มหานครแห่งความสุข

รักกรุงเทพฯ ร่วมสร้างกรุงเทพฯ

แบบบ้านสวย

“โครงการแบบบ้านยิ้ม...เพื่อประชาชนระยะที่ 3”

สำนักการโยธา กทม.

กรุงเทพมหานครร่วมกับสำนักการโยธา

120 แบบบ้าน

บ้านสวย ดี มีมาตรฐาน

ประหยัดเวลา ประหยัดค่าใช้จ่าย

พร้อมปลูกสร้างได้ทันที

มีให้เลือกหลากหลายแบบ

สาร...ผู้ว่าราชการกรุงเทพมหานคร

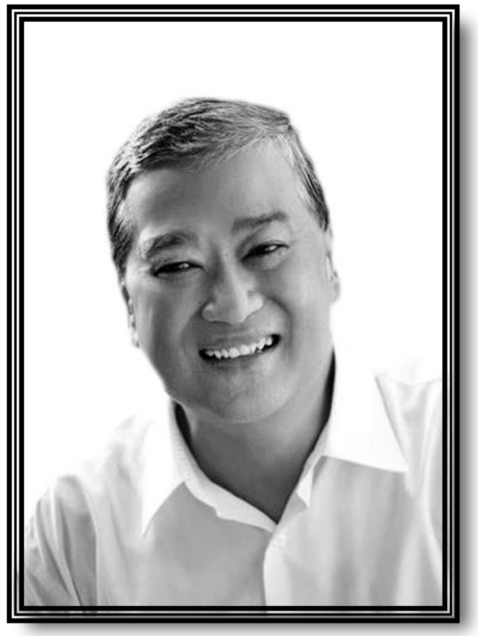

(หม่อมราชวงศ์สุขุมพันธุ์ บริพัตร)
ผู้ว่าราชการกรุงเทพมหานคร

กรุงเทพมหานครได้น้อมนำกระแสพระราชดำรัสของพระบาทสมเด็จพระเจ้าอยู่หัวที่จะสร้างให้ **"กรุงเทพฯ เป็นเมืองสวรรค์"** เป็นเมืองใหม่โดยไม่เน้นการย้าย แต่ปรับปรุงให้ดีขึ้นในทุกด้าน มาเป็นแนวทางในการบริหารจัดการเมืองและพัฒนากรุงเทพมหานครให้เป็นเมืองน่าอยู่อย่างยั่งยืน ซึ่งการสร้างความน่าอยู่ให้กับมหานครแห่งนี้ ต้องเริ่มต้นที่ **"บ้าน"** ด้วยบ้านเป็นรากฐานสำคัญของครอบครัว เป็นหนึ่งในปัจจัยสี่ที่สำคัญในการดำรงชีวิต และเป็นส่วนสำคัญต่อการสร้างความมั่นคงให้กับครอบครัวและสังคม กรุงเทพมหานครจึงได้กำหนดนโยบายที่จะผลักดันโครงการด้านที่อยู่อาศัยให้ได้มาตรฐานและปลอดภัย ด้วยการดำเนินโครงการแบบบ้านยิ้มเพื่อประชาชนระยะที่ ๓ ภายใต้แนวคิดเพื่อคนทั้งมวล (Universal Design) โดยจัดทำแบบบ้าน จำนวน ๒๐ แบบ สำหรับพี่น้องประชาชนทุกเพศ ทุกวัย และทุกกลุ่ม ไม่ว่าจะเป็นผู้สูงอายุ สตรีมีครรภ์ เด็กเล็กที่ยังต้องใช้รถเข็น รวมทั้งผู้ที่มีสุขภาพไม่สมบูรณ์แข็งแรงช่วยเหลือตัวเองได้อย่างยากลำบาก นอกจากนี้ยังได้ปรับปรุงแบบบ้านอีกจำนวน ๑๐๐ แบบ ให้มีความสมบูรณ์ ทันสมัย ตอบสนองต่อการใช้งานในทุกรูปแบบ เพื่อให้พี่น้องประชาชนได้มีโอกาสเลือกแบบบ้านจากหลากหลายสไตล์ พร้อมมีสถาปนิกและวิศวกรให้การรับรอง ซึ่งพี่น้องประชาชนสามารถขอรับแบบบ้านเพื่อนำไปก่อสร้างเป็นที่อยู่อาศัยของตนเองได้อย่างสะดวกรวดเร็วโดยไม่เสียค่าใช้จ่ายในการจ้างออกแบบ อันเป็นการส่งเสริมและสนับสนุนให้พี่น้องประชาชนมีที่อยู่อาศัยเป็นของตนเองมากยิ่งขึ้น พร้อมได้แบบบ้านที่สวยงาม ทันสมัย ปลอดภัย เป็นมิตรกับสิ่งแวดล้อม และถูกต้องตามที่กฎหมายควบคุมอาคารกำหนดไว้ทุกประการ

ผมและคณะผู้บริหารกรุงเทพมหานครมีความตั้งใจที่จะส่งความสุขกับพี่น้องประชาชน โดยการมอบ **"โครงการแบบบ้านยิ้มเพื่อประชาชนระยะที่ ๓"** เพื่อเป็นการยกระดับและพัฒนาที่อยู่อาศัยของพี่น้องประชาชนให้ได้คุณภาพมาตรฐาน นำไปสู่การสร้างความมั่นคงให้กับครอบครัว ชุมชนและสังคม อันจะพัฒนามหานครแห่งนี้ ให้เป็น **"กรุงเทพฯ เมืองสวรรค์"** แก่ผู้อยู่อาศัย และผู้มาเยือนอย่างยั่งยืนตลอดไป

วัตถุประสงค์

๑.เพื่อเปิดโอกาสและให้ความช่วยเหลือแก่ประชาชนในเขตพื้นที่กรุงเทพมหานครและต่างจังหวัดที่มีที่ดิน ให้มีที่อยู่อาศัยเป็นของตัวเอง

๒. เพื่อให้ประชาชนสามารถประหยัดค่าใช้จ่ายและร่นระยะเวลา ในขั้นตอนของการจ้างออกแบบและการจ้างเขียนแบบก่อสร้าง โดยสามารถดำเนินการในส่วนของการขออนุญาตปลูกสร้างได้ทันที

๓. เพื่อให้ประชาชนมีแบบบ้านที่มีมาตรฐาน ให้เลือกหลากหลาย

๔. เพื่อสร้างภาพลักษณ์ที่ดีให้กับสำนักการโยธา กรุงเทพมหานคร ในฐานะที่เป็นหน่วยงานหนึ่งของกรุงเทพมหานคร

แบบบ้าน 2 ชั้น

สารบัญแบบสถาปัตยกรรม

เลขที่	รายการ
A-01	สารบัญแบบ สัญลักษณ์ประกอบแบบ
A-02	รายการประกอบแบบ
A-03	รายการประกอบแบบ
A-04	แผนที่สังเขป , ผังบริเวณ
A-05	แปลนพื้นชั้นล่าง
A-06	แปลนพื้นชั้นบน
A-07	แปลนหลังคา
A-08	รูปด้าน 1 , รูปด้าน 3
A-09	รูปด้าน 2
A-10	รูปด้าน 4
A-11	รูปตัด A - A
A-12	รูปตัด B - B
A-13	แบบขยายบันได
A-14	แบบขยายห้องน้ำ 1
A-15	แบบขยายห้องน้ำ 2 , 3
A-16	มาตรฐานการติดตั้งสุขภัณฑ์
A-17	แบบขยายประตู
A-18	แบบขยายหน้าต่าง
A-19	รายการประกอบแบบประตู-หน้าต่าง

สารบัญแบบวิศวกรรม

เลขที่	รายการ
S-01	รายการประกอบแบบโครงสร้าง
S-02	แปลนฐานราก ตอม่อ , แปลนคานพื้น ชั้นล่าง
S-03	แปลนคานพื้น ชั้นบน , แปลนคานโครงหลังคา
S-04	แบบขยาย F1 - F2 , F3
S-05	แบบขยาย F1A - F2A , F3A
S-06	แบบขยาย B1,B2,B5,B6,B10,B10A,B12,B14,B14A,B16,B21
	แบบขยาย RB2-RB3 , C1-C3 , SP , S1-S2 , RS1 , SC2

สารบัญแบบไฟฟ้า

เลขที่	รายการ
E-01	สัญลักษณ์ไฟฟ้า , รายการประกอบแบบไฟฟ้า
	SINGLE LINE DIAGRAM
E-02	แปลนระบบไฟฟ้าแสงสว่าง , เต้ารับไฟฟ้า ,
	โทรทัศน์ , โทรศัพท์ ชั้นล่าง
	แปลนระบบไฟฟ้าแสงสว่าง , เต้ารับไฟฟ้า ชั้นบน

สารบัญแบบสุขาภิบาล

เลขที่	รายการ
SN-01	รายการประกอบแบบสุขาภิบาล
	แบบขยายบ่อดักไขมัน , บ่อพักน้ำทิ้ง
SN-02	แปลนระบบสุขาภิบาลชั้นล่าง
	แบบขยายระบบสุขาภิบาลห้องน้ำ 1
SN-03	แปลนประปาชั้นล่าง
	แบบขยายระบบประปาห้องน้ำ 1
SN-04	แปลนระบบสุขาภิบาลชั้นบน
	แบบขยายระบบสุขาภิบาลห้องน้ำ 2,3
SN-05	แปลนประปาชั้นบน
	แบบขยายระบบประปาห้องน้ำ 2,3

สัญลักษณ์แบบ

สัญลักษณ์

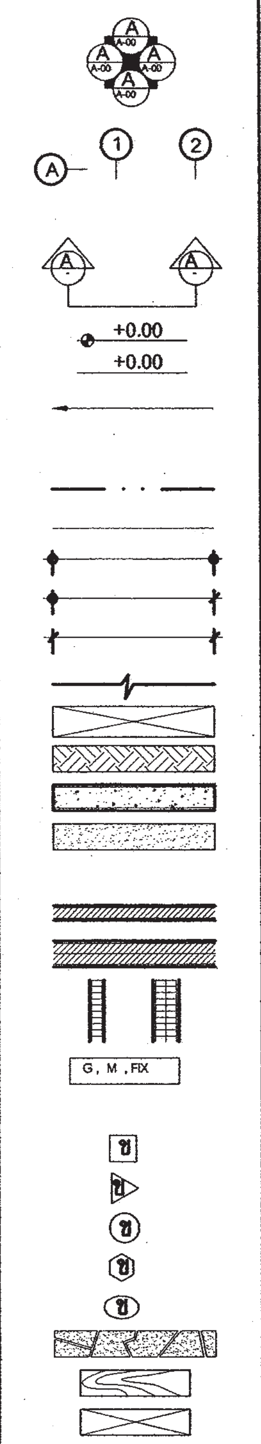

รายการ
แสดงทิศทางรูปด้าน ดูรายละเอียด แผ่นที่ A-00
ดูรายละเอียด แผ่นที่ A-00
แสดงแนวเสาแนวตามตั้ง (A)-(A)
แสดงแนวเสาแนวตามนอน (1)
แสดงแนวตัด (A) (B)
ดูรายละเอียดแผ่นที่ --
แสดงระดับในรูปตัด
แสดงระดับพื้นในรูปตัด
รายละเอียดของแบบ แสดงข้อความลูกศรชี้ส่วนที่แสดงความหมาย
แสดงแนวพิกัดเสา
แสดงแนวเขตที่ดิน
เส้นประ แสดงส่วนที่ถูกบัง หรือส่วนที่มองไม่เห็น
ระยะจากศูนย์กลาง ถึง ศูนย์กลาง
ระยะจากศูนย์กลาง ถึงริม
ระยะจากริม ถึงริม
แสดงแนวที่ถูกตัดขาด
ช่องเปิดโล่ง
ระดับดิน
คอนกรีตหยาบ คอนกรีตเสริมเหล็ก
ทราย
ผนังก่ออิฐมอญครึ่งแผ่น (แปลน)
ผนังก่ออิฐมอญเต็มแผ่น (แปลน)
กระจก
ผนังก่ออิฐมอญครึ่งแผ่น, เต็มแผ่น (รูปตัด)
กระจก , G= } M= } FIX=
สัญลักษณ์ พื้น
สัญลักษณ์ ผนัง
สัญลักษณ์ ประตู
สัญลักษณ์ หน้าต่าง
สัญลักษณ์ ฝ้าเพดาน
หิน
ไม้โชว์ผิวไม้
ไม้ไม่โชว์ผิวไม้

สำนักการ โยธา
กรุงเทพมหานคร

โครงการ
แบบบ้านยิ้มเพื่อประชาชน ระยะที่ 3

ตามนโยบาย
ม.ร.ว. สุขุมพันธุ์ บริพัตร
ผู้ว่าราชการกรุงเทพมหานคร
นายจุมพล สำเภาพล
รองผู้ว่าราชการกรุงเทพมหานคร
นางนินนาท ชลิตานนท์
ปลัดกรุงเทพมหานคร

ผู้อำนวยการสำนักการโยธา

รองผู้อำนวยการสำนักการโยธา
นายทวีศักดิ์ เลิศประพันธ์
ผู้อำนวยการสำนักงานออกแบบ
นายวัชรินทร์ บรรพต
หัวหน้ากลุ่มงานสถาปัตยกรรม
นายสินธุ์ชัย บุญปักษ์
หัวหน้ากลุ่มงานวิศวกรรมอาคาร
นายอริยะ เมฆะกูล

สถาปนิก
นายปรีดิท มีมาก ส.สถ.2415
วิศวกรโครงสร้าง
นายคิรา คงศรี สย.5244
วิศวกรไฟฟ้า
นายจรุญ มาสุขใจ ภฟก.2457
วิศวกรสุขาภิบาล
นายจีระสิทธิ์ ทิมสถิตย์ สย.8489
วิศวกรเครื่องกล

นายช่างเขียนแบบ
นายอภิวัฒน์ ฉัตราภรณ์

แบบ บ้านพักอาศัย 2 ชั้น
แบบที่ 031
ชื่อบ้าน ศรียิ้มปวาย

เจ้าของ

สถานที่

แบบแสดง
สารบัญแบบ และ
สัญลักษณ์แบบ

วันที่ :	เลขที่	รวม
30 พฤษภาคม 2557	A-01	19

แผ่นที่	รวมแผ่น
01	32

FILE :

รายการแก้ไขแบบ

รายการ โครงการ บ้านยิ้มเพื่อประชาชน 3

รายละเอียดประกอบแบบ

1 งานสถาปัตยกรรม

1.1 งานวัสดุผิวพื้น

[1] พื้น คสล. ปูกระเบื้องเซรามิค ชนิดปูพื้น กำหนดสีและขนาดภายหลัง

[2] พื้น คสล. ปูปาร์เก้ไม้เนื้อแข็ง หรืออื่น ๆ

[3] พื้น คสล. ปูกระเบื้องเซรามิค ชนิดปูพื้น ผิวกันลื่น กำหนดสีและขนาดภายหลัง

[4] พื้น คสล. ผสมน้ำยากันซึม ผิวซีเมนต์ขัดมัน

[5] พื้น คสล. พร้อมทำระบบกันซึม ชนิดกันซึมหลังคา

1.2 งานผนัง

△1 ผนังก่อคอนกรีตมวลเบา หรืออิฐมอญ ฉาบปูนเรียบ ทาสี

△2 ผนังก่อคอนกรีตมวลเบา หรืออิฐมอญ ผิวกรุกระเบื้องเซรามิคชนิดบุผนัง เลยระดับฝ้าเพดานอย่างน้อย 10 ซม

△3 ผนังก่อคอนกรีตมวลเบา หรืออิฐมอญ กรุทับด้วยไม้สังเคราะห์

△4 ผนังก่อคอนกรีตมวลเบา หรืออิฐมอญ กรุทับด้วยหินสังเคราะห์

△5 ผนังก่อคอนกรีตมวลเบา หรืออิฐมอญ ฉาบปูนเรียบเซาะร่อง

1.3 งานฝ้าเพดาน

(1) ฝ้าเพดานภายนอก แผ่นไฟเบอร์ซีเมนต์ ฉาบรอยต่อเรียบ ทาสี หากเป็นระแนงให้กรุตาข่ายกันแมลง

(2) ฝ้าเพดานภายใน แผ่นยิปซั่ม หนาไม่น้อยกว่า 9 มม. ฉาบรอยต่อเรียบ ทาสี โครงเคร่าอลูมิเนียม

(3) ฝ้าเพดานห้องน้ำ แผ่นยิปซั่มชนิดทนชื้น หนาไม่น้อยกว่า 9 มม ฉาบรอยต่อเรียบ ทาสี โครงเคร่าอลูมิเนียม

1.4 งานประตู – หน้าต่าง

- ตามแบบขยายประตูหน้าต่าง

1.5 งานสุขภัณฑ์

- ตามแบบขยายห้องน้ำ

1.6 บันไดและราวบันได

- โครงสร้าง คสล. วัสดุผิว และลูกกรง ตามแบบขยายบันได

1.7 งานสี

- สีทาภายนอก ใช้สีชนิดทาภายนอก
- สีทาภายใน ใช้สีชนิดทาภายใน
- สีทาเหล็ก และไม้ ใช้สีน้ำมัน

2 งานโครงสร้าง ดูรายละเอียดงานวิศวกรรมโครงสร้าง

3 งานระบบไฟฟ้า ดูรายละเอียดงานวิศวกรรมไฟฟ้า

4 งานระบบสุขาภิบาล ดูรายละเอียดงานวิศวกรรมสุขาภิบาล

ข้อกำหนด

- โครงสร้างที่คำนวณไว้ สามารถรับน้ำหนักผนังก่ออิฐมอญได้
- โครงสร้างที่คำนวณไว้ สามารถรับน้ำหนักหลังคาคอนกรีตได้
- ควรคำนึงถึงระบบกำจัดปลวกด้วย
- ระดับ +0.00 ให้ยึดถือระดับถนนหน้าโครงการเป็นหลัก
- แบบผังบริเวณที่แสดงในแบบนี้ เป็นเพียงการแสดงระยะที่ดินที่น้อยที่สุด ที่แบบบ้านนั้น ๆ สามารถปลูกสร้างได้

เจ้าของอาคารควรปรึกษาเจ้าหน้าที่ท้องถิ่นที่เกี่ยวข้องเพื่อความถูกต้องตามกฎหมายต่อไป

สำนักการ โยธา
กรุงเทพมหานคร

โครงการ
แบบบ้านยิ้มเพื่อประชาชน ระยะที่ 3

ตามนโยบาย
ม.ร.ว. สุขุมพันธุ์ บริพัตร
ผู้ว่าราชการกรุงเทพมหานคร
นายจุมพล สำเภาพล
รองผู้ว่าราชการกรุงเทพมหานคร
นางนินนาท ชลิตานนท์
ปลัดกรุงเทพมหานคร

ผู้อำนวยการสำนักการโยธา	
รองผู้อำนวยการสำนักการโยธา	
นายทวิศักดิ์ เลิศประพันธ์	
ผู้อำนวยการสำนักงานออกแบบ	
นายวัชรินทร์ บรรพต	
หัวหน้ากลุ่มงานสถาปัตยกรรม	
นายสินธุ์ชัย บุญปักษ์	(ลายมือชื่อ)
หัวหน้ากลุ่มงานวิศวกรรมอาคาร	
นายอริยะ เมฆะกูล	
สถาปนิก	
นายปรีสิท มีมาก ส.สถ.2415	(ลายมือชื่อ)
วิศวกรโครงสร้าง	
นายศิรา คงศรี สย.5244	
วิศวกรไฟฟ้า	
นายจรูญ มาสุขใจ ภฟก.2457	
วิศวกรสุขาภิบาล	
นายจีระสิทธิ์ ทิมสถิตย์ สย.8489	
วิศวกรเครื่องกล	
นายช่างเขียนแบบ	
นายอภิวัฒน์ รัตรานารณ์	(ลายมือชื่อ)

แบบ บ้านพักอาศัย 2 ชั้น
แบบที่ 031
ชื่อบ้าน ศรียิ้มปวาย

เจ้าของ

สถานที่

แบบแสดง
รายการประกอบแบบ

วันที่ : 30 พฤษภาคม 2557	เลขที่ A-02	รวม 19
แผ่นที่ 02	รวมแผ่น 32	

FILE :

รายการแก้ไขแบบ

รายการประกอบแบบ

รหัส	รายการ
□	รายการพื้น
[1]	พื้น คสล. ปูกระเบื้องเซรามิค ชนิดปูพื้น กำหนดสีและขนาดภายหลัง
[2]	พื้น คสล. ปูปาร์เก้ไม้เนื้อแข็ง หรืออื่น ๆ
[3]	พื้น คสล. ปูกระเบื้องเซรามิค ชนิดปูพื้น ผิวกันลื่น
	กำหนดสีและขนาดภายหลัง
[4]	พื้น คสล. ผสมน้ำยากันซึม ผิวซีเมนต์ขัดมัน
[5]	พื้น คสล. พร้อมทำระบบกันซึม ชนิดกันซึมหลังคา

รหัส	รายการ
△	รายการผนัง
△1	ผนังก่อคอนกรีตมวลเบา หรืออิฐมอญ ฉาบปูนเรียบ ทาสี
△2	ผนังก่อคอนกรีตมวลเบา หรืออิฐมอญ ผิวกรุกระเบื้องเซรามิคชนิดบุผนัง
	เลยระดับฝ้าเพดานอย่างน้อย 10 ซม.
△3	ผนังก่อคอนกรีตมวลเบา หรืออิฐมอญ กรุทับด้วยไม้สังเคราะห์
△4	ผนังก่อคอนกรีตมวลเบา หรืออิฐมอญ กรุทับด้วยหินสังเคราะห์
△5	ผนังก่อคอนกรีตมวลเบา หรืออิฐมอญ ฉาบปูนเรียบเซาะร่อง

รหัส	รายการ
○	รายการฝ้าเพดาน
(1)	ฝ้าเพดานภายนอก แผ่นไฟเบอร์ซีเมนต์ ฉาบรอยต่อเรียบ ทาสี
	หากเป็นระแนงให้กรุตาข่ายกันแมลง
(2)	ฝ้าเพดานภายใน แผ่นยิปซั่ม หนาไม่น้อยกว่า 9 มม. ฉาบรอยต่อเรียบ ทาสี
	โครงเคร่าอลูมิเนียม
(3)	ฝ้าเพดานห้องน้ำ แผ่นยิปซั่มชนิดทนชื้น หนาไม่น้อยกว่า 9 มม. ฉาบรอยต่อเรียบ ทาสี
	โครงเคร่าอลูมิเนียม

รายการตกแต่ง

ห้อง \ วัสดุ	บัวมอบฝ้าเพดาน: ไม้จริง ขนาด 1/2"x4" ทาสีน้ำมัน	บัวมอบพื้น: ไม้จริง ขนาด 1/2"x4" ทาสีน้ำมัน
ชั้นล่าง		
ห้องรับแขก	●	●
เตรียมอาหาร	●	●
ทานอาหาร	●	●
ห้องน้ำ 1	●	
ชั้นบน		
ห้องนอน 1	●	●
ห้องนอน 2	●	●
ห้องน้ำ 2	●	

สำนักการโยธา
กรุงเทพมหานคร

โครงการ
แบบบ้านยิ้มเพื่อประชาชน ระยะที่ 3

ตามนโยบาย
ม.ร.ว. สุขุมพันธุ์ บริพัตร
ผู้ว่าราชการกรุงเทพมหานคร
นายจุมพล สำเภาพล
รองผู้ว่าราชการกรุงเทพมหานคร
นางนินนาท ชลิตานนท์
ปลัดกรุงเทพมหานคร

ผู้อำนวยการสำนักการโยธา

รองผู้อำนวยการสำนักการโยธา
นายทวีศักดิ์ เลิศประพันธ์

ผู้อำนวยการสำนักงานออกแบบ
นายวัชรินทร์ บรรพต

หัวหน้ากลุ่มงานสถาปัตยกรรม
นายสินธุ์ชัย บุญปักษ์

หัวหน้ากลุ่มงานวิศวกรรมอาคาร
นายอริยะ เมฆะกูล

สถาปนิก
นายปรีดิท มีมาก ส.สถ.2415

วิศวกรโครงสร้าง
นายศิษา คงศรี สย.5244

วิศวกรไฟฟ้า
นายจรูญ มาสุขใจ ภฟก.2457

วิศวกรสุขาภิบาล
นายจีระสิทธิ์ ทิมสถิตย์ สย.8489

วิศวกรเครื่องกล

นายช่างเขียนแบบ
นายอภิวัฒน์ ฉัตราภรณ์

แบบ บ้านพักอาศัย 2 ชั้น
แบบที่ 031
ชื่อบ้าน ศรียิ้มปวาย

เจ้าของ

สถานที่

แบบแสดง
รายการประกอบแบบ

วันที่ :	เลขที่	รวม
30 พฤษภาคม 2557	A-03	19

แผ่นที่	รวมแผ่น
03	32

FILE :

รายการแก้ไขแบบ

แผนที่สังเขป

ผังบริเวณ

มาตราส่วน

สำนักการ โยธา
กรุงเทพมหานคร

โครงการ

แบบบ้านยิ้มเพื่อประชาชน ระยะที่ 3

ตามนโยบาย

ม.ร.ว. สุขุมพันธุ์ บริพัตร
ผู้ว่าราชการกรุงเทพมหานคร

นายจุมพล สำเภาพล
รองผู้ว่าราชการกรุงเทพมหานคร

นางนินนาท ชลิตานนท์
ปลัดกรุงเทพมหานคร

ผู้อำนวยการสำนักการโยธา

รองผู้อำนวยการสำนักการโยธา
นายทวิศักดิ์ เลิศประพันธ์

ผู้อำนวยการสำนักงานออกแบบ
นายวัชรินทร์ บรรพต

หัวหน้ากลุ่มงานสถาปัตยกรรม
นายสินธุ์ชัย บุญปักษ์

หัวหน้ากลุ่มงานวิศวกรรมอาคาร
นายอริยะ เมฆะกูล

สถาปนิก
นายปริทัศ มีมาก ส.สถ.2415

วิศวกรโครงสร้าง
นายดิชา คงศรี สย.5244

วิศวกรไฟฟ้า
นายจรูญ มาสุขใจ ภฟก.2457

วิศวกรสุขาภิบาล
นายจีระสิทธิ์ ทิมสถิตย์ สย.8489

วิศวกรเครื่องกล

นายช่างเขียนแบบ
นายอภิวัฒน์ ฉัตราภรณ์

แบบ บ้านพักอาศัย 2 ชั้น

แบบที่ 031

ชื่อบ้าน ศรีอัมปวาย

เจ้าของ

สถานที่

แบบแสดง
แผนที่สังเขป
ผังบริเวณ

วันที่ :	เลขที่	รวม
30 พฤษภาคม 2557	A-04	19

แผ่นที่	รวมแผ่น
04	32

FILE :

รายการแก้ไขแบบ

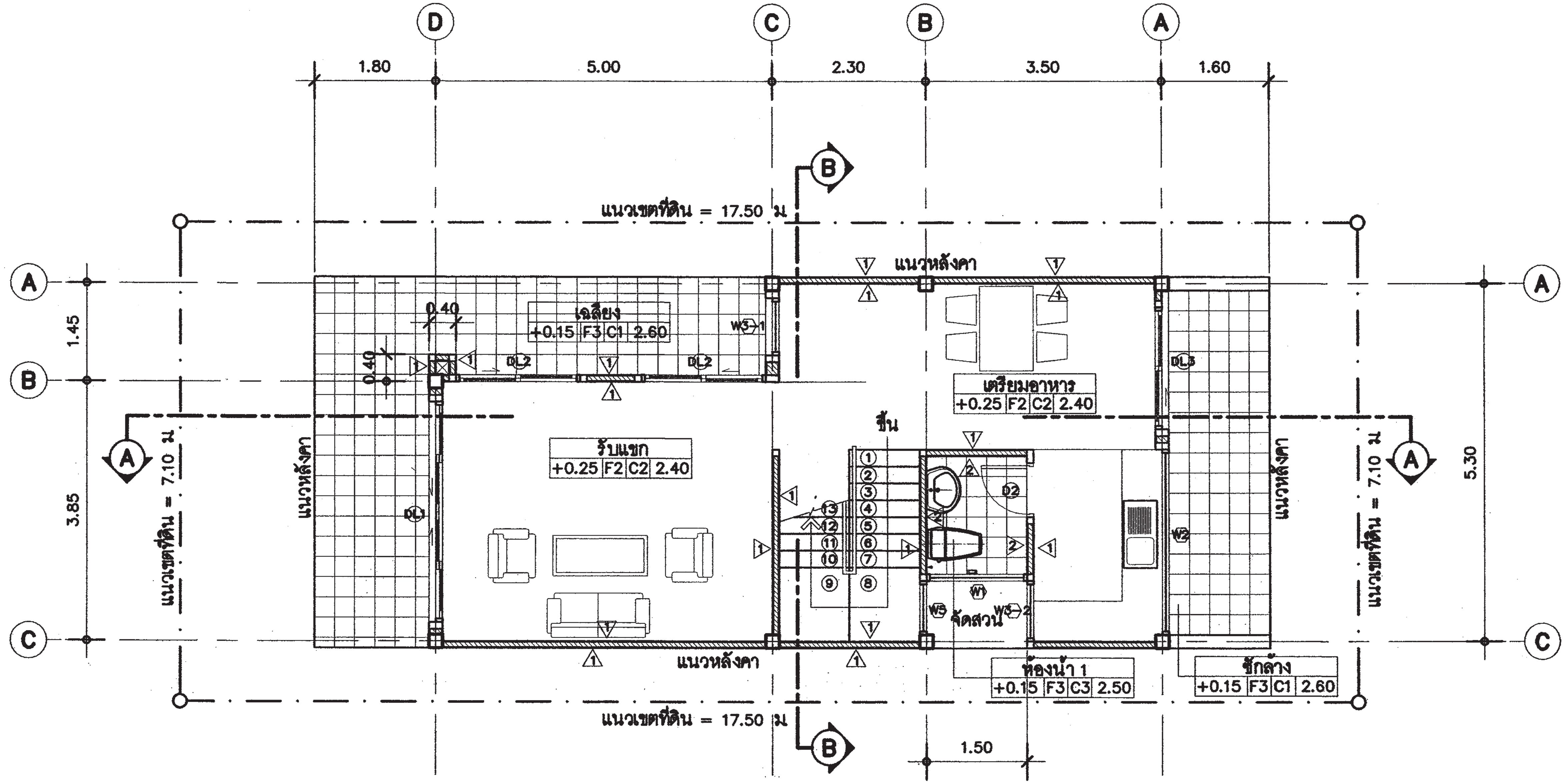

แปลนพื้นชั้นล่าง

มาตราส่วน 1 : 75

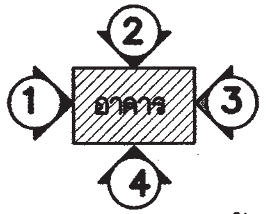

ทิศแสดงการมองรูปด้าน

สำนักการ โยธา
กรุงเทพมหานคร

โครงการ
แบบบ้านยิ้มเพื่อประชาชน ระยะที่ 3

ตามนโยบาย
ม.ร.ว. สุขุมพันธุ์ บริพัตร
ผู้ว่าราชการกรุงเทพมหานคร
นายจุมพล สำเภาพล
รองผู้ว่าราชการกรุงเทพมหานคร
นางนินนาท ชลิตานนท์
ปลัดกรุงเทพมหานคร

ผู้อำนวยการสำนักการโยธา	
รองผู้อำนวยการสำนักการโยธา	
นายทวีศักดิ์ เลิศประพันธ์	
ผู้อำนวยการสำนักงานออกแบบ	
นายวัชรินทร์ บรรพต	
หัวหน้ากลุ่มงานสถาปัตยกรรม	
นายสินธุ์ชัย บุญปักษ์	
หัวหน้ากลุ่มงานวิศวกรรมอาคาร	
นายอริยะ เมฆะกูล	

สถาปนิก	
นายปริชิต มีมาก ส.สถ.2415	
วิศวกรโครงสร้าง	
นายศิรา คงศรี สย5244	
วิศวกรไฟฟ้า	
นายจรูญ มาสุขใจ ภฟก.2457	
วิศวกรสุขาภิบาล	
นายจิระสิทธิ์ ทิมสนิทย์ สย8489	
วิศวกรเครื่องกล	
นายช่างเขียนแบบ	
นายอภิวัฒน์ จัตราภรณ์	

แบบ บ้านพักอาศัย 2 ชั้น
แบบที่ 031
ชื่อบ้าน ศรียิ้มปวาย

เจ้าของ

สถานที่

แบบแสดง
แปลนพื้นชั้นล่าง

วันที่ :	เลขที่	รวม
30 พฤษภาคม 2557	A-05	19

แผ่นที่	รวมแผ่น
05	32

FILE :

รายการแก้ไขแบบ

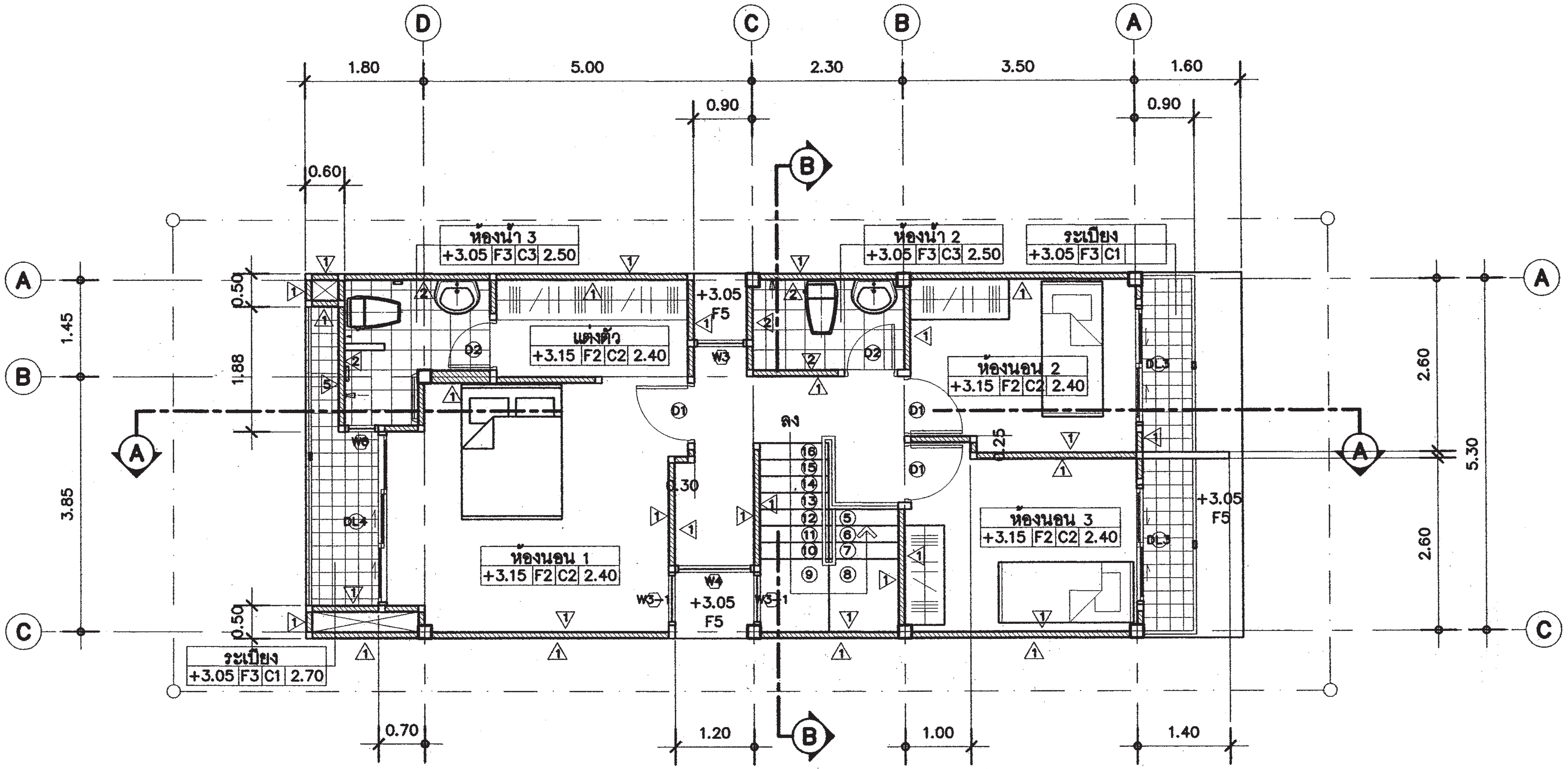

แปลนพื้นชั้นบน

มาตราส่วน 1 : 75

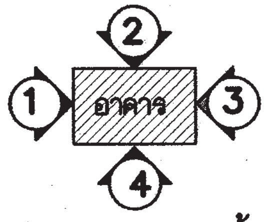

ทิศแสดงการมองรูปด้าน

สำนักการ โยธา
กรุงเทพมหานคร

โครงการ
แบบบ้านยิ้มเพื่อประชาชน ระยะที่ 3

ตามนโยบาย
ม.ร.ว. สุขุมพันธุ์ บริพัตร
ผู้ว่าราชการกรุงเทพมหานคร
นายจุมพล สำเภาพล
รองผู้ว่าราชการกรุงเทพมหานคร
นางนินนาท ชลิตานนท์
ปลัดกรุงเทพมหานคร

ผู้อำนวยการสำนักการโยธา

รองผู้อำนวยการสำนักการโยธา
นายทวีศักดิ์ เลิศประพันธ์
ผู้อำนวยการสำนักงานออกแบบ
นายวัชรินทร์ บรรพต
หัวหน้ากลุ่มงานสถาปัตยกรรม
นายสินธุ์ชัย บุญปักษ์
หัวหน้ากลุ่มงานวิศวกรรมอาคาร
นายอริยะ เมฆะกูล

สถาปนิก
นายปริสิท มีมาก ส.สถ.2415
วิศวกรโครงสร้าง
นายดิชา คงศรี สย.5244
วิศวกรไฟฟ้า
นายจรูญ มาสุขใจ ภฟก.2457
วิศวกรสุขาภิบาล
นายจีระสิทธิ์ หิมสถิตย์ สย.8489
วิศวกรเครื่องกล

นายช่างเขียนแบบ
นายอภิวัฒน์ ฉัตราภรณ์

แบบ บ้านพักอาศัย 2 ชั้น
แบบที่ 031
ชื่อบ้าน ศรียิ้มปวาย

เจ้าของ

สถานที่

แบบแสดง
แปลนพื้นชั้นบน

วันที่ :	เลขที่	รวม
30 พฤษภาคม 2557	A-06	19

แผ่นที่	รวมแผ่น
06	32

FILE :

รายการแก้ไขแบบ

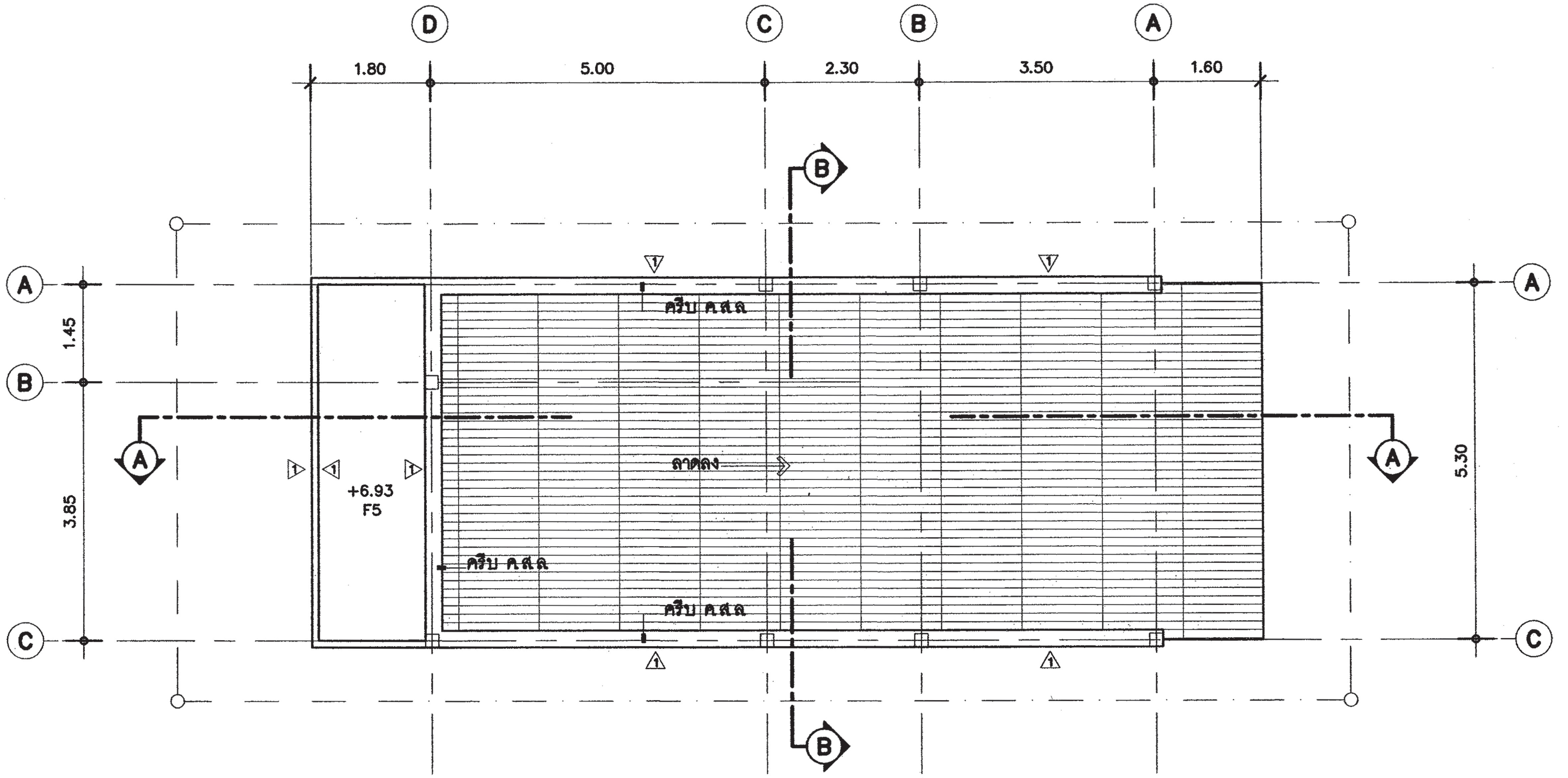

แปลนหลังคา

มาตราส่วน 1 : 75

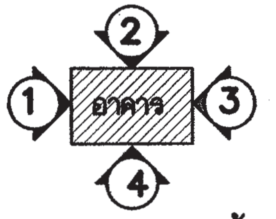

ทิศแสดงการมองรูปด้าน

สำนักการโยธา กรุงเทพมหานคร
โครงการ แบบบ้านยิ้มเพื่อประชาชน ระยะที่ 3
ตามนโยบาย
ม.ร.ว. สุขุมพันธุ์ บริพัตร ผู้ว่าราชการกรุงเทพมหานคร
นายจุมพล สำเภาพล รองผู้ว่าราชการกรุงเทพมหานคร
นางนินนาท ชลิตานนท์ ปลัดกรุงเทพมหานคร
ผู้อำนวยการสำนักการโยธา
รองผู้อำนวยการสำนักการโยธา
นายทวีศักดิ์ เลิศประพันธ์
ผู้อำนวยการสำนักงานออกแบบ
นายวัชรินทร์ บรรพต
หัวหน้ากลุ่มงานสถาปัตยกรรม
นายสินธุ์ชัย บุญปักษ์
หัวหน้ากลุ่มงานวิศวกรรมอาคาร
นายอริยะ เมฆะกูล
สถาปนิก
นายปริสิท มีมาก ส.สถ.2415
วิศวกรโครงสร้าง
นายศิชา คงศรี สย5244
วิศวกรไฟฟ้า
นายจรูญ มาสุขใจ ภฟก.2457
วิศวกรสุขาภิบาล
นายจีระสิทธิ์ ทิมสถิตย์ สย8489
วิศวกรเครื่องกล
นายช่างเขียนแบบ
นายอภิวัฒน์ จัตราภรณ์
แบบ บ้านพักอาศัย 2 ชั้น แบบที่ 031 ชื่อบ้าน ศรียิ้มปวาย
เจ้าของ
สถานที่
แบบแสดง แปลนหลังคา
วันที่ : 30 พฤษภาคม 2557 | เลขที่ A-07 | รวม 19
แผ่นที่ 07 | รวมแผ่น 32
FILE :
รายการแก้ไขแบบ

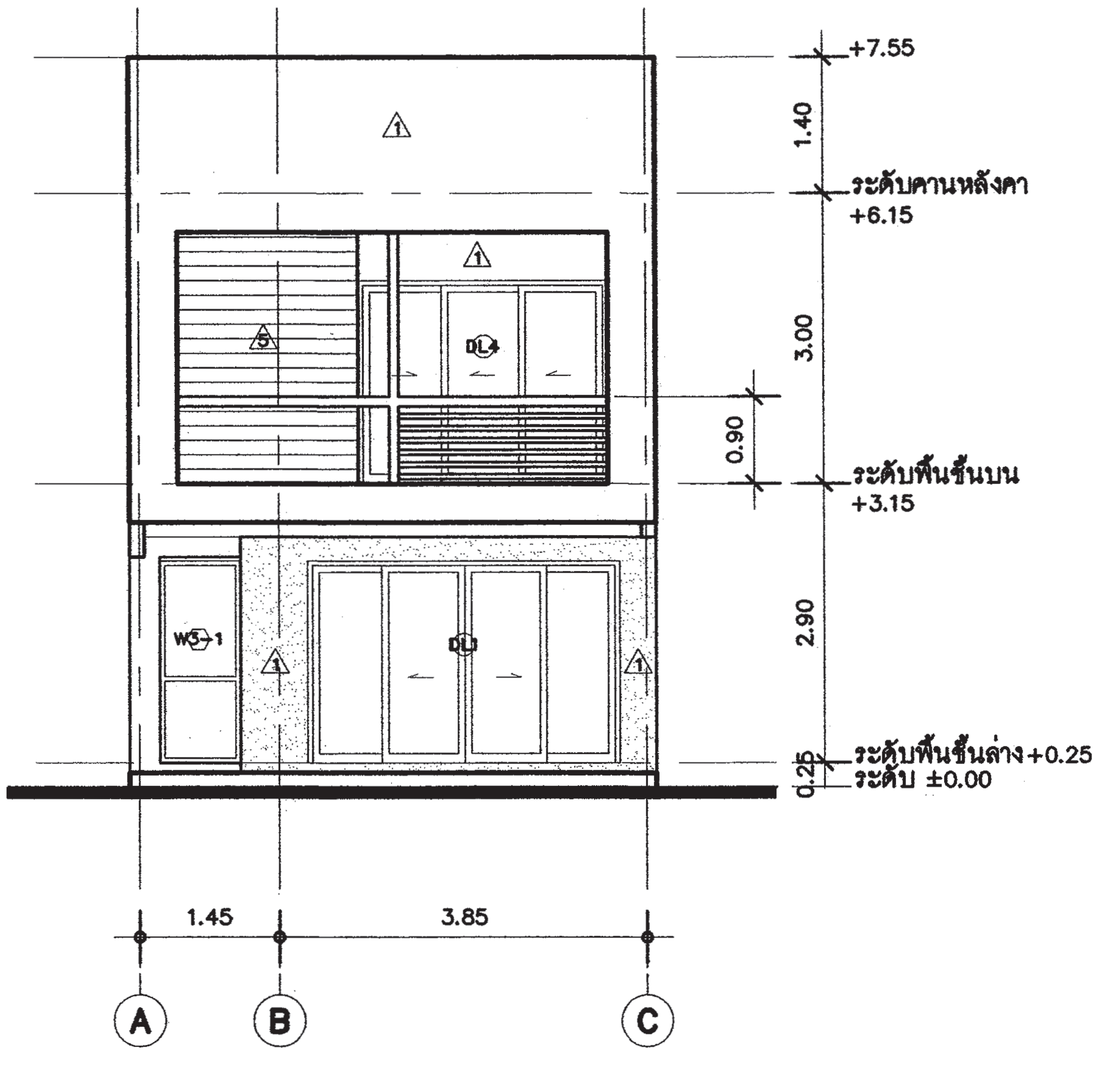

รูปด้าน ①
มาตราส่วน 1 : 75

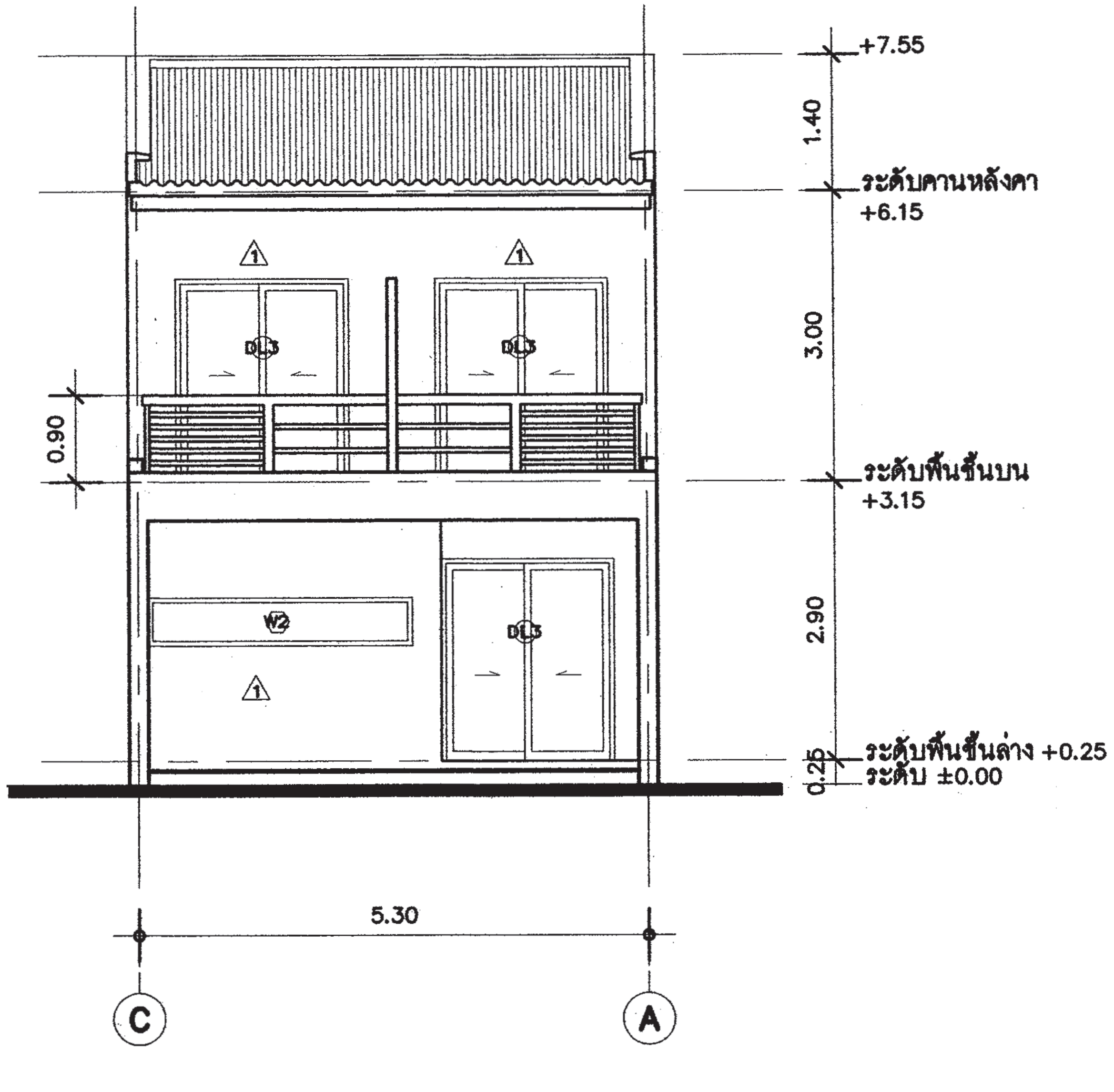

รูปด้าน ③
มาตราส่วน 1 : 75

สำนักการ โยธา
กรุงเทพมหานคร

โครงการ
แบบบ้านยิ้มเพื่อประชาชน ระยะที่ 3

ตามนโยบาย
ม.ร.ว. สุขุมพันธุ์ บริพัตร
ผู้ว่าราชการกรุงเทพมหานคร
นายจุมพล สำเภาพล
รองผู้ว่าราชการกรุงเทพมหานคร
นางนินนาท ชลิตานนท์
ปลัดกรุงเทพมหานคร

ผู้อำนวยการสำนักการโยธา	
รองผู้อำนวยการสำนักการโยธา	
นายทวีศักดิ์ เลิศประพันธ์	
ผู้อำนวยการสำนักงานออกแบบ	
นายวัชรินทร์ บรรพต	
หัวหน้ากลุ่มงานสถาปัตยกรรม	
นายสินธุ์ชัย บุญปึกษ์	
หัวหน้ากลุ่มงานวิศวกรรมอาคาร	
นายธริยะ เมฆะกูล	

สถาปนิก	
นายปรีดิท มิมาก ส.สถ.2415	
วิศวกรโครงสร้าง	
นายติรา คงศรี สย.5244	
วิศวกรไฟฟ้า	
นายจรูญ มาสุขใจ ภฟก.2457	
วิศวกรสุขาภิบาล	
นายจิระสิทธ์ ทิมสถิตย์ สย.8489	
วิศวกรเครื่องกล	
นายช่างเขียนแบบ	
นายอภิวัฒน์ ฉัตราภรณ์	

แบบ บ้านพักอาศัย 2 ชั้น
แบบที่ 031
ชื่อบ้าน ศรียิ้มปวาย

เจ้าของ

สถานที่

แบบแสดง
รูปด้าน ①
รูปด้าน ③

วันที่ :	เลขที่	รวม
30 พฤษภาคม 2557	A-08	19

แผ่นที่	รวมแผ่น
08	32

FILE :

รายการแก้ไขแบบ

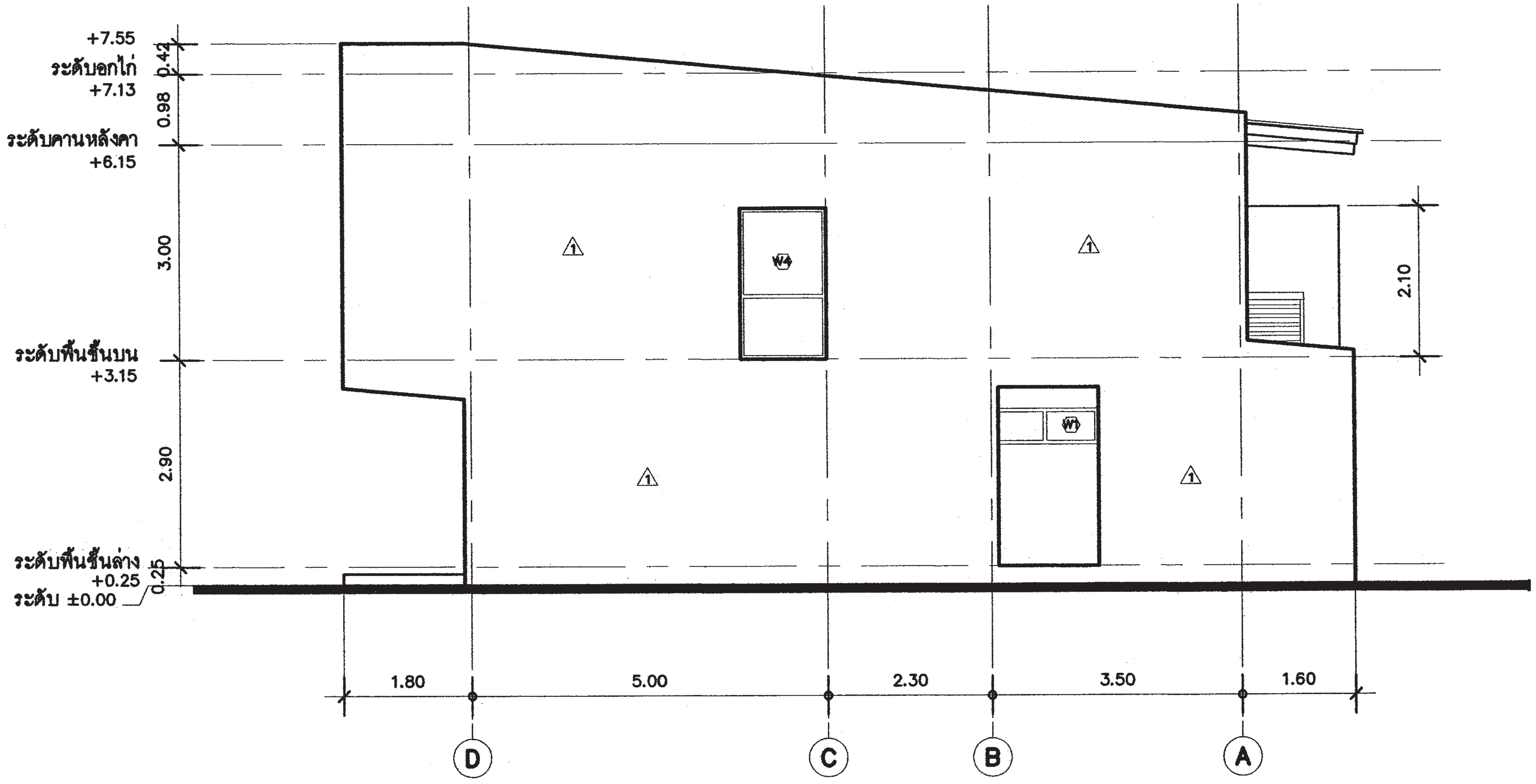

รูปด้าน ②

มาตราส่วน 1 : 75

สำนักการ โยธา
กรุงเทพมหานคร

โครงการ
แบบบ้านยิ้มเพื่อประชาชน ระยะที่ 3

ตามนโยบาย
ม.ร.ว. สุขุมพันธุ์ บริพัตร
ผู้ว่าราชการกรุงเทพมหานคร
นายจุมพล สำเภาพล
รองผู้ว่าราชการกรุงเทพมหานคร
นางนินนาท ชลิตานนท์
ปลัดกรุงเทพมหานคร

ผู้อำนวยการสำนักการโยธา

รองผู้อำนวยการสำนักการโยธา
นายทวีศักดิ์ เลิศประพันธ์

ผู้อำนวยการสำนักงานออกแบบ
นายวัชรินทร์ บรรพต

หัวหน้ากลุ่มงานสถาปัตยกรรม
นายสินธุ์ชัย บุญปักษ์

หัวหน้ากลุ่มงานวิศวกรรมอาคาร
นายอริยะ เมฆะกูล

สถาปนิก
นายปริสิท มีมาก ส.สถ.2415

วิศวกรโครงสร้าง
นายติชา คงศรี สย.5244

วิศวกรไฟฟ้า
นายจรูญ มาสุขใจ ภฟก.2457

วิศวกรสุขาภิบาล
นายจีระสิทธิ์ ทิมสนิทย์ สย.8489

วิศวกรเครื่องกล

นายช่างเขียนแบบ
นายอภิวัฒน์ รัตนาภรณ์

แบบ บ้านพักอาศัย 2 ชั้น
แบบที่ 031
ชื่อบ้าน ศรียิ้มปวาย

เจ้าของ

สถานที่

แบบแสดง
รูปด้าน ②

วันที่ :	เลขที่	รวม
30 พฤษภาคม 2557	A-09	19

แผ่นที่	รวมแผ่น
09	32

FILE :

รายการแก้ไขแบบ

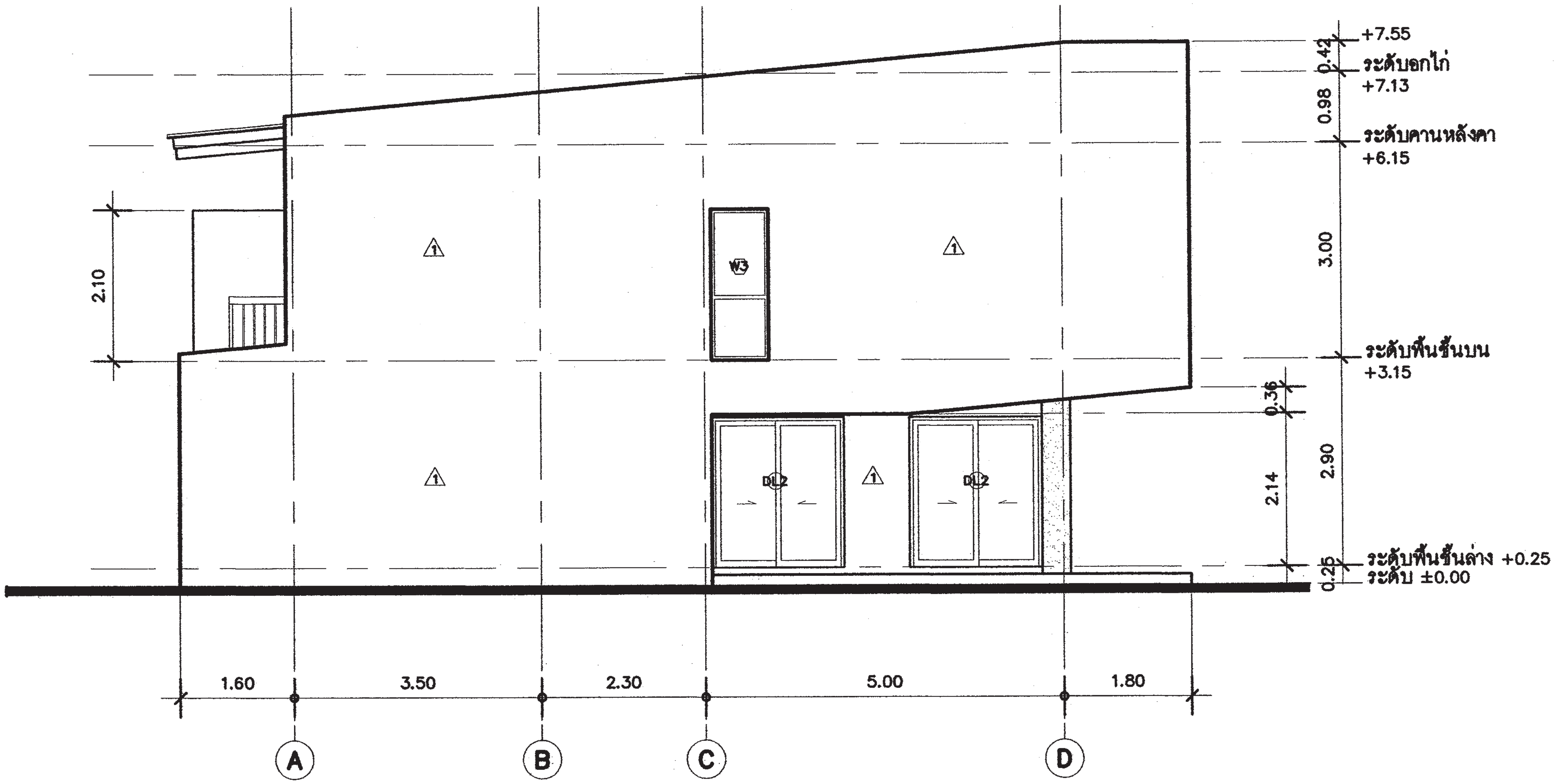

รูปด้าน ④

มาตราส่วน 1 : 75

สำนักการโยธา
กรุงเทพมหานคร

โครงการ
แบบบ้านยิ้มเพื่อประชาชน ระยะที่ 3

ตามนโยบาย
ม.ร.ว. สุขุมพันธุ์ บริพัตร
ผู้ว่าราชการกรุงเทพมหานคร
นายจุมพล สำเภาพล
รองผู้ว่าราชการกรุงเทพมหานคร
นางนินนาท ชลิตานนท์
ปลัดกรุงเทพมหานคร

ผู้อำนวยการสำนักการโยธา

รองผู้อำนวยการสำนักการโยธา
นายทวีศักดิ์ เลิศประพันธ์
ผู้อำนวยการสำนักงานออกแบบ
นายวัชรินทร์ บรรพต
หัวหน้ากลุ่มงานสถาปัตยกรรม
นายสินธุ์ชัย บุญปักษ์
หัวหน้ากลุ่มงานวิศวกรรมอาคาร
นายอริยะ เมฆะกูล

สถาปนิก
นายปริดิท มีมาก ส.สถ.2415
วิศวกรโครงสร้าง
นายศิขา คงศรี สย5244
วิศวกรไฟฟ้า
นายจรูญ มาสุขใจ ภฟก.2457
วิศวกรสุขาภิบาล
นายจีระสิทธิ์ ทิมสถิตย์ สย.8489
วิศวกรเครื่องกล

นายช่างเขียนแบบ
นายอภิวัฒน์ จัตราภรณ์

แบบ บ้านพักอาศัย 2 ชั้น
แบบที่ 031
ชื่อบ้าน ศรีเย็มปวาย

เจ้าของ

สถานที่

แบบแสดง
รูปด้าน ④

วันที่ :	เลขที่	รวม
30 พฤษภาคม 2557	A-10	19

แผ่นที่	รวมแผ่น
10	32

FILE :

รายการแก้ไขแบบ

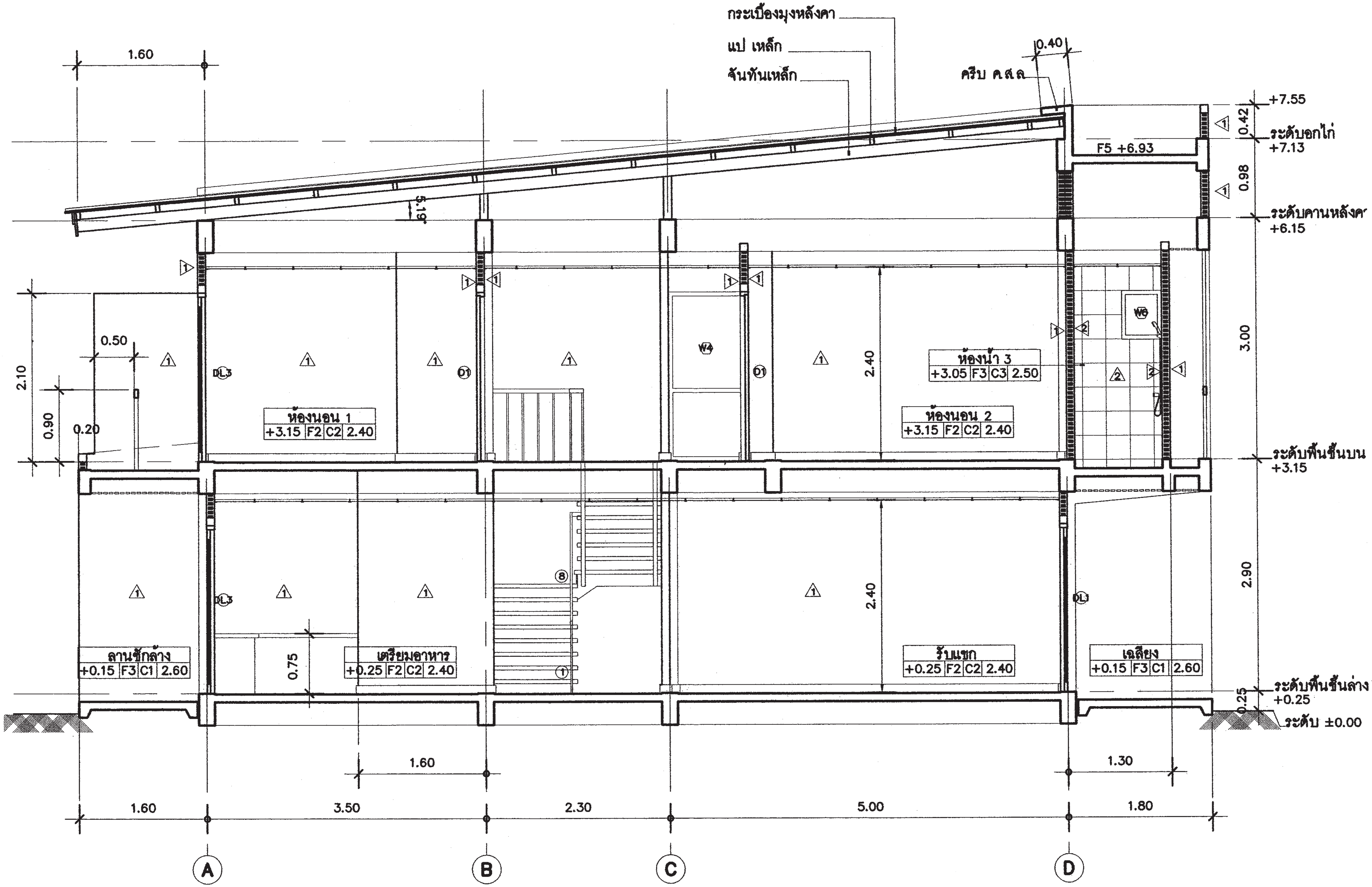

รูปตัด Ⓐ – Ⓐ

มาตราส่วน 1 : 50

สำนักการ โยธา
กรุงเทพมหานคร

โครงการ
แบบบ้านยิ้มเพื่อประชาชน ระยะที่ 3

ตามนโยบาย

ม.ร.ว. สุขุมพันธุ์ บริพัตร
ผู้ว่าราชการกรุงเทพมหานคร

นายจุมพล สำเภาพล
รองผู้ว่าราชการกรุงเทพมหานคร

นางนินนาท ชลิตานนท์
ปลัดกรุงเทพมหานคร

ผู้อำนวยการสำนักการโยธา	
รองผู้อำนวยการสำนักการโยธา	
นายทวีศักดิ์ เลิศประพันธ์	
ผู้อำนวยการสำนักงานออกแบบ	
นายวัชรินทร์ บรรพต	
หัวหน้ากลุ่มงานสถาปัตยกรรม	
นายสินธุ์ชัย บุญปักษ์	
หัวหน้ากลุ่มงานวิศวกรรมอาคาร	
นายอริยะ เมฆะกูล	

สถาปนิก	
นายปรีสิต มีมาก ส.สถ.2415	
วิศวกรโครงสร้าง	
นายศิรา คงศรี สย5244	
วิศวกรไฟฟ้า	
นายจรูญ มาสุขใจ ภฟก2457	
วิศวกรสุขาภิบาล	
นายจิระสิทธิ์ ทิมสถิตย์ สย8489	
วิศวกรเครื่องกล	
นายช่างเขียนแบบ	
นายอภิวัฒน์ จัตราภรณ์	

แบบ บ้านพักอาศัย 2 ชั้น
แบบที่ 031
ชื่อบ้าน ตรียัมปวาย

เจ้าของ

สถานที่

แบบแสดง
รูปตัด Ⓐ-Ⓐ

วันที่ :	เลขที่	รวม
30 พฤษภาคม 2557	A-11	19

แผ่นที่	รวมแผ่น
11	32

FILE :

รายการแก้ไขแบบ

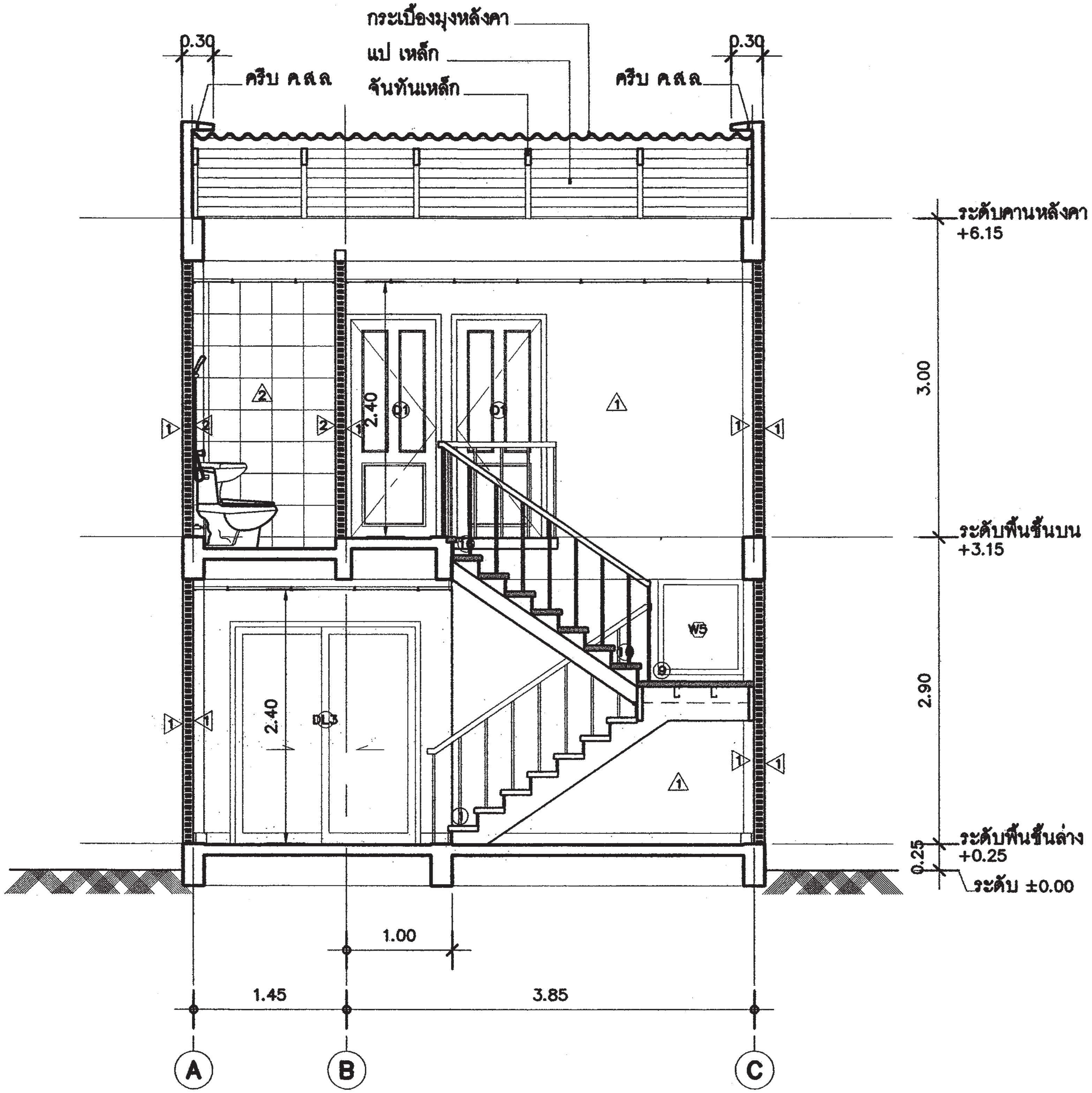

รูปตัด Ⓑ – Ⓑ
มาตราส่วน 1 : 50

สำนักการ โยธา
กรุงเทพมหานคร

โครงการ
แบบบ้านยิ้มเพื่อประชาชน ระยะที่ 3

ตามนโยบาย
ม.ร.ว. สุขุมพันธุ์ บริพัตร
ผู้ว่าราชการกรุงเทพมหานคร
นายจุมพล สำเภาพล
รองผู้ว่าราชการกรุงเทพมหานคร
นางนินนาท ชลิตานนท์
ปลัดกรุงเทพมหานคร

ผู้อำนวยการสำนักการโยธา

รองผู้อำนวยการสำนักการโยธา
นายทวิศักดิ์ เลิศประพันธ์
ผู้อำนวยการสำนักงานออกแบบ
นายวัชรินทร์ บรรพต
หัวหน้ากลุ่มงานสถาปัตยกรรม
นายสินธุ์ชัย บุญบึกษ์
หัวหน้ากลุ่มงานวิศวกรรมอาคาร
นายธริยะ เมฆะกูล

สถาปนิก
นายปริสิท มีมาก ส.สถ.2415
วิศวกรโครงสร้าง
นายศิชา คงศรี สย5244
วิศวกรไฟฟ้า
นายจรูญ มาสุขใจ ภฟก.2457
วิศวกรสุขาภิบาล
นายจิระสิทธิ์ ทิมสถิตย์ สย8489
วิศวกรเครื่องกล

นายช่างเขียนแบบ
นายอภิวัฒน์ ฉัตราภรณ์

แบบ บ้านพักอาศัย 2 ชั้น
แบบที่ 031
ชื่อบ้าน ศรียิ้มปวาย

เจ้าของ

สถานที่

แบบแสดง
รูปตัด Ⓑ-Ⓑ

วันที่ :	เลขที่	รวม
30 พฤษภาคม 2557	A-12	19

แผ่นที่	รวมแผ่น
12	32

FILE :

รายการแก้ไขแบบ

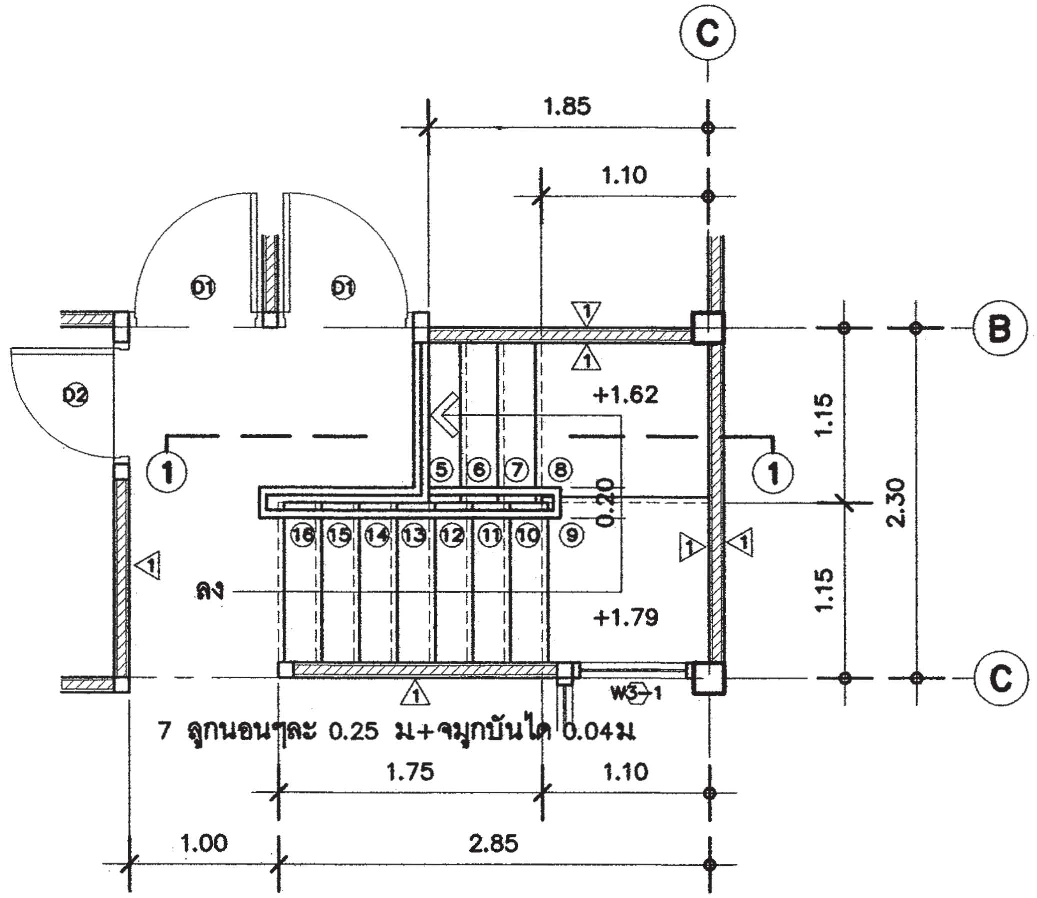

แบบขยายบันได (ชั้นบน)
มาตราส่วน 1 : 50

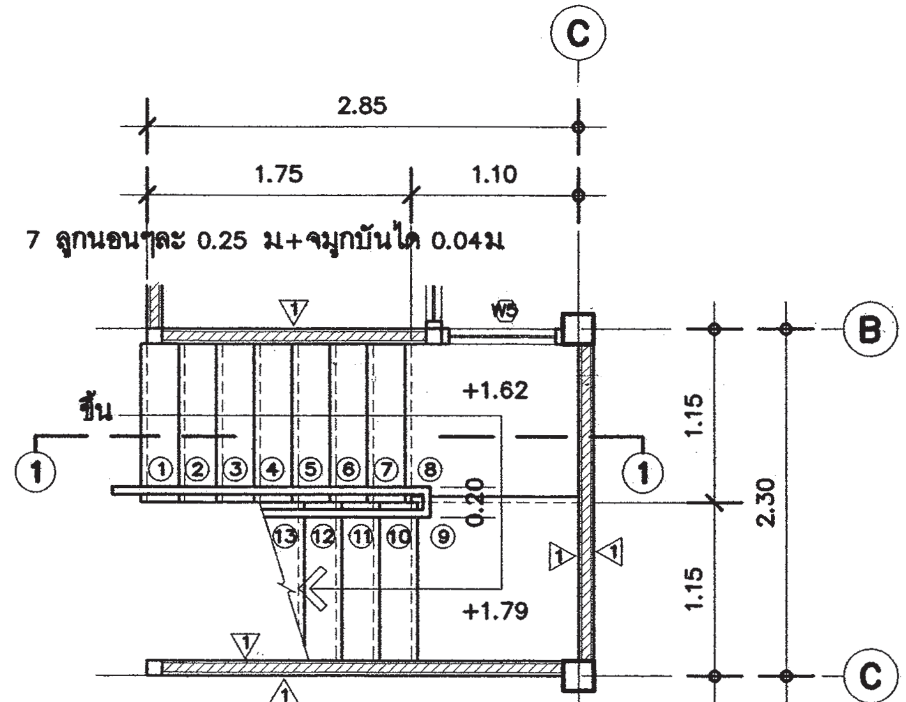

แบบขยายบันได (ชั้นล่าง)
มาตราส่วน 1 : 50

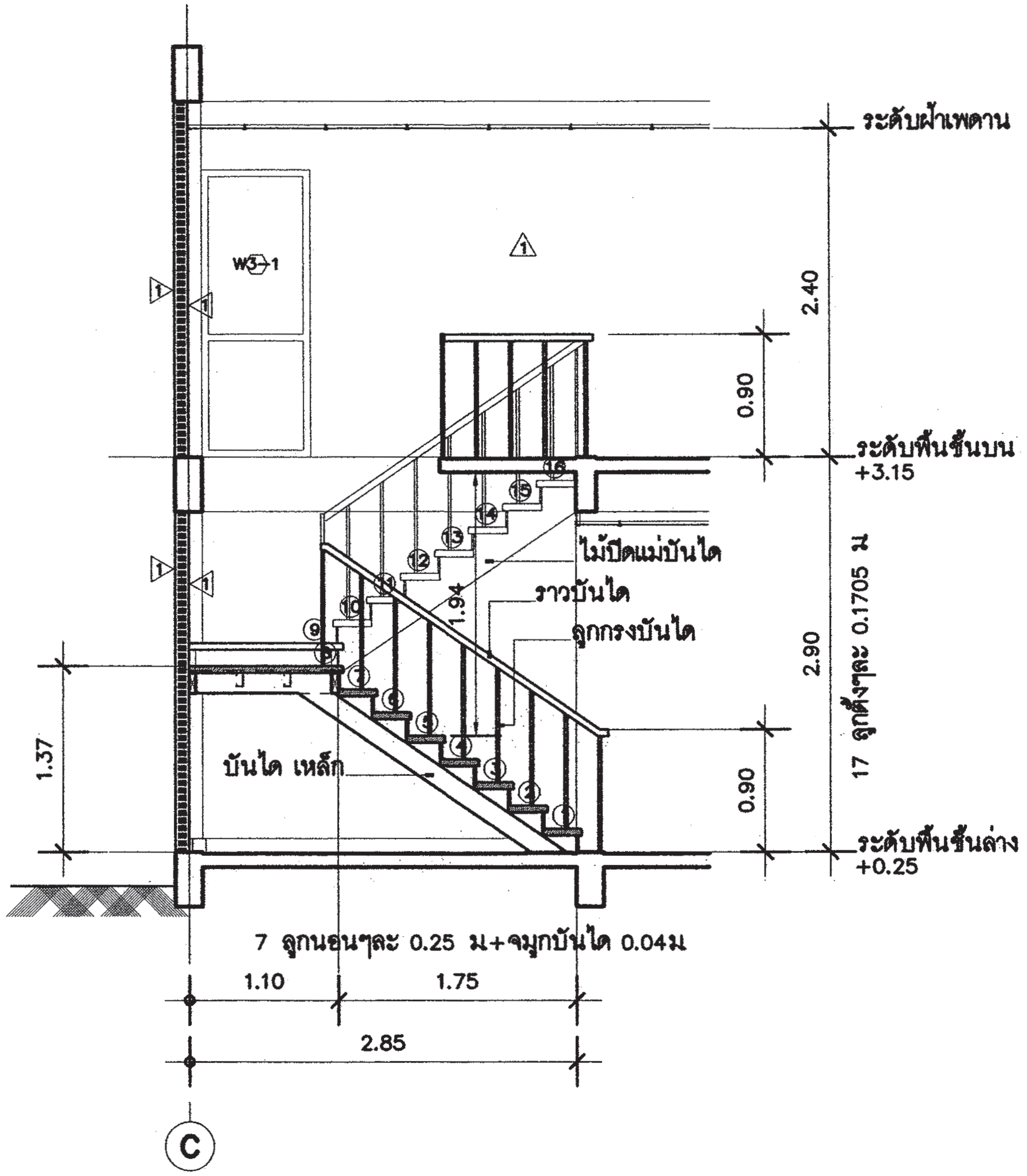

รูปตัดบันได ①–①
มาตราส่วน 1 : 50

สำนักการ โยธา
กรุงเทพมหานคร

โครงการ
แบบบ้านยิ้มเพื่อประชาชน ระยะที่ 3

ตามนโยบาย
ม.ร.ว. สุขุมพันธุ์ บริพัตร
ผู้ว่าราชการกรุงเทพมหานคร
นายจุมพล สำเภาพล
รองผู้ว่าราชการกรุงเทพมหานคร
นางนินนาท ชลิตานนท์
ปลัดกรุงเทพมหานคร

ผู้อำนวยการสำนักการโยธา
รองผู้อำนวยการสำนักการโยธา
นายทวีศักดิ์ เลิศประพันธ์
ผู้อำนวยการสำนักงานออกแบบ
นายวัชรินทร์ บรรพต
หัวหน้ากลุ่มงานสถาปัตยกรรม
นายสินธุ์ชัย บุญปีกษ์
หัวหน้ากลุ่มงานวิศวกรรมอาคาร
นายอริยะ เมฆะกูล

สถาปนิก
นายปรีดิท มิมาก ส.สถ.2415
วิศวกร โครงสร้าง
นายศิชา คงศรี สย.5244
วิศวกรไฟฟ้า
นายจรูญ มาสุรใจ ภฟก.2457
วิศวกรสุขาภิบาล
นายจีระสิทธิ์ ทิมสถิตย์ สย.8489
วิศวกรเครื่องกล
นายช่างเขียนแบบ
นายอภิวัฒน์ จัตราภรณ์

แบบ บ้านพักอาศัย 2 ชั้น
แบบที่ 031
ชื่อบ้าน ศรียิ้มปวาย

เจ้าของ

สถานที่

แบบแสดง
แบบขยายบันได

วันที่ :	เลขที่	รวม
30 พฤษภาคม 2557	A-13	19

แผ่นที่	รวมแผ่น
13	32

FILE :

รายการแก้ไขแบบ

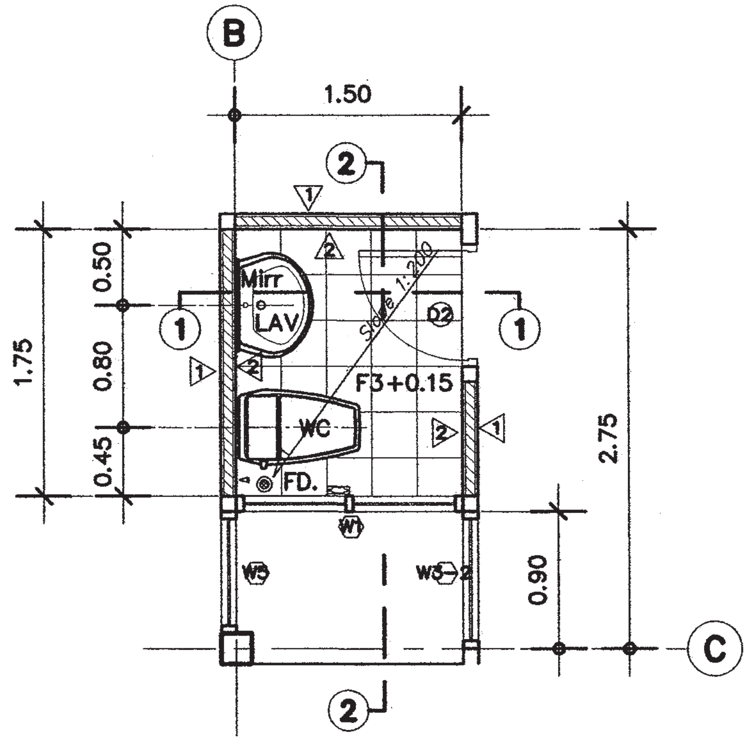

แบบขยายห้องน้ำ ①

มาตราส่วน 1 : 50

รายการประกอบแบบสุขภัณฑ์

รหัส	รายการ
LAV.	อ่างล้างหน้า ชนิดวางบนเคาน์เตอร์ พร้อมอุปกรณ์ ครบชุด
	และ ก๊อกน้ำแบบเซรามิควาล์ว
Mirr	กระจกเงาอย่างดี
WC	โถสุขภัณฑ์ชนิดนั่งราบ แบบฟลัชวาล์ว อุปกรณ์ครบชุด
	และ สายชำระ
WP	ที่ใส่กระดาษชำระแบบฝังในผนัง
SH	ฝักบัวสายอ่อน หรือ สายแข็ง
SOAP	ที่ใส่สะบู่ แบบฝังในผนัง
TOW	ราวแขวนผ้าสแตนเลส ขนาด 8"
1	รูระบายน้ำพื้น แบบมีฝาตะแกรงดักผง และ กลิ่น
หมายเหตุ :	สี และ รุ่น กำหนดภายหลัง

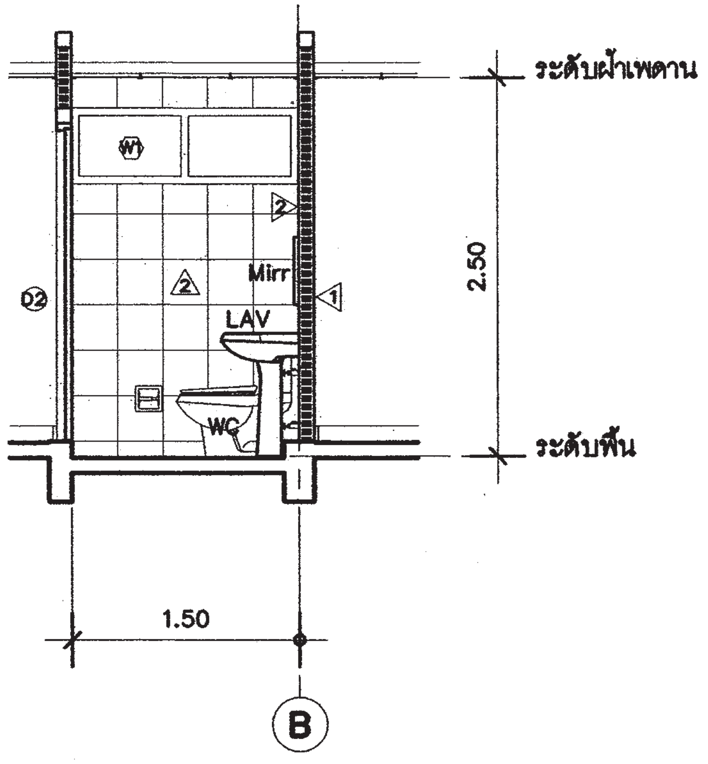

รูปตัด ① ห้องน้ำ①

มาตราส่วน 1 : 50

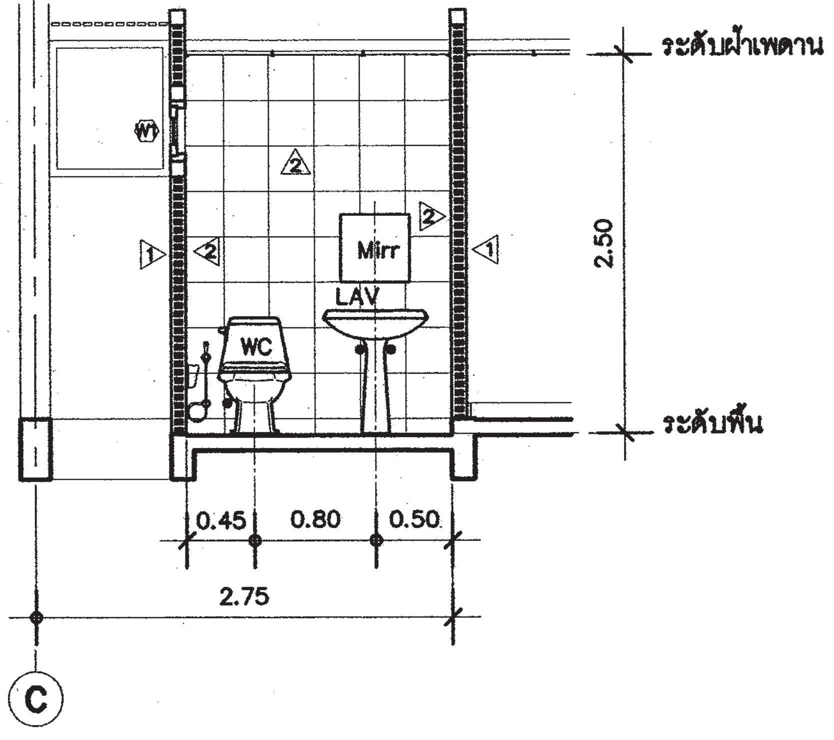

รูปตัด ② ห้องน้ำ ①

มาตราส่วน 1 : 50

สำนักการ โยธา
กรุงเทพมหานคร

โครงการ
แบบบ้านยิ้มเพื่อประชาชน ระยะที่ 3

ตามนโยบาย
ม.ร.ว. สุขุมพันธุ์ บริพัตร
ผู้ว่าราชการกรุงเทพมหานคร
นายจุมพล สำเภาพล
รองผู้ว่าราชการกรุงเทพมหานคร
นางนินนาท ชลิตานนท์
ปลัดกรุงเทพมหานคร

ผู้อำนวยการสำนักการโยธา

รองผู้อำนวยการสำนักการโยธา
นายทวีศักดิ์ เลิศประพันธ์

ผู้อำนวยการสำนักงานออกแบบ
นายวัชรินทร์ บรรพต

หัวหน้ากลุ่มงานสถาปัตยกรรม
นายสินธุ์ชัย บุญปักษ์

หัวหน้ากลุ่มงานวิศวกรรมอาคาร
นายอริยะ เมฆะกูล

สถาปนิก
นายปริสิท มิมาก ส.สถ.2415

วิศวกรโครงสร้าง
นายศิรา คงศรี สย.5244

วิศวกรไฟฟ้า
นายจรูญ มาสุขใจ ภฟก.2457

วิศวกรสุขาภิบาล
นายจิระสิทธิ์ ทิมสถิตย์ สย.8489

วิศวกรเครื่องกล

นายช่างเขียนแบบ
นายอภิวัฒน์ ฉัตราภรณ์

แบบ บ้านพักอาศัย 2 ชั้น
แบบที่ 031
ชื่อบ้าน ศรียัมปวาย

เจ้าของ

สถานที่

แบบแสดง
แบบขยายห้องน้ำ ①

วันที่ :	เลขที่	รวม
30 พฤษภาคม 2557	A-14	19

แผ่นที่	รวมแผ่น
14	32

FILE :

รายการแก้ไขแบบ

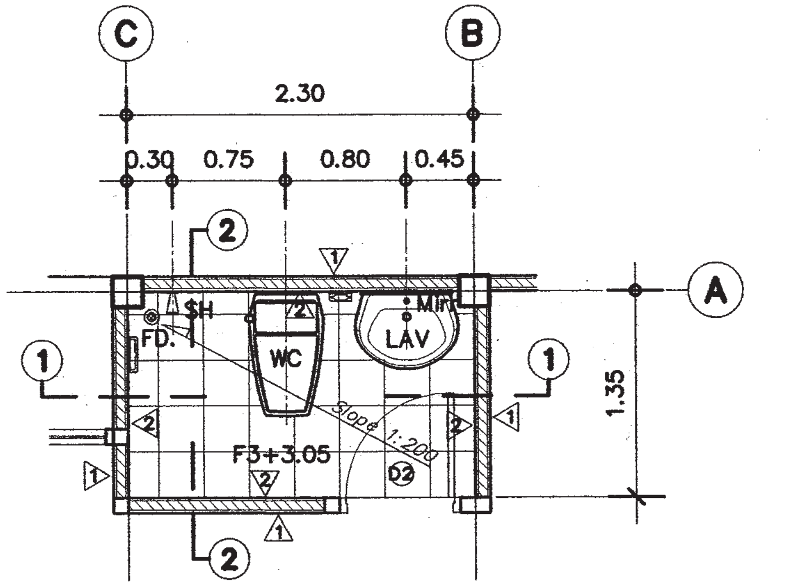

แบบขยายห้องน้ำ ②
มาตราส่วน 1 : 50

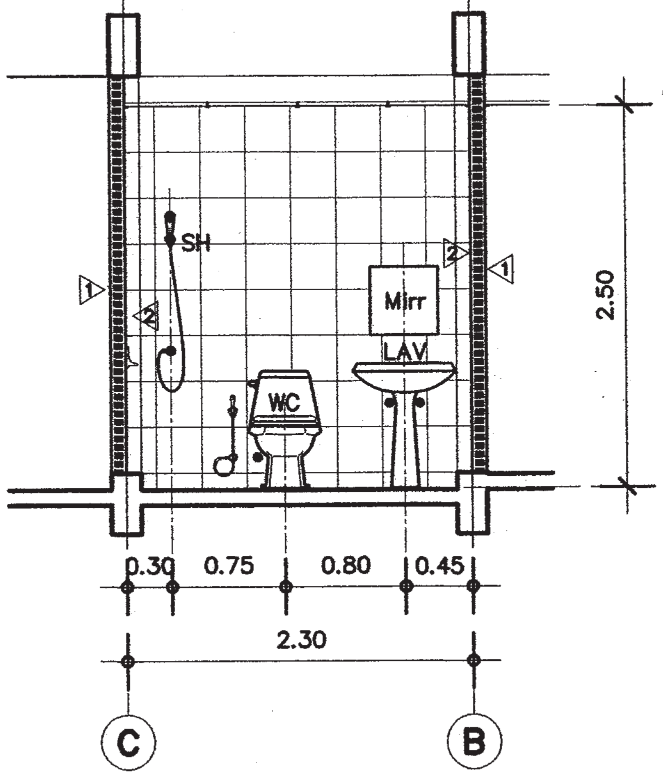

รูปตัด ① ห้องน้ำ②
มาตราส่วน 1 : 50

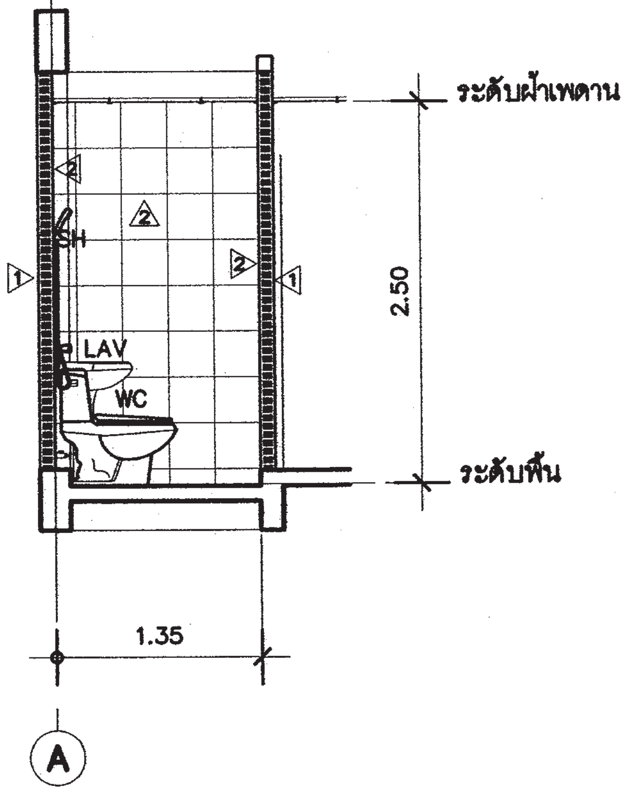

รูปตัด ② ห้องน้ำ ②
มาตราส่วน 1 : 50

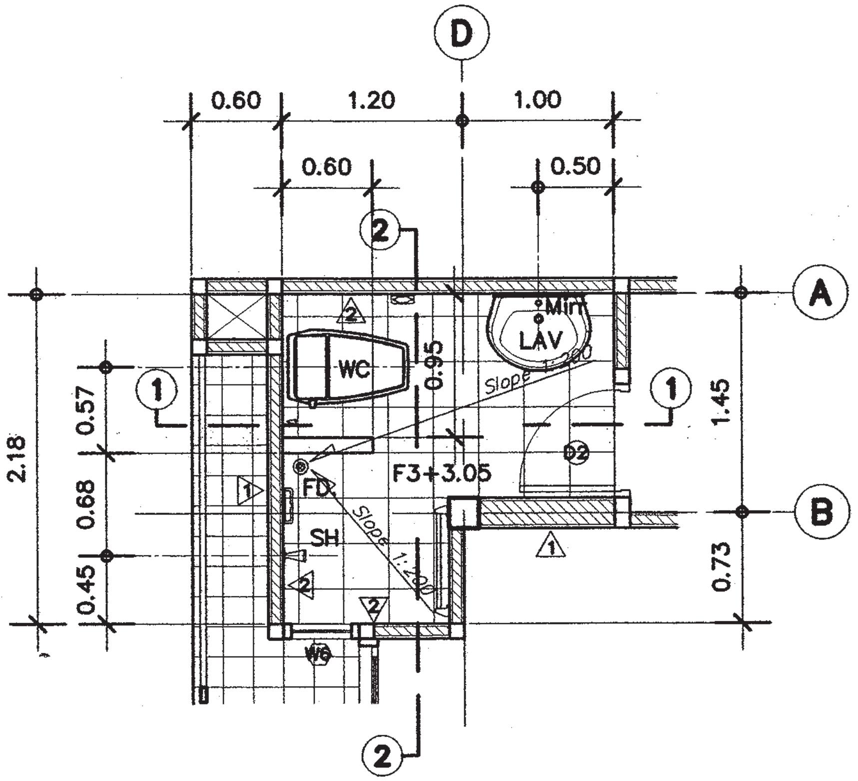

แบบขยายห้องน้ำ ③
มาตราส่วน 1 : 50

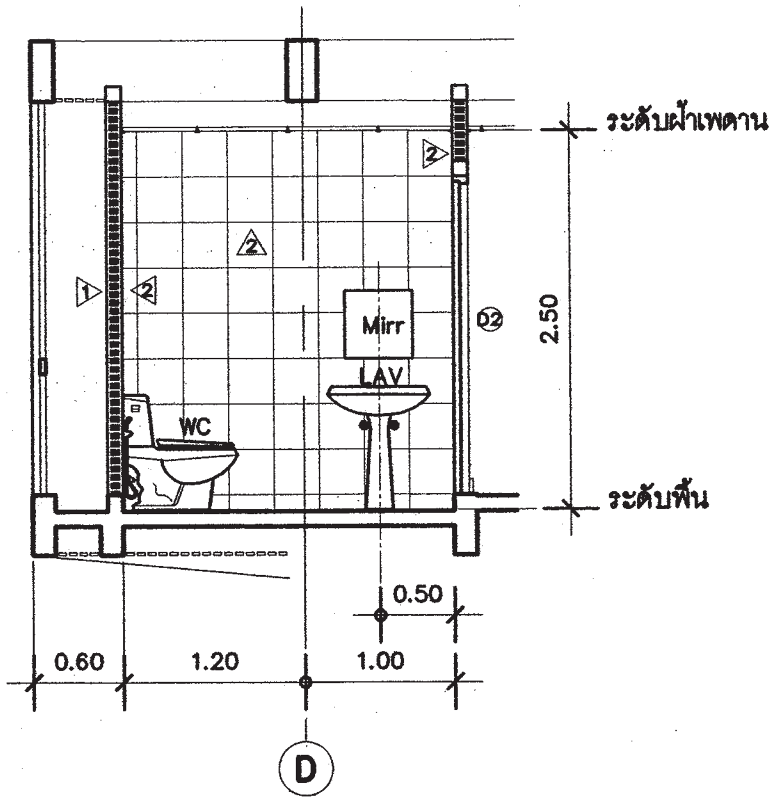

รูปตัด ① ห้องน้ำ③
มาตราส่วน 1 : 50

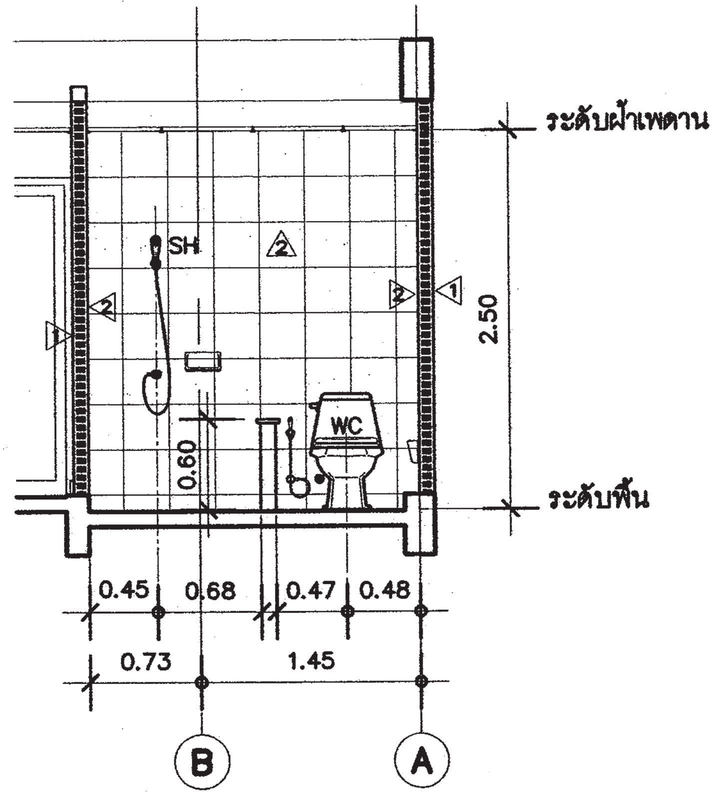

รูปตัด ② ห้องน้ำ ③
มาตราส่วน 1 : 50

สำนักการ โยธา
กรุงเทพมหานคร

โครงการ
แบบบ้านยิ้มเพื่อประชาชน ระยะที่ 3

ตามนโยบาย
ม.ร.ว. สุขุมพันธุ์ บริพัตร
ผู้ว่าราชการกรุงเทพมหานคร
นายจุมพล สำเภาพล
รองผู้ว่าราชการกรุงเทพมหานคร
นางนินนาท ชลิตานนท์
ปลัดกรุงเทพมหานคร

ผู้อำนวยการสำนักการโยธา	
รองผู้อำนวยการสำนักการโยธา	
นายทวีศักดิ์ เลิศประพันธ์	
ผู้อำนวยการสำนักงานออกแบบ	
นายวัชรินทร์ บรรพต	
หัวหน้ากลุ่มงานสถาปัตยกรรม	
นายสินธุ์ชัย บุญปักษ์	
หัวหน้ากลุ่มงานวิศวกรรมอาคาร	
นายอริยะ เมฆะกูล	

สถาปนิก	
นายปวิทิต มีมาก ส.สถ.2415	
วิศวกรโครงสร้าง	
นายคิชา คงศรี สย.5244	
วิศวกรไฟฟ้า	
นายจรูญ มาสุขใจ ภฟก.2457	
วิศวกรสุขาภิบาล	
นายจีระสิทธิ์ ทิมสถิตย์ สย.8489	
วิศวกรเครื่องกล	
นายช่างเขียนแบบ	
นายอภิวัฒน์ ฉัตราภรณ์	

แบบ บ้านพักอาศัย 2 ชั้น
แบบที่ 031
ชื่อบ้าน ศรียิ้มปวาย

เจ้าของ

สถานที่

แบบแสดง
แบบขยายห้องน้ำ ②
แบบขยายห้องน้ำ ③

วันที่ :	เลขที่	รวม
30 พฤษภาคม 2557	A-15	19

แผ่นที่	รวมแผ่น
15	32

FILE :

รายการแก้ไขแบบ

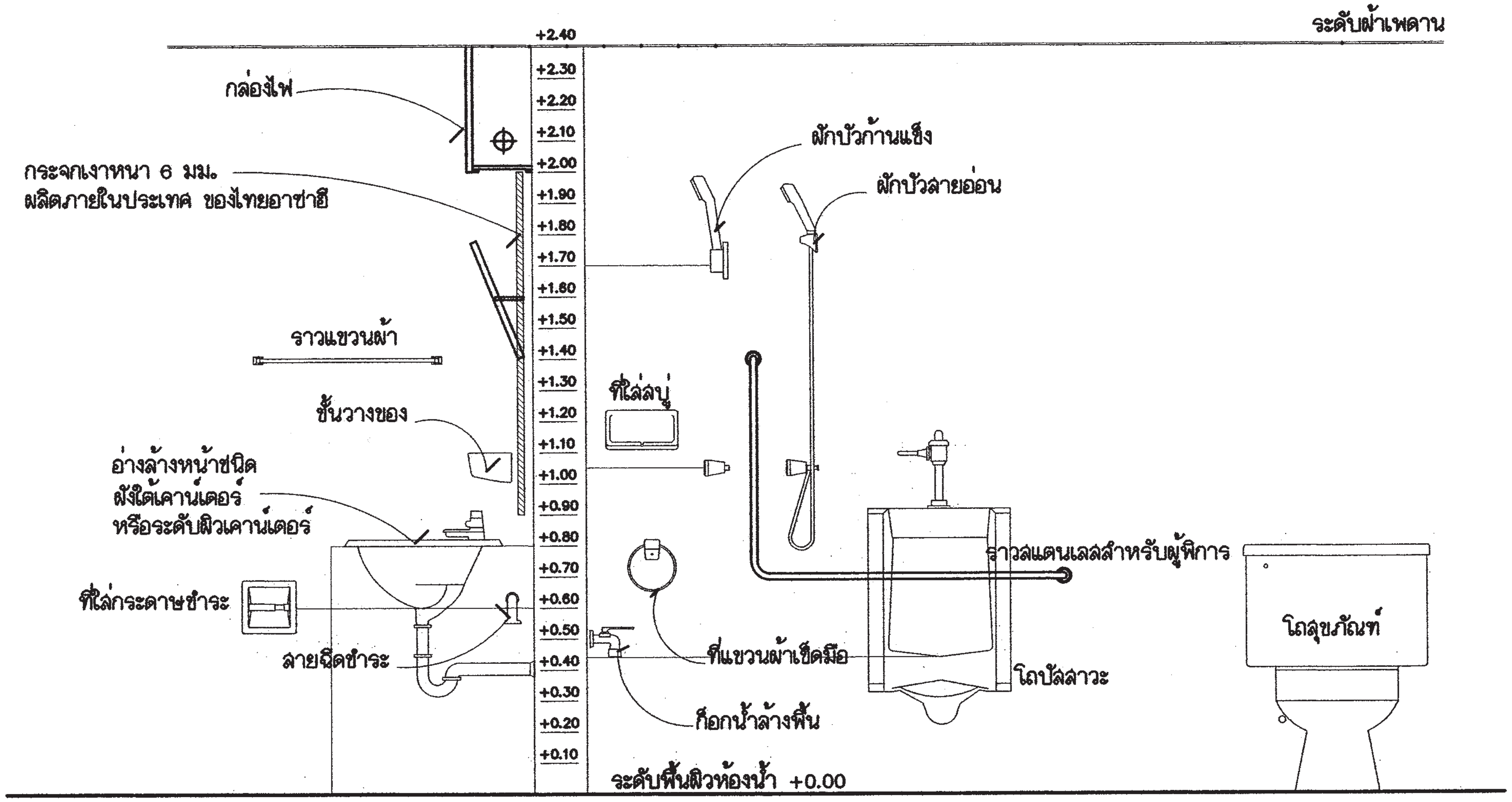

แสดงมาตรฐานการติดตั้งสุขภัณฑ์ และ อุปกรณ์ประกอบห้องน้ำ

สำนักการ โยธา
กรุงเทพมหานคร

โครงการ
แบบบ้านยิ้มเพื่อประชาชน ระยะที่ 3

ตามนโยบาย
ม.ร.ว. สุขุมพันธุ์ บริพัตร
ผู้ว่าราชการกรุงเทพมหานคร
นายจุมพล สำเภาพล
รองผู้ว่าราชการกรุงเทพมหานคร
นางนินนาท ชลิตานนท์
ปลัดกรุงเทพมหานคร

ผู้อำนวยการสำนักการโยธา

รองผู้อำนวยการสำนักการโยธา
นายทวีศักดิ์ เลิศประพันธ์
ผู้อำนวยการสำนักงานออกแบบ
นายวัชรินทร์ บรรพต
หัวหน้ากลุ่มงานสถาปัตยกรรม
นายสินธุ์ชัย บุญปักษ์
หัวหน้ากลุ่มงานวิศวกรรมอาคาร
นายอริยะ เมฆะกูล

สถาปนิก
นายปริศิท มีมาก ส.สถ.2415
วิศวกรโครงสร้าง
นายดิชา คงศรี สย.5244
วิศวกรไฟฟ้า
นายจรูญ มาสุขใจ ภฟก.2457
วิศวกรสุขาภิบาล
นายจีระสิทธิ์ ทิมสนิทย์ สย.8489
วิศวกรเครื่องกล

นายช่างเขียนแบบ
นายอภิวัฒน์ ฉัตรนภรณ์

แบบ บ้านพักอาศัย 2 ชั้น
แบบที่ 031
ชื่อบ้าน ศรียืนปวาย

เจ้าของ

สถานที่

แบบแสดง
มาตรฐาน
การติดตั้งสุขภัณฑ์

วันที่ :	เลขที่	รวม
30 พฤษภาคม 2557	A-16	19

แผ่นที่	รวมแผ่น
16	32

FILE :

รายการแก้ไขแบบ

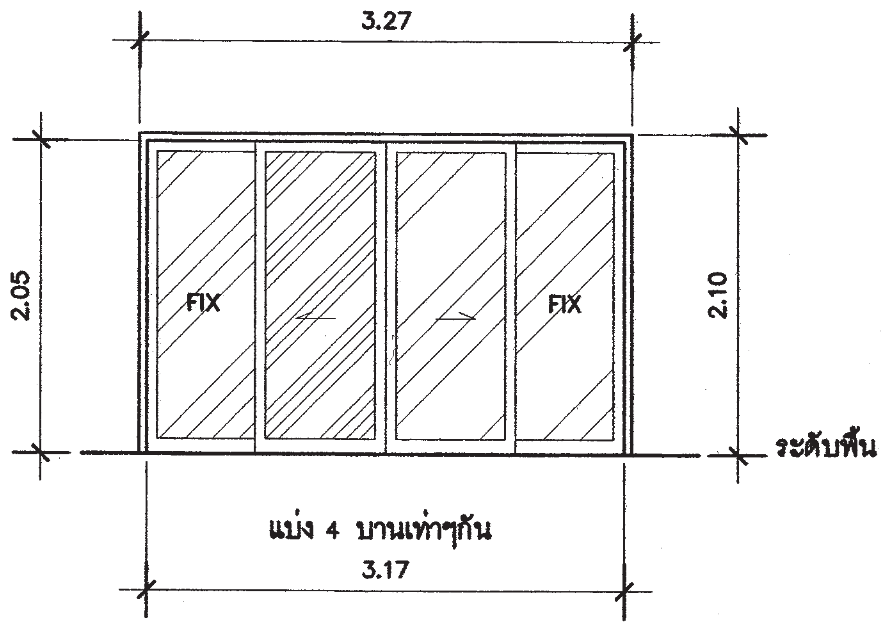

(DL1) ประตูบานเลื่อน คู่

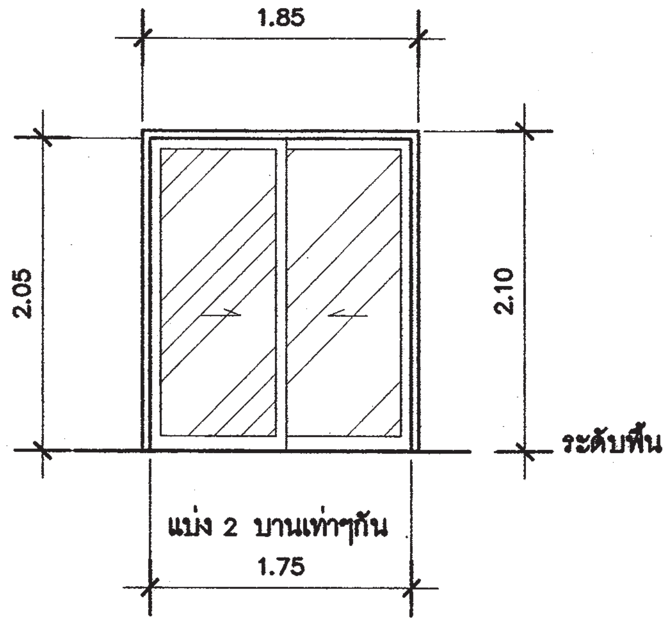

(DL2) ประตูบานเลื่อน สลับ

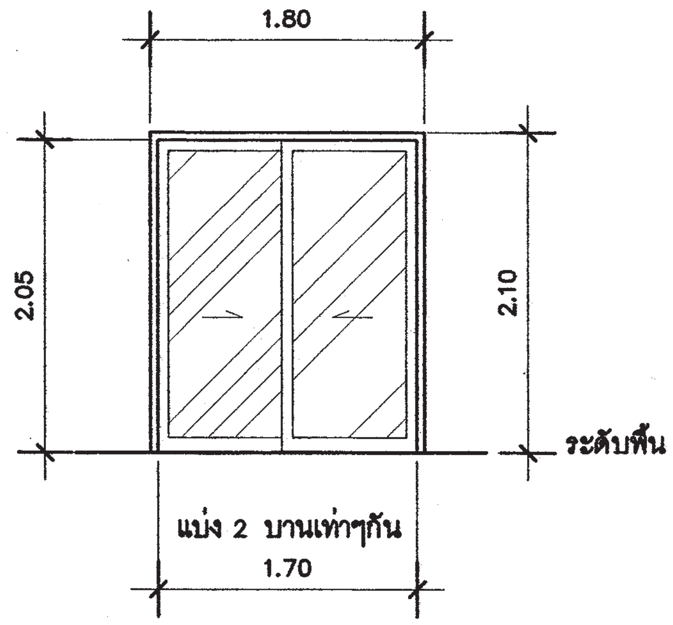

(DL3) ประตูบานเลื่อน สลับ

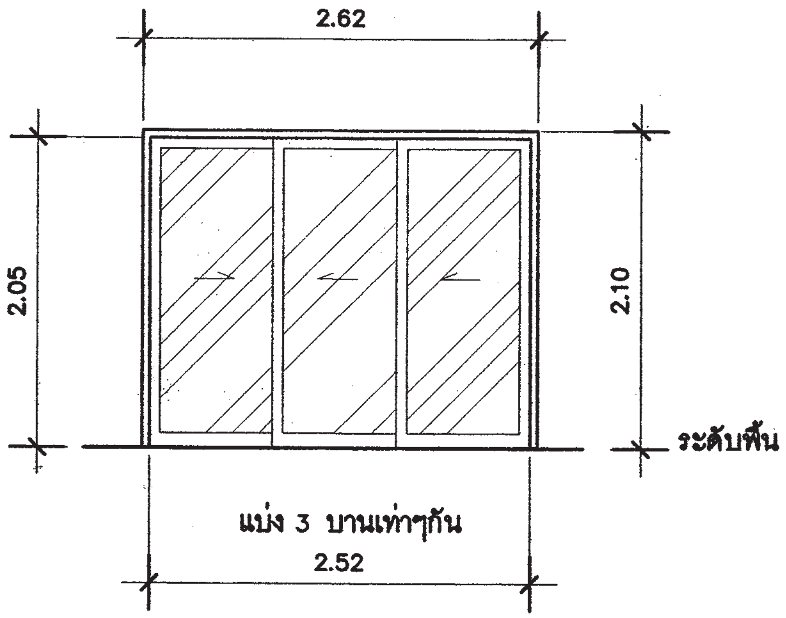

(DL4) ประตูบานเลื่อน สลับ

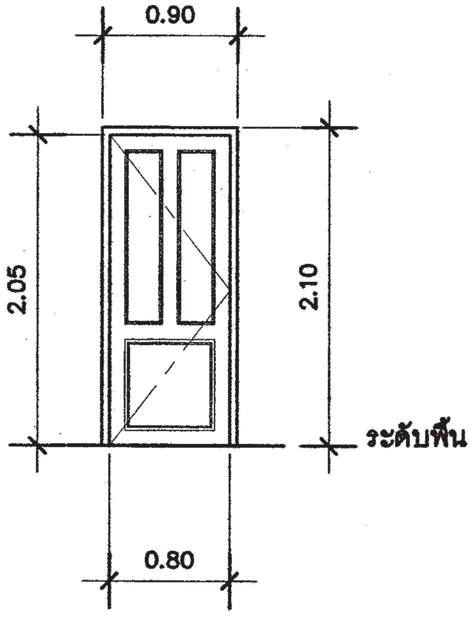

(D1) ประตูบานเปิด เดี่ยว

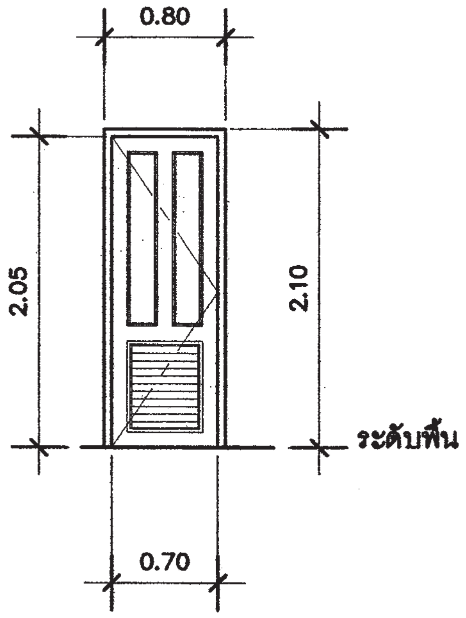

(D2) ประตูบานเปิด เดี่ยว

สำนักการ โยธา
กรุงเทพมหานคร

โครงการ
แบบบ้านยิ้มเพื่อประชาชน ระยะที่ 3

ตามนโยบาย
ม.ร.ว. สุขุมพันธุ์ บริพัตร
ผู้ว่าราชการกรุงเทพมหานคร
นายจุมพล สำเภาพล
รองผู้ว่าราชการกรุงเทพมหานคร
นางนินนาท ชลิตานนท์
ปลัดกรุงเทพมหานคร

ผู้อำนวยการสำนักการโยธา

รองผู้อำนวยการสำนักการโยธา
นายทวีศักดิ์ เลิศประพันธ์
ผู้อำนวยการสำนักงานออกแบบ
นายวัชรินทร์ บรรพต
หัวหน้ากลุ่มงานสถาปัตยกรรม
นายสินธุ์ชัย บุญปักษ์
หัวหน้ากลุ่มงานวิศวกรรมอาคาร
นายอริยะ เมฆะกูล

สถาปนิก
นายปริศิต มีมาก ส.สถ.2415
วิศวกรโครงสร้าง
นายศิชา คงศรี สย.5244
วิศวกรไฟฟ้า
นายจรูญ มาสุขใจ ภฟก.2457
วิศวกรสุขาภิบาล
นายจีระสิทธิ์ ทิมสถิตย์ สย.8489
วิศวกรเครื่องกล

นายช่างเขียนแบบ
นายอภิวัฒน์ จัตราภรณ์

แบบ บ้านพักอาศัย 2 ชั้น
แบบที่ 031
ชื่อบ้าน ศรียิ้มปวาย

เจ้าของ

สถานที่

แบบแสดง
แบบขยายประตู

วันที่ :	เลขที่	รวม
30 พฤษภาคม 2557	A-17	19

แผ่นที่	รวมแผ่น
17	32

FILE :

รายการแก้ไขแบบ

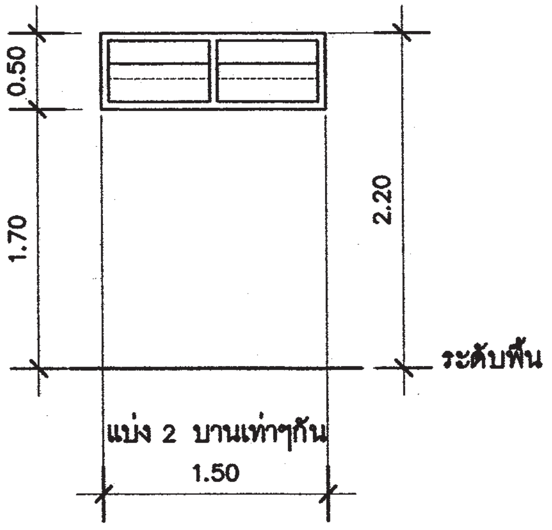

W1 หน้าต่างบานเกล็ดสลับ

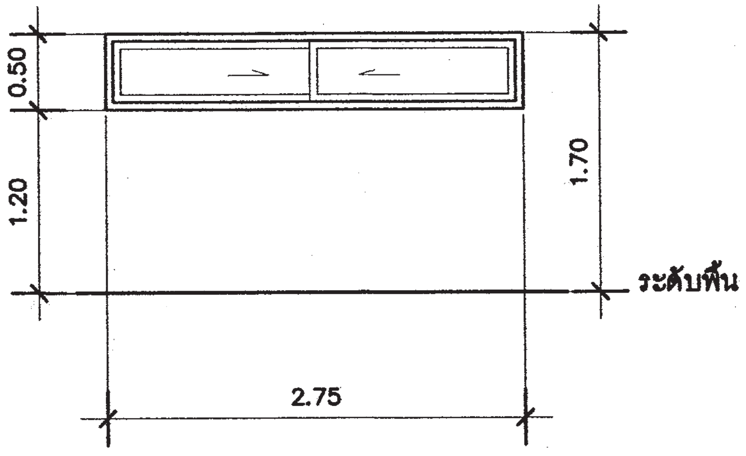

W2 หน้าต่างบานเลื่อน สลับ

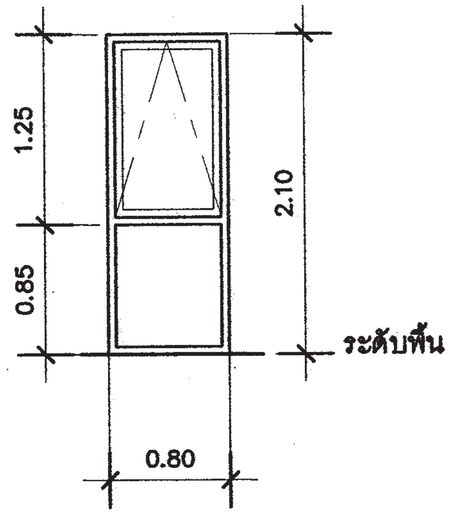

W3 หน้าต่างบานกระทุ้ง

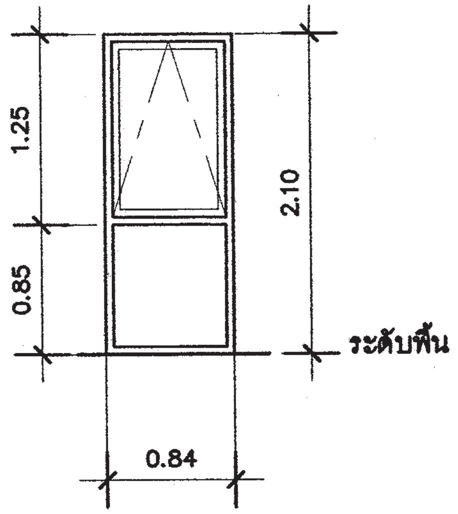

W3-1 หน้าต่างบานกระทุ้ง

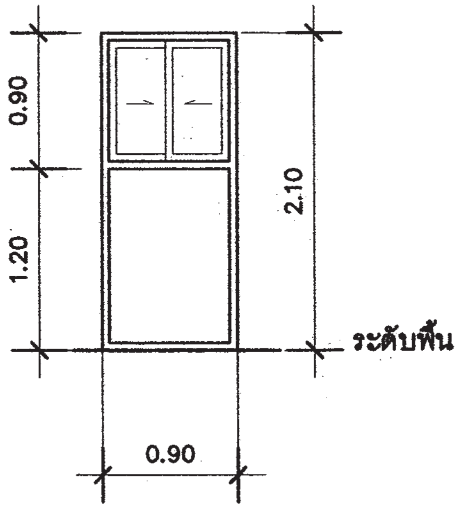

W3-2 หน้าต่างบานเลื่อน สลับ

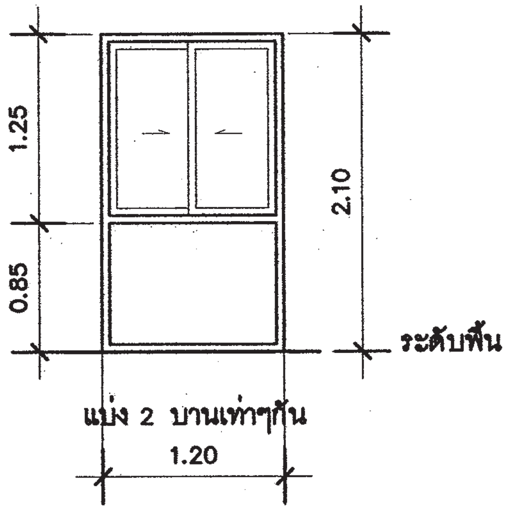

W4 หน้าต่างบานเลื่อน สลับ

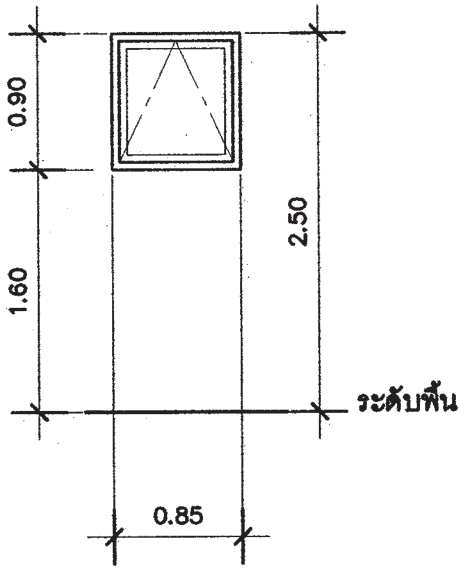

W5 หน้าต่างบานกระทุ้ง

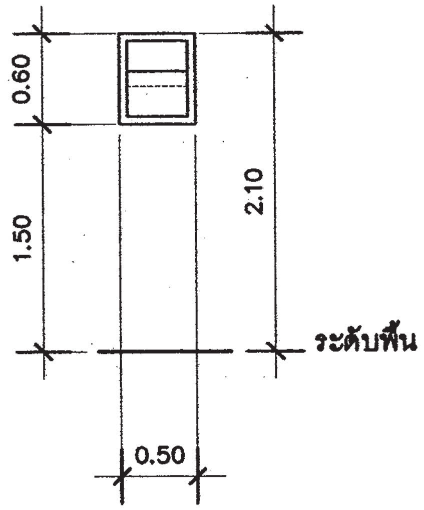

W6 หน้าต่างบานเกล็ดสลับ

สำนักการ โยธา
กรุงเทพมหานคร

โครงการ
แบบบ้านยิ้มเพื่อประชาชน ระยะที่ 3

ตามนโยบาย
ม.ร.ว. สุขุมพันธุ์ บริพัตร
ผู้ว่าราชการกรุงเทพมหานคร
นายจุมพล สำเภาพล
รองผู้ว่าราชการกรุงเทพมหานคร
นางนินนาท ชลิตานนท์
ปลัดกรุงเทพมหานคร

ผู้อำนวยการสำนักการโยธา	
รองผู้อำนวยการสำนักการโยธา	
นายทวีศักดิ์ เลิศประพันธ์	
ผู้อำนวยการสำนักงานออกแบบ	
นายวัชรินทร์ บรรพต	
หัวหน้ากลุ่มงานสถาปัตยกรรม	
นายสินธุ์ชัย บุญปักษ์	
หัวหน้ากลุ่มงานวิศวกรรมอาคาร	
นายอริยะ เมฆะกูล	
สถาปนิก	
นายปริศิท มีมาก ส.สถ2415	
วิศวกรโครงสร้าง	
นายศิรา คงศรี สย5244	
วิศวกรไฟฟ้า	
นายจรูญ มาสุขใจ ภฟก2457	
วิศวกรสุขาภิบาล	
นายจีระสิทธิ์ ทิมสถิตย์ สย8489	
วิศวกรเครื่องกล	
นายช่างเขียนแบบ	
นายอภิวัฒน์ ฉัตราภรณ์	

แบบ บ้านพักอาศัย 2 ชั้น
แบบที่ 031
ชื่อบ้าน ศรีอัมปวาย

เจ้าของ

สถานที่

แบบแสดง
แบบขยายหน้าต่าง

วันที่ :	แผ่นที่	รวม
30 พฤษภาคม 2557	A-18	19

แผ่นที่	รวมแผ่น
18	32

FILE :

รายการแก้ไขแบบ

รายการประกอบแบบประตู

ประตู	ลักษณะบาน	บาน		วงกบ	อุปกรณ์	หมายเหตุ
		กรอบบาน	ลูกฟัก			
DL1 DL2	บานเลื่อนคู่ บานเลื่อนสลับ	อลูมิเนียม 517 เคลือบสี เพาเดอร์ สีเลือกภายหลัง	กระจกลามิเนต เคลือบสี สีเลือกภายหลัง ความหนาไม่น้อยกว่า 6.38 มม	อลูมิเนียม 517 เคลือบสี เพาเดอร์ สีเลือกภายหลัง	มือจับฝังในบานสแตนเลส กุญแจบานเลื่อนคอม้า สามารถเปิดจากภายนอกได้ ลูกล้อไนล่อน	อุปกรณ์ ครบชุดตามผลิตภัณฑ์ ของผู้ผลิต
DL3 DL4	บานเลื่อนสลับ บานเลื่อนสลับ	อลูมิเนียม 517 เคลือบสี เพาเดอร์ สีเลือกภายหลัง	กระจกลามิเนต เคลือบสี สีเลือกภายหลัง ความหนาไม่น้อยกว่า 6.38 มม	อลูมิเนียม 517 เคลือบสี เพาเดอร์ สีเลือกภายหลัง	มือจับฝังในบานสแตนเลส กุญแจบานเลื่อนคอม้า สามารถเปิดจากภายนอกได้ ลูกล้อไนล่อน	อุปกรณ์ ครบชุดตามผลิตภัณฑ์ ของผู้ผลิต
D1	บานเปิดเดียว	ไม้สัก	ไม้สัก	ไม้เนื้อแข็ง 2"x 4" ทาสีน้ำมัน	กุญแจลูกบิด ชนิดล็อกจากภายใน ไขจากภายนอก บานพับสแตนเลส 4"x 3" หนา 2.5 มม แหวนลูกปืน บานละ 4 จุด	
D2	บานเปิดเดียว	ไม้เนื้อแข็ง	เกล็ดไม้ระบายอากาศ ทำสีพ่นเคลือบแข็ง สีเลือกภายหลัง	ไม้เนื้อแข็ง 2"x 4" ทาสีน้ำมัน	กุญแจลูกบิด ชนิดล็อกจากภายใน ไขจากภายนอก (ห้องน้ำ) บานพับสแตนเลส 4"x 3" หนา 2.5 มม แหวนลูกปืน บานละ 4 จุด	

รายการประกอบแบบหน้าต่าง

หน้าต่าง	ลักษณะบาน	บาน		วงกบ	อุปกรณ์	หมายเหตุ
		กรอบบาน	ลูกฟัก			
W1	กระจกเกล็ดสลับ ติดตาย	—	กระจกฝ้า ลามิเนต สีเลือกภายหลัง ความหนาไม่น้อยกว่า 6.38 มม	ไม้เนื้อแข็ง 2"x 4" ทาสีน้ำมัน	—	
W2	บานเลื่อนสลับ	อลูมิเนียม 517 เคลือบสี เพาเดอร์ สีเลือกภายหลัง	กระจกลามิเนต เคลือบสี สีเลือกภายหลัง ความหนาไม่น้อยกว่า 6.38 มม	อลูมิเนียม 517 เคลือบสี เพาเดอร์ สีเลือกภายหลัง	มือจับฝังในบานสแตนเลส กุญแจบานเลื่อนคอม้า พร้อมกลอนล็อก ลูกล้อไนล่อน	อุปกรณ์ ครบชุดตามผลิตภัณฑ์ ของผู้ผลิต
W3 , W3–1	บานกระทุ้ง และ บานกระจกติดตาย	อลูมิเนียม 517 เคลือบสี เพาเดอร์ สีเลือกภายหลัง	กระจกลามิเนต เคลือบสี สีเลือกภายหลัง ความหนาไม่น้อยกว่า 6.38 มม	อลูมิเนียม 517 เคลือบสี เพาเดอร์ สีเลือกภายหลัง	มือจับสแตนเลส บานพับสำหรับบานกระทุ้งสแตนเลส	อุปกรณ์ ครบชุดตามผลิตภัณฑ์ ของผู้ผลิต
W3–2, W4	บานเลื่อนสลับ และ บานกระจกติดตาย	อลูมิเนียม 517 เคลือบสี เพาเดอร์ สีเลือกภายหลัง	กระจกลามิเนต เคลือบสี สีเลือกภายหลัง ความหนาไม่น้อยกว่า 6.38 มม	อลูมิเนียม 517 เคลือบสี เพาเดอร์ สีเลือกภายหลัง	มือจับฝังในบานสแตนเลส กุญแจบานเลื่อนคอม้า พร้อมกลอนล็อก ลูกล้อไนล่อน	อุปกรณ์ ครบชุดตามผลิตภัณฑ์ ของผู้ผลิต
W5	บานกระทุ้ง	อลูมิเนียม 517 เคลือบสี เพาเดอร์ สีเลือกภายหลัง	กระจกลามิเนต เคลือบสี สีเลือกภายหลัง ความหนาไม่น้อยกว่า 6.38 มม	อลูมิเนียม 517 เคลือบสี เพาเดอร์ สีเลือกภายหลัง	มือจับสแตนเลส บานพับสำหรับบานกระทุ้งสแตนเลส	อุปกรณ์ ครบชุดตามผลิตภัณฑ์ ของผู้ผลิต
W6	กระจกเกล็ดสลับ ติดตาย	—	กระจกฝ้า ลามิเนต สีเลือกภายหลัง ความหนาไม่น้อยกว่า 6.38 มม	ไม้เนื้อแข็ง 2"x 4" ทาสีน้ำมัน	—	

สำนักการ โยธา
กรุงเทพมหานคร

โครงการ
แบบบ้านยิ้มเพื่อประชาชน ระยะที่ 3

ตามนโยบาย
ม.ร.ว. สุขุมพันธุ์ บริพัตร
ผู้ว่าราชการกรุงเทพมหานคร
นายจุมพล สำเภาพล
รองผู้ว่าราชการกรุงเทพมหานคร
นางนินนาท ชลิตานนท์
ปลัดกรุงเทพมหานคร

ผู้อำนวยการสำนักการโยธา

รองผู้อำนวยการสำนักการโยธา
นายทวิศักดิ์ เลิศประพันธ์
ผู้อำนวยการสำนักงานออกแบบ
นายวัชรินทร์ บรรพต
หัวหน้ากลุ่มงานสถาปัตยกรรม
นายสินธุ์ชัย บุญปักษ์
หัวหน้ากลุ่มงานวิศวกรรมอาคาร
นายอริยะ เมฆะกูล

สถาปนิก
นายปริสิท มิมาก ส.สถ.2415
วิศวกรโครงสร้าง
นายศิรา คงศรี สย5244
วิศวกรไฟฟ้า
นายจรูญ มาสุขใจ ภฟก2457
วิศวกรสุขาภิบาล
นายจิระสิทธิ์ ทิมสถิตย์ สย8489
วิศวกรเครื่องกล

นายช่างเขียนแบบ
นายอภิวัฒน์ จัตราภรณ์

แบบ บ้านพักอาศัย 2 ชั้น
แบบที่ 031
ชื่อบ้าน ศรียิ้มปวาย

เจ้าของ

สถานที่

แบบแสดง
รายการประกอบแบบ
ประตู-หน้าต่าง

วันที่ : 30 พฤษภาคม 2557
เลขที่ A-19
รวม 19

แผ่นที่ 19
รวมแผ่น 32

FILE :

รายการแก้ไขแบบ

รายการประกอบแบบด้านวิศวกรรมโยธา

1. ซีเมนต์

1.1 ส่วนผสมของโครงสร้างคอนกรีตเสริมเหล็กทั้งหมดต้องใช้ PORTLAND CEMENT ประเภทที่ 1 ที่มีคุณสมบัติตามมาตรฐานผลิตภัณฑ์อุตสาหกรรมเท่านั้น

1.2 ถ้าไม่ได้ระบุเป็นอย่างอื่น ต้องมีส่วนผสมของซีเมนต์ไม่น้อยกว่า325กิโลกรัมต่อคอนกรีตลูกบาศก์เมตร

2. คอนกรีต

2.1 คอนกรีตที่ใช้สำหรับงานโครงสร้างของอาคารเช่นเสาเข็ม , ฐานราก , เสา และพื้น ฯลฯ ต้องมีกำลังอัดประลัยไม่น้อยกว่า 180ksc เมื่ออายุ 28วัน โดยทดสอบจากแท่งคอนกรีตตัวอย่างรูปทรงกระบอก 150x300มม.

2.2 ADMIXTURE ที่ใช้ต้องมีคุณสมบัติตาม ASTM หรือ BS

3. งานเหล็ก

3.1 คุณสมบัติของเหล็กเสริมคอนกรีต มีดังนี้

ขนาดเหล็กเสริม mm.	ชั้นคุณภาพ	มาตรฐาน	หมายเหตุ
RB6 , RB9 DB12 ขึ้นไป	SR-24 SD-40	มอก. 20-2543 มอก. 24-2548	

3.2 เหล็กรูปพรรณ , เหล็กกลวงสำหรับก่อสร้าง

3.2.1 เหล็กรูปพรรณที่จะใช้ต้องมีคุณสมบัติตาม มอก. 1227-2539 , มอก. 1228-2549 หรือ JIS เหล็กกลวงที่ใช้ต้องมีคุณสมบัติตาม มอก. 107-2533 หรือ JIS และเหล็กรูปพรรณเชื่อมประกอบจะต้องมีคุณสมบัติตาม มอก. 1303-2538

3.2.2 เหล็กรูปพรรณทั้งหมดต้องเป็นของใหม่ ไม่เคยใช้งานมาก่อน ตรงไม่บิดเบี้ยว ไม่มีรอยตำหนิ ไม่มีสนิมกร่อน ไม่เปื้อนสี หรือน้ำมัน

3.2.3 การต่อเหล็กรูปพรรณ ถ้าไม่จำเป็นจริงๆแล้วห้ามต่อ ในกรณีที่มีการต่อเหล็ก รอยต่อของเหล็กต้องมีกำลังมากกว่าหรือเท่ากับเหล็กที่ไม่มีรอยต่อ การต่อให้ต่อจุดเดียวเท่านั้น และการต่อให้เป็นไปตามมาตรฐาน AISC

3.2.4 การประกอบการติดตั้ง ให้ดำเนินการตามมาตรฐาน AISC หรือตามมาตรฐานสำหรับอาคารเหล็กรูปพรรณของ วสท. ที่ 1015-40

3.2.5 ผู้รับจ้างจะต้องทำ ค้ำยัน ยึดโครง ให้เพียงพอเพื่อยึดโครงสร้างให้แน่นหนาอยู่ในแนวและตำแหน่งที่ต้องการ

3.2.6 องค์อาคารที่วางทาบหรือต่อเชื่อมจะต้องวางให้แนบสนิทเต็มหน้า

3.2.7 การเชื่อมต่อทั้งหมดให้ใช้วิธีเชื่อมด้วยไฟฟ้าการ (ELECTRLC ARC WELDING) โดยตลอดผิวหน้าสัมผัสการเชื่อมให้เป็นไปตามมาตรฐาน AWS ขนาดของรอยเชื่อมต้องไม่น้อยกว่าความหนาของแผ่นเหล็ก

3.2.8 ถ้าไม่ได้กำหนดให้เป็นอย่างอื่น รอยต่อระหว่างชิ้นส่วนเหล็กต่างๆ ให้ใช้วิธีเชื่อมตะเข็บตลอดแนวชน

3.2.9 ผิวหน้าที่จะทำการเชื่อม ต้องสะอาดปราศจากสะเก็ดร่อน สนิมกรัน ไขมัน สี หรือสิ่งแปลกปลอมอื่นใด

3.2.10 ลวดเชื่อมต้องมีคุณสมบัติตาม มอก. หรือ AWS หรือ AISC

3.2.11 ให้ทาด้วยสีกันสนิมไม่น้อยกว่า 2 ชั้น คุณภาพเทียบเท่า RUST O-LEAM , JOTAN , SIKKENS

4. เสาเข็ม

4.1 เสาเข็มคอนกรีตอัดแรง เป็นเสาเข็มของ MP , GPS , GEL , CPM , T-COM หรือเทียบเท่า หรือเสาเข็มเจาะ(ตามแบบแสดง)

- เสาเข็มคอนกรีตอัดแรง ขนาด ⊙ -0.15x0.15ม.
- เสาเข็มคอนกรีตอัดแรง ขนาด I -0.18x0.18ม.พื้นที่หน้าตัดไม่น้อยกว่า 253 ตร.ซม.
- เสาเข็มคอนกรีตอัดแรง ขนาด I -0.22x0.22ม.พื้นที่หน้าตัดไม่น้อยกว่า 351 ตร.ซม.
- เสาเข็มคอนกรีตอัดแรง ขนาด I -0.26x0.26ม.พื้นที่หน้าตัดไม่น้อยกว่า 455 ตร.ซม.
- เสาเข็มเจาะ ขนาด ø0.35 ม.

4.2 กำลังรับน้ำหนักบรรทุกและความยาวเสาเข็มให้พิจารณาตามแบบรายละเอียด โดยความยาวเสาเข็มที่แท้จริง ณ ตำแหน่งที่ตั้งโครงการ อาจมีการเปลี่ยนแปลง แต่ทั้งนี้ให้กำหนดและตรวจสอบอีกครั้งโดยวิศวกรผู้ควบคุมงาน โดยเสาเข็มจะต้องมีกำลังรับน้ำหนักบรรทุกได้ไม่น้อยกว่าที่กำหนดตามแบบ

5. ระบบกันซึม

5.1 รายละเอียดและคุณสมบัติ

ส่วนของอาคาร	ชนิดและผลิตภัณฑ์	ผลิตภัณฑ์คุณภาพเทียบเท่า
- หลังคา ค.ส.ล. - ห้องน้ำ	น้ำยาเคมีแบบกันซึม	BRUSHBOND ของ FOSROC LANKO 225 ของ DAVCO

6. ทั่วไปและการเตรียมงาน

6.1 รายการประกอบแบบอื่นใดที่ไม่ได้กำหนดไว้ให้ถือปฏิบัติตาม "บทกำหนดทั่วไปสำหรับการก่อสร้างอาคารคอนกรีตเสริมเหล็กของ วสท. "เป็นเกณฑ์

6.2 เนื่องจากคุณสมบัติของดินในกรุงเทพมหานคร แต่ละพื้นที่เขตมีความแตกต่างกันในด้านความสามารถในการรับน้ำหนักบรรทุกและมีระดับความลึกของชั้นทรายที่แตกต่างกัน ฉะนั้นก่อนทำการก่อสร้างเจ้าของอาคารและผู้รับจ้างต้องตรวจสอบความเหมาะสมของความยาวเสาเข็ม เพื่อให้มีค่าการรับน้ำหนักบรรทุกของเสาเข็มได้ไม่น้อยกว่าแบบที่กำหนดไว้

6.3 หากมีอุปสรรคในการเข้าพื้นที่ก่อสร้าง อันจะทำให้เกิดผลกระทบความเดือดร้อนรำคาญ และเกิดความเสียหายจากการใช้เสาเข็มตอกกับอาคารข้างเคียง ให้สามารถใช้เสาเข็มเจาะเทียบเคียงความสามารถในการรับน้ำหนักบรรทุกได้

สำนักการ โยธา
กรุงเทพมหานคร

โครงการ
แบบบ้านยิ้มเพื่อประชาชน ระยะที่ 3

ตามนโยบาย
ม.ร.ว. สุขุมพันธุ์ บริพัตร
ผู้ว่าราชการกรุงเทพมหานคร
นายจุมพล สำเภาพล
รองผู้ว่าราชการกรุงเทพมหานคร
นางนินนาท ชลิตานนท์
ปลัดกรุงเทพมหานคร

ผู้อำนวยการสำนักการโยธา
รองผู้อำนวยการสำนักการโยธา
นายทวีศักดิ์ เลิศประพันธ์
ผู้อำนวยการสำนักงานออกแบบ
นายวัชรินทร์ บรรพต
หัวหน้ากลุ่มงานสถาปัตยกรรม
นายสินธุ์ชัย บุญปักษ์
หัวหน้ากลุ่มงานวิศวกรรมอาคาร
นายธรียะ เมฆะกูล

สถาปนิก
นายปรีดิท มีนาก ส.สถ.2415
วิศวกรโครงสร้าง
นายศิรา คงศรี สย.5244
วิศวกรไฟฟ้า
นายจรูญ มาสุขใจ ภฟก.2457
วิศวกรสุขาภิบาล
นายจีระสิทธิ์ ทิมสถิตย์ สย.8469
วิศวกรเครื่องกล

นายช่างเขียนแบบ
นายอิดิ สตะเวที

แบบ บ้านพักอาศัย 2 ชั้น
แบบที่ 031
ชื่อบ้าน ศรียัมปวาย
เจ้าของ
สถานที่

แบบแสดง
รายการประกอบแบบโครงสร้าง

วันที่ :	เลขที่	รวม
30 พฤษภาคม 2557	S-01	6
วันที่		

แผ่นที่	รวมแผ่น
20	32

FILE :

รายการแก้ไขแบบ

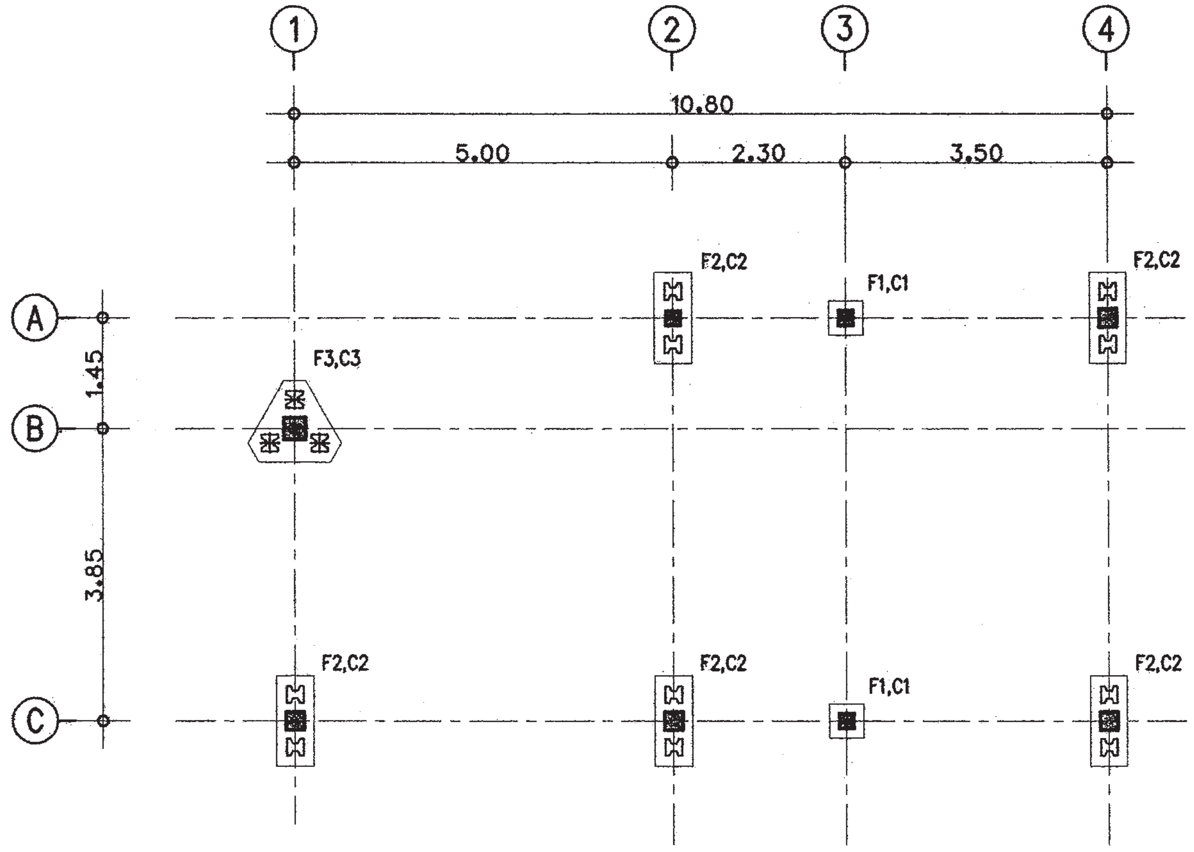

แปลนฐานราก ตอม่อ	
มาตราส่วน	1 : 100

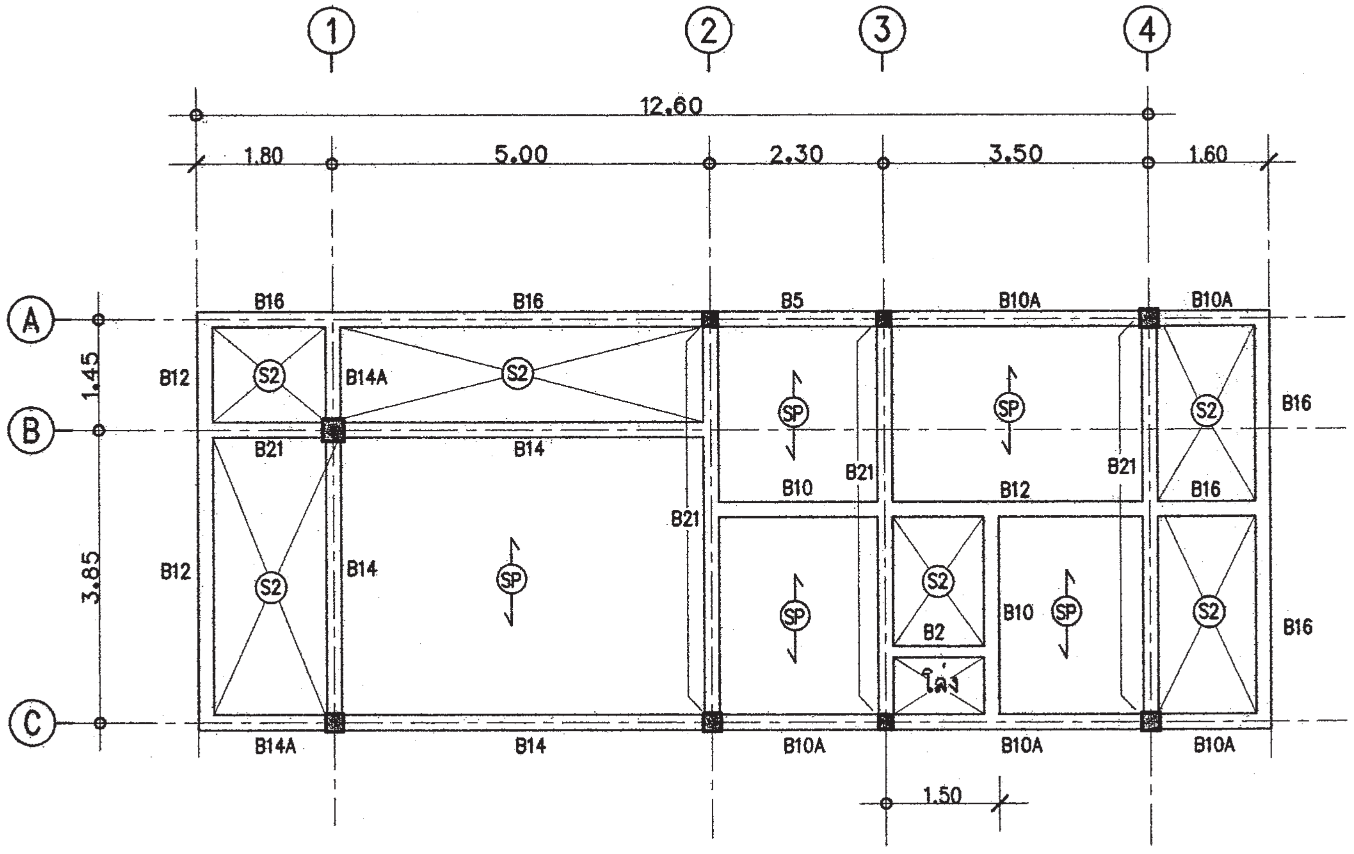

แปลนคานพื้น ชั้นล่าง	
มาตราส่วน	1 : 100

สำนักการ โยธา
กรุงเทพมหานคร

โครงการ
แบบบ้านยิ้มเพื่อประชาชน ระยะที่ 3

ตามนโยบาย
ม.ร.ว. สุขุมพันธุ์ บริพัตร
ผู้ว่าราชการกรุงเทพมหานคร
นายจุมพล สำเภาพล
รองผู้ว่าราชการกรุงเทพมหานคร
นางนินนาท ชลิตานนท์
ปลัดกรุงเทพมหานคร

ผู้อำนวยการสำนักการโยธา
รองผู้อำนวยการสำนักการโยธา
นายทวีศักดิ์ เลิศประพันธ์
ผู้อำนวยการสำนักงานออกแบบ
นายวัชรินทร์ บรรพต
หัวหน้ากลุ่มงานสถาปัตยกรรม
นายสินธุ์ชัย บุญปักษ์
หัวหน้ากลุ่มงานวิศวกรรมอาคาร
นายชริยะ เมฆะกูล

สถาปนิก
นายปริทัศ มีมาก ส.สถ.2415
วิศวกรโครงสร้าง
นายศิชา คงศรี สย.5244
วิศวกรไฟฟ้า
นายจรูญ มาสุขใจ ภฟก.2457
วิศวกรสุขาภิบาล
นายจีระสิทธิ์ ทิมสนิดย์ สย.8489
วิศวกรเครื่องกล
นายช่างเขียนแบบ
นายธิติ สอะบดี

แบบ บ้านพักอาศัย 2 ชั้น
แบบที่ 031
ชื่อบ้าน ตรียัมปวาย
เจ้าของ
สถานที่

แบบแสดง
แปลนฐานราก ตอม่อ
แปลนคานพื้น ชั้นล่าง

วันที่ :	เลขที่	รวม
30 พฤษภาคม 2557	S-02	6

แผ่นที่	รวมแผ่น
21	32

FILE :

รายการแก้ไขแบบ

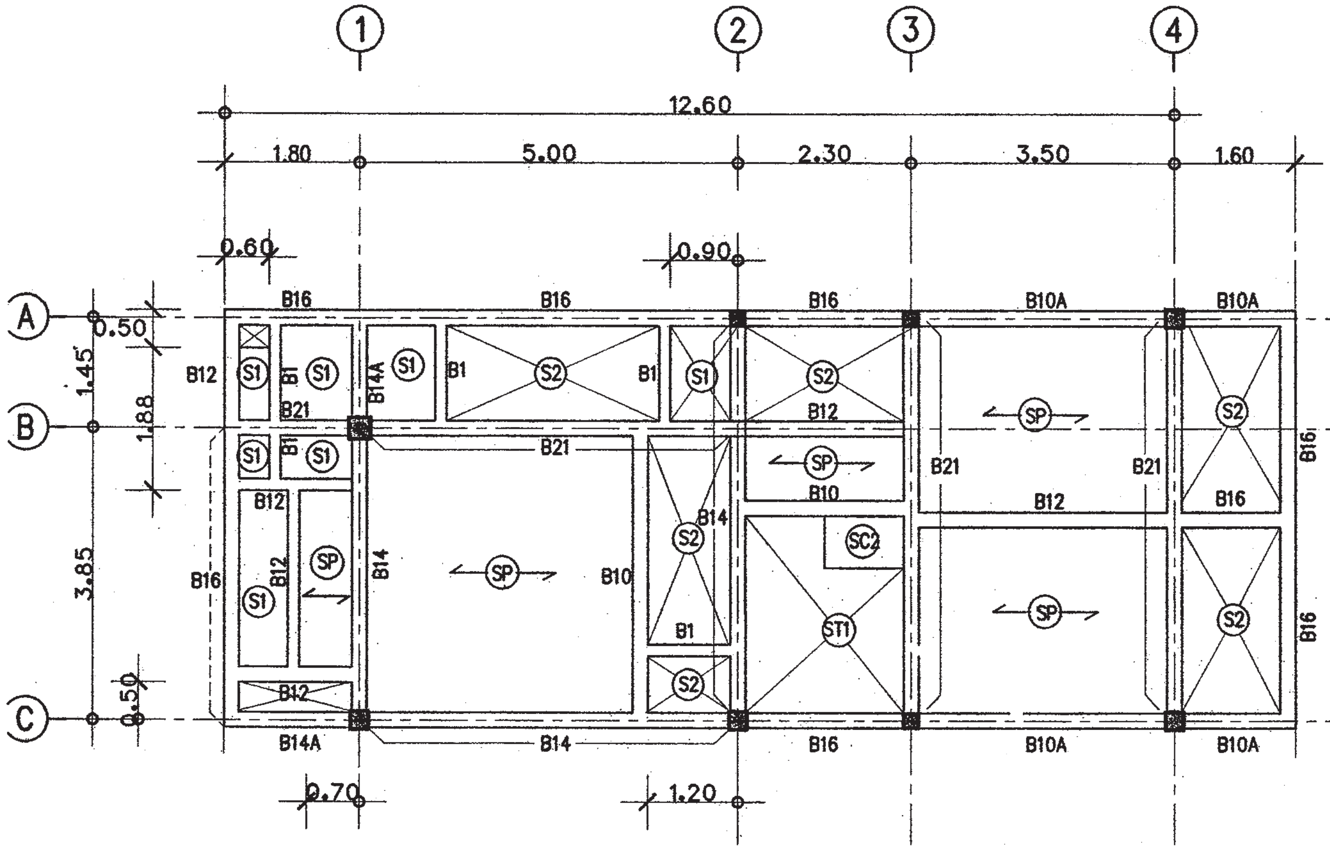

แปลนคานพื้น ชั้นบน

มาตราส่วน 1 : 100

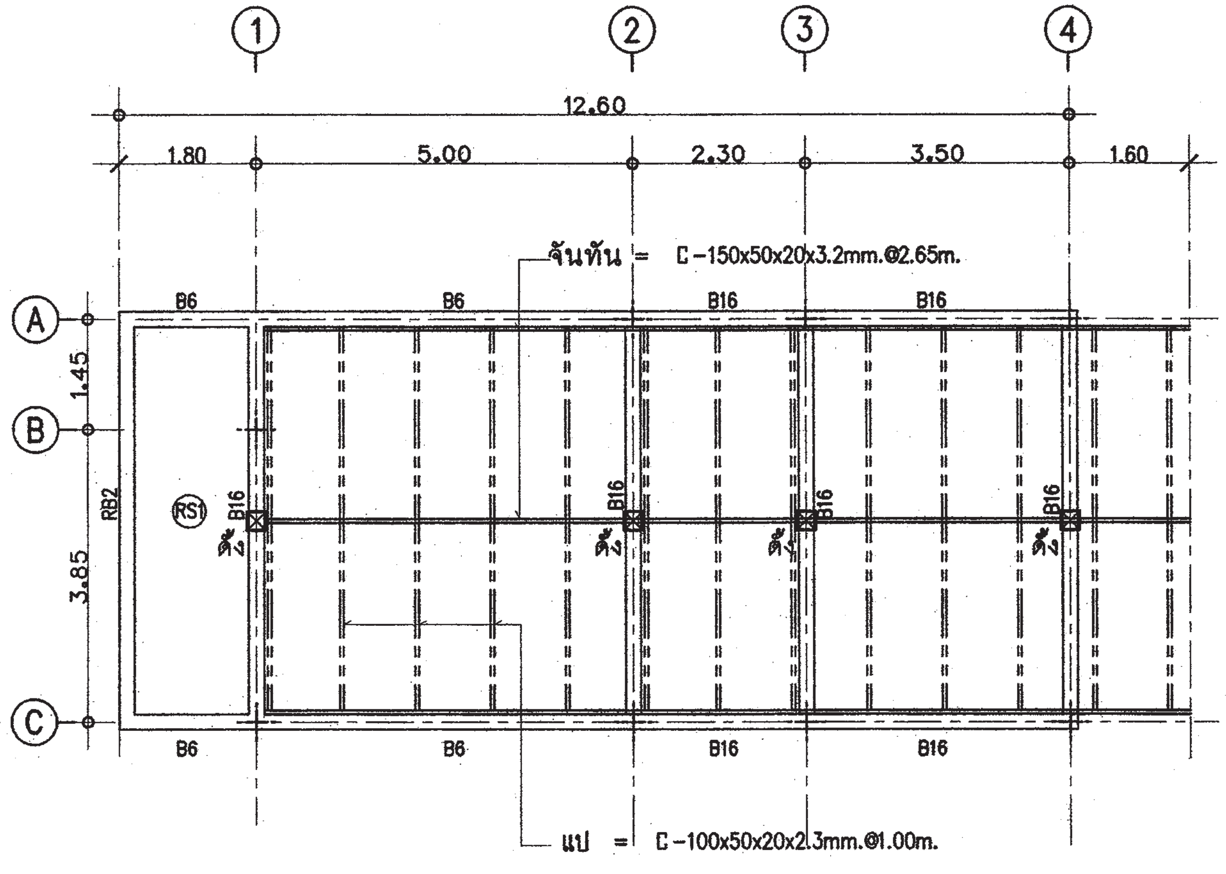

แปลนคานโครงหลังคา

มาตราส่วน 1 : 100

หมายเหตุ

ตั้ง = 2C-150x50x20x3.2mm.

สำนักการ โยธา
กรุงเทพมหานคร

โครงการ

แบบบ้านยิ้มเพื่อประชาชน ระยะที่ 3

ตามนโยบาย

ม.ร.ว. สุขุมพันธุ์ บริพัตร
ผู้ว่าราชการกรุงเทพมหานคร

นายจุมพล สำเภาพล
รองผู้ว่าราชการกรุงเทพมหานคร

นางนินนาท ชลิตานนท์
ปลัดกรุงเทพมหานคร

ผู้อำนวยการสำนักการโยธา

รองผู้อำนวยการสำนักการโยธา
นายทวีศักดิ์ เลิศประพันธ์

ผู้อำนวยการสำนักงานออกแบบ
นายวัชรินทร์ บรรพต

หัวหน้ากลุ่มงานสถาปัตยกรรม
นายสินธุ์ชัย บุญปักษ์

หัวหน้ากลุ่มงานวิศวกรรมอาคาร
นายอวิยะ เมฆะกูล

สถาปนิก
นายปริศิท มีมาก ส.สถ.2415

วิศวกรโครงสร้าง
นายศิรา คงศรี สย.5244

วิศวกรไฟฟ้า
นายจรูญ มาสุขใจ ภฟก.2457

วิศวกรสุขาภิบาล
นายจีระสิทธิ์ กิมสนิทย์ สย.6489

วิศวกรเครื่องกล

นายช่างเขียนแบบ
นายธิติ สถะบดี

แบบ บ้านพักอาศัย 2 ชั้น

แบบที่ 031

ชื่อบ้าน ตรียัมปวาย

เจ้าของ

สถานที่

แบบแสดง

แปลนคานพื้น ชั้นบน
แปลนคาน โครงหลังคา

วันที่ :	เลขที่	รวม
30 พฤษภาคม 2557	S-03	6
วันที่		

แผ่นที่	รวมแผ่น
22	32

FILE :

รายการแก้ไขแบบ

หมายเหตุ

กรณีใช้ฐานราก เสาเข็มเจาะแทนฐานรากเสาเข็มตอก

ให้ใช้เทียบเท่าดังนี้ F1=F1A , F2=F2A , F3=F3A

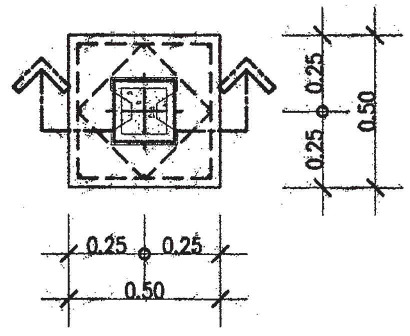

แบบขยาย F1

มาตราส่วน 1 : 25

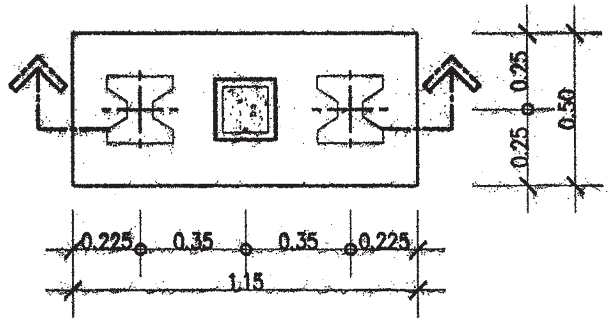

แบบขยาย F2

มาตราส่วน 1 : 25

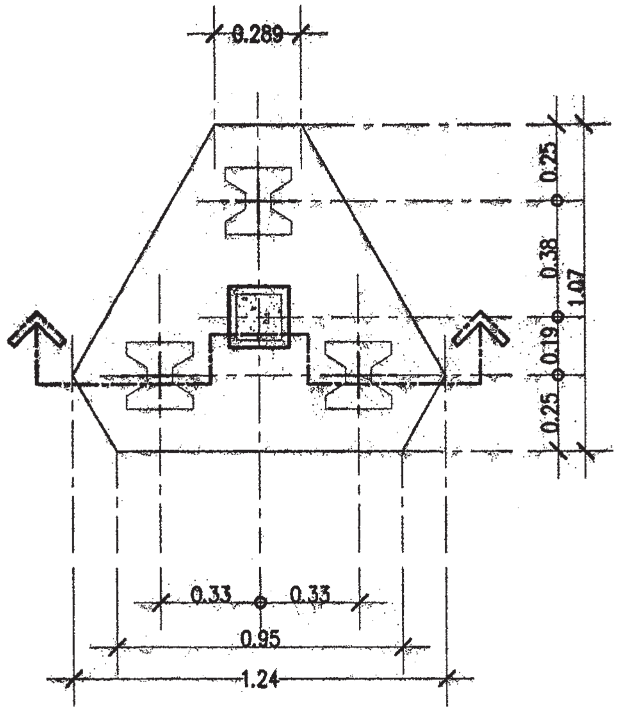

แบบขยาย F3

มาตราส่วน 1 : 25

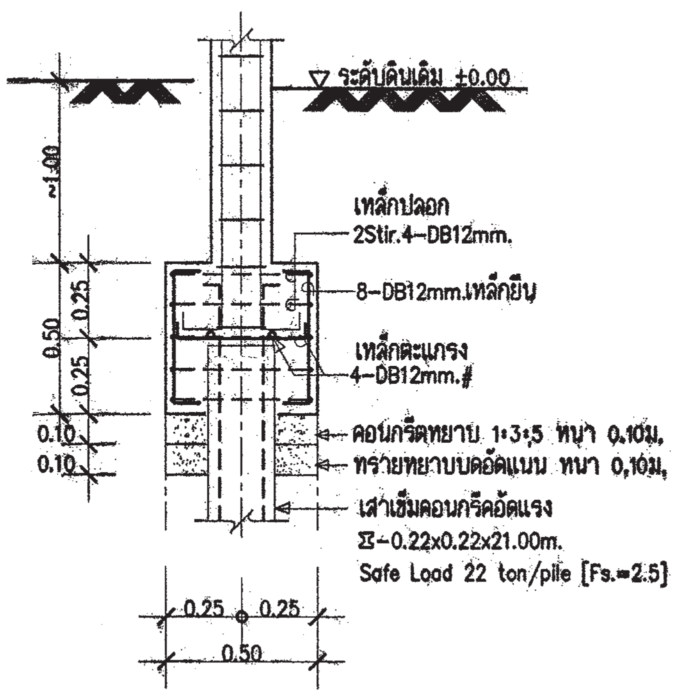

รูปตัด F1

มาตราส่วน 1 : 25

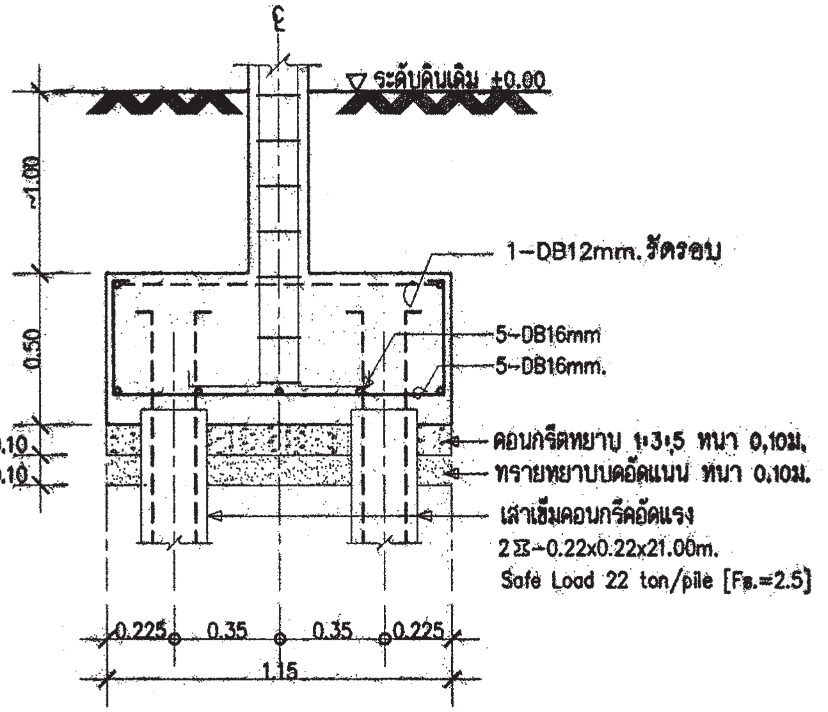

รูปตัด F2

มาตราส่วน 1 : 25

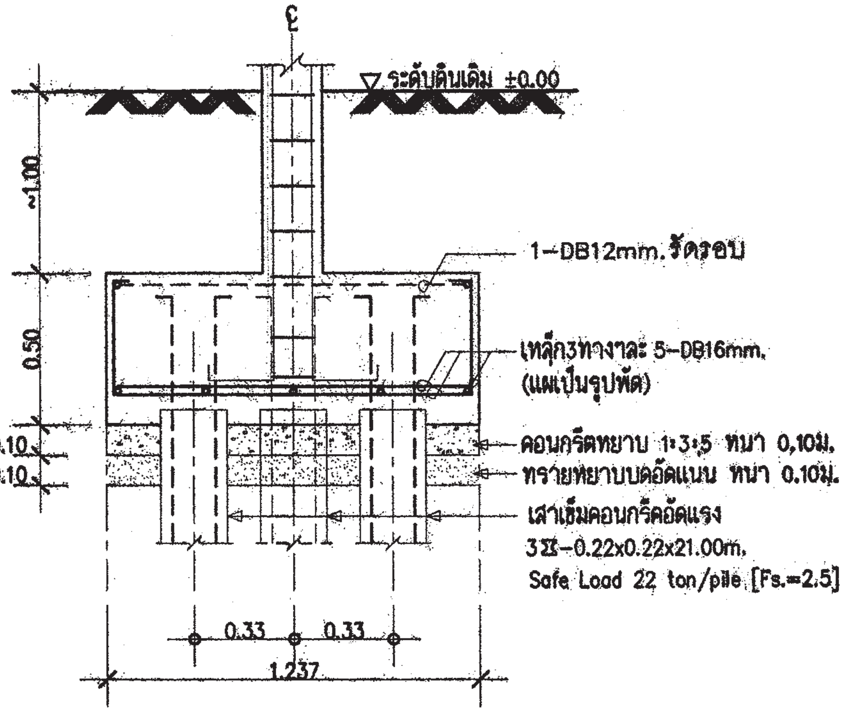

รูปตัด F3

มาตราส่วน 1 : 25

สำนักการ โยธา
กรุงเทพมหานคร

โครงการ

แบบบ้านยิ้มเพื่อประชาชน ระยะที่ 3

ตามนโยบาย

ม.ร.ว. สุขุมพันธุ์ บริพัตร
ผู้ว่าราชการกรุงเทพมหานคร

นายจุมพล สำเภาพล
รองผู้ว่าราชการกรุงเทพมหานคร

นางนินนาท ชลิตานนท์
ปลัดกรุงเทพมหานคร

ผู้อำนวยการสำนักการโยธา

รองผู้อำนวยการสำนักการโยธา
นายทวีศักดิ์ เลิศประพันธ์

ผู้อำนวยการสำนักงานออกแบบ
นายวัชรินทร์ บรรพต

หัวหน้ากลุ่มงานสถาปัตยกรรม
นายสินธุ์ชัย บุญปักษ์

หัวหน้ากลุ่มงานวิศวกรรมอาคาร
นายธีระ เมฆะกุล

สถาปนิก
นายปรีดิท มีมาก ส.สถ.2415

วิศวกรโครงสร้าง
นายศิรา คงศรี สย.5244

วิศวกรไฟฟ้า
นายจรูญ มาสุขใจ ภฟก.2457

วิศวกรสุขาภิบาล
นายจีระสิทธิ์ ทิมสนิทย์ สย.8489

วิศวกรเครื่องกล

นายช่างเขียนแบบ
นายธิติ สดะบดี

แบบ บ้านพักอาศัย 2 ชั้น

แบบที่ 031

ชื่อบ้าน ศรีอิ่มปวาย

เจ้าของ

สถานที่

แบบแสดง
แบบขยายโครงสร้าง 1

วันที่	เลขที่	รวม
30 พฤษภาคม 2557	S-04	6

แผ่นที่	จำนวนแผ่น
23	32

FILE :

รายการแก้ไขแบบ

หมายเหตุ

กรณีใช้ฐานราก เสาเข็มเจาะแทนฐานรากเสาเข็มตอก

ให้ใช้เทียบเท่าดังนี้ F1=F1A , F2=F2A F3=F3A

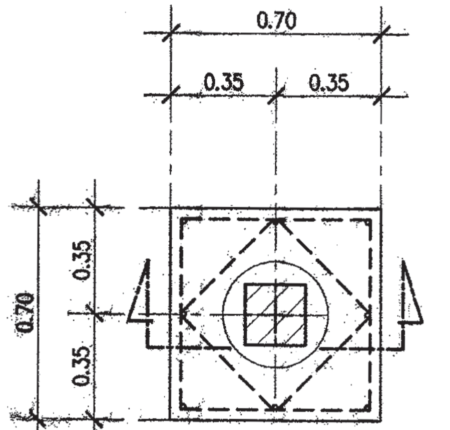

แบบขยาย F1A

มาตราส่วน 1 : 25

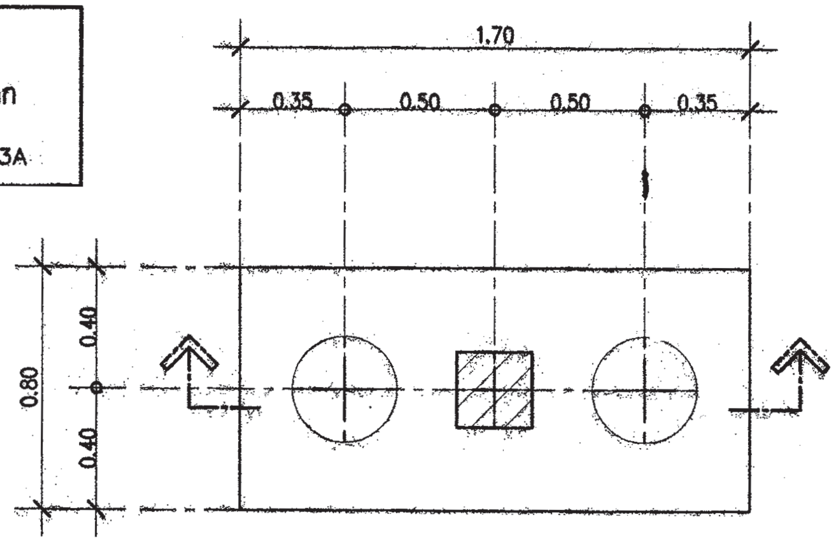

แบบขยาย F2A

มาตราส่วน 1 : 25

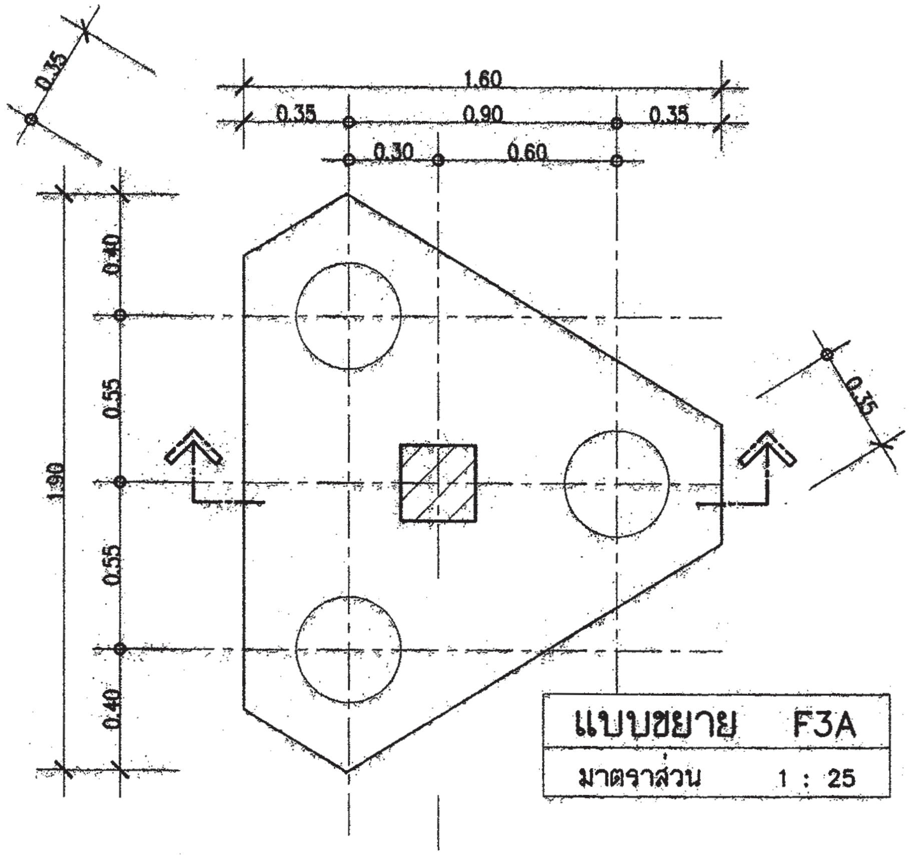

แบบขยาย F3A

มาตราส่วน 1 : 25

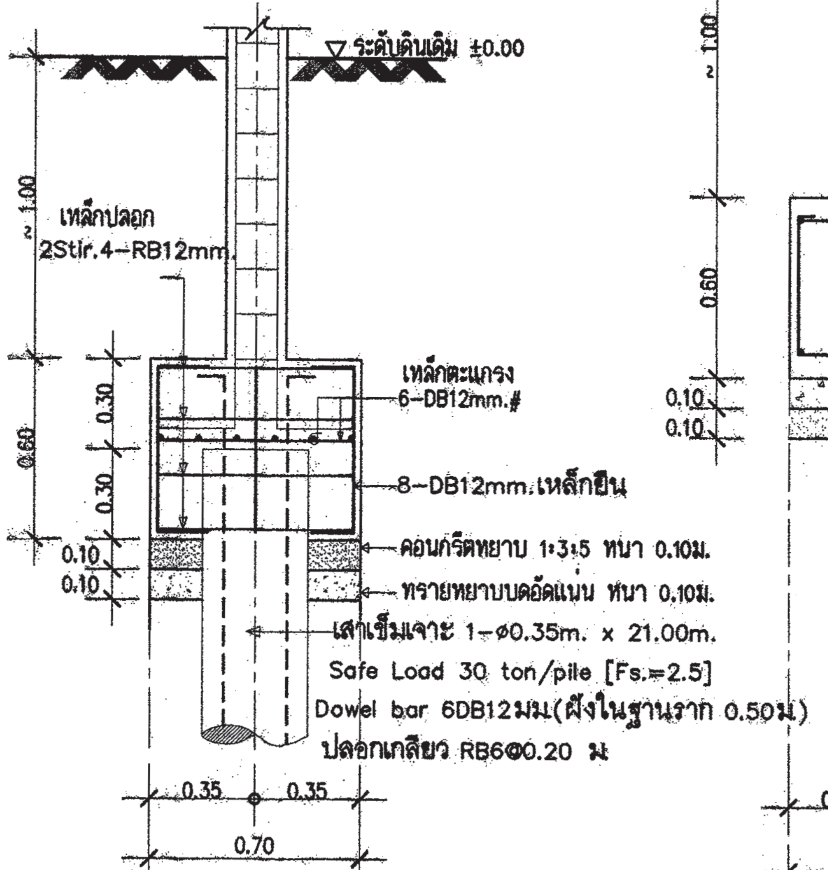

รูปตัด F1A

มาตราส่วน 1 : 25

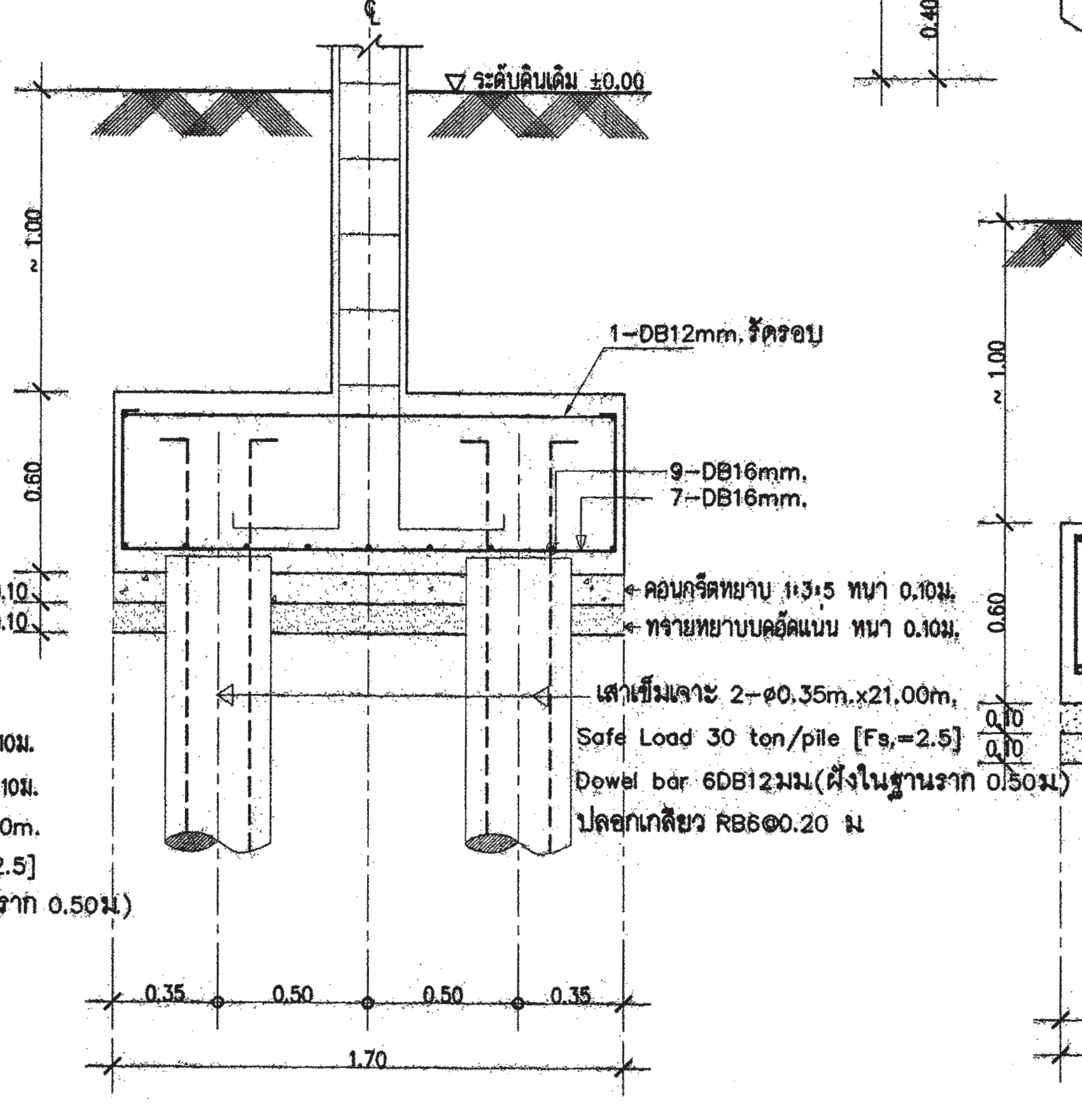

รูปตัด F2A

มาตราส่วน 1 : 25

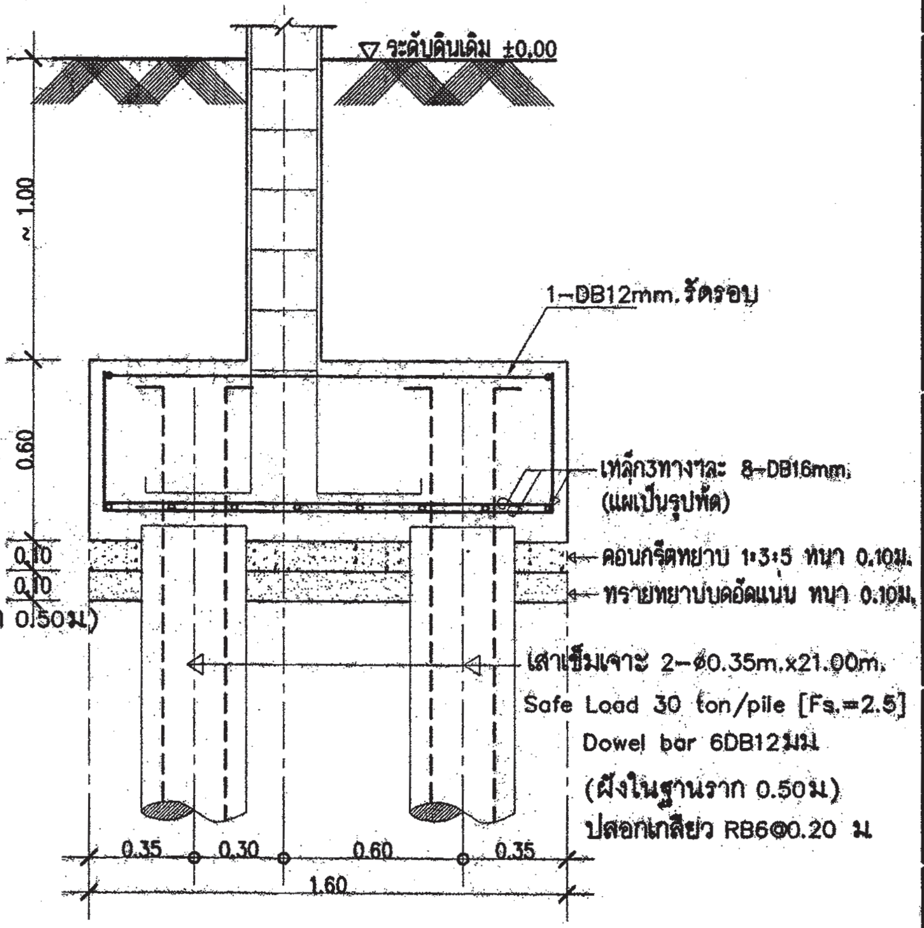

รูปตัด F3A

มาตราส่วน 1 : 25

สำนักการ โยธา
กรุงเทพมหานคร

โครงการ

แบบบ้านยิ้มเพื่อประชาชน ระยะที่ 3

ตามนโยบาย

ม.ร.ว. สุขุมพันธุ์ บริพัตร
ผู้ว่าราชการกรุงเทพมหานคร

นายจุมพล สำเภาพล
รองผู้ว่าราชการกรุงเทพมหานคร

นางนินนาท ชลิตานนท์
ปลัดกรุงเทพมหานคร

ผู้อำนวยการสำนักการโยธา	
รองผู้อำนวยการสำนักการโยธา	
นายทวีศักดิ์ เลิศประพันธ์	
ผู้อำนวยการสำนักงานออกแบบ	
นายวัชรินทร์ บรรหต	
หัวหน้ากลุ่มงานสถาปัตยกรรม	
นายสินธุ์ชัย บุญบึกษ์	
หัวหน้ากลุ่มงานวิศวกรรมอาคาร	
นายอวิชะ เมฆะกูล	
สถาปนิก	
นายปรีดิท มีมาก ส.สถ.2415	
วิศวกรโครงสร้าง	
นายศิษา คงศรี สย.5244	
วิศวกรไฟฟ้า	
นายจรูญ มาสุขใจ ภฟก.2457	
วิศวกรสุขาภิบาล	
นายจีระสิทธิ์ ทิมสนิทย์ สย.8486	
วิศวกรเครื่องกล	
นายช่างเขียนแบบ	
นายธิติ สถะบดี	

แบบ บ้านพักอาศัย 2 ชั้น

แบบที่ 031

ชื่อบ้าน ตรียัมปวาย

เจ้าของ

สถานที่

แบบแสดง

แบบขยายโครงสร้าง 2

วันที่ :	เลขที่	รวม
30 พฤษภาคม 2557	S-05	6

แผ่นที่	รวมแผ่น
24	32

FILE :

รายการแก้ไขแบบ

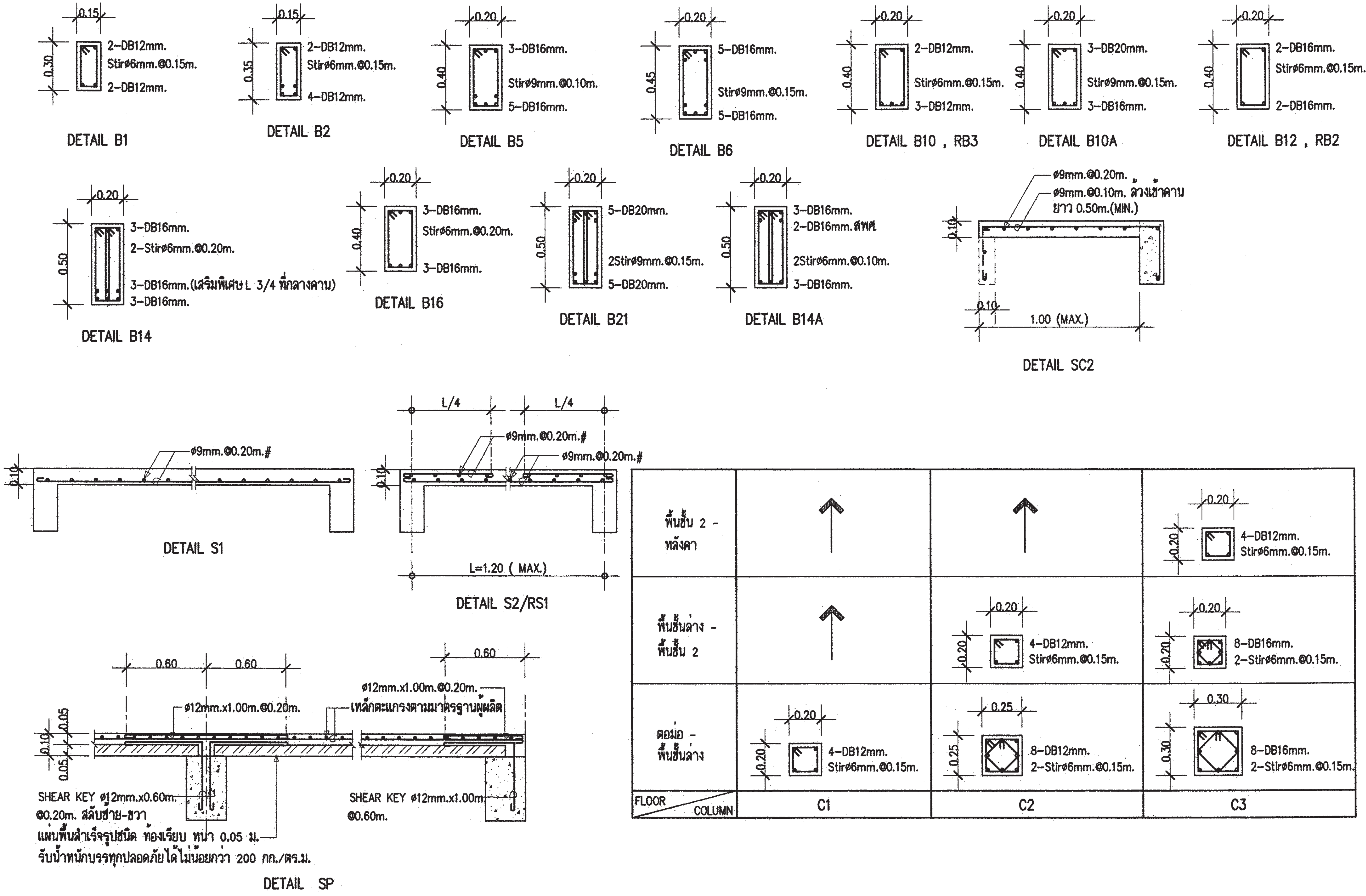

สำนักการ โยธา
กรุงเทพมหานคร

โครงการ
แบบบ้านยิ้มเพื่อประชาชน ระยะที่ 3

ตามนโยบาย
ม.ร.ว. สุขุมพันธุ์ บริพัตร
ผู้ว่าราชการกรุงเทพมหานคร
นายจุมพล สำเภาพล
รองผู้ว่าราชการกรุงเทพมหานคร
นางนินนาท ชลิตานนท์
ปลัดกรุงเทพมหานคร

ผู้อำนวยการสำนักการโยธา
รองผู้อำนวยการสำนักการโยธา
นายทวีศักดิ์ เลิศประพันธ์
ผู้อำนวยการสำนักงานออกแบบ
นายวัชรินทร์ บรรหต
หัวหน้ากลุ่มงานสถาปัตยกรรม
นายสินธุ์ชัย บุญมีทักษ์
หัวหน้ากลุ่มงานวิศวกรรมอาคาร
นายอริยะ เมฆะกุล

สถาปนิก
นายปรีดิท นิมาภ ส.สถ.2415
วิศวกรโครงสร้าง
นายศิษา คงศรี สย.5244
วิศวกรไฟฟ้า
นายจรูญ มาสุธโค ภฟก.2457
วิศวกรสุขาภิบาล
นายจีระสิทธิ์ ทิมสถิตย์ สย.8489
วิศวกรเครื่องกล
นายช่างเขียนแบบ
นายสิติ สถะนติ

แบบ บ้านพักอาศัย 2 ชั้น
แบบที่ 031
ชื่อบ้าน ศรียัมปวาย
เจ้าของ
สถานที่

แบบแสดง
แบบขยายโครงสร้าง 3

วันที่ :	เลขที่	รวม
30 พฤษภาคม 2557	S-06	6

แผ่นที่	รวมแผ่น
25	32

FILE :

รายการแก้ไขแบบ

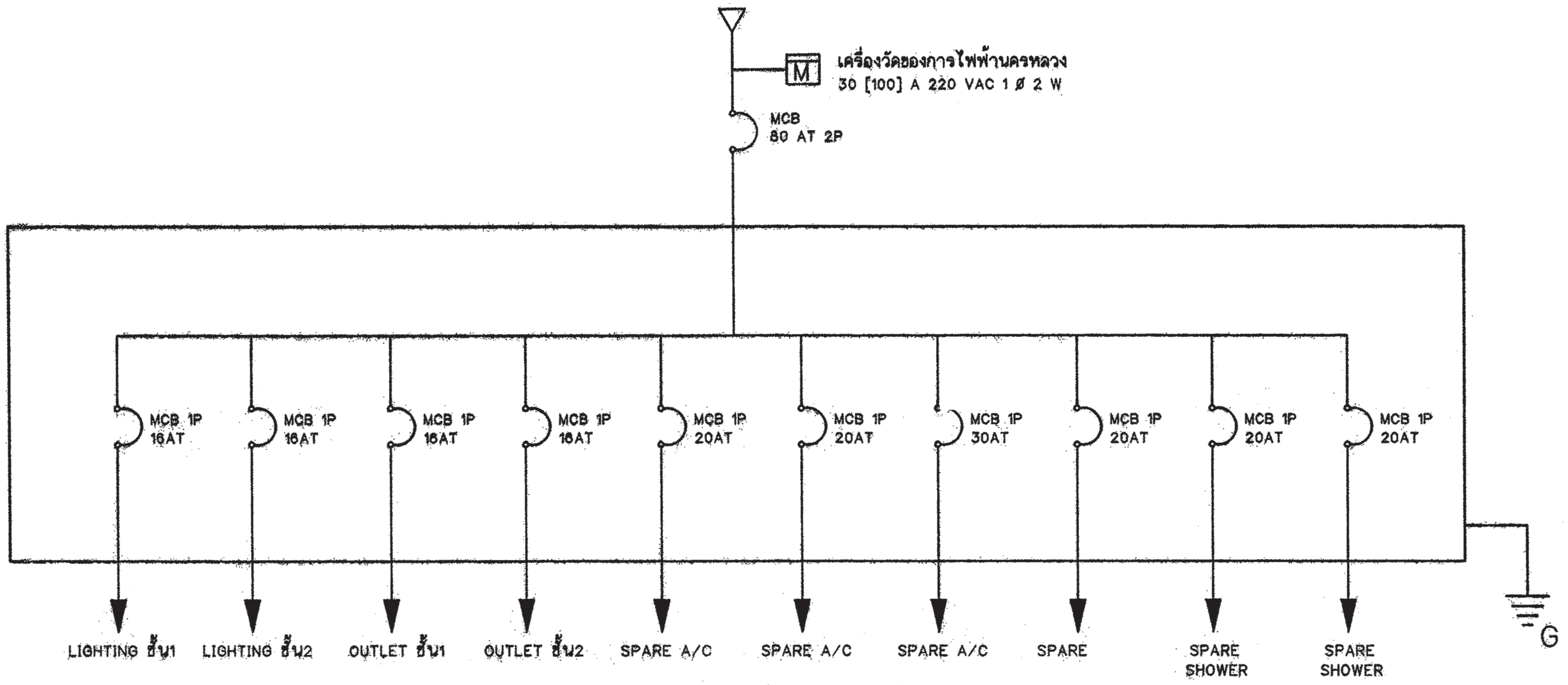

SINGLE LINE DIAGRAM

สัญลักษณ์ระบบไฟฟ้า

○	โคม DOWNLIGHT 1x11 W
◙	โคมกลมหลอด ฟลูออเรสเซนต์ 1x32 W พร้อมฝาครอบสีใส
▭	ดวงโคมหลอด ฟลูออเรสเซนต์ 1x18 W พร้อมฝาครอบสีใส
S	สวิตช์ไฟฟ้าแบบธรรมดา
S_3	สวิตช์ไฟฟ้าแบบ 3ทาง
⊖	เต้ารับไฟฟ้าแบบมีสายดิน
TV	เต้ารับทีวี
⚠	เต้ารับโทรศัพท์
Ⓙ	กล่องต่อสายไฟ
◪	แผงจ่ายไฟ
MCB	MINIATURE CIRCUIT BREAKER

รายการระบบงานไฟฟ้า

- แผงจ่ายไฟเป็นกล่องเหล็ก
- สายไฟตามมาตรฐานอุตสาหกรรม
- เต้ารับไฟฟ้าแบบมีสายดิน
- สวิตช์ไฟฟ้าแบบธรรมดา และ สามทาง
- สายเมนวงจรย่อยขนาด 4 มม.^{2}
- สายไฟเข้าเต้ารับขนาด 2.5 มม.^{2}
- สายไฟเข้าดวงโคมขนาด 1 มม.^{2}
- การเดินสายร้อยในท่อร้อยสายฝังในผนังส่วนการเดินสายในฝ้าเพดานให้เดินร้อยท่อร้อยยึดติดกับเสาหรือคาน
- สายไฟเข้าเครื่องทำน้ำอุ่น 3500 W ขนาด 4 มม.^{2}
- สาย COAXIAL เข้าเต้ารับทีวีใช้ RG6
- สายโทรศัพท์เข้าเต้ารับโทรศัพท์ ขนาด 0.65 มม.
- การต่อลงดินต้องเป็นไปตามกฎของการไฟฟ้านครหลวง
- ทิ้งสายข้างหนึ่งไว้ในกล่องต่อสายในห้องนอน หรือ ห้องน้ำ อีกข้างหนึ่งต่อเข้ากับ CIRCUIT BREAKER ในแผงจ่ายไฟ

สำนักการ โยธา
กรุงเทพมหานคร

โครงการ
แบบบ้านยิ้มเพื่อประชาชน ระยะที่ 3

ตามนโยบาย
ม.ร.ว. สุขุมพันธุ์ บริพัตร
ผู้ว่าราชการกรุงเทพมหานคร
นายจุมพล สำเภาพล
รองผู้ว่าราชการกรุงเทพมหานคร
นางนินนาท ชลิตานนท์
ปลัดกรุงเทพมหานคร

ผู้อำนวยการสำนักการโยธา
รองผู้อำนวยการสำนักการโยธา
นายทวีศักดิ์ เลิศประพันธ์
ผู้อำนวยการสำนักงานออกแบบ
นายวัชรินทร์ บรรพต
หัวหน้ากลุ่มงานสถาปัตยกรรม
นายสินชัย บุญปีกษ์
หัวหน้ากลุ่มงานวิศวกรรมอาคาร
นายอวิยะ เมฆะกุล
สถาปนิก
นายปรีดิท มีมาก ส.สถ.2415
วิศวกรโครงสร้าง
นายศิรา คงศรี สย.5244
วิศวกรไฟฟ้า
นายจรูญ มาสุขใจ ภฟก.2457
วิศวกรสุขาภิบาล
นายจีระสิทธิ์ ทิมสนิทย์ สย.8489
วิศวกรเครื่องกล
นายช่างเขียนแบบ
นางสาวช่อผกา ยักพันธ์

แบบ บ้านพักอาศัย 2 ชั้น
แบบที่ 031
ชื่อบ้าน ตรียัมปวาย
เจ้าของ
สถานที่

แบบแสดง
สัญลักษณ์ระบบไฟฟ้า
รายการระบบไฟฟ้า

วันที่ :	เลขที่	รวม
30 พฤษภาคม 2557	E-01	2

แผ่นที่	รวมแผ่น
26	32

FILE :

รายการแก้ไขแบบ

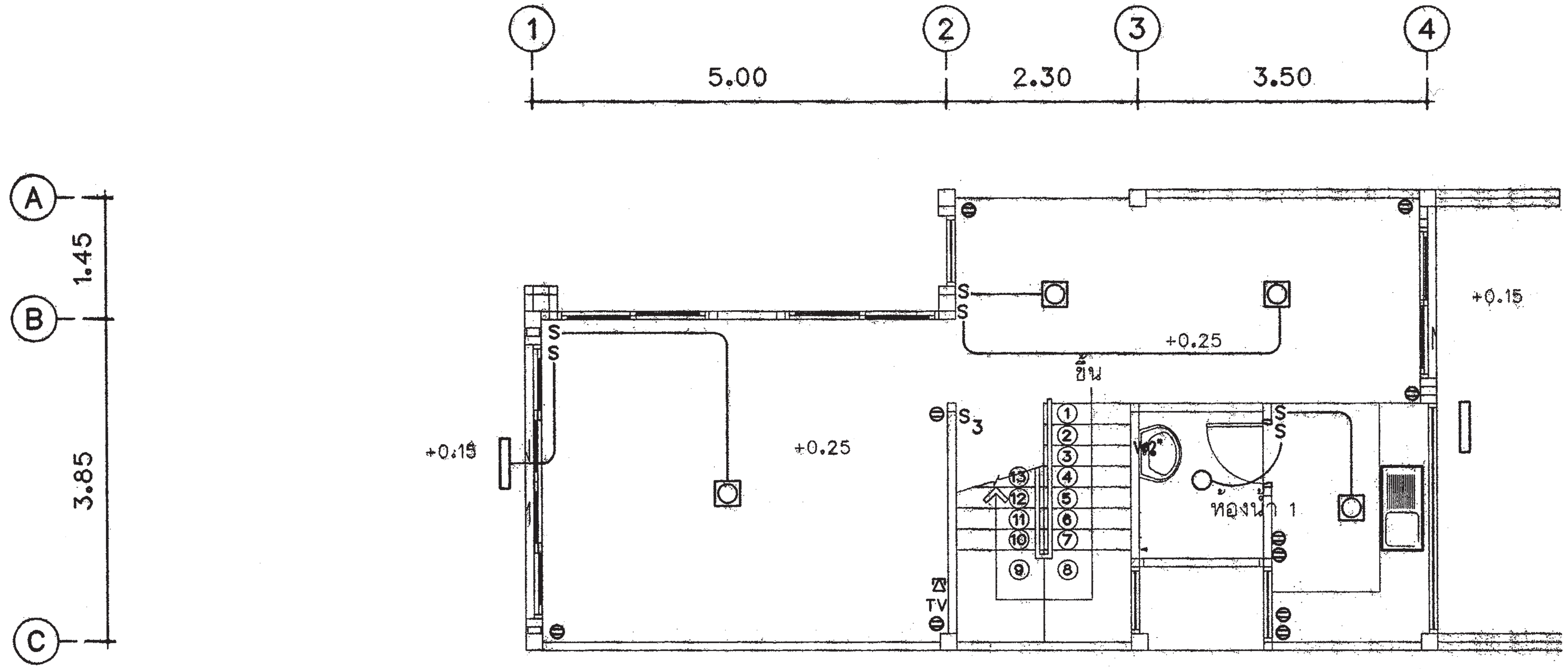

แปลนระบบไฟฟ้าแสงสว่าง เต้ารับไฟฟ้า โทรศัพท์ โทรทัศน์ชั้นล่าง

มาตราส่วน 1 : 75

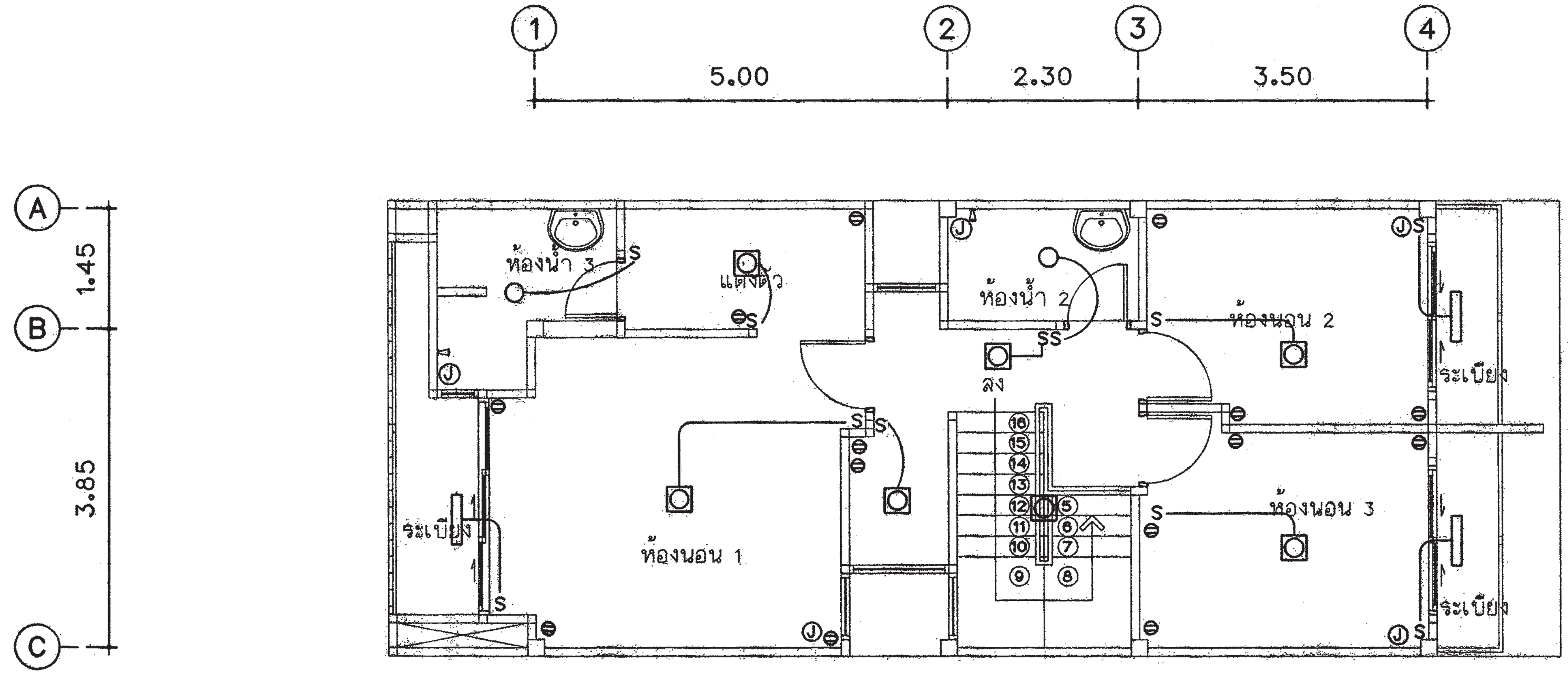

แปลนระบบไฟฟ้าแสงสว่าง เต้ารับไฟฟ้า ชั้นบน

มาตราส่วน 1 : 75

สำนักการ โยธา
กรุงเทพมหานคร

โครงการ
แบบบ้านยิ้มเพื่อประชาชน ระยะที่ 3

ตามนโยบาย
ม.ร.ว. สุขุมพันธุ์ บริพัตร
ผู้ว่าราชการกรุงเทพมหานคร
นายจุมพล สำเภาพล
รองผู้ว่าราชการกรุงเทพมหานคร
นางนินนาท ชลิตานนท์
ปลัดกรุงเทพมหานคร

ผู้อำนวยการสำนักการโยธา	
รองผู้อำนวยการสำนักการโยธา	
นายทวีศักดิ์ เลิศประพันธ์	
ผู้อำนวยการสำนักงานออกแบบ	
นายวัชรินทร์ บรรพต	
หัวหน้ากลุ่มงานสถาปัตยกรรม	
นายสินสุริย บุญปักษ์	
หัวหน้ากลุ่มงานวิศวกรรมอาคาร	
นายธวัชชัย เมฆะกูล	
สถาปนิก	
นายปรีดิศ นิมาก ส.สถ.2415	
วิศวกรโครงสร้าง	
นายศิรา คงศรี สย.5244	
วิศวกรไฟฟ้า	
นายจรูญ มาสุขใจ ภฟก.2457	
วิศวกรสุขาภิบาล	
นายจีระสิทธิ์ ทิมสถิตย์ สย.8489	
วิศวกรเครื่องกล	
นายช่างเขียนแบบ	
นางสาวช่อนภา ชักพันธ์	

แบบ บ้านพักอาศัย 2 ชั้น
แบบที่ 031
ชื่อบ้าน ศรียิ้มปวาย
เจ้าของ

สถานที่

แบบแสดง
แปลนระบบไฟฟ้าแสงสว่าง เต้ารับไฟฟ้า โทรศัพท์ โทรทัศน์ชั้นล่าง & บน

วันที่ :	เลขที่	รวม
30 พฤษภาคม 2557	E–02	2

แผ่นที่	รวมแผ่น
27	32

FILE :

รายการแก้ไขแบบ

ตารางที่ 1 แสดงการเลือกใช้ขนาดเครื่องสูบน้ำแบบอัตโนมัติสำหรับโครงการบ้านยิ้ม

ขนาดเครื่องสูบน้ำ (วัตต์)	จำนวนห้องน้ำของบ้าน	จำนวนชั้นของบ้าน
100	1 - 3	1 - 2
150	4	1 - 2
200	5	2 - 3
250	6	2 - 3
300	7	2 - 3

ตารางที่ 2 แสดงการเลือกใช้ขนาดถังเก็บน้ำแบบตั้งพื้นสำหรับโครงการบ้านยิ้ม

ชื่อ	จำนวนห้องนอนของบ้าน	ความจุ (ลบ.ม.)
ถังเก็บน้ำ 1 (WT1)	1 - 2	1
ถังเก็บน้ำ 2 (WT2)	3 - 4	2
ถังเก็บน้ำ 3 (WT3)	5 - 6	3

ถังเก็บน้ำที่ใช้ ทำจากวัสดุไฟเบอร์กลาสเสริมแรงผลิตตามมาตรฐาน มอก. 435 - 2548

ตารางที่ 3 แสดงการเลือกใช้ขนาดถังบำบัดน้ำเสียแบบฝังใต้ดินสำหรับโครงการบ้านยิ้ม

ชื่อ	จำนวนห้องนอนของบ้าน	ปริมาณการบำบัด(ลบ.ม./วัน)
ถังบำบัดน้ำเสีย 1 (WWTP 1)	1 - 2	1
ถังบำบัดน้ำเสีย 2 (WWTP 2)	3 - 4	2
ถังบำบัดน้ำเสีย 3 (WWTP 3)	5 - 6	3

ถังบำบัดน้ำเสียเป็นระบบเกรอะ - กรองไร้อากาศ ตัวถังทำจากวัสดุไฟเบอร์กลาสเสริมแรง สามารถรองรับปริมาณน้ำเสียได้ไม่น้อยกว่าตามที่กำหนดในตารางที่ 3 ที่ค่า BOD เข้าระบบไม่น้อยกว่า 250มิลลิกรัมต่อลิตร และค่า BOD ของน้ำที่ผ่านการบำบัดแล้วไม่เกิน 50มิลลิกรัมต่อลิตร

ตารางที่ 4 แสดงการเลือกใช้วัสดุท่อสำหรับโครงการบ้านยิ้ม

การใช้งาน	วัสดุ
ท่อประปา (CW)	ท่อ PVC Class 13.5 ผลิตตามมาตรฐาน มอก. 17 - 2532 ต่อด้วยน้ำยาประสานผลิตภัณฑ์เดียวกับผู้ผลิตท่อ
ท่อระบายน้ำโสโครก น้ำทิ้ง น้ำฝนและท่ออากาศ (S,W,RL,V)	ท่อ PVC Class 13.5 ผลิตตามมาตรฐาน มอก. 17 - 2532 ต่อด้วยน้ำยาประสานผลิตภัณฑ์เดียวกับผู้ผลิตท่อ

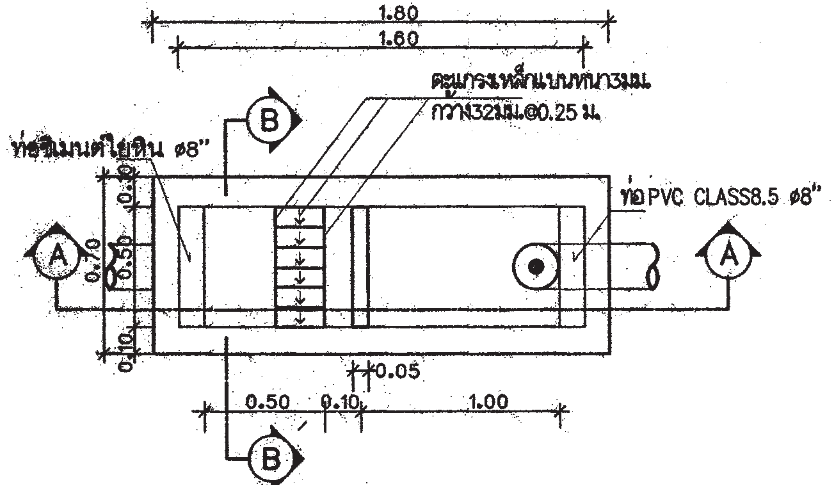

แปลนบ่อดักขยะและดักไขมัน
มาตราส่วน AS SHOWN

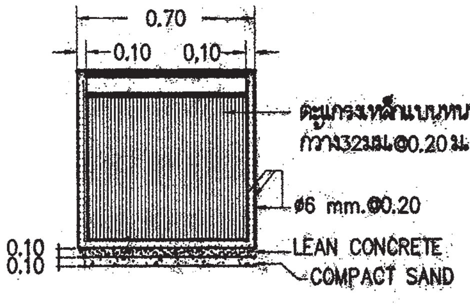

รูปตัด B-B
มาตราส่วน AS SHOWN

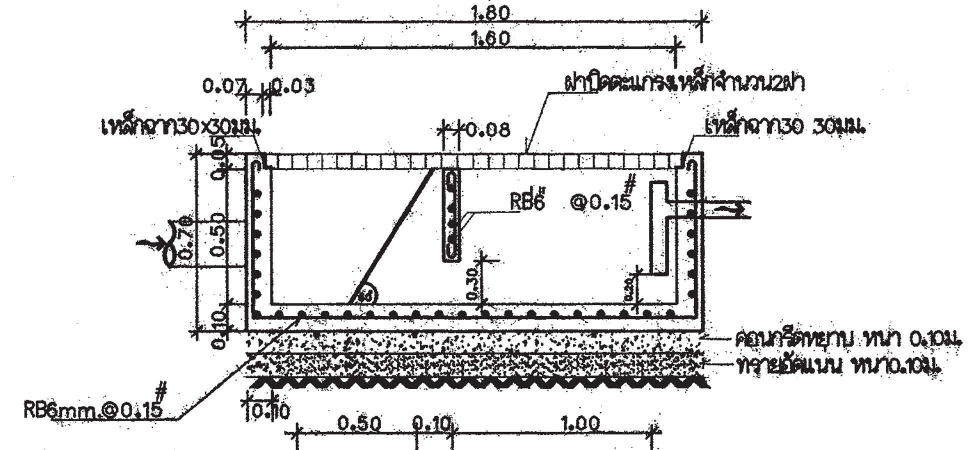

รูปตัด A-A
มาตราส่วน AS SHOWN

หมายถึง : บ่อตรวจคุณภาพน้ำ (ก่อนระบายลงสู่ท่อสาธารณะ)
: บ่อดักขยะและบ่อตรวจคุณภาพน้ำ (ก่อนระบายลงสู่ท่อสาธารณะ)

สัญลักษณ์ บ่อพัก : (ก่อนระบายลงสู่ท่อสาธารณะ)

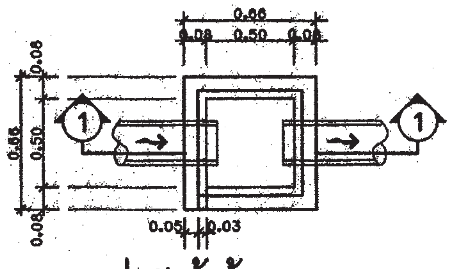

บ่อพักน้ำทิ้ง
มาตราส่วน AS SHOWN

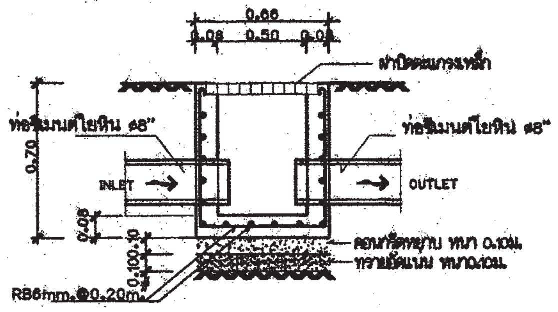

รูปตัด ①-①
มาตราส่วน AS SHOWN

สำนักการ โยธา
กรุงเทพมหานคร

โครงการ
แบบบ้านยิ้มเพื่อประชาชน ระยะที่ 3

ตามนโยบาย
ม.ร.ว. สุขุมพันธุ์ บริพัตร
ผู้ว่าราชการกรุงเทพมหานคร
นายจุมพล สำเภาพล
รองผู้ว่าราชการกรุงเทพมหานคร
นางนินนาท ชลิตานนท์
ปลัดกรุงเทพมหานคร

ผู้อำนวยการสำนักการโยธา
รองผู้อำนวยการสำนักการโยธา
นายทวีศักดิ์ เลิศประพันธ์
ผู้อำนวยการสำนักงานออกแบบ
นายวีรสินทร์ บรรพต
หัวหน้ากลุ่มงานสถาปัตยกรรม
นายสินธุ์ชัย บุญมีกษ์
หัวหน้ากลุ่มงานวิศวกรรมอาคาร
นายอริยะ เมฆะกูล

สถาปนิก
นายปรีดิศ นิมาก ส.สถ.2415
วิศวกรโครงสร้าง
นายดิษา คงศรี สย.5244
วิศวกรไฟฟ้า
นายจรูญ มาสุขใจ ภฟก.2457
วิศวกรสุขาภิบาล
นายจีระสิทธิ์ ทิมสนิทย์ สย.8489
วิศวกรเครื่องกล
นายช่างเขียนแบบ
นางปุณยนุช ประกอบกิจ

แบบ บ้านพักอาศัย 2 ชั้น
แบบที่ 031
ชื่อบ้าน ตรียิ้มปวาย
เจ้าของ
สถานที่

แบบแสดง
รายการประกอบแบบสุขาภิบาล

วันที่ :	เลขที่	ร่วม
30 พฤษภาคม 2557	SN-01	5

แผ่นที่	รวมแผ่น
28	32

FILE :

รายการแก้ไขแบบ

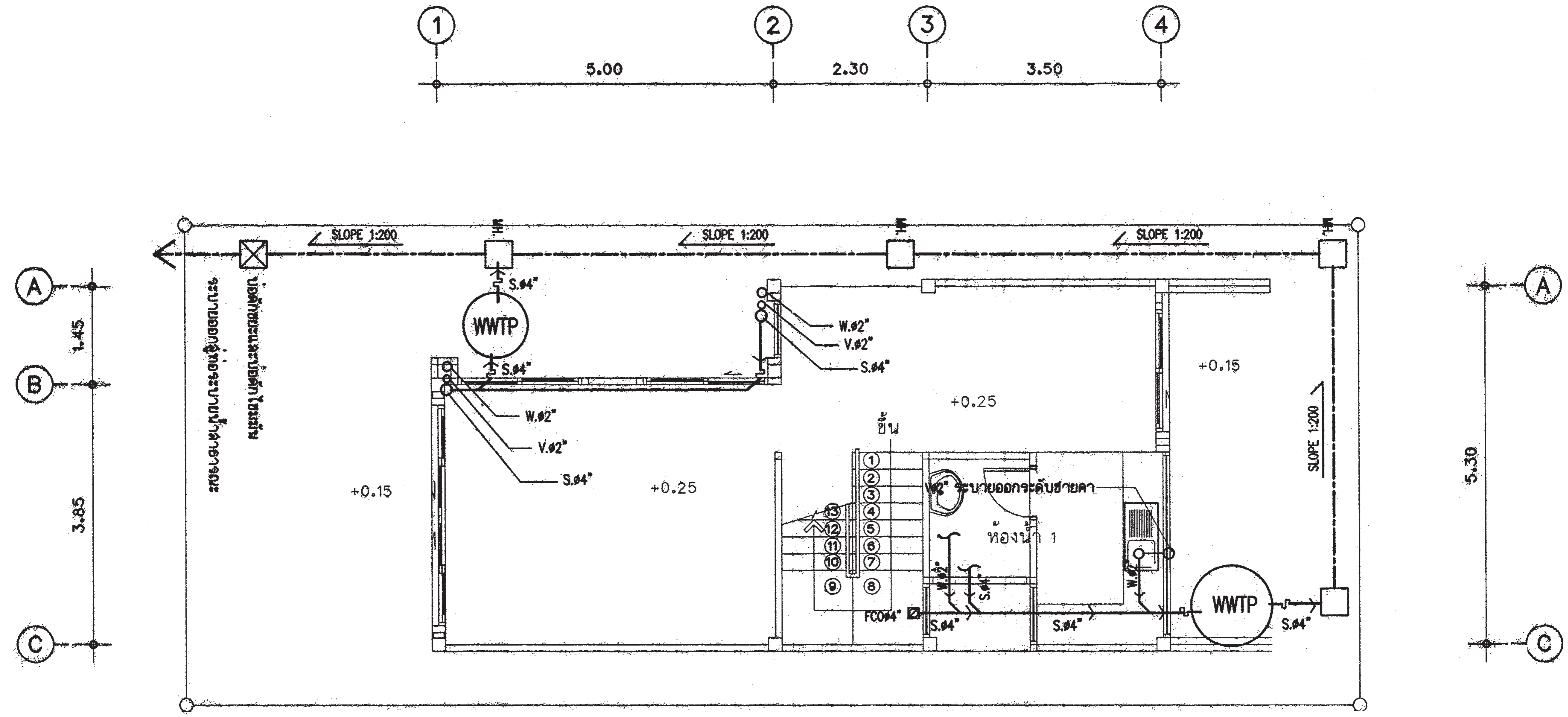

แปลนระบบสุขาภิบาลชั้นล่าง

มาตราส่วน 1:75

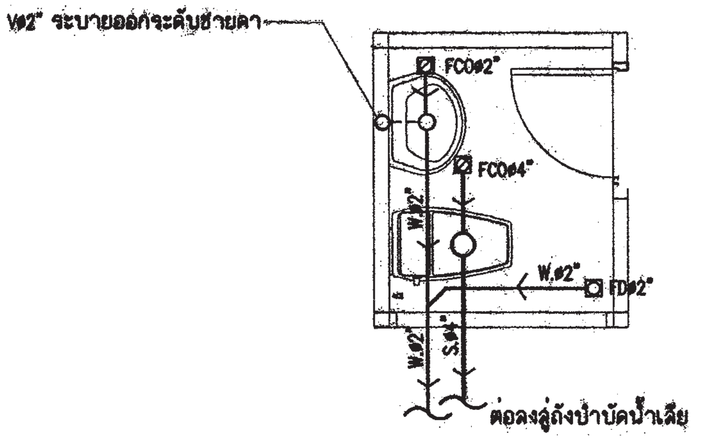

แบบขยายระบบสุขาภิบาลห้องน้ำ1

มาตราส่วน 1 : 50

หมายเหตุ

ผังบริเวณนี้เป็นเพียงตัวอย่างเพื่อประมาณราคา ค่าก่อสร้างส่วนประกอบอาคารเท่านั้น
ส่วนรายละเอียดของสถานที่จริง ให้กำหนดรายละเอียดขณะก่อสร้าง
ส่วนที่มิได้ปรากฏในแบบให้ปฏิบัติตาม พรบ.ควบคุมอาคารและ ข้อบัญญัติกรุงเทพมหานคร

สัญลักษณ์	อักษรย่อ	รายละเอียด
W	W	ท่อน้ำเสีย[PVC มอก. CLASS 8.5]
S	S	ท่อน้ำทิ้งส้วม [PVC มอก. CLASS 8.5]
V	V	ท่อระบายอากาศ [PVC มอก. CLASS 8.5]
	⋈	จุดปลายท่อน้ำดี [ก๊อกน้ำSTOP VALE]
	CW	ท่อน้ำดี[CW][PVC มอก. CLASS 13.5]
	—	แนวท่อใยหิน เส้นผ่าศูนย์กลาง 0.20 ม
	—	แนวเขตที่ดิน
FD	FD	ท่อระบายน้ำที่พื้น[PVC มอก. CLASS 8.5]
RD	RD	ท่อระบายน้ำฝน[PVC มอก. CLASS 8.5]
	FCO	FLOOR CLEANOUT
Ⓜ	M	มาตรวัดน้ำ
	P	ปั๊มน้ำ
MH.	—	บ่อพักน้ำทิ้งสำเร็จรูป ขนาด 0.40X0.40 ม
	—	ถังบำบัดน้ำเสีย (WWTP)

สำนักการ โยธา
กรุงเทพมหานคร

โครงการ
แบบบ้านยิ้มเพื่อประชาชน ระยะที่ 3

ตามนโยบาย
ม.ร.ว. สุขุมพันธุ์ บริพัตร
ผู้ว่าราชการกรุงเทพมหานคร
นายจุมพล สำเภาพล
รองผู้ว่าราชการกรุงเทพมหานคร
นางนินนาท ชลิตานนท์
ปลัดกรุงเทพมหานคร

ผู้อำนวยการสำนักการโยธา

รองผู้อำนวยการสำนักการโยธา
นายทวีศักดิ์ เลิศประพันธ์
ผู้อำนวยการสำนักงานออกแบบ
นายวีรสินทร์ บรรจง
หัวหน้ากลุ่มงานสถาปัตยกรรม
นายสินธุ์ชัย บุญบุ๊กษ์
หัวหน้ากลุ่มงานวิศวกรรมอาคาร
นายอริยะ เมฆะกูล

สถาปนิก
นายปริศิท มีมาก ส.สถ.2415
วิศวกรโครงสร้าง
นายศิรา คงศรี สย.5244
วิศวกรไฟฟ้า
นายจุญ มาสุขใจ ภฟก.2457
วิศวกรสุขาภิบาล
นายจีระสิทธิ์ ทิมสนิทย์ สย.8489
วิศวกรเครื่องกล

นายช่างเขียนแบบ
นางปุณยนุช ประกอบกิจ

แบบ บ้านพักอาศัย 2 ชั้น
แบบที่ 031
ชื่อบ้าน ศรียิ้มปวาย
เจ้าของ
สถานที่

แบบแสดง
แปลนระบบสุขาภิบาล ชั้นล่าง

วันที่ :	เลขที่	รวม
30 พฤษภาคม 2557	SN-02	5

แผ่นที่	รวมแผ่น
29	32

FILE :

รายการแก้ไขแบบ

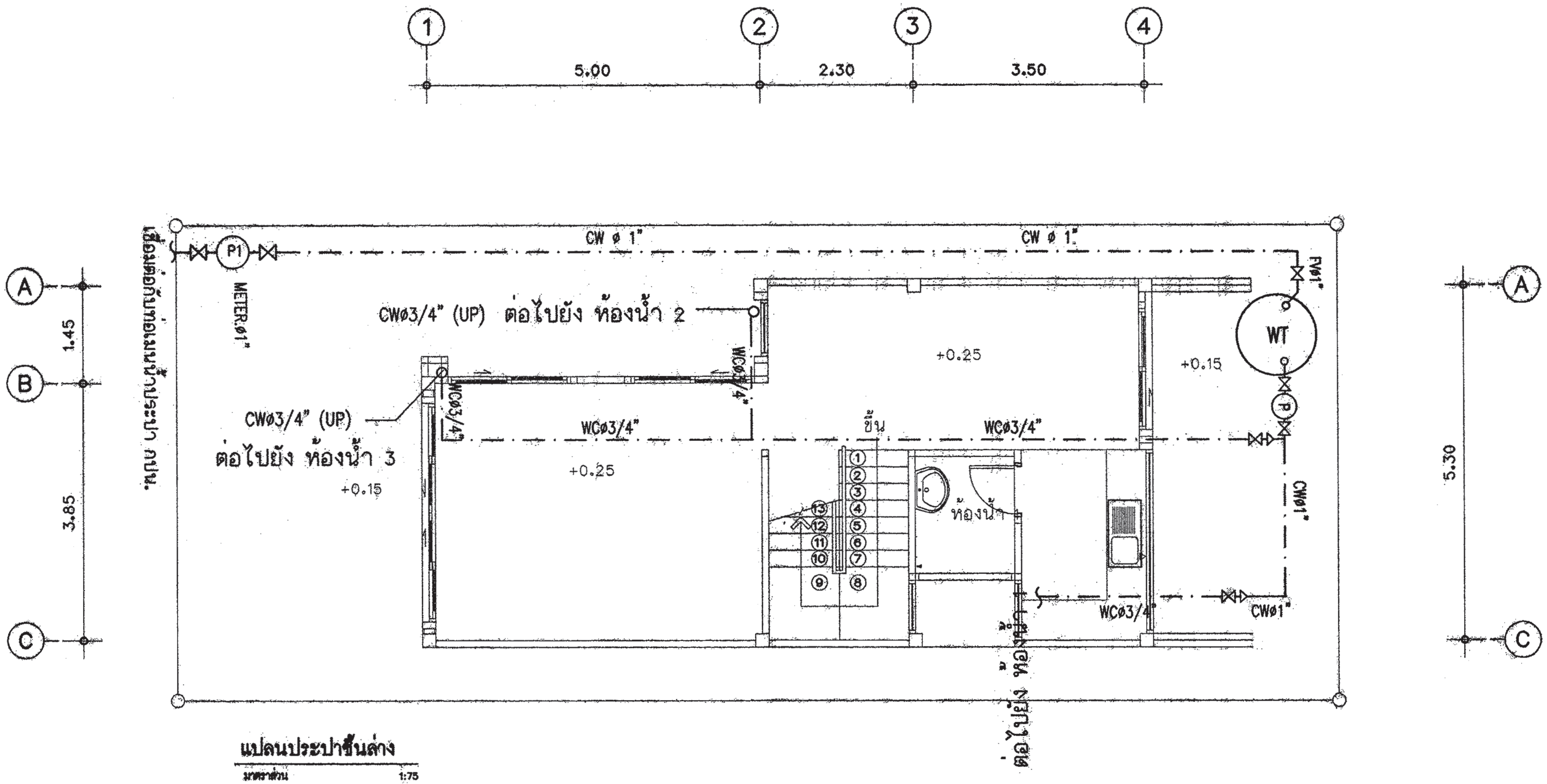

แปลนประปาชั้นล่าง

มาตราส่วน 1:75

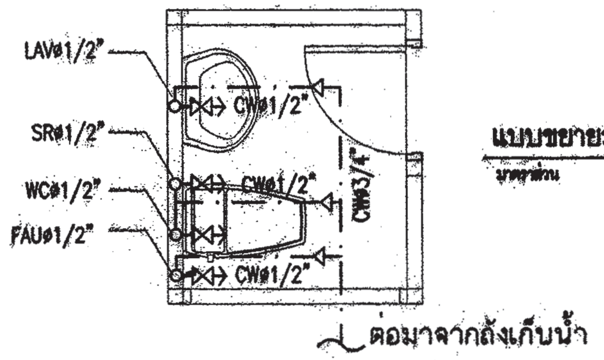

แบบขยายระบบประปาห้องน้ำ 1

มาตราส่วน 1:50

สำนักการโยธา
กรุงเทพมหานคร

โครงการ
แบบบ้านยิ้มเพื่อประชาชน ระยะที่ 3

ตามนโยบาย
ม.ร.ว. สุขุมพันธุ์ บริพัตร
ผู้ว่าราชการกรุงเทพมหานคร
นายจุมพล สำเภาพล
รองผู้ว่าราชการกรุงเทพมหานคร
นางนินนาท ชลิตานนท์
ปลัดกรุงเทพมหานคร

ผู้อำนวยการสำนักการโยธา	
รองผู้อำนวยการสำนักการโยธา	
นายทวีศักดิ์ เลิศประพันธ์	
ผู้อำนวยการสำนักงานออกแบบ	
นายวีรชินทร์ บรรพต	
หัวหน้ากลุ่มงานสถาปัตยกรรม	
นายสินธุชัย บุญปักษ์	
หัวหน้ากลุ่มงานวิศวกรรมอาคาร	
นายอริยะ เมฆะกูล	
สถาปนิก	
นายปริทัศ มีมาก ส.สถ.2415	
วิศวกรโครงสร้าง	
นายศิรา ลงศรี สย.5244	
วิศวกรไฟฟ้า	
นายจรูญ มาสุขใจ ภฟก.2457	
วิศวกรสุขาภิบาล	
นายจีระสิทธิ์ ทินศักดิ์ สย.8489	
วิศวกรเครื่องกล	
นายช่างเขียนแบบ	
นางปุณยนุช ประกอบกิจ	

แบบ บ้านพักอาศัย 2 ชั้น
แบบที่ 031
ชื่อบ้าน ตรียิ้มปวาย
เจ้าของ
สถานที่

แบบแสดง
แปลนระบบประปา ชั้นล่าง

วันที่ :	แผ่นที่	รวม
30 พฤษภาคม 2567	SN-03	5

แผ่นที่	รวมแผ่น
30	32

FILE :

รายการแก้ไขแบบ

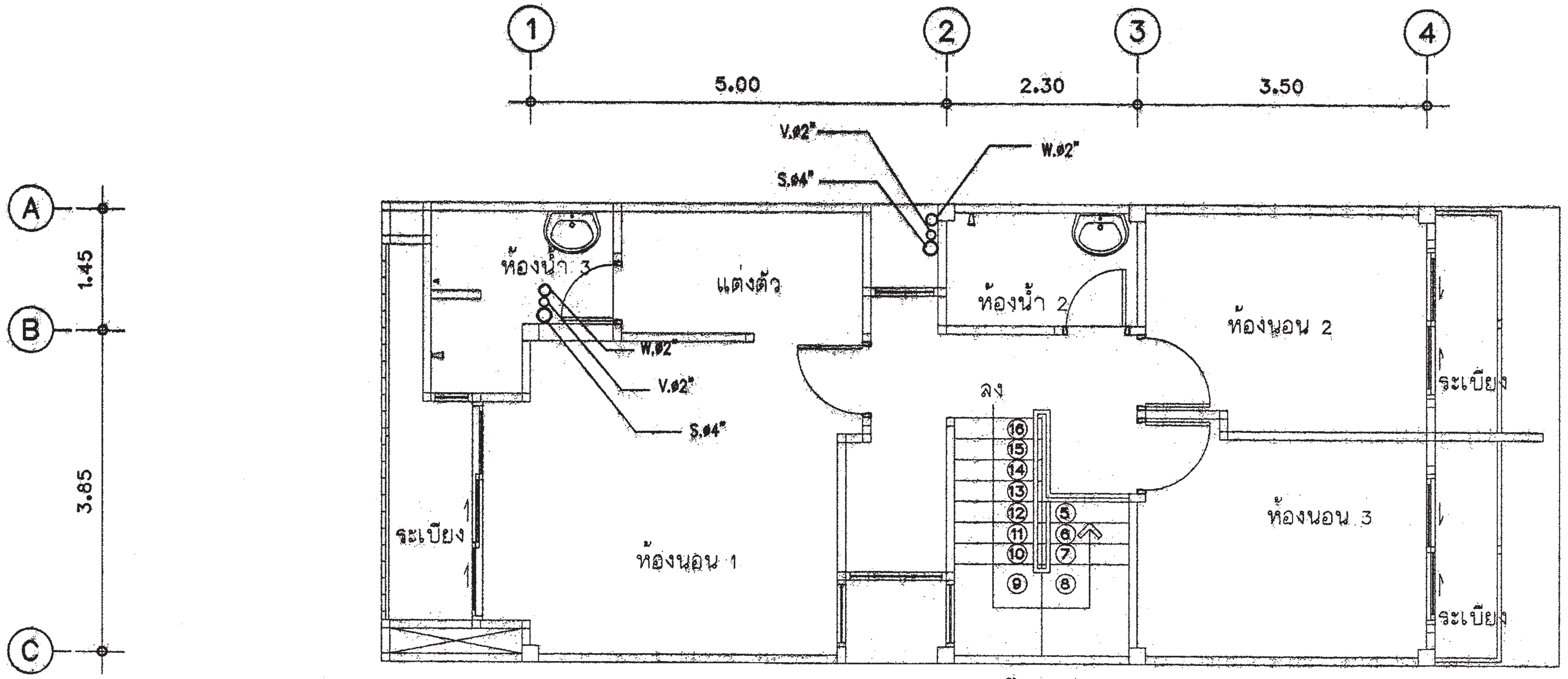

แปลนระบบสุขาภิบาลชั้นบน

มาตราส่วน 1:75

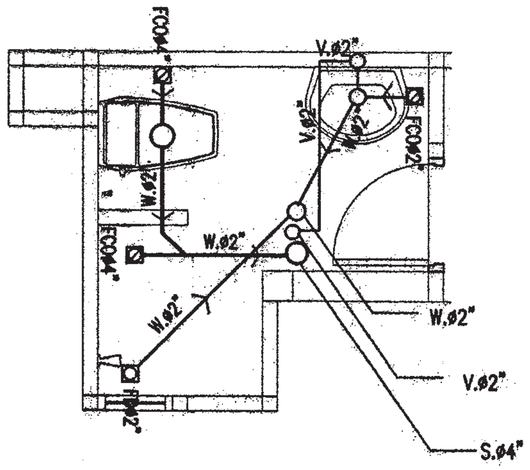

แบบขยายระบบสุขาภิบาลห้องน้ำ3

มาตราส่วน 1 : 50

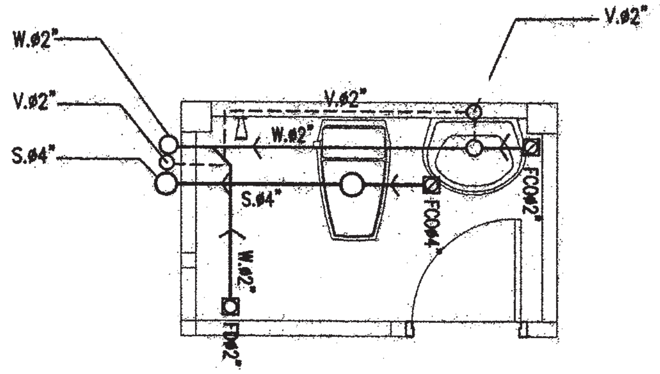

แบบขยายระบบสุขาภิบาลห้องน้ำ2

มาตราส่วน 1 : 50

สำนักการ โยธา
กรุงเทพมหานคร

โครงการ

แบบบ้านยิ้มเพื่อประชาชน ระยะที่ 3

ตามนโยบาย

ม.ร.ว. สุขุมพันธุ์ บริพัตร
ผู้ว่าราชการกรุงเทพมหานคร

นายจุมพล สำเภาพล
รองผู้ว่าราชการกรุงเทพมหานคร

นางนินนาท ชลิตานนท์
ปลัดกรุงเทพมหานคร

ผู้อำนวยการสำนักการโยธา

รองผู้อำนวยการสำนักการโยธา
นายทวีศักดิ์ เลิศประพันธ์

ผู้อำนวยการสำนักงานออกแบบ
นายวัชรินทร์ บรรหด

หัวหน้ากลุ่มงานสถาปัตยกรรม
นายสินธุ์ชัย บุญปักษ์

หัวหน้ากลุ่มงานวิศวกรรมอาคาร
นายธวัชชัย เมฆะกูล

สถาปนิก
นายปรีดิท มีมาก ส.สถ.2415

วิศวกรโครงสร้าง
นายศิรา คงศรี สย.5244

วิศวกรไฟฟ้า
นายจรูญ มาสุขใจ ภฟก.2457

วิศวกรสุขาภิบาล
นายศิระสิทธิ์ ทิมสนิทย์ สย.8489

วิศวกรเครื่องกล

นายช่างเขียนแบบ
นางปุณยนุช ประกอบกิจ

แบบ บ้านพักอาศัย 2 ชั้น
แบบที่ 031
ชื่อบ้าน ศรีย้มปวาย

เจ้าของ

สถานที่

แบบแสดง
แปลนระบบสุขาภิบาล ชั้นบน

วันที่ :	เลขที่	รวม
30 พฤษภาคม 2557	SN–04	5

แผ่นที่	รวมแผ่น
31	32

FILE :

รายการแก้ไขแบบ

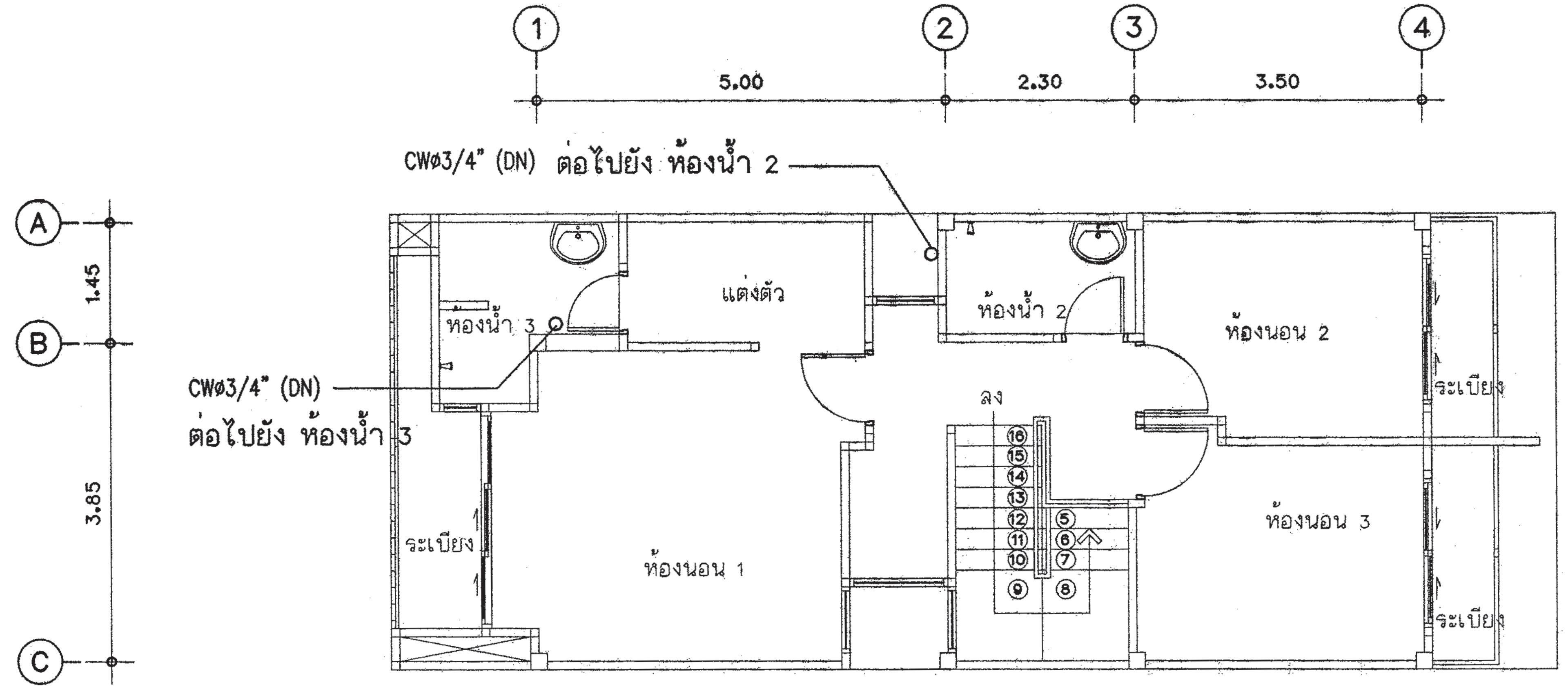

แปลนประปาชั้นบน

มาตราส่วน 1:75

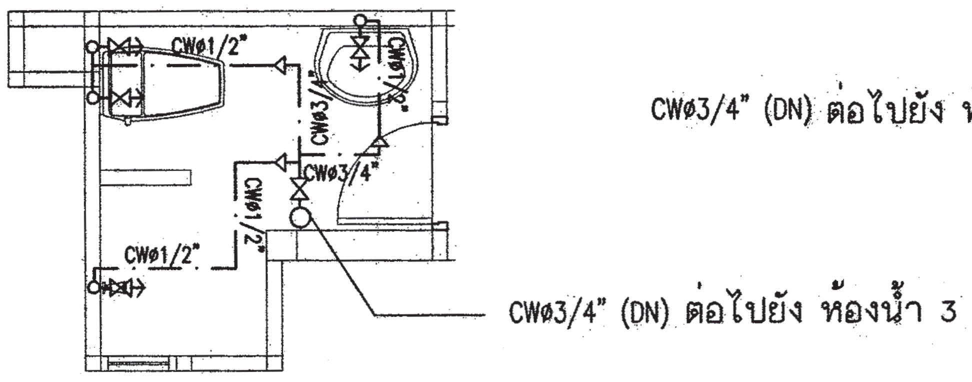

แบบขยายระบบประปาห้องน้ำ 3

มาตราส่วน 1:50

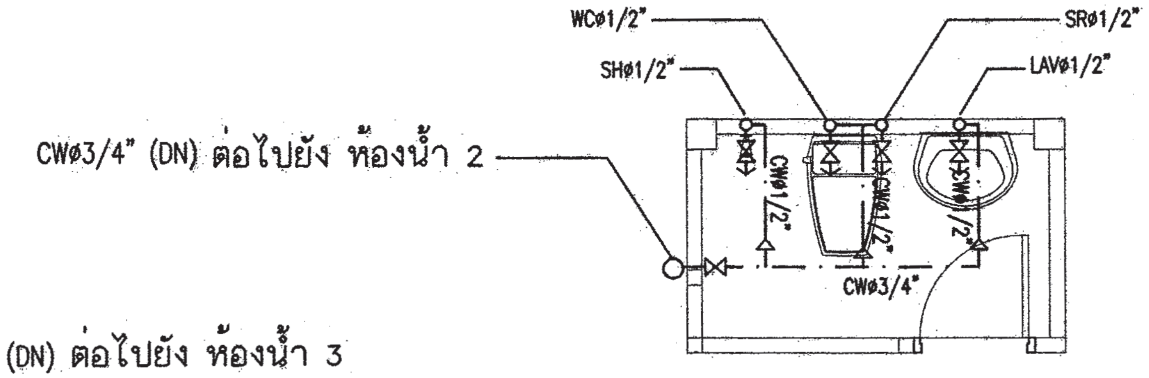

แบบขยายระบบประปาห้องน้ำ 2

มาตราส่วน 1:50

สำนักการ โยธา
กรุงเทพมหานคร

โครงการ

แบบบ้านยิ้มเพื่อประชาชน ระยะที่ 3

ตามนโยบาย

ม.ร.ว. สุขุมพันธุ์ บริพัตร
ผู้ว่าราชการกรุงเทพมหานคร

นายจุมพล สำเภาพล
รองผู้ว่าราชการกรุงเทพมหานคร

นางนินนาท ชลิตานนท์
ปลัดกรุงเทพมหานคร

ผู้อำนวยการสำนักการโยธา

รองผู้อำนวยการสำนักการโยธา
นายทวีศักดิ์ เลิศประพันธ์

ผู้อำนวยการสำนักงานออกแบบ
นายวัชรินทร์ บรรพต

หัวหน้ากลุ่มงานสถาปัตยกรรม
นายสินธุ์ชัย บุญปึกษ์

หัวหน้ากลุ่มงานวิศวกรรมอาคาร
นายอริยะ เมฆะกูล

สถาปนิก
นายปรีดิ์ท นิมาก ส.สถ.2415

วิศวกรโครงสร้าง
นายศิษา คงศรี สย.5244

วิศวกรไฟฟ้า
นายจรูญ มาสุขใจ ภฟก.2457

วิศวกรสุขาภิบาล
นายศีระสิทธิ์ ทิมสนิตย์ สย.8489

วิศวกรเครื่องกล

นายช่างเขียนแบบ
นางบุญธนุช ประกอบกิจ

แบบ บ้านพักอาศัย 2 ชั้น
แบบที่ 031
ชื่อบ้าน ตรียัมปวาย

เจ้าของ

สถานที่

แบบแสดง
แปลนระบบประปา ชั้นบน

วันที่ :	เลขที่	รวม
30 พฤษภาคม 2557	SN-05	5

แผ่นที่	รวมแผ่น
32	32

FILE :

รายการแก้ไขแบบ

สารบัญแบบสถาปัตยกรรม

เลขที่	รายการ
A-01	สารบัญแบบ สัญลักษณ์ประกอบแบบ
A-02	รายการประกอบแบบ
A-03	รายการประกอบแบบ
A-04	แผนที่สังเขป , ผังบริเวณ
A-05	แปลนพื้นชั้นล่าง , แปลนพื้นชั้นบน
A-06	แปลนหลังคา
A-07	รูปด้าน 1 , รูปด้าน 2
A-08	รูปด้าน 3 , รูปด้าน 4
A-09	รูปตัด A - A
A-10	รูปตัด B - B
A-11	แบบขยายบันได
A-12	แบบขยายห้องน้ำ
A-13	มาตรฐานการติดตั้งสุขภัณฑ์
A-14	แบบขยายประตู-หน้าต่าง
A-15	รายการประกอบแบบประตู - หน้าต่าง

สารบัญแบบวิศวกรรม

เลขที่	รายการ
S-01	รายการประกอบแบบโครงสร้าง
S-02	แปลนฐานราก ตอม่อ , แปลนคานพื้น ชั้นล่าง
	แปลนคานพื้น ชั้นบน
S-03	แปลนโครงสร้างรับโครงหลังคา , แปลนโครงสร้างหลังคา
S-04	แบบขยาย F1 - F2 , ST-1
S-05	แบบขยาย F1A - F2A
S-06	แบบขยาย B1,B3,B5,B6,B12A,B16,B18
	แบบขยาย RB1-RB2 , C1-C2 , CX1 , S1-S2,S4 , SP1

สารบัญแบบไฟฟ้า

เลขที่	รายการ
E-01	สัญลักษณ์ไฟฟ้า , รายการประกอบแบบไฟฟ้า
	SINGLE LINE DIAGRAM
E-02	แปลนแสงสว่าง , เต้ารับไฟฟ้า , โทรทัศน์ , โทรศัพท์ ชั้น 1-2

สารบัญแบบสุขาภิบาล

เลขที่	รายการ
SN-01	รายการประกอบแบบสุขาภิบาล
	แบบขยายบ่อดักไขมัน , บ่อพักน้ำทิ้ง
SN-02	แปลนระบบสุขาภิบาลชั้นล่าง
SN-03	แปลนระบบสุขาภิบาลชั้นบน
	แบบขยายระบบสุขาภิบาลห้องน้ำ
SN-04	แปลนประปาชั้นล่าง , แปลนประปาชั้นบน
	แบบขยายระบบประปาห้องน้ำ

สัญลักษณ์แบบ

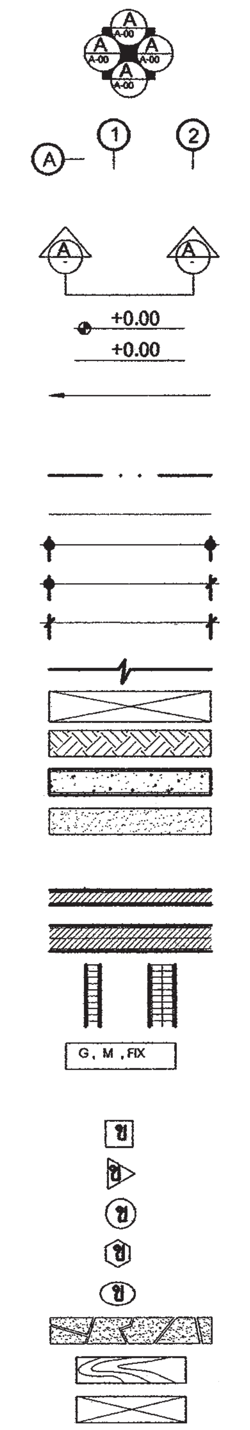

สัญลักษณ์	รายการ
	แสดงทิศทางรูปด้าน ดูรายละเอียด แผ่นที่ A-00
	ดูรายละเอียด แผ่นที่ A-00
	แสดงแนวเสาแนวตามตั้ง (A)-(A)
	แสดงแนวเสาแนวตามนอน (1)
	แสดงแนวตัด (A) (B)
	ดูรายละเอียดแผ่นที่ --
	แสดงระดับในรูปตัด
	แสดงระดับพื้นในรูปตัด
	รายละเอียดของแบบ แสดงข้อความลูกศรชี้ส่วนที่แสดงความหมาย
	แสดงแนวพิกัดเสา
	แสดงแนวเขตที่ดิน
	เส้นประ แสดงส่วนที่ถูกบัง หรือส่วนที่มองไม่เห็น
	ระยะจากศูนย์กลาง ถึง ศูนย์กลาง
	ระยะจากศูนย์กลาง ถึง ริม
	ระยะจากริม ถึง ริม
	แสดงแนวที่ถูกตัดขาด
	ช่องเปิดโล่ง
	ระดับดิน
	คอนกรีตหยาบ คอนกรีตเสริมเหล็ก
	ทราย
	ผนังก่ออิฐมอญครึ่งแผ่น (แปลน)
	ผนังก่ออิฐมอญเต็มแผ่น (แปลน)
	กระจก
	ผนังก่ออิฐมอญครึ่งแผ่น, เต็มแผ่น (รูปตัด)
	กระจก , G= } M= } FIX=
	สัญลักษณ์ พื้น
	สัญลักษณ์ ผนัง
	สัญลักษณ์ ประตู
	สัญลักษณ์ หน้าต่าง
	สัญลักษณ์ ฝ้าเพดาน
	หิน
	ไม้โชว์ผิวไม้
	ไม้ไม่โชว์ผิวไม้

สำนักการ โยธา
กรุงเทพมหานคร

โครงการ
แบบบ้านยิ้มเพื่อประชาชน ระยะที่ 3

ตามนโยบาย
ม.ร.ว. สุขุมพันธุ์ บริพัตร
ผู้ว่าราชการกรุงเทพมหานคร
นายจุมพล สำเภาพล
รองผู้ว่าราชการกรุงเทพมหานคร
นางนินนาท ชลิตานนท์
ปลัดกรุงเทพมหานคร

ผู้อำนวยการสำนักการโยธา

รองผู้อำนวยการสำนักการโยธา
นายทวีศักดิ์ เลิศประพันธ์
ผู้อำนวยการสำนักงานออกแบบ
นายวัชรินทร์ บรรพต
หัวหน้ากลุ่มงานสถาปัตยกรรม
นายสินธุ์ชัย บุญปึกษ์
หัวหน้ากลุ่มงานวิศวกรรมอาคาร
นายอริยะ เนมะกูล

สถาปนิก
นส.เฟื่องฉัตร เศรษฐลาห์ ส.สถ.11992
วิศวกร โครงสร้าง
นายสัญญานิมิต รุ่งพรหมเนียม สย.5154
วิศวกร ไฟฟ้า
นายจรูญ มาสุขใจ ภฟก2457
วิศวกรสุขาภิบาล
นายมนัสวี อารยะศิริ ภส.341
วิศวกรเครื่องกล

นายช่างเขียนแบบ
นายอภิวัฒน์ ฉัตราภรณ์

แบบ บ้านพักอาศัย 2 ชั้น
แบบที่ 032
ชื่อบ้าน ตะแบกใหญ่
เจ้าของ
สถานที่

แบบแสดง
สารบัญแบบ และ
สัญลักษณ์แบบ

วันที่ :	เลขที่	รวม
30 พฤษภาคม 2557	A-01	15

แผ่นที่	รวมแผ่น
01	27

FILE :

รายการแก้ไขแบบ

รายการ โครงการ บ้านยิ้มเพื่อประชาชน 3

รายละเอียดประกอบแบบ

1 งานสถาปัตยกรรม

1.1 งานวัสดุผิวพื้น

[1] พื้น คสล. ปูกระเบื้องเซรามิค ชนิดปูพื้น กำหนดสีและขนาดภายหลัง

[2] พื้น คสล. ปูปาร์เก้ไม้เนื้อแข็ง หรืออื่น ๆ

[3] พื้น คสล. ปูกระเบื้องเซรามิค ชนิดปูพื้น ผิวกันลื่น
กำหนดสีและขนาดภายหลัง

[4] พื้น คสล. ผสมน้ำยากันซึม ผิวซีเมนต์ขัดมัน

[5] พื้น คสล. พร้อมทำระบบกันซึม ชนิดกันซึมหลังคา

1.2 งานผนัง

△1 ผนังก่อคอนกรีตมวลเบา หรืออิฐมอญ ฉาบปูนเรียบ ทาสี

△2 ผนังก่อคอนกรีตมวลเบา หรืออิฐมอญ ผิวกรุกระเบื้องเซรามิคชนิดบุผนัง
เลยระดับฝ้าเพดานอย่างน้อย 10 ซม.

△3 ผนังก่อคอนกรีตมวลเบา หรืออิฐมอญ กรุทับด้วยไม้สังเคราะห์

△4 ผนังก่อคอนกรีตมวลเบา หรืออิฐมอญ กรุทับด้วยหินสังเคราะห์

△5 ผนังก่อคอนกรีตมวลเบา หรืออิฐมอญ ฉาบปูนเรียบเซาะร่อง

1.3 งานฝ้าเพดาน

(1) ฝ้าเพดานภายนอก แผ่นไฟเบอร์ซีเมนต์ ฉาบรอยต่อเรียบ ทาสี
หากเป็นระแนงให้กรุตาข่ายกันแมลง

(2) ฝ้าเพดานภายใน แผ่นยิปซั่ม หนาไม่น้อยกว่า 9 มม. ฉาบรอยต่อเรียบ ทาสี
โครงเคร่าอลูมิเนียม

(3) ฝ้าเพดานห้องน้ำ แผ่นยิปซั่มชนิดทนชื้น หนาไม่น้อยกว่า 9 มม.
ฉาบรอยต่อเรียบ ทาสี โครงเคร่าอลูมิเนียม

1.4 งานประตู – หน้าต่าง
- ตามแบบขยายประตูหน้าต่าง

1.5 งานสุขภัณฑ์
- ตามแบบขยายห้องน้ำ

1.6 บันไดและราวบันได
- โครงสร้าง คสล. วัสดุผิว และลูกกรง ตามแบบขยายบันได

1.7 งานสี
- สีทาภายนอก ใช้สีชนิดทาภายนอก
- สีทาภายใน ใช้สีชนิดทาภายใน
- สีทาเหล็ก และไม้ ใช้สีน้ำมัน

2 งานโครงสร้าง ดูรายละเอียดงานวิศวกรรมโครงสร้าง

3 งานระบบไฟฟ้า ดูรายละเอียดงานวิศวกรรมไฟฟ้า

4 งานระบบสุขาภิบาล ดูรายละเอียดงานวิศวกรรมสุขาภิบาล

ข้อกำหนด

- โครงสร้างที่คำนวณไว้ สามารถรับน้ำหนักผนังก่ออิฐมอญได้
- โครงสร้างที่คำนวณไว้ สามารถรับน้ำหนักหลังคาคอนกรีตได้
- ควรคำนึงถึงระบบกำจัดปลวกด้วย
- ระดับ +0.00 ให้ยึดถือระดับถนนหน้าโครงการเป็นหลัก
- แบบผังบริเวณที่แสดงในแบบนี้ เป็นเพียงการแสดงระยะที่ดินที่น้อยที่สุด
ที่แบบบ้านนั้น ๆ สามารถปลูกสร้างได้

เจ้าของอาคารควรปรึกษาเจ้าหน้าที่ท้องถิ่นที่เกี่ยวข้องเพื่อความถูกต้องตามกฎหมายต่อไป

สำนักการโยธา
กรุงเทพมหานคร

โครงการ
แบบบ้านยิ้มเพื่อประชาชน ระยะที่ 3

ตามนโยบาย
ม.ร.ว. สุขุมพันธุ์ บริพัตร
ผู้ว่าราชการกรุงเทพมหานคร
นายจุมพล สำเภาพล
รองผู้ว่าราชการกรุงเทพมหานคร
นางนินนาท ชลิตานนท์
ปลัดกรุงเทพมหานคร

ผู้อำนวยการสำนักการโยธา	
รองผู้อำนวยการสำนักการโยธา	
นายทวีศักดิ์ เลิศประพันธ์	
ผู้อำนวยการสำนักงานออกแบบ	
นายวัชรินทร์ บรรพต	
หัวหน้ากลุ่มงานสถาปัตยกรรม	
นายสินธุ์ชัย บุญบึกษ์	
หัวหน้ากลุ่มงานวิศวกรรมอาคาร	
นายอริยะ เมธะกูล	
สถาปนิก	
นส.เฟื่องฉัตร เศรษฐเลาห์ ส.สถ.11992	
วิศวกรโครงสร้าง	
นายสัญญานิมิต รุ่งพรรณเนียม สย.5154	
วิศวกรไฟฟ้า	
นายจรูญ มาสุขใจ ภฟก.2457	
วิศวกรสุขาภิบาล	
นายมนัสวี อารยะศิริ ภส.341	
วิศวกรเครื่องกล	
นายช่างเขียนแบบ	
นายอภิวัฒน์ ฉัตราภรณ์	

แบบ บ้านพักอาศัย 2 ชั้น
แบบที่ 032
ชื่อบ้าน ตะแบกใหญ่
เจ้าของ
สถานที่

แบบแสดง
รายการประกอบแบบ

วันที่ :	เลขที่	รวม
30 พฤษภาคม 2557	A-02	15

แผ่นที่	รวมแผ่น
02	27

FILE :

รายการแก้ไขแบบ

รายการประกอบแบบ

รหัส	รายการ	รหัส	รายการ
□	**รายการพื้น**	△	**รายการผนัง**
1	พื้น คสล. ปูกระเบื้องเซรามิค ชนิดปูพื้น กำหนดสีและขนาดภายหลัง	△1	ผนังก่อคอนกรีตมวลเบา หรืออิฐมอญ ฉาบปูนเรียบ ทาสี
2	พื้น คสล. ปูปาร์เก้ไม้เนื้อแข็ง หรืออื่น ๆ	△2	ผนังก่อคอนกรีตมวลเบา หรืออิฐมอญ ผิวกรุกระเบื้องเซรามิคชนิดบุผนัง
3	พื้น คสล. ปูกระเบื้องเซรามิค ชนิดปูพื้น ผิวกันลื่น		เลยระดับฝ้าเพดานอย่างน้อย 10 ซม
	กำหนดสีและขนาดภายหลัง	△3	ผนังก่อคอนกรีตมวลเบา หรืออิฐมอญ กรุทับด้วยไม้สังเคราะห์
4	พื้น คสล. ผสมน้ำยากันซึม ผิวซีเมนต์ขัดมัน	△4	ผนังก่อคอนกรีตมวลเบา หรืออิฐมอญ กรุทับด้วยหินสังเคราะห์
5	พื้น คสล. พร้อมทำระบบกันซึม ชนิดกันซึมหลังคา	△5	ผนังก่อคอนกรีตมวลเบา หรืออิฐมอญ ฉาบปูนเรียบเซาะร่อง

รหัส	รายการ
○	รายการฝ้าเพดาน
1	ฝ้าเพดานภายนอก แผ่นไฟเบอร์ซีเมนต์ ฉาบรอยต่อเรียบ ทาสี
	หากเป็นระแนงให้กรุตาข่ายกันแมลง
2	ฝ้าเพดานภายใน แผ่นยิปซั่ม หนาไม่น้อยกว่า 9 มม ฉาบรอยต่อเรียบ ทาสี
	โครงเคร่าอลูมิเนียม
3	ฝ้าเพดานห้องน้ำ แผ่นยิปซั่มชนิดทนชื้น หนาไม่น้อยกว่า 9 มม ฉาบรอยต่อเรียบ ทาสี
	โครงเคร่าอลูมิเนียม

รายการตกแต่ง

วัสดุ / ห้อง	บัวมอบฝ้าเพดาน: ไม้จริง ขนาด 1/2"x4" ทาสีน้ำมัน				บัวมอบพื้น: ไม้จริง ขนาด 1/2"x4" ทาสีน้ำมัน						
ชั้นล่าง											
ห้องรับแขก	●				●						
เตรียมอาหาร	●				●						
ทานอาหาร	●				●						
ห้องน้ำ 1	●										
ชั้นบน											
ห้องนอน 1	●				●						
ห้องนอน 2	●				●						
ห้องน้ำ 2	●										

สำนักการโยธา
กรุงเทพมหานคร

โครงการ
แบบบ้านยิ้มเพื่อประชาชน ระยะที่ 3

ตามนโยบาย
ม.ร.ว. สุขุมพันธุ์ บริพัตร
ผู้ว่าราชการกรุงเทพมหานคร
นายจุมพล สำเภาพล
รองผู้ว่าราชการกรุงเทพมหานคร
นางนินนาท ชลิตานนท์
ปลัดกรุงเทพมหานคร

ผู้อำนวยการสำนักการโยธา

รองผู้อำนวยการสำนักการโยธา
นายทวีศักดิ์ เลิศประพันธ์
ผู้อำนวยการสำนักงานออกแบบ
นายวัชรินทร์ บรรพต
หัวหน้ากลุ่มงานสถาปัตยกรรม
นายสินธุ์ชัย บุญปักษ์
หัวหน้ากลุ่มงานวิศวกรรมอาคาร
นายอริยะ เมฆะกูล

สถาปนิก
นส.เฟื่องฉัตร เศรษฐเลาห์ ส.สถ.11992
วิศวกรโครงสร้าง
นายสัญญานิมิต รุ่งเพชรเนียม สย.5154
วิศวกรไฟฟ้า
นายจรูญ มาสุขใจ ภฟก.2457
วิศวกรสุขาภิบาล
นายมนัสวี อารยะศิริ ภส.341
วิศวกรเครื่องกล

นายช่างเขียนแบบ
นายอภิวัฒน์ ฉัตราภรณ์

แบบ บ้านพักอาศัย 2 ชั้น
แบบที่ 032
ชื่อบ้าน ตะแบกใหญ่

เจ้าของ

สถานที่

แบบแสดง
รายการประกอบแบบ

วันที่ :	เลขที่	รวม
30 พฤษภาคม 2557	A-03	15

แผ่นที่	รวมแผ่น
03	27

FILE :

รายการแก้ไขแบบ

แผนที่สังเขป

ผังบริเวณ
มาตราส่วน

สำนักการโยธา
กรุงเทพมหานคร

โครงการ
แบบบ้านยิ้มเพื่อประชาชน ระยะที่ 3

ตามนโยบาย
ม.ร.ว. สุขุมพันธุ์ บริพัตร
ผู้ว่าราชการกรุงเทพมหานคร
นายจุมพล สำเภาพล
รองผู้ว่าราชการกรุงเทพมหานคร
นางนินนาท ชลิตานนท์
ปลัดกรุงเทพมหานคร

ผู้อำนวยการสำนักการโยธา	
รองผู้อำนวยการสำนักการโยธา	
นายทวีศักดิ์ เลิศประพันธ์	
ผู้อำนวยการสำนักงานออกแบบ	
นายวัชรินทร์ บรรพต	
หัวหน้ากลุ่มงานสถาปัตยกรรม	
นายสินธุ์ชัย บุญปักษ์	
หัวหน้ากลุ่มงานวิศวกรรมอาคาร	
นายอริยะ เมฆะกูล	

สถาปนิก	
นส.เฟื่องฉัตร เศรษฐุลาห์ ส.สถ.11992	
วิศวกรโครงสร้าง	
นายสัญญานิมิต รุ่งเพชรเนียม สย.5154	
วิศวกรไฟฟ้า	
นายจรูญ มาสุขใจ ภฟก.2457	
วิศวกรสุขาภิบาล	
นายมนัสวี อารยะศิริ ภส.341	
วิศวกรเครื่องกล	
นายช่างเขียนแบบ	
นายอภิวัฒน์ ฉัตราภรณ์	

แบบ บ้านพักอาศัย 2 ชั้น
แบบที่ 032
ชื่อบ้าน ตะแบกใหญ่

เจ้าของ

สถานที่

แบบแสดง
แผนที่สังเขป
ผังบริเวณ

วันที่ :	เลขที่	รวม
30 พฤษภาคม 2557	A-04	15

แผ่นที่	รวมแผ่น
04	27

FILE :

รายการแก้ไขแบบ

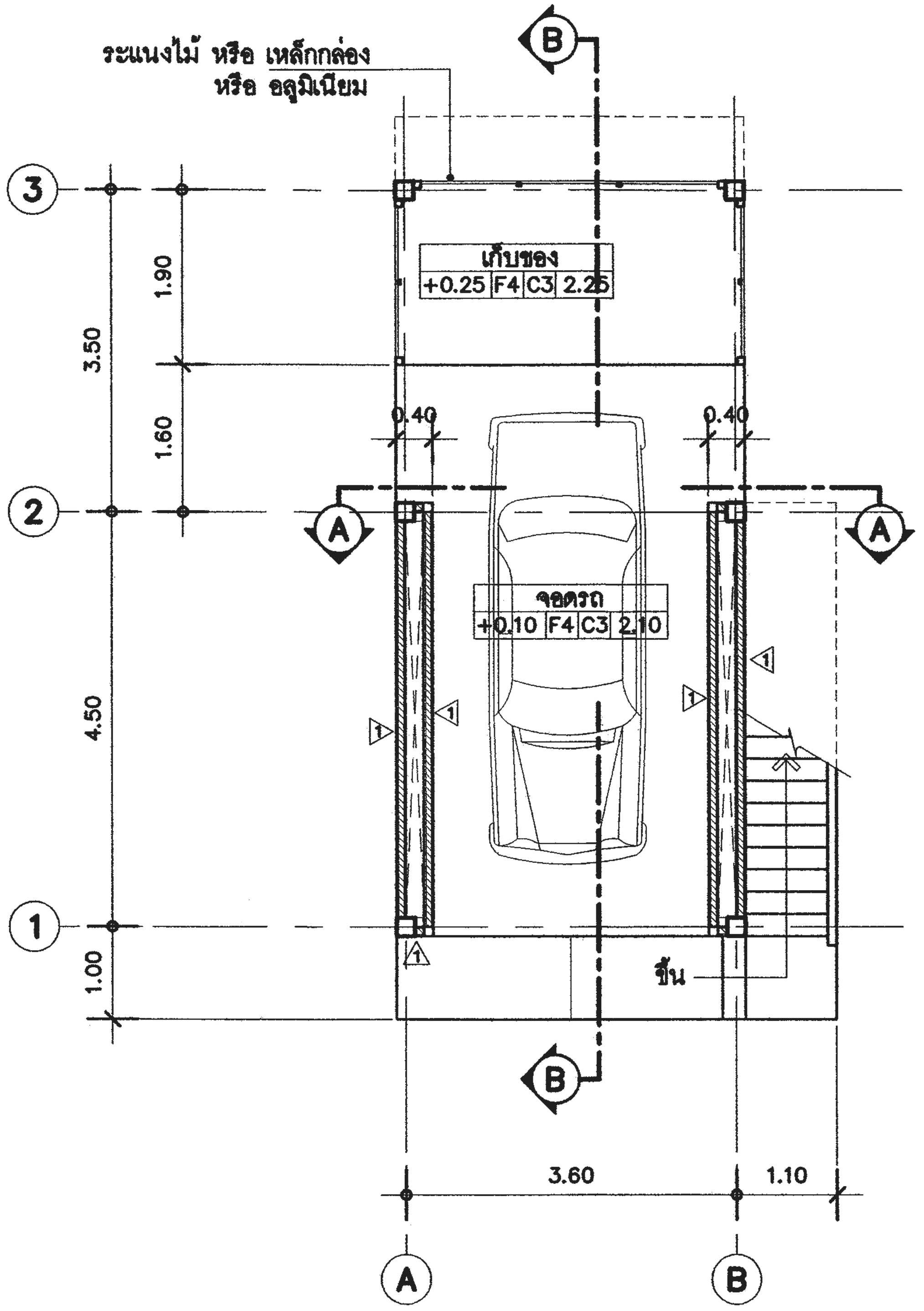

แปลนพื้นชั้นล่าง

มาตราส่วน 1 : 75

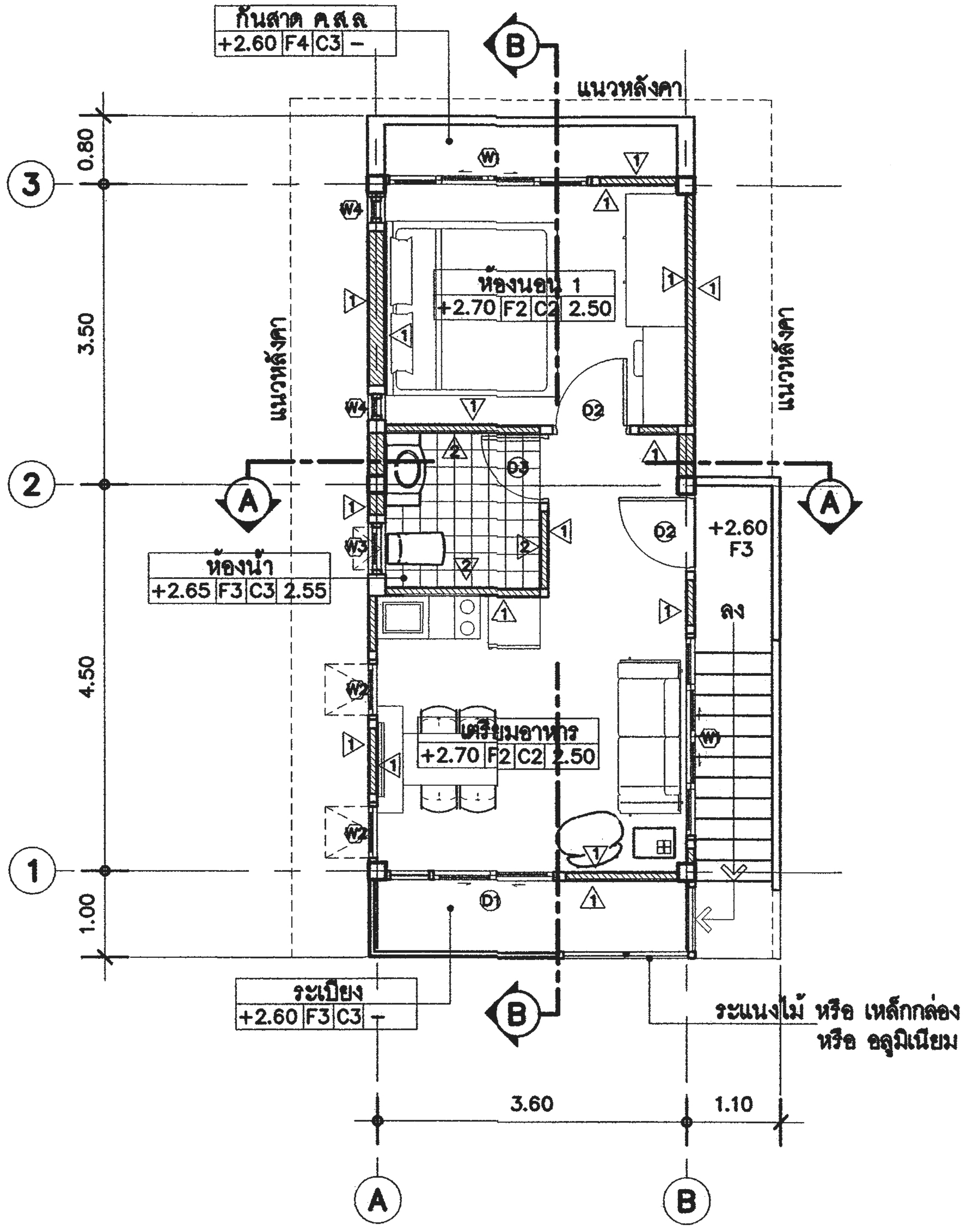

แปลนพื้นชั้นบน

มาตราส่วน 1 : 75

ทิศแสดงการมองรูปด้าน

สำนักการ โยธา
กรุงเทพมหานคร

โครงการ
แบบบ้านยิ้มเพื่อประชาชน ระยะที่ 3

ตามนโยบาย
ม.ร.ว. สุขุมพันธุ์ บริพัตร
ผู้ว่าราชการกรุงเทพมหานคร
นายจุมพล สำเภาพล
รองผู้ว่าราชการกรุงเทพมหานคร
นางนินนาท ชลิตานนท์
ปลัดกรุงเทพมหานคร

ผู้อำนวยการสำนักการโยธา	
รองผู้อำนวยการสำนักการโยธา	
นายทวีศักดิ์ เลิศประพันธ์	
ผู้อำนวยการสำนักงานออกแบบ	
นายวัชรินทร์ บรรพต	
หัวหน้ากลุ่มงานสถาปัตยกรรม	
นายสินธุ์ชัย บุญปักษ์	
หัวหน้ากลุ่มงานวิศวกรรมอาคาร	
นายอริยะ เมฆะกูล	
สถาปนิก	
นส.เฟื่องฉัตร เศรษฐเสาวน์ ส.สถ.11992	
วิศวกรโครงสร้าง	
นายสัญญานิมิต รุ่งเพชรเนียม สย.5154	
วิศวกรไฟฟ้า	
นายจรูญ มาสุขใจ ภฟก.2457	
วิศวกรสุขาภิบาล	
นายมนัสวี อารยะศิริ ภส.341	
วิศวกรเครื่องกล	
นายช่างเขียนแบบ	
นายอภิวัฒน์ ฉัตราภรณ์	

แบบ บ้านพักอาศัย 2 ชั้น
แบบที่ 032
ชื่อบ้าน ตะแบกใหญ่

เจ้าของ

สถานที่

แบบแสดง
แปลนพื้นชั้นล่าง
แปลนพื้นชั้นบน

วันที่ :	เลขที่	รวม
30 พฤษภาคม 2557	A-05	15

แผ่นที่	รวมแผ่น
05	27

FILE :

รายการแก้ไขแบบ

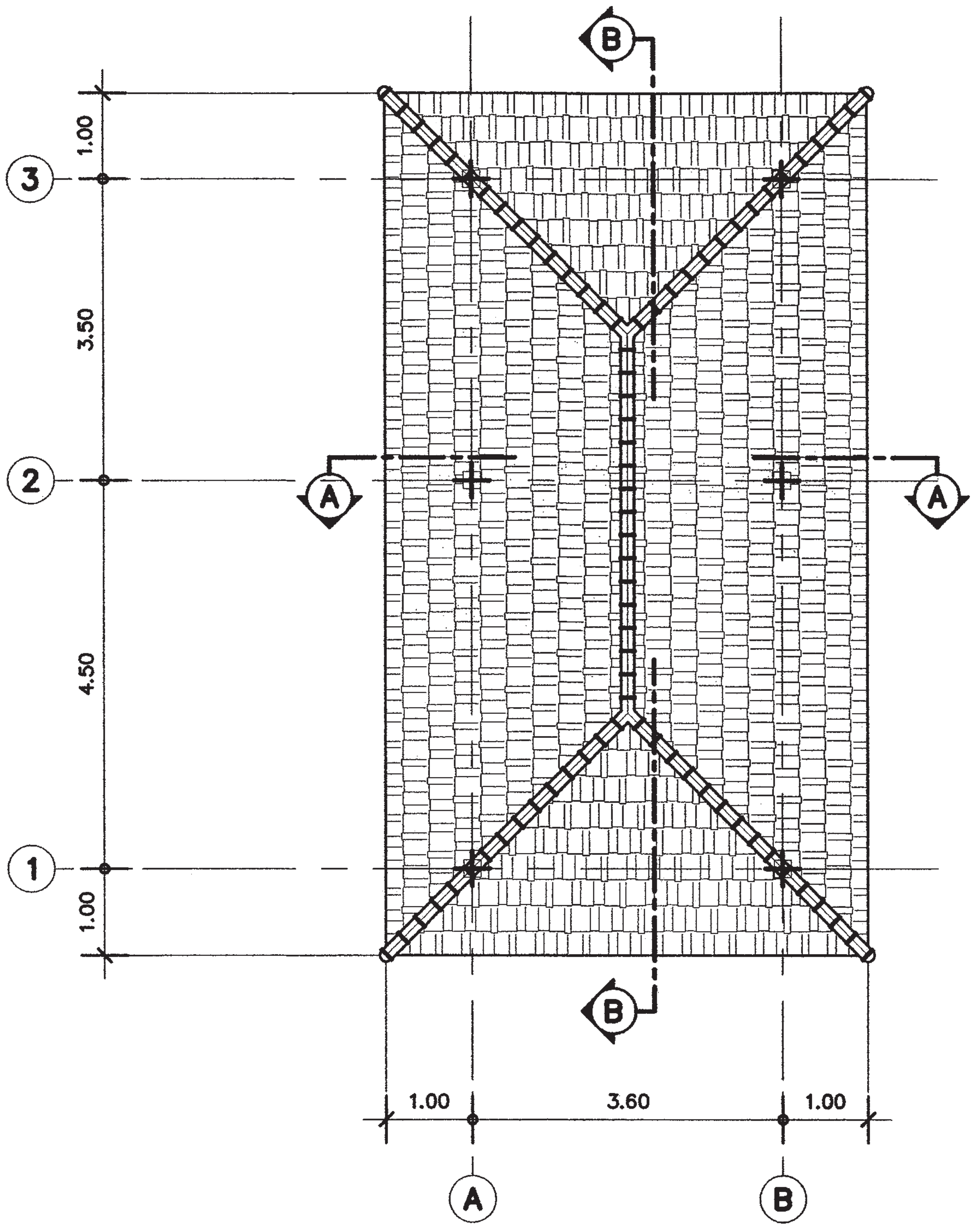

แปลนหลังคา

มาตราส่วน 1 : 75

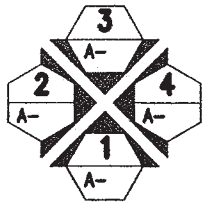

ทิศแสดงการมองรูปด้าน

สำนักการโยธา
กรุงเทพมหานคร

โครงการ
แบบบ้านยิ้มเพื่อประชาชน ระยะที่ 3

ตามนโยบาย
ม.ร.ว. สุขุมพันธุ์ บริพัตร
ผู้ว่าราชการกรุงเทพมหานคร
นายจุมพล สำเภาพล
รองผู้ว่าราชการกรุงเทพมหานคร
นางนินนาท ชลิตานนท์
ปลัดกรุงเทพมหานคร

ผู้อำนวยการสำนักการโยธา

รองผู้อำนวยการสำนักการโยธา
นายทวีศักดิ์ เลิศประพันธ์
ผู้อำนวยการสำนักงานออกแบบ
นายวัชรินทร์ บรรพต
หัวหน้ากลุ่มงานสถาปัตยกรรม
นายสินธุ์ชัย บุญปักษ์
หัวหน้ากลุ่มงานวิศวกรรมอาคาร
นายอริยะ เมฆะกูล

สถาปนิก
นส.เฟื่องฉัตร เศรษฐเลาห์ ส.สถ.11992
วิศวกรโครงสร้าง
นายสัญญานิมิต รุ่งเพชรเนียม สย.5154
วิศวกรไฟฟ้า
นายจรูญ มาสุขใจ ภฟก.2457
วิศวกรสุขาภิบาล
นายมนัสวี อารยะศิริ ภส.341
วิศวกรเครื่องกล

นายช่างเขียนแบบ
นายอภิวัฒน์ ฉัตราภรณ์

แบบ บ้านพักอาศัย 2 ชั้น
แบบที่ 032
ชื่อบ้าน ตะแบกใหญ่

เจ้าของ

สถานที่

แบบแสดง
แปลนหลังคา

วันที่ :	แผ่นที่	รวม
30 พฤษภาคม 2557	A-06	15

แผ่นที่	รวมแผ่น
06	27

FILE :

รายการแก้ไขแบบ

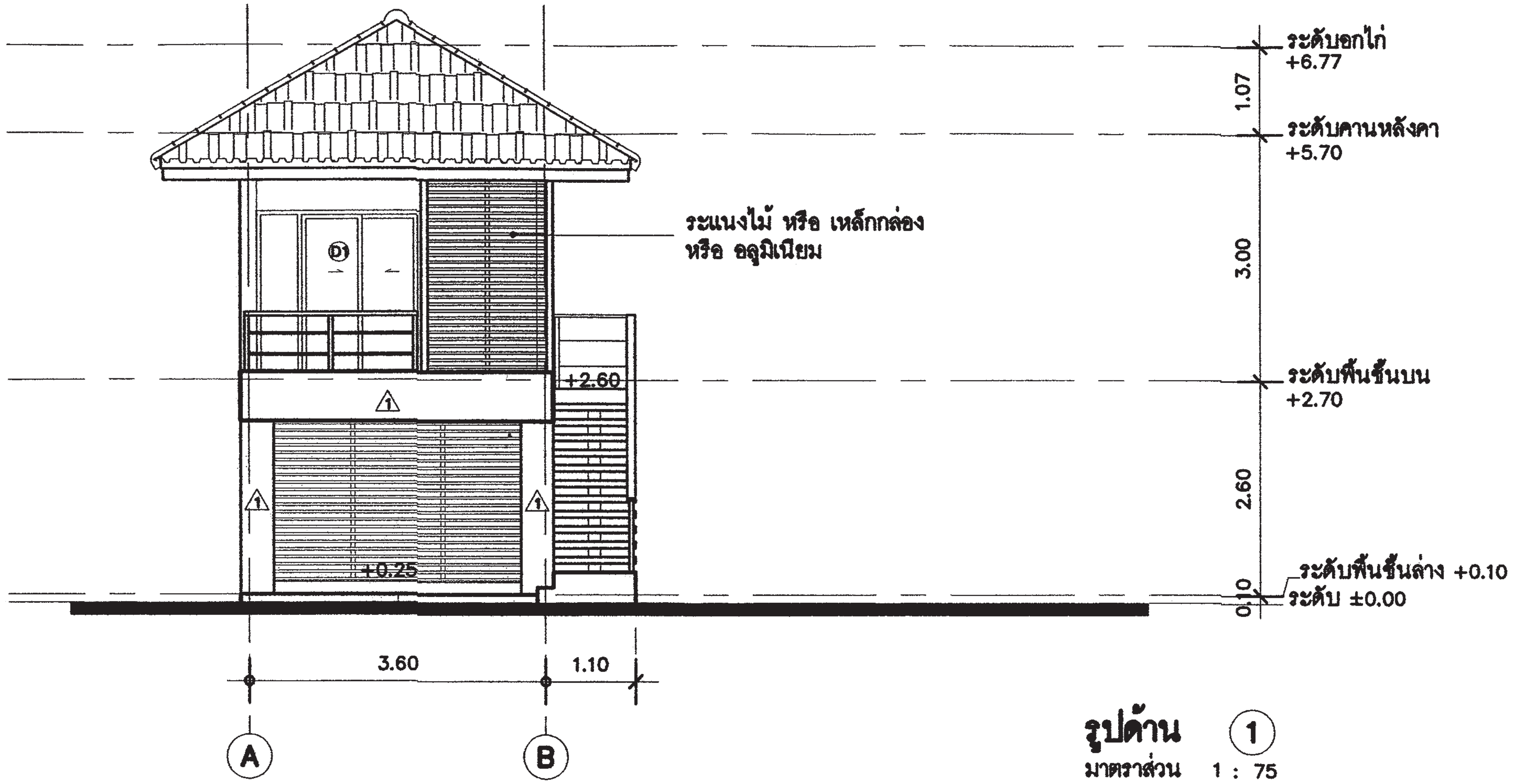

รูปด้าน 1
มาตราส่วน 1 : 75

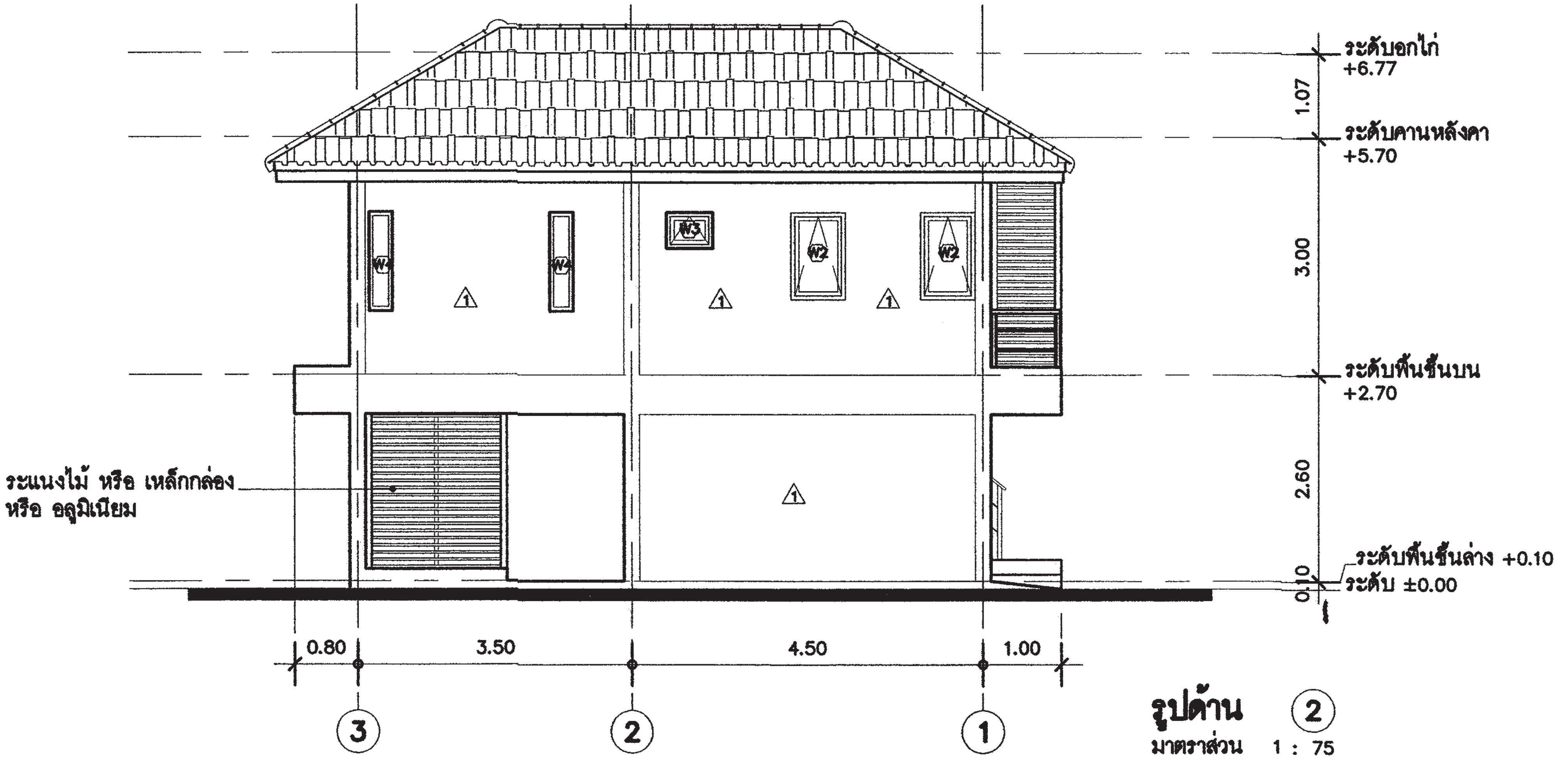

รูปด้าน 2
มาตราส่วน 1 : 75

สำนักการ โยธา
กรุงเทพมหานคร

โครงการ
แบบบ้านยิ้มเพื่อประชาชน ระยะที่ 3

ตามนโยบาย
ม.ร.ว. สุขุมพันธุ์ บริพัตร
ผู้ว่าราชการกรุงเทพมหานคร
นายจุมพล สำเภาพล
รองผู้ว่าราชการกรุงเทพมหานคร
นางนินนาท ชลิตานนท์
ปลัดกรุงเทพมหานคร

ผู้อำนวยการสำนักการโยธา

รองผู้อำนวยการสำนักการโยธา
นายทวิศักดิ์ เลิศประพันธ์
ผู้อำนวยการสำนักงานออกแบบ
นายวัชรินทร์ บรรพต
หัวหน้ากลุ่มงานสถาปัตยกรรม
นายสินธุ์ชัย บุญบึกษ์
หัวหน้ากลุ่มงานวิศวกรรมอาคาร
นายอริยะ เมฆะกุล

สถาปนิก
นส.เฟื่องฉัตร เศรษฐุลาห์ ส.สถ.11992
วิศวกรโครงสร้าง
นายสัญญานิมิต รุ่งเพชรเนียม สย.5154
วิศวกรไฟฟ้า
นายจรูญ มาสุขใจ ภฟก.2457
วิศวกรสุขาภิบาล
นายมนัสวี อารยะศิริ ภส.341
วิศวกรเครื่องกล

นายช่างเขียนแบบ
นายอภิวัฒน์ ฉัตราภรณ์

แบบ บ้านพักอาศัย 2 ชั้น
แบบที่ 032
ชื่อบ้าน ตะแบกใหญ่

เจ้าของ

สถานที่

แบบแสดง
รูปด้าน 1
รูปด้าน 2

วันที่ :	เลขที่	รวม
30 พฤษภาคม 2557	A-07	15

แผ่นที่	รวมแผ่น
07	27

FILE :

รายการแก้ไขแบบ

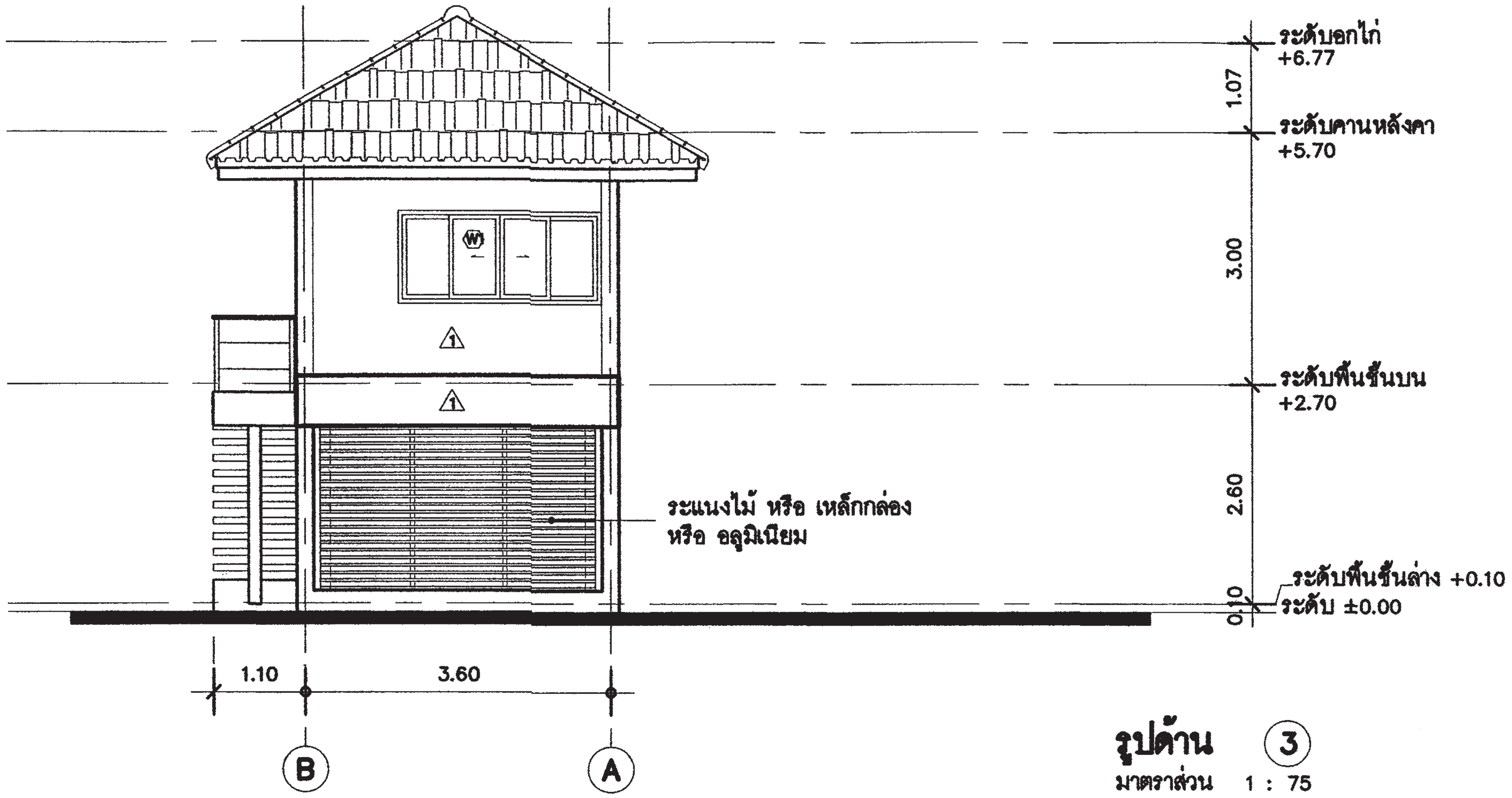

รูปด้าน ③
มาตราส่วน 1 : 75

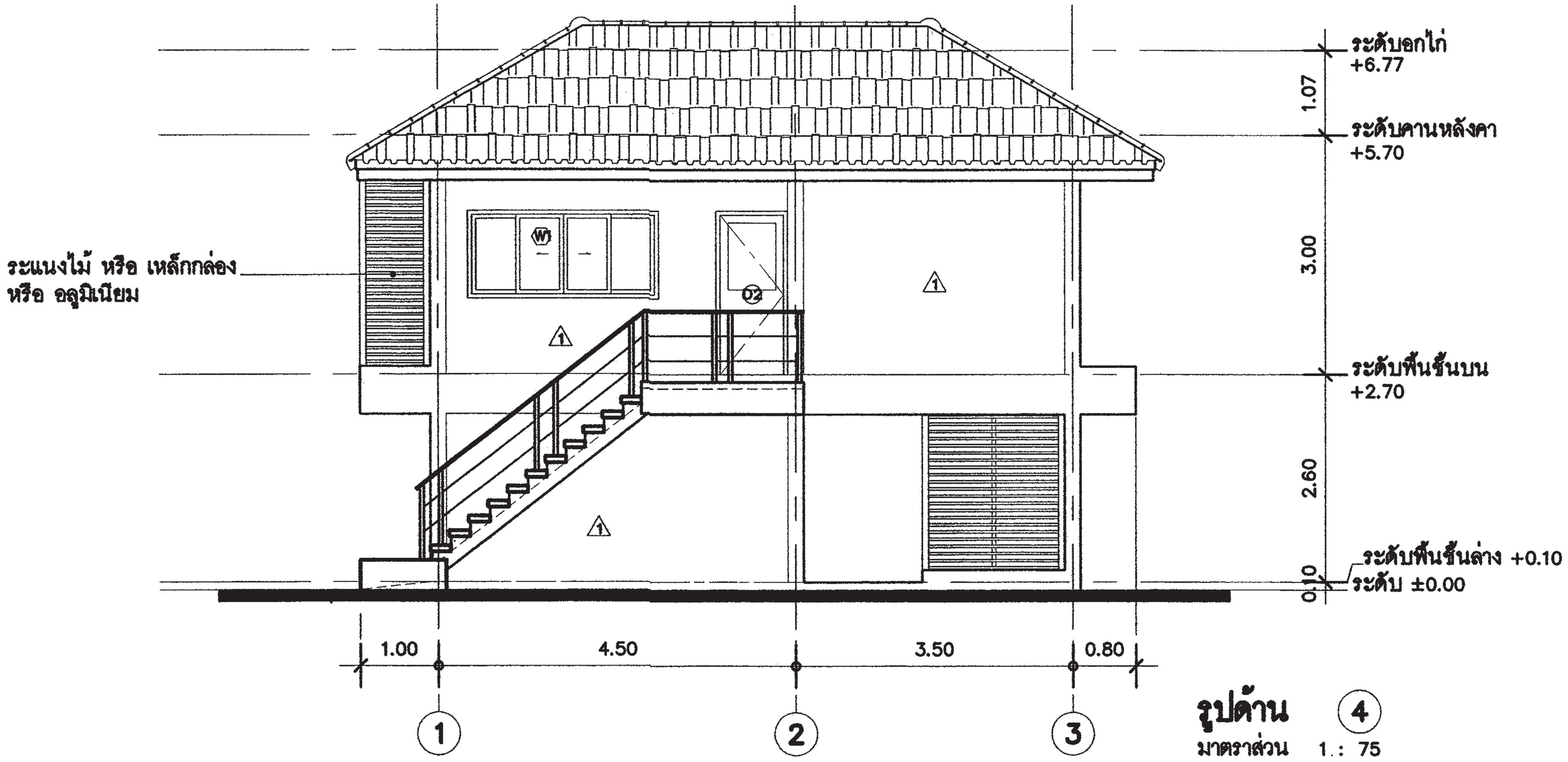

รูปด้าน ④
มาตราส่วน 1.: 75

สำนักการ โยธา
กรุงเทพมหานคร

โครงการ
แบบบ้านยิ้มเพื่อประชาชน ระยะที่ 3

ตามนโยบาย
ม.ร.ว. สุขุมพันธุ์ บริพัตร
ผู้ว่าราชการกรุงเทพมหานคร
นายจุมพล สำเภาพล
รองผู้ว่าราชการกรุงเทพมหานคร
นางนินนาท ชลิตานนท์
ปลัดกรุงเทพมหานคร

ผู้อำนวยการสำนักการโยธา

รองผู้อำนวยการสำนักการโยธา
นายทวิศักดิ์ เลิศประพันธ์
ผู้อำนวยการสำนักงานออกแบบ
นายวัชรินทร์ บรรพต
หัวหน้ากลุ่มงานสถาปัตยกรรม
นายสินธุ์ชัย บุญปั๊กษ์
หัวหน้ากลุ่มงานวิศวกรรมอาคาร
นายอริยะ เมฆะกูล

สถาปนิก
นส.เฟื่องฉัตร เศรษฐเดาห์ ส.สถ.11992
วิศวกรโครงสร้าง
นายสัญญานิมิต รุ่งเพชรเนียม สย.5154
วิศวกรไฟฟ้า
นายจรูญ มาสุขใจ ภฟก.2457
วิศวกรสุขาภิบาล
นายมนัสวี อารยะศิริ ภส.341
วิศวกรเครื่องกล

นายช่างเขียนแบบ
นายอภิวัฒน์ ฉัตราภรณ์

แบบ บ้านพักอาศัย 2 ชั้น
แบบที่ 032
ชื่อบ้าน ตะแบกใหญ่
เจ้าของ
สถานที่

แบบแสดง
รูปด้าน ③
รูปด้าน ④

วันที่ :	เลขที่	รวม
30 พฤษภาคม 2557	A-08	15

แผ่นที่	รวมแผ่น
08	27

FILE :

รายการแก้ไขแบบ

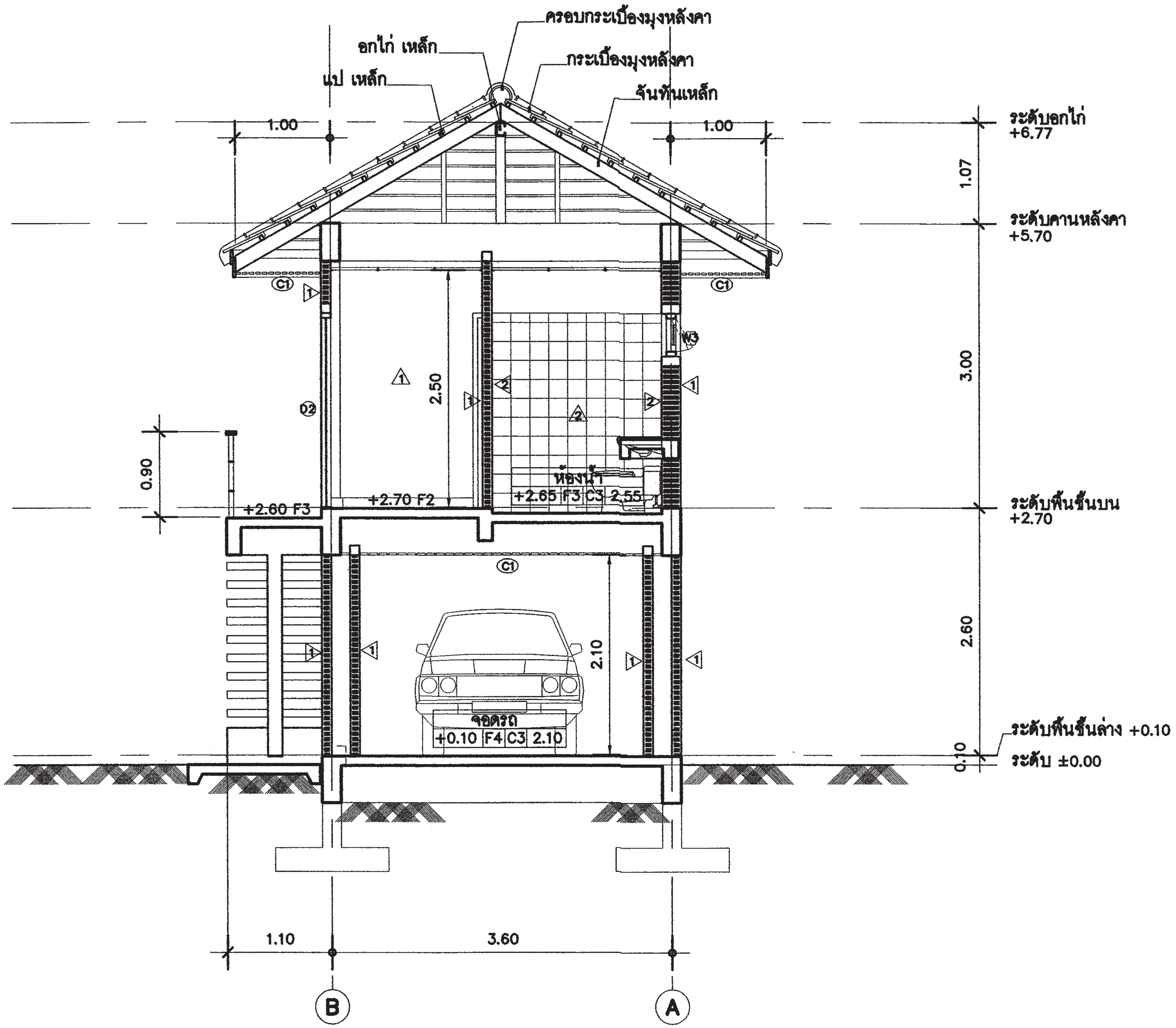

รูปตัด A – A

มาตราส่วน 1 : 50

สำนักการ โยธา
กรุงเทพมหานคร

โครงการ
แบบบ้านยิ้มเพื่อประชาชน ระยะที่ 3

ตามนโยบาย
ม.ร.ว. สุขุมพันธุ์ บริพัตร
ผู้ว่าราชการกรุงเทพมหานคร
นายจุมพล สำเภาพล
รองผู้ว่าราชการกรุงเทพมหานคร
นางนินนาท ชลิตานนท์
ปลัดกรุงเทพมหานคร

ผู้อำนวยการสำนักการโยธา	
รองผู้อำนวยการสำนักการโยธา	
นายทวีศักดิ์ เลิศประพันธ์	
ผู้อำนวยการสำนักงานออกแบบ	
นายวัชรินทร์ บรรพต	
หัวหน้ากลุ่มงานสถาปัตยกรรม	
นายสินธุ์ชัย บุญปีกษ์	
หัวหน้ากลุ่มงานวิศวกรรมอาคาร	
นายอริยะ เมฆะกูล	

สถาปนิก	
นส.เฟื่องฉัตร เศรษฐดาห์ ส.สถ.11992	
วิศวกรโครงสร้าง	
นายสัญญานิมิต รุ่งแพรชเนียม สย.5154	
วิศวกรไฟฟ้า	
นายจรูญ มาสุขใจ ภฟก.2457	
วิศวกรสุขาภิบาล	
นายมนัสวี อารยะศิริ ภส.341	
วิศวกรเครื่องกล	
นายช่างเขียนแบบ	
นายอภิวัฒน์ ฉัตราภรณ์	

แบบ บ้านพักอาศัย 2 ชั้น
แบบที่ 032
ชื่อบ้าน ตะแบกใหญ่

เจ้าของ

สถานที่

แบบแสดง
รูปตัด A-A

วันที่ :	เลขที่	รวม
30 พฤษภาคม 2557	A-09	15

แผ่นที่	รวมแผ่น
09	27

FILE :

รายการแก้ไขแบบ

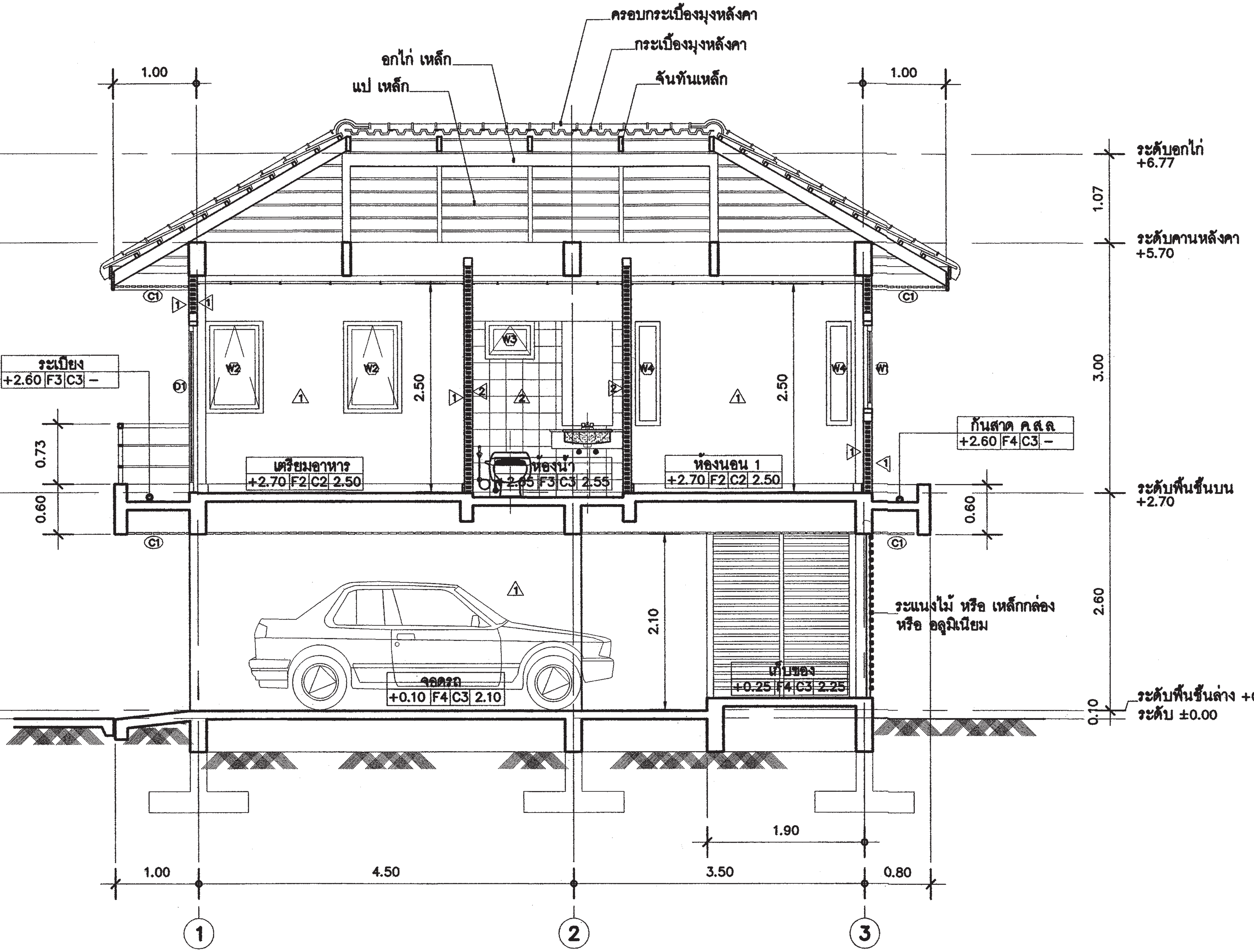

รูปตัด B – B
มาตราส่วน 1 : 50

สำนักการ โยธา
กรุงเทพมหานคร

โครงการ
แบบบ้านยิ้มเพื่อประชาชน ระยะที่ 3

ตามนโยบาย
ม.ร.ว. สุขุมพันธุ์ บริพัตร
ผู้ว่าราชการกรุงเทพมหานคร
นายจุมพล สำเภาพล
รองผู้ว่าราชการกรุงเทพมหานคร
นางนินนาท ชลิตานนท์
ปลัดกรุงเทพมหานคร

ผู้อำนวยการสำนักการโยธา

รองผู้อำนวยการสำนักการโยธา
นายทวีศักดิ์ เลิศประพันธ์
ผู้อำนวยการสำนักงานออกแบบ
นายวัชรินทร์ บรรพต
หัวหน้ากลุ่มงานสถาปัตยกรรม
นายสินธุ์ชัย บุญบักษ์
หัวหน้ากลุ่มงานวิศวกรรมอาคาร
นายอริยะ เมฆะกูล

สถาปนิก
นส.เฟื่องฉัตร เศรษฐลาห์ ส.สถ.11992
วิศวกรโครงสร้าง
นายสัญญานิมิต รุ่งเพชรเนียม สย.5154
วิศวกรไฟฟ้า
นายจรูญ มาสุขใจ ภฟก.2457
วิศวกรสุขาภิบาล
นายมนัสวี อารยะศิริ ภส.341
วิศวกรเครื่องกล

นายช่างเขียนแบบ
นายอภิวัฒน์ ฉัตราภรณ์

แบบ บ้านพักอาศัย 2 ชั้น
แบบที่ 032
ชื่อบ้าน ตะแบกใหญ่

เจ้าของ

สถานที่

แบบแสดง
รูปตัด B-B

วันที่ :	เลขที่	รวม
30 พฤษภาคม 2557	A-10	15

แผ่นที่	รวมแผ่น
10	27

FILE :

รายการแก้ไขแบบ

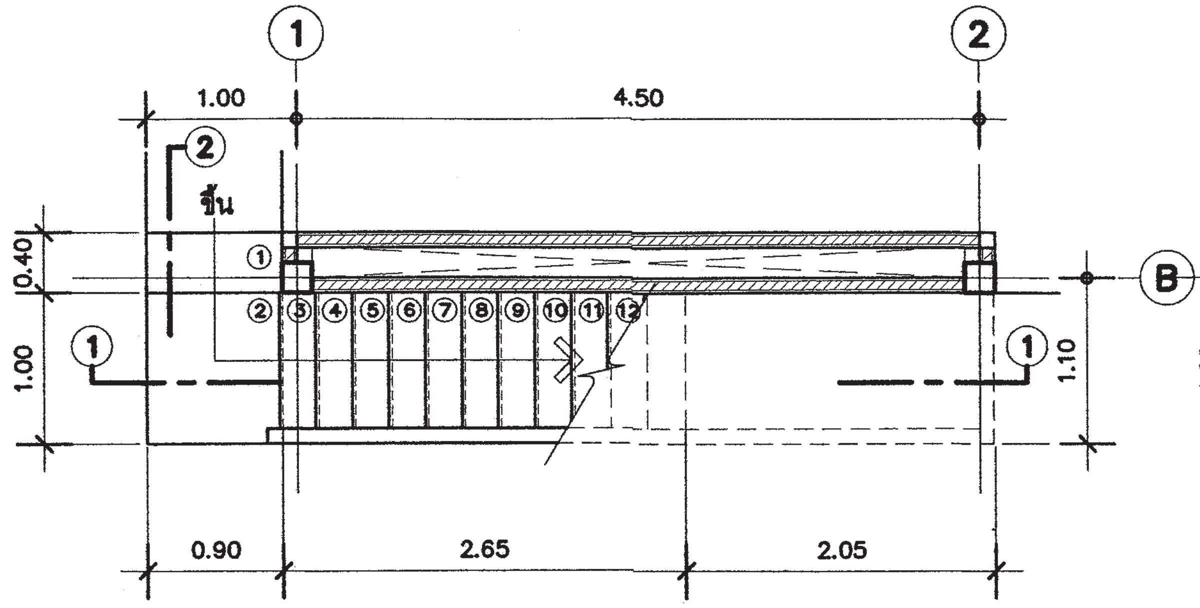

แบบขยายบันได (ชั้นล่าง)

มาตราส่วน 1 : 50

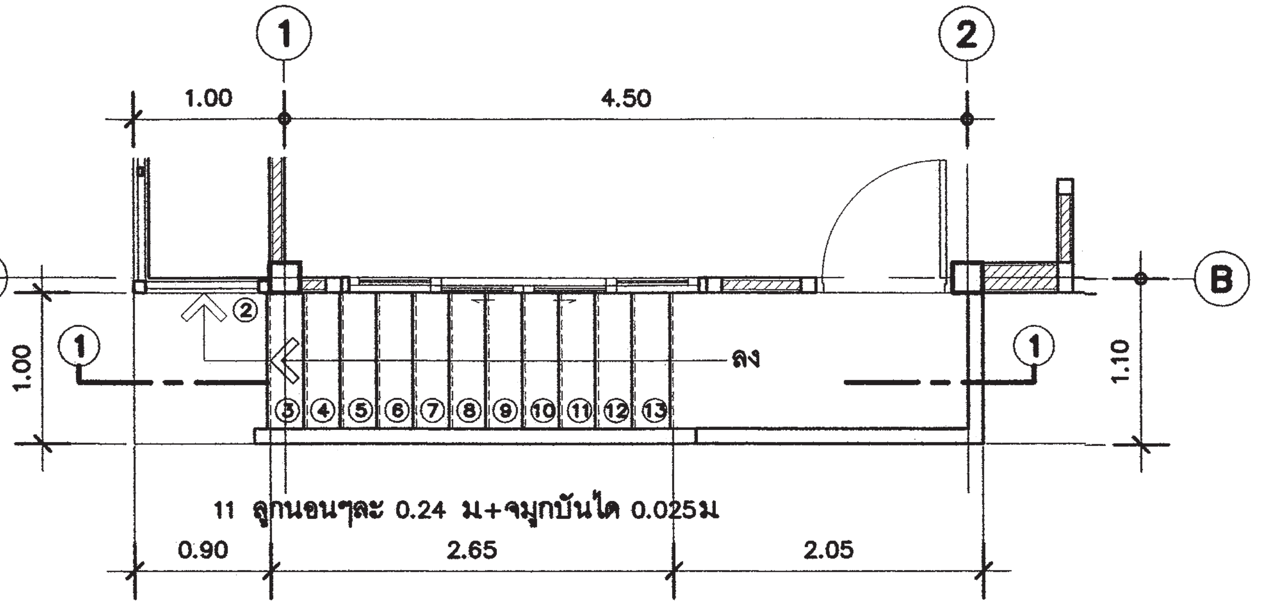

แบบขยายบันได (ชั้นบน)

มาตราส่วน 1 : 50

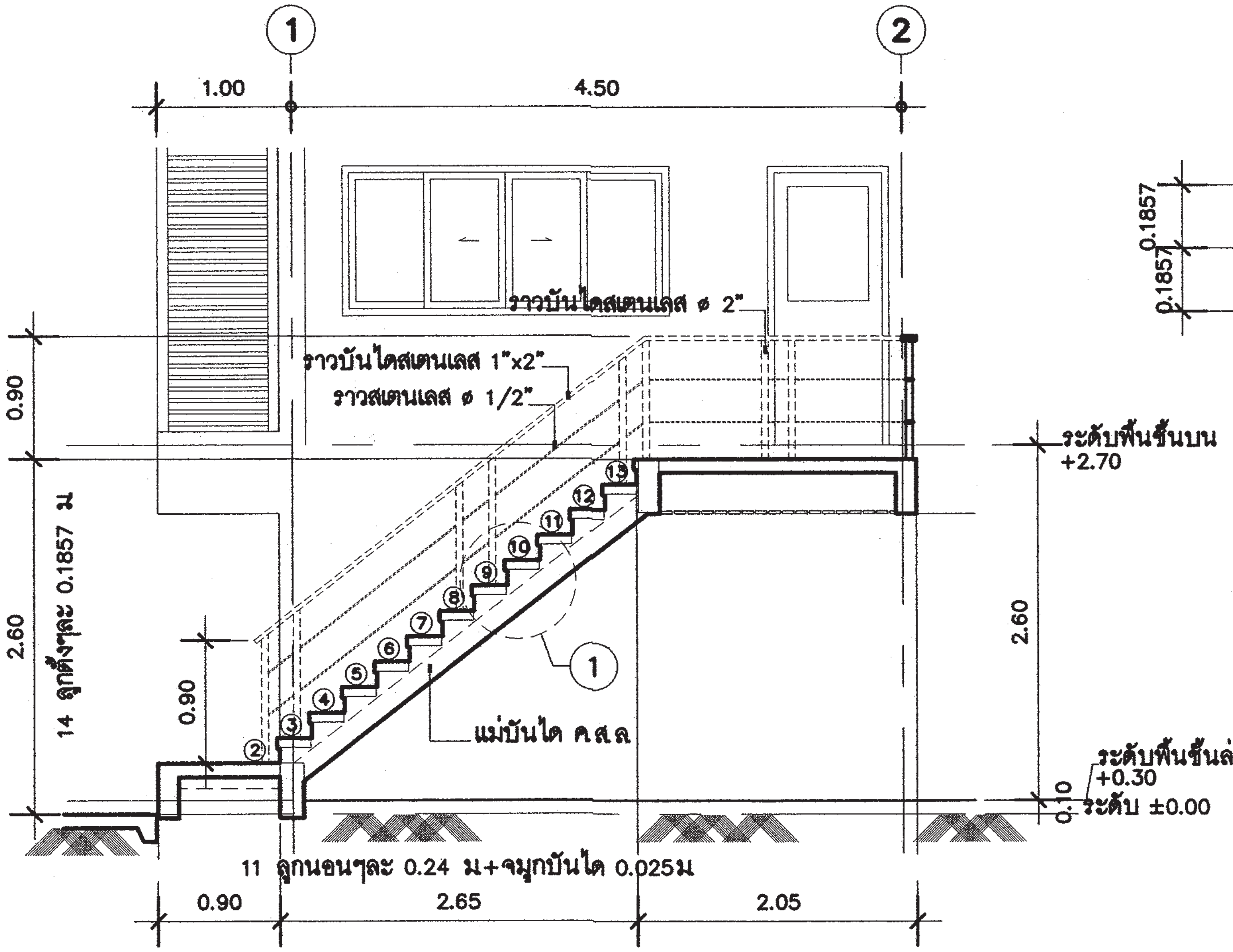

รูปตัดบันได ①-①

มาตราส่วน 1 : 50

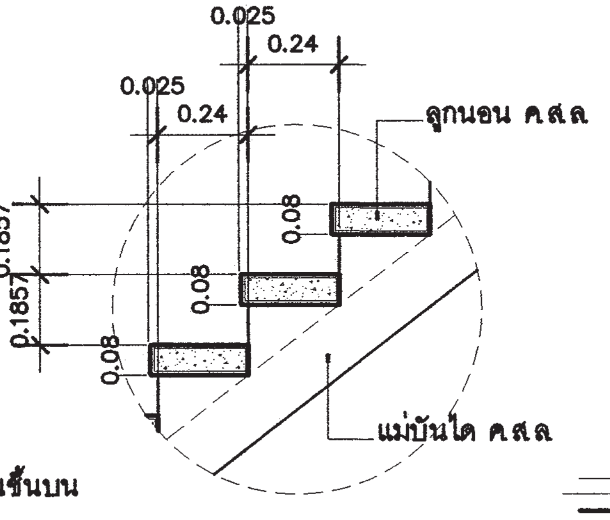

แบบขยาย ①

มาตราส่วน 1 : 20

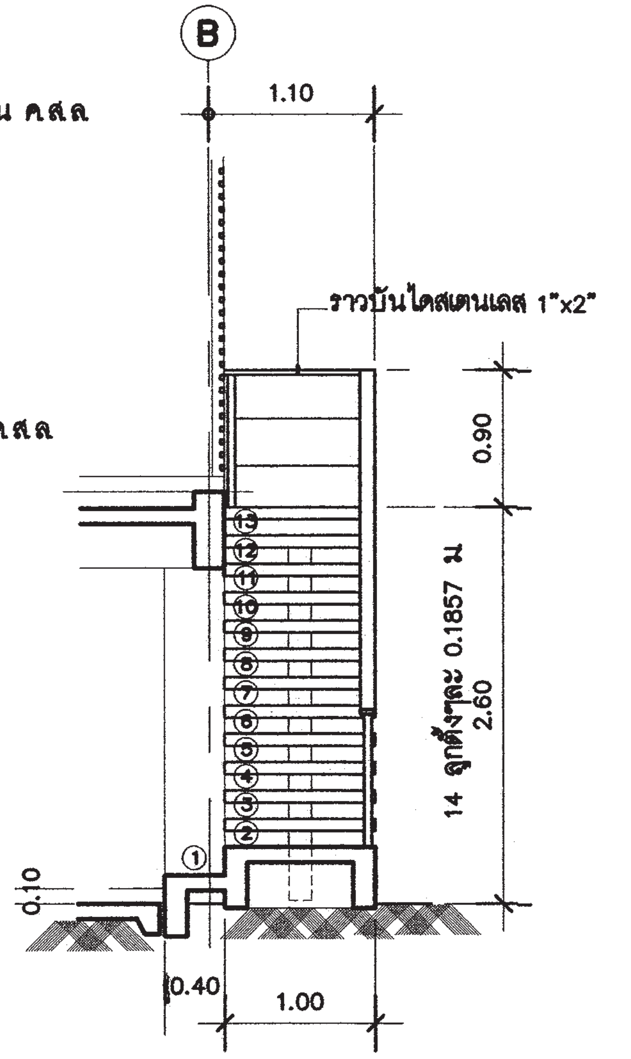

รูปตัดบันได ②-②

มาตราส่วน 1 : 50

สำนักการโยธา
กรุงเทพมหานคร

โครงการ

แบบบ้านยิ้มเพื่อประชาชน ระยะที่ 3

ตามนโยบาย

ม.ร.ว. สุขุมพันธุ์ บริพัตร
ผู้ว่าราชการกรุงเทพมหานคร

นายจุมพล สำเภาพล
รองผู้ว่าราชการกรุงเทพมหานคร

นางนินนาท ชลิตานนท์
ปลัดกรุงเทพมหานคร

ผู้อำนวยการสำนักการโยธา	
รองผู้อำนวยการสำนักการโยธา	
นายทวีศักดิ์ เลิศประพันธ์	
ผู้อำนวยการสำนักงานออกแบบ	
นายวัชรินทร์ บรรพต	
หัวหน้ากลุ่มงานสถาปัตยกรรม	
นายสินธุ์ชัย บุญปักษ์	
หัวหน้ากลุ่มงานวิศวกรรมอาคาร	
นายอริยะ เมฆะกูล	
สถาปนิก	
นส.เฟื่องฉัตร เศรษฐบุตร ส.สถ.11992	
วิศวกรโครงสร้าง	
นายสัญญานิมิต รุ่งเพชรเนียม สย.5154	
วิศวกรไฟฟ้า	
นายจรูญ มาสุขใจ ภฟก.2457	
วิศวกรสุขาภิบาล	
นายมนัสวี อารยะศิริ ภส.341	
วิศวกรเครื่องกล	
นายช่างเขียนแบบ	
นายอภิวัฒน์ ฉัตราภรณ์	

แบบ บ้านพักอาศัย 2 ชั้น
แบบที่ 032
ชื่อบ้าน ตะแบกใหญ่

เจ้าของ

สถานที่

แบบแสดง
แบบขยายบันได

วันที่ :	เลขที่	รวม
30 พฤษภาคม 2557	A-11	15

แผ่นที่	รวมแผ่น
11	27

FILE :

รายการแก้ไขแบบ

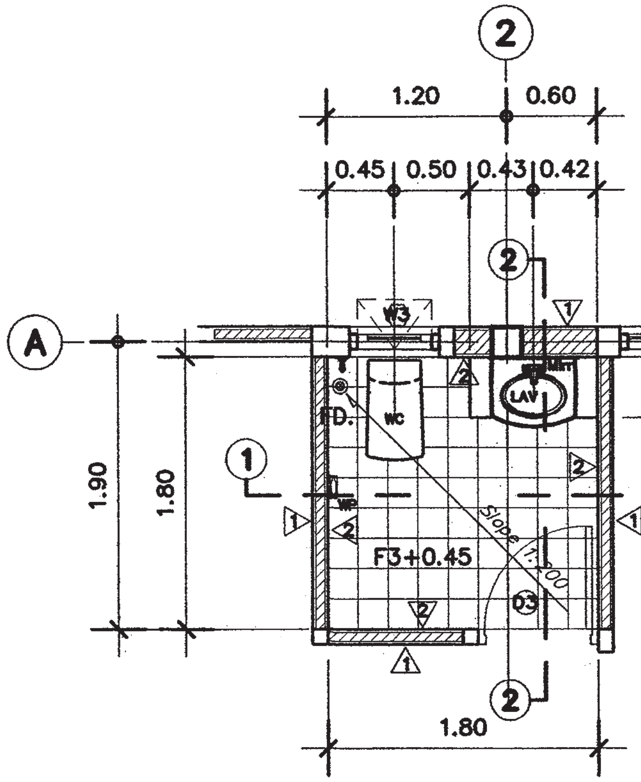

แบบขยายห้องน้ำ
มาตราส่วน 1 : 50

รายการประกอบแบบสุขภัณฑ์

รหัส	รายการ
LAV.	อ่างล้างหน้า ชนิดวางบนเคาน์เตอร์ พร้อมอุปกรณ์ ครบชุด
	และ ก๊อกน้ำแบบเซรามิควาล์ว
Mirr	กระจกเงาอย่างดี
WC	โถสุขภัณฑ์ชนิดนั่งราบ แบบฟลัชวาล์ว อุปกรณ์ครบชุด
	และ สายชำระ
WP	ที่ใส่กระดาษชำระแบบฝังในผนัง
FD.	รูระบายน้ำพื้น แบบมีฝาตะแกรงดักผง และ กลิ่น
หมายเหตุ :	สี และ รุ่น กำหนดภายหลัง

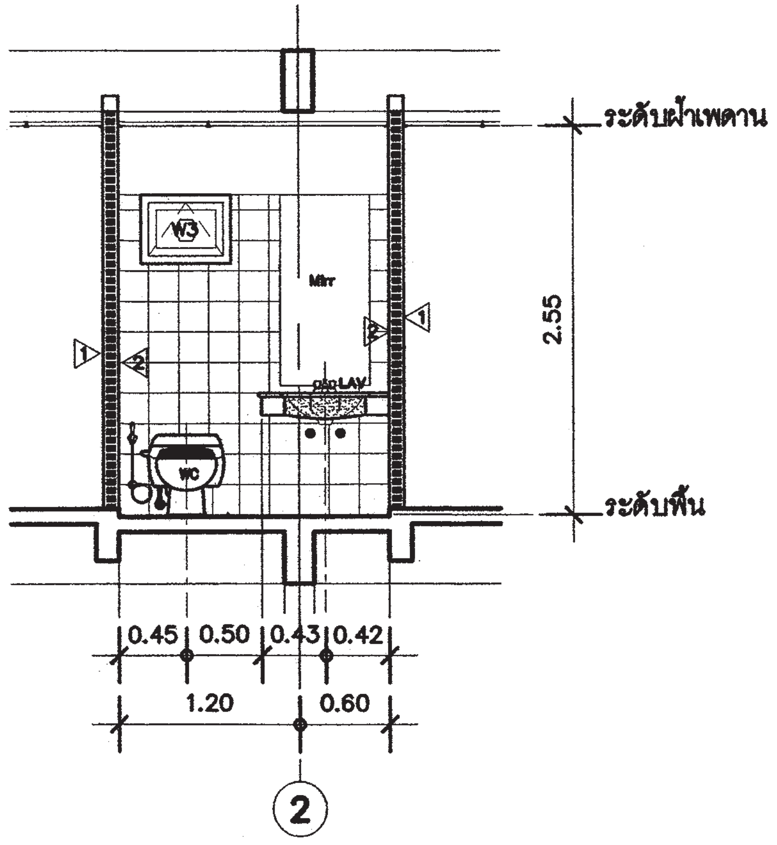

รูปตัด ① ห้องน้ำ
มาตราส่วน 1 : 50

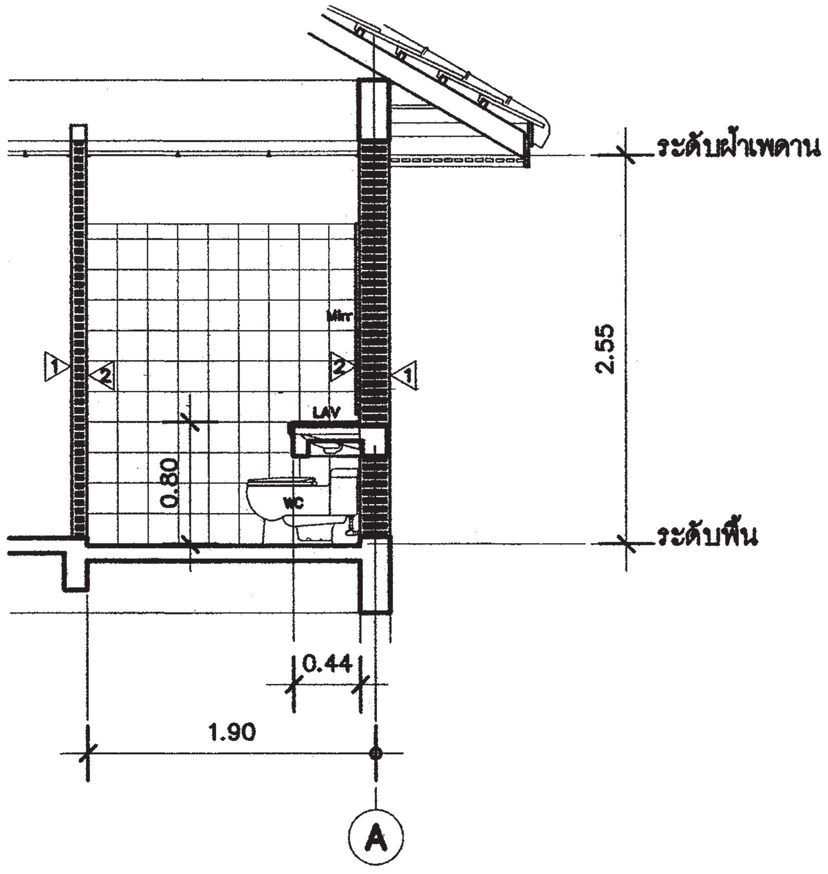

รูปตัด ② ห้องน้ำ
มาตราส่วน 1 : 50

สำนักการ โยธา
กรุงเทพมหานคร

โครงการ
แบบบ้านยิ้มเพื่อประชาชน ระยะที่ 3

ตามนโยบาย
ม.ร.ว. สุขุมพันธุ์ บริพัตร
ผู้ว่าราชการกรุงเทพมหานคร
นายจุมพล สำเภาพล
รองผู้ว่าราชการกรุงเทพมหานคร
นางนินนาท ชลิตานนท์
ปลัดกรุงเทพมหานคร

ผู้อำนวยการสำนักการโยธา

รองผู้อำนวยการสำนักการโยธา
นายทวีศักดิ์ เลิศประพันธ์
ผู้อำนวยการสำนักงานออกแบบ
นายวัชรินทร์ บรรพต
หัวหน้ากลุ่มงานสถาปัตยกรรม
นายสินธุ์ชัย บุญปักษ์
หัวหน้ากลุ่มงานวิศวกรรมอาคาร
นายอริยะ เมฆะกูล

สถาปนิก
นส.เฟื่องฉัตร เศรษฐดาห์ ส.สถ.11992
วิศวกรโครงสร้าง
นายสัญญานิมิต รุ่งเพชรเนียม สย.5154
วิศวกรไฟฟ้า
นายจรูญ มาสุขใจ ภฟก.2457
วิศวกรสุขาภิบาล
นายมนัสวี อารยะศิริ ภส.341
วิศวกรเครื่องกล

นายช่างเขียนแบบ
นายอภิวัฒน์ ฉัตราภรณ์

แบบ บ้านพักอาศัย 2 ชั้น
แบบที่ 032
ชื่อบ้าน ตะแบกใหญ่

เจ้าของ

สถานที่

แบบแสดง
แบบขยายห้องน้ำ

วันที่ :	เลขที่	รวม
30 พฤษภาคม 2557	A-12	15

แผ่นที่	รวมแผ่น
12	27

FILE :

รายการแก้ไขแบบ

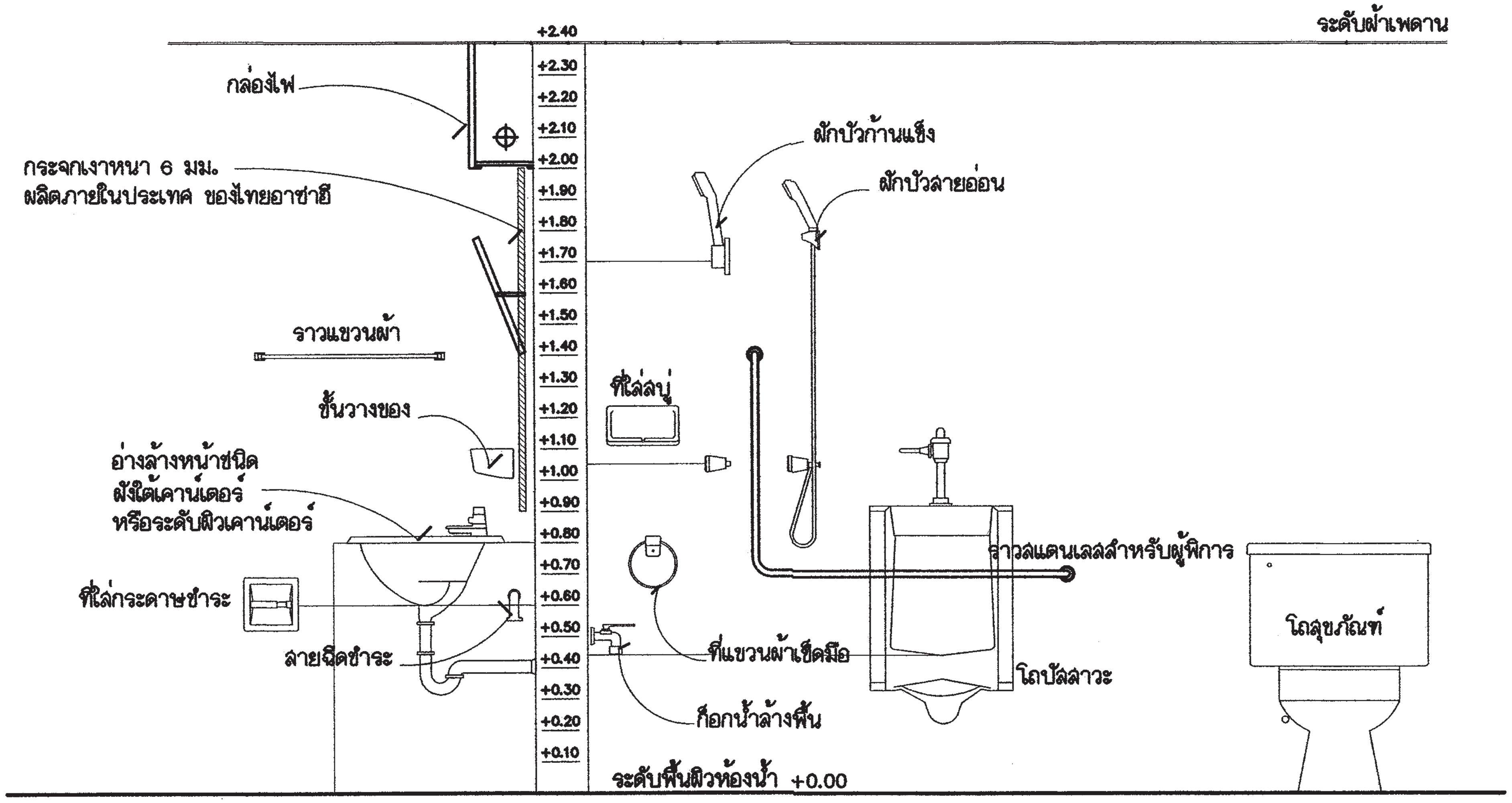

แสดงมาตรฐานการติดตั้งสุขภัณฑ์ และ อุปกรณ์ประกอบห้องน้ำ

สำนักการโยธา
กรุงเทพมหานคร

โครงการ
แบบบ้านยิ้มเพื่อประชาชน ระยะที่ 3

ตามนโยบาย
ม.ร.ว. สุขุมพันธุ์ บริพัตร
ผู้ว่าราชการกรุงเทพมหานคร
นายจุมพล สำเภาพล
รองผู้ว่าราชการกรุงเทพมหานคร
นางนินนาท ชลิตานนท์
ปลัดกรุงเทพมหานคร

ผู้อำนวยการสำนักการโยธา	
รองผู้อำนวยการสำนักการโยธา	
นายทวีศักดิ์ เลิศประพันธ์	
ผู้อำนวยการสำนักงานออกแบบ	
นายวัชรินทร์ บรรพต	
หัวหน้ากลุ่มงานสถาปัตยกรรม	
นายสินธุ์ชัย บุญบึกษ์	
หัวหน้ากลุ่มงานวิศวกรรมอาคาร	
นายอริยะ เนมะกูล	

สถาปนิก	
นส.เฟื่องฉัตร เศรษฐเดาห์ ส.สถ.11992	
วิศวกรโครงสร้าง	
นายสัญญานิมิต รุ่งพรชเนียม สย.5154	
วิศวกรไฟฟ้า	
นายจรูญ มาสุขใจ ภฟก.2457	
วิศวกรสุขาภิบาล	
นายมนัสวี อารยะศิริ ภส.341	
วิศวกรเครื่องกล	
นายช่างเขียนแบบ	
นายอภิวัฒน์ จัตรากรณ์	

แบบ บ้านพักอาศัย 2 ชั้น
แบบที่ 032
ชื่อบ้าน ตะแบกใหญ่

เจ้าของ

สถานที่

แบบแสดง
มาตรฐาน
การติดตั้งสุขภัณฑ์

วันที่ :	เลขที่	รวม
30 พฤษภาคม 2557	A-13	15

แผ่นที่	รวมแผ่น
13	27

FILE :

รายการแก้ไขแบบ

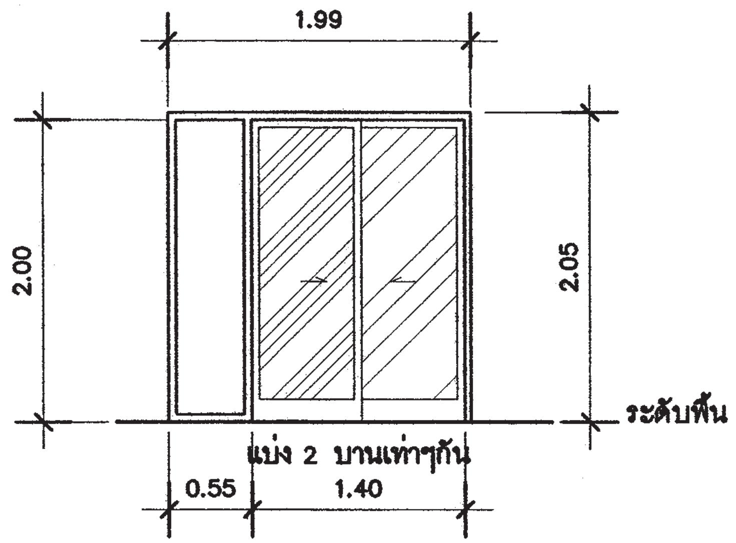

D1 ประตูบานเลื่อน สลับ

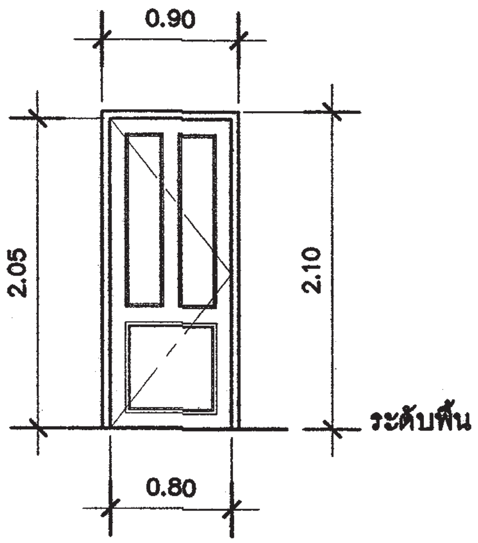

D2 ประตูบานเปิด เดี่ยว

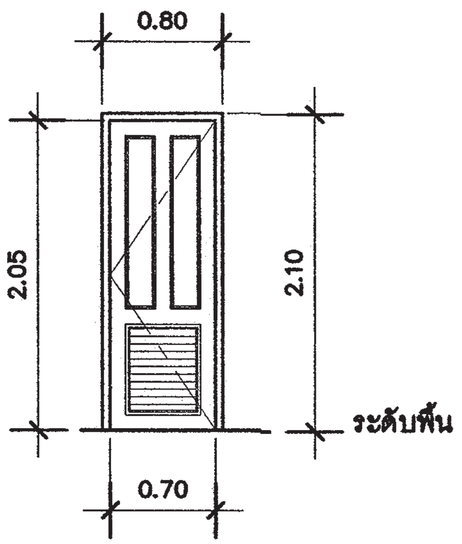

D3 ประตูบานเปิด เดี่ยว

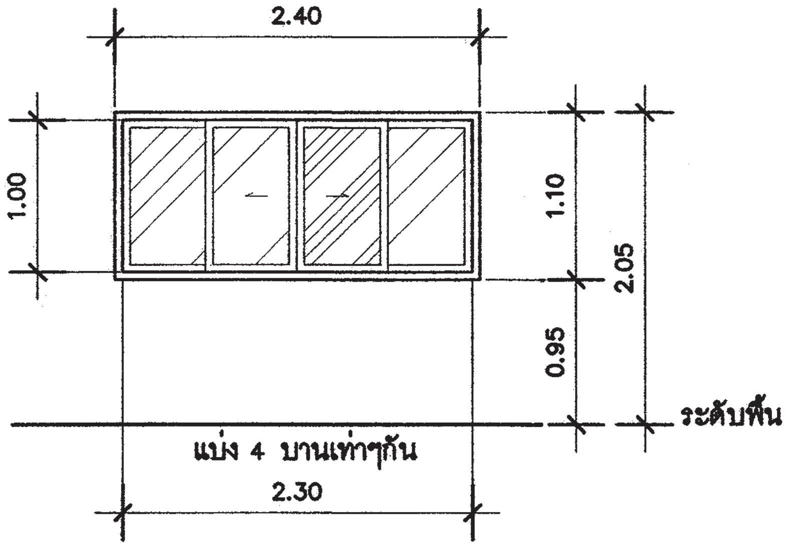

W1 หน้าต่างบานเลื่อน คู่

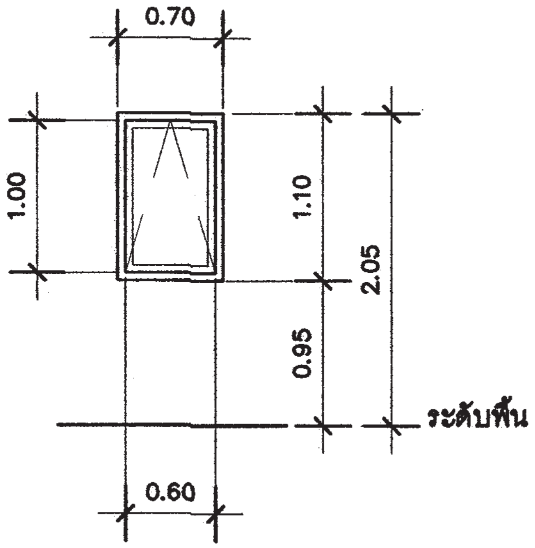

W2 หน้าต่างบานกระทุ้ง

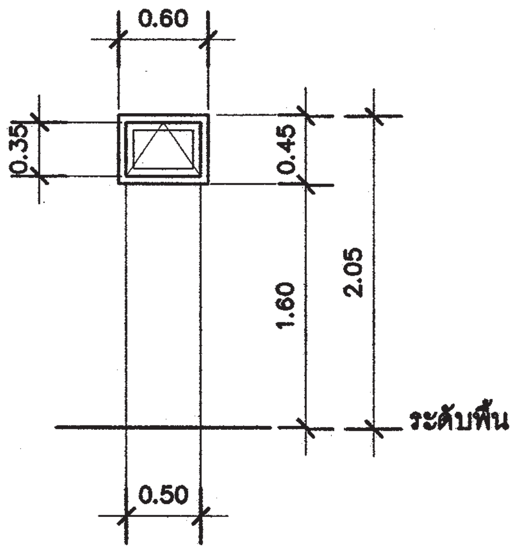

W3 หน้าต่างบานกระทุ้ง

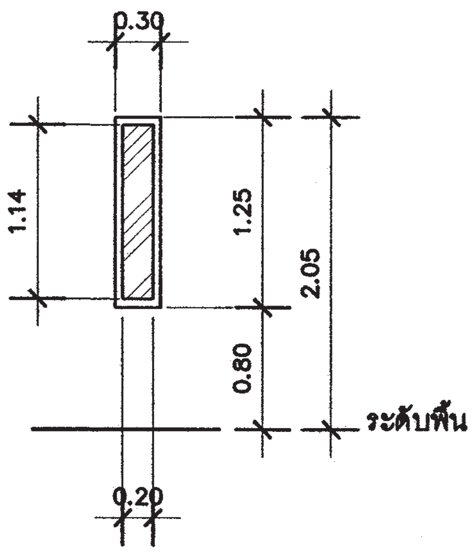

W4 หน้าต่างบานกระจกติดตาย

สำนักการ โยธา
กรุงเทพมหานคร

โครงการ
แบบบ้านยิ้มเพื่อประชาชน ระยะที่ 3

ตามนโยบาย
ม.ร.ว. สุขุมพันธุ์ บริพัตร
ผู้ว่าราชการกรุงเทพมหานคร
นายจุมพล สำเภาพล
รองผู้ว่าราชการกรุงเทพมหานคร
นางนินนาท ชลิตานนท์
ปลัดกรุงเทพมหานคร

ผู้อำนวยการสำนักการโยธา

รองผู้อำนวยการสำนักการโยธา
นายทวีศักดิ์ เลิศประพันธ์
ผู้อำนวยการสำนักงานออกแบบ
นายวัชรินทร์ บรรพต
หัวหน้ากลุ่มงานสถาปัตยกรรม
นายสินธุ์ชัย บุญปักษ์
หัวหน้ากลุ่มงานวิศวกรรมอาคาร
นายอริยะ เมฆะกูล

สถาปนิก
นสเฟื่องฉัตร เศรษฐลาท์ ส.สถ11992
วิศวกรโครงสร้าง
นายสัญญานิมิต รุ่งเพชรเนียม สย.5154
วิศวกรไฟฟ้า
นายจรูญ มาสุขใจ ภฟก.2457
วิศวกรสุขาภิบาล
นายมนัสวี อารยะศิริ ภส.341
วิศวกรเครื่องกล

นายช่างเขียนแบบ
นายอภิวัฒน์ ฉัตราภรณ์

แบบ บ้านพักอาศัย 2 ชั้น
แบบที่ 032
ชื่อบ้าน ตะแบกใหญ่

เจ้าของ

สถานที่

แบบแสดง
แบบขยายประตู-หน้าต่าง

วันที่ :	เลขที่	รวม
30 พฤษภาคม 2557	A-14	15

แผ่นที่	รวมแผ่น
14	27

FILE :

รายการแก้ไขแบบ

รายการประกอบแบบประตู

ประตู	ลักษณะบาน	บาน		วงกบ	อุปกรณ์	หมายเหตุ
		กรอบบาน	ลูกฟัก			
D1	บานเลื่อนสลับ และ บานกระจกติดตาย	อลูมิเนียม 517 เคลือบสี เพาเดอร์ สีเลือกภายหลัง	กระจกลามิเนต เคลือบสี สีเลือกภายหลัง ความหนาไม่น้อยกว่า 6.38 มม	อลูมิเนียม 517 เคลือบสี เพาเดอร์ สีเลือกภายหลัง	มือจับฝังในบานสแตนเลส กุญแจบานเลื่อนคอม้า สามารถเปิดจากภายนอกได้ ลูกล้อในล่อน	อุปกรณ์ ครบชุดตามผลิตภัณฑ์ ของผู้ผลิต
D2	บานเปิดเดียว	ไม้สัก	ไม้สัก	ไม้เนื้อแข็ง 2"x 4" ทาสีน้ำมัน	กุญแจลูกบิด ชนิดล็อกจากภายใน ไขจากภายนอก บานพับสแตนเลส 4"x 3" หนา 2.5 มม แหวนลูกปืน บานละ 4 จุด	
D3	บานเปิดเดียว	ไม้เนื้อแข็ง	เกล็ดไม้ระบายอากาศ ทำสีพ่นเคลือบแข็ง สีเลือกภายหลัง	ไม้เนื้อแข็ง 2"x 4" ทาสีน้ำมัน	กุญแจลูกบิด ชนิดล็อกจากภายใน ไขจากภายนอก (ห้องน้ำ) บานพับสแตนเลส 4"x 3" หนา 2.5 มม แหวนลูกปืน บานละ 4 จุด	

รายการประกอบแบบหน้าต่าง

หน้าต่าง	ลักษณะบาน	บาน		วงกบ	อุปกรณ์	หมายเหตุ
		กรอบบาน	ลูกฟัก			
W1	บานเลื่อนคู่	อลูมิเนียม 517 เคลือบสี เพาเดอร์ สีเลือกภายหลัง	กระจกลามิเนต เคลือบสี สีเลือกภายหลัง ความหนาไม่น้อยกว่า 6.38 มม	อลูมิเนียม 517 เคลือบสี เพาเดอร์ สีเลือกภายหลัง	มือจับฝังในบานสแตนเลส กุญแจบานเลื่อนคอม้า สามารถเปิดจากภายนอกได้ ลูกล้อในล่อน	อุปกรณ์ ครบชุดตามผลิตภัณฑ์ ของผู้ผลิต
W2	บานกระทุ้ง	อลูมิเนียม 517 เคลือบสี เพาเดอร์ สีเลือกภายหลัง	กระจกลามิเนต เคลือบสี สีเลือกภายหลัง ความหนาไม่น้อยกว่า 6.38 มม	อลูมิเนียม 517 เคลือบสี เพาเดอร์ สีเลือกภายหลัง	มือจับสแตนเลส พร้อม กลอนล็อกในตัว บานพับสำหรับบานกระทุ้งสแตนเลส	อุปกรณ์ ครบชุดตามผลิตภัณฑ์ ของผู้ผลิต
W3	บานกระทุ้ง	ไม้เนื้อแข็ง	กระจกฝ้า ลามิเนต สีเลือกภายหลัง ความหนาไม่น้อยกว่า 6.38 มม	ไม้เนื้อแข็ง 2"x 4" ทาสีน้ำมัน	มือจับสแตนเลส บานพับสำหรับบานกระทุ้งไม้ กลอนสแตนเลส ขนาด 2" 1ชุด/บาน	
W4	บานกระจกติดตาย	—	กระจกลามิเนต เคลือบสี สีเลือกภายหลัง ความหนาไม่น้อยกว่า 6.38 มม	อลูมิเนียม 517 เคลือบสี เพาเดอร์ สีเลือกภายหลัง	—	
W5						

สำนักการ โยธา
กรุงเทพมหานคร

โครงการ
แบบบ้านยิ้มเพื่อประชาชน ระยะที่ 3

ตามนโยบาย
ม.ร.ว. สุขุมพันธุ์ บริพัตร
ผู้ว่าราชการกรุงเทพมหานคร
นายจุมพล สำเภาพล
รองผู้ว่าราชการกรุงเทพมหานคร
นางนินนาท ชลิตานนท์
ปลัดกรุงเทพมหานคร

ผู้อำนวยการสำนักการโยธา

รองผู้อำนวยการสำนักการโยธา
นายทวิศักดิ์ เลิศประพันธ์
ผู้อำนวยการสำนักงานออกแบบ
นายวัชรินทร์ บรรพต
หัวหน้ากลุ่มงานสถาปัตยกรรม
นายสินธุ์ชัย บุญปักษ์
หัวหน้ากลุ่มงานวิศวกรรมอาคาร
นายอริยะ เมฆะกูล

สถาปนิก
นส.เพียงฉัตร เศรษฐเลาห์ ส.สถ.11992
วิศวกรโครงสร้าง
นายสัญญานิมิต รุ่งเพชรเนียม สย.5154
วิศวกรไฟฟ้า
นายจรูญ มาสุขใจ ภฟก.2457
วิศวกรสุขาภิบาล
นายมนัสวี อารยะศิริ ภส.341
วิศวกรเครื่องกล

นายช่างเขียนแบบ
นายอภิวัฒน์ ฉัตราภรณ์

แบบ บ้านพักอาศัย 2 ชั้น
แบบที่ 032
ชื่อบ้าน ตะแบกใหญ่

เจ้าของ

สถานที่

แบบแสดง
รายการประกอบแบบ
ประตู-หน้าต่าง

วันที่ :	เลขที่	รวม
30 พฤษภาคม 2557	A-15	15

แผ่นที่	รวมแผ่น
15	27

FILE :

รายการแก้ไขแบบ

รายการประกอบแบบด้านวิศวกรรมโยธา

1. ซีเมนต์

1.1 ส่วนผสมของโครงสร้างคอนกรีตเสริมเหล็กทั้งหมดต้องใช้ PORTLAND CEMENT ประเภทที่ 1 ที่มีคุณสมบัติตามมาตรฐานผลิตภัณฑ์อุตสาหกรรมเท่านั้น

1.2 ถ้าไม่ได้ระบุเป็นอย่างอื่น ต้องมีส่วนผสมของซีเมนต์ไม่น้อยกว่า325กิโลกรัมต่อคอนกรีตลูกบาศก์เมตร

2. คอนกรีต

2.1 คอนกรีตที่ใช้สำหรับงานโครงสร้างของอาคารเช่นเสาเข็ม , ฐานราก , เสา และพื้น ฯลฯ ต้องมีกำลังอัดประลัยไม่น้อยกว่า 180ksc เมื่ออายุ 28วัน โดยทดสอบจากแท่งคอนกรีตตัวอย่างรูปทรงกระบอก 150x300มม.

2.2 ADMIXTURE ที่ใช้ต้องมีคุณสมบัติตาม ASTM หรือ BS

3. งานเหล็ก

3.1 คุณสมบัติของเหล็กเสริมคอนกรีต มีดังนี้

ขนาดเหล็กเสริม mm.	ชั้นคุณภาพ	มาตรฐาน	หมายเหตุ
RB6 , RB9 DB12 ขึ้นไป	SR-24 SD-40	มอก. 20-2543 มอก. 24-2548	

3.2 เหล็กรูปพรรณ , เหล็กกลวงสำหรับก่อสร้าง

3.2.1 เหล็กรูปพรรณที่จะใช้ต้องมีคุณสมบัติตาม มอก. 1227-2539 , มอก. 1228-2549 หรือ JIS เหล็กกลวงที่ใช้ต้องมีคุณสมบัติตาม มอก. 107-2533 หรือ JIS และเหล็กรูปพรรณเชื่อมประกอบจะต้องมีคุณสมบัติตาม มอก. 1303-2538

3.2.2 เหล็กรูปพรรณทั้งหมดต้องเป็นของใหม่ ไม่เคยใช้งานมาก่อน ตรงไม่บิดเบี้ยว ไม่มีรอยตำหนิ ไม่มีสนิมกร่อน ไม่เปื้อนสี หรือน้ำมัน

3.2.3 การต่อเหล็กรูปพรรณ ถ้าไม่จำเป็นจริงๆแล้วห้ามต่อ ในกรณีที่มีการต่อเหล็ก รอยต่อของเหล็กต้องมีกำลังมากกว่าหรือเท่ากับเหล็กที่ไม่มีรอยต่อ การต่อให้ต่อจุดเดียวเท่านั้น และการต่อให้เป็นไปตามมาตรฐาน AISC

3.2.4 การประกอบการติดตั้ง ให้ดำเนินการตามมาตรฐาน AISC หรือตามมาตรฐานสำหรับอาคารเหล็กรูปพรรณของ วสท. ที่ 1015-40

3.2.5 ผู้รับจ้างจะต้องทำ ค้ำยัน ยึดโครง ให้เพียงพอเพื่อยึดโครงสร้างให้แน่นหนาอยู่ในแนวและตำแหน่งที่ต้องการ

3.2.6 องค์อาคารที่วางทาบหรือต่อเชื่อมจะต้องวางให้แนบสนิทเต็มหน้า

3.2.7 การเชื่อมต่อทั้งหมดให้ใช้วิธีเชื่อมด้วยไฟฟ้าการ (ELECTRLC ARC WELDING) โดยตลอดผิวหน้าสัมผัสการเชื่อมให้เป็นไปตามมาตรฐาน AWS ขนาดของรอยเชื่อมต้องไม่น้อยกว่าความหนาของแผ่นเหล็ก

3.2.8 ถ้าไม่ได้กำหนดให้เป็นอย่างอื่น รอยต่อระหว่างชิ้นส่วนเหล็กต่างๆ ให้ใช้วิธีเชื่อมตะเข็บตลอดแนวชน

3.2.9 ผิวหน้าที่จะทำการเชื่อม ต้องสะอาดปราศจากสะเก็ดร่อน สนิมกรัน ไขมัน สี หรือสิ่งแปลกปลอมอื่นใด

3.2.10 ลวดเชื่อมต้องมีคุณสมบัติตาม มอก. หรือ AWS หรือ AISC

3.2.11 ให้ทาด้วยสีกันสนิมไม่น้อยกว่า 2 ชั้น คุณภาพเทียบเท่า RUST O-LEAM , JOTAN , SIKKENS

4. เสาเข็ม

4.1 เสาเข็มคอนกรีตอัดแรง เป็นเสาเข็มของ MP , GPS , GEL , CPM , T-COM หรือเทียบเท่า หรือเสาเข็มเจาะ(ตามแบบแสดง)

- เสาเข็มคอนกรีตอัดแรง ขนาด ⊙ -0.15x0.15ม.
- เสาเข็มคอนกรีตอัดแรง ขนาด I -0.18x0.18ม.พื้นที่หน้าตัดไม่น้อยกว่า 253 ตร.ซม.
- เสาเข็มคอนกรีตอัดแรง ขนาด I -0.22x0.22ม.พื้นที่หน้าตัดไม่น้อยกว่า 351 ตร.ซม.
- เสาเข็มคอนกรีตอัดแรง ขนาด I -0.26x0.26ม.พื้นที่หน้าตัดไม่น้อยกว่า 455 ตร.ซม.
- เสาเข็มเจาะ ขนาด ø0.35 ม.

4.2 กำลังรับน้ำหนักบรรทุกและความยาวเสาเข็มให้พิจารณาตามแบบรายละเอียด โดยความยาวเสาเข็มที่แท้จริง ณ ตำแหน่งที่ตั้งโครงการ อาจมีการเปลี่ยนแปลง แต่ทั้งนี้ให้กำหนดและตรวจสอบอีกครั้งโดยวิศวกรผู้ควบคุมงาน โดยเสาเข็มจะต้องมีกำลังรับน้ำหนักบรรทุกได้ไม่น้อยกว่าที่กำหนดตามแบบ

5. ระบบกันซึม

5.1 รายละเอียดและคุณสมบัติ

ส่วนของอาคาร	ชนิดและผลิตภัณฑ์	ผลิตภัณฑ์คุณภาพเทียบเท่า
- หลังคา ค.ส.ล. - ห้องน้ำ	น้ำยาเคมีแบบกันซึม	BRUSHBOND ของ FOSROC LANKO 225 ของ DAVCO

6. ทั่วไปและการเตรียมงาน

6.1 รายการประกอบแบบอื่นใดที่ไม่ได้กำหนดไว้ให้ถือปฏิบัติตาม "บทกำหนดทั่วไปสำหรับการก่อสร้างอาคารคอนกรีตเสริมเหล็กของ วสท. "เป็นเกณฑ์

6.2 เนื่องจากคุณสมบัติของดินในกรุงเทพมหานคร แต่ละพื้นที่เขตมีความแตกต่างกันในด้านความสามารถในการรับน้ำหนักบรรทุกและมีระดับความลึกของชั้นทรายที่แตกต่างกัน ฉะนั้นก่อนทำการก่อสร้างเจ้าของอาคารและผู้รับจ้างต้องตรวจสอบความเหมาะสมของความยาวเสาเข็ม เพื่อให้มีค่าการรับน้ำหนักบรรทุกของเสาเข็มได้ไม่น้อยกว่าแบบที่กำหนดไว้

6.3 หากมีอุปสรรคในการเข้าพื้นที่ก่อสร้าง อันจะทำให้เกิดผลกระทบความเดือดร้อนรำคาญ และเกิดความเสียหายจากการใช้เสาเข็มตอกกับอาคารข้างเคียง ให้สามารถใช้เสาเข็มเจาะเทียบเคียงความสามารถในการรับน้ำหนักบรรทุกได้

สำนักการ โยธา
กรุงเทพมหานคร

โครงการ
แบบบ้านยิ้มเพื่อประชาชน ระยะที่ 3

ตามนโยบาย
ม.ร.ว. สุขุมพันธุ์ บริพัตร
ผู้ว่าราชการกรุงเทพมหานคร
นายจุมพล สำเภาพล
รองผู้ว่าราชการกรุงเทพมหานคร
นางนินนาท ชลิตานนท์
ปลัดกรุงเทพมหานคร

ผู้อำนวยการสำนักการโยธา

รองผู้อำนวยการสำนักการโยธา
นายทวีศักดิ์ เลิศประพันธ์
ผู้อำนวยการสำนักงานออกแบบ
นายรัชรินทร์ บรรพต
หัวหน้ากลุ่มงานสถาปัตยกรรม
นายสินสุชัย บุญปัทม์
หัวหน้ากลุ่มงานวิศวกรรมอาคาร
นายอริยะ เมฆะกุล

สถาปนิก
นางสาวเพียงจิตร เศรษฐเสาห์ ภ สถ.11892
วิศวกรโครงสร้าง
นายสัญญานิมิต รุ่งเพชรเนียม สย.5154
วิศวกรไฟฟ้า
นายจรูญ มาสุขใจ ภฟก.2457
วิศวกรสุขาภิบาล
นายมนัสวี ธารยะศิริ ภส.341
วิศวกรเครื่องกล

นายช่างเขียนแบบ
นายสิทธิ สตะบดี

แบบ บ้านพักอาศัย 2 ชั้น
แบบที่ 032
ชื่อบ้าน ตะแบกใหญ่

เจ้าของ

สถานที่

แบบแสดง
รายการประกอบแบบโครงสร้าง

วันที่ :	เลขที่	รวม
30 พฤษภาคม 2557	S-01	6

แผ่นที่	รวมแผ่น
16	27

FILE :

รายการแก้ไขแบบ

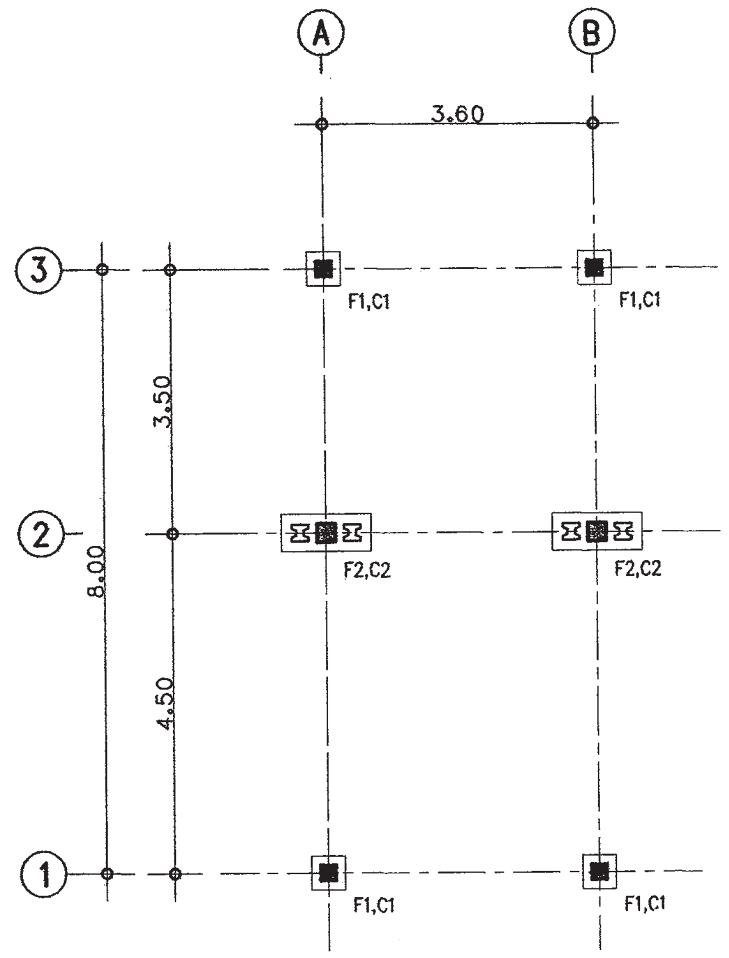

แปลนฐานราก ตอม่อ

มาตราส่วน 1 : 100

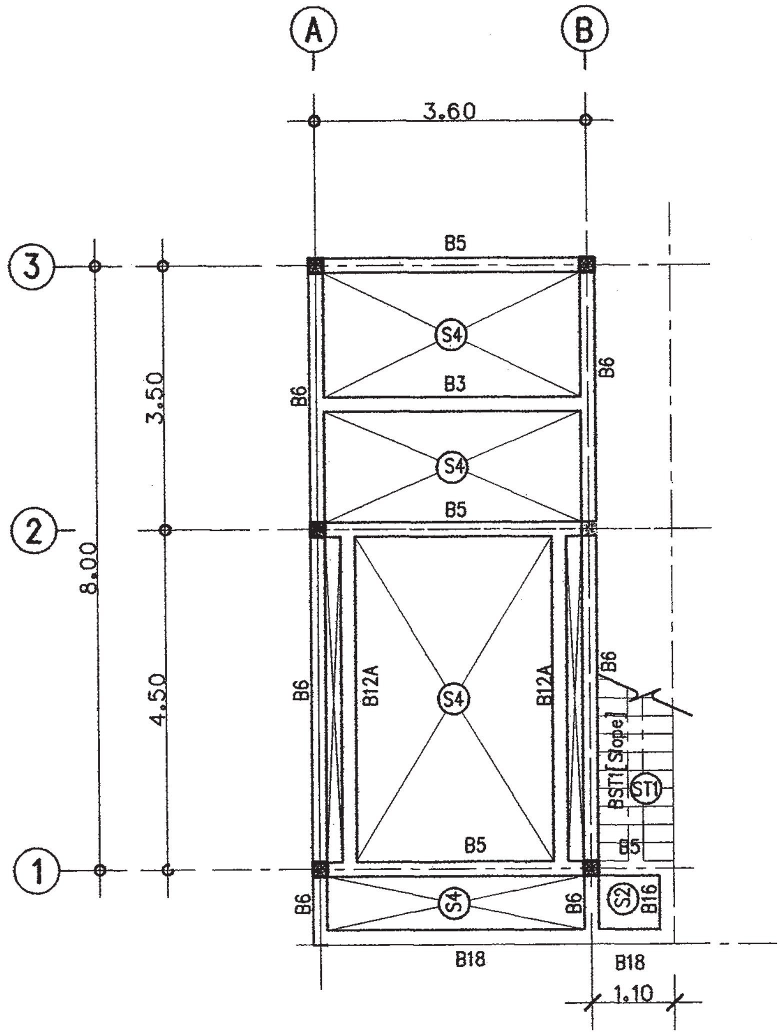

แปลนคานพื้น ชั้นล่าง

มาตราส่วน 1 : 100

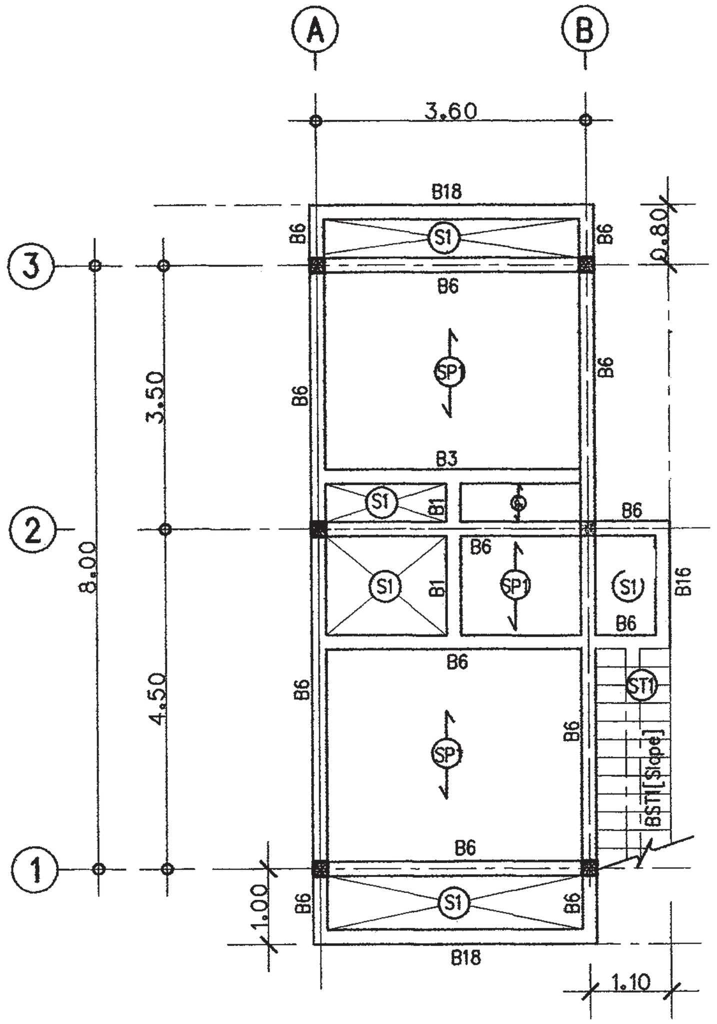

แปลนคานพื้น ชั้นบน

มาตราส่วน 1 : 100

สำนักการ โยธา
กรุงเทพมหานคร

โครงการ
แบบบ้านยิ้มเพื่อประชาชน ระยะที่ 3

ตามนโยบาย
ม.ร.ว. สุขุมพันธุ์ บริพัตร
ผู้ว่าราชการกรุงเทพมหานคร
นายจุมพล สำเภาพล
รองผู้ว่าราชการกรุงเทพมหานคร
นางนินนาท ชลิตานนท์
ปลัดกรุงเทพมหานคร

ผู้อำนวยการสำนักการโยธา	
รองผู้อำนวยการสำนักการโยธา	
นายทวีศักดิ์ เลิศประพันธ์	
ผู้อำนวยการสำนักงานออกแบบ	
นายวัชรินทร์ บรรพต	
หัวหน้ากลุ่มงานสถาปัตยกรรม	
นายสินสุชัย บุญปักษ์	
หัวหน้ากลุ่มงานวิศวกรรมอาคาร	
นายอริยะ เมฆะกูล	
สถาปนิก	
นางสาวเฟื่องลัดร เศรษฐฉาศ์ ภ สถ.11992	
วิศวกรโครงสร้าง	
นายสัญญานิมิต รุ่งเพชรเนียม สย.5154	
วิศวกรไฟฟ้า	
นายจรูญ มาสุขใจ ภฟก.2457	
วิศวกรสุขาภิบาล	
นายมโนชวิ อารยะศิริ ภส.341	
วิศวกรเครื่องกล	
นายช่างเขียนแบบ	
นายอิทธิ สตะบดี	

แบบ บ้านพักอาศัย 2 ชั้น
แบบที่ 032
ชื่อบ้าน ตะแบกใหญ่

เจ้าของ

สถานที่

แบบแสดง
แปลนฐานราก ตอม่อ
แปลนคานพื้น ชั้นล่างและชั้นบน

วันที่ :	เลขที่	รวม
30 พฤษภาคม 2557	S–02	6

แผ่นที่	รวมแผ่น
17	27

FILE :

รายการแก้ไขแบบ

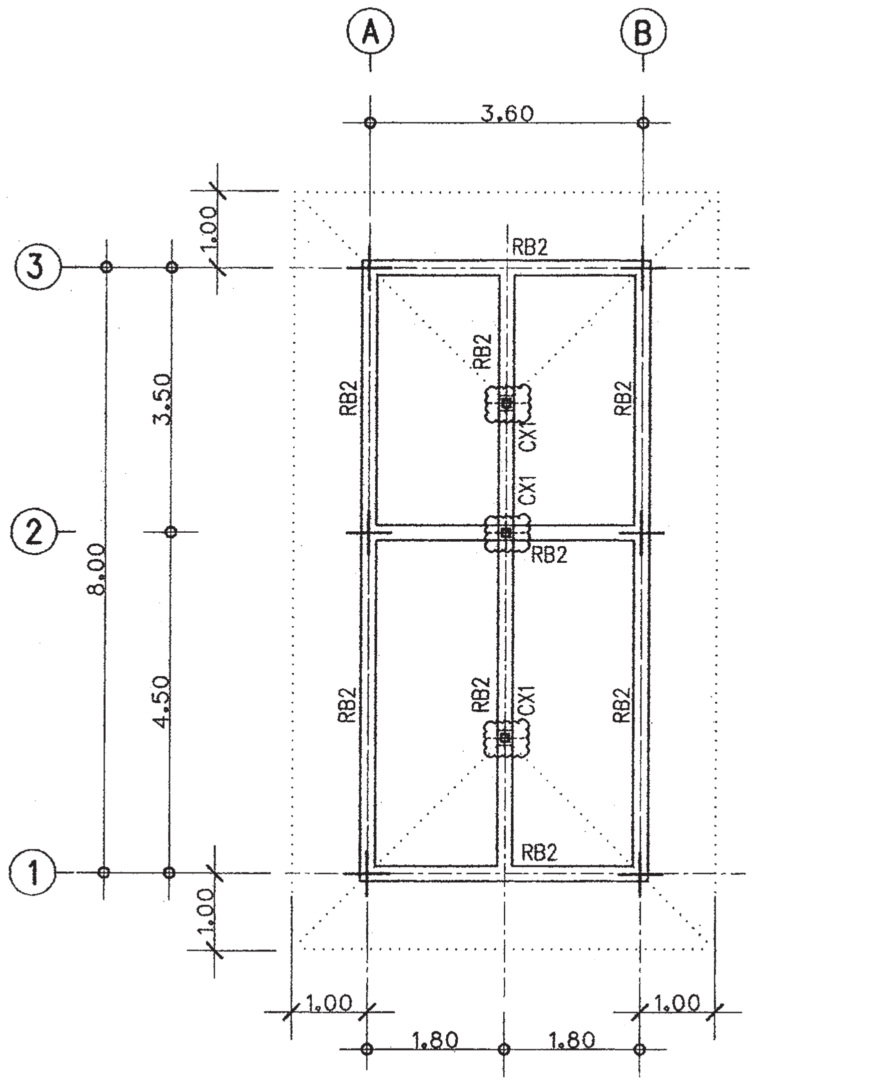

CX1 (ตั้ง) = ▯ 150x150x3.2mm.+PL-200x200x9mm.+Bolt 4M12

แปลนโครงสร้างรับโครงหลังคา

มาตราส่วน 1 : 100

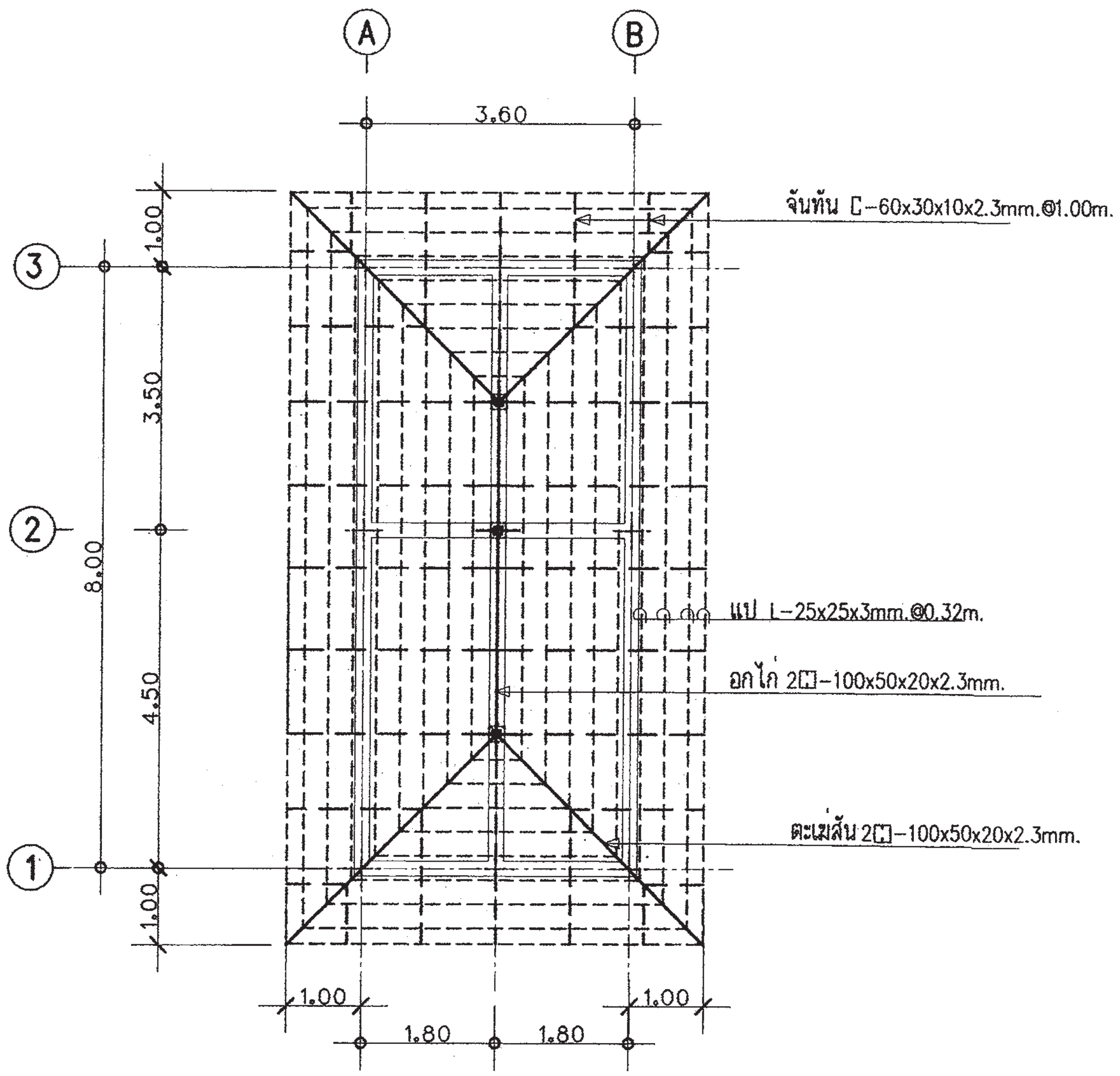

แปลนโครงสร้างหลังคา

มาตราส่วน 1 : 100

สำนักการโยธา
กรุงเทพมหานคร

โครงการ
แบบบ้านยิ้มเพื่อประชาชน ระยะที่ 3

ตามนโยบาย
ม.ร.ว. สุขุมพันธุ์ บริพัตร
ผู้ว่าราชการกรุงเทพมหานคร
นายจุมพล สำเภาพล
รองผู้ว่าราชการกรุงเทพมหานคร
นางนินนาท ชลิตานนท์
ปลัดกรุงเทพมหานคร

ผู้อำนวยการสำนักการโยธา

รองผู้อำนวยการสำนักการโยธา
นายทวีศักดิ์ เลิศประพันธ์
ผู้อำนวยการสำนักงานออกแบบ
นายวัชรินทร์ บรรพต
หัวหน้ากลุ่มงานสถาปัตยกรรม
นายสินธุ์ชัย บุญบัณฑ์
หัวหน้ากลุ่มงานวิศวกรรมอาคาร
นายอวิระ เมฆะกุล

สถาปนิก
นางสาวเพียงฉัตร เศรษฐศาสตร์ ภ.สถ.11992
วิศวกรโครงสร้าง
นายสัญญานิมิต รุ่งเพชรเนียม สย.5154
วิศวกรไฟฟ้า
นายจรูญ มาสุขใจ ภฟก.2457
วิศวกรสุขาภิบาล
นายมนัสวี ถาวระศิริ ภส.341
วิศวกรเครื่องกล

นายช่างเขียนแบบ
นายสิทธิ สละบดี

แบบ บ้านพักอาศัย 2 ชั้น
แบบที่ 032
ชื่อบ้าน ตะแบกใหญ่
เจ้าของ

สถานที่

แบบแสดง
แปลนโครงสร้างรับหลังคา
แปลนโครงสร้างหลังคา

วันที่ :	เลขที่	รวม
30 พฤษภาคม 2557	S-03	6

แผ่นที่	รวมแผ่น
18	27

FILE :

รายการแก้ไขแบบ

หมายเหตุ

กรณีใช้ฐานราก เสาเข็มเจาะแทนฐานรากเสาเข็มตอก

ให้ใช้เทียบเท่าดังนี้ F1=F1A , F2=F2A

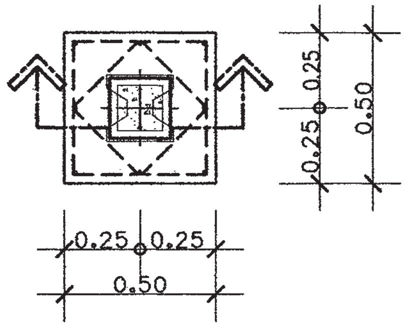

แบบขยาย F1

มาตราส่วน 1 : 25

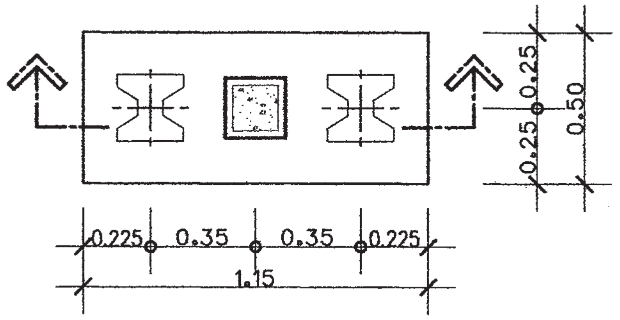

แบบขยาย F2

มาตราส่วน 1 : 25

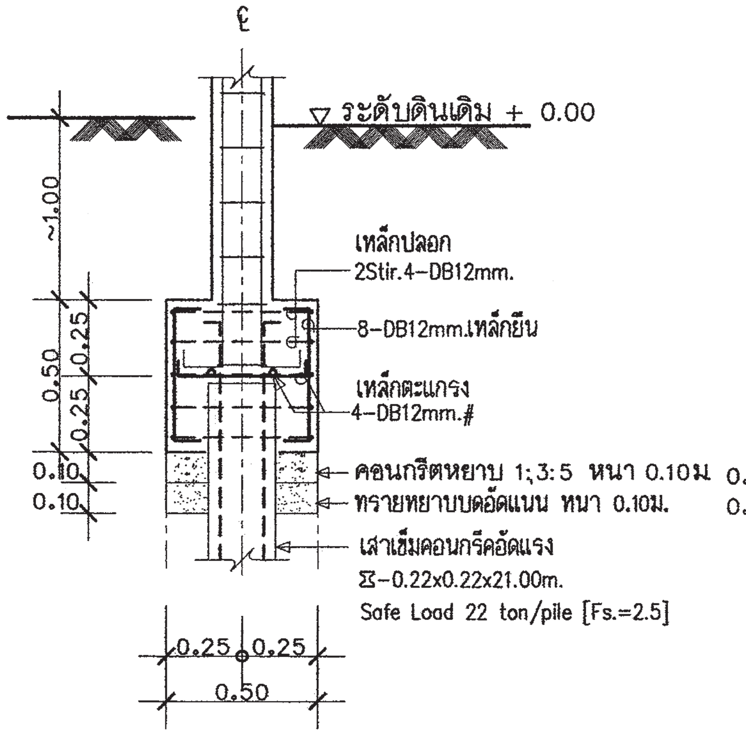

รูปตัด F1

มาตราส่วน 1 : 25

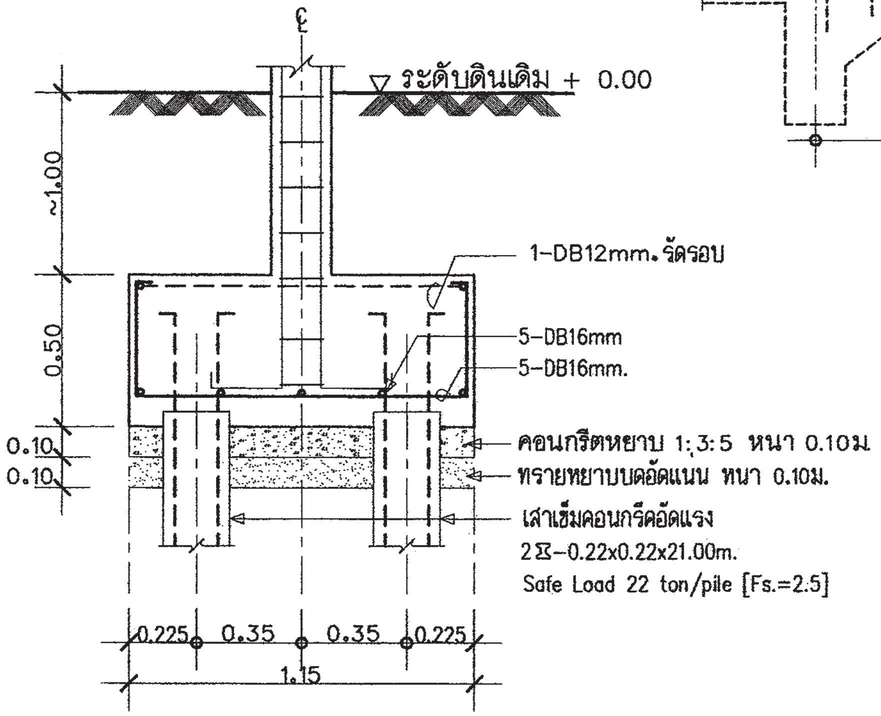

รูปตัด F2

มาตราส่วน 1 : 25

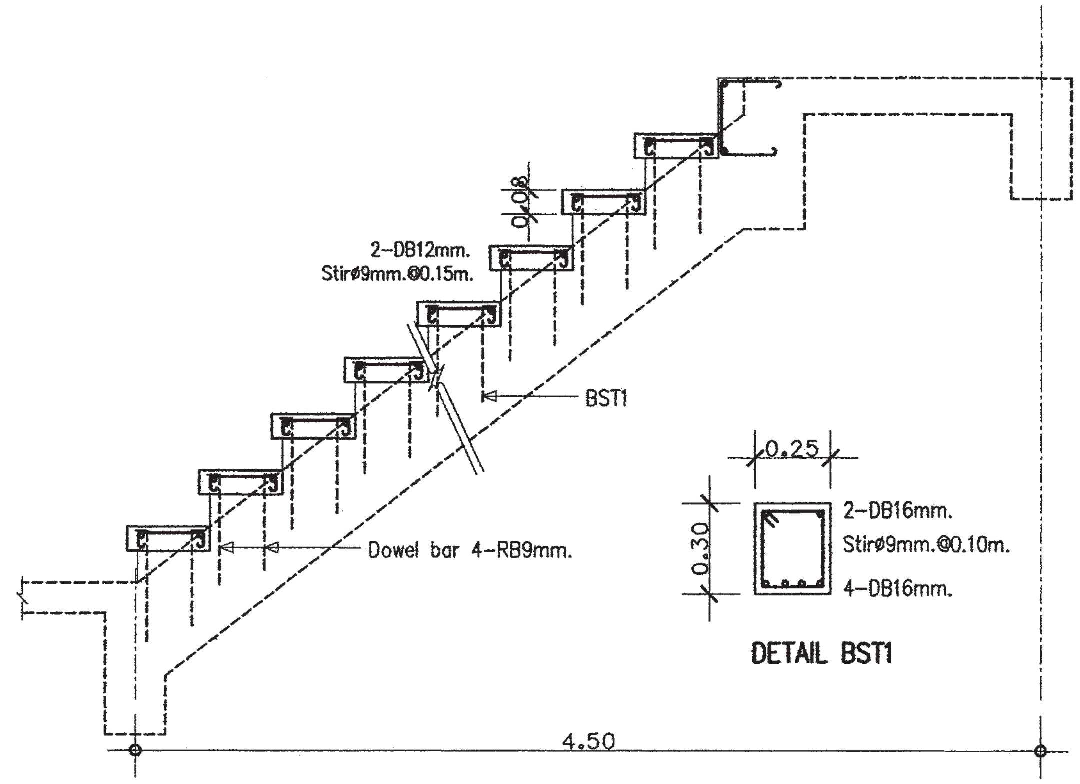

DETAIL ST-1

DETAIL BST1

สำนักการ โยธา
กรุงเทพมหานคร

โครงการ
แบบบ้านยิ้มเพื่อประชาชน ระยะที่ 3

ตามนโยบาย
ม.ร.ว. สุขุมพันธุ์ บริพัตร
ผู้ว่าราชการกรุงเทพมหานคร
นายจุมพล สำเภาพล
รองผู้ว่าราชการกรุงเทพมหานคร
นางนินนาท ชลิตานนท์
ปลัดกรุงเทพมหานคร

ผู้อำนวยการสำนักการโยธา
รองผู้อำนวยการสำนักการโยธา
นายทวีศักดิ์ เลิศประพันธ์
ผู้อำนวยการสำนักงานออกแบบ
นายวัชรินทร์ บรรพต
หัวหน้ากลุ่มงานสถาปัตยกรรม
นายสินสุริย บุญปักษ์
หัวหน้ากลุ่มงานวิศวกรรมอาคาร
นายชริยะ เนตะกูล

สถาปนิก
นางสาวเพียงฉัตร เศรษฐเลาห์ ภ สถ.11992
วิศวกรโครงสร้าง
นายศัญญานิมิต รุ่งเพชรเนียม สย.5154
วิศวกรไฟฟ้า
นายจรูญ มาสุขใจ ภฟก.2457
วิศวกรสุขาภิบาล
นายมณีศวิ อารยะศิริ ภส.341
วิศวกรเครื่องกล
นายช่างเขียนแบบ
นายธิติ สถะวดี

แบบ บ้านพักอาศัย 2 ชั้น
แบบที่ 032
ชื่อบ้าน ตะแบกใหญ่
เจ้าของ
สถานที่

แบบแสดง
แบบขยายโครงสร้าง 1

วันที่ :	เลขที่	รวม
30 พฤษภาคม 2557	S-04	6

แผ่นที่	รวมแผ่น
19	27

FILE :

รายการแก้ไขแบบ

หมายเหตุ

กรณีใช้ฐานราก เสาเข็มเจาะแทนฐานรากเสาเข็มตอก
ให้ใช้เทียบเท่าดังนี้ F1=F1A , F2=F2A

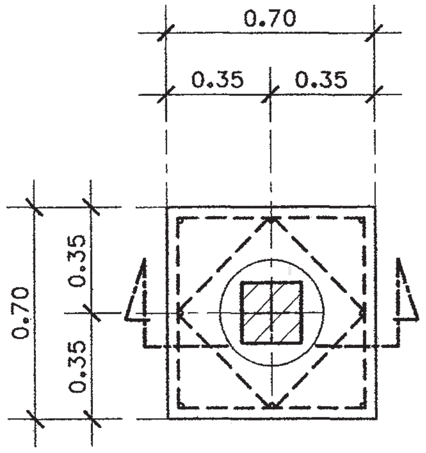

แบบขยาย F1A
มาตราส่วน 1 : 25

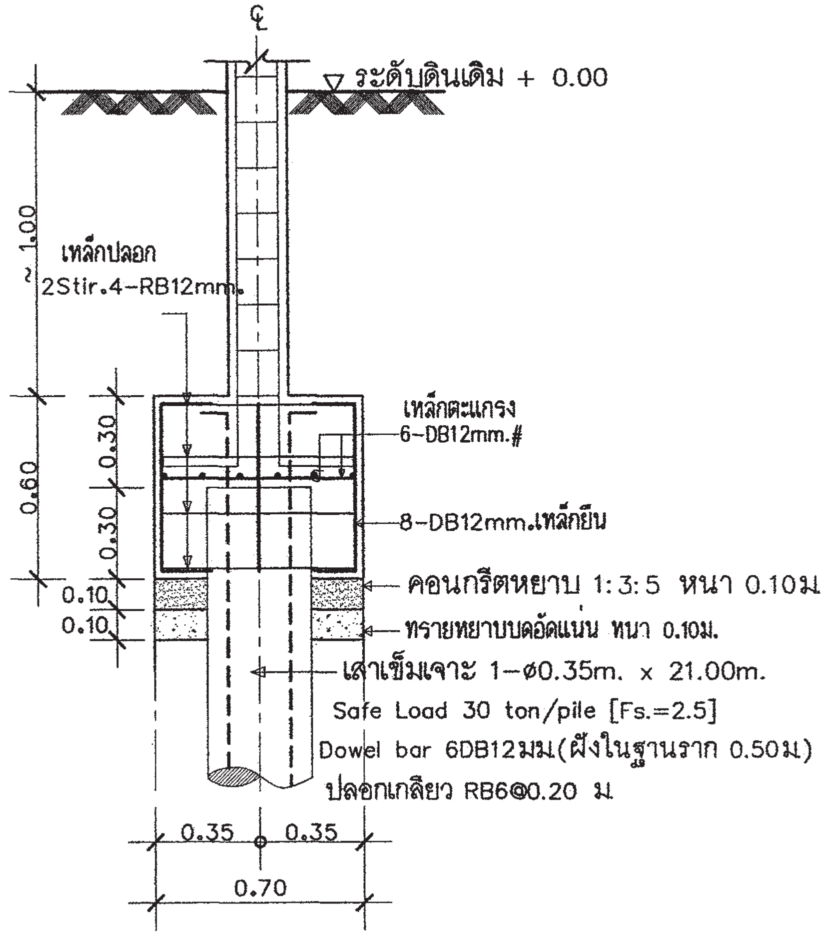

รูปตัด F1A
มาตราส่วน 1 : 25

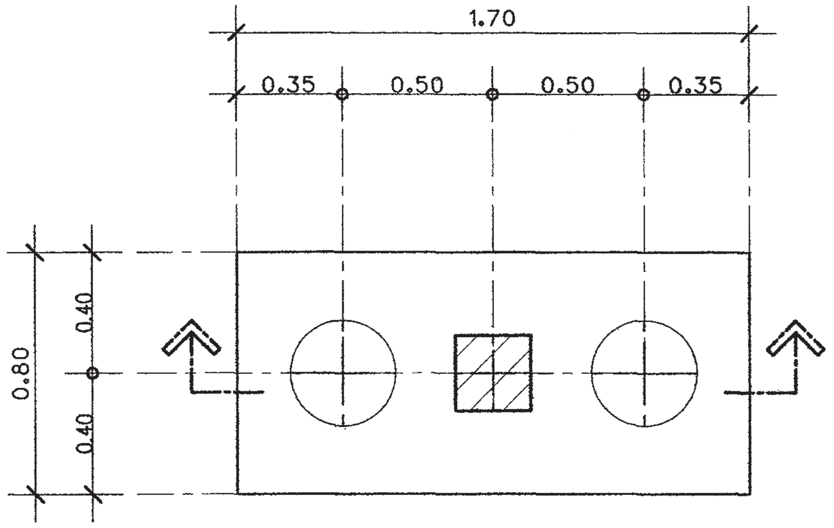

แบบขยาย F2A
มาตราส่วน 1 : 25

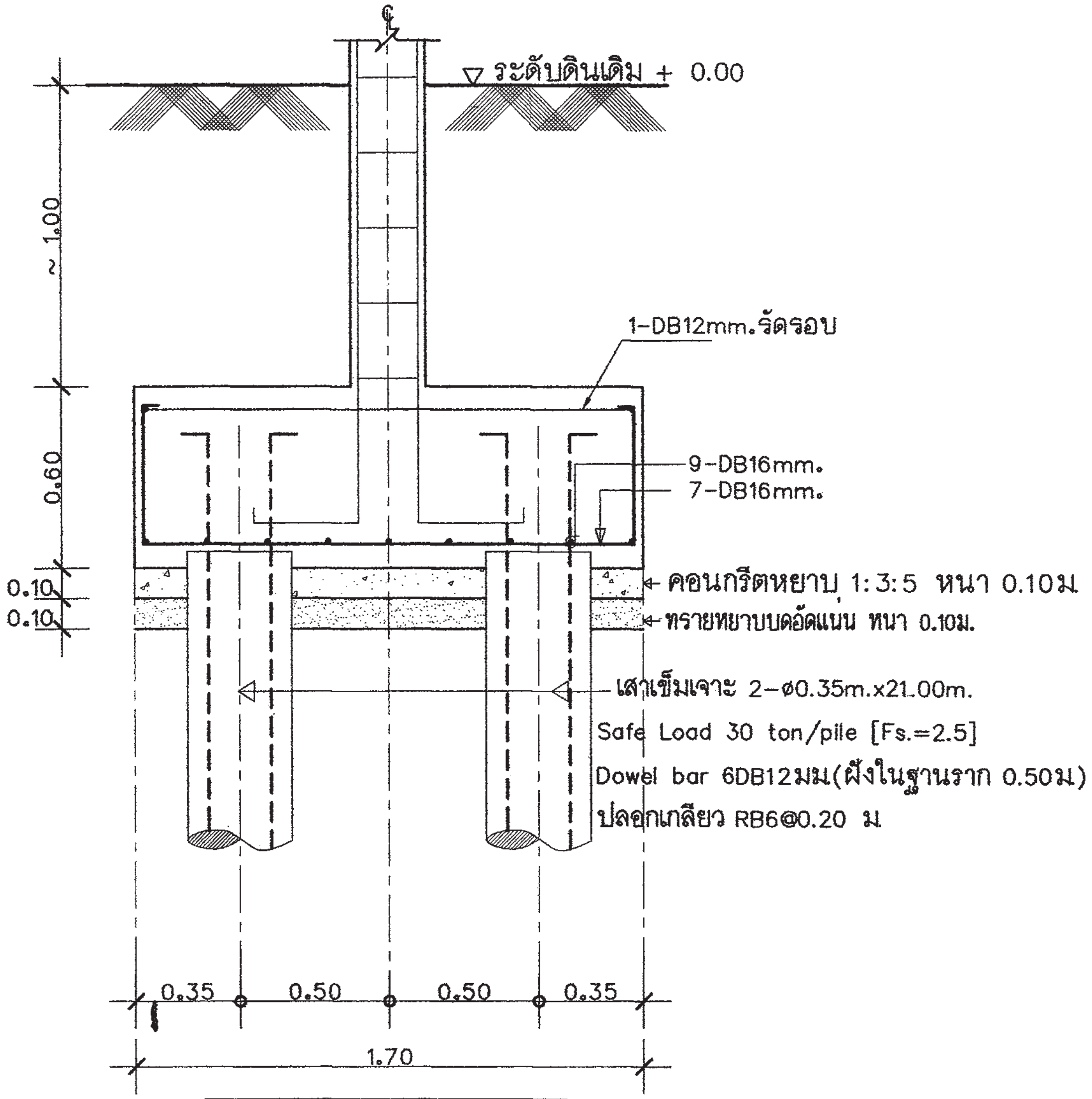

รูปตัด F2A
มาตราส่วน 1 : 25

สำนักการ โยธา
กรุงเทพมหานคร

โครงการ
แบบบ้านยิ้มเพื่อประชาชน ระยะที่ 3

ตามนโยบาย
ม.ร.ว. สุขุมพันธุ์ บริพัตร
ผู้ว่าราชการกรุงเทพมหานคร
นายจุมพล สำเภาพล
รองผู้ว่าราชการกรุงเทพมหานคร
นางนินนาท ชลิตานนท์
ปลัดกรุงเทพมหานคร

ผู้อำนวยการสำนักการโยธา
รองผู้อำนวยการสำนักการโยธา
นายทวีศักดิ์ เลิศประพันธ์
ผู้อำนวยการสำนักงานออกแบบ
นายวัชรินทร์ บรรพต
หัวหน้ากลุ่มงานสถาปัตยกรรม
นายสินธุ์ชัย บุญมีทรัพย์
หัวหน้ากลุ่มงานวิศวกรรมอาคาร
นายอริยะ เมฆะกุล

สถาปนิก
นางสาวเฟื่องฉัตร ตระกูลเลาห์ ภ-สถ.11992
วิศวกรโครงสร้าง
นายสัญญานิมิต รุ่งเพชรเนียม สย.5154
วิศวกรไฟฟ้า
นายจรูญ มาสุขใจ ภฟก.2457
วิศวกรสุขาภิบาล
นายมนัสวี จาระติษี ภส.341
วิศวกรเครื่องกล

นายช่างเขียนแบบ
นายอิทธิ สถะบดี

แบบ บ้านพักอาศัย 2 ชั้น
แบบที่ 032
ชื่อบ้าน ตะแบกใหญ่
เจ้าของ
สถานที่

แบบแสดง
แบบขยายโครงสร้าง 2

วันที่ :	เลขที่	รวม
30 พฤษภาคม 2557	S-05	6

แผ่นที่	รวมแผ่น
20	27

FILE :

รายการแก้ไขแบบ

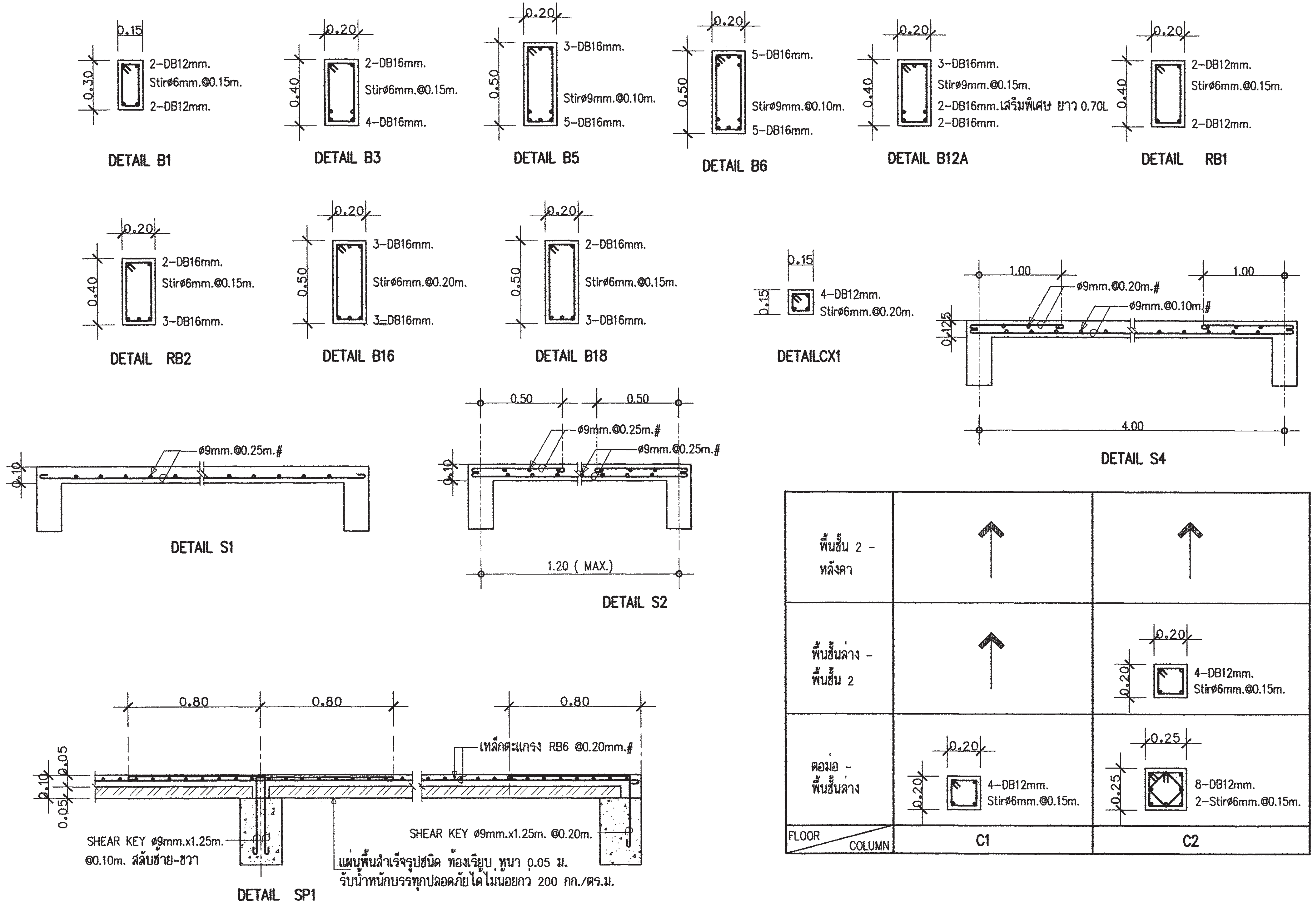

สำนักการ โยธา
กรุงเทพมหานคร

โครงการ
แบบบ้านยิ้มเพื่อประชาชน ระยะที่ 3

ตามนโยบาย
ม.ร.ว. สุขุมพันธุ์ บริพัตร
ผู้ว่าราชการกรุงเทพมหานคร
นายจุมพล สำเภาพล
รองผู้ว่าราชการกรุงเทพมหานคร
นางนินนาท ชลิตานนท์
ปลัดกรุงเทพมหานคร

ผู้อำนวยการสำนักการโยธา

รองผู้อำนวยการสำนักการโยธา
นายทวีศักดิ์ เลิศประพันธ์
ผู้อำนวยการสำนักงานออกแบบ
นายวัชรินทร์ บรรพต
หัวหน้ากลุ่มงานสถาปัตยกรรม
นายสินธุ์ชัย บุญปักษ์
หัวหน้ากลุ่มงานวิศวกรรมอาคาร
นายธีระ เมฆะกูล

สถาปนิก
นางสาวเฟื่องฉัตร เศรษฐุดาห์ ภ.สถ.11992
วิศวกรโครงสร้าง
นายสัญญานิมิต รุ่งพรระเนียม สย.5154
วิศวกรไฟฟ้า
นายจรูญ มาสุขใจ ภฟก.2457
วิศวกรสุขาภิบาล
นายมนัสวี อาจยะศิริ ภส.341
วิศวกรเครื่องกล

นายช่างเขียนแบบ
นายอิทธิ สถะบดี

แบบ บ้านพักอาศัย 2 ชั้น
แบบที่ 032
ชื่อบ้าน ตะแบกใหญ่
เจ้าของ

สถานที่

แบบแสดง
แบบขยายโครงสร้าง 3

วันที่ :	เลขที่	รวม
30 พฤษภาคม 2557	S-06	6

แผ่นที่	รวมแผ่น
21	27

FILE :

รายการแก้ไขแบบ

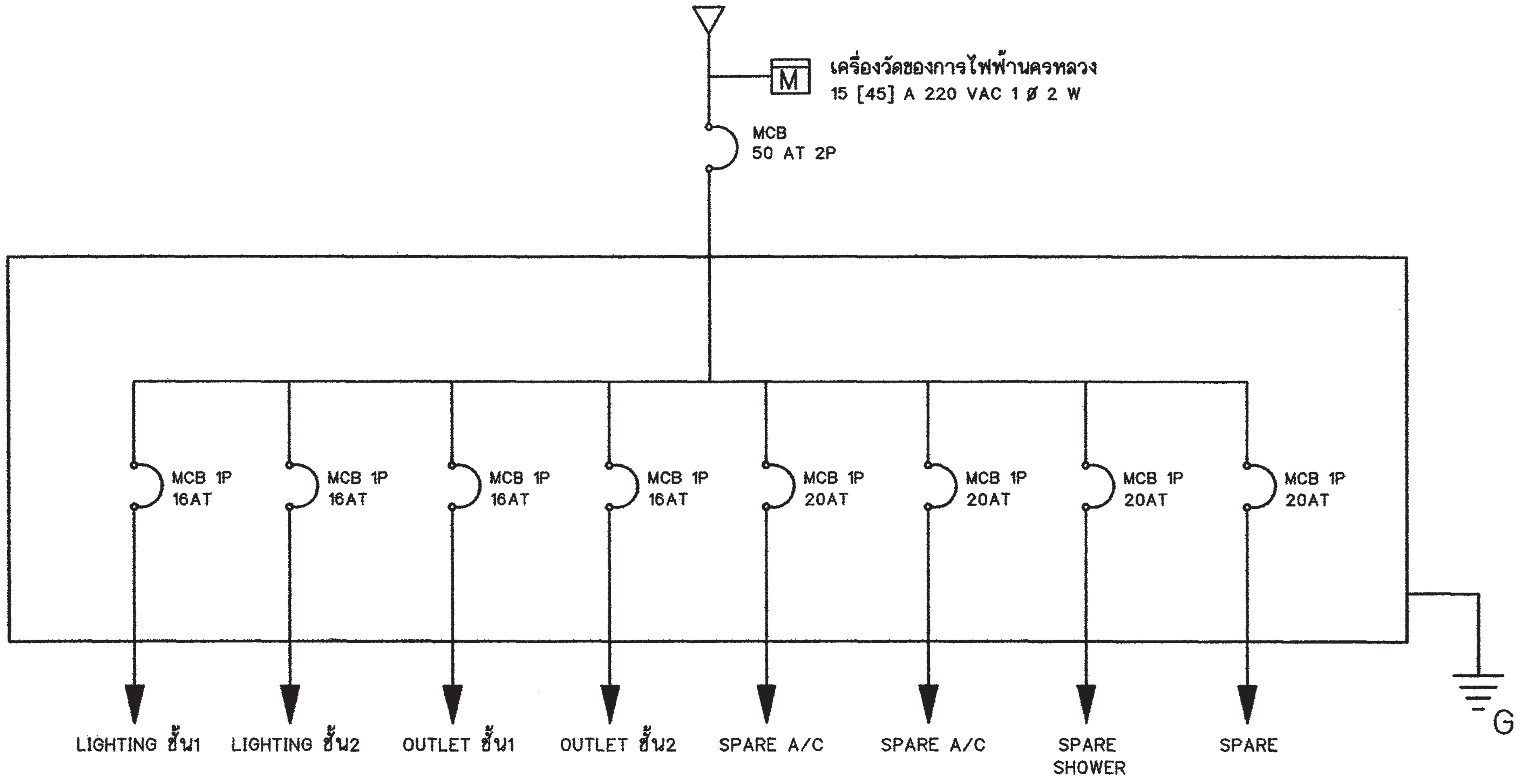

สัญลักษณ์ระบบไฟฟ้า

○	โคม DOWNLIGHT 1x11 W
	โคมกล่องหลอด ฟลูออเรสเซนต์ 1x32 W พร้อมฝาครอบสีใส
	ดวงโคมหลอด ฟลูออเรสเซนต์ 1x18 W พร้อมฝาครอบสีใส
S	สวิตช์ไฟฟ้าแบบธรรมดา
S_3	สวิตช์ไฟฟ้าแบบ 3ทาง
⊖	เต้ารับไฟฟ้าแบบมีสายดิน
TV	เต้ารับทีวี
	เต้ารับโทรศัพท์
Ⓙ	กล่องต่อสายไฟ
	แผงจ่ายไฟ
MCB	MINIATURE CIRCUIT BREAKER

รายการระบบงานไฟฟ้า

- แผงจ่ายไฟเป็นกล่องเหล็ก
- สายไฟตามมาตรฐานอุตสาหกรรม
- เต้ารับไฟฟ้าแบบมีสายดิน
- สวิตช์ไฟฟ้าแบบธรรมดา และ สามทาง
- สายเมนวงจรย่อยขนาด 4 $มม.^2$
- สายไฟเข้าเต้ารับขนาด 2.5 $มม.^2$
- สายไฟเข้าดวงโคมขนาด 1 $มม.^2$
- การเดินสายร้อยในท่อร้อยสายฝังในผนังส่วนการเดินสายในฝ้าเพดานให้เดินร้อยท่อร้อยยึดติดกับเสาหรือคาน
- สายไฟเข้าเครื่องทำน้ำอุ่น 3500 W ขนาด 4 $มม.^2$
- สาย COAXIAL เข้าเต้ารับทีวีใช้ RG6
- สายโทรศัพท์เข้าเต้ารับโทรศัพท์ ขนาด 0.65 มม.
- การต่อลงดินต้องเป็นไปตามกฎของการไฟฟ้านครหลวง
- ทิ้งสายข้างหนึ่งไว้ในกล่องต่อสายในห้องนอน หรือ ห้องน้ำ อีกข้างหนึ่งต่อเข้ากับ CIRCUIT BREAKER ในแผงจ่ายไฟ

สำนักการ โยธา
กรุงเทพมหานคร

โครงการ
แบบบ้านยิ้มเพื่อประชาชน ระยะที่ 3

ตามนโยบาย
ม.ร.ว. สุขุมพันธุ์ บริพัตร
ผู้ว่าราชการกรุงเทพมหานคร
นายจุมพล สำเภาพล
รองผู้ว่าราชการกรุงเทพมหานคร
นางนินนาท ชลิตานนท์
ปลัดกรุงเทพมหานคร

ผู้อำนวยการสำนักการโยธา
รองผู้อำนวยการสำนักการโยธา
นายทวีศักดิ์ เลิศประพันธ์
ผู้อำนวยการสำนักงานออกแบบ
นายวัชรินทร์ บรรจง
หัวหน้ากลุ่มงานสถาปัตยกรรม
นายสินธุ์ชัย บุญบัณฑ์
หัวหน้ากลุ่มงานวิศวกรรมอาคาร
นายอริยะ เมฆะกูล

สถาปนิก
นางสาวเฟื่องฉัตร เศรษฐเลาห์ ภ.สถ.11992
วิศวกรโครงสร้าง
นายสัญญานิมิต รุ่งเพชรเนียม สย.5154
วิศวกรไฟฟ้า
นายจรูญ มาสุขใจ ภฟก.2457
วิศวกรสุขาภิบาล
นายมนัสวี อารยะศิริ ภส.341
วิศวกรเครื่องกล
นายช่างเขียนแบบ
นายธิติ สถะบดี

แบบ บ้านพักอาศัย 2 ชั้น
แบบที่ 032
ชื่อบ้าน ตะแบกใหญ่
เจ้าของ
สถานที่

แบบแสดง
สัญลักษณ์ระบบไฟฟ้า
รายการระบบไฟฟ้า

วันที่ :	เลขที่	รวม
30 พฤษภาคม 2557	E-01	2

แผ่นที่	รวมแผ่น
22	27

FILE :

รายการแก้ไขแบบ

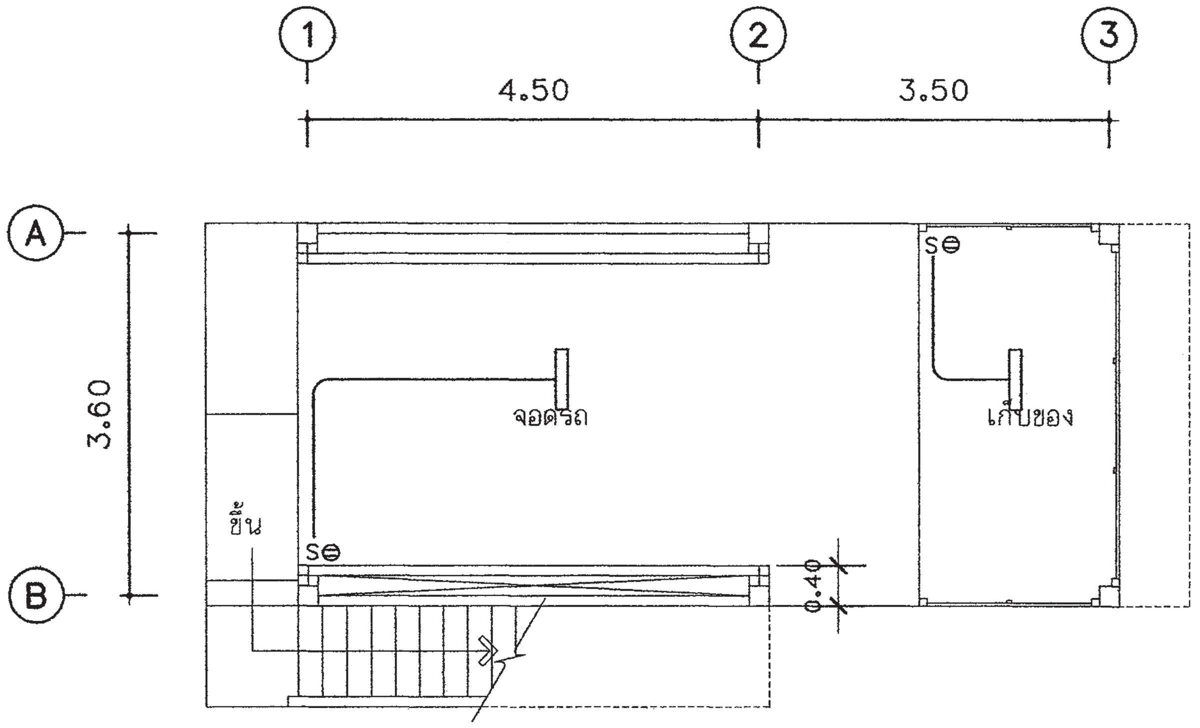

แปลนแสงสว่าง เต้ารับไฟฟ้าชั้น 1

มาตราส่วน 1:75

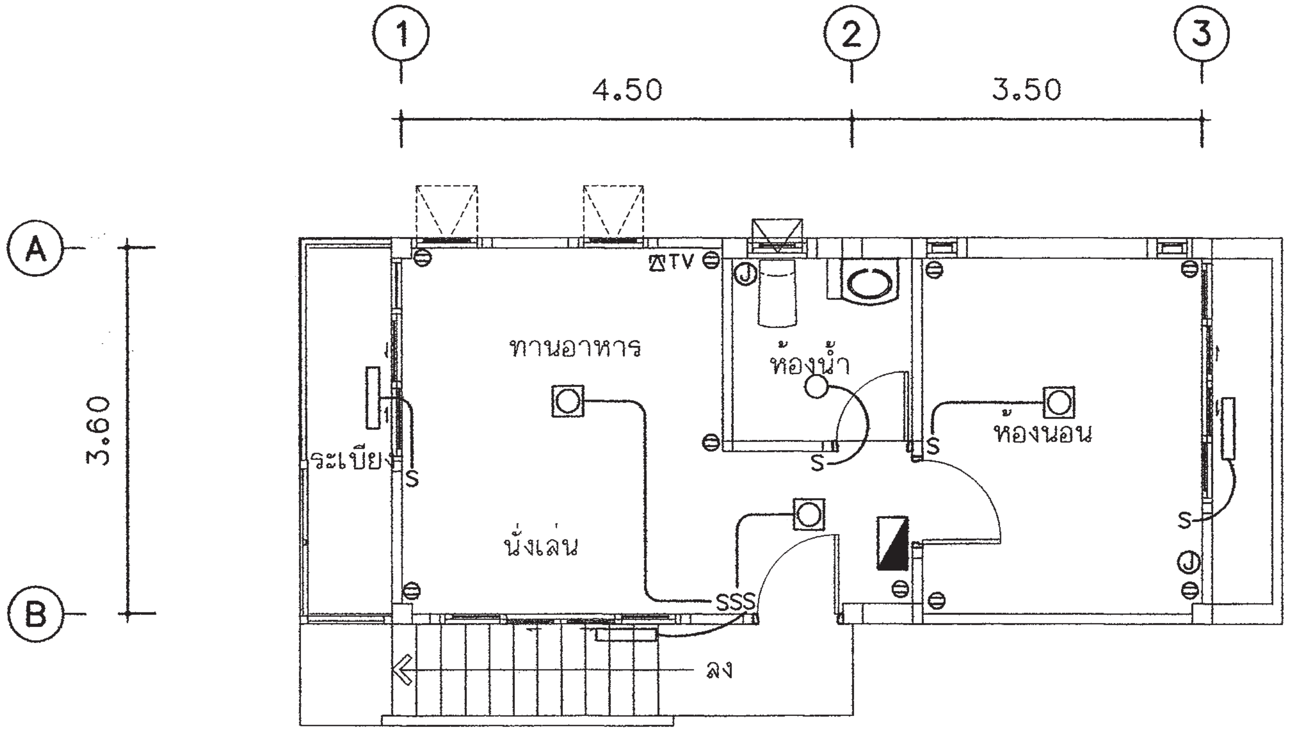

แปลนแสงสว่าง เต้ารับไฟฟ้า โทรทัศน์ โทรศัพท์ชั้น 2

มาตราส่วน 1:75

สำนักการ โยธา
กรุงเทพมหานคร

โครงการ
แบบบ้านยิ้มเพื่อประชาชน ระยะที่ 3

ตามนโยบาย
ม.ร.ว. สุขุมพันธุ์ บริพัตร
ผู้ว่าราชการกรุงเทพมหานคร
นายจุมพล สำเภาพล
รองผู้ว่าราชการกรุงเทพมหานคร
นางนินนาท ชลิตานนท์
ปลัดกรุงเทพมหานคร

ผู้อำนวยการสำนักการโยธา
รองผู้อำนวยการสำนักการโยธา
นายทวีศักดิ์ เลิศประพันธ์
ผู้อำนวยการสำนักงานออกแบบ
นายวัชรินทร์ บรรพต
หัวหน้ากลุ่มงานสถาปัตยกรรม
นายสินธุ์ชัย บุญมีทักษ์
หัวหน้ากลุ่มงานวิศวกรรมอาคาร
นายอภิชะ เมฆะกุล

สถาปนิก
นางสาวเพียงฉัตร เศรษฐบุตร ภ.สถ.11992
วิศวกรโครงสร้าง
นายสัญญานิมิต รุ่งเพชรเนียม สย.5154
วิศวกรไฟฟ้า
นายจรูญ มาสุขใจ ภฟก.2457
วิศวกรสุขาภิบาล
นายมนัสวี ชาตะวิศิ ภส.341
วิศวกรเครื่องกล
นายช่างเขียนแบบ
นายสิทธิ สถาบดี

แบบ บ้านพักอาศัย 2 ชั้น
แบบที่ 032
ชื่อบ้าน ตะแบกใหญ่
เจ้าของ
สถานที่

แบบแสดง
แปลนแสงสว่าง เต้ารับไฟฟ้า
โทรทัศน์ โทรศัพท์ชั้น 1 & 2

วันที่ :	เลขที่	รวม
30 พฤษภาคม 2557	E–02	2

แผ่นที่	รวมแผ่น
23	27

FILE :

รายการแก้ไขแบบ

ตารางที่ 1 แสดงการเลือกใช้ขนาดเครื่องสูบน้ำแบบอัตโนมัติสำหรับโครงการบ้านยิ้ม

ขนาดเครื่องสูบน้ำ (วัตต์)	จำนวนห้องน้ำของบ้าน	จำนวนชั้นของบ้าน
100	1 - 3	1 - 2
150	4	1 - 2
200	5	2 - 3
250	6	2 - 3
300	7	2 - 3

ตารางที่ 2 แสดงการเลือกใช้ขนาดถังเก็บน้ำแบบตั้งพื้นสำหรับโครงการบ้านยิ้ม

ชื่อ	จำนวนห้องนอนของบ้าน	ความจุ (ลบ.ม.)
ถังเก็บน้ำ 1 (WT1)	1 - 2	1
ถังเก็บน้ำ 2 (WT2)	3 - 4	2
ถังเก็บน้ำ 3 (WT3)	5 - 6	3

ถังเก็บน้ำที่ใช้ ทำจากวัสดุไฟเบอร์กลาสเสริมแรงผลิตตามมาตรฐาน มอก. 435 - 2548

ตารางที่ 3 แสดงการเลือกใช้ขนาดถังบำบัดน้ำเสียแบบฝังใต้ดินสำหรับโครงการบ้านยิ้ม

ชื่อ	จำนวนห้องนอนของบ้าน	ปริมาณการบำบัด(ลบ.ม./วัน)
ถังบำบัดน้ำเสีย 1 (WWTP 1)	1 - 2	1
ถังบำบัดน้ำเสีย 2 (WWTP 2)	3 - 4	2
ถังบำบัดน้ำเสีย 3 (WWTP 3)	5 - 6	3

ถังบำบัดน้ำเสียเป็นระบบเกรอะ - กรองไร้อากาศ ตัวถังทำจากวัสดุไฟเบอร์กลาสเสริมแรง สามารถรองรับปริมาณน้ำเสียได้ไม่น้อยกว่าตามที่กำหนดในตารางที่ 3 ที่ค่า BOD เข้าระบบไม่น้อยกว่า 250มิลลิกรัมต่อลิตร และค่า BOD ของน้ำที่ผ่านการบำบัดแล้วไม่เกิน 50มิลลิกรัมต่อลิตร

ตารางที่ 4 แสดงการเลือกใช้วัสดุท่อสำหรับโครงการบ้านยิ้ม

การใช้งาน	วัสดุ
ท่อประปา (CW)	ท่อ PVC Class 13.5 ผลิตตามมาตรฐาน มอก. 17 - 2532 ต่อด้วยน้ำยาประสานผลิตภัณฑ์เดียวกับผู้ผลิตท่อ
ท่อระบายน้ำโสโครก น้ำทิ้ง น้ำฝนและท่ออากาศ (S,W,RL,V)	ท่อ PVC Class 13.5 ผลิตตามมาตรฐาน มอก. 17 - 2532 ต่อด้วยน้ำยาประสานผลิตภัณฑ์เดียวกับผู้ผลิตท่อ

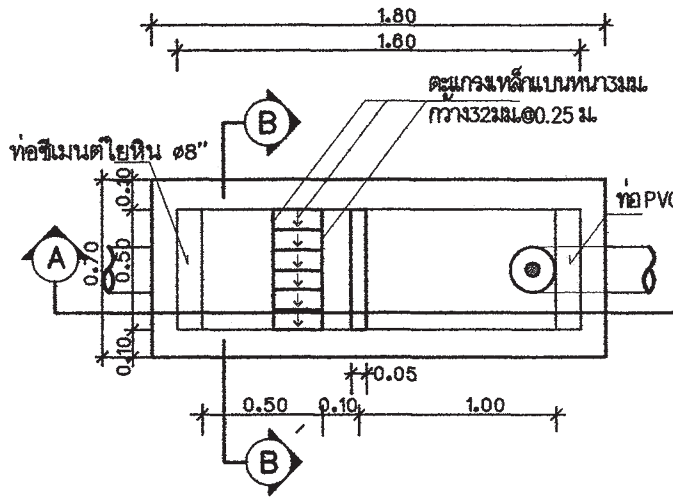

แปลนบ่อดักขยะและดักไขมัน
มาตราส่วน AS SHOWN

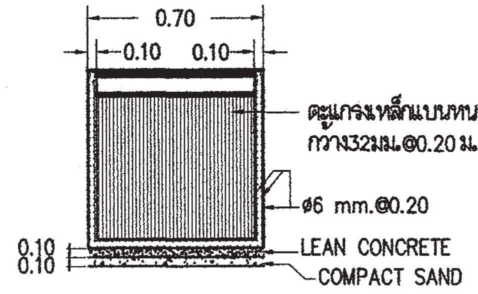

รูปตัด B-B
มาตราส่วน AS SHOWN

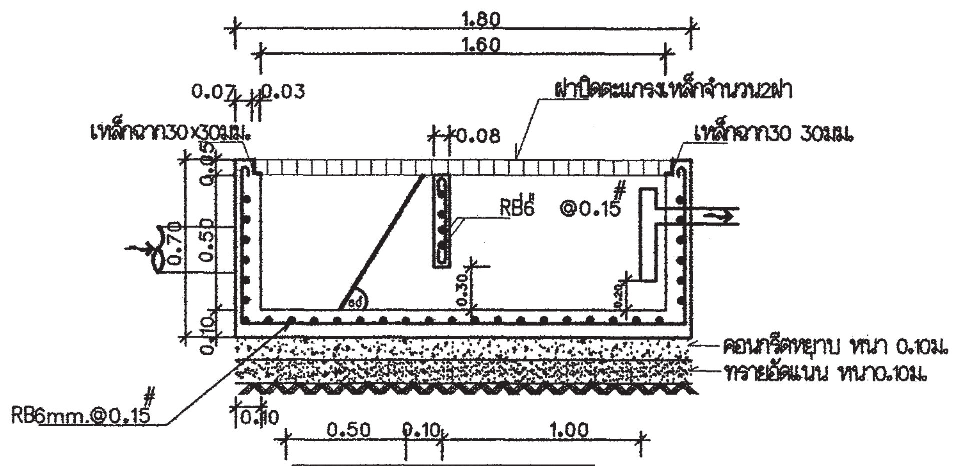

รูปตัด A-A
มาตราส่วน AS SHOWN

หมายถึง : บ่อตรวจคุณภาพน้ำ (ก่อนระบายลงสู่ท่อสาธารณะ)

: บ่อดักขยะและบ่อตรวจคุณภาพน้ำ (ก่อนระบายลงสู่ท่อสาธารณะ)

สัญลักษณ์ บ่อพัก : (ก่อนระบายลงสู่ท่อสาธารณะ)

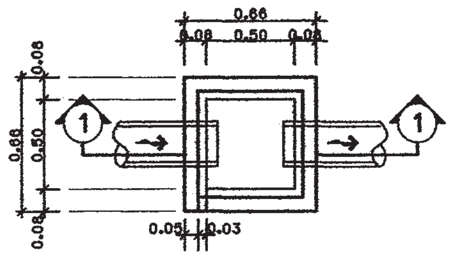

บ่อพักน้ำทิ้ง
มาตราส่วน AS SHOWN

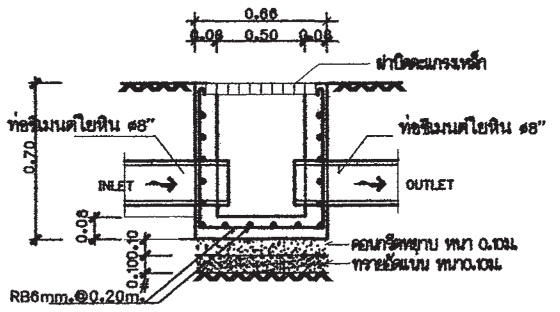

รูปตัด ①-①
มาตราส่วน AS SHOWN

สำนักการโยธา
กรุงเทพมหานคร

โครงการ
แบบบ้านยิ้มเพื่อประชาชน ระยะที่ 3

ตามนโยบาย
ม.ร.ว. สุขุมพันธุ์ บริพัตร
ผู้ว่าราชการกรุงเทพมหานคร
นายจุมพล สำเภาพล
รองผู้ว่าราชการกรุงเทพมหานคร
นางนินนาท ชลิตานนท์
ปลัดกรุงเทพมหานคร

ผู้อำนวยการสำนักการโยธา

รองผู้อำนวยการสำนักการโยธา
นายทวีศักดิ์ เลิศประพันธ์
ผู้อำนวยการสำนักงานออกแบบ
นายวัชรินทร์ บรรพต
หัวหน้ากลุ่มงานสถาปัตยกรรม
นายสินธุ์ชัย บุญปักษ์
หัวหน้ากลุ่มงานวิศวกรรมอาคาร
นายธีระ เมฆะกูล

สถาปนิก
นางสาวเฟื่องฉัตร ศรชุติมาศ ภ.สถ.11892
วิศวกรโครงสร้าง
นายสัญญานิมิต รุ่งเพชรเนียม สย.5154
วิศวกรไฟฟ้า
นายจรูญ มาสุขใจ ภฟก.2457
วิศวกรสุขาภิบาล
นายมนัสวี อายะสิริ ภส.341
วิศวกรเครื่องกล

นายช่างเขียนแบบ
นายธีติ สถะบดี

แบบ บ้านพักอาศัย 2 ชั้น
แบบที่ 032
ชื่อบ้าน ตะแบกใหญ่
เจ้าของ

สถานที่

แบบแสดง
รายการประกอบแบบระบบสุขาภิบาล

วันที่ :	เลขที่	รวม
30 พฤษภาคม 2557	SN-01	4

แผ่นที่	รวมแผ่น
24	27

FILE :

รายการแก้ไขแบบ

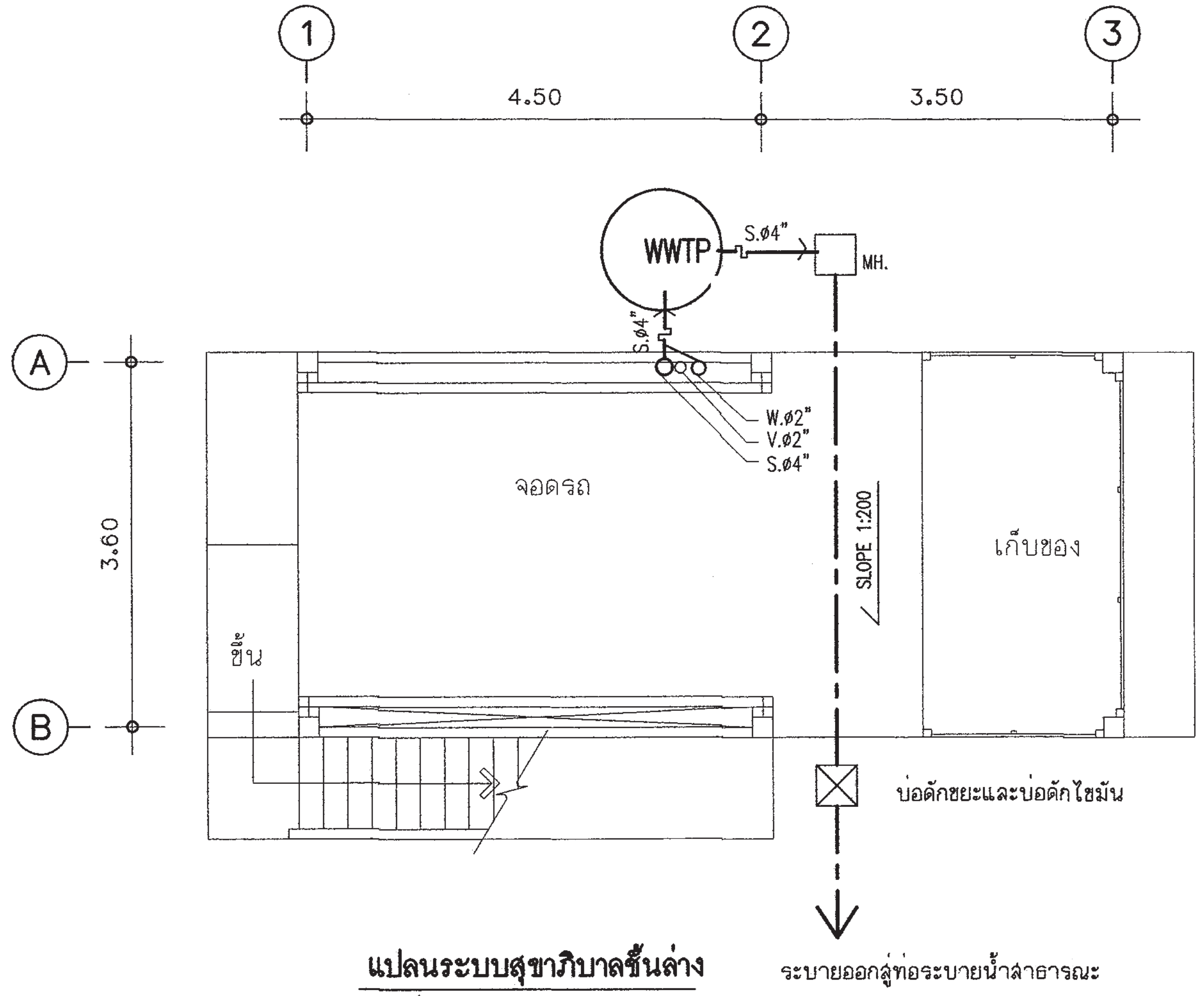

แปลนระบบสุขาภิบาลชั้นล่าง

มาตราส่วน 1:75

สัญลักษณ์	อักษรย่อ	รายละเอียด
W	W	ท่อน้ำเสีย[PVC มอก. CLASS 8.5]
S	S	ท่อน้ำทิ้งส้วม [PVC มอก. CLASS 8.5]
V	V	ท่อระบายอากาศ [PVC มอก. CLASS 8.5]
	⋈	จุดปลายท่อน้ำดี [ก๊อกน้ำSTOP VALE]
	CW	ท่อน้ำดี[CW][PVC มอก. CLASS 13.5]
	—	แนวท่อใยหิน เส้นผ่าศูนย์กลาง 0.20 ม.
	—	แนวเขตที่ดิน
FD	FD	ท่อระบายน้ำที่พื้น[PVC มอก. CLASS 8.5]
RD	RD	ท่อระบายน้ำฝน[PVC มอก. CLASS 8.5]
	FCO	FLOOR CLEANOUT
M	M	มาตรวัดน้ำ
	P	ปั๊มน้ำ
MH.	—	บ่อพักน้ำทิ้งสำเร็จรูป ขนาด 0.40X0.40 ม.
	—	ถังบำบัดน้ำเสีย (WWTP)

<u>หมายเหตุ</u>

ผังบริเวณนี้เป็นเพียงตัวอย่างเพื่อประมาณราคา ค่าก่อสร้างส่วนประกอบอาคารเท่านั้น
ส่วนรายละเอียดของสถานที่จริง ให้กำหนดรายละเอียดขณะก่อสร้าง
ส่วนที่มิได้ปรากฏในแบบให้ปฏิบัติตาม พรบ.ควบคุมอาคารและ ข้อบัญญัติกรุงเทพมหานคร

สำนักการ โยธา
กรุงเทพมหานคร

โครงการ
แบบบ้านยิ้มเพื่อประชาชน ระยะที่ 3

ตามนโยบาย
ม.ร.ว. สุขุมพันธุ์ บริพัตร
ผู้ว่าราชการกรุงเทพมหานคร
นายจุมพล สำเภาพล
รองผู้ว่าราชการกรุงเทพมหานคร
นางนินนาท ชลิตานนท์
ปลัดกรุงเทพมหานคร

ผู้อำนวยการสำนักการโยธา
รองผู้อำนวยการสำนักการโยธา
นายทวีศักดิ์ เลิศประพันธ์
ผู้อำนวยการสำนักงานออกแบบ
นายวัชรินทร์ บรรพต
หัวหน้ากลุ่มงานสถาปัตยกรรม
นายสินธุ์ชัย บุญปักษ์
หัวหน้ากลุ่มงานวิศวกรรมอาคาร
นายอริยะ เมฆะกุล

สถาปนิก
นางสาวเพื่องฉัตร เศรษฐเลาห์ ภ.สถ.11992
วิศวกรโครงสร้าง
นายสัญญานิมิต รุ่งเพชรเนียม สย.5154
วิศวกรไฟฟ้า
นายจรูญ มาสุขใจ ภฟก.2457
วิศวกรสุขาภิบาล
นายมนัสวี อารยะศิริ ภส.341
วิศวกรเครื่องกล
นายช่างเขียนแบบ
นายธิติ สถะบดี

แบบ บ้านพักอาศัย 2 ชั้น
แบบที่ 032
ชื่อบ้าน ตะแบกใหญ่
เจ้าของ
สถานที่

แบบแสดง
แปลนระบบสุขาภิบาล ชั้นล่าง

วันที่ :	เลขที่	รวม
30 พฤษภาคม 2557	SN-02	4

แผ่นที่	รวมแผ่น
25	27

FILE :

รายการแก้ไขแบบ

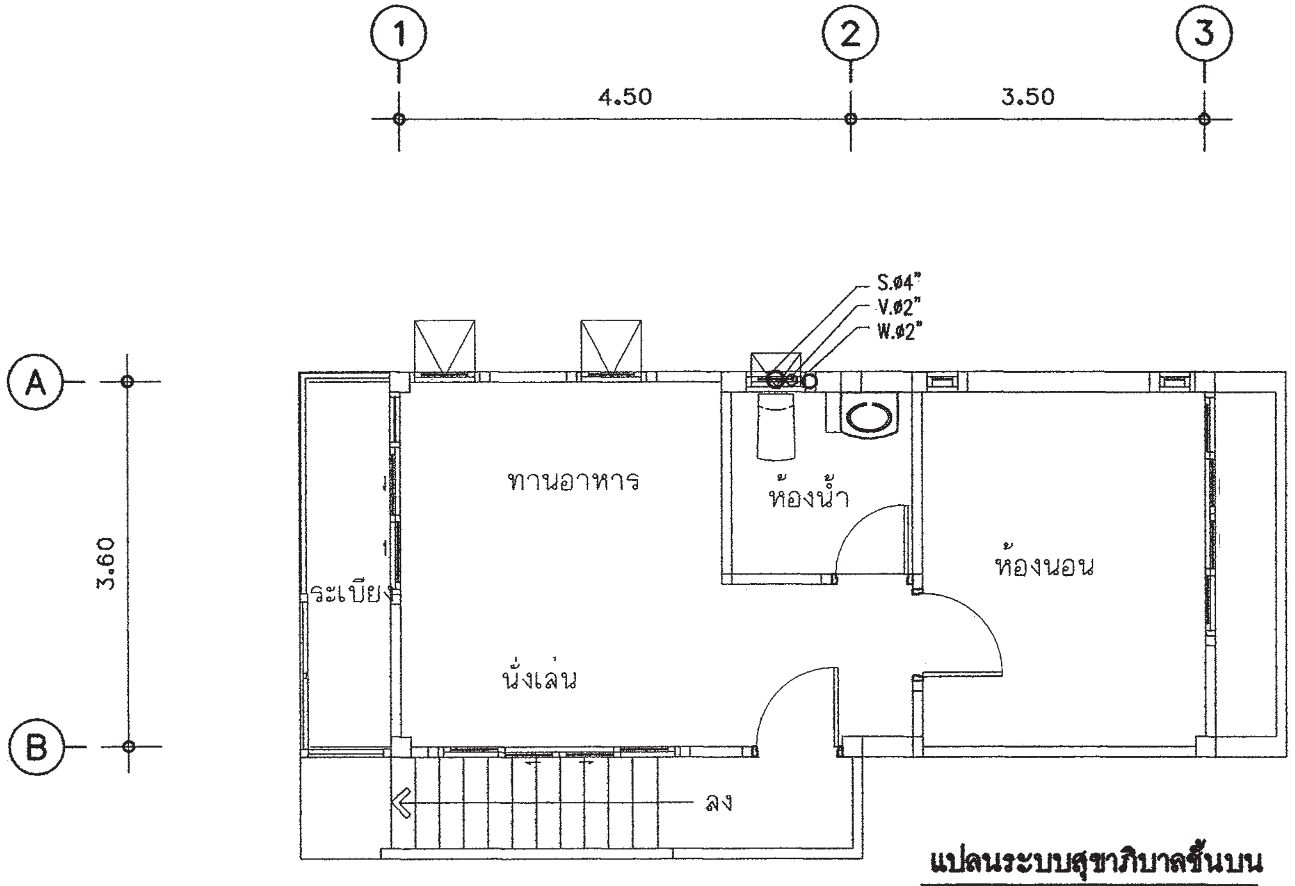

แปลนระบบสุขาภิบาลชั้นบน

มาตราส่วน 1:75

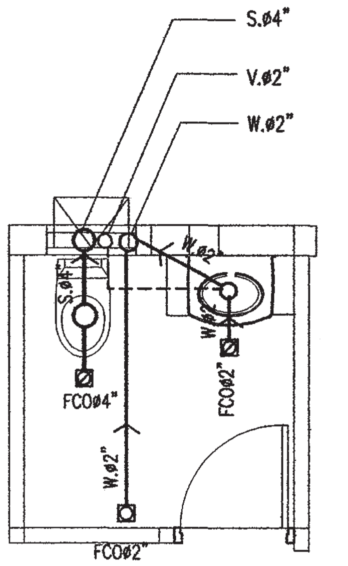

แบบขยายระบบสุขาภิบาลห้องน้ำ

มาตราส่วน 1 : 50

สำนักการโยธา
กรุงเทพมหานคร

โครงการ
แบบบ้านยิ้มเพื่อประชาชน ระยะที่ 3

ตามนโยบาย
ม.ร.ว. สุขุมพันธุ์ บริพัตร
ผู้ว่าราชการกรุงเทพมหานคร
นายจุมพล สำเภาพล
รองผู้ว่าราชการกรุงเทพมหานคร
นางนินนาท ชลิตานนท์
ปลัดกรุงเทพมหานคร

ผู้อำนวยการสำนักการโยธา
รองผู้อำนวยการสำนักการโยธา
นายพิศักดิ์ เลิศประพันธ์
ผู้อำนวยการสำนักงานออกแบบ
นายวีรินทร์ บรรพต
หัวหน้ากลุ่มงานสถาปัตยกรรม
นายสินธุ์ชัย บุญปักษ์
หัวหน้ากลุ่มงานวิศวกรรมอาคาร
นายธีระ เมฆะกุล

สถาปนิก
นางสาวเพื่องฉัตร หวานชูเลาห์ ภ สถ.11992
วิศวกรโครงสร้าง
นายสัญญานิมิต รุ่งเพชรเนียม สย.5154
วิศวกรไฟฟ้า
นายจรูญ มาสุขใจ ภฟก.2457
วิศวกรสุขาภิบาล
นายมนัศวี ดาระดิศิ ภส.341
วิศวกรเครื่องกล
นายช่างเขียนแบบ
นายชิติ สตะบดี

แบบ บ้านพักอาศัย 2 ชั้น
แบบที่ 032
ชื่อบ้าน ตะแบกใหญ่
เจ้าของ
สถานที่

แบบแสดง
แปลนระบบสุขาภิบาล ชั้นบน

วันที่ :	เลขที่	รวม
30 พฤษภาคม 2557	SN–03	4

แผ่นที่	รวมแผ่น
26	27

FILE :

รายการแก้ไขแบบ

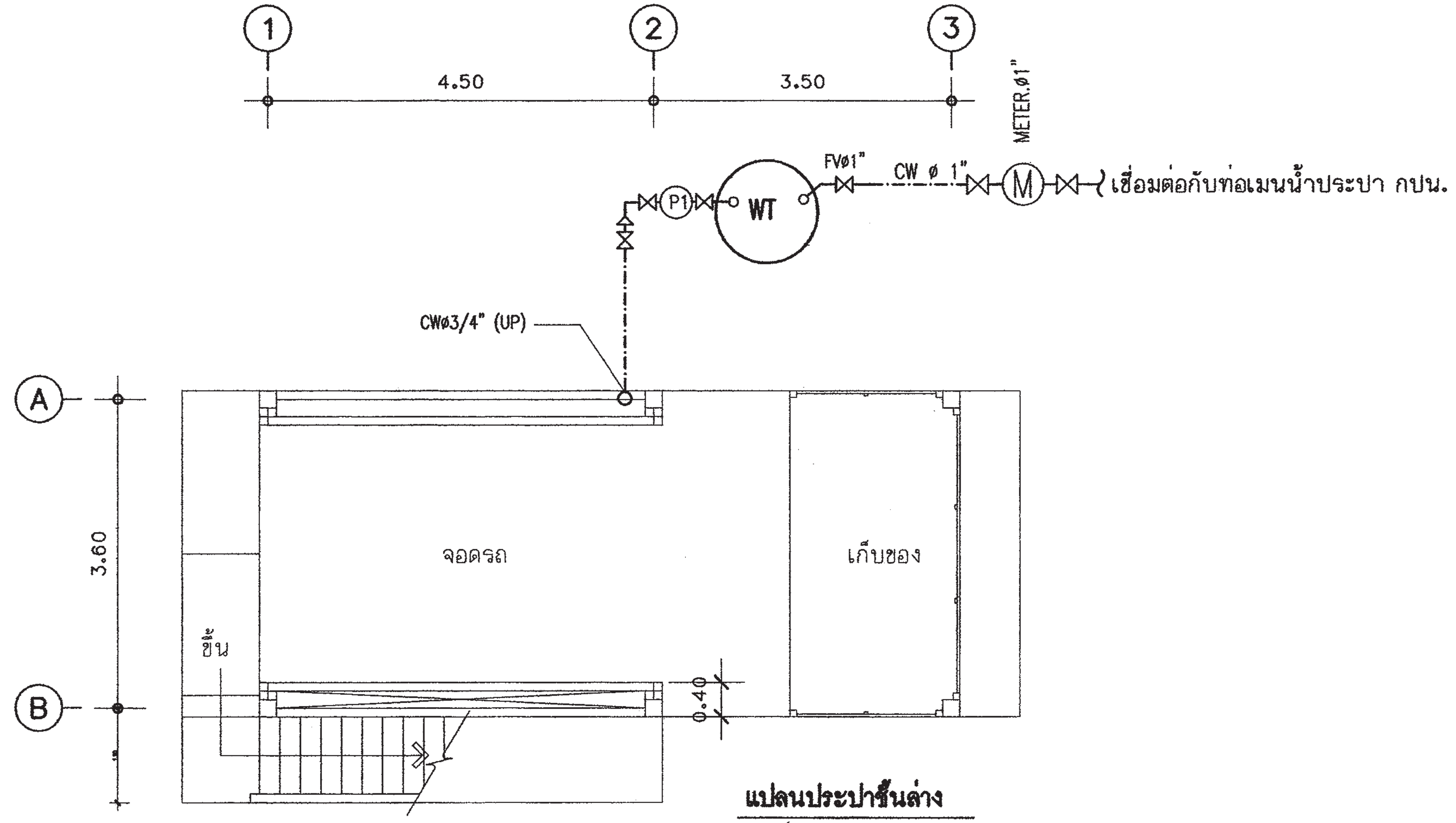

แปลนประปาชั้นล่าง

มาตราส่วน 1:75

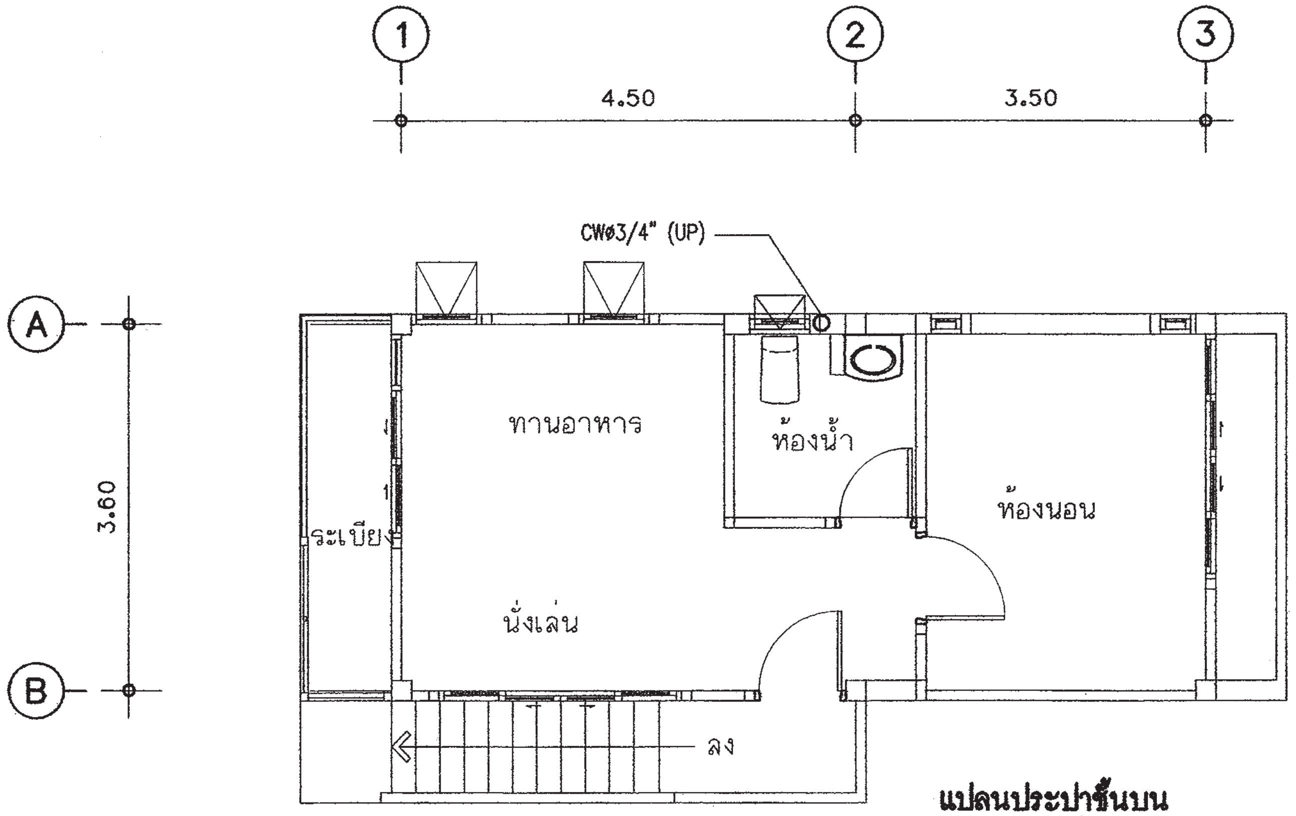

แปลนประปาชั้นบน

มาตราส่วน 1:75

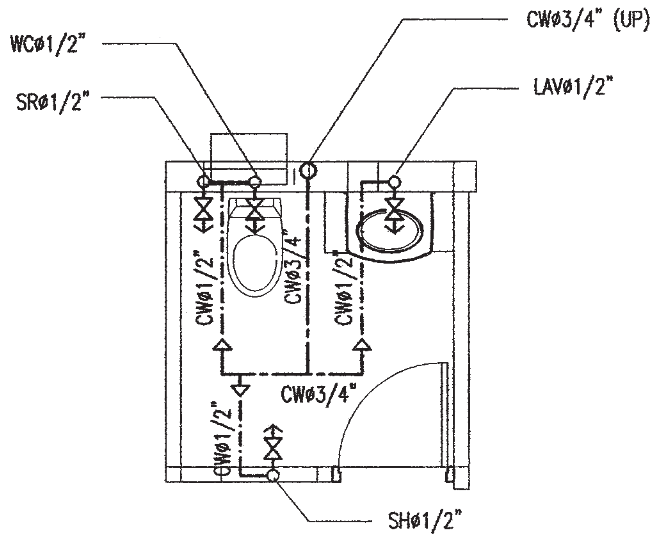

แบบขยายระบบประปาห้องน้ำ

มาตราส่วน 1:50

สำนักการโยธา
กรุงเทพมหานคร

โครงการ
แบบบ้านยิ้มเพื่อประชาชน ระยะที่ 3

ตามนโยบาย
ม.ร.ว. สุขุมพันธุ์ บริพัตร
ผู้ว่าราชการกรุงเทพมหานคร
นายจุมพล สำเภาพล
รองผู้ว่าราชการกรุงเทพมหานคร
นางนินนาท ชลิตานนท์
ปลัดกรุงเทพมหานคร

ผู้อำนวยการสำนักการโยธา

รองผู้อำนวยการสำนักการโยธา
นายทวีศักดิ์ เลิศประพันธ์
ผู้อำนวยการสำนักงานออกแบบ
นายวัชรินทร์ บรรพต
หัวหน้ากลุ่มงานสถาปัตยกรรม
นายสินธุ์ชัย บุญปักษ์
หัวหน้ากลุ่มงานวิศวกรรมอาคาร
นายธีระ เนตะกูล

สถาปนิก
นางสาวเฟื่องฉัตร เศรษฐุลาห์ ภ.สถ.11992
วิศวกรโครงสร้าง
นายสัญญานิมิต รุ่งเพชรเนียม สย.5154
วิศวกรไฟฟ้า
นายจรูญ มาสุขใจ ภฟก.2457
วิศวกรสุขาภิบาล
นายมนัสวี อารยะศิริ ภส.341
วิศวกรเครื่องกล

นายช่างเขียนแบบ
นายธิติ สถะบดี

แบบ บ้านพักอาศัย 2 ชั้น
แบบที่ 032
ชื่อบ้าน ตะแบกใหญ่
เจ้าของ
สถานที่

แบบแสดง
แปลนระบบประปา ชั้นล่างและบน

วันที่ :	เลขที่	รวม
30 พฤษภาคม 2557	SN-04	4

แผ่นที่	รวมแผ่น
27	27

FILE :

รายการแก้ไขแบบ

สัญลักษณ์ประกอบแบบสถาปัตยกรรม

สัญลักษณ์	ความหมาย
②	แนวศูนย์กลางเสาทางตั้ง
Ⓑ	แนวศูนย์กลางเสาทางนอน
	ทิศเหนือ
	เส้นแสดงขอบเขตที่ดิน
	เส้นแสดงแนวศูนย์กลาง
	เส้นแสดงแนวที่ซ้อนหรือจะมีในอนาคตหรือของเดิมที่ต้องเคลื่อนย้ายออก
	เส้นแสดงระยะตัด
	ศูนย์กลางถึงศูนย์กลาง
	ศูนย์กลางถึงริม
	ริมถึงริม
+3.00	ระดับในแปลน
▽ +3.00	ระดับในรูปตัด
3	พื้น
2	ผนัง
①	ฝ้าเพดาน
④	ประตู
⑤	หน้าต่าง

สัญลักษณ์ประกอบแบบสถาปัตยกรรม

สัญลักษณ์	ความหมาย
	ดินถม
	ทรายหยาบอัดแน่น
	คอนกรีตเสริมเหล็ก
	ผนังก่ออิฐครึ่งแผ่น
	ผนังก่ออิฐเต็มแผ่น
	ผนังก่ออิฐเต็มหน้าเสา
	ผนังโครงเคร่าไม้
	ผนัง GLASS BLOCK
	หมายเลขแสดงรูปด้าน
	สัญญลักษณ์แสดงรูปด้าน
	แสดงในแบบแผ่นที่
	หมายเลขแสดงรูปด้าน
	สัญญลักษณ์แสดงรูปด้านในแผ่นเดียวกัน
	หมายเลขแสดงรูปตัด
	สัญญลักษณ์แสดงแนวตัด
	แสดงในแบบแผ่นที่
	หมายเลขแสดงรูปตัด
	สัญญลักษณ์แสดงแนวตัดในแผ่นเดียวกัน
	หมายเลขแสดงแบบขยาย
	สัญญลักษณ์แสดงแบบขยาย
	แสดงในแบบแผ่นที่
	หมายเลขแสดงแบบขยาย
	สัญญลักษณ์แสดงแบบขยายในแผ่นเดียวกัน

สารบัญแบบสถาปัตยกรรม

แผ่นที่	รายการ	แผ่นที่	รายการ
A-01	สัญลักษณ์ประกอบแบบ	A-18	แบบขยายถังบำบัดน้ำเสีย-ถังดักไขมัน
A-02	รายการประกอบแบบ	A-19	แบบขยายบ่อพัก-ถังดักขยะ
A-03	แผนที่สังเขป ,ผังบริเวณ		
A-04	แปลนพื้นชั้นล่าง		
A-05	แปลนพื้นชั้นบน		
A-06	แปลนหลังคา		
A-07	รูปด้าน 1		
A-08	รูปด้าน 2		
A-09	รูปด้าน 3		
A-10	รูปด้าน 4		
A-11	รูปตัด A-A		
A-12	รูปตัด B-B		
A-13	แบบขยายบันไดและราวกันตก		
A-14	มาตรฐานการติดตั้งสุขภัณฑ์และอุปกรณ์		
A-15	แบบขยายห้องน้ำ		
A-16	แบบขยายประตู - หน้าต่าง		
A-17	แบบขยายประตู - หน้าต่าง		

สารบัญแบบวิศวกรรมไฟฟ้าและสื่อสาร

E-01	สัญลักษณ์ระบบไฟฟ้า , รายการระบบไฟฟ้า
E-02	แปลนระบบไฟฟ้าแสงสว่าง เต้ารับไฟฟ้า โทรศัพท์ โทรทัศน์ ชั้นล่าง , ชั้นบน

สารบัญแบบวิศวกรรมโครงสร้าง

S-01	รายการประกอบแบบโครงสร้าง
S-02	แปลนฐานราก ตอม่อ , แปลนคานพื้นชั้นล่าง
S-03	แปลนคานพื้นชั้นบน , แปลนคานหลังคา
S-04	แปลนโครงหลังคา
S-05	แบบขยายโครงสร้าง 1
S-06	แบบขยายโครงสร้าง 2
S-07	แบบขยายโครงสร้าง 3

สารบัญแบบวิศวกรรมสุขาภิบาล

SN-01	รายการประกอบแบบระบบสุขาภิบาล
SN-02	แปลนระบบสุขาภิบาล ชั้นล่าง
SN-03	แปลนระบบประปา ชั้นล่าง
SN-04	แปลนระบบสุขาภิบาล ชั้นบน
SN-05	แปลนระบบประปา ชั้นบน

สารบัญแบบวิศวกรรรมเครื่องกล

รายการพื้น

F1	พื้น คสล. ผิวปูกระเบื้องเซรามิค ชนิดปูพื้น กำหนดสีและขนาดภายหลัง
F2	พื้น คสล. ผิวปูปาร์เก้ไม้เนื้อแข็ง
F3	พื้น คสล. ผิวปูกระเบื้องเซรามิคผิวกันลื่น ชนิดปูพื้น กำหนดสีและขนาดภายหลัง
F4	พื้นซีเมนต์ ผิวขัดมัน ผสมน้ำยากันซึม
F5	พื้น คสล. พร้อมทำระบบกันซึม
F6	พื้น คสล. ผิวปูกระเบื้องแกรนิตโต้ กำหนดสีและขนาดภายหลัง

รายการฝ้าเพดาน

C1	ฝ้าเพดาน FIBER CEMENT BOARD ทาสีโครงเคร่าเหล็ก 1"x1" กรุตาข่ายกันแมลง
C2	ฝ้ายิบซั่มบอร์ดหนา 9มม. ฉาบเรียบทาสี โครงเคร่าโลหะ
C3	ฝ้ายิบซั่มบอร์ดกันชื้นหนา 9มม. ฉาบเรียบทาสี โครงเคร่าโลหะ

รายการผนัง

1	ผนังก่ออิฐมวลเบาฉาบปูนเรียบ ทาสี
2	ผนังก่ออิฐมวลเบาผิวกรุกระเบื้องเซรามิคชนิดบุผนัง และระดับฝ้าเพดานอย่างน้อย 10 ซม.
3	ผนังก่ออิฐมวลเบา กรุทับด้วยไม้ฝาสังเคราะห์
4	ผนังก่ออิฐมวลเบา กรุทับด้วยหินสังเคราะห์
5	ผนังก่ออิฐมวลเบาฉาบปูนเรียบเซาะร่อง

หมายเหตุ – สีอาคารใช้ตามมาตรฐาน TOA SUPERSHIELD DURACLEAN หรือเทียบเท่า

หมายเหตุ

1. ระยะในแปลนเป็นระบบเมตริก หน่วยวัดเป็นเมตร
2. ระยะในแบบถือตัวเลขเป็นเกณฑ์ ห้ามวัด ประมาณหรือคาดคะเน
3. การก่อสร้างต้องเป็นไปตามมาตราฐานงานก่อสร้างกรมโยธาธิการ

สำนักการ โยธา
กรุงเทพมหานคร

โครงการ
แบบบ้านยิ้มเพื่อประชาชน ระยะที่ 3

ตามนโยบาย
ม.ร.ว. สุขุมพันธุ์ บริพัตร
ผู้ว่าราชการกรุงเทพมหานคร
นายจุมพล สำเภาพล
รองผู้ว่าราชการกรุงเทพมหานคร
นางนินนาท ชลิตานนท์
ปลัดกรุงเทพมหานคร

ผู้อำนวยการสำนักการโยธา	
รองผู้อำนวยการสำนักการโยธา	
นายทวีศักดิ์ เลิศประพันธ์	
ผู้อำนวยการสำนักงานออกแบบ	
นายวัชรินทร์ บรรพต	
หัวหน้ากลุ่มงานสถาปัตยกรรม	
นายสินธุชัย บุญปักษ์	
หัวหน้ากลุ่มงานวิศวกรรมอาคาร	
นายอริยะ เมฆะกูล	
สถาปนิก	
นายมารุต นิรุตติรักษ์	ส-สถ.2587
วิศวกรโครงสร้าง	
นายชูเวช เล่นปาน	กย.43016
วิศวกรไฟฟ้า	
นายจรูญ มาลุชใจ	ภฟก.2457
วิศวกรสุขาภิบาล	
นายมนัสวี อารยะศิริ	ภส. 341
วิศวกรเครื่องกล	
นายช่างเขียนแบบ	
นายอนุสรณ์ แฝงสีคำ	

แบบ บ้านพักอาศัย 2 ชั้น
แบบที่ 033
ชื่อบ้าน ทองพันช่าง
เจ้าของ
สถานที่

แบบแสดง
สัญลักษณ์ประกอบแบบ

วันที่ :	เลขที่	รวม
ธันวาคม 2553	A-01	19

แผ่นที่	รวมแผ่น
01	33

FILE :

รายการแก้ไขแบบ
มิถุนายน 2557

รายการ โครงการแบบบ้านยิ้มเพื่อประชาชน ระยะที่ 3

....

รายละเอียดประกอบแบบ

1 งานสถาปัตยกรรม

1.1 งานวัสดุผิวพื้น

[1] พื้น คสล ปูกระเบื้องเซรามิค ชนิดปูพื้น กำหนดสีและขนาดภายหลัง

[2] พื้น คสล ปูปาร์เก้ไม้เนื้อแข็ง

[3] พื้น คสล ปูกระเบื้องเซรามิคผิวกันลื่น ชนิดปูพื้น กำหนดสีและขนาดภายหลัง

[4] พื้นซีเมนต์ ผิวขัดมัน ผสมน้ำยากันซึม

[5] พื้น คสล พร้อมทำระบบกันซึม

1.2 งานผนัง

△1 ผนังก่ออิฐมวลเบาฉาบปูนเรียบ ทาสี

△2 ผนังก่ออิฐมวลเบาผิวกรุกระเบื้องเซรามิคชนิดบุผนัง เลยระดับฝ้าเพดานอย่างน้อย 10 ซม

△3 ผนังก่ออิฐมวลเบา กรุทับด้วยไม้สังเคราะห์

△4 ผนังก่ออิฐมวลเบา กรุทับด้วยหินสังเคราะห์

△5 ผนังก่ออิฐมวลเบาฉาบปูนเรียบเซาะร่อง

1.3 งานฝ้าเพดาน

(1) ฝ้าเพดาน FIBER CEMENT BOARD ทาสี โครงเคร่าเหล็ก 1" x1" กรุตาข่ายกันแมลง

(2) แผ่นยิปซั่ม หนา 9 มม ฉาบเรียบทาสี โครงเคร่าอลูมิเนียม

(3) แผ่นยิปซั่มชนิดกันชื้น หนา 9 มม ฉาบเรียบทาสี โครงเคร่าอลูมิเนียม

1.4 งานประตู – หน้าต่าง – ตามแบบขยายประตูหน้าต่าง

1.5 งานสุขภัณฑ์ – ตามแบบขยายห้องน้ำ

1.6 บันไดและราวบันได – โครงสร้าง คสล วัสดุผิว และลูกกรง ตามแบบขยายบันได

1.7 งานสี

- สีทาภายนอก ใช้สีชนิดทาภายนอก
- สีทาภายใน ใช้สีชนิดทาภายใน
- สีทาเหล็ก และไม้ ใช้สีน้ำมัน

2 งานโครงสร้าง ดูรายละเอียดงานวิศวกรรมโครงสร้าง

3 งานระบบไฟฟ้า ดูรายละเอียดงานวิศวกรรมไฟฟ้า

4 งานระบบสุขาภิบาล ดูรายละเอียดงานวิศวกรรมสุขาภิบาล

ข้อกำหนด

- โครงสร้างที่คำนวณไว้ สามารถรับน้ำหนักผนังก่ออิฐมอญได้
- โครงสร้างที่คำนวณไว้ สามารถรับน้ำหนักหลังคาคอนกรีตได้
- ควรคำนึงถึงระบบกำจัดปลวกด้วย
- แบบรูป และรายการนี้ ใช้เฉพาะในเขตกรุงเทพมหานครเท่านั้น
- ระดับ +0.00 ให้ยึดถือระดับถนนหน้าโครงการเป็นหลัก

สำนักการ โยธา
กรุงเทพมหานคร

โครงการ
แบบบ้านยิ้มเพื่อประชาชน ระยะที่ 3

ตามนโยบาย
ม.ร.ว. สุขุมพันธุ์ บริพัตร
ผู้ว่าราชการกรุงเทพมหานคร
นายจุมพล สำเภาพล
รองผู้ว่าราชการกรุงเทพมหานคร
นางนินนาท ชลิตานนท์
ปลัดกรุงเทพมหานคร

ผู้อำนวยการสำนักการโยธา	
รองผู้อำนวยการสำนักการโยธา	
นายทวีศักดิ์ เลิศประพันธ์	
ผู้อำนวยการสำนักงานออกแบบ	
นายวัชรินทร์ บรรพต	
หัวหน้ากลุ่มงานสถาปัตยกรรม	
นายสินธุชัย บุญบักษ์	
หัวหน้ากลุ่มงานวิศวกรรมอาคาร	
นายอริยะ เมฆะกูล	
สถาปนิก	
นายมารุต นิรุตติรักษ์	ส-สถ.2587
วิศวกรโครงสร้าง	
นายชูเวช เสนปาน	กย.43016
วิศวกรไฟฟ้า	
นายจรูญ มาลุชใจ	ภฟก.2457
วิศวกรสุขาภิบาล	
นายมนัสวี อารยะศิริ	ภส. 341
วิศวกรเครื่องกล	
นายช่างเขียนแบบ	
นายอนุสรณ์ แฝงสีคำ	

แบบ บ้านพักอาศัย 2 ชั้น
แบบที่ 033
ชื่อบ้าน ทองพันชั่ง
เจ้าของ
สถานที่

แบบแสดง
รายการประกอบแบบ

วันที่ :	เลขที่	รวม
ธันวาคม 2553	A-02	19

แผ่นที่	รวมแผ่น
02	33

FILE :

รายการแก้ไขแบบ
มิถุนายน 2557

แผนที่สังเขป

มาตราส่วน

ผังผริเวณ

มาตราส่วน

สำนักการ โยธา
กรุงเทพมหานคร

โครงการ

แบบบ้านยิ้มเพื่อประชาชน ระยะที่ 3

ตามนโยบาย

ม.ร.ว. สุขุมพันธุ์ บริพัตร
ผู้ว่าราชการกรุงเทพมหานคร

นายจุมพล สำเภาพล
รองผู้ว่าราชการกรุงเทพมหานคร

นางนินนาท ชลิตานนท์
ปลัดกรุงเทพมหานคร

ผู้อำนวยการสำนักการโยธา	
รองผู้อำนวยการสำนักการโยธา	
นายทวีศักดิ์ เลิศประพันธ์	
ผู้อำนวยการสำนักงานออกแบบ	
นายวัชรินทร์ บรรพต	
หัวหน้ากลุ่มงานสถาปัตยกรรม	
นายสินธุชัย บุญเป้าย	
หัวหน้ากลุ่มงานวิศวกรรมอาคาร	
นายอริยะ เมฆะกูล	

สถาปนิก	
นายมารุต นิรุตติรักษ์	ส-สถ.2587
วิศวกรโครงสร้าง	
นายชูเวช เล่นปาน	กย.43016
วิศวกรไฟฟ้า	
นายจรูญ มาลุชใจ	ภฟก.2457
วิศวกรสุขาภิบาล	
นายมนัสวี อารยะคีรี	ภส. 341
วิศวกรเครื่องกล	
นายช่างเขียนแบบ	
นายอนุสรณ์ แผ่งสีคำ	

แบบ บ้านพักอาศัย 2 ชั้น

แบบที่ 033

ชื่อบ้าน ทองพันช่าง

เจ้าของ

สถานที่

แบบแสดง

แผนที่สังเขป,ผังบริเวณ

วันที่ :	เลขที่	รวม
ธันวาคม 2553	A-03	19

แผ่นที่	รวมแผ่น
03	33

FILE :

รายการแก้ไขแบบ

มิถุนายน 2557

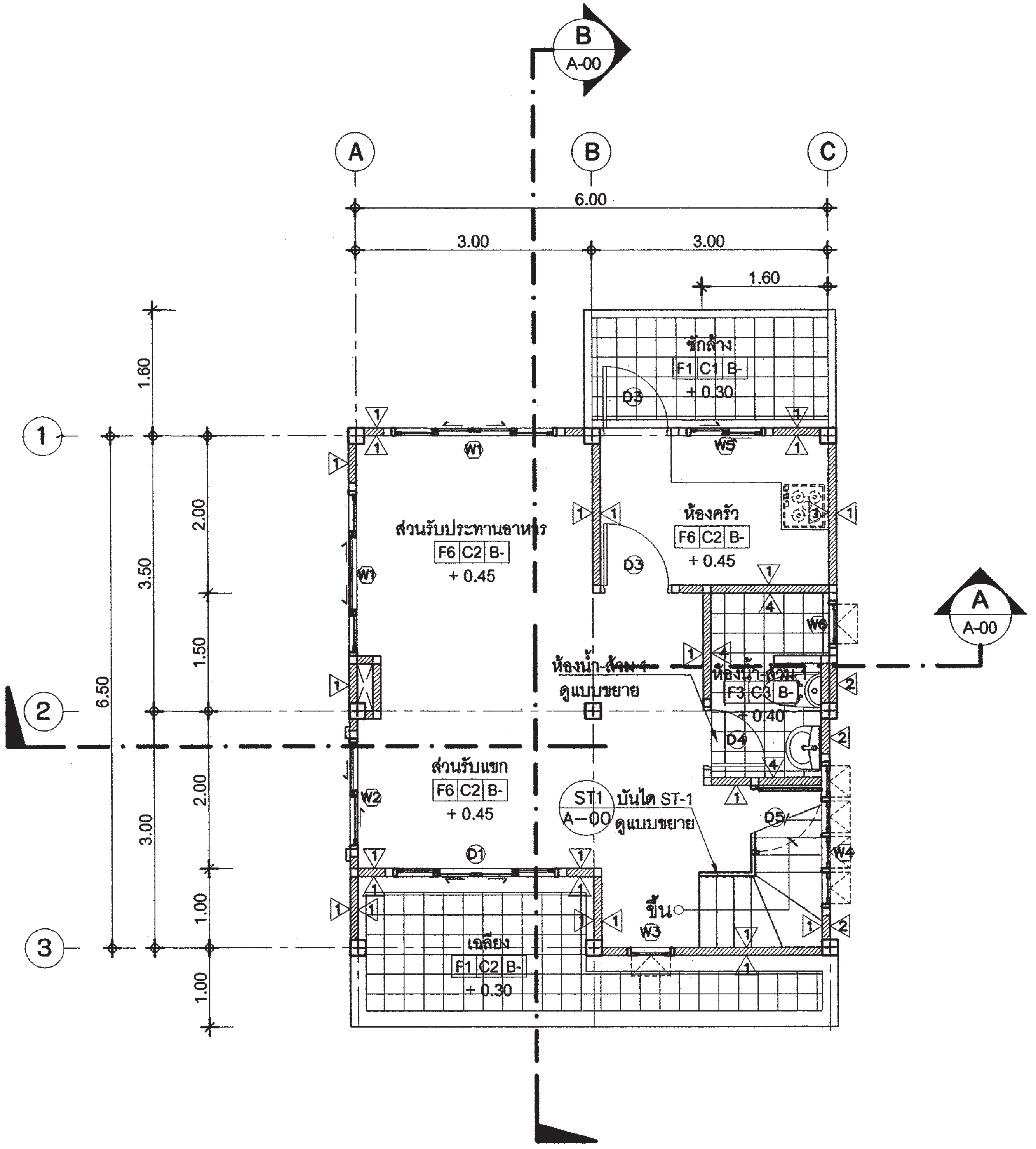

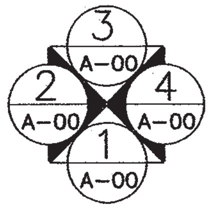

แปลนพื้นชั้นล่าง

มาตราส่วน 1 : 75

สำนักการ โยธา
กรุงเทพมหานคร

โครงการ
แบบบ้านยิ้มเพื่อประชาชน ระยะที่ 3

ตามนโยบาย
ม.ร.ว. สุขุมพันธุ์ บริพัตร
ผู้ว่าราชการกรุงเทพมหานคร
นายจุมพล สำเภาพล
รองผู้ว่าราชการกรุงเทพมหานคร
นางนินนาท ชลิตานนท์
ปลัดกรุงเทพมหานคร

ผู้อำนวยการสำนักการโยธา	
รองผู้อำนวยการสำนักการโยธา	
นายทวีศักดิ์ เลิศประพันธ์	
ผู้อำนวยการสำนักงานออกแบบ	
นายวัชรินทร์ บรรพต	
หัวหน้ากลุ่มงานสถาปัตยกรรม	
นายสินธุชัย บุญป้าย	
หัวหน้ากลุ่มงานวิศวกรรมอาคาร	
นายอริยะ เมฆะกูล	

สถาปนิก	
นายมารุต นิรุตติรักษ์	ส-สถ.2587
วิศวกรโครงสร้าง	
นายชูเวช เล่นปาน	กย.43016
วิศวกรไฟฟ้า	
นายจรูญ มาสุขใจ	ภฟก.2457
วิศวกรสุขาภิบาล	
นายมนัสวี อารยะศิริ	ภส. 341
วิศวกรเครื่องกล	
นายช่างเขียนแบบ	
นายอนุสรณ์ แฝงสีคำ	

แบบ บ้านพักอาศัย 2 ชั้น
แบบที่ 033
ชื่อบ้าน ทองพันช่าง

เจ้าของ

สถานที่

แบบแสดง

แปลนพื้นชั้นล่าง

วันที่ :	เลขที่	รวม
ธันวาคม 2563	A-04	19

แผ่นที่	รวมแผ่น
04	33

FILE :

รายการแก้ไขแบบ

มิถุนายน 2567

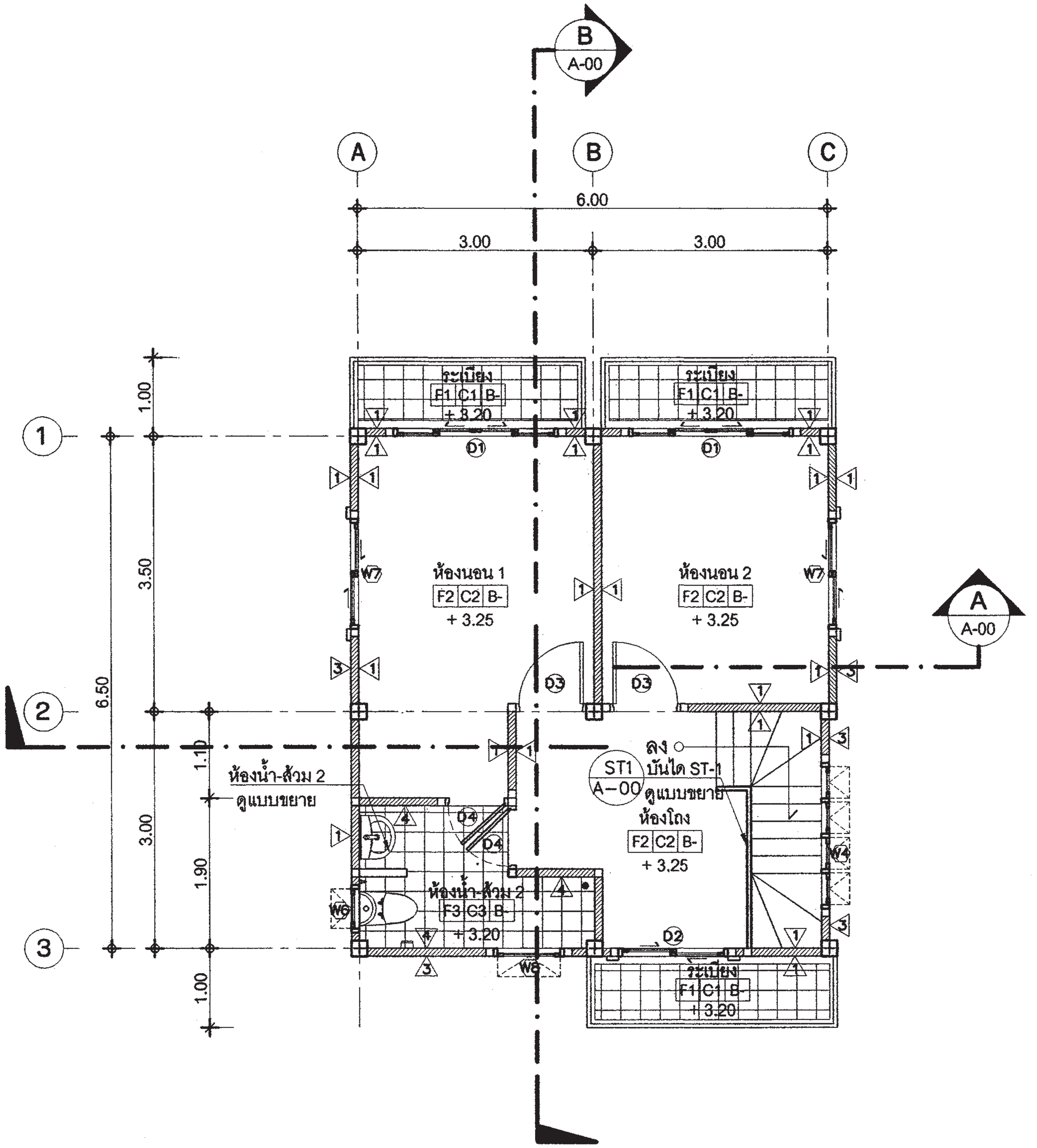

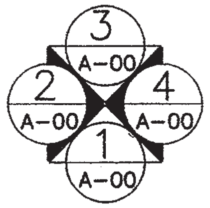

แปลนพื้นชั้นบน

มาตราส่วน 1 : 75

สำนักการ โยธา
กรุงเทพมหานคร

โครงการ
แบบบ้านยิ้มเพื่อประชาชน ระยะที่ 3

ตามนโยบาย
ม.ร.ว. สุขุมพันธุ์ บริพัตร
ผู้ว่าราชการกรุงเทพมหานคร
นายจุมพล สำเภาพล
รองผู้ว่าราชการกรุงเทพมหานคร
นางนินนาท ชลิตานนท์
ปลัดกรุงเทพมหานคร

ผู้อำนวยการสำนักการโยธา	
รองผู้อำนวยการสำนักการโยธา	
นายทวีศักดิ์ เลิศประพันธ์	
ผู้อำนวยการสำนักงานออกแบบ	
นายวัชรินทร์ บรรพต	
หัวหน้ากลุ่มงานสถาปัตยกรรม	
นายสินธุชัย บุญนาค	
หัวหน้ากลุ่มงานวิศวกรรมอาคาร	
นายอริยะ เมฆะกูล	
สถาปนิก	
นายมารุต นิรุตติรักษ์	ส-สถ.2587
วิศวกรโครงสร้าง	
นายชูเวช เสนปาน	กย.43016
วิศวกรไฟฟ้า	
นายจรูญ มาสุขใจ	ภฟก.2457
วิศวกรสุขาภิบาล	
นายมนัสวี อารยะคีรี	ภส. 341
วิศวกรเครื่องกล	
นายช่างเขียนแบบ	
นายอนุสรณ์ แฝงสีคำ	

แบบ บ้านพักอาศัย 2 ชั้น
แบบที่ 033
ชื่อบ้าน ทองพันช่าง
เจ้าของ
สถานที่

แบบแสดง
แปลนพื้นชั้นบน

วันที่ :	เลขที่	รวม
ธันวาคม 2553	A-05	19

แผ่นที่	รวมแผ่น
05	33

FILE :

รายการแก้ไขแบบ
มิถุนายน 2557

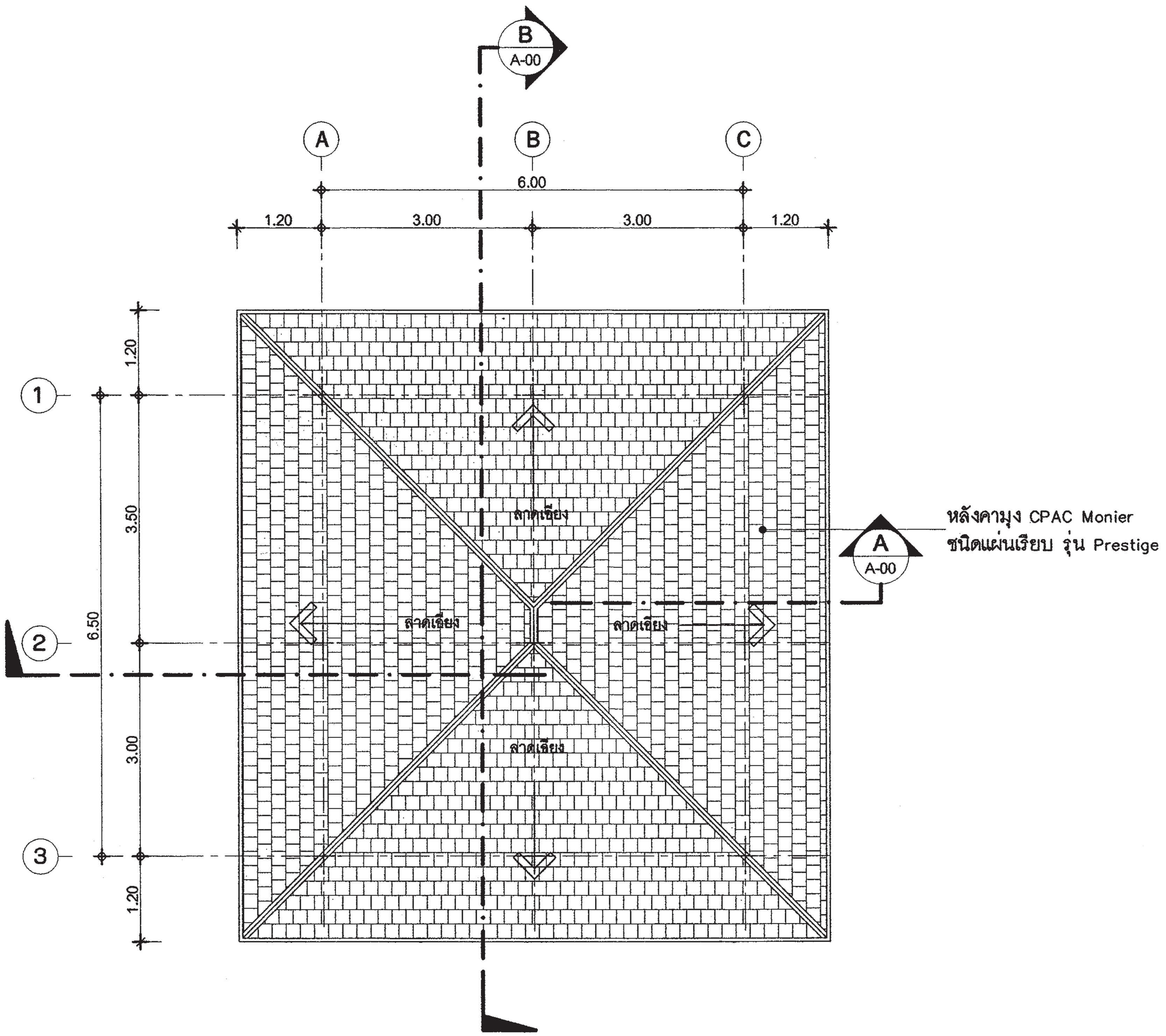

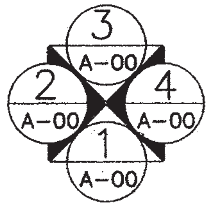

แปลนหลังคา

มาตราส่วน 1 : 75

สำนักการ โยธา
กรุงเทพมหานคร

โครงการ
แบบบ้านยิ้มเพื่อประชาชน ระยะที่ 3

ตามนโยบาย
ม.ร.ว. สุขุมพันธุ์ บริพัตร
ผู้ว่าราชการกรุงเทพมหานคร
นายจุมพล สำเภาพล
รองผู้ว่าราชการกรุงเทพมหานคร
นางนินนาท ชลิตานนท์
ปลัดกรุงเทพมหานคร

ผู้อำนวยการสำนักการโยธา

รองผู้อำนวยการสำนักการโยธา
นายทวีศักดิ์ เลิศประพันธ์
ผู้อำนวยการสำนักงานออกแบบ
นายวัชรินทร์ บรรพต
หัวหน้ากลุ่มงานสถาปัตยกรรม
นายสินธุชัย บุญปักษ์
หัวหน้ากลุ่มงานวิศวกรรมอาคาร
นายอริยะ เมฆะกูล

สถาปนิก
นายมารุต นิรุตติรักษ์ ส-สถ.2587
วิศวกรโครงสร้าง
นายชูเวช เสนป่าน กย.43016
วิศวกรไฟฟ้า
นายจรูญ มาลุขใจ ภฟก.2457
วิศวกรสุขาภิบาล
นายมนัสวี อารยะศิริ ภส. 341
วิศวกรเครื่องกล

นายช่างเขียนแบบ
นายอนุสรณ์ แฝงสีคำ

แบบ บ้านพักอาศัย 2 ชั้น
แบบที่ 033
ชื่อบ้าน ทองพันช่าง
เจ้าของ

สถานที่

แบบแสดง
แปลนหลังคา

วันที่ :	เลขที่	รวม
ธันวาคม 2553	A-06	19

แผ่นที่	รวมแผ่น
06	33

FILE :

รายการแก้ไขแบบ
มิถุนายน 2557

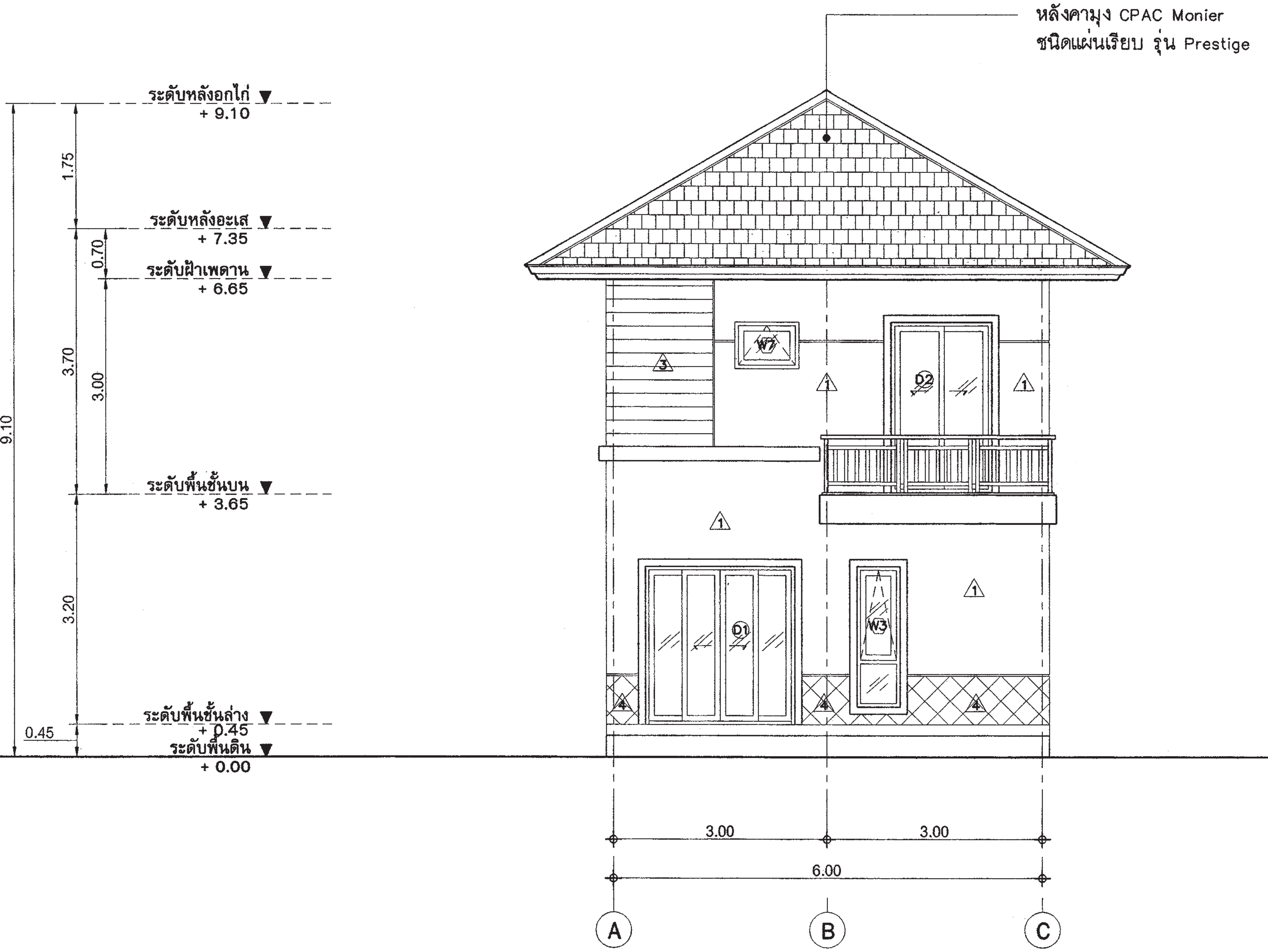

รูปด้าน - 1

มาตราส่วน 1 : 75

สำนักการ โยธา
กรุงเทพมหานคร

โครงการ
แบบบ้านยิ้มเพื่อประชาชน ระยะที่ 3

ตามนโยบาย
ม.ร.ว. สุขุมพันธุ์ บริพัตร
ผู้ว่าราชการกรุงเทพมหานคร
นายจุมพล สำเภาพล
รองผู้ว่าราชการกรุงเทพมหานคร
นางนินนาท ชลิตานนท์
ปลัดกรุงเทพมหานคร

ผู้อำนวยการสำนักการโยธา	
รองผู้อำนวยการสำนักการโยธา	
นายทวีศักดิ์ เลิศประพันธ์	
ผู้อำนวยการสำนักงานออกแบบ	
นายวัชรินทร์ บรรพต	
หัวหน้ากลุ่มงานสถาปัตยกรรม	
นายสินธุชัย บุญบำรุง	
หัวหน้ากลุ่มงานวิศวกรรมอาคาร	
นายอริยะ เมฆะกูล	
สถาปนิก	
นายมารุต นิรุตติรักษ์	ส-สถ.2587
วิศวกรโครงสร้าง	
นายชูเวช เสนปาน	ภย.43016
วิศวกรไฟฟ้า	
นายจรูญ มาสุขใจ	ภฟก.2457
วิศวกรสุขาภิบาล	
นายมนัสวี อารยะศิริ	ภส. 341
วิศวกรเครื่องกล	
นายช่างเขียนแบบ	
นายอนุสรณ์ แฝงสีคำ	

แบบ บ้านพักอาศัย 2 ชั้น
แบบที่ 033
ชื่อบ้าน ทองพันช่าง
เจ้าของ
สถานที่

แบบแสดง
รูปด้าน 1

วันที่ :	เลขที่	รวม
ธันวาคม 2553	A-07	19

แผ่นที่	รวมแผ่น
07	33

FILE :

รายการแก้ไขแบบ
มิถุนายน 2557

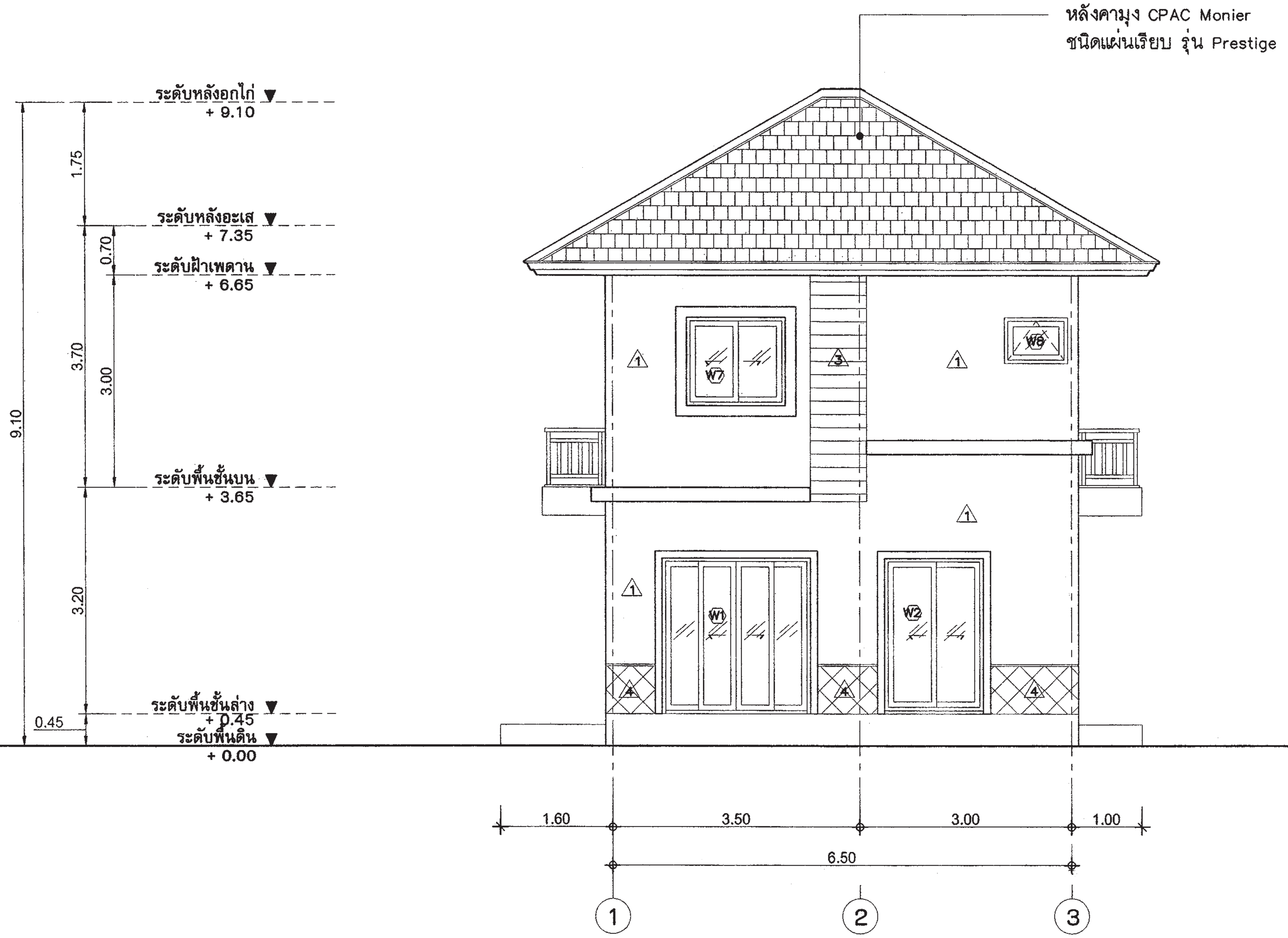

รูปด้าน - 2

มาตราส่วน 1 : 75

สำนักการ โยธา
กรุงเทพมหานคร

โครงการ
แบบบ้านยิ้มเพื่อประชาชน ระยะที่ 3

ตามนโยบาย
ม.ร.ว. สุขุมพันธุ์ บริพัตร
ผู้ว่าราชการกรุงเทพมหานคร
นายจุมพล สำเภาพล
รองผู้ว่าราชการกรุงเทพมหานคร
นางนินนาท ชลิตานนท์
ปลัดกรุงเทพมหานคร

ผู้อำนวยการสำนักการโยธา	
รองผู้อำนวยการสำนักการโยธา	
นายทวีศักดิ์ เลิศประพันธ์	
ผู้อำนวยการสำนักงานออกแบบ	
นายวัชรินทร์ บรรพต	
หัวหน้ากลุ่มงานสถาปัตยกรรม	
นายสินธุ์ชัย บุญบักษ์	
หัวหน้ากลุ่มงานวิศวกรรมอาคาร	
นายอริยะ เมฆะกูล	
สถาปนิก	
นายมารุต นิรุตติรักษ์	ส-สถ.2587
วิศวกรโครงสร้าง	
นายชูเวช เลนปาน	กย.43016
วิศวกรไฟฟ้า	
นายจรูญ มาสุขใจ	ภฟก.2457
วิศวกรสุขาภิบาล	
นายมนัสวี อารยะศิริ	ภส. 341
วิศวกรเครื่องกล	
นายช่างเขียนแบบ	
นายอนุสรณ์ แฝงสีคำ	

แบบ บ้านพักอาศัย 2 ชั้น
แบบที่ 033
ชื่อบ้าน ทองพันช่าง
เจ้าของ
สถานที่

แบบแสดง
รูปด้าน 2

วันที่ :	เลขที่	รวม
ธันวาคม 2553	A-08	19

แผ่นที่	รวมแผ่น
08	33

FILE :

รายการแก้ไขแบบ
มิถุนายน 2557

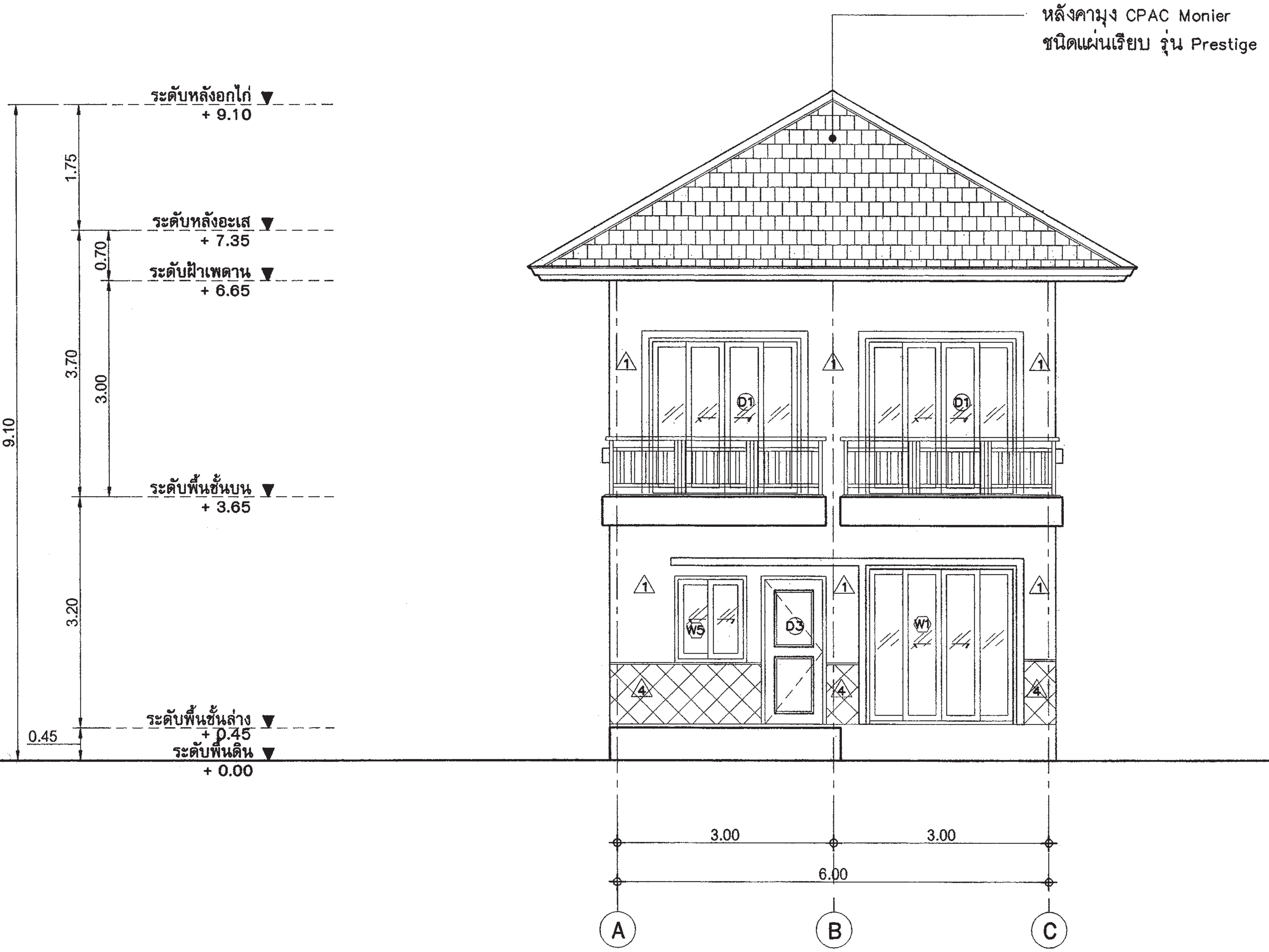

รูปด้าน - 3

มาตราส่วน 1 : 75

สำนักการ โยธา
กรุงเทพมหานคร

โครงการ
แบบบ้านยิ้มเพื่อประชาชน ระยะที่ 3

ตามนโยบาย
ม.ร.ว. สุขุมพันธุ์ บริพัตร
ผู้ว่าราชการกรุงเทพมหานคร
นายจุมพล สำเภาพล
รองผู้ว่าราชการกรุงเทพมหานคร
นางนินนาท ชลิตานนท์
ปลัดกรุงเทพมหานคร

ผู้อำนวยการสำนักการโยธา	
รองผู้อำนวยการสำนักการโยธา	
นายทวีศักดิ์ เลิศประพันธ์	
ผู้อำนวยการสำนักงานออกแบบ	
นายวัชรินทร์ บรรพต	
หัวหน้ากลุ่มงานสถาปัตยกรรม	
นายสินธุชัย บุญบักษ์	
หัวหน้ากลุ่มงานวิศวกรรมอาคาร	
นายอริยะ เมฆะกูล	
สถาปนิก	
นายมารุต นิรุตติรักษ์	ส-สถ.2587
วิศวกรโครงสร้าง	
นายชูเวช เลนปาน	กย.43016
วิศวกรไฟฟ้า	
นายจรูญ มาสุขใจ	ภฟก.2457
วิศวกรสุขาภิบาล	
นายมนัสวี อารยะศิริ	ภส. 341
วิศวกรเครื่องกล	
นายช่างเขียนแบบ	
นายอนุสรณ์ แฝงสีคำ	

แบบ บ้านพักอาศัย 2 ชั้น
แบบที่ 033
ชื่อบ้าน ทองพันช่าง
เจ้าของ
สถานที่

แบบแสดง
รูปด้าน 3

วันที่ :	เลขที่	รวม
ธันวาคม 2553	A-09	19

แผ่นที่	รวมแผ่น
09	33

FILE :

รายการแก้ไขแบบ
มิถุนายน 2557

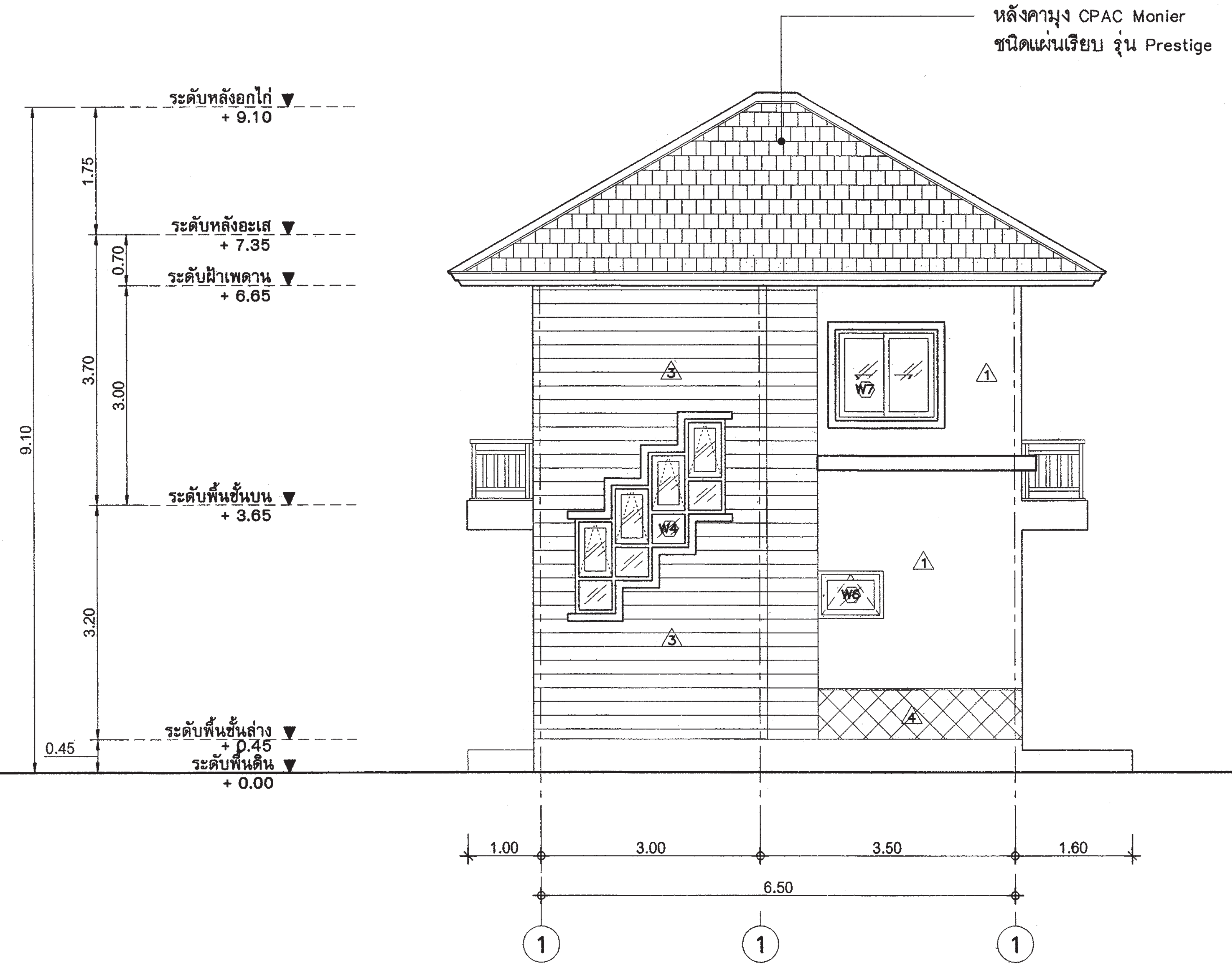

รูปด้าน - 4

มาตราส่วน 1 : 75

สำนักการ โยธา
กรุงเทพมหานคร

โครงการ
แบบบ้านยิ้มเพื่อประชาชน ระยะที่ 3

ตามนโยบาย
ม.ร.ว. สุขุมพันธุ์ บริพัตร
ผู้ว่าราชการกรุงเทพมหานคร
นายจุมพล สำเภาพล
รองผู้ว่าราชการกรุงเทพมหานคร
นางนินนาท ชลิตานนท์
ปลัดกรุงเทพมหานคร

ผู้อำนวยการสำนักการโยธา	
รองผู้อำนวยการสำนักการโยธา	
นายทวีศักดิ์ เลิศประพันธ์	
ผู้อำนวยการสำนักงานออกแบบ	
นายวัชรินทร์ บรรพต	
หัวหน้ากลุ่มงานสถาปัตยกรรม	
นายสินธุชัย บุญปักษ์	
หัวหน้ากลุ่มงานวิศวกรรมอาคาร	
นายอริยะ เมฆะกูล	
สถาปนิก	
นายมารุต นิรุตติรักษ์	ส-สถ.2587
วิศวกรโครงสร้าง	
นายชูเวช เลนปาน	กย.43016
วิศวกรไฟฟ้า	
นายจรูญ มาสุขใจ	ภฟก.2457
วิศวกรสุขาภิบาล	
นายมนัสวี อารยะศิริ	ภส. 341
วิศวกรเครื่องกล	
นายช่างเขียนแบบ	
นายอนุสรณ์ แฝงสีคำ	

แบบ บ้านพักอาศัย 2 ชั้น
แบบที่ 033
ชื่อบ้าน ทองพันช่าง
เจ้าของ
สถานที่

แบบแสดง
รูปด้าน 4

วันที่ :	เลขที่	รวม
ธันวาคม 2553	A-10	19

แผ่นที่	รวมแผ่น
10	33

FILE :

รายการแก้ไขแบบ
มิถุนายน 2557

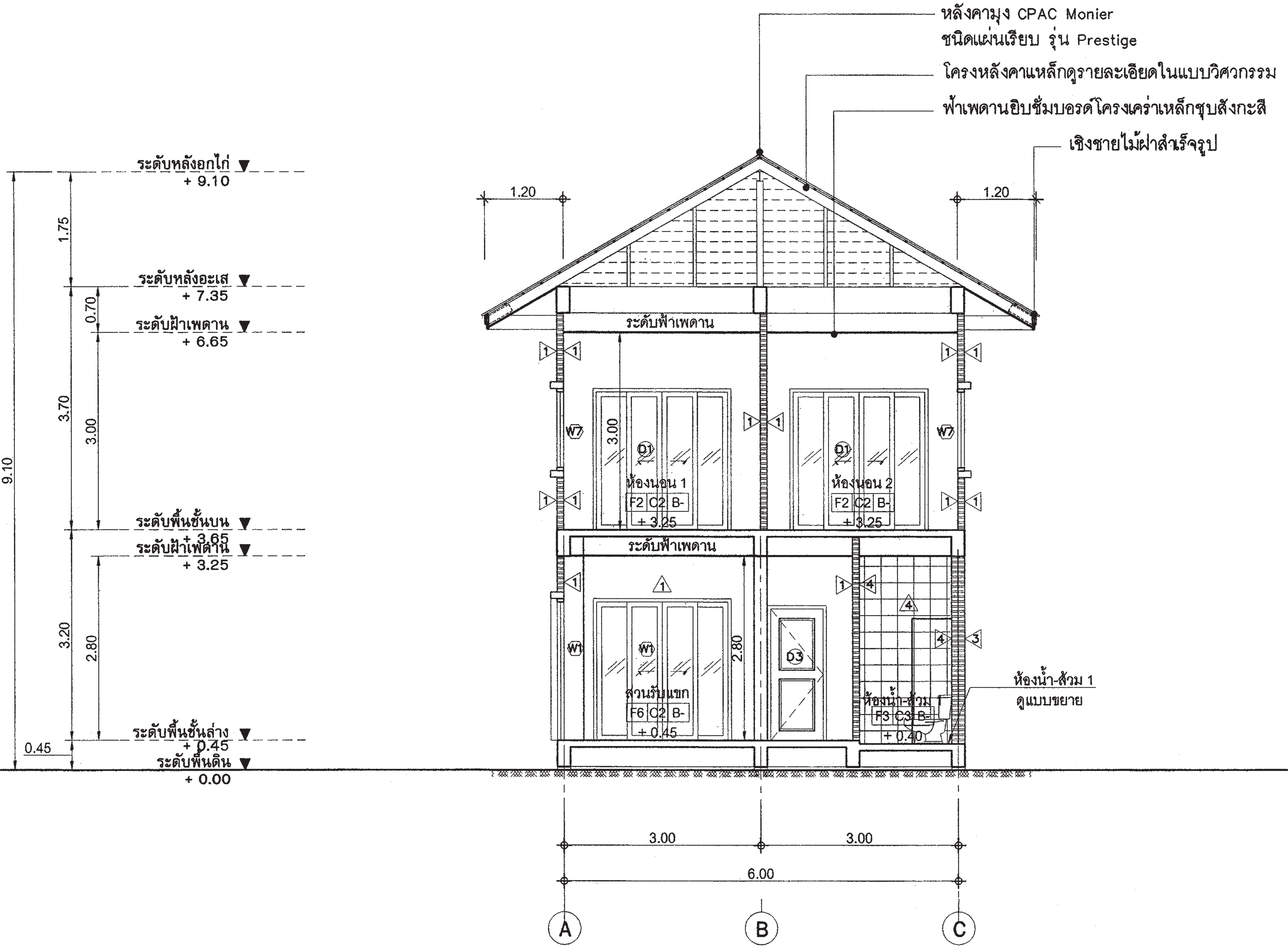

รูปตัด - A-A

มาตราส่วน 1 : 75

สำนักการ โยธา
กรุงเทพมหานคร

โครงการ
แบบบ้านยิ้มเพื่อประชาชน ระยะที่ 3

ตามนโยบาย
ม.ร.ว. สุขุมพันธุ์ บริพัตร
ผู้ว่าราชการกรุงเทพมหานคร
นายจุมพล สำเภาพล
รองผู้ว่าราชการกรุงเทพมหานคร
นางนินนาท ชลิตานนท์
ปลัดกรุงเทพมหานคร

ผู้อำนวยการสำนักการโยธา	
รองผู้อำนวยการสำนักการโยธา	
นายทวีศักดิ์ เลิศประพันธ์	
ผู้อำนวยการสำนักงานออกแบบ	
นายวัชรินทร์ บรรพต	
หัวหน้ากลุ่มงานสถาปัตยกรรม	
นายสินธุชัย บุญบักษ์	
หัวหน้ากลุ่มงานวิศวกรรมอาคาร	
นายอริยะ เมฆะกูล	
สถาปนิก	
นายมารุต นิรุตติรักษ์	ส-สถ.2587
วิศวกรโครงสร้าง	
นายชูเวช เลนปาน	กย.43016
วิศวกรไฟฟ้า	
นายจรูญ มาสุขใจ	ภฟก.2457
วิศวกรสุขาภิบาล	
นายมนัสวี อารยะศิริ	ภส. 341
วิศวกรเครื่องกล	
นายช่างเขียนแบบ	
นายอนุสรณ์ แฝงสีคำ	

แบบ บ้านพักอาศัย 2 ชั้น
แบบที่ 033
ชื่อบ้าน ทองพันช่าง
เจ้าของ
สถานที่

แบบแสดง
รูปตัด A-A

วันที่ :	เลขที่	รวม
ธันวาคม 2553	A-11	19

แผ่นที่	รวมแผ่น
11	33

FILE :

รายการแก้ไขแบบ
มิถุนายน 2557

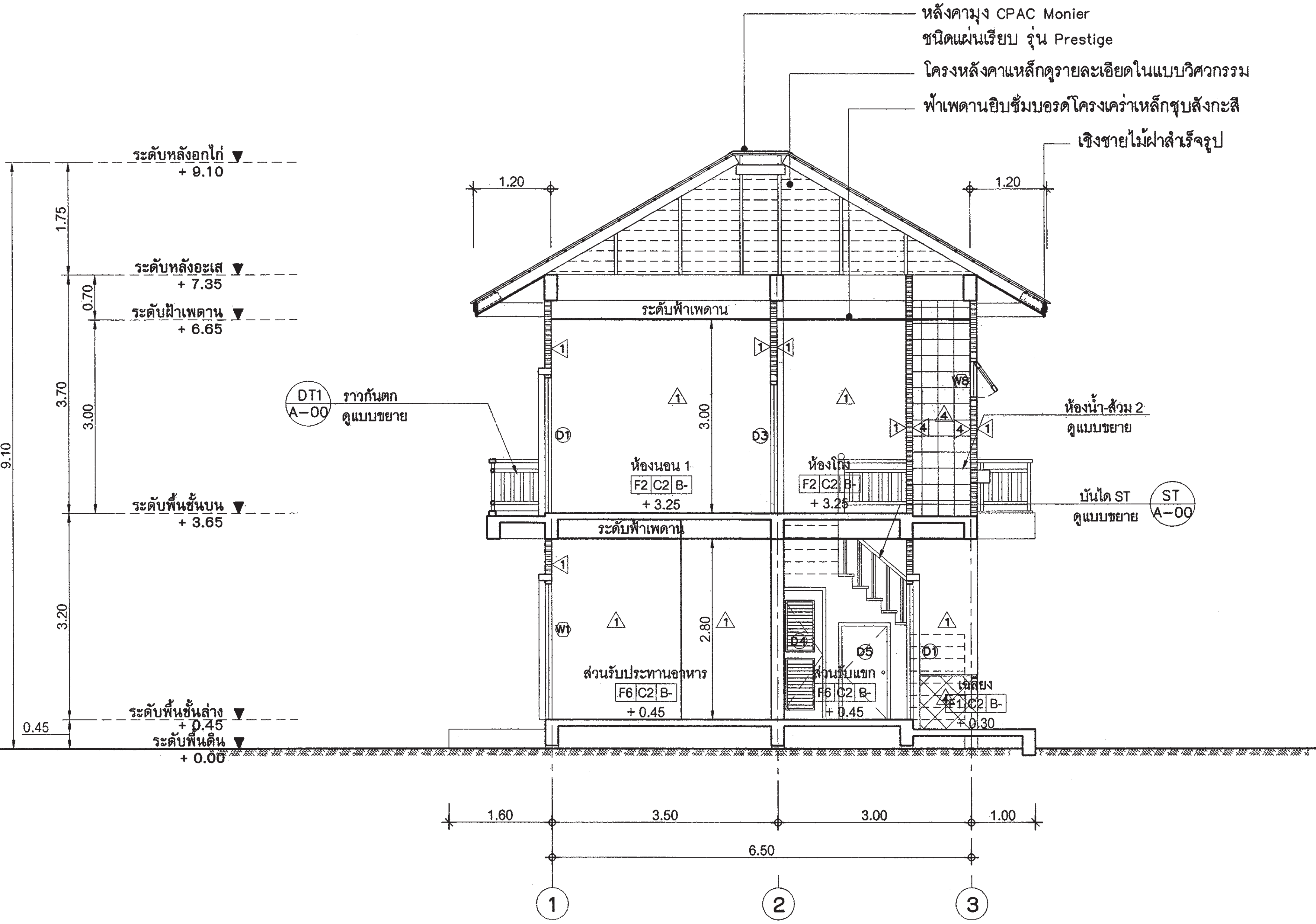

รูปตัด - B-B

มาตราส่วน 1 : 75

สำนักการ โยธา
กรุงเทพมหานคร

โครงการ
แบบบ้านยิ้มเพื่อประชาชน ระยะที่ 3

ตามนโยบาย
ม.ร.ว. สุขุมพันธุ์ บริพัตร
ผู้ว่าราชการกรุงเทพมหานคร
นายจุมพล สำเภาพล
รองผู้ว่าราชการกรุงเทพมหานคร
นางนินนาท ชลิตานนท์
ปลัดกรุงเทพมหานคร

ผู้อำนวยการสำนักการโยธา	
รองผู้อำนวยการสำนักการโยธา	
นายทวีศักดิ์ เลิศประพันธ์	
ผู้อำนวยการสำนักงานออกแบบ	
นายวีรชัย บรรพต	
หัวหน้ากลุ่มงานสถาปัตยกรรม	
นายสันธุชัย บุญบำรุง	
หัวหน้ากลุ่มงานวิศวกรรมอาคาร	
นายอริยะ เมฆะกูล	
สถาปนิก	
นายมารุต นิรุตติรักษ์	สถ.2587
วิศวกรโครงสร้าง	
นายชูเวช เสนปาน	สย.43016
วิศวกรไฟฟ้า	
นายจรูญ มาสุขใจ	สฟก.2457
วิศวกรสุขาภิบาล	
นายมนัสวี อารยะศิริ	ภส. 341
วิศวกรเครื่องกล	
นายช่างเขียนแบบ	
นายอนุศรณ์ แฝงลีคำ	

แบบ บ้านพักอาศัย 2 ชั้น
แบบที่ 033
ชื่อบ้าน ทองพันช่าง
เจ้าของ
สถานที่

แบบแสดง
รูปตัด B-B

วันที่ :	เลขที่	รวม
ธันวาคม 2553	A-12	19

แผ่นที่	รวมแผ่น
12	33

FILE :

รายการแก้ไขแบบ
มิถุนายน 2557

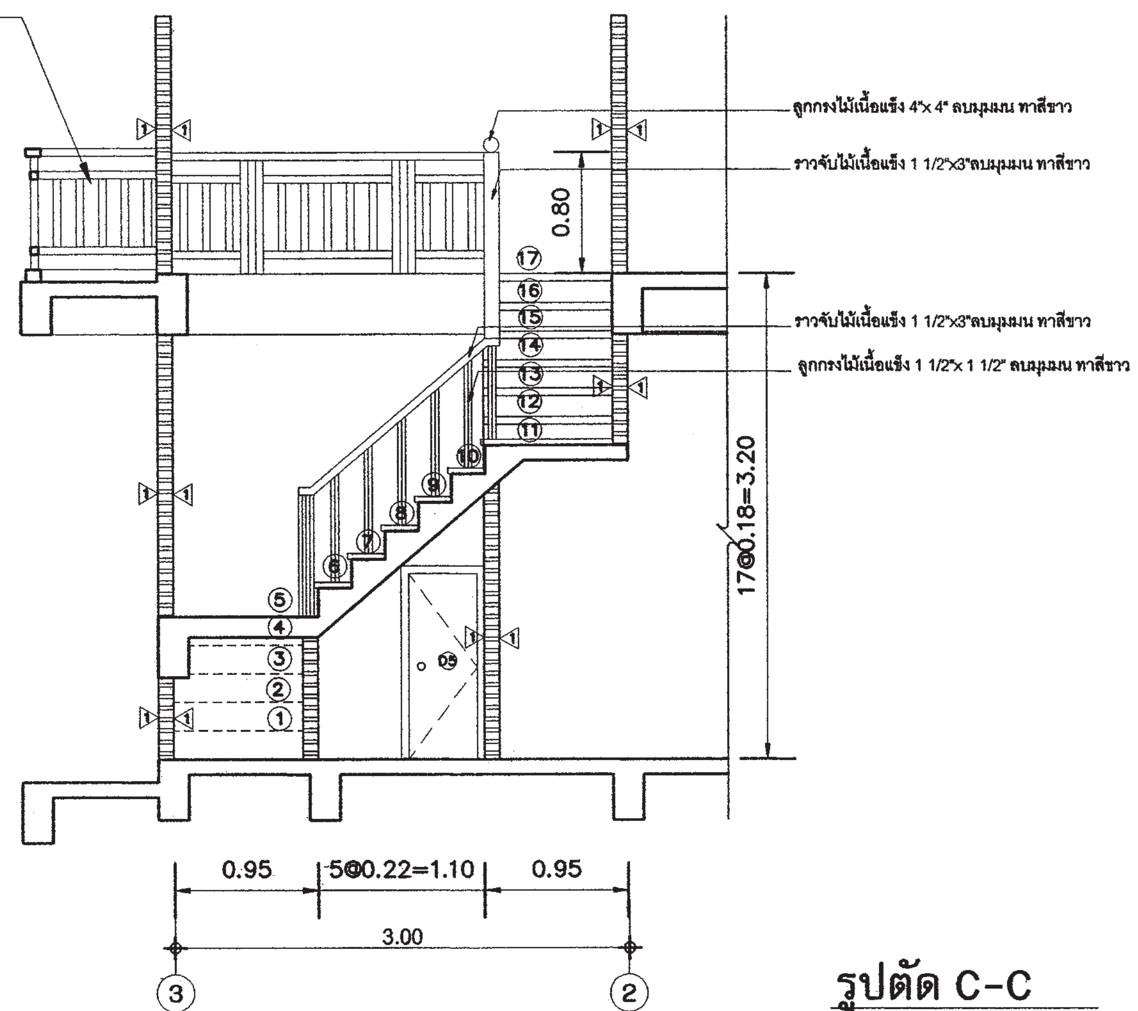

รูปตัด C-C

มาตราส่วน 1 : 50

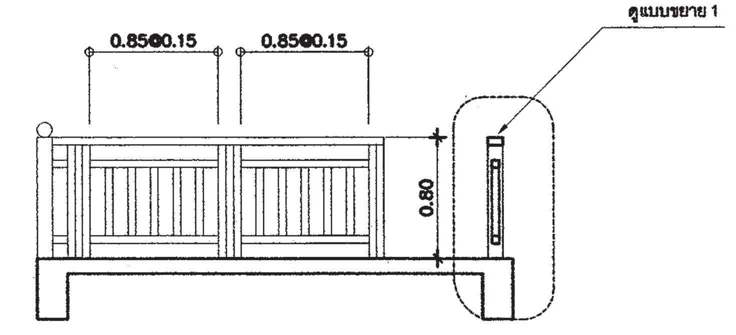

รูปด้านหน้าราวกันตก

มาตราส่วน 1 : 50

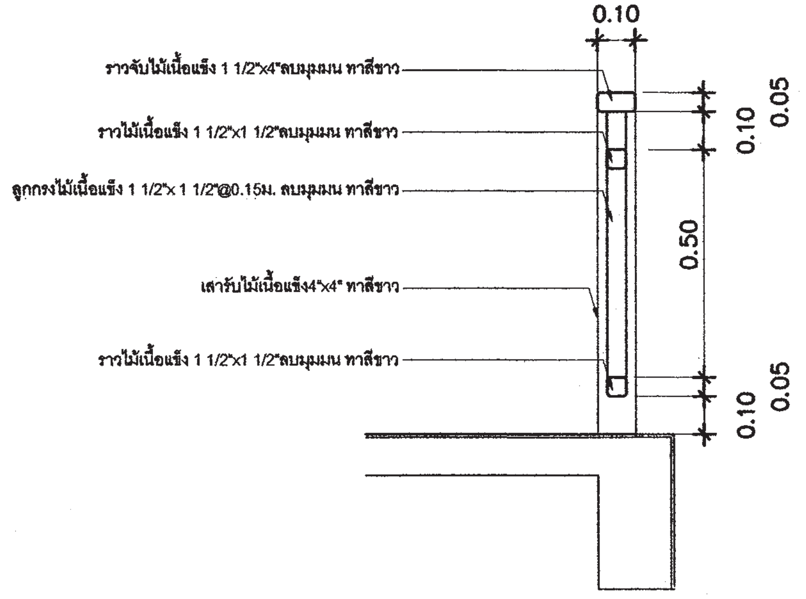

แบบขยาย 1

มาตราส่วน 1:10

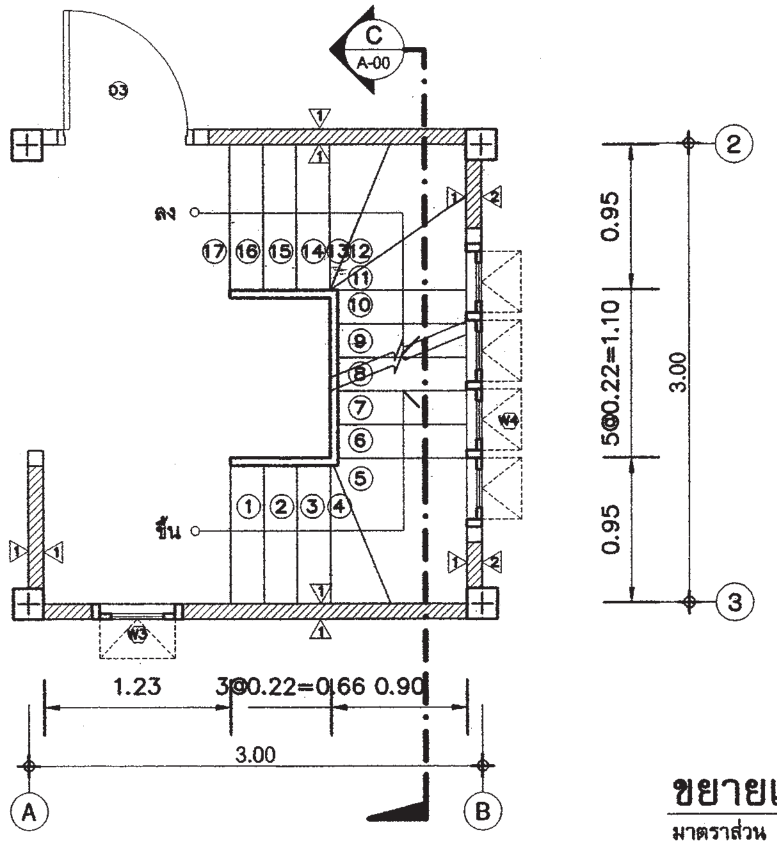

ขยายแปลนบันได ST-1

มาตราส่วน 1 : 50

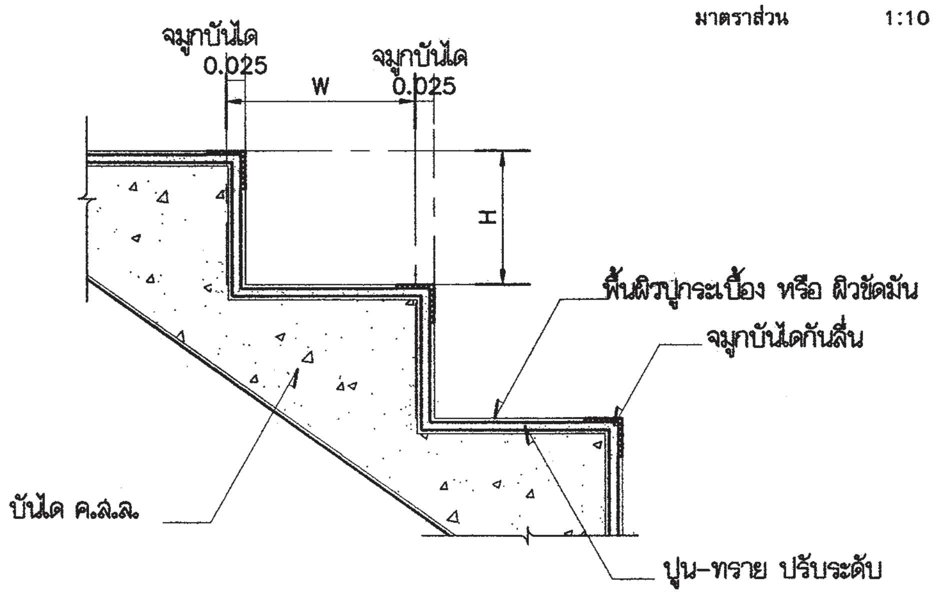

แบบขยายจมูกบันได

มาตราส่วน 1:10

สำนักการ โยธา
กรุงเทพมหานคร

โครงการ
แบบบ้านยิ้มเพื่อประชาชน ระยะที่ 3

ตามนโยบาย
ม.ร.ว. สุขุมพันธุ์ บริพัตร
ผู้ว่าราชการกรุงเทพมหานคร
นายจุมพล สำเภาพล
รองผู้ว่าราชการกรุงเทพมหานคร
นางนินนาท ชลิตานนท์
ปลัดกรุงเทพมหานคร

ผู้อำนวยการสำนักการโยธา	
รองผู้อำนวยการสำนักการโยธา	
นายทวีศักดิ์ เลิศประพันธ์	
ผู้อำนวยการสำนักงานออกแบบ	
นายวัชรินทร์ บรรพต	
หัวหน้ากลุ่มงานสถาปัตยกรรม	
นายสินธุชัย บุญนักษ์	
หัวหน้ากลุ่มงานวิศวกรรมอาคาร	
นายอริยะ เมฆะกูล	
สถาปนิก	
นายมารุต นิรุตติรักษ์	ส-สถ.2587
วิศวกรโครงสร้าง	
นายชูเวช เล่นปาน	กย.43016
วิศวกรไฟฟ้า	
นายจรูญ มาสุขใจ	ภฟก.2457
วิศวกรสุขาภิบาล	
นายมนัสวี อารยะศิริ	ภส. 341
วิศวกรเครื่องกล	
นายช่างเขียนแบบ	
นายอนุสรณ์ แฝงสีคำ	

แบบ บ้านพักอาศัย 2 ชั้น
แบบที่ 033
ชื่อบ้าน ทองพันช่าง
เจ้าของ
สถานที่

แบบแสดง
ขยายบันไดและราวกันตก

วันที่ :	เลขที่	รวม
ธันวาคม 2553	A-13	19

แผ่นที่	รวมแผ่น
13	33

FILE :

รายการแก้ไขแบบ
มิถุนายน 2557

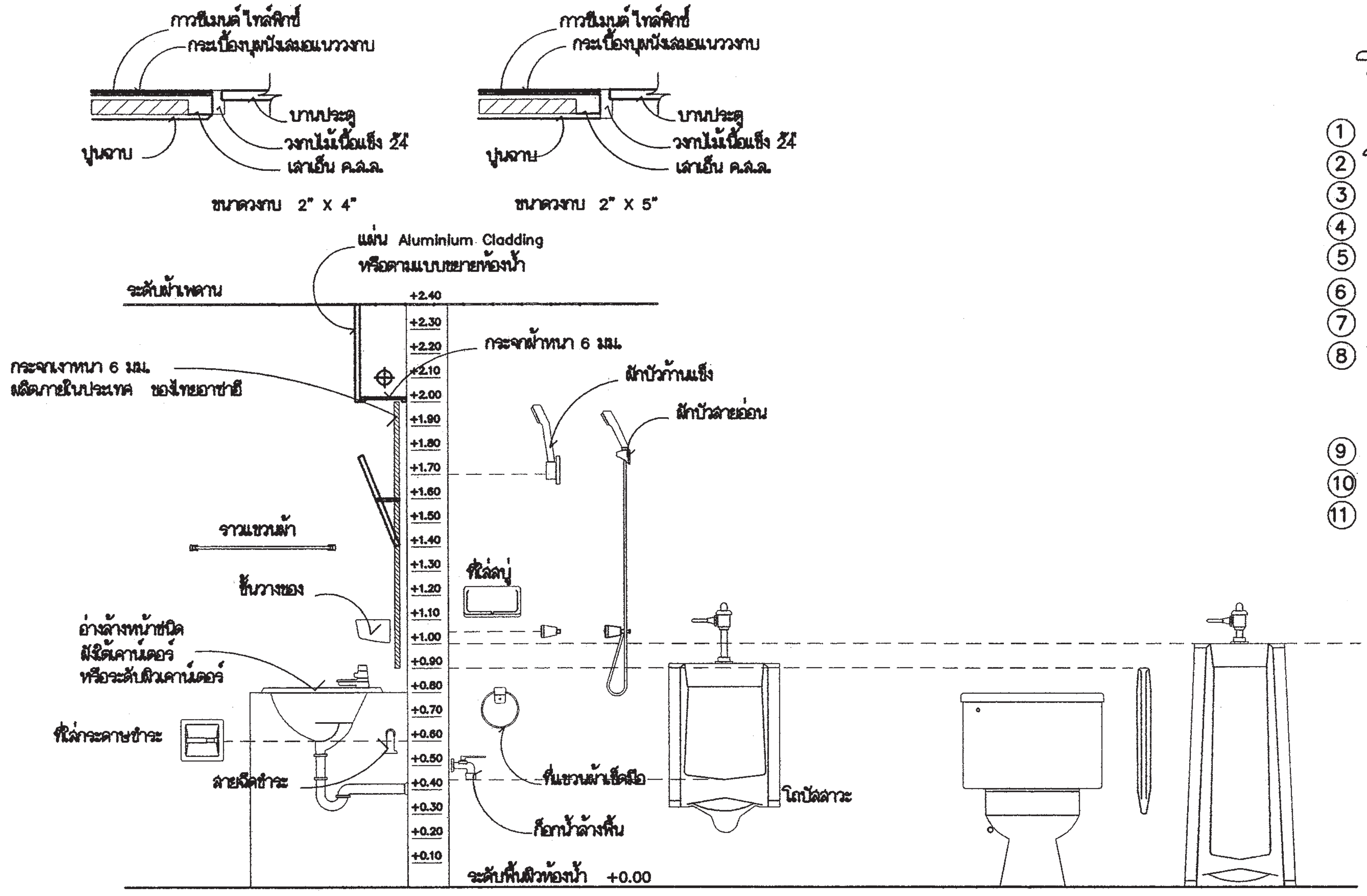

แสดงมาตรฐานการติดตั้งสุขภัณฑ์และอุปกรณ์

รายการสุขภัณฑ์

1. อ่างล้างหน้าชนิดวางใต้เคาน์เตอร์รูปไข่
2. โถสุขภัณฑ์ ชนิดนั่งราบ
3. ราวแขวนผ้า
4. ที่ใส่สบู่
5. สายฉีดชำระ
6. ก๊อกน้ำล้างพื้น
7. กระจกเงา
8. รูระบายน้ำทิ้งที่พื้น
   ของ อเมริกันสแตนดาร์ด PVC.
   หรือ COTTO หรือคุณภาพเทียบเท่า
9. ฝักบัวสายอ่อน
10. ที่ใส่กระดาษชำระ ชนิดฝังผนัง
11. ก๊อกอ่างล้างหน้า

สำนักการ โยธา
กรุงเทพมหานคร

โครงการ
แบบบ้านยิ้มเพื่อประชาชน ระยะที่ 3

ตามนโยบาย
ม.ร.ว. สุขุมพันธุ์ บริพัตร
ผู้ว่าราชการกรุงเทพมหานคร
นายจุมพล สำเภาพล
รองผู้ว่าราชการกรุงเทพมหานคร
นางนินนาท ชลิตานนท์
ปลัดกรุงเทพมหานคร

ผู้อำนวยการสำนักการโยธา	
รองผู้อำนวยการสำนักการโยธา	
นายทวีศักดิ์ เลิศประพันธ์	
ผู้อำนวยการสำนักงานออกแบบ	
นายวัชรินทร์ บรรพต	
หัวหน้ากลุ่มงานสถาปัตยกรรม	
นายสินธุชัย บุญปักษ์	
หัวหน้ากลุ่มงานวิศวกรรมอาคาร	
นายอริยะ เวมะกูล	
สถาปนิก	
นายมารุต นิรุตติรักษ์	ส-สถ.2587
วิศวกรโครงสร้าง	
นายชูเวช เล่นปาน	สย.43016
วิศวกรไฟฟ้า	
นายจรูญ มาสุขใจ	ภฟก.2457
วิศวกรสุขาภิบาล	
นายมนัสวี อารยะศิริ	ภส. 341
วิศวกรเครื่องกล	
นายช่างเขียนแบบ	
นายอนุสรณ์ แฝงสีคำ	

แบบ บ้านพักอาศัย 2 ชั้น
แบบที่ 033
ชื่อบ้าน ทองพันช่าง
เจ้าของ
สถานที่

แบบแสดง
มาตรฐานการติดตั้งสุขภัณฑ์
และอุปกรณ์

วันที่ :	เลขที่	รวม
ธันวาคม 2553	A-14	19

แผ่นที่	รวมแผ่น
14	33

FILE :

รายการแก้ไขแบบ
มิถุนายน 2557

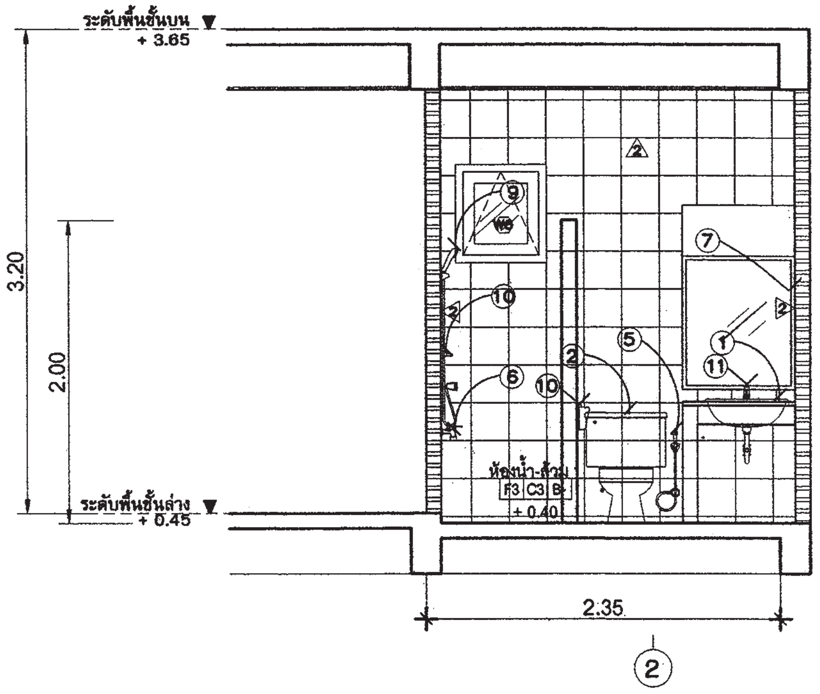

รูปตัด D-D

มาตราส่วน 1 : 50

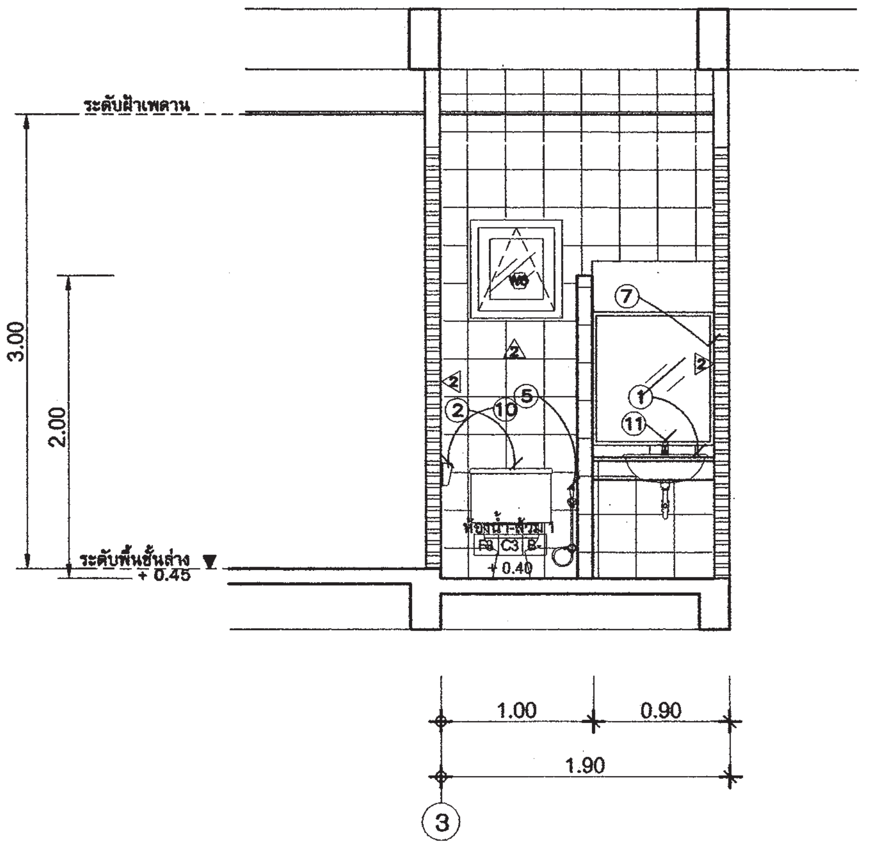

รูปตัด E-E

มาตราส่วน 1 : 50

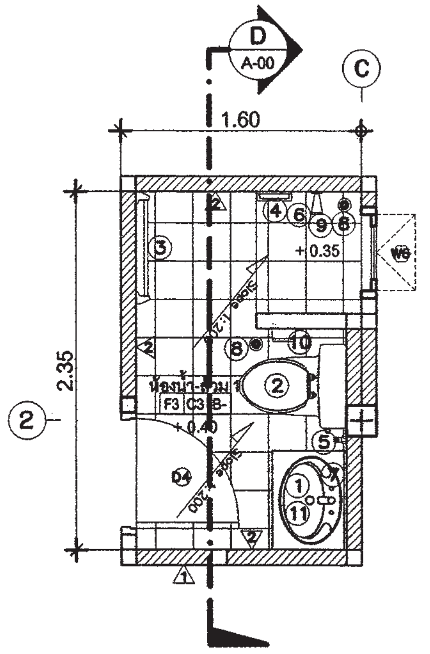

ขยายแปลนห้องน้ำ-ห้องส้วม 1

มาตราส่วน 1 : 50

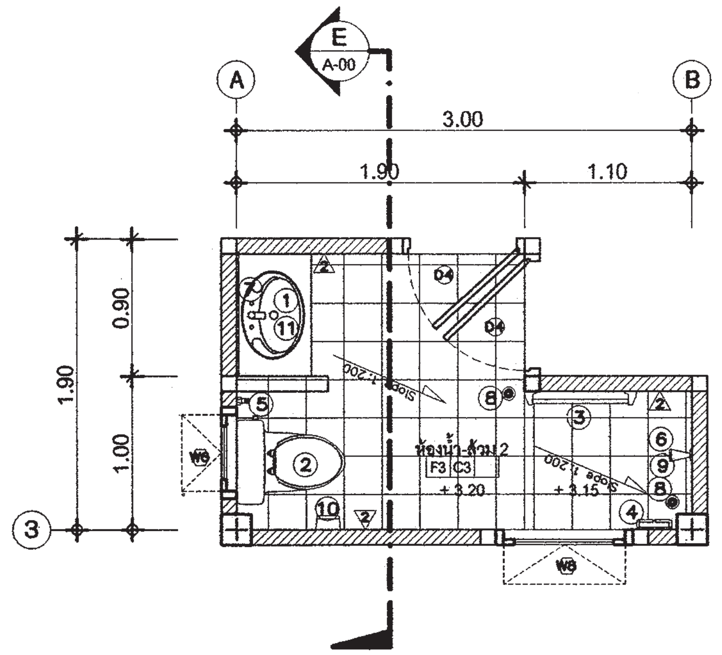

ขยายแปลนห้องน้ำ-ห้องส้วม 2

มาตราส่วน 1 : 50

สำนักการ โยธา
กรุงเทพมหานคร

โครงการ
แบบบ้านยิ้มเพื่อประชาชน ระยะที่ 3

ตามนโยบาย
ม.ร.ว. สุขุมพันธุ์ บริพัตร
ผู้ว่าราชการกรุงเทพมหานคร
นายจุมพล สำเภาพล
รองผู้ว่าราชการกรุงเทพมหานคร
นางนินนาท ชลิตานนท์
ปลัดกรุงเทพมหานคร

ผู้อำนวยการสำนักการโยธา	
รองผู้อำนวยการสำนักการโยธา	
นายทวีศักดิ์ เลิศประพันธ์	
ผู้อำนวยการสำนักงานออกแบบ	
นายวัชรินทร์ บรรพต	
หัวหน้ากลุ่มงานสถาปัตยกรรม	
นายสินธุชัย บุญบักษ์	
หัวหน้ากลุ่มงานวิศวกรรมอาคาร	
นายอริยะ เมฆะกูล	
สถาปนิก	
นายมารุต นิรุตติรักษ์	ส-สถ.2587
วิศวกรโครงสร้าง	
นายชูเวช เสนปาน	กย.43016
วิศวกรไฟฟ้า	
นายจรูญ มาลุชใจ	ภฟก.2457
วิศวกรสุขาภิบาล	
นายมนัสวิ อาระยะศิริ	ภสล. 341
วิศวกรเครื่องกล	
นายช่างเขียนแบบ	
นายอนุสรณ์ แฝงสีคำ	

แบบ บ้านพักอาศัย 2 ชั้น
แบบที่ 033
ชื่อบ้าน ทองพันช่าง
เจ้าของ
สถานที่

แบบแสดง
ขยายห้องน้ำ

วันที่ :	เลขที่	รวม
ธันวาคม 2553	A-15	19

แผ่นที่	รวมแผ่น
15	33

FILE :

รายการแก้ไขแบบ
มิถุนายน 2557

สัญลักษณ์	D1
ลักษณะบาน	ประตูบานเลื่อน
วงกบ	อลูมิเนียมเคลือบสี
กรอบบาน	อลูมิเนียมเคลือบสี
ลูกฟัก	กระจกใสเขียวตัดแสง หนา 6 มม.
หมายเหตุ	ติดตั้งอุปกรณ์ประกอบบานครบชุด

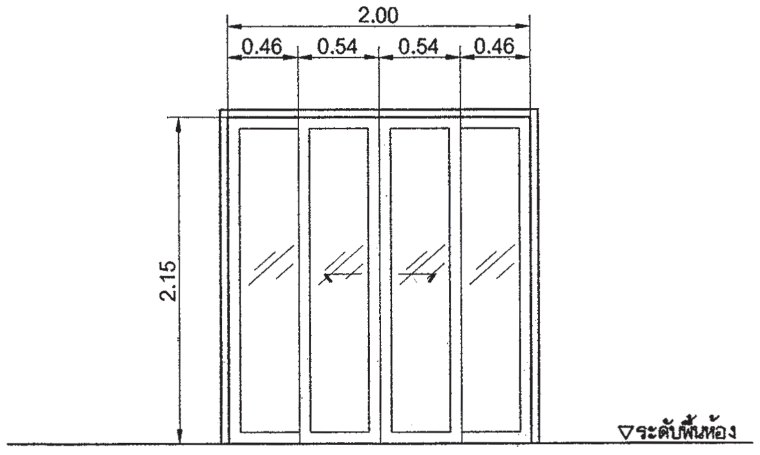

สัญลักษณ์	D2
ลักษณะบาน	ประตูบานเลื่อน
วงกบ	อลูมิเนียมเคลือบสี
กรอบบาน	อลูมิเนียมเคลือบสี
ลูกฟัก	กระจกใสเขียวตัดแสง หนา 6 มม.
หมายเหตุ	ติดตั้งอุปกรณ์ประกอบบานครบชุด

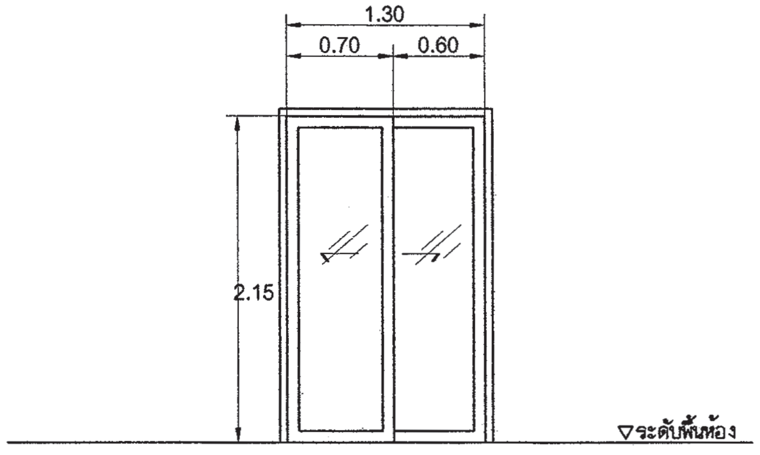

สัญลักษณ์	D3
ลักษณะบาน	ประตูบานเปิดเดียว
วงกบ	ไม้เนื้อแข็ง 2"X5" ทาสีน้ำมัน
กรอบบาน	กรอบบาน HDF(ไม้เทียม)
ลูกฟัก	บานลูกฟัก HDF(ไม้เทียม)
หมายเหตุ	ติดตั้งอุปกรณ์ประกอบบานครบชุด

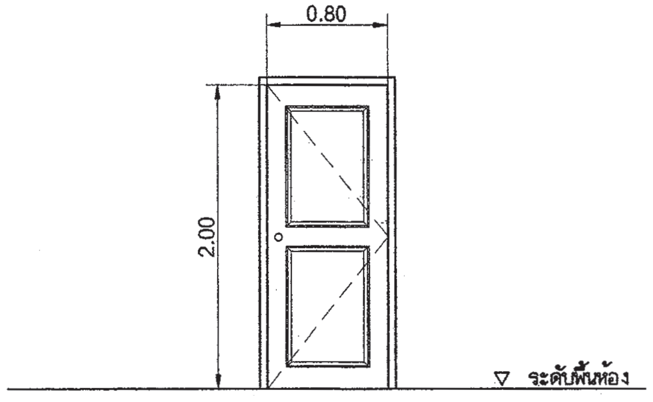

สัญลักษณ์	D4
ลักษณะบาน	ประตูบานเปิดเดียว
วงกบ	ไม้เนื้อแข็ง 2"X5" ทาสีน้ำมัน
กรอบบาน	กรอบบาน HDF(ไม้เทียม)
ลูกฟัก	บานลูกฟัก HDF(ไม้เทียม) มีช่องเกล็ด
หมายเหตุ	ติดตั้งอุปกรณ์ประกอบบานครบชุด

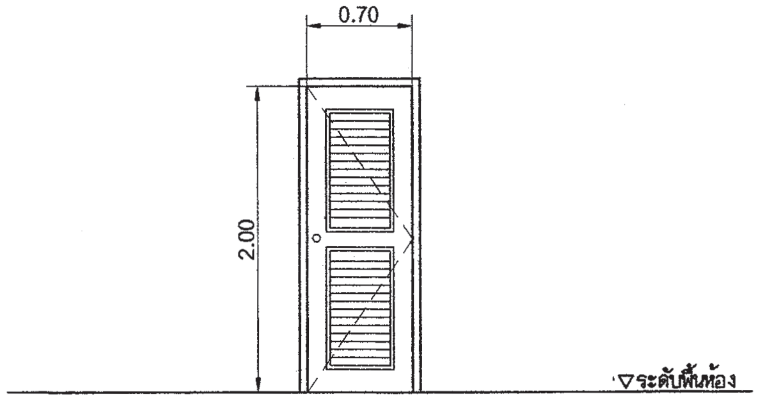

สัญลักษณ์	D5
ลักษณะบาน	ประตูบานเปิดเดียว
วงกบ	ไม้เนื้อแข็ง 2"X5" ทาสีน้ำมัน
กรอบบาน	กรอบบาน HDF(ไม้เทียม)
ลูกฟัก	บานลูกฟัก HDF(ไม้เทียม)
หมายเหตุ	ติดตั้งอุปกรณ์ประกอบบานครบชุด

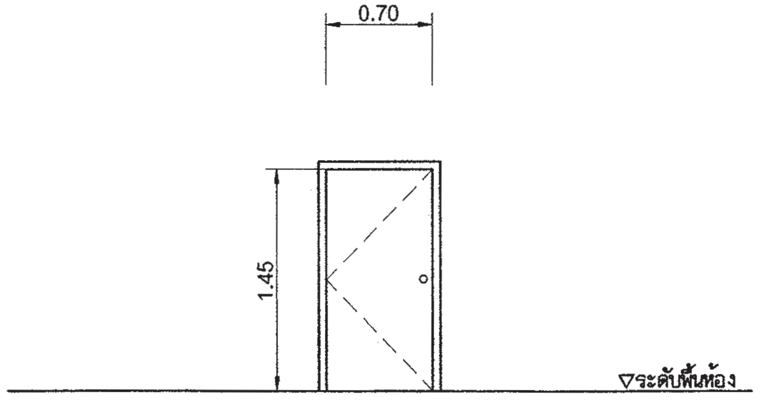

สัญลักษณ์	W1
ลักษณะบาน	หน้าต่างบานเลื่อน
วงกบ	อลูมิเนียมเคลือบสี
กรอบบาน	อลูมิเนียมเคลือบสี
ลูกฟัก	กระจกฝ้า หนา 6 มม.
หมายเหตุ	ติดตั้งอุปกรณ์ประกอบบานครบชุด

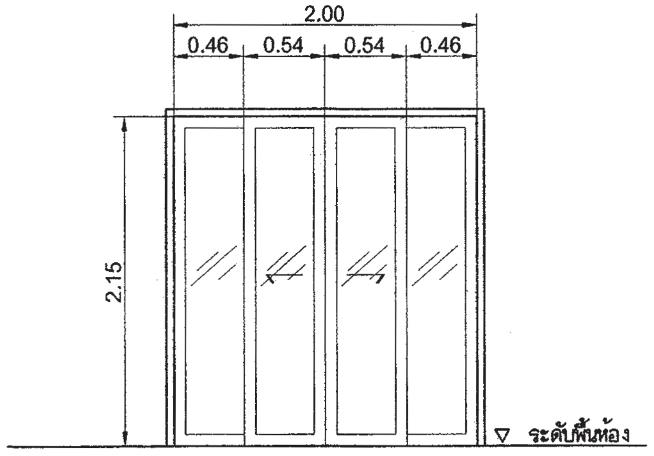

สำนักการ โยธา
กรุงเทพมหานคร

โครงการ
แบบบ้านยิ้มเพื่อประชาชน ระยะที่ 3

ตามนโยบาย
ม.ร.ว. สุขุมพันธุ์ บริพัตร
ผู้ว่าราชการกรุงเทพมหานคร
นายจุมพล สำเภาพล
รองผู้ว่าราชการกรุงเทพมหานคร
นางนินนาท ชลิตานนท์
ปลัดกรุงเทพมหานคร

ผู้อำนวยการสำนักการโยธา

รองผู้อำนวยการสำนักการโยธา
นายทวีศักดิ์ เลิศประพันธ์
ผู้อำนวยการสำนักงานออกแบบ
นายวัชรินทร์ บรรพต
หัวหน้ากลุ่มงานสถาปัตยกรรม
นายสินธุชัย บุญปักษ์
หัวหน้ากลุ่มงานวิศวกรรมอาคาร
นายอริยะ เมฆะกูล

สถาปนิก
นายมารุต นิรุตติรักษ์ ส-สถ.2587
วิศวกรโครงสร้าง
นายชูเวช เลนปาน กย.43016
วิศวกรไฟฟ้า
นายจรูญ มาสุขใจ ภฟก.2457
วิศวกรสุขาภิบาล
นายมนัสวี อารยะศิริ ภส. 341
วิศวกรเครื่องกล

นายช่างเขียนแบบ
นายอนุสรณ์ แฝงสีคำ

แบบ บ้านพักอาศัย 2 ชั้น
แบบที่ 033
ชื่อบ้าน ทองพันช่าง
เจ้าของ
สถานที่

แบบแสดง
ขยายประตู หน้าต่าง

วันที่ :	เลขที่	รวม
ธันวาคม 2553	A-16	19

แผ่นที่	รวมแผ่น
16	33

FILE :

รายการแก้ไขแบบ
มิถุนายน 2557

สัญลักษณ์	W2
ลักษณะบาน	หน้าต่างบานเลื่อน
วงกบ	อลูมิเนียมเคลือบสี
กรอบบาน	อลูมิเนียมเคลือบสี
ลูกฟัก	กระจกใสเขียวตัดแสง หนา 6 มม.
หมายเหตุ	ติดตั้งอุปกรณ์ประกอบบานครบชุด

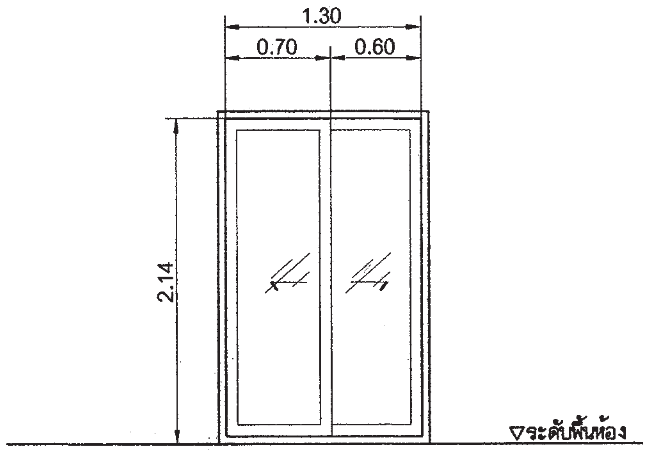

สัญลักษณ์	W3
ลักษณะบาน	หน้าต่างบานกระทุ้ง
วงกบ	อลูมิเนียมเคลือบสี
กรอบบาน	อลูมิเนียมเคลือบสี
ลูกฟัก	กระจกใสเขียวตัดแสง หนา 6 มม.
หมายเหตุ	ติดตั้งอุปกรณ์ประกอบบานครบชุด

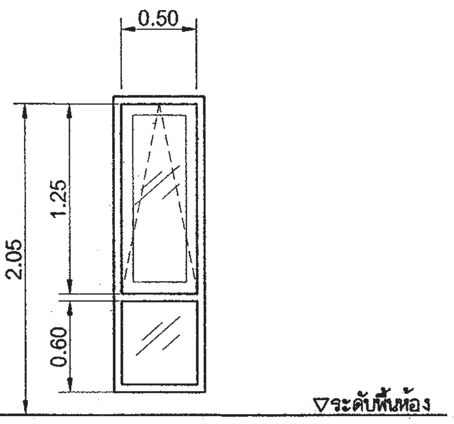

สัญลักษณ์	W4
ลักษณะบาน	หน้าต่างบานกระทุ้ง
วงกบ	อลูมิเนียมเคลือบสี
กรอบบาน	อลูมิเนียมเคลือบสี
ลูกฟัก	กระจกใสเขียวตัดแสง หนา 6 มม.
หมายเหตุ	ติดตั้งอุปกรณ์ประกอบบานครบชุด

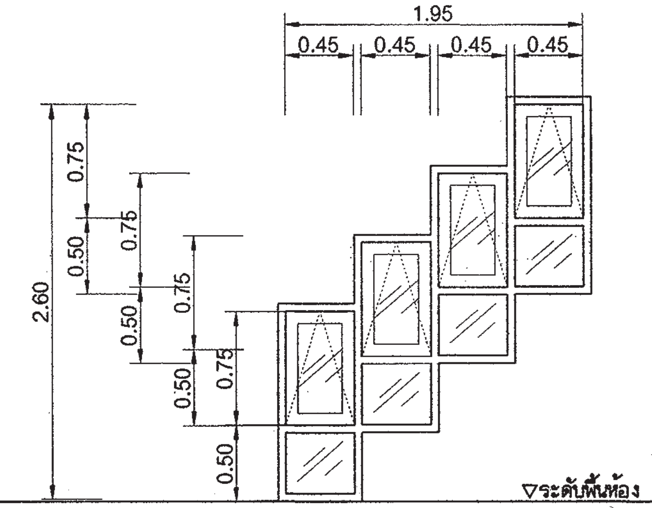

สัญลักษณ์	W5
ลักษณะบาน	หน้าต่างบานเลื่อน
วงกบ	อลูมิเนียมเคลือบสี
กรอบบาน	อลูมิเนียมเคลือบสี
ลูกฟัก	กระจกฝ้า หนา 6 มม.
หมายเหตุ	ติดตั้งอุปกรณ์ประกอบบานครบชุด

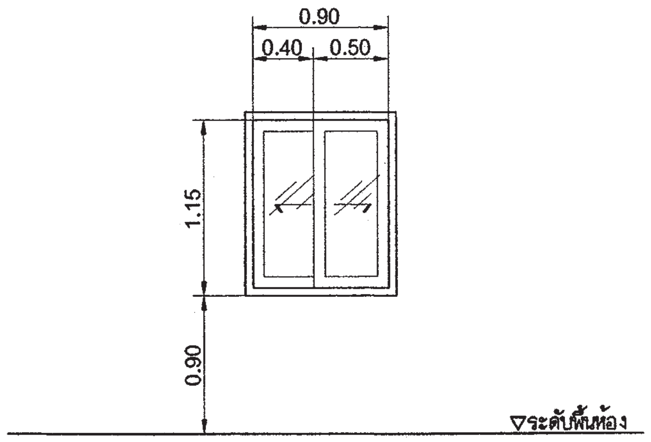

สัญลักษณ์	W6 W8
ลักษณะบาน	หน้าต่างบานกระทุ้ง
วงกบ	อลูมิเนียมเคลือบสี
กรอบบาน	อลูมิเนียมเคลือบสี
ลูกฟัก	กระจกใสเขียวตัดแสง หนา 6 มม.
หมายเหตุ	ติดตั้งอุปกรณ์ประกอบบานครบชุด

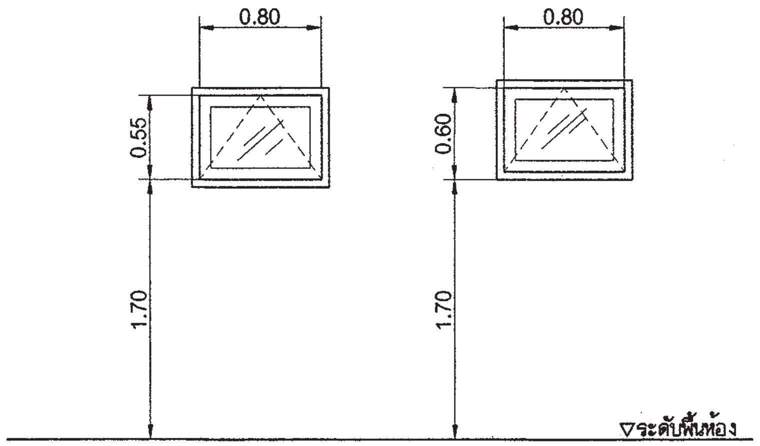

สัญลักษณ์	W7
ลักษณะบาน	หน้าต่างบานเลื่อน
วงกบ	อลูมิเนียมเคลือบสี
กรอบบาน	อลูมิเนียมเคลือบสี
ลูกฟัก	กระจกฝ้า หนา 6 มม.
หมายเหตุ	ติดตั้งอุปกรณ์ประกอบบานครบชุด

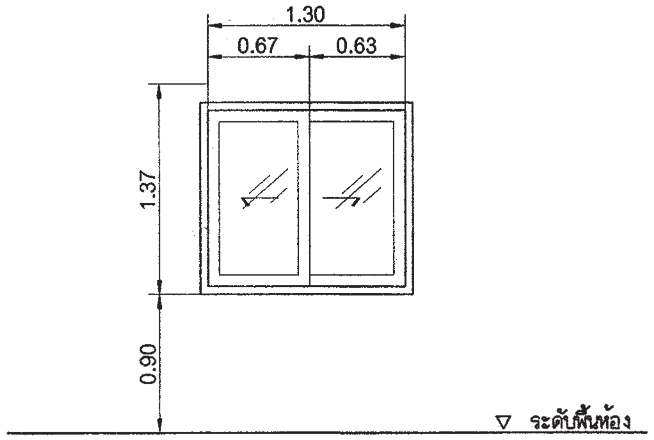

สำนักการ โยธา
กรุงเทพมหานคร

โครงการ
แบบบ้านยิ้มเพื่อประชาชน ระยะที่ 3

ตามนโยบาย
ม.ร.ว. สุขุมพันธุ์ บริพัตร
ผู้ว่าราชการกรุงเทพมหานคร
นายจุมพล สำเภาพล
รองผู้ว่าราชการกรุงเทพมหานคร
นางนินนาท ชลิตานนท์
ปลัดกรุงเทพมหานคร

ผู้อำนวยการสำนักการโยธา	
รองผู้อำนวยการสำนักการโยธา	
นายทวิศักดิ์ เลิศประพันธ์	
ผู้อำนวยการสำนักงานออกแบบ	
นายวัชรินทร์ บรรพต	
หัวหน้ากลุ่มงานสถาปัตยกรรม	
นายสินธุ์ชัย บุญบักษ์	
หัวหน้ากลุ่มงานวิศวกรรมอาคาร	
นายอริยะ เมฆะกูล	
สถาปนิก	
นายมารุต นิรุตติรักษ์	ส-สถ. 2567
วิศวกรโครงสร้าง	
นายชูเวช เสนปาน	กย. 43016
วิศวกรไฟฟ้า	
นายจรูญ มาสุขใจ	ภฟก. 2457
วิศวกรสุขาภิบาล	
นายมนัสวี อารยะศิริ	ภส. 341
วิศวกรเครื่องกล	
นายช่างเขียนแบบ	
นายอนุสรณ์ แฝงสีคำ	

แบบ บ้านพักอาศัย 2 ชั้น
แบบที่ 033
ชื่อบ้าน ทองพันช่าง
เจ้าของ
สถานที่

แบบแสดง
ขยายประตู หน้าต่าง

วันที่ :	เลขที่	รวม
ธันวาคม 2553	A-17	19

แผ่นที่	รวมแผ่น
17	33

FILE :

รายการแก้ไขแบบ
มิถุนายน 2557

SPECIFICATION TABLE			
No.	ITEM		CONTENT
1	CAPACITY		
	1.1	SOLID SEPARATION CHAMBER	0.900 m^3
	1.2	AERATION CHAMBER	0.504 m^3
	1.3	SEDIMENTATION CHAMBER	0.161 m^3
	1.4	TOTAL	1.565 m^3
2	MATERIAL		
	2.1	CHAMBER	FRP
	2.2	SEPARATION PLATE , BAFFLE	FRP
	2.3	AIR TRANSFER PIPE	PVC
	2.4	DIFFUSER TUBE	PP
	2.5	MANHOLE COVER	ABS
	2.6	INFLOW , OUTFLOW PIPE	PVC(ø100mm.)
	2.7	AIR BLOWER	45L/MIN (1UNIT)

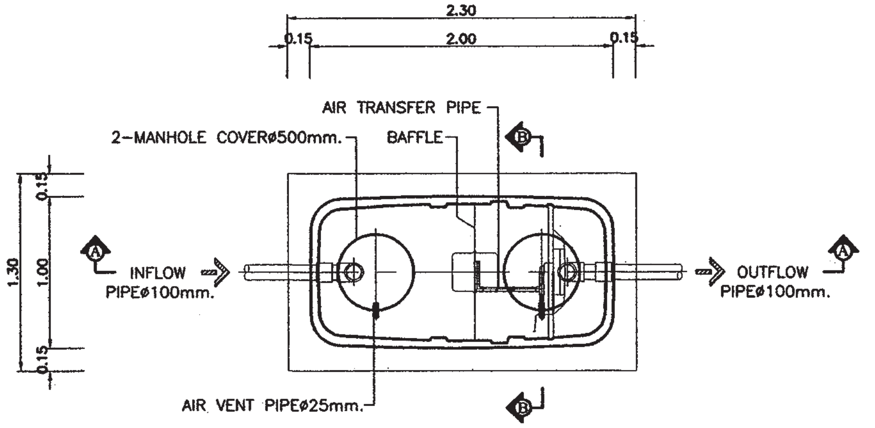

PLAN

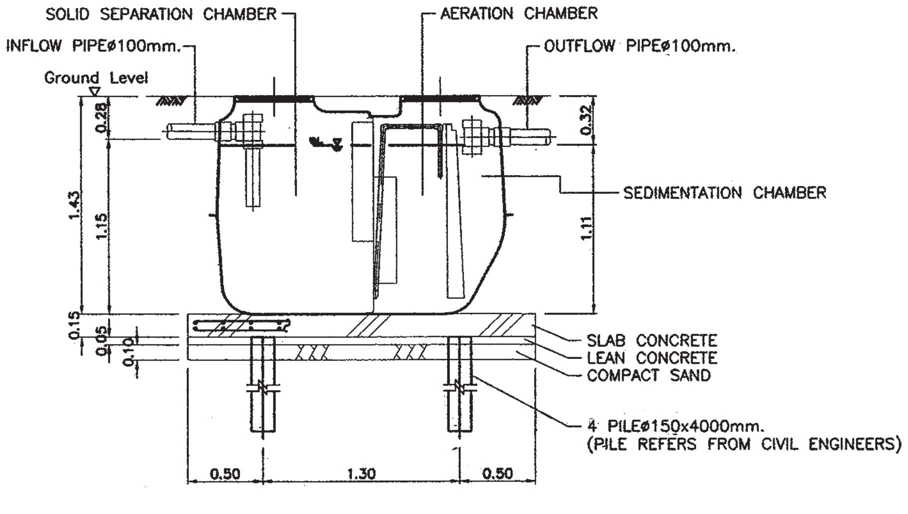

SECTION A-A

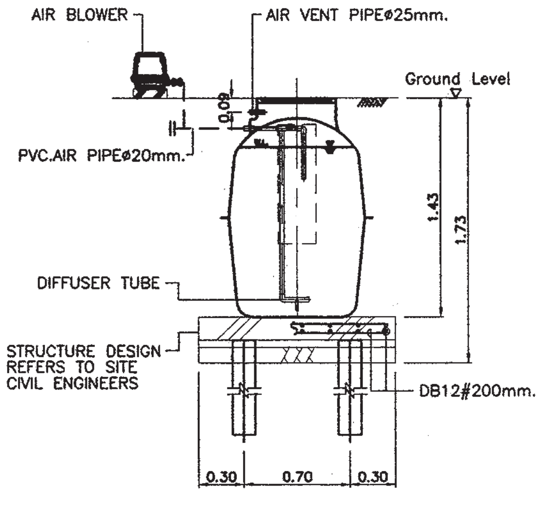

SECTION B-B

แบบถังดักไขมัน (GREASE TRAP)

MODEL	HEIGHT (mm.)	WIDTH(mm.)	LENGTH(mm.)	INLET(mm.)	OUTLET(mm.)	PIPE SIZE(inch)
SAN 30 GT	400	340	460	127	180	2"
SAN 60 GT	400	440	620	127	180	2"
SAN 130 GT	400	550	970	127	180	2"
SAN 1200 GT	1200	750	1600	130	200	2"
SAN 2000 GT	1200	950	2100	130	200	2"
SAN 3000 GT	1200	1200	2500	130	200	2"
SAN 4000 GT	1500	1200	2560	130	200	2"
SAN 5000 GT	1500	1300	2950	130	200	2"
SAN 6000 GT	1500	1400	3300	130	200	2"

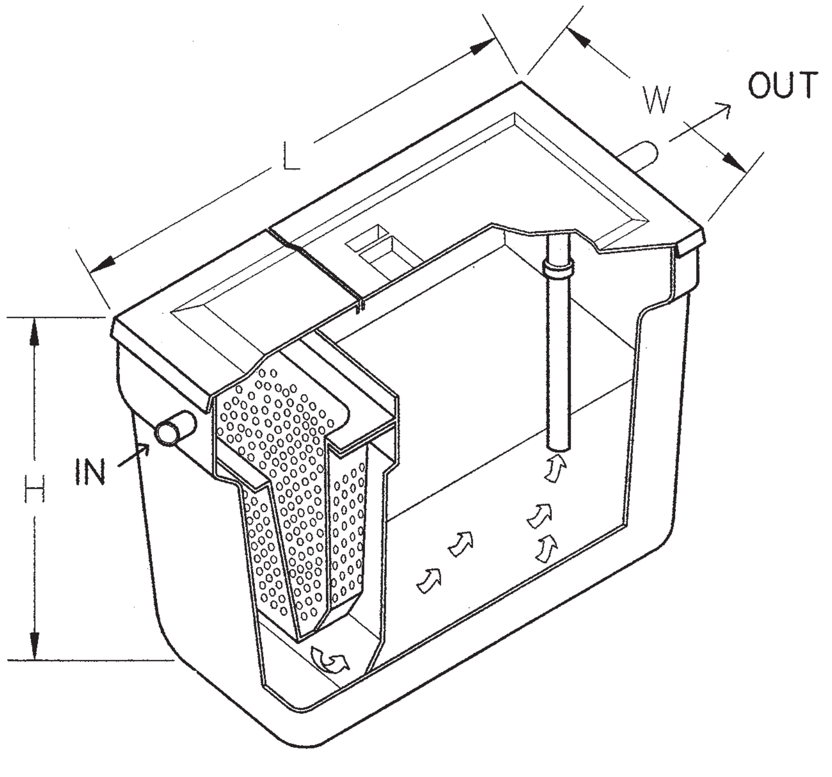

สำนักการ โยธา
กรุงเทพมหานคร

โครงการ
แบบบ้านยิ้มเพื่อประชาชน ระยะที่ 3

ตามนโยบาย
ม.ร.ว. สุขุมพันธุ์ บริพัตร
ผู้ว่าราชการกรุงเทพมหานคร
นายจุมพล สำเภาพล
รองผู้ว่าราชการกรุงเทพมหานคร
นางนินนาท ชลิตานนท์
ปลัดกรุงเทพมหานคร

ผู้อำนวยการสำนักการโยธา

รองผู้อำนวยการสำนักการโยธา
นายทวีศักดิ์ เลิศประพันธ์

ผู้อำนวยการสำนักงานออกแบบ
นายวัชรินทร์ บรรพต

หัวหน้ากลุ่มงานสถาปัตยกรรม
นายสินธุ์ชัย บุญบักษ์

หัวหน้ากลุ่มงานวิศวกรรมอาคาร
นายอริยะ เมฆะกูล

สถาปนิก
นายมารุต นิรุตติรักษ์ | ส-สถ.2587

วิศวกรโครงสร้าง
นายชูเวช เสนปาน | กย.43016

วิศวกรไฟฟ้า
นายจรูญ มาสุขใจ | ภฟก.2457

วิศวกรสุขาภิบาล
นายมนัสวี อารยะศิริ | ภส. 341

วิศวกรเครื่องกล

นายช่างเขียนแบบ
นายอนุสรณ์ แผ่งลีคำ

แบบ บ้านพักอาศัย 2 ชั้น
แบบที่ 033
ชื่อบ้าน ทองพันช่าง
เจ้าของ
สถานที่

แบบแสดง
ถังบำบัดน้ำเสีย ถังดักไขมัน

วันที่ :	เลขที่	รวม
ธันวาคม 2553	A-18	19

แผ่นที่	รวมแผ่น
18	33

FILE :

รายการแก้ไขแบบ
มิถุนายน 2557

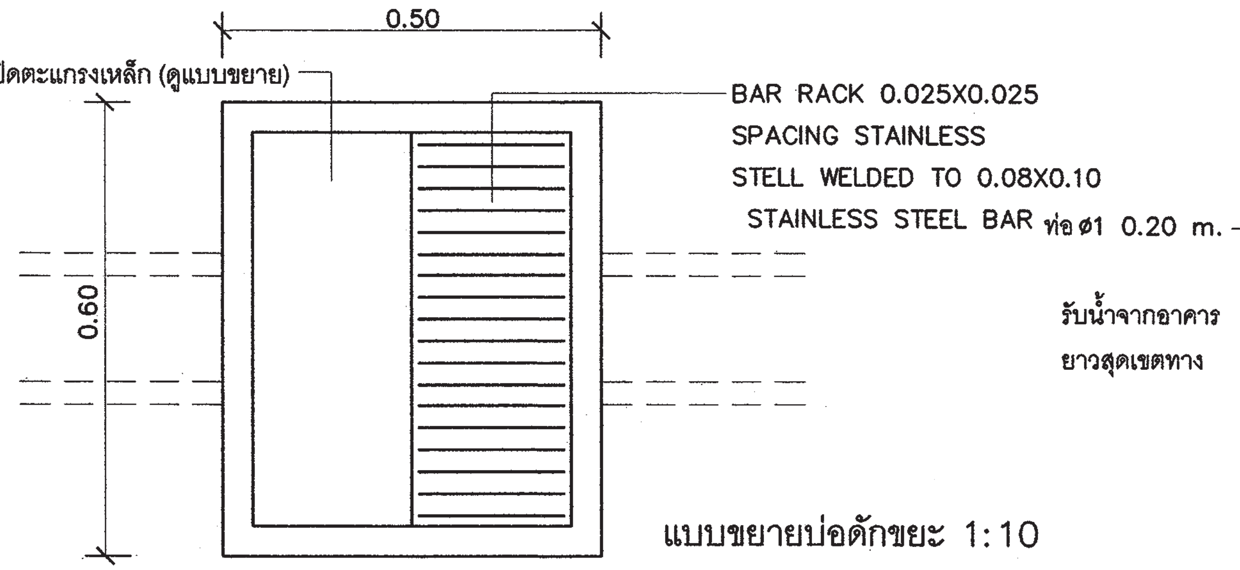

แบบขยายบ่อดักขยะ 1:10

แปลน

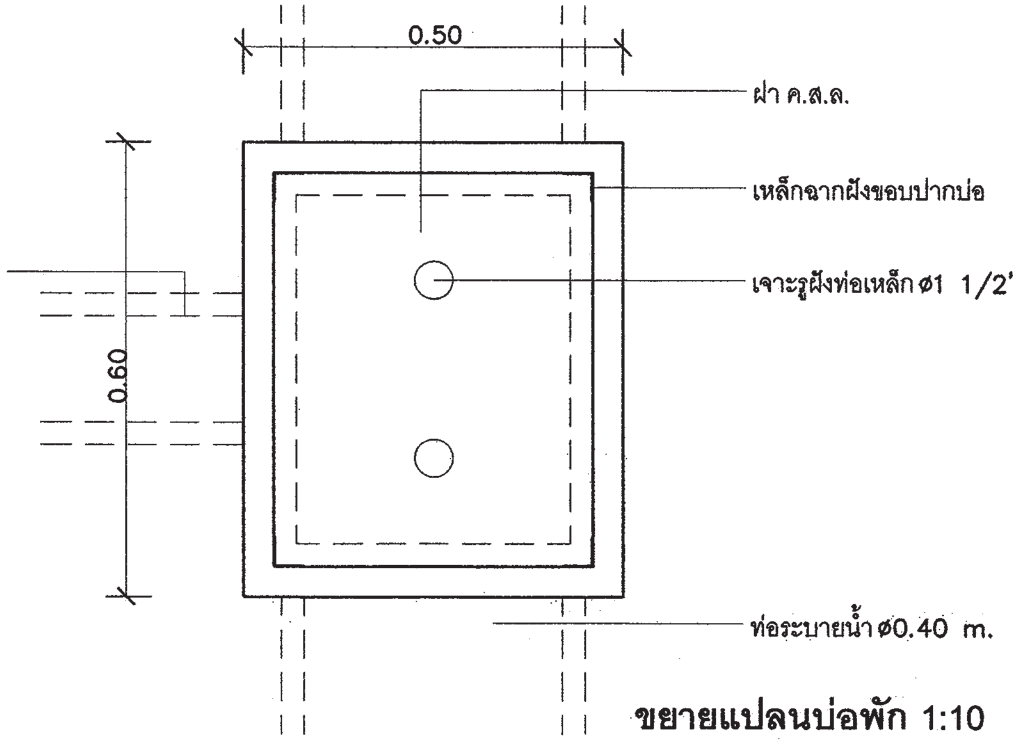

ขยายแปลนบ่อพัก 1:10

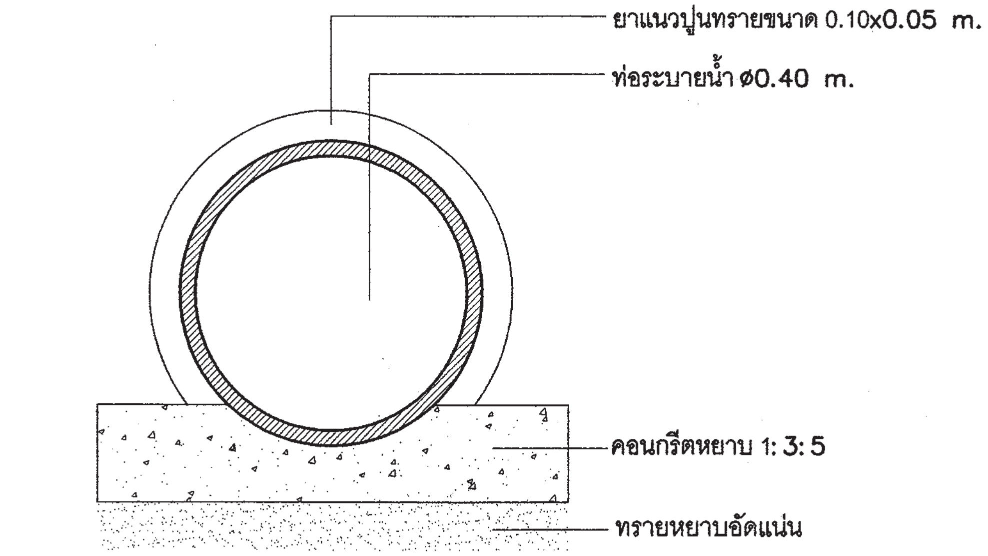

แบบขยายท่อระบายน้ำ 1:10

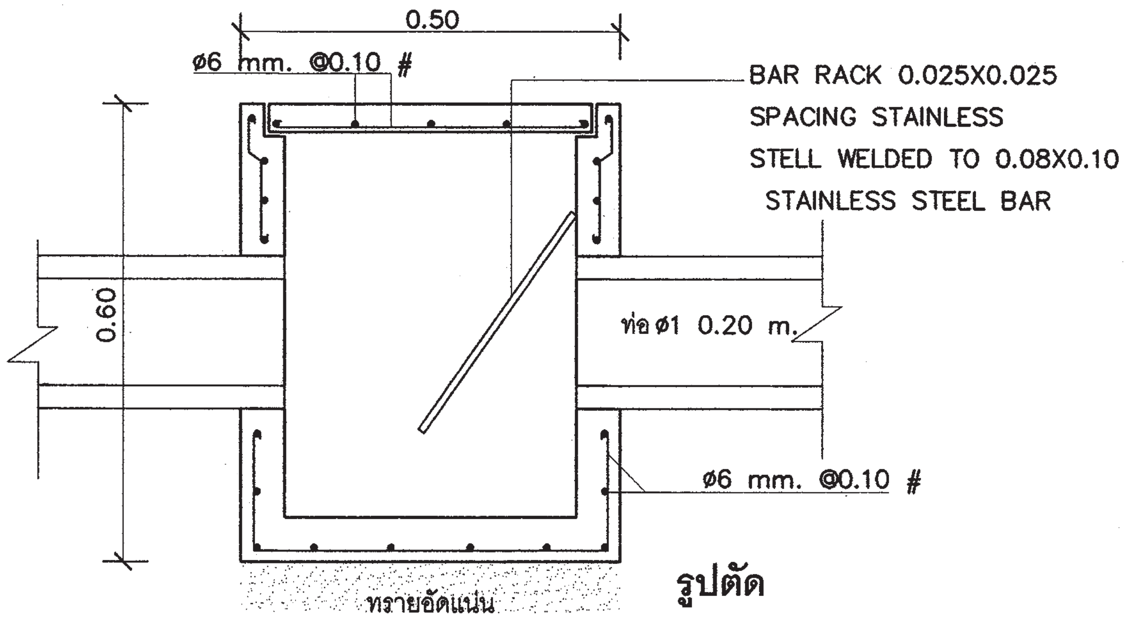

รูปตัด

สำนักการ โยธา
กรุงเทพมหานคร

โครงการ
แบบบ้านยิ้มเพื่อประชาชน ระยะที่ 3
ตามนโยบาย
ม.ร.ว. สุขุมพันธุ์ บริพัตร ผู้ว่าราชการกรุงเทพมหานคร
นายจุมพล สำเภาพล รองผู้ว่าราชการกรุงเทพมหานคร
นางนินนาท ชลิตานนท์ ปลัดกรุงเทพมหานคร

ผู้อำนวยการสำนักการโยธา	
รองผู้อำนวยการสำนักการโยธา	
นายทวีศักดิ์ เลิศประพันธ์	
ผู้อำนวยการสำนักงานออกแบบ	
นายวัชรินทร์ บรรพต	
หัวหน้ากลุ่มงานสถาปัตยกรรม	
นายสินธุชัย บุญบัญ	
หัวหน้ากลุ่มงานวิศวกรรมอาคาร	
นายอริยะ เมมะกูล	
สถาปนิก	
นายมารุต นิรุตติรักษ์	ส-สถ. 2587
วิศวกรโครงสร้าง	
นายชูเวช เล่นปาน	กย. 43016
วิศวกรไฟฟ้า	
นายจรูญ มาลุชใจ	ภฟก. 2457
วิศวกรสุขาภิบาล	
นายมนัสวี อารยะศิริ	ภส. 341
วิศวกรเครื่องกล	
นายช่างเขียนแบบ	
นายอนุสรณ์ แฝงสีคำ	

แบบ บ้านพักอาศัย 2 ชั้น
แบบที่ 033
ชื่อบ้าน ทองพันช่าง

เจ้าของ

สถานที่

แบบแสดง
บ่อพัก ถังดักขยะ

วันที่ :	เลขที่	รวม
ธันวาคม 2553	A-19	19

แผ่นที่	รวมแผ่น
19	33

FILE :

รายการแก้ไขแบบ
มิถุนายน 2557

รายการประกอบแบบด้านวิศวกรรมโยธา

1. ซีเมนต์

1.1 ส่วนผสมของโครงสร้างคอนกรีตเสริมเหล็กทั้งหมดต้องใช้ PORTLAND CEMENT ประเภทที่ 1 ที่มีคุณสมบัติตามมาตรฐานผลิตภัณฑ์อุตสาหกรรมเท่านั้น

1.2 ถ้าไม่ได้ระบุเป็นอย่างอื่น ต้องมีส่วนผสมของซีเมนต์ไม่น้อยกว่า325กิโลกรัมต่อคอนกรีตลูกบาศก์เมตร

2. คอนกรีต

2.1 คอนกรีตที่ใช้สำหรับงานโครงสร้างของอาคารเช่นเสาเข็ม , ฐานราก , เสา และพื้น ฯลฯ ต้องมีกำลังอัดประลัยไม่น้อยกว่า 180ksc เมื่ออายุ 28วัน โดยทดสอบจากแท่งคอนกรีตตัวอย่างรูปทรงกระบอก 150x300มม.

2.2 ADMIXTURE ที่ใช้ต้องมีคุณสมบัติตาม ASTM หรือ BS

3. งานเหล็ก

3.1 คุณสมบัติของเหล็กเสริมคอนกรีต มีดังนี้

ขนาดเหล็กเสริม mm.	ชั้นคุณภาพ	มาตรฐาน	หมายเหตุ
RB6 , RB9 DB12 ขึ้นไป	SR-24 SD-40	มอก. 20-2543 มอก. 24-2548	

3.2 เหล็กรูปพรรณ , เหล็กกลวงสำหรับก่อสร้าง

3.2.1 เหล็กรูปพรรณที่จะใช้ต้องมีคุณสมบัติตาม มอก. 1227-2539 , มอก. 1228-2549 หรือ JIS เหล็กกลวงที่ใช้ต้องมีคุณสมบัติตาม มอก. 107-2533 หรือ JIS และเหล็กรูปพรรณเชื่อมประกอบจะต้องมีคุณสมบัติตาม มอก. 1303-2538

3.2.2 เหล็กรูปพรรณทั้งหมดต้องเป็นของใหม่ ไม่เคยใช้งานมาก่อน ตรงไม่บิดเบี้ยว ไม่มีรอยตำหนิ ไม่มีสนิมกร่อน ไม่เปื้อนสี หรือน้ำมัน

3.2.3 การต่อเหล็กรูปพรรณ ถ้าไม่จำเป็นจริงๆแล้วห้ามต่อ ในกรณีที่มีการต่อเหล็ก รอยต่อของเหล็กต้องมีกำลังมากกว่าหรือเท่ากับเหล็กที่ไม่มีรอยต่อ การต่อให้ต่อจุดเดียวเท่านั้น และการต่อให้เป็นไปตามมาตรฐาน AISC

3.2.4 การประกอบการติดตั้ง ให้ดำเนินการตามมาตรฐาน AISC หรือตามมาตรฐานสำหรับอาคารเหล็กรูปพรรณของ วสท. ที่ 1015-40

3.2.5 ผู้รับจ้างจะต้องทำ ค้ำยัน ยึดโครง ให้เพียงพอเพื่อยึดโครงสร้างให้แน่นหนาอยู่ในแนวและตำแหน่งที่ต้องการ

3.2.6 องค์อาคารที่วางทาบหรือต่อเชื่อมจะต้องวางให้แนบสนิทเต็มหน้า

3.2.7 การเชื่อมต่อทั้งหมดให้ใช้วิธีเชื่อมด้วยไฟฟ้าการ (ELECTRLC ARC WELDING) โดยตลอดผิวหน้าสัมผัสการเชื่อมให้เป็นไปตามมาตรฐาน AWS ขนาดของรอยเชื่อมต้องไม่น้อยกว่าความหนาของแผ่นเหล็ก

3.2.8 ถ้าไม่ได้กำหนดให้เป็นอย่างอื่น รอยต่อระหว่างชิ้นส่วนเหล็กต่างๆ ให้ใช้วิธีเชื่อมตะเข็บตลอดแนวชน

3.2.9 ผิวหน้าที่จะทำการเชื่อม ต้องสะอาดปราศจากสะเก็ดร่อน สนิมกรัน ไขมัน สี หรือสิ่งแปลกปลอมอื่นใด

3.2.10 ลวดเชื่อมต้องมีคุณสมบัติตาม มอก. หรือ AWS หรือ AISC

3.2.11 ให้ทาด้วยสีกันสนิมไม่น้อยกว่า 2 ชั้น คุณภาพเทียบเท่า RUST O-LEAM , JOTAN , SIKKENS

4. เสาเข็ม

4.1 เสาเข็มคอนกรีตอัดแรง เป็นเสาเข็มของ MP , GPS , GEL , CPM , T-COM หรือเทียบเท่า หรือเสาเข็มเจาะ(ตามแบบแสดง)

- เสาเข็มคอนกรีตอัดแรง ขนาด ⊙ -0.15x0.15ม.
- เสาเข็มคอนกรีตอัดแรง ขนาด I -0.18x0.18ม.พื้นที่หน้าตัดไม่น้อยกว่า 253 ตร.ซม.
- เสาเข็มคอนกรีตอัดแรง ขนาด I -0.22x0.22ม.พื้นที่หน้าตัดไม่น้อยกว่า 351 ตร.ซม.
- เสาเข็มคอนกรีตอัดแรง ขนาด I -0.26x0.26ม.พื้นที่หน้าตัดไม่น้อยกว่า 455 ตร.ซม.
- เสาเข็มเจาะ ขนาด ø0.35 ม.

4.2 กำลังรับน้ำหนักบรรทุกและความยาวเสาเข็มให้พิจารณาตามแบบรายละเอียด โดยความยาวเสาเข็มที่แท้จริง ณ ตำแหน่งที่ตั้งโครงการ อาจมีการเปลี่ยนแปลง แต่ทั้งนี้ให้กำหนดและตรวจสอบอีกครั้งโดยวิศวกรผู้ควบคุมงาน โดยเสาเข็มจะต้องมีกำลังรับน้ำหนักบรรทุกได้ไม่น้อยกว่าที่กำหนดตามแบบ

5. ระบบกันซึม

5.1 รายละเอียดและคุณสมบัติ

ส่วนของอาคาร	ชนิดและผลิตภัณฑ์	ผลิตภัณฑ์คุณภาพเทียบเท่า
- หลังคา ค.ส.ล. - ห้องน้ำ	น้ำยาเคมีแบบกันซึม	BRUSHBOND ของ FOSROC LANKO 225 ของ DAVCO

6. ทั่วไปและการเตรียมงาน

6.1 รายการประกอบแบบอื่นใดที่ไม่ได้กำหนดไว้ให้ถือปฏิบัติตาม "บทกำหนดทั่วไปสำหรับการก่อสร้างอาคารคอนกรีตเสริมเหล็กของ วสท. "เป็นเกณฑ์

6.2 เนื่องจากคุณสมบัติของดินในกรุงเทพมหานคร แต่ละพื้นที่เขตมีความแตกต่างกันในด้านความสามารถในการรับน้ำหนักบรรทุกและมีระดับความลึกของชั้นทรายที่แตกต่างกัน ฉะนั้นก่อนทำการก่อสร้างเจ้าของอาคารและผู้รับจ้างต้องตรวจสอบความเหมาะสมของความยาวเสาเข็ม เพื่อให้มีค่าการรับน้ำหนักบรรทุกของเสาเข็มได้ไม่น้อยกว่าแบบที่กำหนดไว้

6.3 หากมีอุปสรรคในการเข้าพื้นที่ก่อสร้าง อันจะทำให้เกิดผลกระทบความเดือดร้อนรำคาญ และเกิดความเสียหายจากการใช้เสาเข็มตอกกับอาคารข้างเคียง ให้สามารถใช้เสาเข็มเจาะเทียบเคียงความสามารถในการรับน้ำหนักบรรทุกได้

สำนักการ โยธา
กรุงเทพมหานคร

โครงการ
แบบบ้านยิ้มเพื่อประชาชน ระยะที่ 3

ตามนโยบาย
ม.ร.ว. สุขุมพันธุ์ บริพัตร
ผู้ว่าราชการกรุงเทพมหานคร
นายจุมพล สำเภาพล
รองผู้ว่าราชการกรุงเทพมหานคร
นางนินนาท ชลิตานนท์
ปลัดกรุงเทพมหานคร

ผู้อำนวยการสำนักการโยธา	
รองผู้อำนวยการสำนักการโยธา	
นายทวีศักดิ์ เลิศประพันธ์	
ผู้อำนวยการสำนักงานออกแบบ	
นายวัชรินทร์ บรรพต	
หัวหน้ากลุ่มงานสถาปัตยกรรม	
นายสินธุ์ชัย บุญนักษ์	
หัวหน้ากลุ่มงานวิศวกรรมอาคาร	
นายอริยะ เมฆะกูล	
สถาปนิก	
นายมารุต นิรุตติรักษ์ ส.สถ.2587	
วิศวกรโครงสร้าง	
นายรุเจช เสนป่าน ภย.43016	
วิศวกรไฟฟ้า	
นายจรูญ มาสุรใจ ภฟก.2457	
วิศวกรสุขาภิบาล	
นายมนัสวี อารยะศิริ ภส.341	
วิศวกรเครื่องกล	
นายช่างเขียนแบบ	
นายธิติ สุณะบดี	

แบบ บ้านพักอาศัย 2 ชั้น
แบบที่ 033
ชื่อบ้าน ทองพันช่าง
เจ้าของ
สถานที่

แบบแสดง
รายการประกอบแบบโครงสร้าง

วันที่ :	เลขที่	รวม
30 พฤษภาคม 2557	S-01	7

แผ่นที่	รวมแผ่น
20	33

FILE :

รายการแก้ไขแบบ

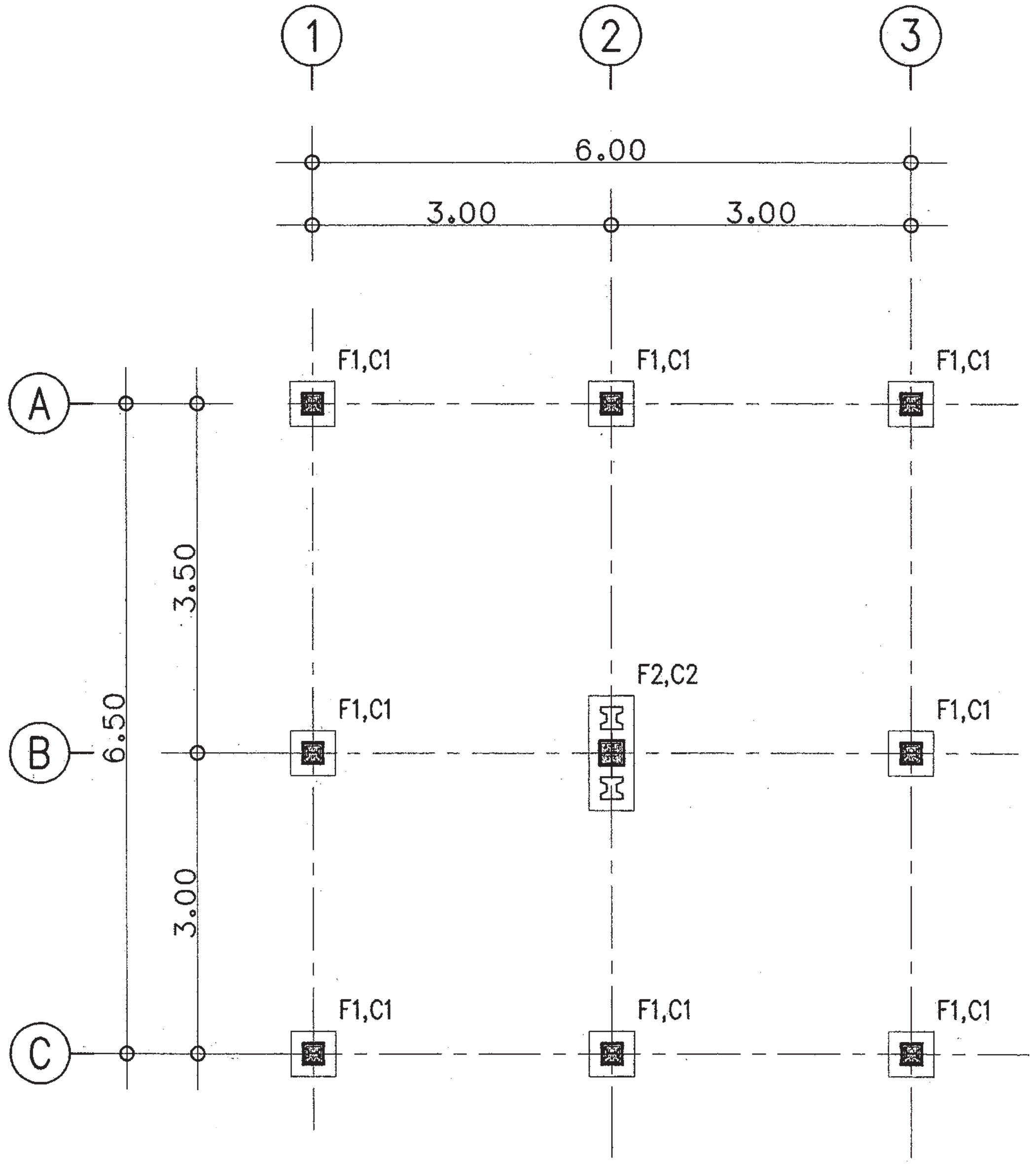

แปลนฐานราก ตอม่อ

มาตราส่วน 1 : 75

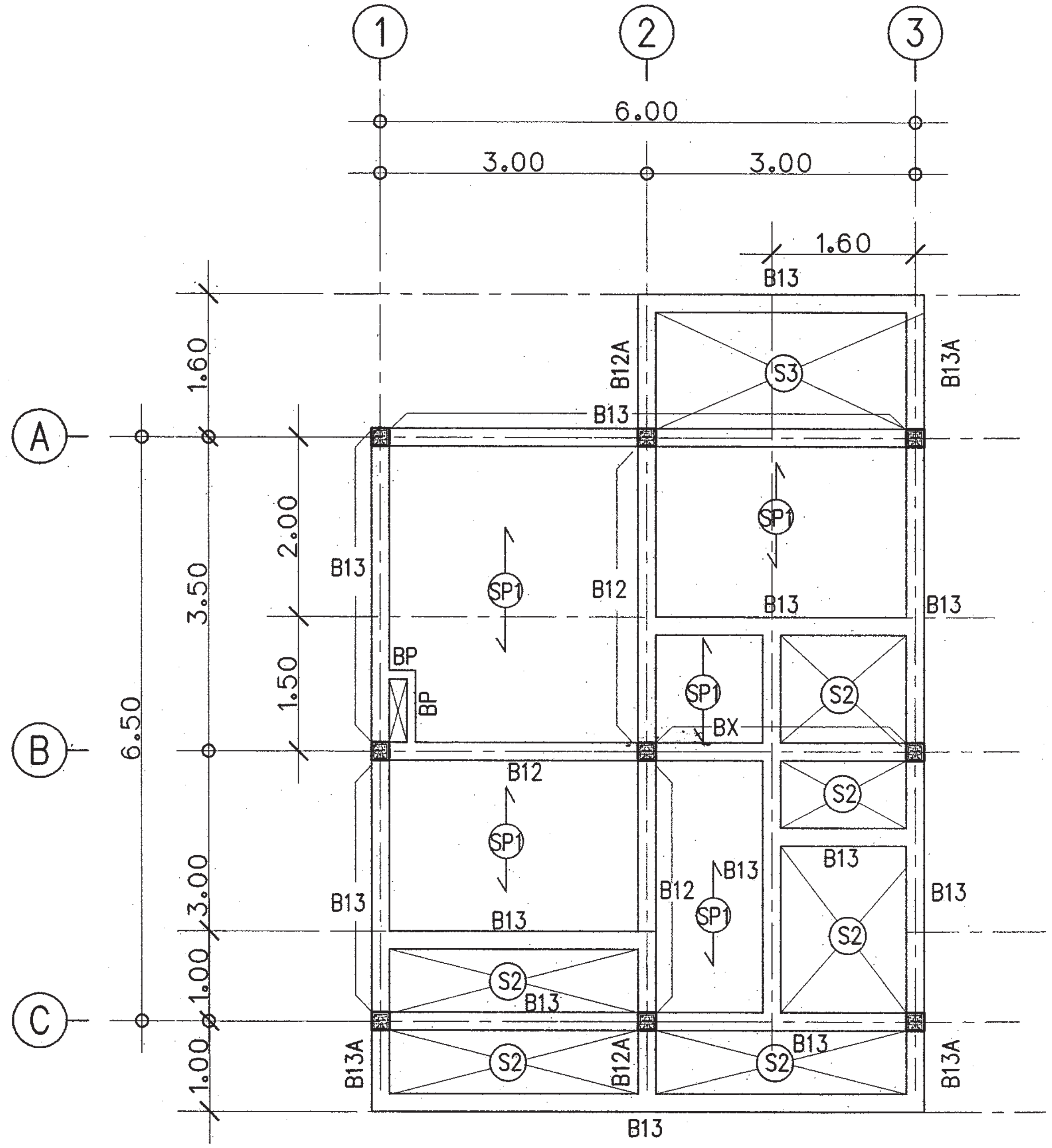

แปลนคานพื้น ชั้นล่าง

มาตราส่วน 1 : 75

สำนักการ โยธา
กรุงเทพมหานคร

โครงการ
แบบบ้านยิ้มเพื่อประชาชน ระยะที่ 3

ตามนโยบาย
ม.ร.ว. สุขุมพันธุ์ บริพัตร
ผู้ว่าราชการกรุงเทพมหานคร
นายจุมพล สำเภาพล
รองผู้ว่าราชการกรุงเทพมหานคร
นางนินนาท ชลิตานนท์
ปลัดกรุงเทพมหานคร

ผู้อำนวยการสำนักการโยธา

รองผู้อำนวยการสำนักการโยธา
นายทวีศักดิ์ เลิศประพันธ์
ผู้อำนวยการสำนักงานออกแบบ
นายวัชรินทร์ บรรพต
หัวหน้ากลุ่มงานสถาปัตยกรรม
นายสินธุ์ชัย บุญปักษ์
หัวหน้ากลุ่มงานวิศวกรรมอาคาร
นายอริยะ เมฆะกูล

สถาปนิก
นายมารุต นิรุตติรักษ์ ส.สถ.2587
วิศวกรโครงสร้าง
นายสุเวช เสนปาน ภย43016
วิศวกรไฟฟ้า
นายจรูญ มาสุขใจ ภฟก.2457
วิศวกรสุขาภิบาล
นายมนัสวี อารยะศิริ ภส.341
วิศวกรเครื่องกล

นายช่างเขียนแบบ
นายธิติ สถะบดี

แบบ บ้านพักอาศัย 2 ชั้น
แบบที่ 033
ชื่อบ้าน ทองพันช่าง
เจ้าของ

สถานที่

แบบแสดง
แปลนฐานราก ตอม่อ
แปลนคานพื้น ชั้นล่าง

วันที่ :	เลขที่	รวม
30 พฤษภาคม 2557	S-02	7

แผ่นที่	รวมแผ่น
21	33

FILE :

รายการแก้ไขแบบ

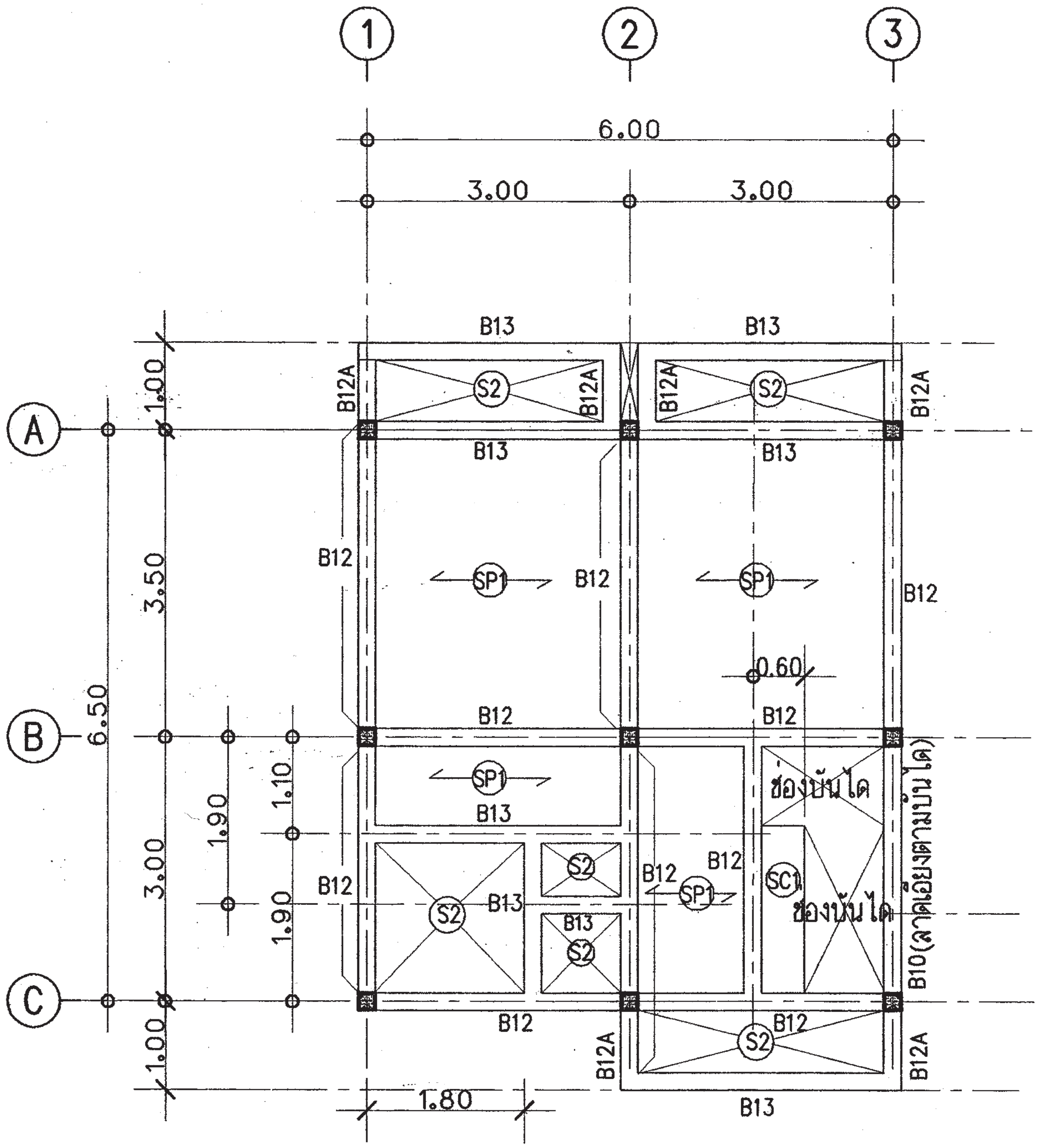

แปลนคานพื้น ชั้นบน	
มาตราส่วน	1 : 75

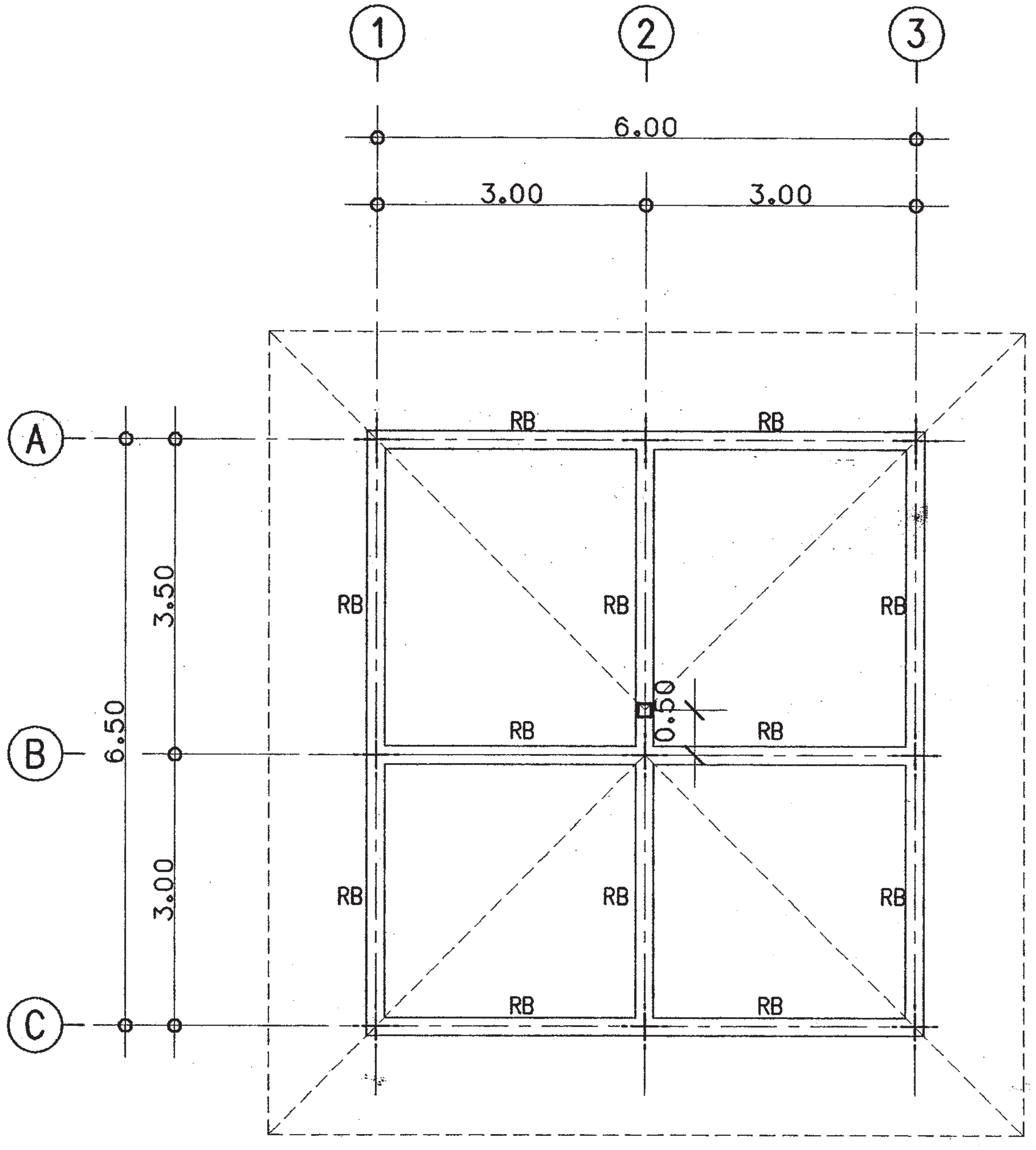

แปลนคานหลังคา	
มาตราส่วน	1 : 75

สำนักการ โยธา
กรุงเทพมหานคร

โครงการ
แบบบ้านยิ้มเพื่อประชาชน ระยะที่ 3

ตามนโยบาย
ม.ร.ว. สุขุมพันธุ์ บริพัตร
ผู้ว่าราชการกรุงเทพมหานคร
นายจุมพล สำเภาพล
รองผู้ว่าราชการกรุงเทพมหานคร
นางนินนาท ชลิตานนท์
ปลัดกรุงเทพมหานคร

ผู้อำนวยการสำนักการโยธา	
รองผู้อำนวยการสำนักการโยธา	
นายทวีศักดิ์ เลิศประพันธ์	
ผู้อำนวยการสำนักงานออกแบบ	
นายวัชรินทร์ บรรพต	
หัวหน้ากลุ่มงานสถาปัตยกรรม	
นายสินธุ์ชัย บุญปักษ์	
หัวหน้ากลุ่มงานวิศวกรรมอาคาร	
นายอริยะ เมฆะกูล	
สถาปนิก	
นายมารุต นิรุตติรักษ์ ส.สถ.2587	
วิศวกรโครงสร้าง	
นายชูเวช เสนปาน ภย.43016	
วิศวกรไฟฟ้า	
นายจรูญ มาสุขใจ ภฟก.2457	
วิศวกรสุขาภิบาล	
นายมนัสวี อารยะศิริ ภส.341	
วิศวกรเครื่องกล	
นายช่างเขียนแบบ	
นายอิติ สถะบดี	

แบบ บ้านพักอาศัย 2 ชั้น
แบบที่ 033
ชื่อบ้าน ทองพันช่าง

เจ้าของ

สถานที่

แบบแสดง
แปลนคานพื้น ชั้นบน
แปลนคานหลังคา

วันที่ :	เลขที่	รวม
30 พฤษภาคม 2557	S-03	7

แผ่นที่	รวมแผ่น
22	33

FILE :

รายการแก้ไขแบบ

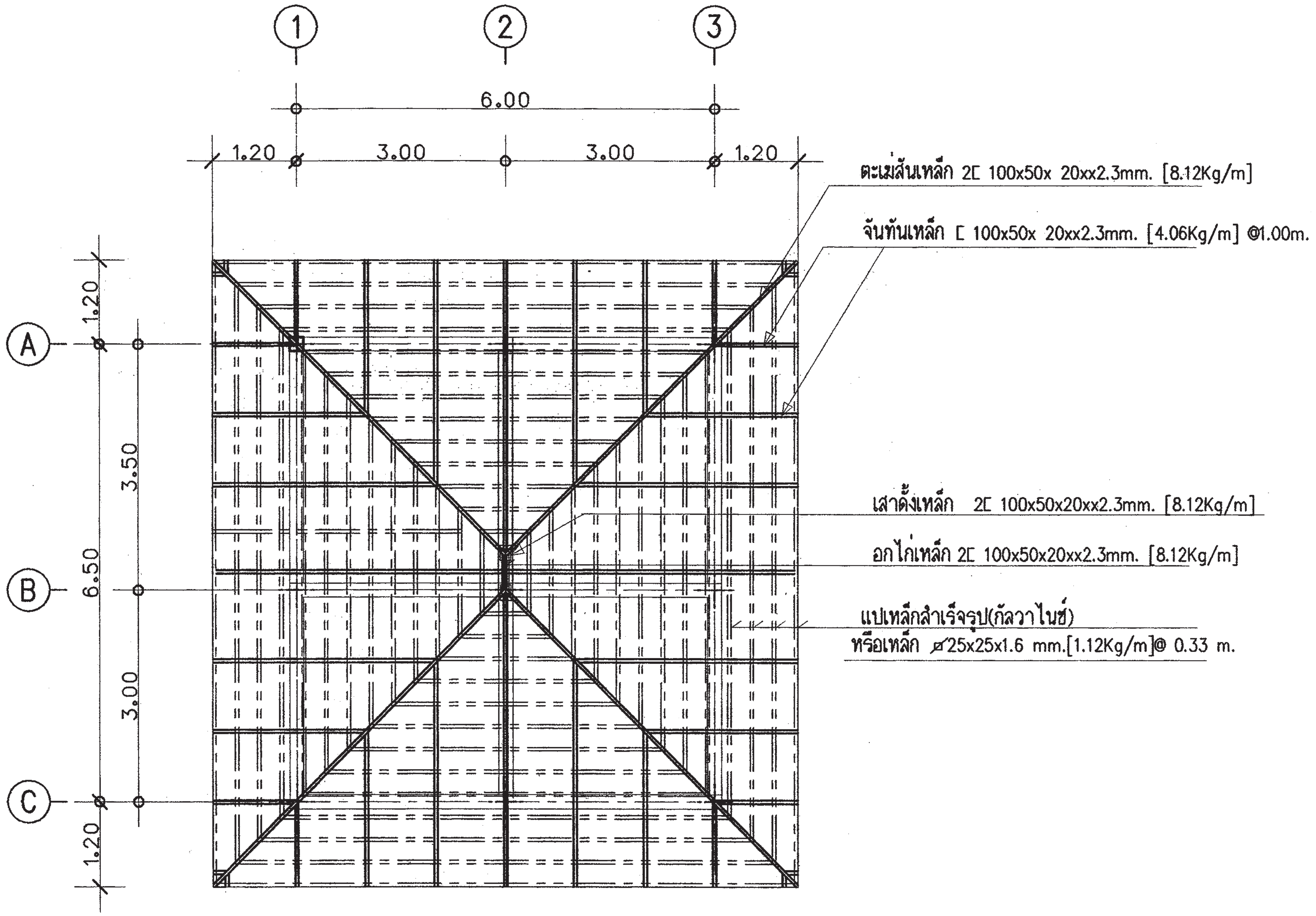

แปลนโครงหลังคา

มาตราส่วน 1 : 75

สำนักการ โยธา
กรุงเทพมหานคร

โครงการ
แบบบ้านยิ้มเพื่อประชาชน ระยะที่ 3

ตามนโยบาย
ม.ร.ว. สุขุมพันธุ์ บริพัตร
ผู้ว่าราชการกรุงเทพมหานคร
นายจุมพล สำเภาพล
รองผู้ว่าราชการกรุงเทพมหานคร
นางนินนาท ชลิตานนท์
ปลัดกรุงเทพมหานคร

ผู้อำนวยการสำนักการโยธา	
รองผู้อำนวยการสำนักการโยธา	
นายทวีศักดิ์ เลิศประพันธ์	
ผู้อำนวยการสำนักงานออกแบบ	
นายวัชรินทร์ บรรหต	
หัวหน้ากลุ่มงานสถาปัตยกรรม	
นายสินธุ์ชัย บุญปักษ์	
หัวหน้ากลุ่มงานวิศวกรรมอาคาร	
นายอริยะ เมฆะกูล	
สถาปนิก	
นายมารุต นิรุตติรักษ์ ส.สถ.2587	
วิศวกรโครงสร้าง	
นายชูเวช เสนป่าน ภย.43016	
วิศวกรไฟฟ้า	
นายจรูญ มาสุขใจ ภฟก.2457	
วิศวกรสุขาภิบาล	
นายมนัสวี อารยะศิริ ภส.341	
วิศวกรเครื่องกล	
นายช่างเขียนแบบ	
นายธิติ สถะบุติ	

แบบ บ้านพักอาศัย 2 ชั้น
แบบที่ 033
ชื่อบ้าน ทองพันช่าง

เจ้าของ

สถานที่

แบบแสดง

แปลนโครงหลังคา

วันที่ :	เลขที่	รวม
30 พฤษภาคม 2557	S-04	7

แผ่นที่	รวมแผ่น
23	33

FILE :

รายการแก้ไขแบบ

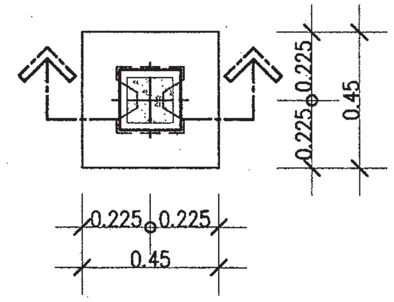

แบบขยาย	F1
มาตราส่วน	1 : 25

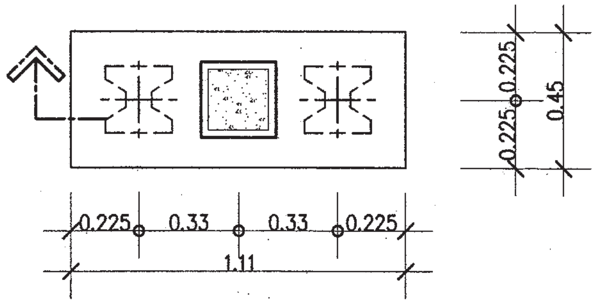

แบบขยาย	F2
มาตราส่วน	1 : 25

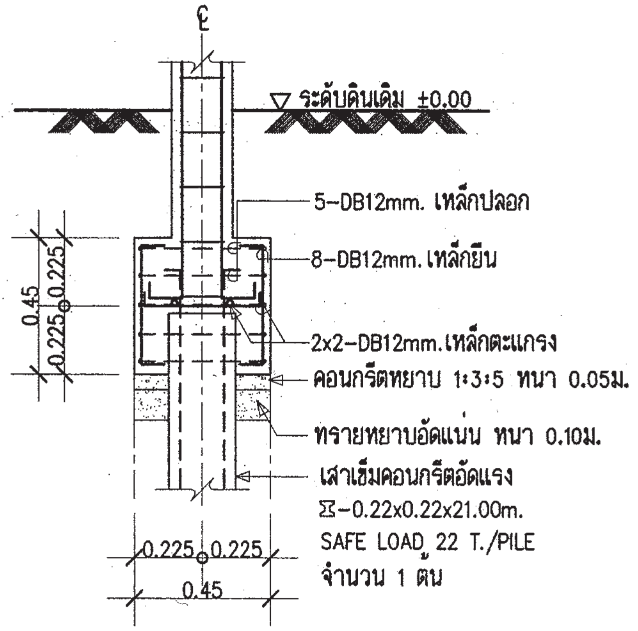

รูปตัด	F1
มาตราส่วน	1 : 25

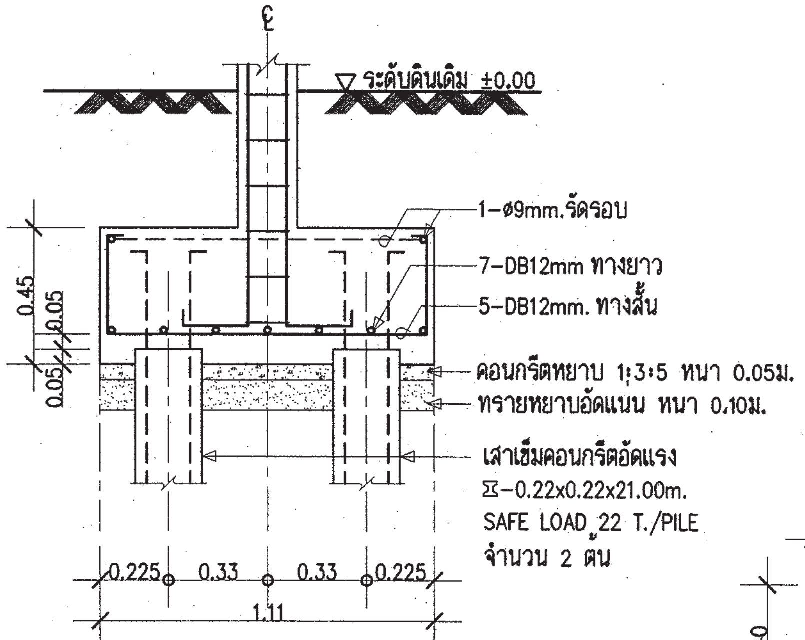

รูปตัด	F2
มาตราส่วน	1 : 25

หมายเหตุ

กรณีใช้ฐานราก เสาเข็มเจาะแทนฐานรากเสาเข็มตอก

ให้ใช้เทียบดังนี้ F1=F1A , F2=F2A , F3=F3A

FLOOR / COLUMN	C1	C2
พื้นชั้น 2 - หลังคา	↑	0.20 x 0.20 4-DB12mm. Stirø6mm.@0.15m.
พื้นชั้นล่าง - พื้นชั้น 2	0.20 x 0.20 4-DB12mm. Stirø6mm.@0.15m.	0.20 x 0.20 6-DB12mm. Stirø6mm.@0.15m.
ตอม่อ - พื้นชั้นล่าง	0.20 x 0.20 6-DB12mm. Stirø6mm.@0.15m.	0.25 x 0.25 8-DB12mm. 2-Stirø6mm.@0.15m.

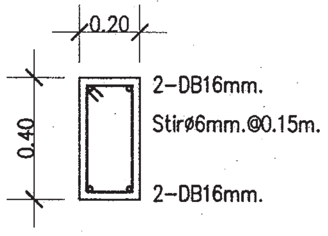

DETAIL B12 , RB2

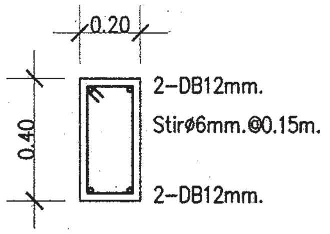

DETAIL B13 , RB1

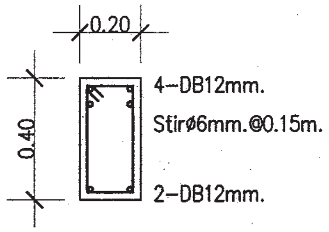

DETAIL B13A

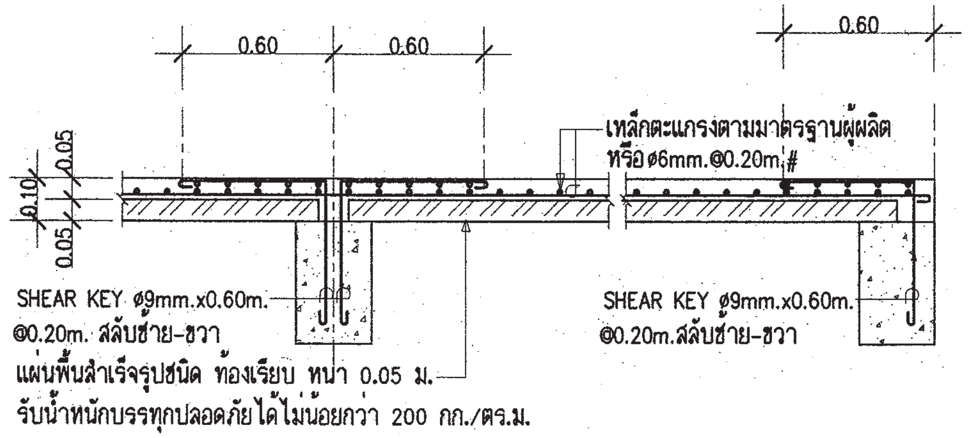

DETAIL SP1

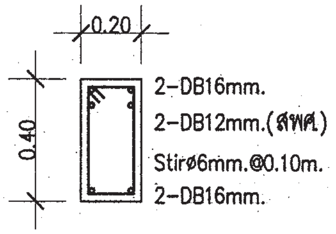

DETAIL B12A

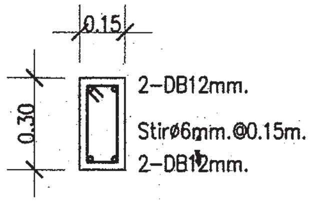

DETAIL BP

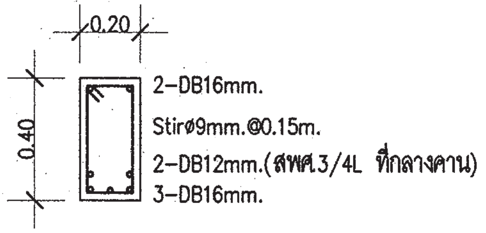

DETAIL BX

สำนักการ โยธา
กรุงเทพมหานคร

โครงการ
แบบบ้านยิ้มเพื่อประชาชน ระยะที่ 3

ตามนโยบาย
ม.ร.ว. สุขุมพันธุ์ บริพัตร
ผู้ว่าราชการกรุงเทพมหานคร
นายจุมพล สำเภาพล
รองผู้ว่าราชการกรุงเทพมหานคร
นางนินนาท ชลิตานนท์
ปลัดกรุงเทพมหานคร

ผู้อำนวยการสำนักการโยธา
รองผู้อำนวยการสำนักการโยธา
นายทวีศักดิ์ เลิศประพันธ์
ผู้อำนวยการสำนักงานออกแบบ
นายวัชรินทร์ บรรพต
หัวหน้ากลุ่มงานสถาปัตยกรรม
นายสินธุ์ชัย บุญบึกษ์
หัวหน้ากลุ่มงานวิศวกรรมอาคาร
นายธีระ เมฆะกูล
สถาปนิก
นายนาฎศ นิรุตติรักษ์ ส.สถ.2587
วิศวกรโครงสร้าง
นายชูเวช เสนบ้าน ภย.43016
วิศวกรไฟฟ้า
นายจรูญ มาสุขใจ ภฟก.2457
วิศวกรสุขาภิบาล
นายมนัสวี อาระยะศิริ ภส.341
วิศวกรเครื่องกล
นายช่างเขียนแบบ
นายอิติ สะตะบดี

แบบ บ้านพักอาศัย 2 ชั้น
แบบที่ 033
ชื่อบ้าน ทองพันช่าง
เจ้าของ
สถานที่

แบบแสดง
แบบขยายโครงสร้าง 1

วันที่ :	เลขที่	รวม
30 พฤษภาคม 2557	S-05	7

แผ่นที่	รวมแผ่น
24	33

FILE :

รายการแก้ไขแบบ

หมายเหตุ

กรณีใช้ฐานราก เสาเข็มเจาะแทนฐานรากเสาเข็มตอก

ให้ใช้เทียบเท่าดังนี้ F1=F1A , F2=F2A

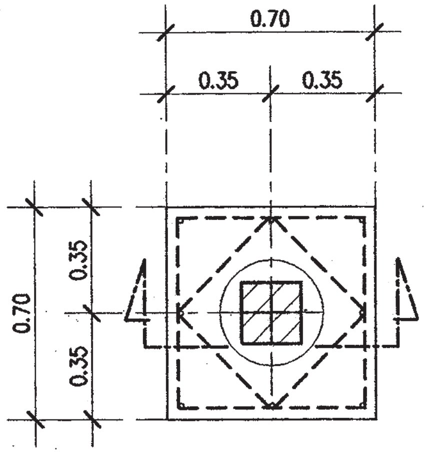

แบบขยาย	F1A
มาตราส่วน	1 : 25

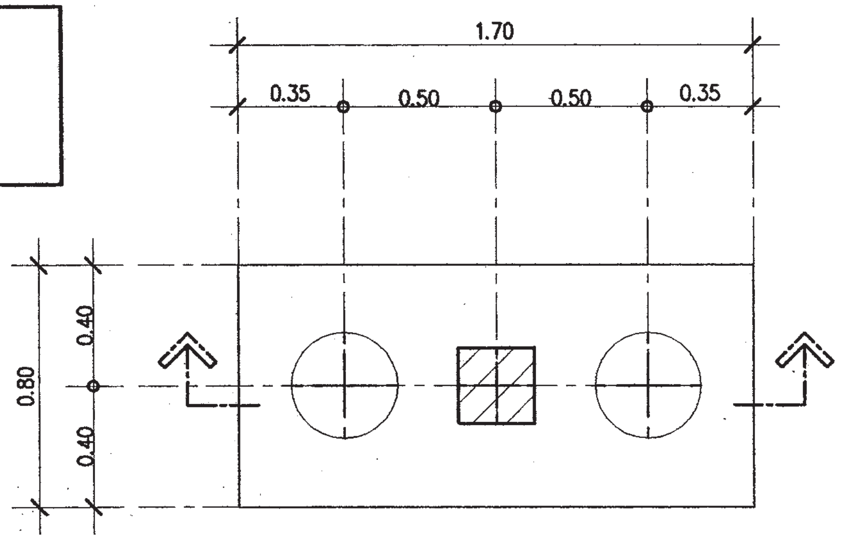

แบบขยาย	F2A
มาตราส่วน	1 : 25

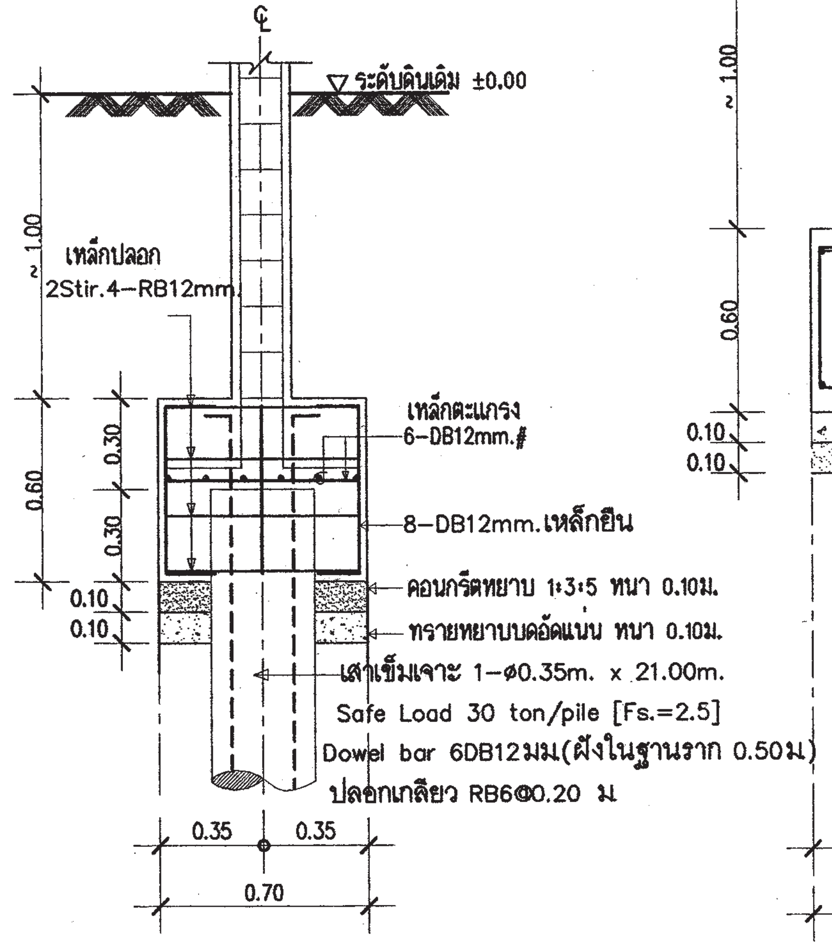

รูปตัด	F1A
มาตราส่วน	1 : 25

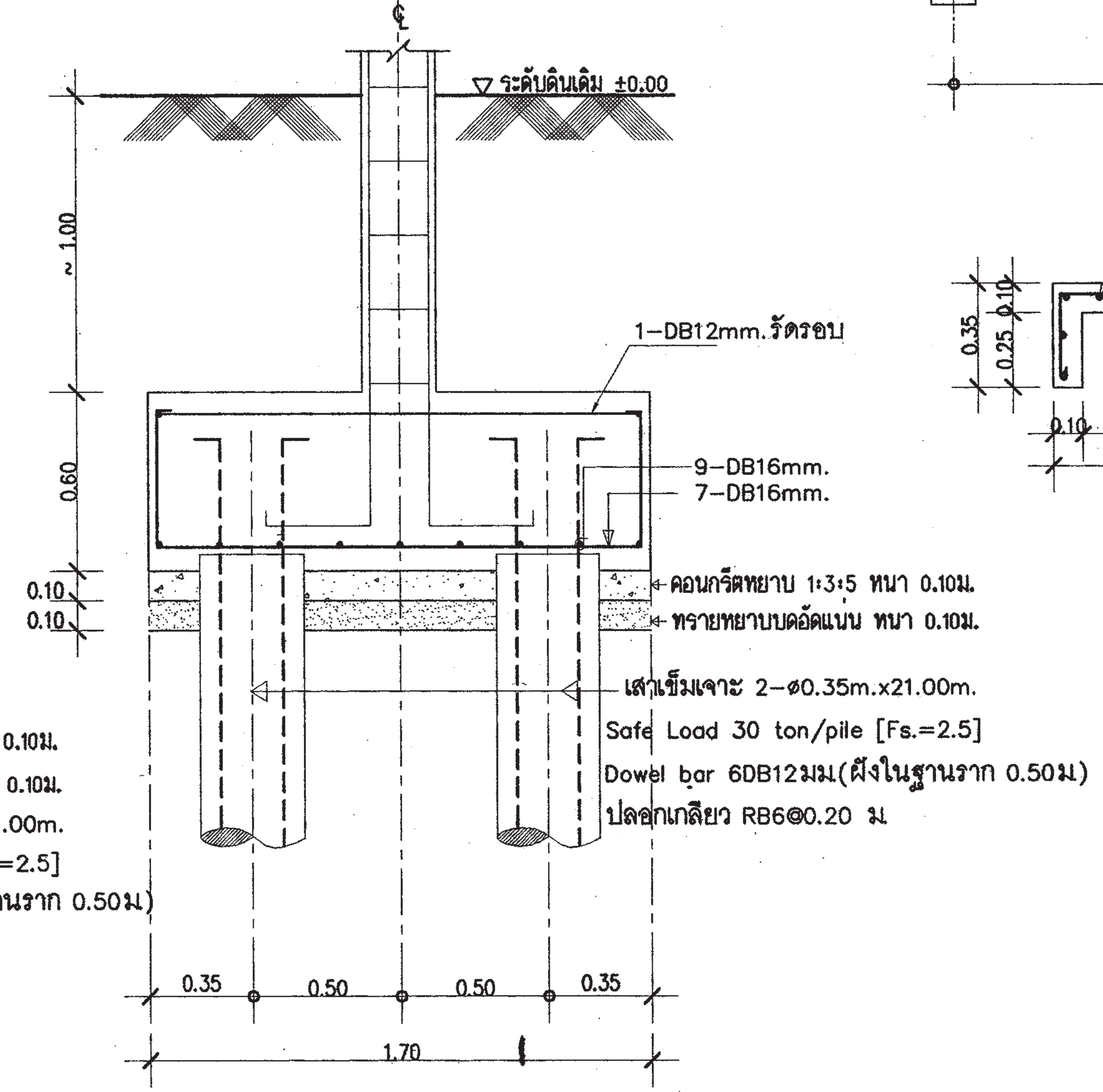

รูปตัด	F2A
มาตราส่วน	1 : 25

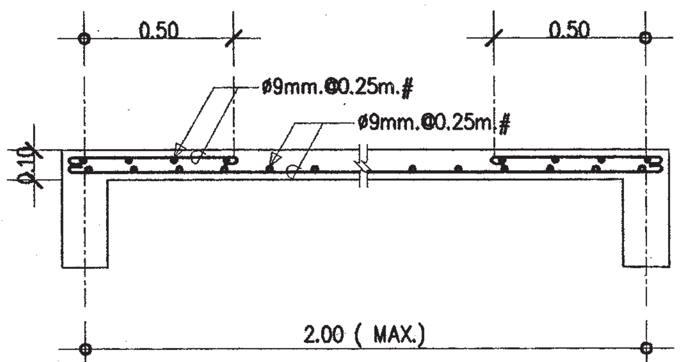

DETAIL S2

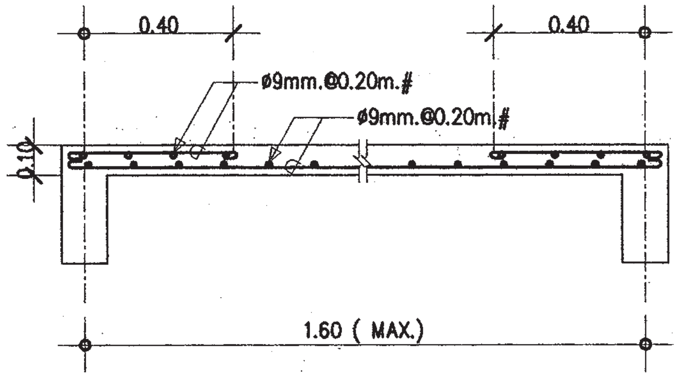

DETAIL S3

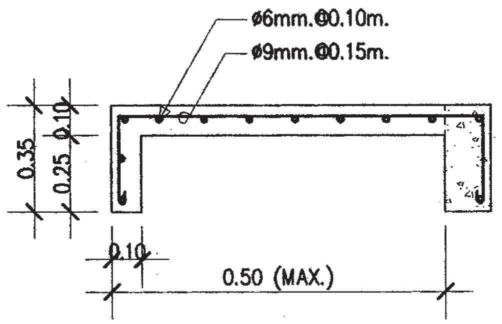

DETAIL SC1

สำนักการ โยธา
กรุงเทพมหานคร

โครงการ
แบบบ้านยิ้มเพื่อประชาชน ระยะที่ 3

ตามนโยบาย
ม.ร.ว. สุขุมพันธุ์ บริพัตร
ผู้ว่าราชการกรุงเทพมหานคร
นายจุมพล สำเภาพล
รองผู้ว่าราชการกรุงเทพมหานคร
นางนินนาท ชลิตานนท์
ปลัดกรุงเทพมหานคร

ผู้อำนวยการสำนักการโยธา	
รองผู้อำนวยการสำนักการโยธา	
นายทวีศักดิ์ เลิศประพันธ์	
ผู้อำนวยการสำนักงานออกแบบ	
นายวัชรินทร์ บรรพต	
หัวหน้ากลุ่มงานสถาปัตยกรรม	
นายสินธุ์ชัย บุญปักษ์	
หัวหน้ากลุ่มงานวิศวกรรมอาคาร	
นายอริยะ เมฆะกูล	
สถาปนิก	
นายมารุต นิรุตติรักษ์ ส.สถ.2587	
วิศวกรโครงสร้าง	
นายชูเวช เสนป่าน ภย.43016	
วิศวกรไฟฟ้า	
นายจรูญ มาสุขใจ ภฟก.2457	
วิศวกรสุขาภิบาล	
นายมนัสวี อารยะศิริ ภส.341	
วิศวกรเครื่องกล	
นายช่างเขียนแบบ	
นายธิติ ศตะบดี	

แบบ บ้านพักอาศัย 2 ชั้น

แบบที่ 033

ชื่อบ้าน ทองพันช่าง

เจ้าของ

สถานที่

แบบแสดง

แบบขยายโครงสร้าง 2

วันที่ :	เลขที่	รวม
30 พฤษภาคม 2557	S-06	7

แผ่นที่	รวมแผ่น
25	33

FILE :

รายการแก้ไขแบบ

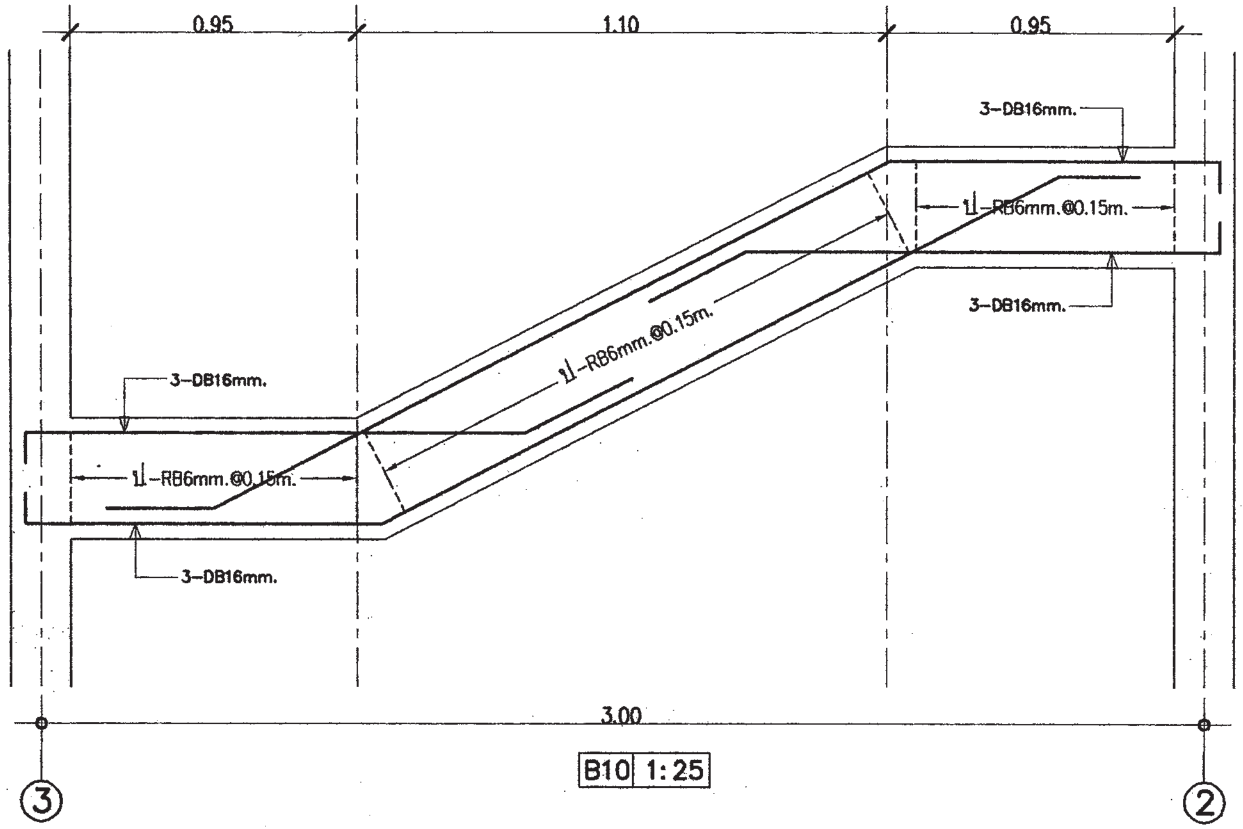

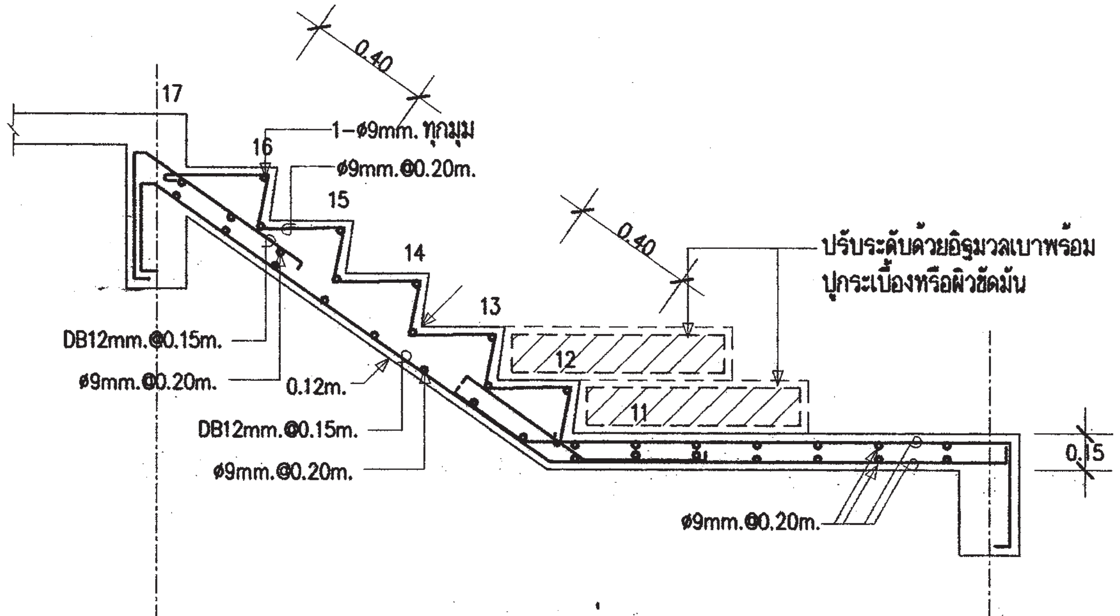

DETAIL ST-1A (ช่วงบน)

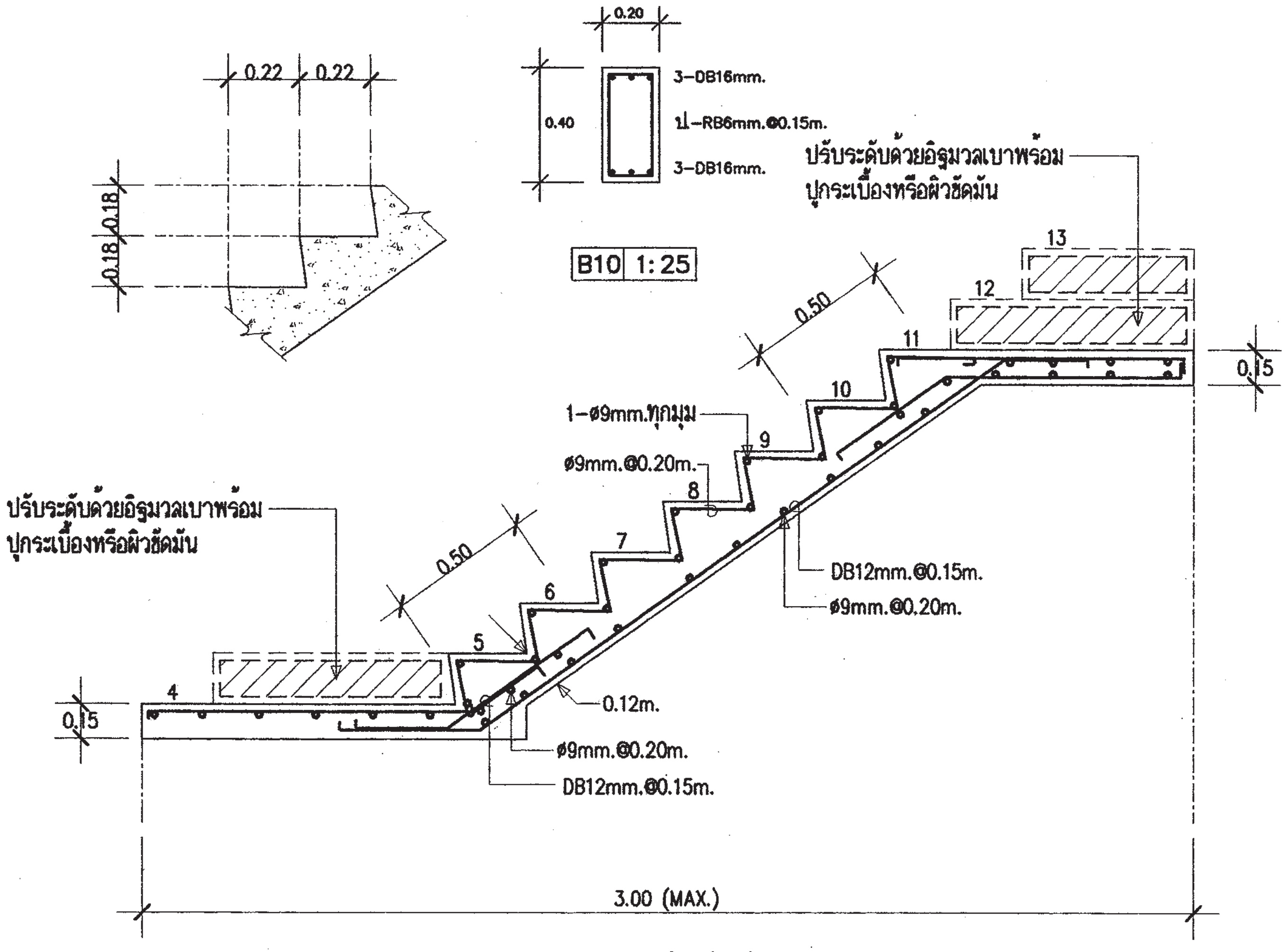

DETAIL ST-1A (ช่วงต่อเนื่อง)

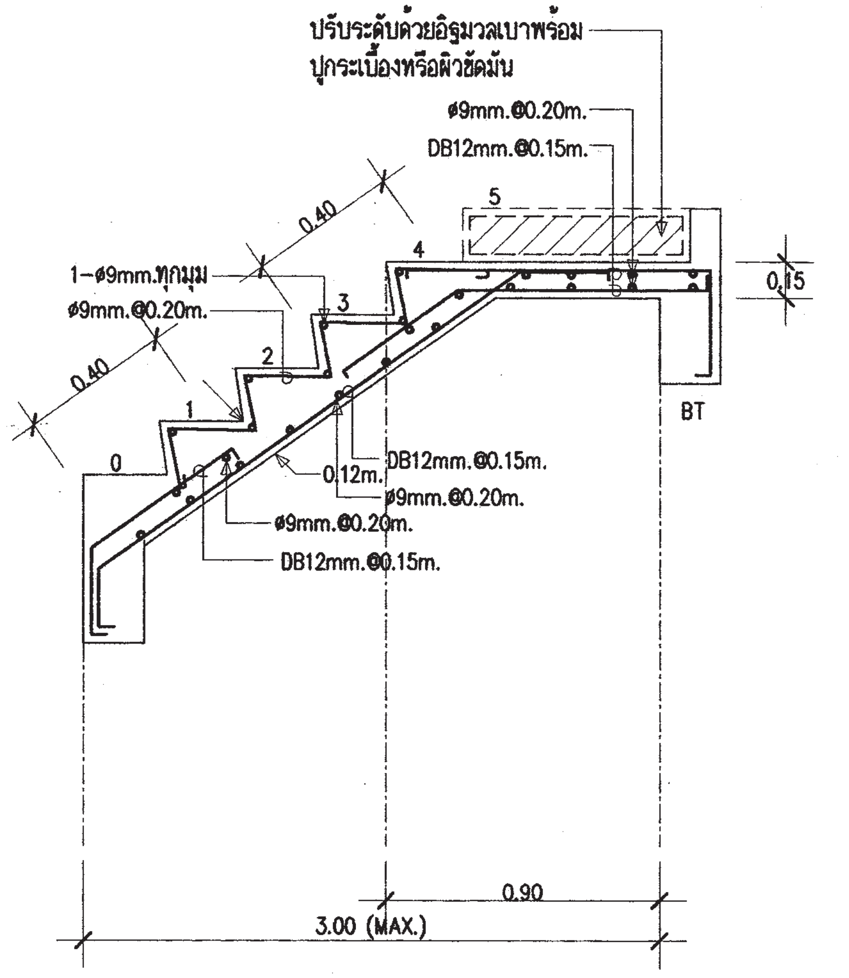

DETAIL ST-1A (ช่วงล่าง)

สำนักการ โยธา
กรุงเทพมหานคร

โครงการ
แบบบ้านยิ้มเพื่อประชาชน ระยะที่ 3

ตามนโยบาย
ม.ร.ว. สุขุมพันธุ์ บริพัตร
ผู้ว่าราชการกรุงเทพมหานคร
นายจุมพล สำเภาพล
รองผู้ว่าราชการกรุงเทพมหานคร
นางนันนาท ชลิตานนท์
ปลัดกรุงเทพมหานคร

ผู้อำนวยการสำนักการโยธา
รองผู้อำนวยการสำนักการโยธา
นายทวีศักดิ์ เลิศประพันธ์
ผู้อำนวยการสำนักงานออกแบบ
นายวัชรินทร์ บรรทด
หัวหน้ากลุ่มงานสถาปัตยกรรม
นายสินธุ์ชัย บุญบึกษ์
หัวหน้ากลุ่มงานวิศวกรรมอาคาร
นายธีระ เมฆะกูล
สถาปนิก
นายมารุต นิรุตติรักษ์ ส.สถ.2587
วิศวกรโครงสร้าง
นายชูวร เสนบ้าน ภย.43016
วิศวกรไฟฟ้า
นายจรูญ มาสุขใจ ภฟฟ.2457
วิศวกรสุขาภิบาล
นายมนัสวี อาระยะศิริ ภส.341
วิศวกรเครื่องกล
นายช่างเขียนแบบ
นายอิติ สละนที

แบบ บ้านพักอาศัย 2 ชั้น
แบบที่ 033
ชื่อบ้าน ทองพันช่าง
เจ้าของ
สถานที่

แบบแสดง
แบบขยายโครงสร้าง 3

วันที่ :	เลขที่	รวม
30 พฤษภาคม 2557	S-07	7

แผ่นที่	รวมแผ่น
26	33

FILE :

รายการแก้ไขแบบ

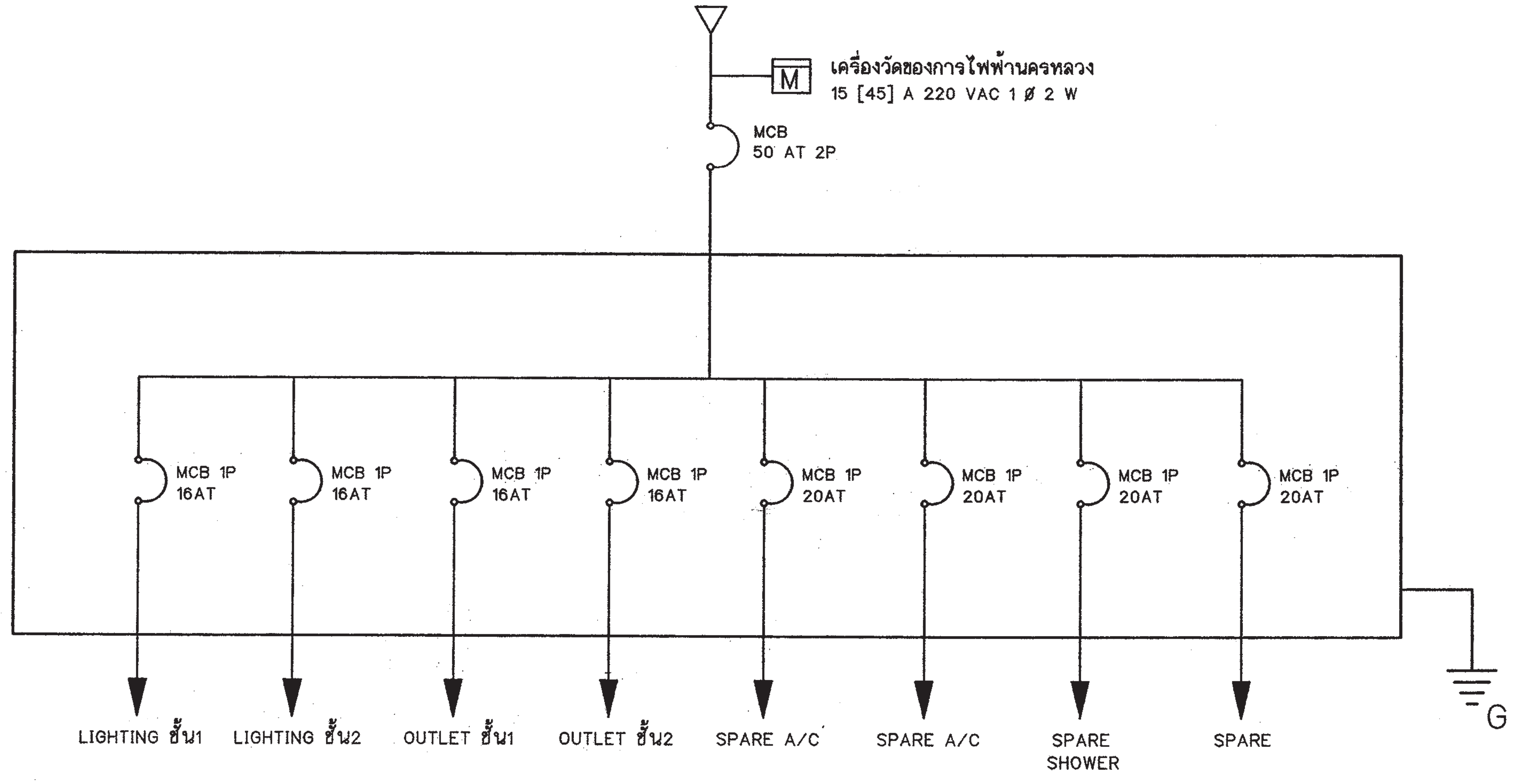

สัญลักษณ์ระบบไฟฟ้า

○	โคม DOWNLIGHT 1x11 W
◙	โคมกลมหลอด ฟลูออเรสเซนต์ 1x32 W พร้อมฝาครอบสีใส
▭	ดวงโคมหลอด ฟลูออเรสเซนต์ 1x18 W พร้อมฝาครอบสีใส
S	สวิตช์ไฟฟ้าแบบธรรมดา
S_3	สวิตช์ไฟฟ้าแบบ 3ทาง
⊖	เต้ารับไฟฟ้าแบบมีสายดิน
TV	เต้ารับทีวี
☎	เต้ารับโทรศัพท์
Ⓙ	กล่องต่อสายไฟ
◪	แผงจ่ายไฟ
MCB	MINIATURE CIRCUIT BREAKER

รายการระบบงานไฟฟ้า

- แผงจ่ายไฟเป็นกล่องเหล็ก
- สายไฟตามมาตรฐานอุตสาหกรรม
- เต้ารับไฟฟ้าแบบมีสายดิน
- สวิตช์ไฟฟ้าแบบธรรมดา และ สามทาง
- สายเมนวงจรย่อยขนาด 4 มม.^{2}
- สายไฟเข้าเต้ารับขนาด 2.5 มม.^{2}
- สายไฟเข้าดวงโคมขนาด 1 มม.^{2}
- การเดินสายร้อยในท่อร้อยสายฝังในผนังส่วนการเดินสายในฝ้าเพดานให้เดินร้อยท่อร้อยยึดติดกับเสาหรือคาน
- สายไฟเข้าเครื่องทำน้ำอุ่น 3500 W ขนาด 4 มม.^{2}
- สาย COAXIAL เข้าเต้ารับทีวีใช้ RG6
- สายโทรศัพท์เข้าเต้ารับโทรศัพท์ ขนาด 0.65 มม.
- การต่อลงดินต้องเป็นไปตามกฎของการไฟฟ้านครหลวง
- ทิ้งสายข้างหนึ่งไว้ในกล่องต่อสายในห้องนอน หรือ ห้องน้ำ อีกข้างหนึ่งต่อเข้ากับ CIRCUIT BREAKER ในแผงจ่ายไฟ

สำนักการ โยธา
กรุงเทพมหานคร

โครงการ
แบบบ้านยิ้มเพื่อประชาชน ระยะที่ 3

ตามนโยบาย
ม.ร.ว. สุขุมพันธุ์ บริพัตร
ผู้ว่าราชการกรุงเทพมหานคร
นายจุมพล สำเภาพล
รองผู้ว่าราชการกรุงเทพมหานคร
นางนินนาท ชลิตานนท์
ปลัดกรุงเทพมหานคร

ผู้อำนวยการสำนักการโยธา	
รองผู้อำนวยการสำนักการโยธา	
นายทวีศักดิ์ เลิศประพันธ์	
ผู้อำนวยการสำนักงานออกแบบ	
นายวัชรินทร์ บรรพต	
หัวหน้ากลุ่มงานสถาปัตยกรรม	
นายสินธุ์ชัย บุญบึกษ์	
หัวหน้ากลุ่มงานวิศวกรรมอาคาร	
นายอริยะ เมฆะกูล	
สถาปนิก	
นายมารุต นิรุตติรักษ์ ส.สถ.2587	
วิศวกรโครงสร้าง	
นายสุเวช เสนปาน ภย.43016	
วิศวกรไฟฟ้า	
นายจรูญ มาสุขใจ ภฟก.2457	
วิศวกรสุขาภิบาล	
นายมนัสวี อารยะศิริ ภส.341	
วิศวกรเครื่องกล	
นายช่างเขียนแบบ	
นายสมชาย กันนะสมบัติ	

แบบ บ้านพักอาศัย 2 ชั้น
แบบที่ 033
ชื่อบ้าน ทองพันช่าง

เจ้าของ

สถานที่

แบบแสดง
สัญลักษณ์ระบบไฟฟ้า
รายการระบบไฟฟ้า

วันที่ :	เลขที่	รวม
30 พฤษภาคม 2557	E-01	2

แผ่นที่	รวมแผ่น
27	33

FILE :

รายการแก้ไขแบบ

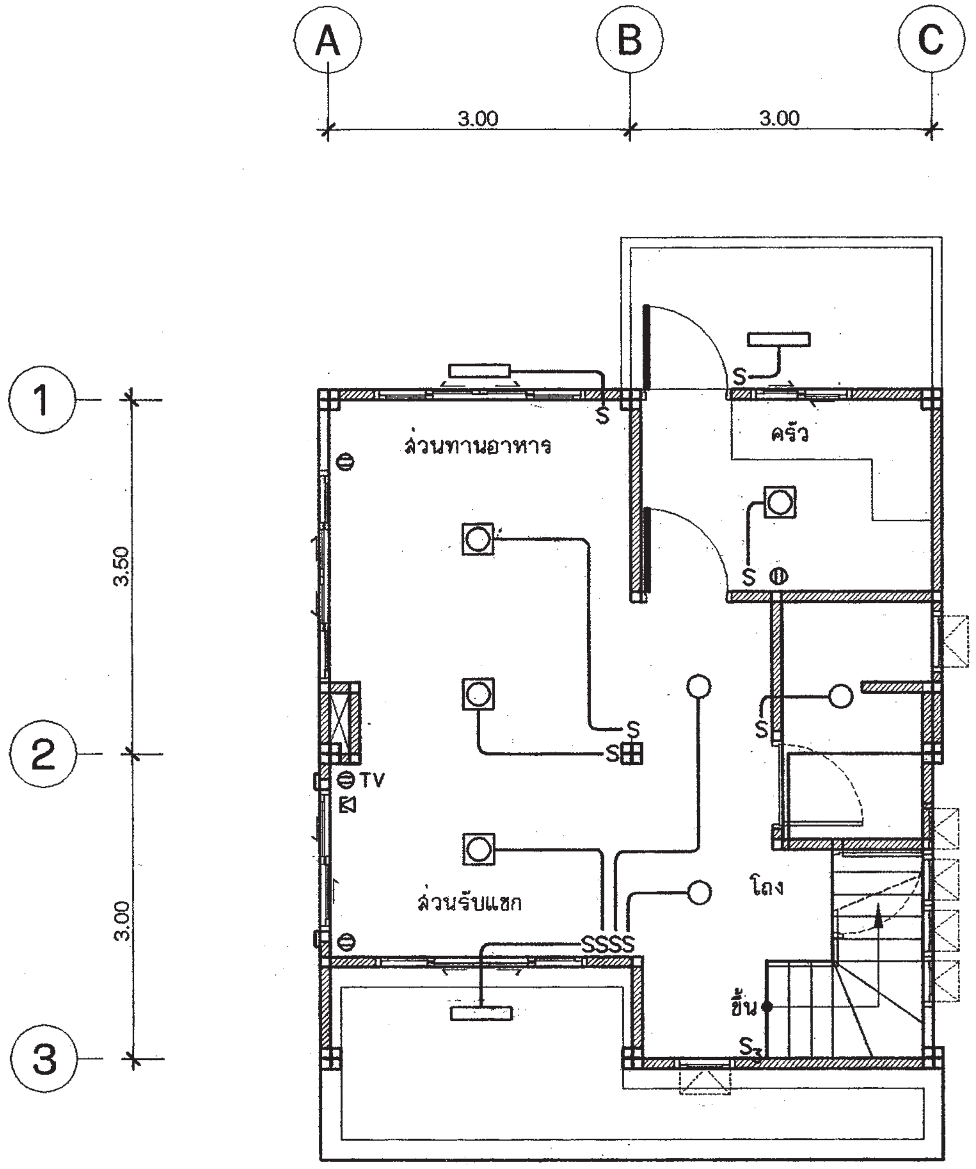

แปลนระบบไฟฟ้าแสงสว่าง-เต้ารับไฟฟ้า-โทรศัพท์-โทรทัศน์ ชั้นล่าง

มาตราส่วน 1 : 75

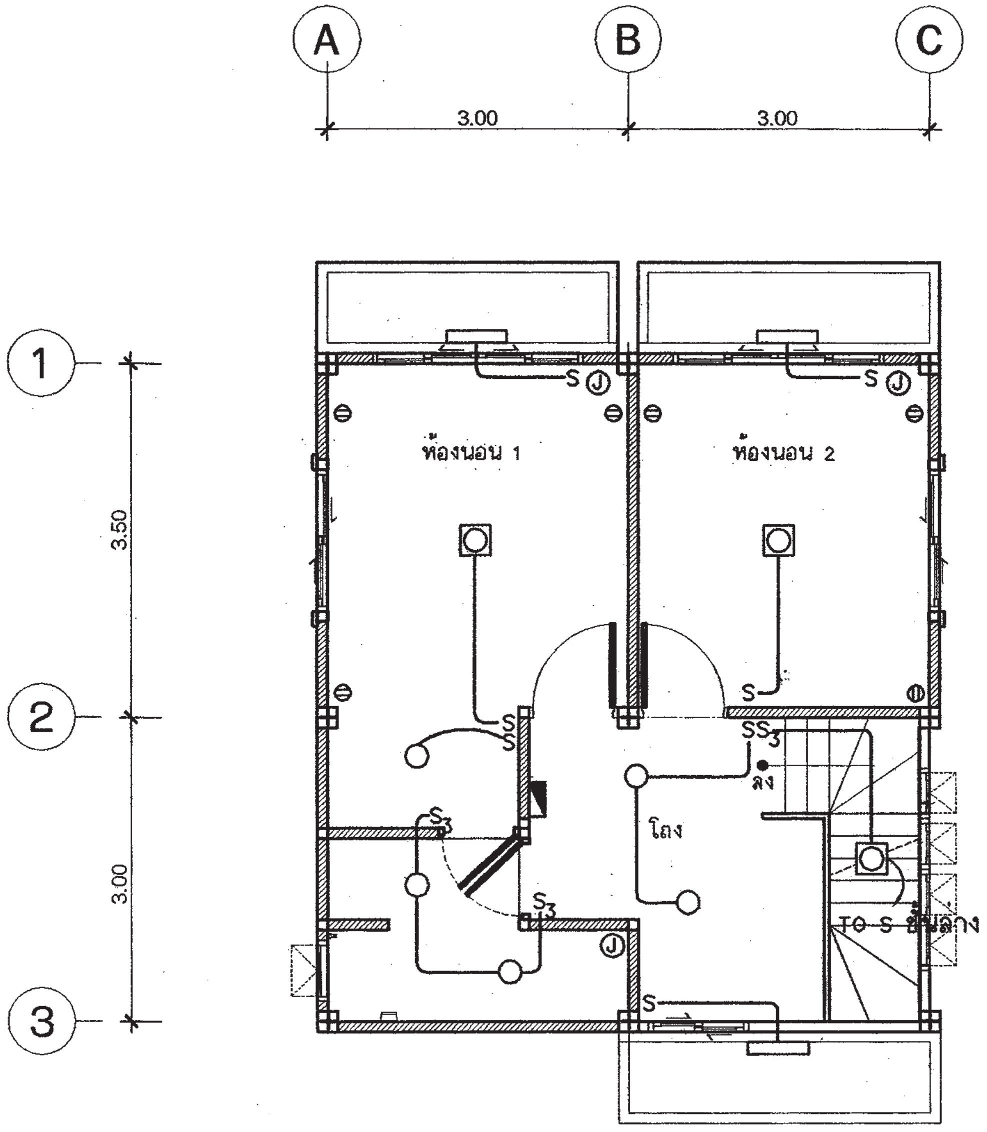

แปลนระบบไฟฟ้าแสงสว่าง-เต้ารับไฟฟ้า ชั้นบน

มาตราส่วน 1 : 75

สำนักการ โยธา
กรุงเทพมหานคร

โครงการ
แบบบ้านยิ้มเพื่อประชาชน ระยะที่ 3

ตามนโยบาย
ม.ร.ว. สุขุมพันธุ์ บริพัตร
ผู้ว่าราชการกรุงเทพมหานคร
นายจุมพล สำเภาพล
รองผู้ว่าราชการกรุงเทพมหานคร
นางนินนาท ชลิตานนท์
ปลัดกรุงเทพมหานคร

ผู้อำนวยการสำนักการโยธา

รองผู้อำนวยการสำนักการโยธา
นายทวีศักดิ์ เลิศประพันธ์
ผู้อำนวยการสำนักงานออกแบบ
นายวัชรินทร์ บรรพต
หัวหน้ากลุ่มงานสถาปัตยกรรม
นายสินธุ์ชัย บุญปีกษ์
หัวหน้ากลุ่มงานวิศวกรรมอาคาร
นายอริยะ เมฆะกูล

สถาปนิก
นายมารุต นิรุตติรักษ์ ส.สถ.2587
วิศวกรโครงสร้าง
นายชูเวช เสนปาน ภย.43016
วิศวกรไฟฟ้า
นายจรูญ มาสุขใจ ภฟก.2457
วิศวกรสุขาภิบาล
นายมนัสวี อารยะศิริ ภส.341
วิศวกรเครื่องกล

นายช่างเขียนแบบ
นายสมชาย กันนะสมบัติ

แบบ บ้านพักอาศัย 2 ชั้น
แบบที่ 033
ชื่อบ้าน ทองพันช่าง

เจ้าของ

สถานที่

แบบแสดง
แปลนระบบไฟฟ้าแสงสว่าง-เต้ารับไฟฟ้า
โทรศัพท์-โทรทัศน์ ชั้นล่าง & บน

วันที่ :	เลขที่	รวม
30 พฤษภาคม 2557	E-02	2

แผ่นที่	รวมแผ่น
28	33

FILE :

รายการแก้ไขแบบ

ตารางที่ 1 แสดงการเลือกใช้ขนาดเครื่องสูบน้ำแบบอัตโนมัติสำหรับโครงการบ้านยิ้ม

ขนาดเครื่องสูบน้ำ (วัตต์)	จำนวนห้องน้ำของบ้าน	จำนวนชั้นของบ้าน
100	1 - 3	1 - 2
150	4	1 - 2
200	5	2 - 3
250	6	2 - 3
300	7	2 - 3

ตารางที่ 2 แสดงการเลือกใช้ขนาดถังเก็บน้ำแบบตั้งพื้นสำหรับโครงการบ้านยิ้ม

ชื่อ	จำนวนห้องนอนของบ้าน	ความจุ (ลบ.ม.)
ถังเก็บน้ำ 1 (WT1)	1 - 2	1
ถังเก็บน้ำ 2 (WT2)	3 - 4	2
ถังเก็บน้ำ 3 (WT3)	5 - 6	3

ถังเก็บน้ำที่ใช้ ทำจากวัสดุไฟเบอร์กลาสเสริมแรงผลิตตามมาตรฐาน มอก. 435 - 2548

ตารางที่ 3 แสดงการเลือกใช้ขนาดถังบำบัดน้ำเสียแบบฝังใต้ดินสำหรับโครงการบ้านยิ้ม

ชื่อ	จำนวนห้องนอนของบ้าน	ปริมาณการบำบัด(ลบ.ม./วัน)
ถังบำบัดน้ำเสีย 1 (WWTP 1)	1 - 2	1
ถังบำบัดน้ำเสีย 2 (WWTP 2)	3 - 4	2
ถังบำบัดน้ำเสีย 3 (WWTP 3)	5 - 6	3

ถังบำบัดน้ำเสียเป็นระบบเกรอะ - กรองไร้อากาศ ตัวถังทำจากวัสดุไฟเบอร์กลาสเสริมแรง สามารถรองรับปริมาณน้ำเสียได้ไม่น้อยกว่าตามที่กำหนดในตารางที่ 3 ที่ค่า BOD เข้าระบบไม่น้อยกว่า 250มิลลิกรัมต่อลิตร และค่า BOD ของน้ำที่ผ่านการบำบัดแล้วไม่เกิน 50มิลลิกรัมต่อลิตร

ตารางที่ 4 แสดงการเลือกใช้วัสดุท่อสำหรับโครงการบ้านยิ้ม

การใช้งาน	วัสดุ
ท่อประปา (CW)	ท่อ PVC Class 13.5 ผลิตตามมาตรฐาน มอก. 17 - 2532 ต่อด้วยน้ำยาประสานผลิตภัณฑ์เดียวกับผู้ผลิตท่อ
ท่อระบายน้ำโสโครก น้ำทิ้ง น้ำฝนและท่ออากาศ (S,W,RL,V)	ท่อ PVC Class 13.5 ผลิตตามมาตรฐาน มอก. 17 - 2532 ต่อด้วยน้ำยาประสานผลิตภัณฑ์เดียวกับผู้ผลิตท่อ

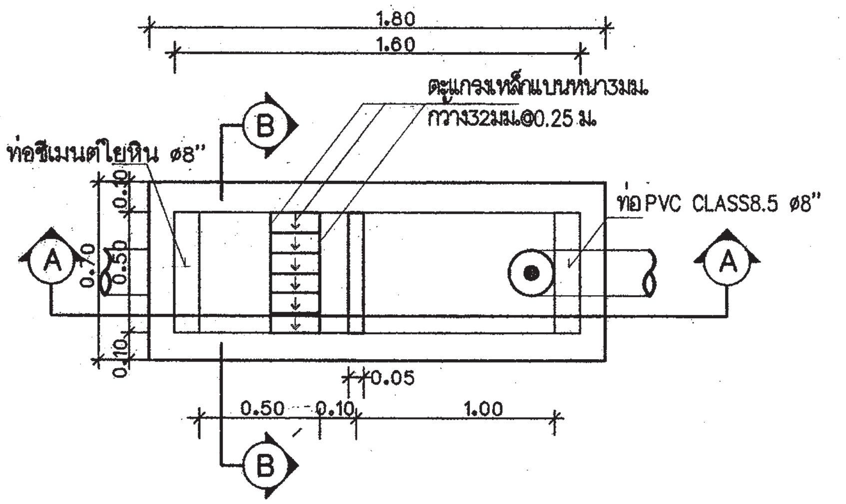

แปลนบ่อดักขยะและดักไขมัน
มาตราส่วน AS SHOWN

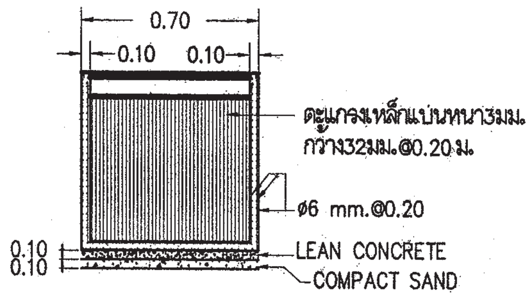

รูปตัด B-B
มาตราส่วน AS SHOWN

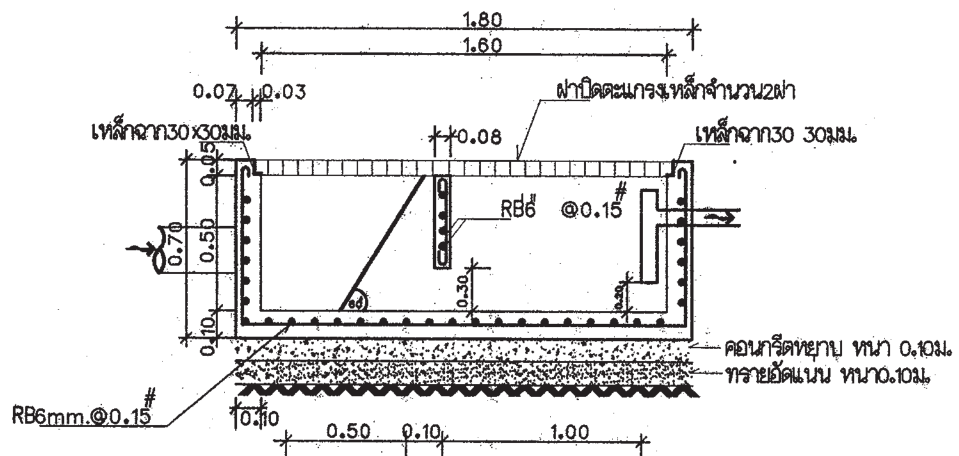

รูปตัด A-A
มาตราส่วน AS SHOWN

หมายถึง : บ่อตรวจคุณภาพน้ำ (ก่อนระบายลงสู่ท่อสาธารณะ)

: บ่อดักขยะและบ่อตรวจคุณภาพน้ำ (ก่อนระบายลงสู่ท่อสาธารณะ)

สัญลักษณ์ บ่อพัก : 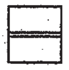 (ก่อนระบายลงสู่ท่อสาธารณะ)

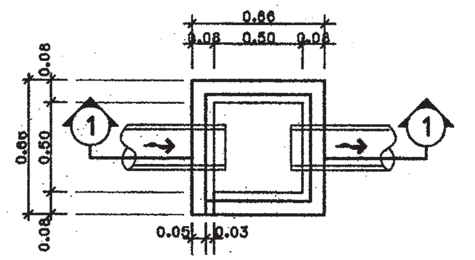

บ่อพักน้ำทิ้ง
มาตราส่วน AS SHOWN

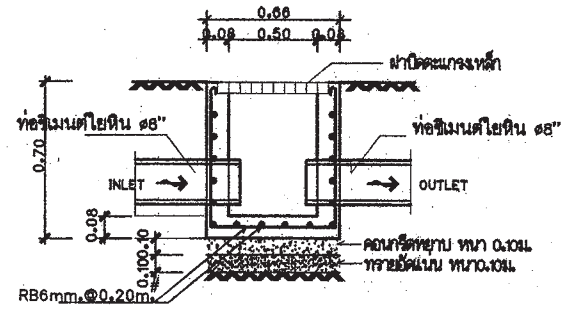

รูปตัด 1-1
มาตราส่วน AS SHOWN

สำนักการโยธา
กรุงเทพมหานคร

โครงการ
แบบบ้านยิ้มเพื่อประชาชน ระยะที่ 3

ตามนโยบาย
ม.ร.ว. สุขุมพันธุ์ บริพัตร
ผู้ว่าราชการกรุงเทพมหานคร
นายจุมพล สำเภาพล
รองผู้ว่าราชการกรุงเทพมหานคร
นางนินนาท ชลิตานนท์
ปลัดกรุงเทพมหานคร

ผู้อำนวยการสำนักการโยธา

รองผู้อำนวยการสำนักการโยธา
นายทวีศักดิ์ เลิศประพันธ์
ผู้อำนวยการสำนักงานออกแบบ
นายวัชรินทร์ บรูพต
หัวหน้ากลุ่มงานสถาปัตยกรรม
นายสินธุ์ชัย บุญบักษ์
หัวหน้ากลุ่มงานวิศวกรรมอาคาร
นายอริยะ เมฆะกูล

สถาปนิก
นายมารุต นิรุตติรักษ์ ส.สถ.2587
วิศวกรโครงสร้าง
นายชูเวช เสนบ่าน ภย.43016
วิศวกรไฟฟ้า
นายจรูญ มาสุขใจ ภฟก.2457
วิศวกรสุขาภิบาล
นายมนัสวี อารยะศิริ ภส.341
วิศวกรเครื่องกล

นายช่างเขียนแบบ
นางบุญยนุช ประกอบกิจ

แบบ บ้านพักอาศัย 2 ชั้น
แบบที่ 033
ชื่อบ้าน ทองพันช่าง
เจ้าของ
สถานที่

แบบแสดง
รายการประกอบแบบสุขาภิบาล

วันที่ :	เลขที่	รวม
30 พฤษภาคม 2557	SN-01	5

แผ่นที่	รวมแผ่น
29	33

FILE :

รายการแก้ไขแบบ

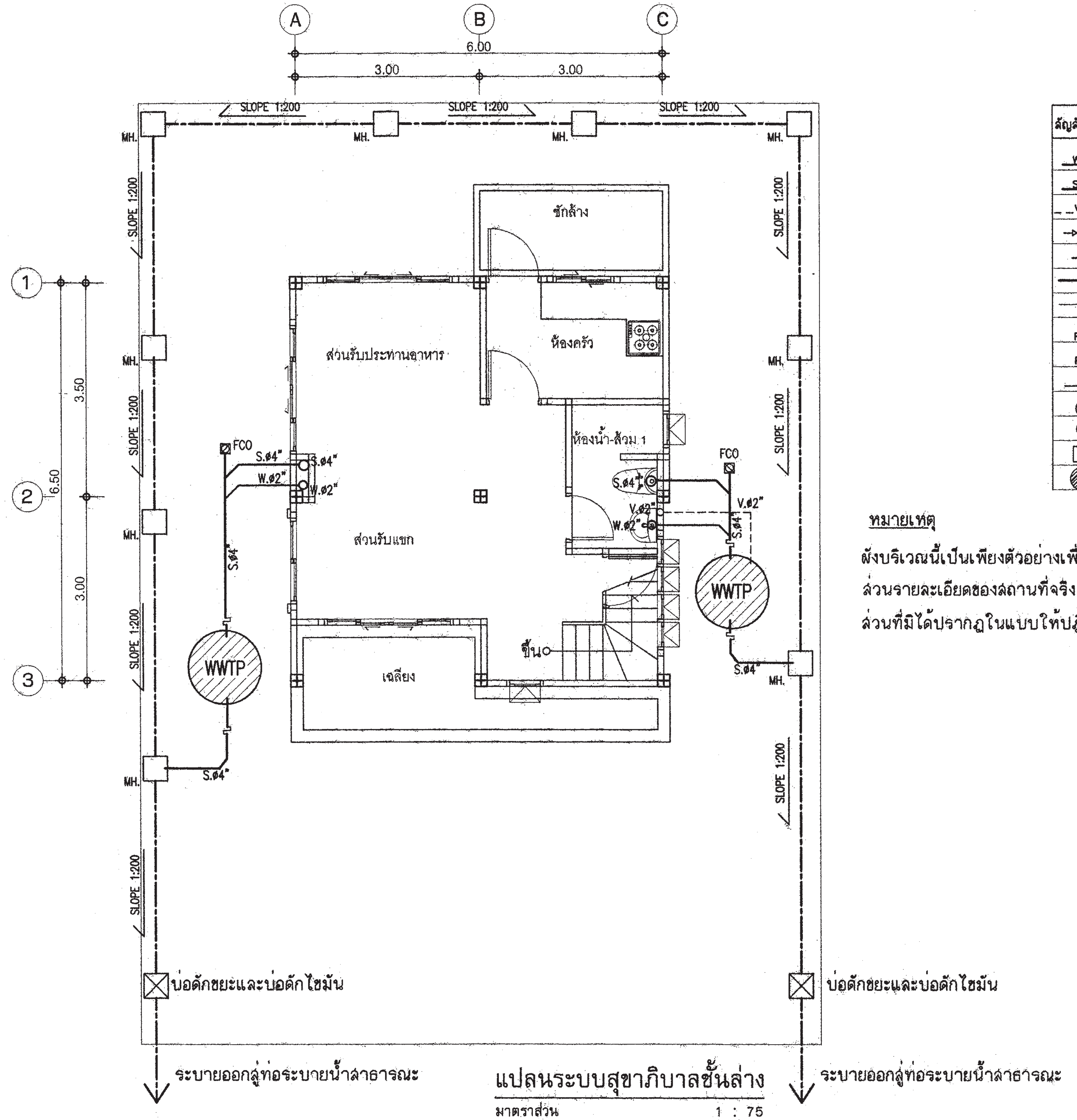

แปลนระบบสุขาภิบาลชั้นล่าง

มาตราส่วน 1 : 75

สัญลักษณ์	อักษรย่อ	รายละเอียด
W	W	ท่อน้ำเสีย[PVC มอก. CLASS 8.5]
S	S	ท่อน้ำทิ้งส้วม [PVC มอก. CLASS 8.5]
V	V	ท่อระบายอากาศ [PVC มอก. CLASS 8.5]
⋈	⋈	จุดปลายท่อน้ำดี [ก๊อกน้ำ,STOP VALE]
—	CW	ท่อน้ำดี[CW][PVC มอก. CLASS 13.5]
—	—	แนวท่อใยหิน เส้นผ่าศูนย์กลาง 0.20 ม.
—	—	แนวเขตที่ดิน
FD	FD	ท่อระบายน้ำที่พื้น[PVC มอก. CLASS 8.5]
RD	RD	ท่อระบายน้ำฝน[PVC มอก. CLASS 8.5]
FCO	FCO	FLOOR CLEANOUT
(M)	M	มาตรวัดน้ำ
(P)	P	ปั๊มน้ำ
MH.	—	บ่อพักน้ำทิ้งสำเร็จรูป ขนาด 0.40X0.40 ม.
(ถัง)	—	ถังบำบัดน้ำเสีย

หมายเหตุ

ผังบริเวณนี้เป็นเพียงตัวอย่างเพื่อประมาณราคา ค่าก่อสร้างส่วนประกอบอาคารเท่านั้น

ส่วนรายละเอียดของสถานที่จริง ให้กำหนดรายละเอียดขณะก่อสร้าง

ส่วนที่มิได้ปรากฏในแบบให้ปฏิบัติตาม พรบ.ควบคุมอาคารและ ข้อบัญญัติกรุงเทพมหานคร

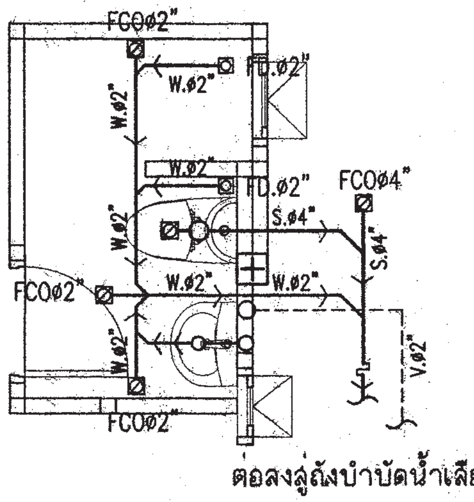

แบบขยายระบบสุขาภิบาลห้องน้ำ

มาตราส่วน 1 : 50

สำนักการ โยธา
กรุงเทพมหานคร

โครงการ
แบบบ้านยิ้มเพื่อประชาชน ระยะที่ 3
ตามนโยบาย
ม.ร.ว. สุขุมพันธุ์ บริพัตร ผู้ว่าราชการกรุงเทพมหานคร
นายจุมพล สำเภาพล รองผู้ว่าราชการกรุงเทพมหานคร
นางนินนาท ชลิตานนท์ ปลัดกรุงเทพมหานคร
ผู้อำนวยการสำนักการโยธา
รองผู้อำนวยการสำนักการโยธา นายทวีศักดิ์ เลิศประพันธ์
ผู้อำนวยการสำนักงานออกแบบ นายวัชรินทร์ บรรพต
หัวหน้ากลุ่มงานสถาปัตยกรรม นายสินธุ์ชัย บุญปักษ์
หัวหน้ากลุ่มงานวิศวกรรมอาคาร นายอริยะ เมฆะกูล
สถาปนิก นายมารุต นิรุตติรักษ์ ส.สถ.2587
วิศวกรโครงสร้าง นายชูเวช เสนปาน ภย.43016
วิศวกรไฟฟ้า นายจรูญ มาสุขใจ ภฟก.2457
วิศวกรสุขาภิบาล นายมนัสวี ดารยะศิริ ภส.341
วิศวกรเครื่องกล
นายช่างเขียนแบบ นางปุณยนุช ประกอบกิจ
แบบ บ้านพักอาศัย 2 ชั้น
แบบที่ 033
ชื่อบ้าน ทองพันช่าง
เจ้าของ
สถานที่
แบบแสดง แปลนระบบสุขาภิบาลชั้นล่าง
วันที่ : 30 พฤษภาคม 2557 · เลขที่ SN-02 · รวม 5
แผ่นที่ 30 · รวมแผ่น 33
FILE :
รายการแก้ไขแบบ

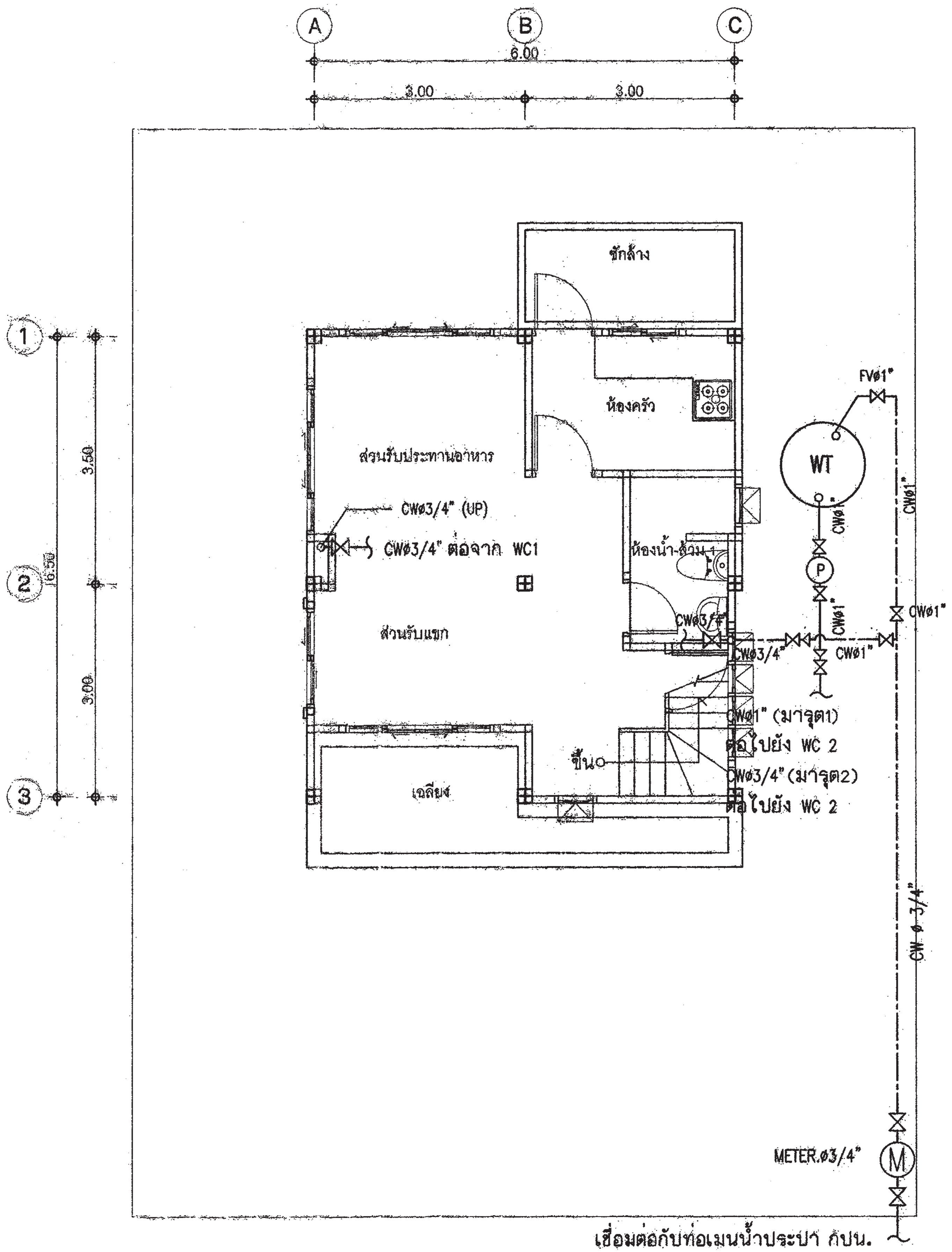

เชื่อมต่อกับท่อเมนน้ำประปา กปน.

แปลนระบบประปาชั้นล่าง

มาตราส่วน 1 : 75

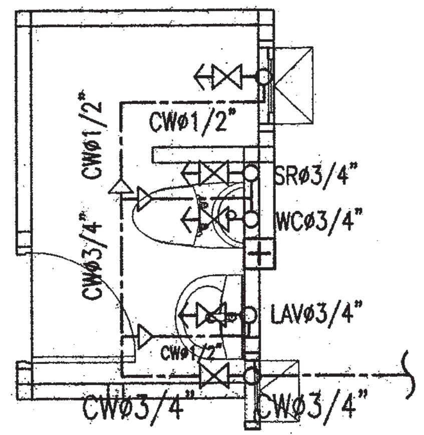

แบบขยายระบบประปาห้องน้ำ

มาตราส่วน 1 : 50

สำนักการ โยธา
กรุงเทพมหานคร

โครงการ
แบบบ้านยิ้มเพื่อประชาชน ระยะที่ 3

ตามนโยบาย
ม.ร.ว. สุขุมพันธุ์ บริพัตร
ผู้ว่าราชการกรุงเทพมหานคร
นายจุมพล สำเภาพล
รองผู้ว่าราชการกรุงเทพมหานคร
นางนินนาท ชลิตานนท์
ปลัดกรุงเทพมหานคร

ผู้อำนวยการสำนักการโยธา	
รองผู้อำนวยการสำนักการโยธา	
นายทวิศักดิ์ เลิศประพันธ์	
ผู้อำนวยการสำนักงานออกแบบ	
นายวัชรินทร์ บรรพต	
หัวหน้ากลุ่มงานสถาปัตยกรรม	
นายสินธุ์ชัย บุญมีทักษ์	
หัวหน้ากลุ่มงานวิศวกรรมอาคาร	
นายอริยะ เมฆะกูล	
สถาปนิก	
นายมารุต นิรุตติรักษ์ ส.สถ.2587	
วิศวกรโครงสร้าง	
นายสุเวร เสนป่าน ภย.43016	
วิศวกรไฟฟ้า	
นายจรูญ มาสุขใจ ภฟก.2457	
วิศวกรสุขาภิบาล	
นายมนัสวี อารยะศิริ ภส.341	
วิศวกรเครื่องกล	
นายช่างเขียนแบบ	
นางบุณยนุช ประกอบกิจ	

แบบ บ้านพักอาศัย 2 ชั้น
แบบที่ 033
ชื่อบ้าน ทองพันช่าง

เจ้าของ

สถานที่

แบบแสดง
แปลนระบบประปาชั้นล่าง

วันที่ :	เลขที่	รวม
30 พฤษภาคม 2557	SN-03	5

แผ่นที่	รวมแผ่น
31	33

FILE :

รายการแก้ไขแบบ

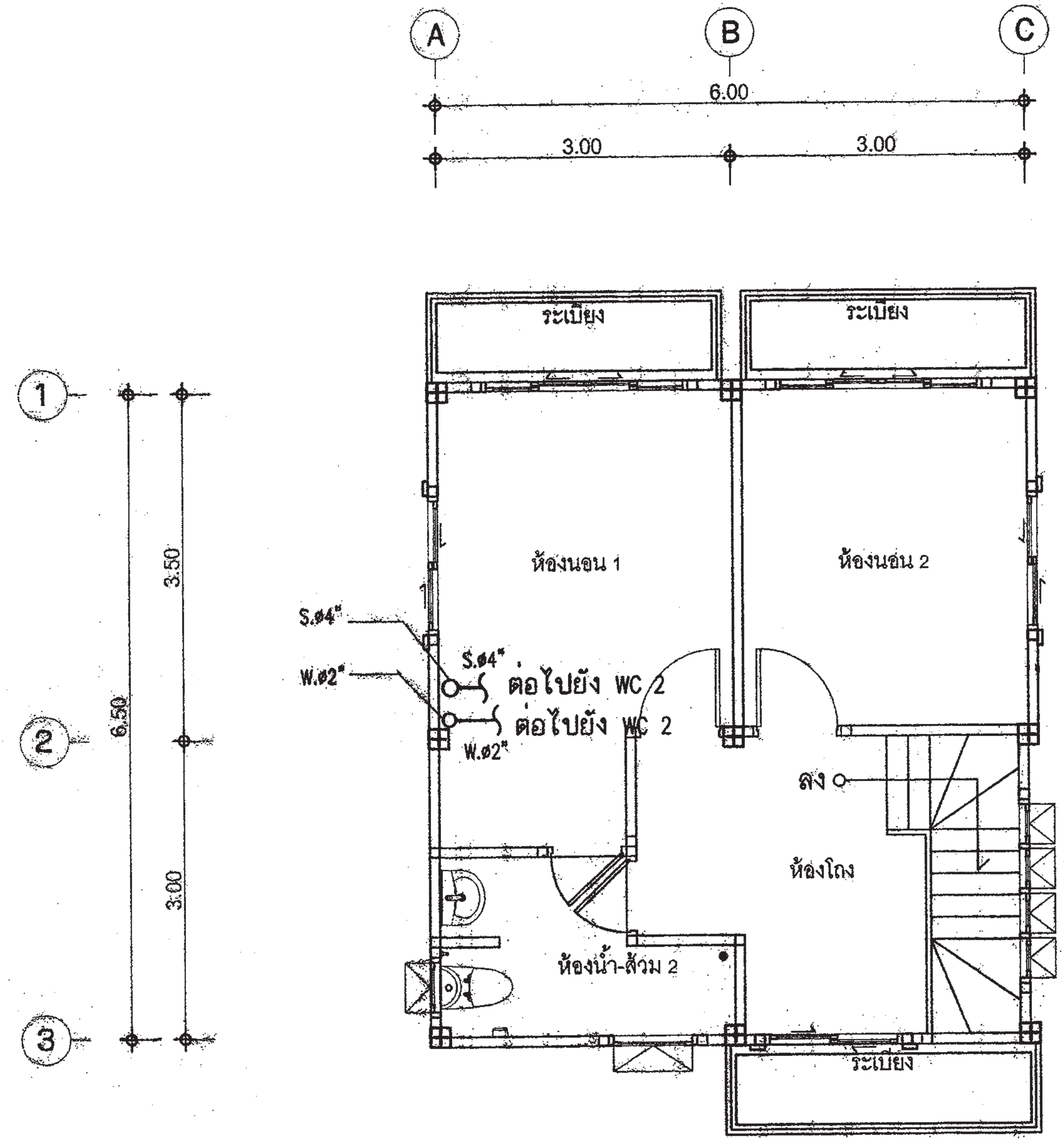

แปลนระบบสุขาภิบาลชั้นบน

มาตราส่วน 1 : 75

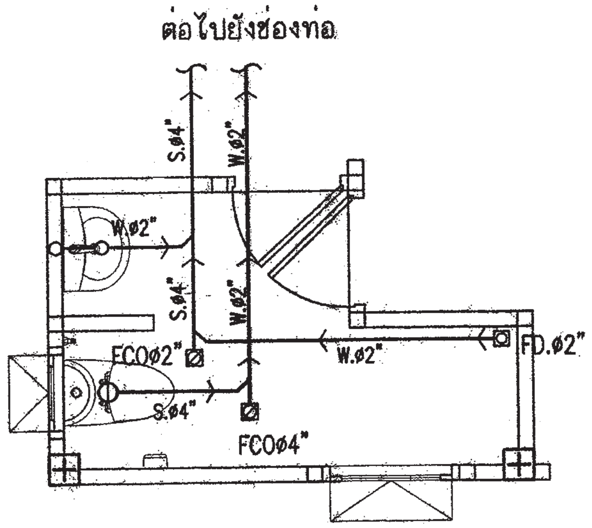

แบบขยายระบบสุขาภิบาลห้องน้ำ

มาตราส่วน 1 : 50

สำนักการโยธา
กรุงเทพมหานคร

โครงการ
แบบบ้านยิ้มเพื่อประชาชน ระยะที่ 3

ตามนโยบาย
ม.ร.ว. สุขุมพันธุ์ บริพัตร
ผู้ว่าราชการกรุงเทพมหานคร
นายจุมพล สำเภาพล
รองผู้ว่าราชการกรุงเทพมหานคร
นางนินนาท ชลิตานนท์
ปลัดกรุงเทพมหานคร

ผู้อำนวยการสำนักการโยธา

รองผู้อำนวยการสำนักการโยธา
นายทวีศักดิ์ เลิศประพันธ์
ผู้อำนวยการสำนักงานออกแบบ
นายวัชรินทร์ บรรพต
หัวหน้ากลุ่มงานสถาปัตยกรรม
นายสินธุ์ชัย บุญปักษ์
หัวหน้ากลุ่มงานวิศวกรรมอาคาร
นายอริยะ เมฆะกูล

สถาปนิก
นายมารุต นิรุตติรักษ์ ส.สถ.2587
วิศวกรโครงสร้าง
นายชูเวช เสนปาน ภย43016
วิศวกรไฟฟ้า
นายจรูญ มาสุขใจ ภฟก2457
วิศวกรสุขาภิบาล
นายมนัสวี อารยะศิริ ภส341
วิศวกรเครื่องกล

นายช่างเขียนแบบ
นางปุณยนุช ประกอบกิจ

แบบ บ้านพักอาศัย 2 ชั้น
แบบที่ 033
ชื่อบ้าน ทองพันช่าง

เจ้าของ

สถานที่

แบบแสดง
แปลนระบบสุขาภิบาลชั้นบน

วันที่ :	เลขที่	รวม
30 พฤษภาคม 2557	SN–04	5

แผ่นที่	รวมแผ่น
32	33

FILE :

รายการแก้ไขแบบ

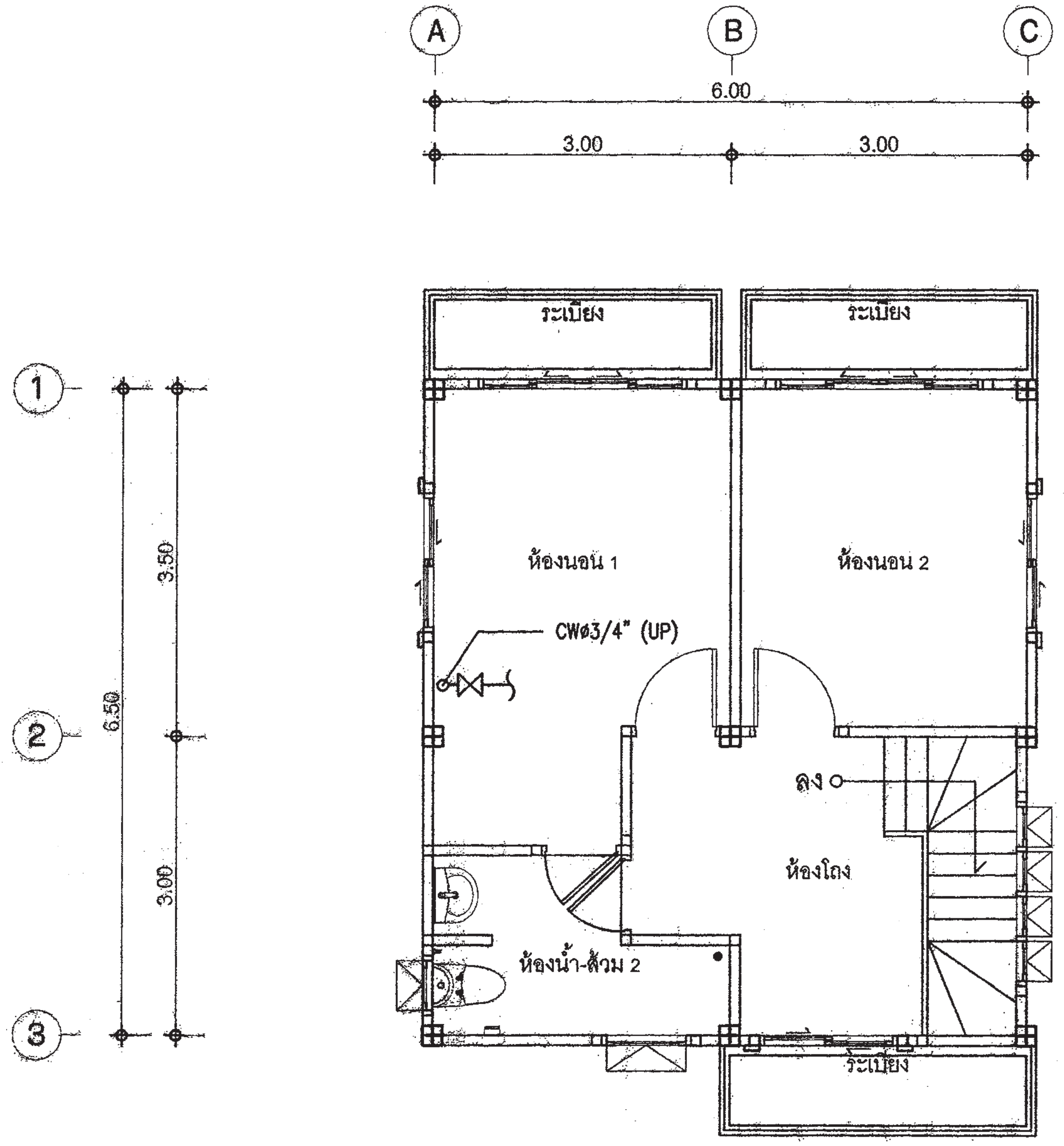

แปลนระบบประปาชั้นบน

มาตราส่วน 1 : 75

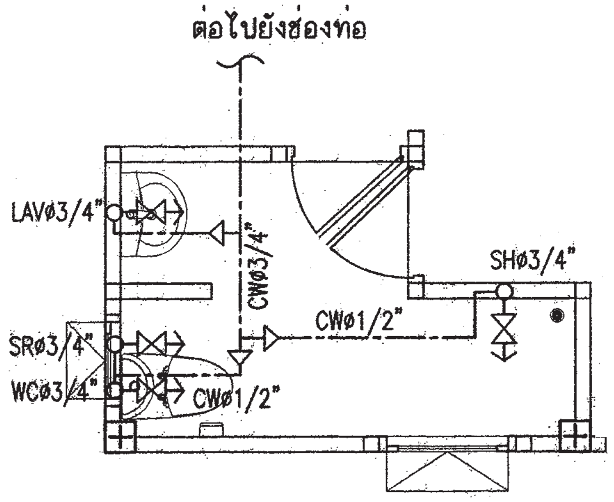

แบบขยายระบบประปาห้องน้ำ

มาตราส่วน 1 : 50

สำนักการ โยธา กรุงเทพมหานคร
โครงการ แบบบ้านยิ้มเพื่อประชาชน ระยะที่ 3
ตามนโยบาย
ม.ร.ว. สุขุมพันธุ์ บริพัตร ผู้ว่าราชการกรุงเทพมหานคร
นายจุมพล สำเภาพล รองผู้ว่าราชการกรุงเทพมหานคร
นางนินนาท ชลิตานนท์ ปลัดกรุงเทพมหานคร
ผู้อำนวยการสำนักการโยธา
รองผู้อำนวยการสำนักการโยธา
นายทวีศักดิ์ เลิศประพันธ์
ผู้อำนวยการสำนักงานออกแบบ
นายวัชรินทร์ บรรพต
หัวหน้ากลุ่มงานสถาปัตยกรรม
นายสินธุ์ชัย บุญบึกษ์
หัวหน้ากลุ่มงานวิศวกรรมอาคาร
นายอริยะ เมฆะกูล
สถาปนิก
นายมารุต นิรุตติรักษ์ ส.สถ.2587
วิศวกรโครงสร้าง
นายสุวช เสนป่าน ภย.43016
วิศวกรไฟฟ้า
นายจรูญ มาสุขใจ ภฟก.2457
วิศวกรสุขาภิบาล
นายมนัสวี อารยะศิริ ภส.341
วิศวกรเครื่องกล
นายช่างเขียนแบบ
นางปุณยนุช ประกอบกิจ
แบบ บ้านพักอาศัย 2 ชั้น
แบบที่ 033
ชื่อบ้าน ทองพันช่าง
เจ้าของ
สถานที่
แบบแสดง แปลนระบบประปาชั้นบน
วันที่ : 30 พฤษภาคม 2557 / เลขที่ SN-05 / รวม 5
แผ่นที่ 33 / รวมแผ่น 33
FILE :
รายการแก้ไขแบบ

สารบัญแบบสถาปัตยกรรม

เลขที่	รายการ
A–01	สารบัญแบบ และ สัญลักษณ์ประกอบแบบ
A–02	รายการประกอบแบบ
A–03	แผนที่สังเขป , ผังบริเวณ
A–04	แปลนพื้นชั้นล่าง
A–05	แปลนพื้นชั้นบน , แปลนหลังคา
A–06	รูปด้าน 1 และ รูปด้าน 2
A–07	รูปด้าน 3 และ รูปด้าน 4
A–08	รูปตัด A – A
A–09	รูปตัด B – B
A–10	แบบขยายบันได
A–11	แบบขยายห้องน้ำ
A–12	แบบขยายประตู
A–13	แบบขยายหน้าต่าง

สารบัญแบบวิศวกรรมโครงสร้าง

เลขที่	รายการ
S–01	รายการประกอบแบบโครงสร้าง
S–02	แปลนตำแหน่งฐานราก
	แปลนคาน เสา พื้น ชั้น 1
S–03	แปลนคาน พื้นชั้น 2
	แปลนคาน หลังคา
S–04	แปลนโครงเหล็กหลังคา
S–05	แบบขยายโครงสร้าง 1
S–06	แบบขยายโครงสร้าง 2
S–07	แบบขยายโครงสร้าง 3
S–08	แบบขยายโครงสร้าง 4

สารบัญแบบวิศวกรรมไฟฟ้า

เลขที่	รายการ
E–01	รายการประกอบแบบไฟฟ้า
	ไดอะแกรมระบบไฟฟ้า
E–02	แปลนไฟฟ้าแสงสว่าง ชั้นล่าง
	แปลนไฟฟ้าแสงสว่าง ชั้นบน
E–03	แปลนเต้ารับไฟฟ้า ชั้นล่าง
	แปลนเต้ารับไฟฟ้า ชั้นบน

สารบัญแบบวิศวกรรมสุขาภิบาล

เลขที่	รายการ
SN–01	รายการประกอบแบบสุขาภิบาล
SN–02	แปลนสุขาภิบาลชั้นล่าง
SN–03	แปลนประปาชั้นล่าง
SN–04	แปลนสุขาภิบาลชั้นบน

สัญลักษณ์แบบ

สัญลักษณ์	รายการ
A / A–00	แสดงทิศทางรูปด้าน ดูรายละเอียด แผ่นที่ A–00
	ดูรายละเอียด แผ่นที่ A–00
A 1 2	แสดงแนวเสาแนวตามตั้ง (A)–(A)
	แสดงแนวเสาแนวตามนอน (1)
A	แสดงแนวตัด (A) (B)
	ดูรายละเอียดแผ่นที่ ––
+0.00	แสดงระดับในรูปตัด
+0.00	แสดงระดับพื้นในรูปตัด
	รายละเอียดของแบบ แสดงข้อความลูกศรชี้ส่วนที่แสดงความหมาย
	แสดงแนวพิกัดเสา
	แสดงแนวเขตที่ดิน
	เส้นประ แสดงส่วนที่ถูกบัง หรือส่วนที่มองไม่เห็น
	ระยะจากศูนย์กลาง ถึง ศูนย์กลาง
	ระยะจากศูนย์กลาง ถึง ริม
	ระยะจากริม ถึง ริม
	แสดงแนวที่ถูกตัดขาด
	ช่องเปิดโล่ง
	ระดับดิน
	คอนกรีตหยาบ คอนกรีตเสริมเหล็ก
	ทราย
	ผนังก่ออิฐมอญครึ่งแผ่น (แปลน)
	ผนังก่ออิฐมอญเต็มแผ่น (แปลน)
	กระจก
	ผนังก่ออิฐมอญครึ่งแผ่น, เต็มแผ่น (รูปตัด)
G , M , FIX	กระจก , G= } M= } FIX=
	สัญลักษณ์ พื้น
	สัญลักษณ์ ผนัง
	สัญลักษณ์ ประตู
	สัญลักษณ์ หน้าต่าง
	สัญลักษณ์ ฝ้าเพดาน
	หิน
	ไม้โชว์ผิวไม้
	ไม้ไม่โชว์ผิวไม้

สำนักการ โยธา
กรุงเทพมหานคร

โครงการ
แบบบ้านยิ้มเพื่อประชาชน ระยะที่ 3

ตามนโยบาย
ม.ร.ว. สุขุมพันธุ์ บริพัตร
ผู้ว่าราชการกรุงเทพมหานคร
นายจุมพล สำเภาพล
รองผู้ว่าราชการกรุงเทพมหานคร
นางนินนาท ชลิตานนท์
ปลัดกรุงเทพมหานคร

ผู้อำนวยการสำนักการโยธา
รองผู้อำนวยการสำนักการโยธา
นายทวีศักดิ์ เลิศประพันธ์
ผู้อำนวยการสำนักงานออกแบบ
นายวัชรินทร์ บรรพต
หัวหน้ากลุ่มงานสถาปัตยกรรม
นายสินธุ์ชัย บุญปักษ์
หัวหน้ากลุ่มงานวิศวกรรม
นายอริยะ เมฆะกูล

สถาปนิก
นางสาวสุมนมาลย์ กาญจนะ สสถ. 2221
วิศวกรโครงสร้าง
นายดิษา คงศรี สย 5244
วิศวกรไฟฟ้า
นายกิตติพงษ์ จิระเดชากร ภฟก12282
วิศวกรสุขาภิบาล
นายมนัสวี อารยะศิริ ภส. 341
วิศวกรเครื่องกล
นายช่างเขียนแบบ
นายไพศาล ธนะนิมิตร

แบบ บ้านพักอาศัย 2 ชั้น
แบบที่ 034
ชื่อบ้าน ทองอุไร
เจ้าของ
สถานที่

แบบแสดง
สารบัญแบบ และ
สัญลักษณ์ประกอบแบบ
มาตราส่วน 1:75

FILE :
วันที่
เลขที่ A–01
รวม. 13
แผ่นที่ 01
รวมแผ่น 28

รายการแก้ไขแบบ

โครงการแบบบ้านยิ้มเพื่อประชาชนระยะที่ 3

รายละเอียดประกอบแบบ

1 งานสถาปัตยกรรม

1.1 งานวัสดุผิวพื้น

[พ1] พื้น ค.ส.ล ปูกระเบื้องเซรามิค ชนิดปูพื้น กำหนดสีและขนาดภายหลัง

[พ2] พื้น ค.ส.ล ปูปาร์เก้ไม้เนื้อแข็ง หรืออื่นๆ

[พ3] พื้น ค.ส.ล ปูกระเบื้องเซรามิค ชนิดปูพื้น ผิวกันลื่น กำหนดสีและขนาดภายหลัง

[พ4] พื้น ค.ส.ล ผสมน้ำยากันซึม ผิวซีเมนต์ขัดมัน

[พ5] พื้น ค.ส.ล พร้อมทำระบบกันซึม ชนิดกันซึมหลังคา

1.2 งานผนัง

(1) ผนังก่อคอนกรีตมวลเบา หรืออิฐมอญ ฉาบปูนเรียบ ทาสี

(2) ผนังก่อคอนกรีตมวลเบา หรืออิฐมอญ ผิวกรุกระเบื้องเซรามิคชนิดบุผนัง เลยระดับฝ้าเพดาน อย่างน้อย 10 ซม

(3) ผนังก่อคอนกรีตมวลเบา หรืออิฐมอญ กรุทับด้วยไม้สังเคราะห์

(4) ผนังก่อคอนกรีตมวลเบา หรืออิฐมอญ กรุทับด้วยหินสังเคราะห์

(5) ผนังก่อคอนกรีตมวลเบา หรืออิฐมอญ ฉาบปูนเรียบเซาะร่อง

1.3 งานฝ้าเพดาน

(ฝ1) ฝ้าเพดานภายนอก แผ่นไฟเบอร์ซีเมนต์ ตีเว้นร่อง ทาสี หากเป็นระแนง ให้ตีเว้นร่อง 5มม และกรุตาข่ายกันแมลง

(ฝ2) ฝ้าเพดานภายใน แผ่นยิปซั่ม หนาไม่น้อยกวา 9 มม ฉาบรอยต่อเรียบ ทาสี โครงเคร่าอลูมิเนียม

(ฝ3) ฝ้าเพดานห้องน้ำ แผ่นยิปซั่มชนิดทนชื้น หนาไม่น้อยกว่า 9 มม ฉาบรอยต่อเรียบ ทาสี โครงเคร่าอลูมิเนียม

หมายเหตุ ควรบุฉนวนกันความร้อน เหนือฝ้าเพดานห้องชั้นบน หรือชั้นใต้โครงหลังคา
เพื่อลดการถ่ายเทความร้อนที่เข้ามาจากหลังคา

1.4 งานประตู-หน้าต่าง ตามแบบขยายประตู-หน้าต่าง ทั้งนี้ควรเลือกใช้กระจกชนิดกระจกโฟลตใสตัดแสง หรืออื่นๆ ที่มีคุณสมบัติในการกันความร้อนได้ดี และให้แสงธรรมชาติผ่านเข้ามาในอาคารอย่างเต็มที่

1.5 งานสุขภัณฑ์ ตามแบบขยายห้องน้ำ ทั้งนี้ควรเลือกใช้สุขภัณฑ์ชนิดประหยัดน้ำ

1.6 งานบันไดและราวบันได โครงสร้าง ค.ส.ล วัสดุผิว และลูกกรง ตามแบบขยายบันได

1.7 งานสี
- สีทาภายนอก ใช้สีชนิดทาภายนอก
- สีทาภายใน ใช้สีชนิดทาภายใน
- สีทาเหล็ก และไม้ ใช้สีน้ำมัน

หมายเหตุ การเลือกความเข้มของสีทาภายนอกอาคารเป็นสีอ่อน จะช่วยสะท้อนรังสีความร้อนออกสู่ภายนอกอาคาร และในกรณีเป็นสีทาภายใน จะช่วยกระจายแสงให้พื้นที่ห้องได้ดีกว่า

1.8 ข้อแนะนำ
- วัสดุที่ใช้ในการก่อสร้างทั้งหมด ควรได้รับการรับรองมาตรฐานผลิตภัณฑ์อุตสาหกรรม (มอก.) และควรคำนึงถึงการเลือกใช้วัสดุที่เป็นมิตรต่อสิ่งแวดล้อม ไม่มีส่วนผสมของสารพิษ เช่น แร่ใยหิน ตะกั่ว ปรอท เป็นต้น
- การปรับหลังคาเป็นลักษณะทรงสูง ลาดชัน มีชายคายื่นออกยาว ร่วมกับการทำแผงบังแดด นอกเหนือจากการเลือกใช้วัสดุที่มีประสิทธิภาพ จะช่วยเพิ่มประสิทธิภาพในการป้องกันรังสีความร้อนเข้าสู่ตัวอาคาร

2 งานโครงสร้าง ดูรายละเอียดงานวิศวกรรมโครงสร้าง

3 งานระบบไฟฟ้า ดูรายละเอียดงานวิศวกรรมไฟฟ้า

3.1 การเลือกใช้ดวงโคมที่มีแผ่นช่วยสะท้อนและกระจายแสง จะกินกำลังไฟน้อยกว่า โดยที่ได้มาตรฐานความสว่างที่เท่ากัน

3.2 ควรเลือกใช้อุปกรณ์ประกอบดวงโคม ที่กินกำลังไฟน้อยกว่า แต่มีประสิทธิภาพดี

4 งานระบบสุขาภิบาล ดูรายละเอียดงานวิศวกรรมสุขาภิบาล

4.1 ควรมีถังเก็บน้ำสำรอง ที่มีปริมาตรความจุ 1,000 ลิตร สำหรับบ้านพักอาศัย 4 คน และให้สำรองน้ำเพิ่มขึ้นในอัตรา 200 ลิตรต่อคนที่เพิ่มขึ้น

4.2 น้ำทิ้งจากครัว ควรต่อไปยังบ่อดักไขมัน ก่อนไหลลงสู่บ่อบำบัดน้ำเสีย

ข้อกำหนดของงาน

- โครงสร้างที่คำนวณไว้ สามารถรับน้ำหนักผนังก่ออิฐมอญได้
- โครงสร้างที่คำนวณไว้ สามารถรับน้ำหนักหลังคาคอนกรีตได้
- ควรคำนึงถึงระบบกำจัดปลวกด้วย
- ระดับ +0.00 ให้ยึดถือระดับถนนหน้าโครงการเป็นหลัก
- แบบที่แสดงในแบบนี้ เป็นเพียงการคาดคะเนระยะที่ดินที่น้อยที่สุด ที่แบบบ้านนั้นๆ สมควรปลูกสร้างได้ เจ้าของอาคารควรปรึกษาเจ้าหน้าที่ท้องถิ่นที่เกี่ยวข้องเพื่อความถูกต้อง ตามกฎหมายต่อไป
- ระยะร่นของอาคารจากถนนหรือทางสาธารณะ และที่เว้นว่างด้านหน้า ด้านข้าง และด้านหลังของอาคารแต่ละแบบ ให้ปฏิบัติตามข้อบัญญัติ และกฎกระทรวง และเทศบัญญัติท้องถิ่น ที่เกี่ยวข้องในแต่ละพื้นที่

สำนักการ โยธา
กรุงเทพมหานคร

โครงการ
แบบบ้านยิ้มเพื่อประชาชน ระยะที่ 3

ตามนโยบาย
ม.ร.ว. สุขุมพันธุ์ บริพัตร
ผู้ว่าราชการกรุงเทพมหานคร
นายจุมพล สำเภาพล
รองผู้ว่าราชการกรุงเทพมหานคร
นางนินนาท ชลิตานนท์
ปลัดกรุงเทพมหานคร

ผู้อำนวยการสำนักการโยธา	
รองผู้อำนวยการสำนักการโยธา	
นายทวีศักดิ์ เลิศประพันธ์	
ผู้อำนวยการสำนักงานออกแบบ	
นายวีรชินทร์ บรรจง	
หัวหน้ากลุ่มงานสถาปัตยกรรม	
นายสินธุ์ชัย บุญมั่กษ์	
หัวหน้ากลุ่มงานวิศวกรรม	
นายอริยะ เมฆะกุล	
สถาปนิก	
นางสาวสุมนมาลย์ กาญจนะ	สถ. 2221
วิศวกรโครงสร้าง	
นายดิรา คงศรี	สย. 5244
วิศวกรไฟฟ้า	
นายกิตติพงษ์ จิระนครากร	ภฟก.12282
วิศวกรสุขาภิบาล	
นายมนัสวี อารยะศิริ	ภส. 341
วิศวกรเครื่องกล	
นายช่างเขียนแบบ	
นายไพศาล ธนะนิมิตร	

แบบ บ้านพักอาศัย 2 ชั้น
แบบที่ 034
ชื่อบ้าน ทองอุไร
เจ้าของ
สถานที่

แบบแสดง
รายการประกอบแบบ

มาตราส่วน 1:75

FILE :	เลขที่	รวม
วันที่	A-02	13
แผ่นที่ 02	รวมแผ่น 28	

รายการแก้ไขแบบ

แผนที่สังเขป

ผังบริเวณ

มาตราส่วน 1:75

สำนักการ โยธา
กรุงเทพมหานคร

โครงการ
แบบบ้านยิ้มเพื่อประชาชน ระยะที่ 3

ตามนโยบาย
ม.ร.ว. สุขุมพันธุ์ บริพัตร
ผู้ว่าราชการกรุงเทพมหานคร
นายจุมพล สำเภาพล
รองผู้ว่าราชการกรุงเทพมหานคร
นางนินนาท ชลิตานนท์
ปลัดกรุงเทพมหานคร

ผู้อำนวยการสำนักการโยธา	
รองผู้อำนวยการสำนักการโยธา	
นายทวีศักดิ์ เลิศประพันธ์	
ผู้อำนวยการสำนักงานออกแบบ	
นายวัชรินทร์ บรรพต	
หัวหน้ากลุ่มงานสถาปัตยกรรม	
นายสินธุ์ชัย บุญปักษ์	
หัวหน้ากลุ่มงานวิศวกรรม	
นายอริยะ เมฆะกูล	
สถาปนิก	
นางสาวสุมนมาลย์ กาญจนะ	สสถ. 2221
วิศวกรโครงสร้าง	
นายดิชา คงศรี	สย 5244
วิศวกรไฟฟ้า	
นายกิตติพงษ์ จิระเดชากร	ภฟก.12282
วิศวกรสุขาภิบาล	
นายมนัสวี อารยะศิริ	ภส 341
วิศวกรเครื่องกล	
นายช่างเขียนแบบ	
นายไพศาล ธนะนิมิตร	

แบบ บ้านพักอาศัย 2 ชั้น
แบบที่ 034
ชื่อบ้าน ทองอุไร

เจ้าของ

สถานที่

แบบแสดง
แผนที่สังเขป
ผังบริเวณ

มาตราส่วน 1:75

FILE :	เลขที่	รวม
วันที่	A-03	13
	แผ่นที่ 03	รวมแผ่น 28

รายการแก้ไขแบบ

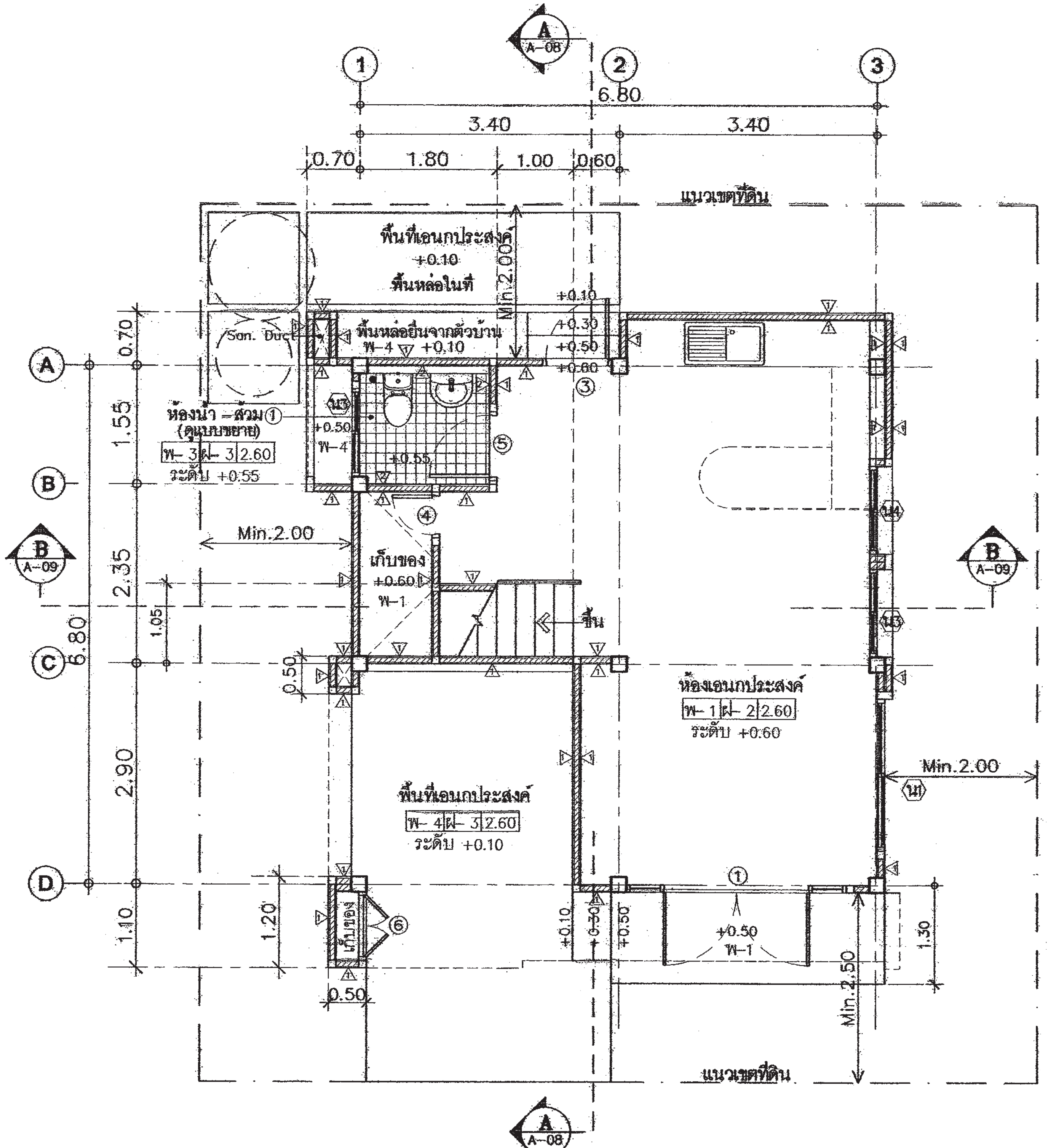

แปลนพื้นชั้นล่าง

มาตราส่วน 1:75

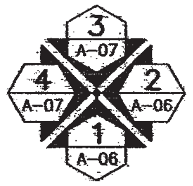

สำนักการโยธา
กรุงเทพมหานคร

โครงการ
แบบบ้านยิ้มเพื่อประชาชน ระยะที่ 3

ตามนโยบาย
ม.ร.ว. สุขุมพันธุ์ บริพัตร
ผู้ว่าราชการกรุงเทพมหานคร
นายจุมพล สำเภาพล
รองผู้ว่าราชการกรุงเทพมหานคร
นางนินนาท ชลิตานนท์
ปลัดกรุงเทพมหานคร

ผู้อำนวยการสำนักการโยธา	
รองผู้อำนวยการสำนักการโยธา	
นายทวีศักดิ์ เลิศประพันธ์	
ผู้อำนวยการสำนักงานออกแบบ	
นายวิชรินทร์ บรรพต	
หัวหน้ากลุ่มงานสถาปัตยกรรม	
นายสินธุชัย บุญปักษ์	
หัวหน้ากลุ่มงานวิศวกรรม	
นายอริยะ เมฆะกูล	
สถาปนิก	
นางสาวสุมนมาลย์ กาญจนะ	สถ. 2221
วิศวกรโครงสร้าง	
นายดิชา คงศรี	สย. 5244
วิศวกรไฟฟ้า	
นายกิตติพงษ์ จิระเดชากร	ภฟก.12282
วิศวกรสุขาภิบาล	
นายมนัสวี อารยะศิริ	ภส 341
วิศวกรเครื่องกล	
นายช่างเขียนแบบ	
นายไพศาล ธนะนิมิตร	

แบบ บ้านพักอาศัย 2 ชั้น
แบบที่ 034
ชื่อบ้าน ทองอุไร
เจ้าของ
สถานที่

แบบแสดง
แปลนพื้นชั้นล่าง

มาตราส่วน 1:75.

FILE :	เลขที่	รวม
วันที่	A-04	13
แผ่นที่ 04	รวมแผ่น 28	

รายการแก้ไขแบบ

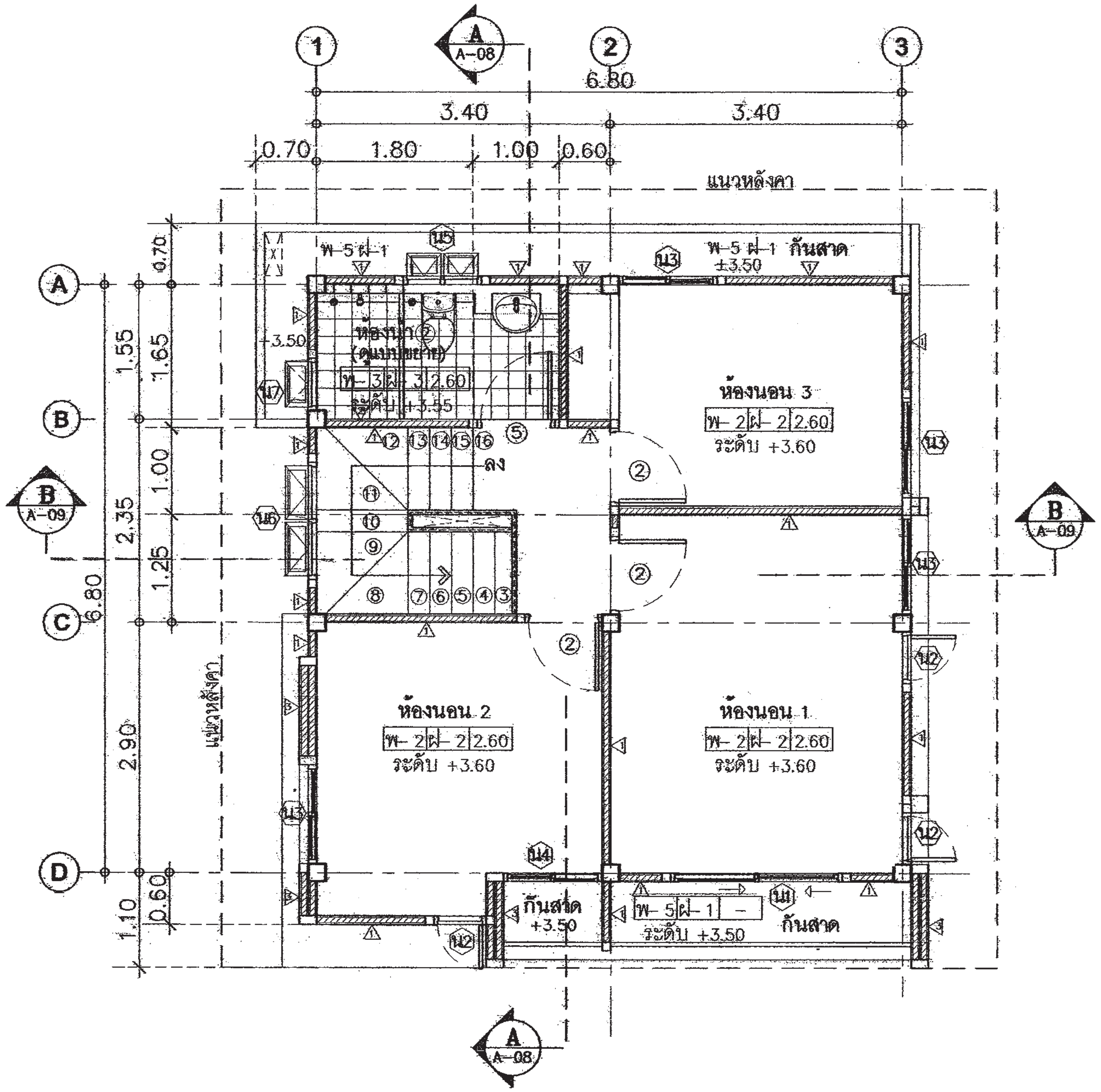

แปลนพื้นชั้นบน

มาตราส่วน 1:75

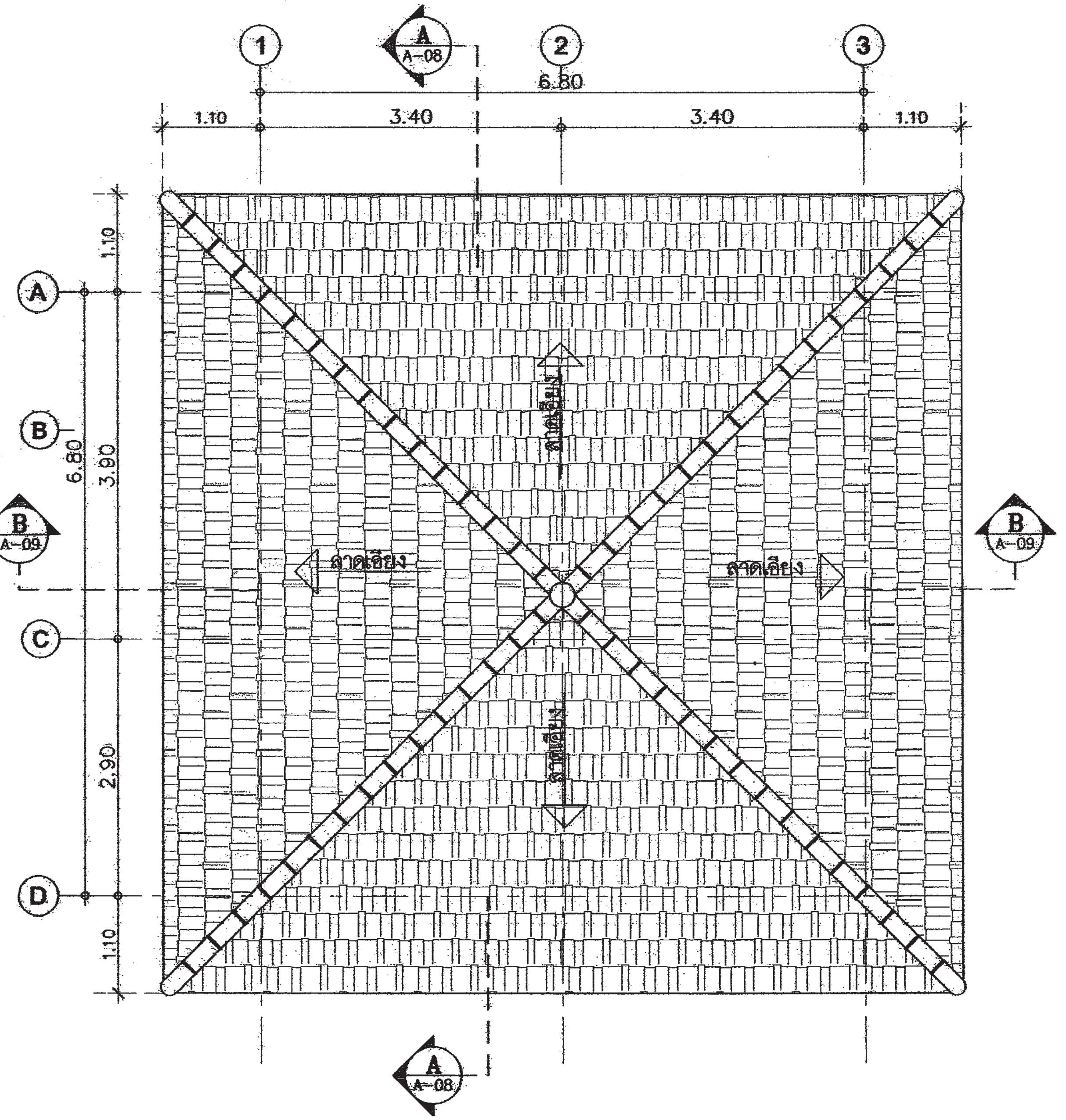

แปลนหลังคา

มาตราส่วน 1:75

สำนักการ โยธา
กรุงเทพมหานคร

โครงการ
แบบบ้านยิ้มเพื่อประชาชน ระยะที่ 3

ตามนโยบาย
ม.ร.ว. สุขุมพันธุ์ บริพัตร
ผู้ว่าราชการกรุงเทพมหานคร
นายจุมพล สำเภาพล
รองผู้ว่าราชการกรุงเทพมหานคร
นางนินนาท ชลิตานนท์
ปลัดกรุงเทพมหานคร

ผู้อำนวยการสำนักการโยธา	
รองผู้อำนวยการสำนักการโยธา	
นายทวีศักดิ์ เลิศประพันธ์	
ผู้อำนวยการสำนักงานออกแบบ	
นายวัชรินทร์ บรรพต	
หัวหน้ากลุ่มงานสถาปัตยกรรม	
นายสินธุ์ชัย บุญปักษ์	
หัวหน้ากลุ่มงานวิศวกรรม	
นายอริยะ เมฆะกูล	

สถาปนิก	
นางสาวสุมนมาลย์ กาญจนะ	สสถ. 2221
วิศวกรโครงสร้าง	
นายศิรา คงศรี	สย. 5244
วิศวกรไฟฟ้า	
นายกิตติพงษ์ จิระเดชากร	ภฟก.12282
วิศวกรสุขาภิบาล	
นายมนัสวี อาชยะศิริ	ภส. 341
วิศวกรเครื่องกล	
นายช่างเขียนแบบ	
นายไพศาล ธนะนิมิตร	

แบบ บ้านพักอาศัย 2 ชั้น
แบบที่ 034
ชื่อบ้าน ทองอุไร

เจ้าของ

สถานที่

แบบแสดง
แปลนพื้นชั้นบน
แปลนหลังคา

มาตราส่วน 1:75

FILE :	เลขที่	รวม
วันที่	A-05	13
แผ่นที่ 05	รวมแผ่น 28	

รายการแก้ไขแบบ

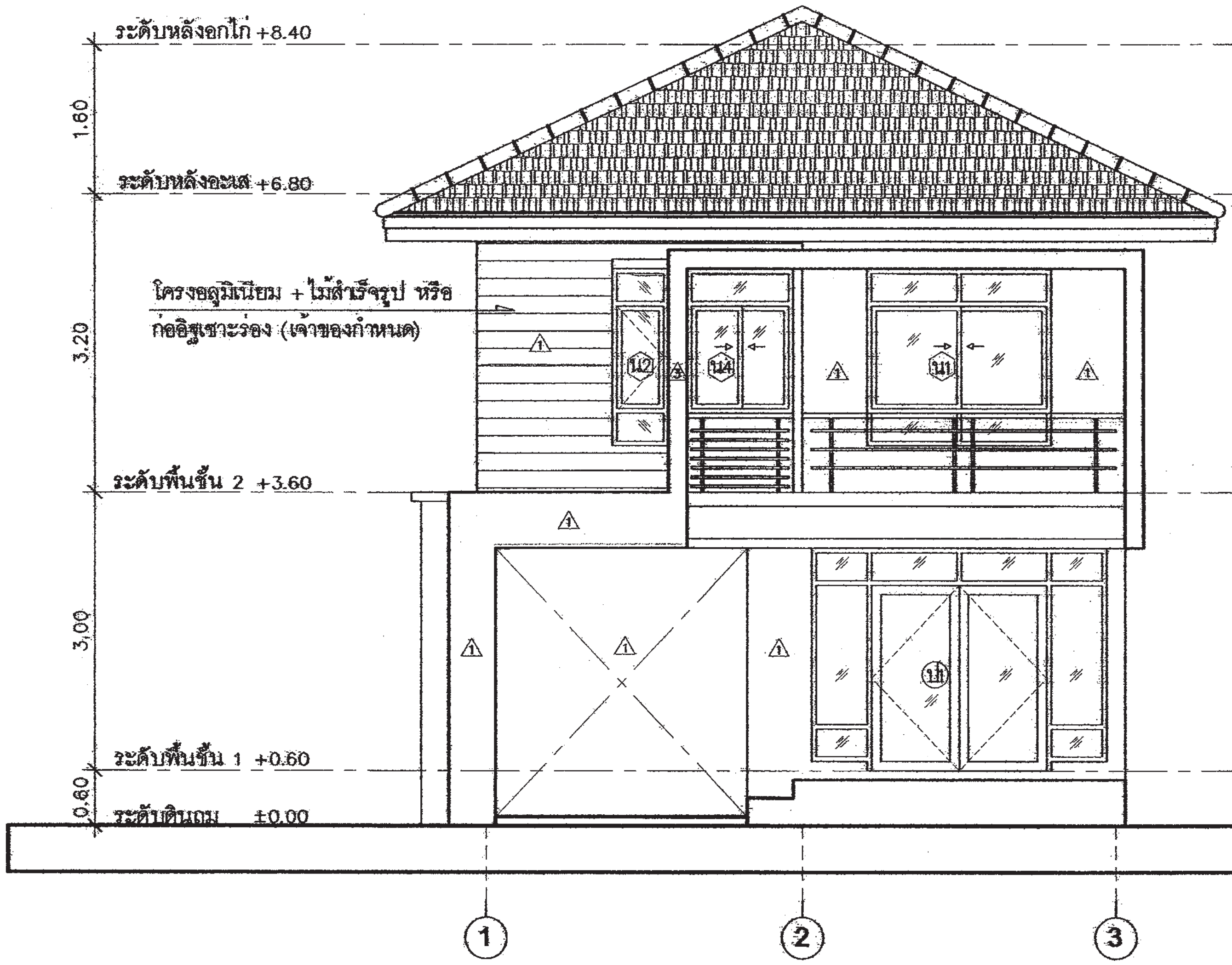

รูปด้าน 1
มาตราส่วน 1:75

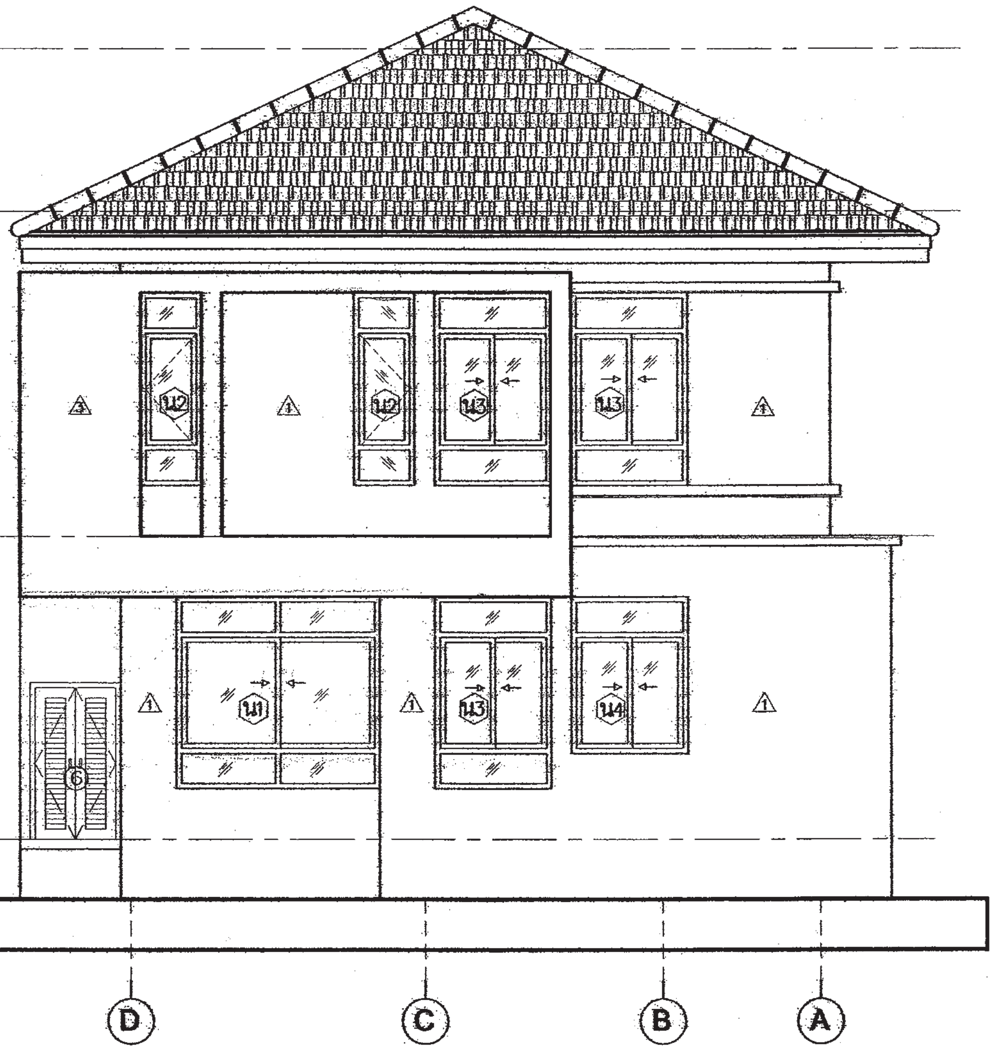

รูปด้าน 2
มาตราส่วน 1:75

สำนักการ โยธา
กรุงเทพมหานคร

โครงการ
แบบบ้านยิ้มเพื่อประชาชน ระยะที่ 3

ตามนโยบาย
ม.ร.ว. สุขุมพันธุ์ บริพัตร
ผู้ว่าราชการกรุงเทพมหานคร
นายจุมพล สำเภาพล
รองผู้ว่าราชการกรุงเทพมหานคร
นางนินนาท ชลิตานนท์
ปลัดกรุงเทพมหานคร

ผู้อำนวยการสำนักการโยธา	
รองผู้อำนวยการสำนักการโยธา	
นายทวีศักดิ์ เลิศประพันธ์	
ผู้อำนวยการสำนักงานออกแบบ	
นายวัชรินทร์ บรรพต	
หัวหน้ากลุ่มงานสถาปัตยกรรม	
นายสินธุ์ชัย บุญปักษ์	
หัวหน้ากลุ่มงานวิศวกรรม	
นายอริยะ เมฆะกูล	
สถาปนิก	
นางสาวสุมนมาลย์ กาญจนะ	สถ. 2221
วิศวกรโครงสร้าง	
นายศิรา คงศรี	สย. 5244
วิศวกรไฟฟ้า	
นายกิตติพงษ์ จิระมตราภรณ์	ภฟก.12282
วิศวกรสุขาภิบาล	
นายมนัสวี อารยะศิริ	ภส. 341
วิศวกรเครื่องกล	
นายช่างเขียนแบบ	
นายไพศาล ธนะนิมิตร	

แบบ บ้านพักอาศัย 2 ชั้น
แบบที่ 034
ชื่อบ้าน ทองอุไร

เจ้าของ

สถานที่

แบบแสดง
รูปด้าน 1 และ 2

มาตราส่วน 1:75

FILE :	เลขที่	รวม
วันที่	A–06	13
แผ่นที่	รวมแผ่น	
06	28	

รายการแก้ไขแบบ

รูปด้าน ③

มาตราส่วน 1:75

รูปด้าน ④

มาตราส่วน 1:75

สำนักการ โยธา
กรุงเทพมหานคร

โครงการ
แบบบ้านยิ้มเพื่อประชาชน ระยะที่ 3

ตามนโยบาย
ม.ร.ว. สุขุมพันธุ์ บริพัตร
ผู้ว่าราชการกรุงเทพมหานคร
นายจุมพล สำเภาพล
รองผู้ว่าราชการกรุงเทพมหานคร
นางนินนาท ชลิตานนท์
ปลัดกรุงเทพมหานคร

ผู้อำนวยการสำนักการโยธา	
รองผู้อำนวยการสำนักการโยธา	
นายทวีศักดิ์ เลิศประพันธ์	
ผู้อำนวยการสำนักงานออกแบบ	
นายวัชรินทร์ นรรพต	
หัวหน้ากลุ่มงานสถาปัตยกรรม	
นายสินธุ์ชัย บุญปักษ์	
หัวหน้ากลุ่มงานวิศวกรรม	
นายอริยะ เมฆะกูล	
สถาปนิก	
นางสาวสุมนมาลย์ กาญจนะ	สสถ. 2221
วิศวกรโครงสร้าง	
นายดิชา คงศรี	สย. 5244
วิศวกรไฟฟ้า	
นายกิตติพงษ์ จิระเดชากร	ภฟก.12282
วิศวกรสุขาภิบาล	
นายมนัสวี อารยะศิริ	ภส. 341
วิศวกรเครื่องกล	
นายช่างเขียนแบบ	
นายไพศาล ธนะนิมิตร	

แบบ บ้านพักอาศัย 2 ชั้น
แบบที่ 034
ชื่อบ้าน ทองอุไร

เจ้าของ

สถานที่

แบบแสดง
รูปด้าน 3
รูปด้าน 4

มาตราส่วน 1:75

FILE :	เลขที่	รวม
วันที่	A–07	13
แผ่นที่ 07	รวมแผ่น 28	

รายการแก้ไขแบบ

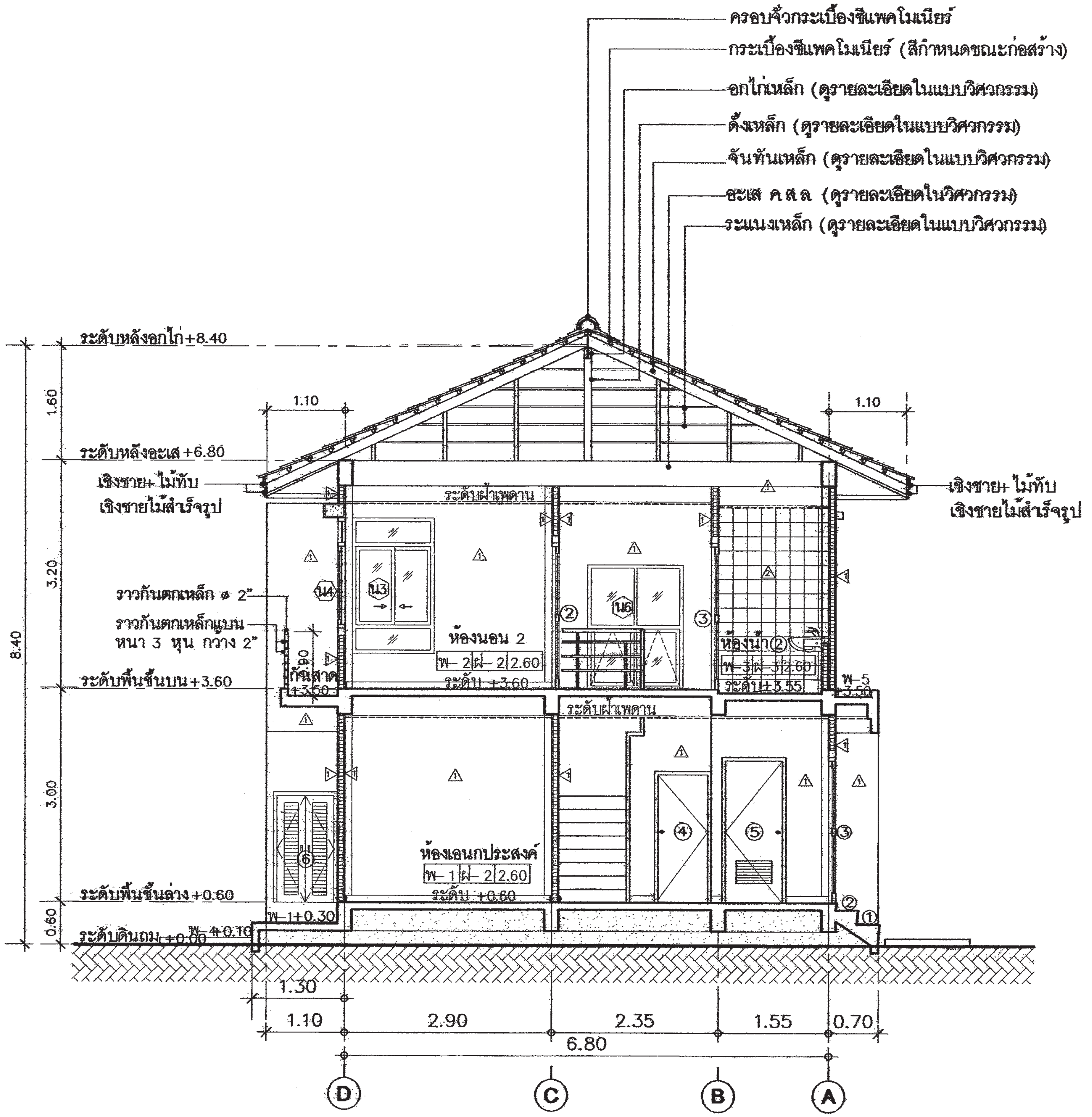

รูปตัด A – A

มาตราส่วน 1 : 75

สำนักการโยธา
กรุงเทพมหานคร

โครงการ
แบบบ้านยิ้มเพื่อประชาชน ระยะที่ 3

ตามนโยบาย
ม.ร.ว. สุขุมพันธุ์ บริพัตร
ผู้ว่าราชการกรุงเทพมหานคร
นายจุมพล สำเภาพล
รองผู้ว่าราชการกรุงเทพมหานคร
นางนินนาท ชลิตานนท์
ปลัดกรุงเทพมหานคร

ผู้อำนวยการสำนักการโยธา	
รองผู้อำนวยการสำนักการโยธา	
นายทวีศักดิ์ เลิศประพันธ์	
ผู้อำนวยการสำนักงานออกแบบ	
นายวิชรินทร์ บรรพต	
หัวหน้ากลุ่มงานสถาปัตยกรรม	
นายสินธุ์ชัย บุญปักษ์	
หัวหน้ากลุ่มงานวิศวกรรม	
นายอริยะ เนตะกูล	
สถาปนิก	
นางสาวสุมนมาลย์ กาญจนะ	สถ. 2221
วิศวกรโครงสร้าง	
นายศิรา คงศรี	สย. 5244
วิศวกรไฟฟ้า	
นายกิตติพงษ์ จิระเดชากร	ภฟก.12282
วิศวกรสุขาภิบาล	
นายมนัสวี ธารยะศิริ	ภส. 341
วิศวกรเครื่องกล	
นายช่างเขียนแบบ	
นายไพศาล ธนะนิมิตร	

แบบ บ้านพักอาศัย 2 ชั้น
แบบที่ 034
ชื่อบ้าน ทองอุไร

เจ้าของ

สถานที่

แบบแสดง
รูปตัด A – A

มาตราส่วน 1:75

FILE :	เลขที่	รวม
วันที่	A–08	13
แผ่นที่ 08	รวมแผ่น 28	

รายการแก้ไขแบบ

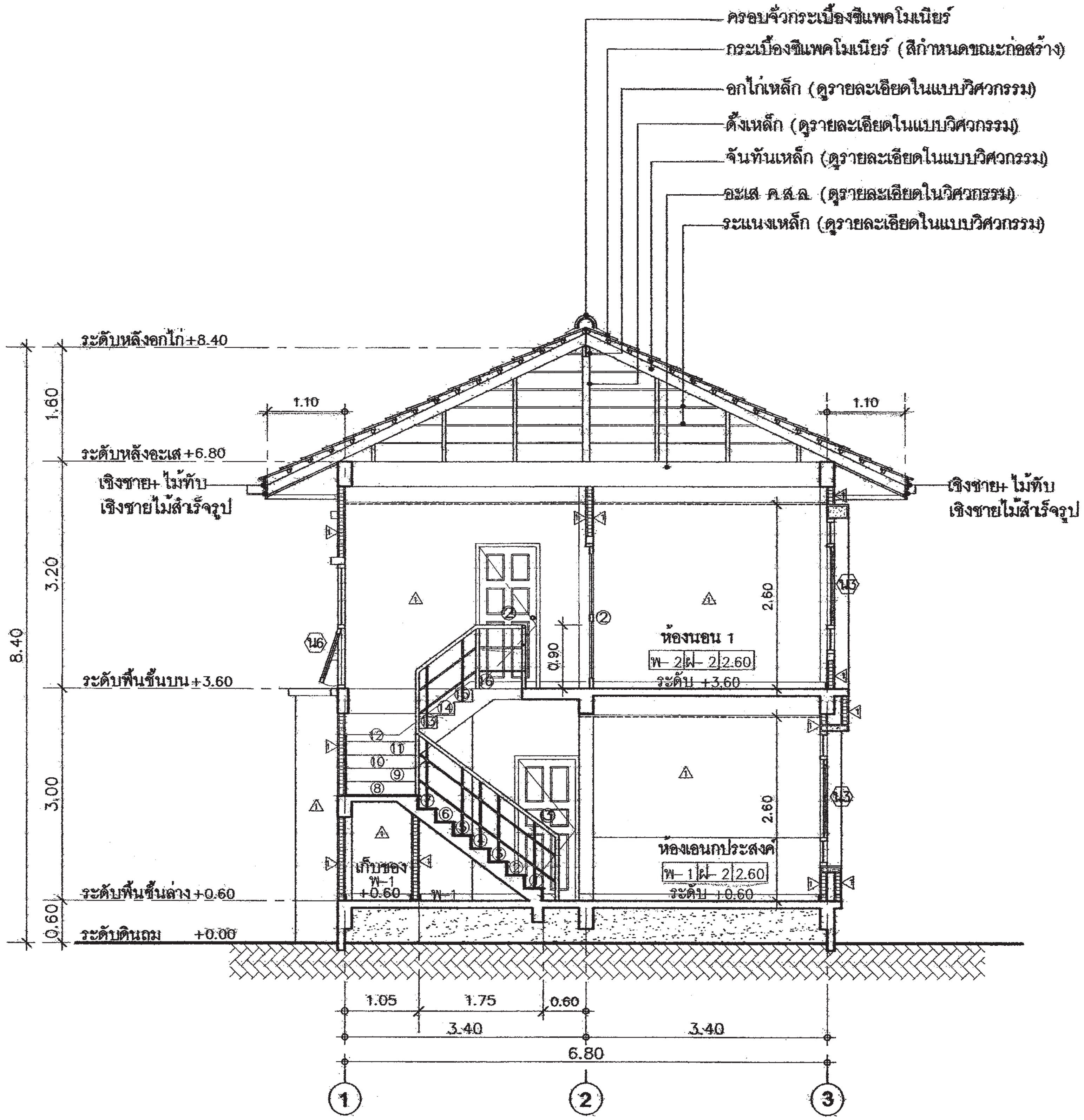

รูปตัด B – B	
มาตราส่วน	1 : 75

สำนักการโยธา
กรุงเทพมหานคร

โครงการ
แบบบ้านยิ้มเพื่อประชาชน ระยะที่ 3

ตามนโยบาย
ม.ร.ว. สุขุมพันธุ์ บริพัตร
ผู้ว่าราชการกรุงเทพมหานคร
นายจุมพล สำเภาพล
รองผู้ว่าราชการกรุงเทพมหานคร
นางนินนาท ชลิตานนท์
ปลัดกรุงเทพมหานคร

ผู้อำนวยการสำนักการโยธา	
รองผู้อำนวยการสำนักการโยธา	
นายทวิศักดิ์ เลิศประพันธ์	
ผู้อำนวยการสำนักงานออกแบบ	
นายวิชรินทร์ บรรทด	
หัวหน้ากลุ่มงานสถาปัตยกรรม	
นายสินธุ์ชัย บุญปักษ์	
หัวหน้ากลุ่มงานวิศวกรรม	
นายอริยะ เณยะกูล	
สถาปนิก	
นางสาวสุมนมาลย์ กาญจนะ	สสถ. 2221
วิศวกรโครงสร้าง	
นายศิรา คงศรี	สย. 5244
วิศวกรไฟฟ้า	
นายกิตติพงษ์ จิระเดชากร	ภฟก.12282
วิศวกรสุขาภิบาล	
นายมนัสวี อารยะศิริ	ภส 341
วิศวกรเครื่องกล	
นายช่างเขียนแบบ	
นายไพศาล ธนะนิมิตร	

แบบ บ้านพักอาศัย 2 ชั้น
แบบที่ 034
ชื่อบ้าน ทองคุไร

เจ้าของ

สถานที่

แบบแสดง
รูปตัด B – B

มาตราส่วน 1:75

FILE :	เลขที่	รวม
วันที่	A–09	13
แผ่นที่	รวมแผ่น	
09	28	

รายการแก้ไขแบบ

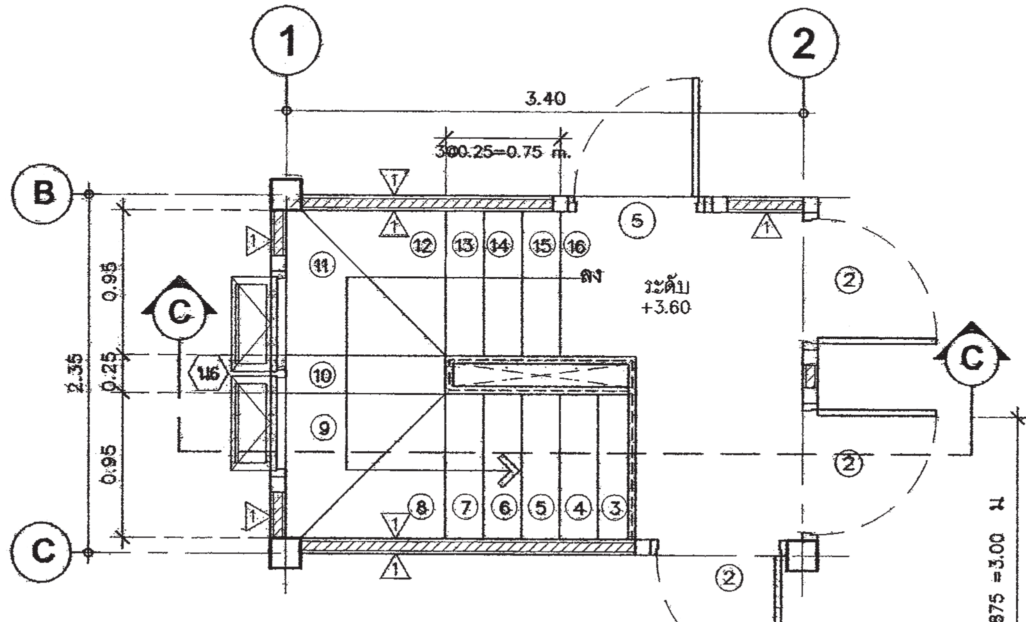

แปลนขยายบันไดพื้นชั้นบน

มาตราส่วน	1 : 50

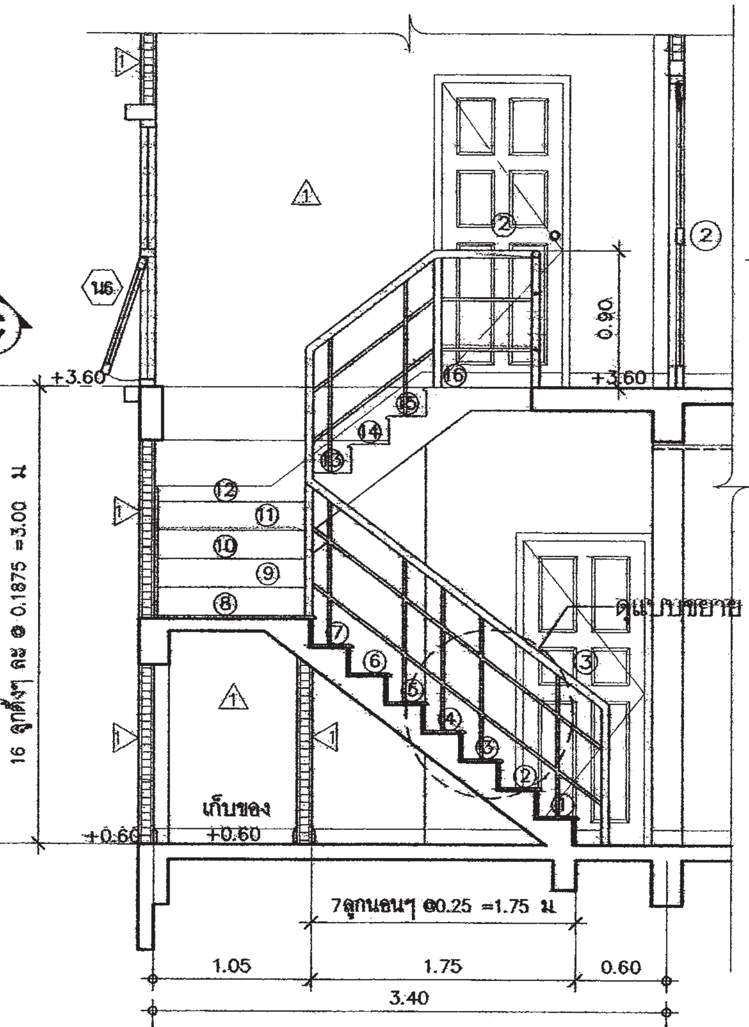

รูปตัด C – C

มาตราส่วน	1 :50

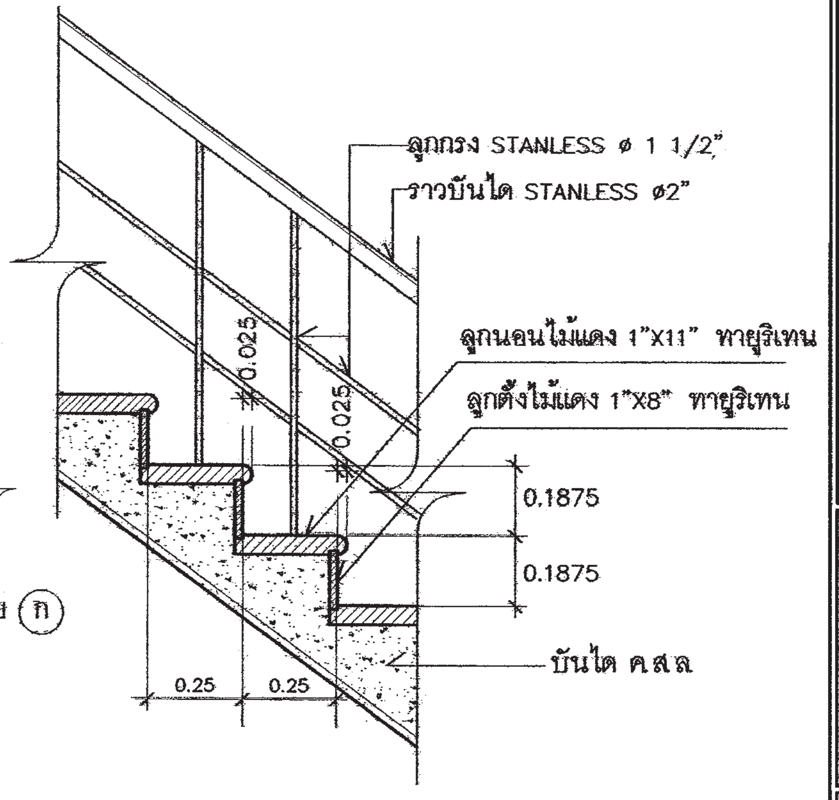

แบบขยาย ก

มาตราส่วน	1 : 20

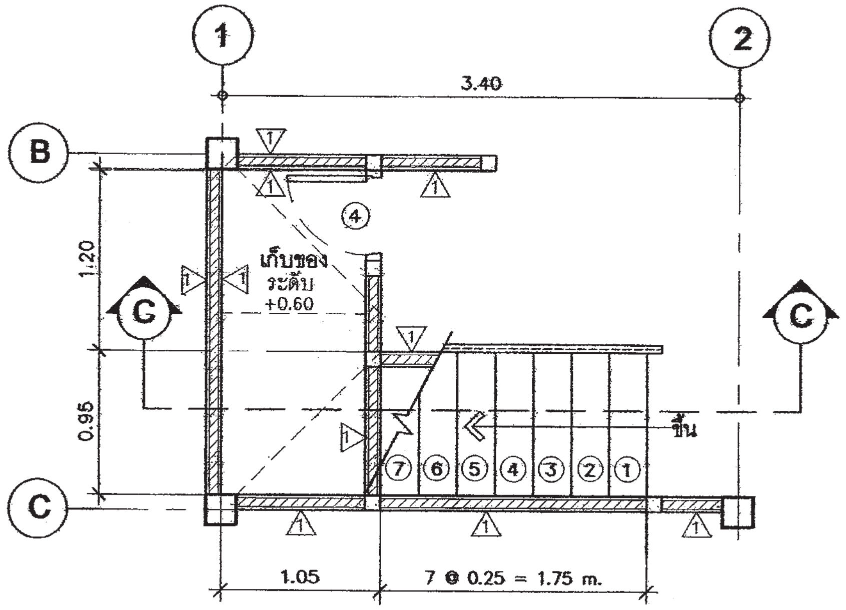

แปลนขยายบันไดพื้นชั้นล่าง

มาตราส่วน	1 : 50

แบบขยายบันได 1

มาตราส่วน	1 :50

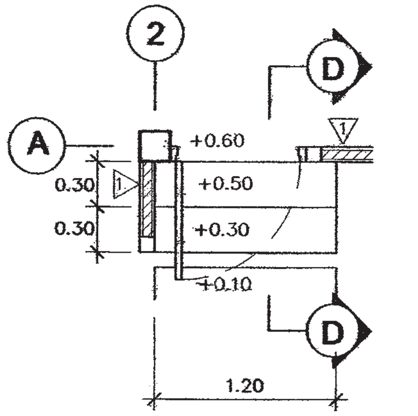

แปลนขยายบันได 2

มาตราส่วน	1 : 50

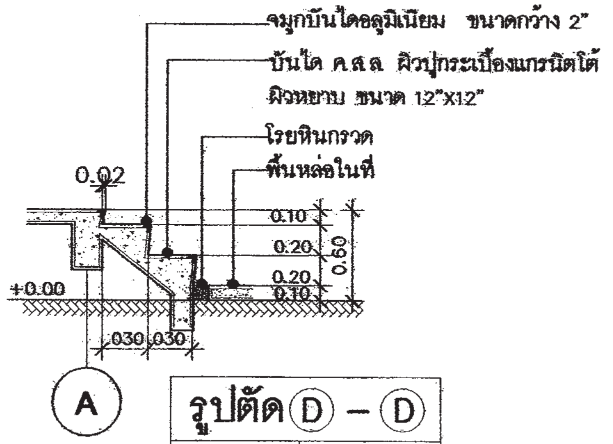

รูปตัด D – D

มาตราส่วน	1 : 50

สำนักการ โยธา
กรุงเทพมหานคร

โครงการ
แบบบ้านยิ้มเพื่อประชาชน ระยะที่ 3

ตามนโยบาย
ม.ร.ว. สุขุมพันธุ์ บริพัตร
ผู้ว่าราชการกรุงเทพมหานคร
นายจุมพล สำเภาพล
รองผู้ว่าราชการกรุงเทพมหานคร
นางนินนาท ชลิตานนท์
ปลัดกรุงเทพมหานคร

ผู้อำนวยการสำนักการโยธา	
รองผู้อำนวยการสำนักการโยธา	
นายทวีศักดิ์ เลิศประพันธ์	
ผู้อำนวยการสำนักงานออกแบบ	
นายวีชรินทร์ บรรพต	
หัวหน้ากลุ่มงานสถาปัตยกรรม	
นายสินธุ์ชัย บุญปักษ์	
หัวหน้ากลุ่มงานวิศวกรรม	
นายอริยะ เมฆะกุล	
สถาปนิก	
นางสาวสุมนมาลย์ กาญจนะ	สถ. 2221
วิศวกรโครงสร้าง	
นายศิษา คงศรี	สย 5244
วิศวกรไฟฟ้า	
นายกิตติพงษ์ จิระเดชากร	ภฟก.12282
วิศวกรสุขาภิบาล	
นายมนัสวี อารยะศิริ	ภส 341
วิศวกรเครื่องกล	
นายช่างเขียนแบบ	
นายไพศาล ธนะนิมิตร	

แบบ บ้านพักอาศัย 2 ชั้น
แบบที่ 034
ชื่อบ้าน ทองอุไร

เจ้าของ

สถานที่

แบบแสดง
แบบขยายบันได

มาตราส่วน 1:75

FILE :	เลขที่	รวม
วันที่	A–10	13
แผ่นที่	รวมแผ่น	
10	28	

รายการแก้ไขแบบ

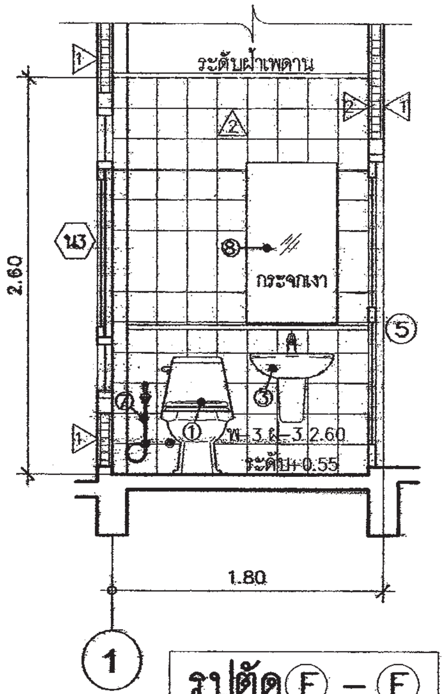

รูปตัด Ⓔ – Ⓔ

มาตราส่วน 1 : 50

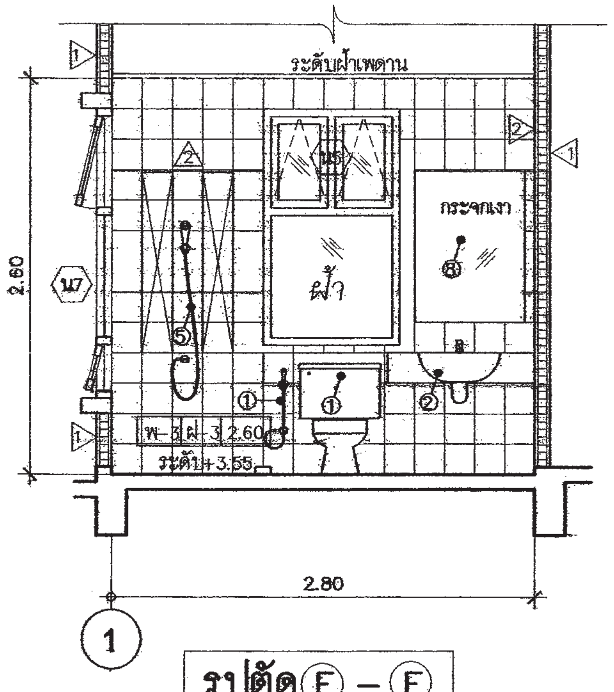

รูปตัด Ⓕ – Ⓕ

มาตราส่วน 1 : 75

รายละเอียดประกอบแบบสุขภัณฑ์

สัญลักษณ์	รายการ
①	ชักโครกแบบนั่งราบ พร้อมอุปกรณ์ครบชุด
②	อ่างล้างหน้าชนิดฝังในเคาน์เตอร์ ค.ส.ล. ตามแบบ
③	อ่างล้างหน้าชนิดแขวนผนัง
④	ที่วางสบู่
⑤	ฝักบัวอาบน้ำสายอ่อน
⑥	ราวแขวนผ้า
⑦	สายชำระ
⑧	กระจกเงาอย่างดี แขวนผนัง
⑨	ก๊อกน้ำเตี้ยสูง 0.60 ม.
⑩	รูระบายน้ำทิ้ง
หมายเหตุ ยี่ห้อ , รุ่น กำหนดภายหลัง	

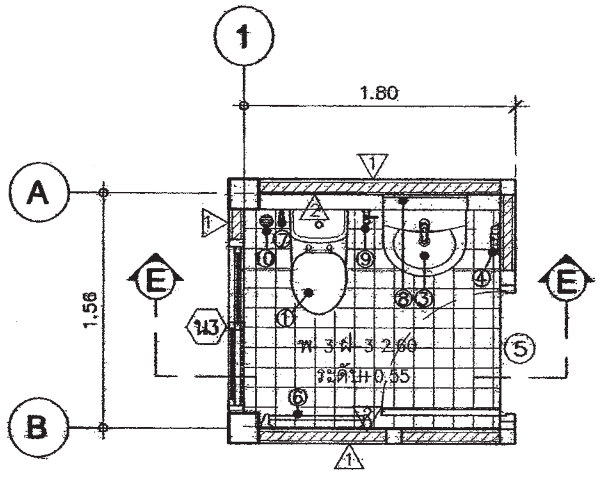

แปลนขยายห้องน้ำ ①

มาตราส่วน 1 :50

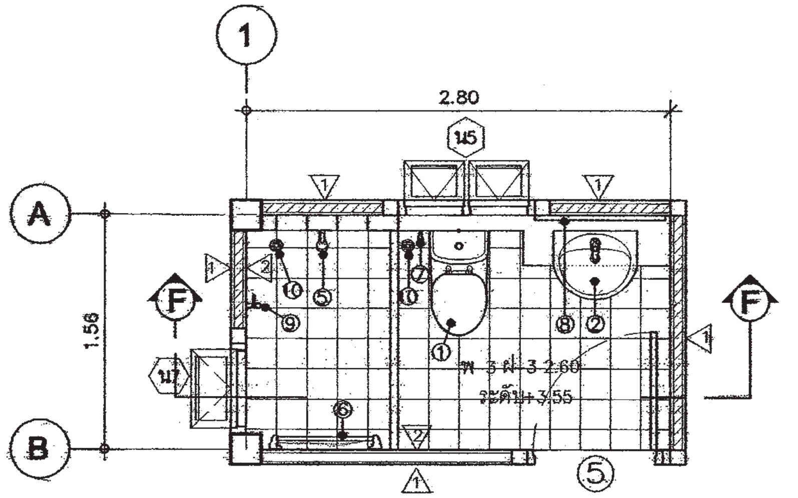

แปลนขยายห้องน้ำ ②

มาตราส่วน 1 :50

แบบขยายห้องน้ำ

มาตราส่วน 1 :50

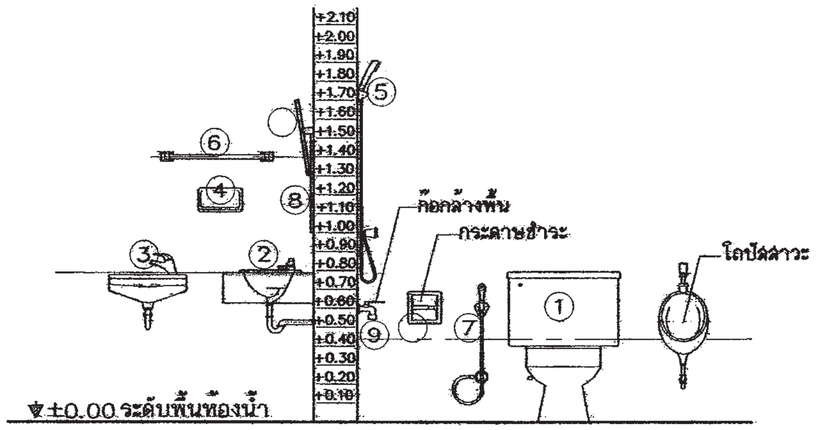

ระดับการติดตั้งสุขภัณฑ์

สำนักการโยธา
กรุงเทพมหานคร

โครงการ
แบบบ้านยิ้มเพื่อประชาชน ระยะที่ 3

ตามนโยบาย
ม.ร.ว. สุขุมพันธุ์ บริพัตร
ผู้ว่าราชการกรุงเทพมหานคร
นายจุมพล สำเภาพล
รองผู้ว่าราชการกรุงเทพมหานคร
นางนินนาท ชลิตานนท์
ปลัดกรุงเทพมหานคร

ผู้อำนวยการสำนักการโยธา

รองผู้อำนวยการสำนักการโยธา
นายทวีศักดิ์ เลิศประพันธ์
ผู้อำนวยการสำนักงานออกแบบ
นายวิชรินทร์ บรรพต
หัวหน้ากลุ่มงานสถาปัตยกรรม
นายสินธุ์ชัย บุญปักษ์
หัวหน้ากลุ่มงานวิศวกรรม
นายอริยะ เมฆะกุล

สถาปนิก
นางสาวสุมนมาลย์ กาญจนะ | สถ. 2221
วิศวกรโครงสร้าง
นายศิขา คงศรี | สย 5244-
วิศวกรไฟฟ้า
นายกิตติพงษ์ จิระเดชากร | ภฟก.12282
วิศวกรสุขาภิบาล
นายมนัสวี อารยะศิริ | ภส 341
วิศวกรเครื่องกล

นายช่างเขียนแบบ
นายไพศาล ธนะนิมิตร

แบบ บ้านพักอาศัย 2 ชั้น
แบบที่ 034
ชื่อบ้าน ทองอุไร
เจ้าของ
สถานที่

แบบแสดง
แบบขยายห้องน้ำ
มาตราส่วน 1: 75

FILE :
วันที่
เลขที่ A–11
รวม 13
แผ่นที่ 11
รวมแผ่น 28

รายการแก้ไขแบบ

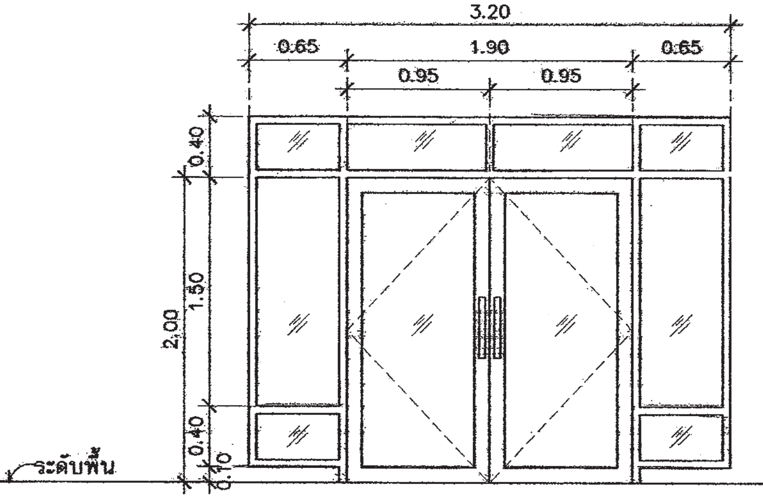

ป1

ลักษณะบาน	บานสวิงคู่ พร้อมช่องแสงกระจกติดตาย
วงกบ	อลูมิเนียมเคลือบขาว
กรอบบาน	อลูมิเนียมเคลือบขาว
ลูกฟัก	กระจกใสติดแสงสีเขียวหนา 6 มม.
อุปกรณ์	พร้อมอุปกรณ์ครบชุด

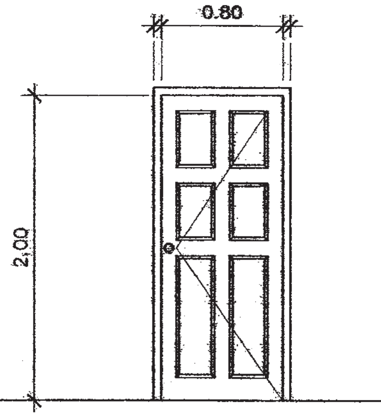

ป2

ลักษณะบาน	บานเปิดเดี่ยว
วงกบ	ไม้เนื้อแข็ง 2"X4"
กรอบบาน	บานกรอบไม้เนื้อแข็ง 1 1"/2X4"
	กรอบล่าง 1 1"/2X6"
ลูกฟัก	ลูกฟักไม้เนื้อแข็งแกะลาย
อุปกรณ์	พร้อมมือจับและอุปกรณ์ครบชุด

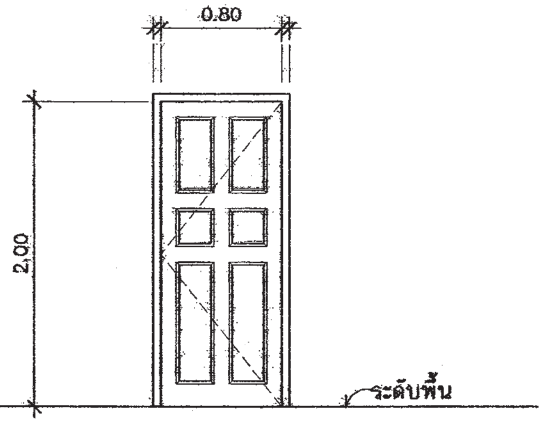

ป3

ลักษณะบาน	บานเปิดเดี่ยว
วงกบ	ไม้เนื้อแข็ง 2"X4"
กรอบบาน	บานกรอบไม้เนื้อแข็ง 1 1"/2X4"
	กรอบล่าง 1 1"/2X6"
ลูกฟัก	ลูกฟักไม้เนื้อแข็งแกะลาย
อุปกรณ์	พร้อมมือจับและอุปกรณ์ครบชุด

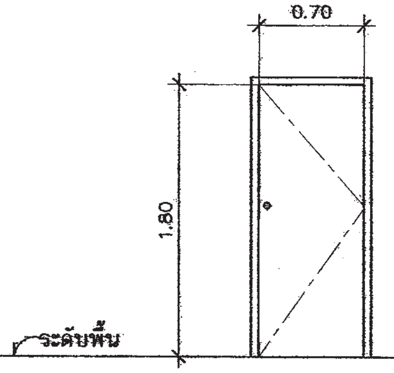

ป4

ลักษณะบาน	บานเปิดเดี่ยว
วงกบ	ไม้เนื้อแข็ง 2"X4"
กรอบบาน	กรอบบนไม้เนื้อแข็ง 1 1"/2X4"
	กรอบล่าง 1 1"/2X6"
ลูกฟัก	บานทีบหน้าเรียบ 2 ด้าน
อุปกรณ์	พร้อมมือจับและอุปกรณ์ครบชุด

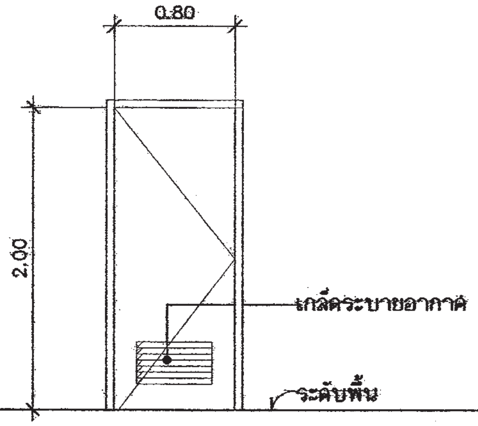

ป5

ลักษณะบาน	บานเปิดเดี่ยว
วงกบ	สำเร็จรูป PVC
กรอบบาน	บาน PVC ช่วงล่างมีช่องระบายอากาศ
อุปกรณ์	พร้อมมือจับและอุปกรณ์ครบชุด

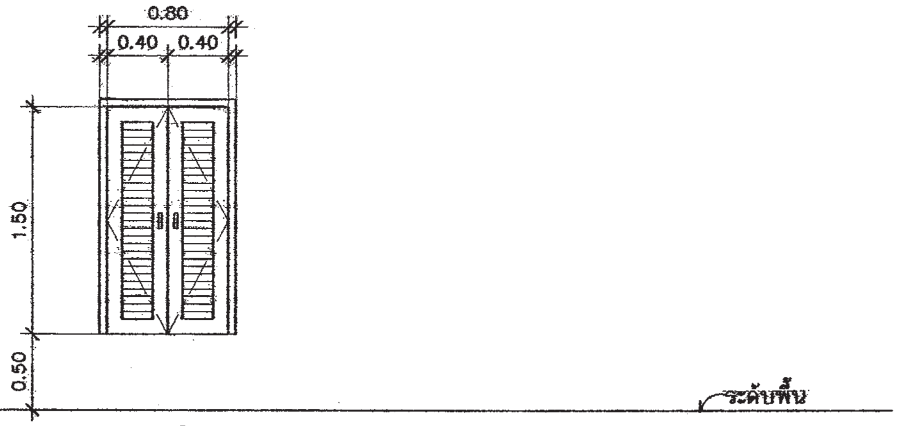

ป6

ลักษณะบาน	บานเปิดคู่
วงกบ	ไม้เนื้อแข็ง 2?X4?
กรอบบาน	บานกรอบไม้เนื้อแข็ง 1 1?/2X4?
ลูกฟัก	เกล็ดไม้เนื้อแข็ง
อุปกรณ์	พร้อมอุปกรณ์ครบชุด

แบบขยายประตู	
มาตราส่วน	1 : 50

สำนักการโยธา
กรุงเทพมหานคร

โครงการ
แบบบ้านยิ้มเพื่อประชาชน ระยะที่ 3

ตามนโยบาย
ม.ร.ว. สุขุมพันธุ์ บริพัตร
ผู้ว่าราชการกรุงเทพมหานคร
นายจุมพล สำเภาพล
รองผู้ว่าราชการกรุงเทพมหานคร
นางนินนาท ชลิตานนท์
ปลัดกรุงเทพมหานคร

ผู้อำนวยการสำนักการโยธา	
รองผู้อำนวยการสำนักการโยธา	
นายทวีศักดิ์ เลิศประพันธ์	
ผู้อำนวยการสำนักงานออกแบบ	
นายวีรินทร์ บรรพต	
หัวหน้ากลุ่มงานสถาปัตยกรรม	
นายสินธุ์ชัย บุญปัทม์	
หัวหน้ากลุ่มงานวิศวกรรม	
นายอริยะ เมฆะกูล	
สถาปนิก	
นางสาวสุมนมาลย์ กาญจนะ	สถ. 2221
วิศวกรโครงสร้าง	
นายดิษฐา คงศรี	สย. 5244
วิศวกรไฟฟ้า	
นายกิตติพงษ์ จิระเดชากร	ภฟก.12282
วิศวกรสุขาภิบาล	
นายมนัสวี อารยะศิริ	ภส. 341
วิศวกรเครื่องกล	
นายช่างเขียนแบบ	
นายไพศาล ธนะนิมิตร	

แบบ บ้านพักอาศัย 2 ชั้น
แบบที่ 034
ชื่อบ้าน ทองอุไร

เจ้าของ

สถานที่

แบบแสดง
แบบขยายประตู

มาตราส่วน 1:75

FILE :	เลขที่	รวม
วันที่	A-12	13
แผ่นที่	รวมแผ่น	
12	28	

รายการแก้ไขแบบ

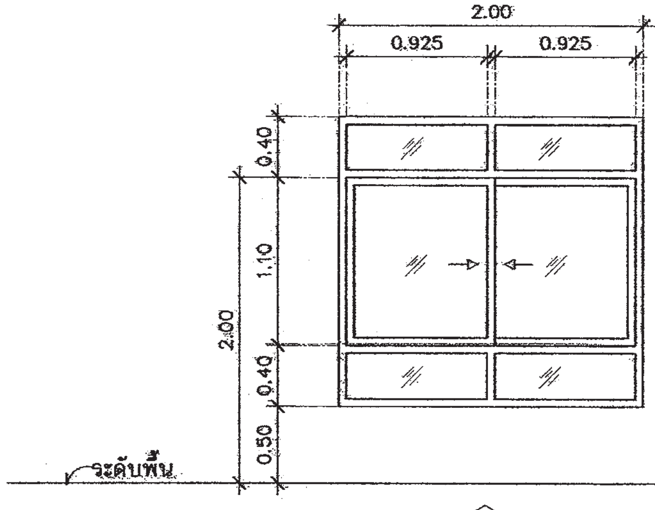

น1

ลักษณะบาน	บานเลื่อนคู่ พร้อมช่องแสงกระจกติดตาย
วงกบ	อลูมิเนียมเคลือบขาว
กรอบบาน	อลูมิเนียมเคลือบขาว
ลูกฟัก	กระจกใสตัดแสงสีเขียวหนา 6 มม.
อุปกรณ์	พร้อมอุปกรณ์ครบชุด

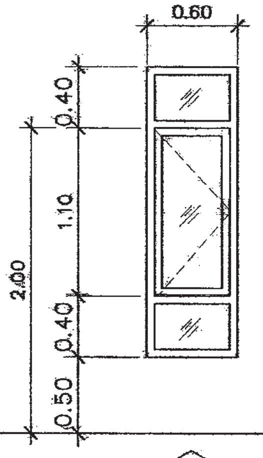

น2

ลักษณะบาน	บานเปิด พร้อมช่องแสงกระจกติดตาย
วงกบ	อลูมิเนียมเคลือบขาว
กรอบบาน	อลูมิเนียมเคลือบขาว
ลูกฟัก	กระจกใสตัดแสงสีเขียวหนา 6 มม.
อุปกรณ์	พร้อมอุปกรณ์ครบชุด

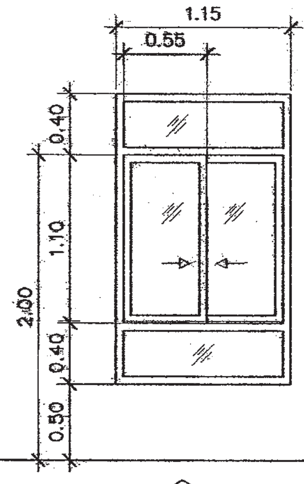

น3

ลักษณะบาน	บานเปิด พร้อมช่องแสงกระจกติดตาย
วงกบ	อลูมิเนียมเคลือบขาว
กรอบบาน	อลูมิเนียมเคลือบขาว
ลูกฟัก	กระจกใสตัดแสงสีเขียวหนา 6 มม.
อุปกรณ์	พร้อมอุปกรณ์ครบชุด

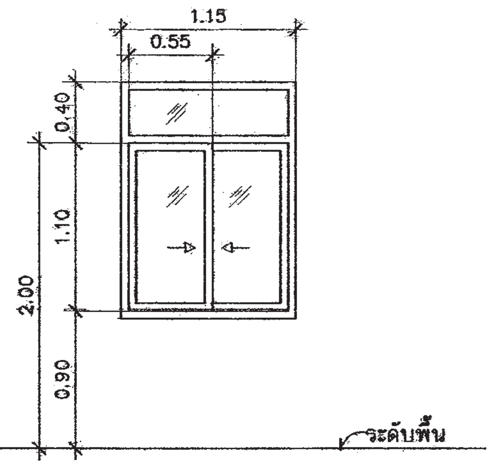

น4

ลักษณะบาน	บานเลื่อนคู่ พร้อมช่องแสงกระจกติดตาย
วงกบ	อลูมิเนียมเคลือบขาว
กรอบบาน	อลูมิเนียมเคลือบขาว
ลูกฟัก	กระจกใสตัดแสงสีเขียวหนา 6 มม.
อุปกรณ์	พร้อมอุปกรณ์ครบชุด

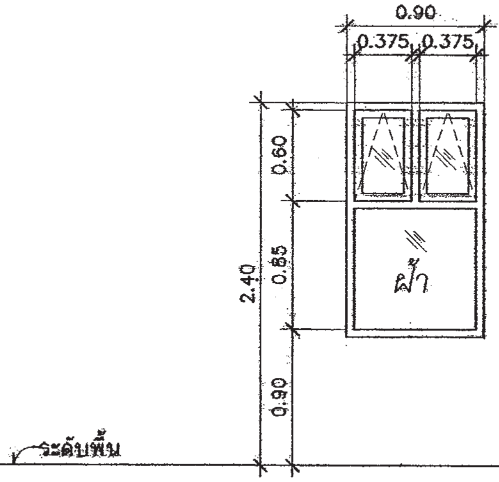

น5

ลักษณะบาน	บานกระทุ้งพร้อมช่องแสงกระจกฝ้าติดตาย
วงกบ	อลูมิเนียมเคลือบขาว
กรอบบาน	อลูมิเนียมเคลือบขาว
ลูกฟัก	กระจกใสตัดแสงสีเขียวหนา 6 มม.
อุปกรณ์	พร้อมอุปกรณ์ครบชุด

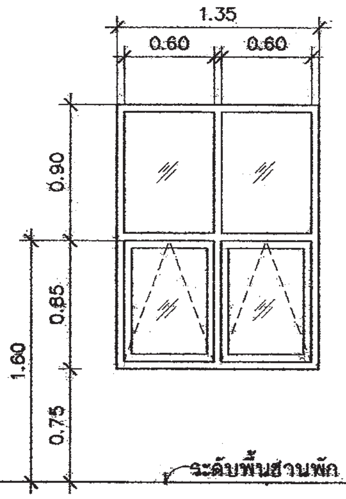

น6

ลักษณะบาน	บานกระทุ้งพร้อมช่องแสงกระจกติดตาย
วงกบ	อลูมิเนียมเคลือบขาว
กรอบบาน	อลูมิเนียมเคลือบขาว
ลูกฟัก	กระจกใสตัดแสงสีเขียวหนา 6 มม.
อุปกรณ์	พร้อมอุปกรณ์ครบชุด

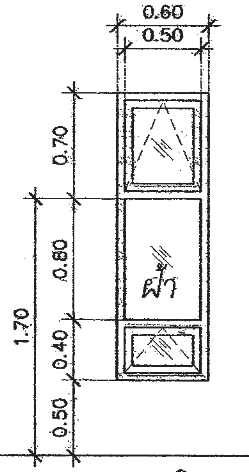

น7

ลักษณะบาน	บานกระทุ้งพร้อมช่องแสงกระจกฝ้าติดตาย
วงกบ	อลูมิเนียมเคลือบขาว
กรอบบาน	อลูมิเนียมเคลือบขาว
ลูกฟัก	กระจกใสตัดแสงสีเขียวหนา 6 มม.
อุปกรณ์	พร้อมอุปกรณ์ครบชุด

แบบขยายหน้าต่าง	
มาตราส่วน	1 : 50

สำนักการ โยธา
กรุงเทพมหานคร

โครงการ
แบบบ้านยิ้มเพื่อประชาชน ระยะที่ 3

ตามนโยบาย
ม.ร.ว. สุขุมพันธุ์ บริพัตร
ผู้ว่าราชการกรุงเทพมหานคร
นายจุมพล สำเภาพล
รองผู้ว่าราชการกรุงเทพมหานคร
นางนินนาท ชลิตานนท์
ปลัดกรุงเทพมหานคร

ผู้อำนวยการสำนักการโยธา	
รองผู้อำนวยการสำนักการโยธา	
นายทวีศักดิ์ เลิศประพันธ์	
ผู้อำนวยการสำนักงานออกแบบ	
นายวิชรินทร์ บรรพต	
หัวหน้ากลุ่มงานสถาปัตยกรรม	
นายสินธุ์ชัย บุญปักษ์	
หัวหน้ากลุ่มงานวิศวกรรม	
นายอติยะ เมฆะกุล	
สถาปนิก	
นางสาวสุมนมาลย์ กาญจนะ	สถ. 2221
วิศวกรโครงสร้าง	
นายศิรา คงศรี	สย. 5244
วิศวกรไฟฟ้า	
นายกิตติพงษ์ จิระเดชากร	ภฟก.12282
วิศวกรสุขาภิบาล	
นายมนัสวี อารยะศิริ	ภส. 341
วิศวกรเครื่องกล	
นายช่างเขียนแบบ	
นายไพศาล ธนะนิมิตร	

แบบ บ้านพักอาศัย 2 ชั้น
แบบที่ 034
ชื่อบ้าน ทองอุไร

เจ้าของ

สถานที่

แบบแสดง
แบบขยายหน้าต่าง

มาตราส่วน 1:75

FILE :	แผ่นที่	รวม
วันที่	A-13	13
แผ่นที่ 13	รวมแผ่น 28	

รายการแก้ไขแบบ

รายการประกอบแบบด้านวิศวกรรมโยธา

1. ซีเมนต์

1.1 ส่วนผสมของโครงสร้างคอนกรีตเสริมเหล็กทั้งหมดต้องใช้ PORTLAND CEMENT ประเภทที่ 1 ที่มีคุณสมบัติตามมาตรฐานผลิตภัณฑ์อุตสาหกรรมเท่านั้น

1.2 ถ้าไม่ได้ระบุเป็นอย่างอื่น ต้องมีส่วนผสมของซีเมนต์ไม่น้อยกว่า325กิโลกรัมต่อคอนกรีต ลูกบาศก์เมตร

2. คอนกรีต

2.1 คอนกรีตที่ใช้สำหรับงานโครงสร้างของอาคารเช่นเสาเข็ม , ฐานราก , เสา และพื้น ฯลฯ ต้องมีกำลังอัดประลัยไม่น้อยกว่า 180ksc เมื่ออายุ 28วัน โดยทดสอบจากแท่งคอนกรีตตัวอย่างรูปทรงกระบอก 150x300มม.

2.2 ADMIXTURE ที่ใช้ต้องมีคุณสมบัติตาม ASTM หรือ BS

3. งานเหล็ก

3.1 คุณสมบัติของเหล็กเสริมคอนกรีต มีดังนี้

ขนาดเหล็กเสริม mm.	ชั้นคุณภาพ	มาตรฐาน	หมายเหตุ
RB6 , RB9	SR-24	มอก. 20-2543	
DB12 ขึ้นไป	SD-40	มอก. 24-2548	

3.2 เหล็กรูปพรรณ , เหล็กกลวงสำหรับก่อสร้าง

3.2.1 เหล็กรูปพรรณที่จะใช้ต้องมีคุณสมบัติตาม มอก. 1227-2539 , มอก. 1228-2549 หรือ JIS เหล็กกลวงที่ใช้ต้องมีคุณสมบัติตาม มอก. 107-2533 หรือ JIS และเหล็กรูปพรรณเชื่อมประกอบจะต้องมีคุณสมบัติตาม มอก. 1303-2538

3.2.2 เหล็กรูปพรรณทั้งหมดต้องเป็นของใหม่ ไม่เคยใช้งานมาก่อน ตรงไม่บิดเบี้ยว ไม่มีรอยตำหนิ ไม่มีสนิมกร่อน ไม่เปื้อนสี หรือน้ำมัน

3.2.3 การต่อเหล็กรูปพรรณ ถ้าไม่จำเป็นจริงๆแล้วห้ามต่อ ในกรณีที่มีการต่อเหล็ก รอยต่อของเหล็กต้องมีกำลังมากกว่าหรือเท่ากับเหล็กที่ไม่มีรอยต่อ การต่อให้ต่อจุดเดียวเท่านั้น และการต่อให้เป็นไปตามมาตรฐาน AISC

3.2.4 การประกอบการติดตั้ง ให้ดำเนินการตามมาตรฐาน AISC หรือตามมาตรฐานสำหรับอาคารเหล็กรูปพรรณของ วสท. ที่ 1015-40

3.2.5 ผู้รับจ้างจะต้องทำ ค้ำยัน ยึดโครง ให้เพียงพอเพื่อยึดโครงสร้างให้แน่นหนาอยู่ในแนวและตำแหน่งที่ต้องการ

3.2.6 องค์อาคารที่วางทาบหรือต่อเชื่อมจะต้องวางให้แนบสนิทเต็มหน้า

3.2.7 การเชื่อมต่อทั้งหมดให้ใช้วิธีเชื่อมด้วยไฟฟ้าการ (ELECTRLC ARC WELDING) โดยตลอดผิวหน้าสัมผัสการเชื่อมให้เป็นไปตามมาตรฐาน AWS ขนาดของรอยเชื่อมต้องไม่น้อยกว่าความหนาของแผ่นเหล็ก

3.2.8 ถ้าไม่ได้กำหนดให้เป็นอย่างอื่น รอยต่อระหว่างชิ้นส่วนเหล็กต่างๆ ให้ใช้วิธีเชื่อมตะเข็บตลอดแนวชน

3.2.9 ผิวหน้าที่จะทำการเชื่อม ต้องสะอาดปราศจากสะเก็ดร่อน สนิมกรัน ไขมัน สี หรือสิ่งแปลกปลอมอื่นใด

3.2.10 ลวดเชื่อมต้องมีคุณสมบัติตาม มอก. หรือ AWS หรือ AISC

3.2.11 ให้ทาด้วยสีกันสนิมไม่น้อยกว่า 2 ชั้น คุณภาพเทียบเท่า RUST O-LEAM , JOTAN , SIKKENS

4. เสาเข็ม

4.1 เสาเข็มคอนกรีตอัดแรง เป็นเสาเข็มของ MP , GPS , GEL , CPM , T-COM หรือเทียบเท่า หรือเสาเข็มเจาะ(ตามแบบแสดง)

- เสาเข็มคอนกรีตอัดแรง ขนาด ⊙ -0.15x0.15ม.
- เสาเข็มคอนกรีตอัดแรง ขนาด I-0.18x0.18ม. พื้นที่หน้าตัดไม่น้อยกว่า 253 ตร.ซม
- เสาเข็มคอนกรีตอัดแรง ขนาด I-0.22x0.22ม. พื้นที่หน้าตัดไม่น้อยกว่า 351 ตร.ซม
- เสาเข็มคอนกรีตอัดแรง ขนาด I-0.26x0.26ม. พื้นที่หน้าตัดไม่น้อยกว่า 455 ตร.ซม
- เสาเข็มเจาะ ขนาด ø0.35 ม.

4.2 กำลังรับน้ำหนักบรรทุกและความยาวเสาเข็มให้พิจารณาตามแบบรายละเอียด โดยความยาวเสาเข็มที่แท้จริง ณ ตำแหน่งที่ตั้งโครงการ อาจมีการเปลี่ยนแปลง แต่ทั้งนี้ให้กำหนดและตรวจสอบอีกครั้งโดยวิศวกรผู้ควบคุมงาน โดยเสาเข็มจะต้องมีกำลังรับน้ำหนักบรรทุกได้ไม่น้อยกว่าที่กำหนดตามแบบ

5. ระบบกันซึม

5.1 รายละเอียดและคุณสมบัติ

ส่วนของอาคาร	ชนิดและผลิตภัณฑ์	ผลิตภัณฑ์คุณภาพเทียบเท่า
- หลังคา ค.ส.ล. - ห้องน้ำ	น้ำยาเคมีแบบกันซึม	BRUSHBOND ของ FOSROC LANKO 225 ของ DAVCO

6. ทั่วไปและการเตรียมงาน

6.1 รายการประกอบแบบอื่นใดที่ไม่ได้กำหนดไว้ให้ถือปฏิบัติตาม บทกำหนดทั่วไปสำหรับการก่อสร้างอาคารคอนกรีตเสริมเหล็กของ วสท. เป็นเกณฑ์

6.2 เนื่องจากคุณสมบัติของดินในกรุงเทพมหานคร แต่ละพื้นที่เขตมีความแตกต่างกันในด้านความสามารถในการรับน้ำหนักบรรทุกและมีระดับความลึกของชั้นทรายที่แตกต่างกัน ฉะนั้นก่อนทำการก่อสร้างเจ้าของอาคารและผู้รับจ้างต้องตรวจสอบความเหมาะสมของความยาวเสาเข็ม เพื่อให้มีค่าการรับน้ำหนักบรรทุกของเสาเข็มได้ไม่น้อยกว่าแบบที่กำหนดไว้

6.3 หากมีอุปสรรคในการเข้าพื้นที่ก่อสร้าง อันจะทำให้เกิดผลกระทบความเดือดร้อนรำคาญ และเกิดความเสียหายจากการใช้เสาเข็มตอกกับอาคารข้างเคียง ให้สามารถใช้เสาเข็มเจาะเทียบเคียงความสามารถในการรับน้ำหนักบรรทุกได้

สำนักการ โยธา
กรุงเทพมหานคร

โครงการ
แบบบ้านยิ้มเพื่อประชาชน ระยะที่ 3

ตามนโยบาย
ม.ร.ว. สุขุมพันธุ์ บริพัตร
ผู้ว่าราชการกรุงเทพมหานคร
นายจุมพล สำเภาพล
รองผู้ว่าราชการกรุงเทพมหานคร
นางนินนาท ชลิตานนท์
ปลัดกรุงเทพมหานคร

ผู้อำนวยการสำนักการโยธา
รองผู้อำนวยการสำนักการโยธา
นายทวีศักดิ์ เลิศประพันธ์
ผู้อำนวยการสำนักงานออกแบบ
นายวัชรินทร์ บรรพต
หัวหน้ากลุ่มงานสถาปัตยกรรม
นายสินธุ์ชัย บุญบักษ์
หัวหน้ากลุ่มงานวิศวกรรมอาคาร
นายอริยะ เมฆะกุล

สถาปนิก
นางสาวสุมนมาลย์ กาญจนะ ส.สถ2221
วิศวกรโครงสร้าง
นายดิรา คงศรี สย5244
วิศวกรไฟฟ้า
นายกิตติพงษ์ จิระเดชากร ภฟก12282
วิศวกรสุขาภิบาล
นายมนัสวี อาระยะศิริ ภส341
วิศวกรเครื่องกล
นายช่างเขียนแบบ
นางสาวช่อผกา ยักพันธ์

แบบ บ้านพักอาศัย 2 ชั้น
แบบที่ 034
ชื่อบ้าน ทองอุไร
เจ้าของ
สถานที่

แบบแสดง
รายการประกอบแบบโครงสร้าง

วันที่ : 30 พฤษภาคม 2557	เลขที่	รวม
วันที่	S-01	8

แผ่นที่	รวมแผ่น
14	28

FILE :

รายการแก้ไขแบบ

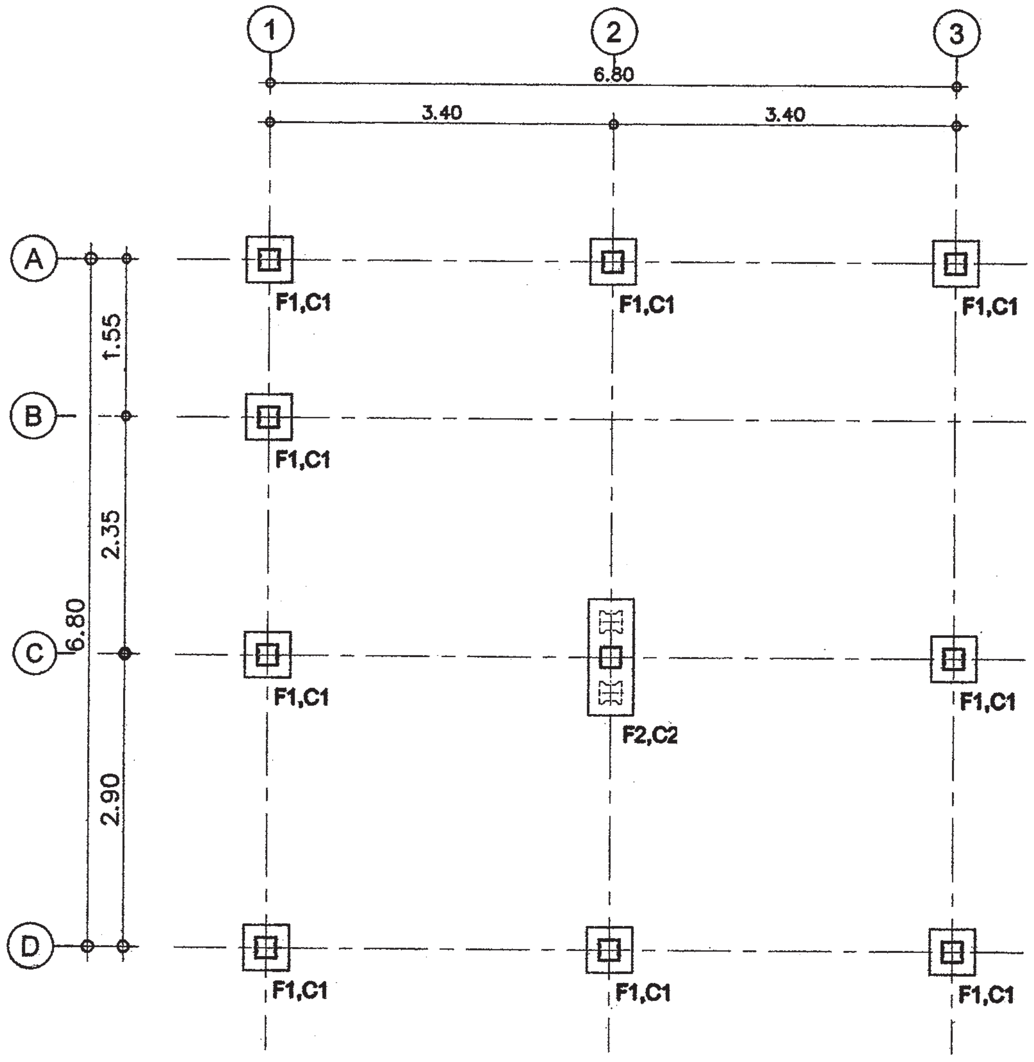

แปลนตำแหน่งฐานราก

มาตราส่วน 1 : 75

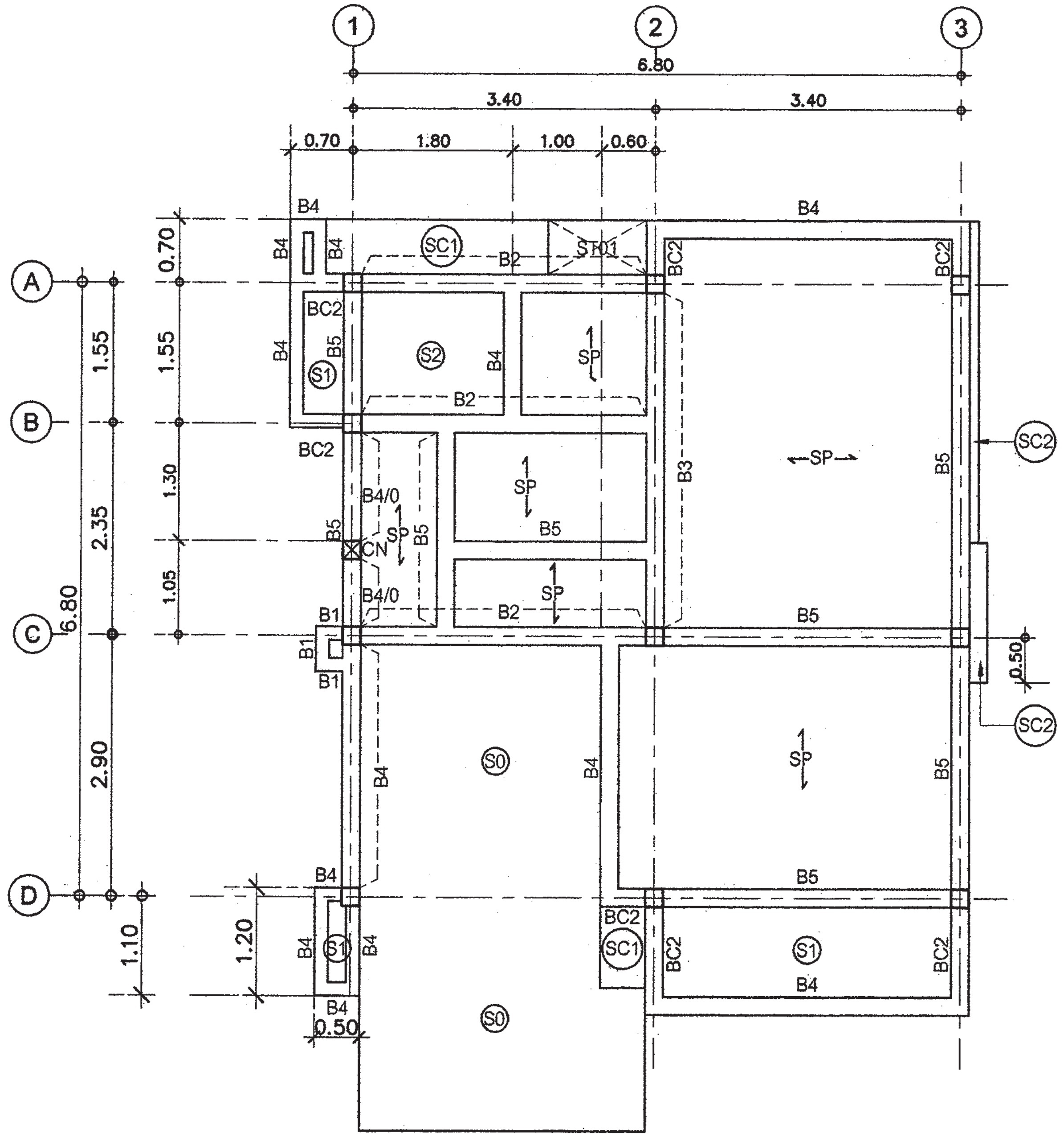

แปลนคาน – พื้นชั้นที่ 1

มาตราส่วน 1 : 75

สำนักการโยธา
กรุงเทพมหานคร

โครงการ
แบบบ้านยิ้มเพื่อประชาชน ระยะที่ 3

ตามนโยบาย
ม.ร.ว. สุขุมพันธุ์ บริพัตร
ผู้ว่าราชการกรุงเทพมหานคร
นายจุมพล สำเภาพล
รองผู้ว่าราชการกรุงเทพมหานคร
นางนินนาท ชลิตานนท์
ปลัดกรุงเทพมหานคร

ผู้อำนวยการสำนักการโยธา	
รองผู้อำนวยการสำนักการโยธา	
นายทวีศักดิ์ เลิศประพันธ์	
ผู้อำนวยการสำนักงานออกแบบ	
นายวัชรินทร์ บรรพต	
หัวหน้ากลุ่มงานสถาปัตยกรรม	
นายสินธุ์ชัย บุญบักษ์	
หัวหน้ากลุ่มงานวิศวกรรมอาคาร	
นายอริยะ เมฆะกูล	
สถาปนิก	
นางสาวสุมนมาลย์ กาญจนะ สถ.2221	
วิศวกรโครงสร้าง	
นายศิรา คงศรี สย.5244	
วิศวกรไฟฟ้า	
นายกิตติพงษ์ จิระเดชากร ภฟก.12282	
วิศวกรสุขาภิบาล	
นายมนัสวี ธารยะศิริ ภส.341	
วิศวกรเครื่องกล	
นายช่างเขียนแบบ	
นางสาวช่อผกา ยักพันธ์	

แบบ บ้านพักอาศัย 2 ชั้น
แบบที่ 034
ชื่อบ้าน ทองอุไร
เจ้าของ
สถานที่

แบบแสดง
แปลนตำแหน่งฐานราก
แปลนคาน เสา พื้น ชั้น1

วันที่ : 30 พฤษภาคม 2557	เลขที่	รวม
วันที่	S-02	8

แผ่นที่	รวมแผ่น
15	28

FILE :

รายการแก้ไขแบบ

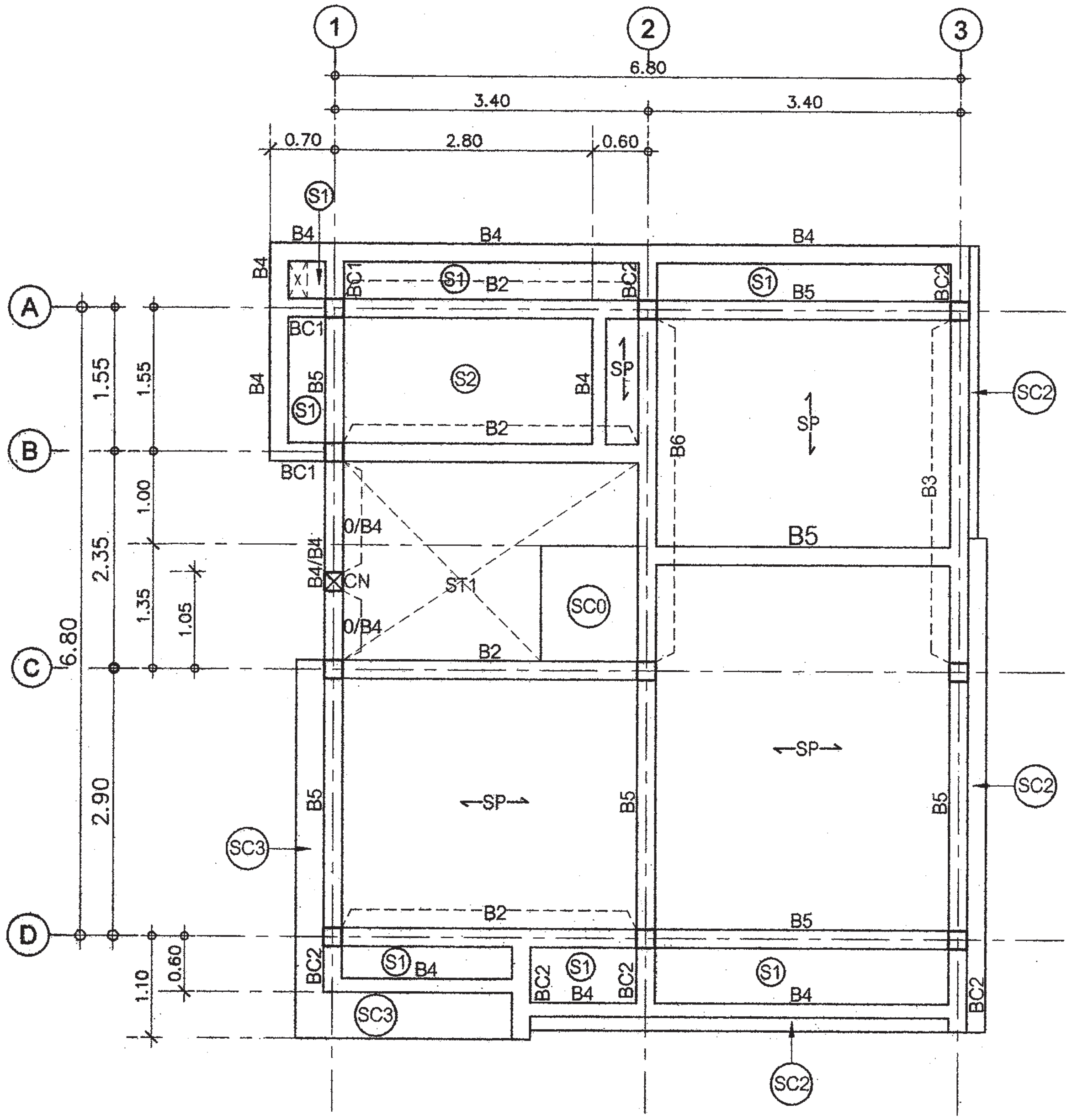

แปลนคาน – พื้นชั้นที่ 2

มาตราส่วน 1 : 75

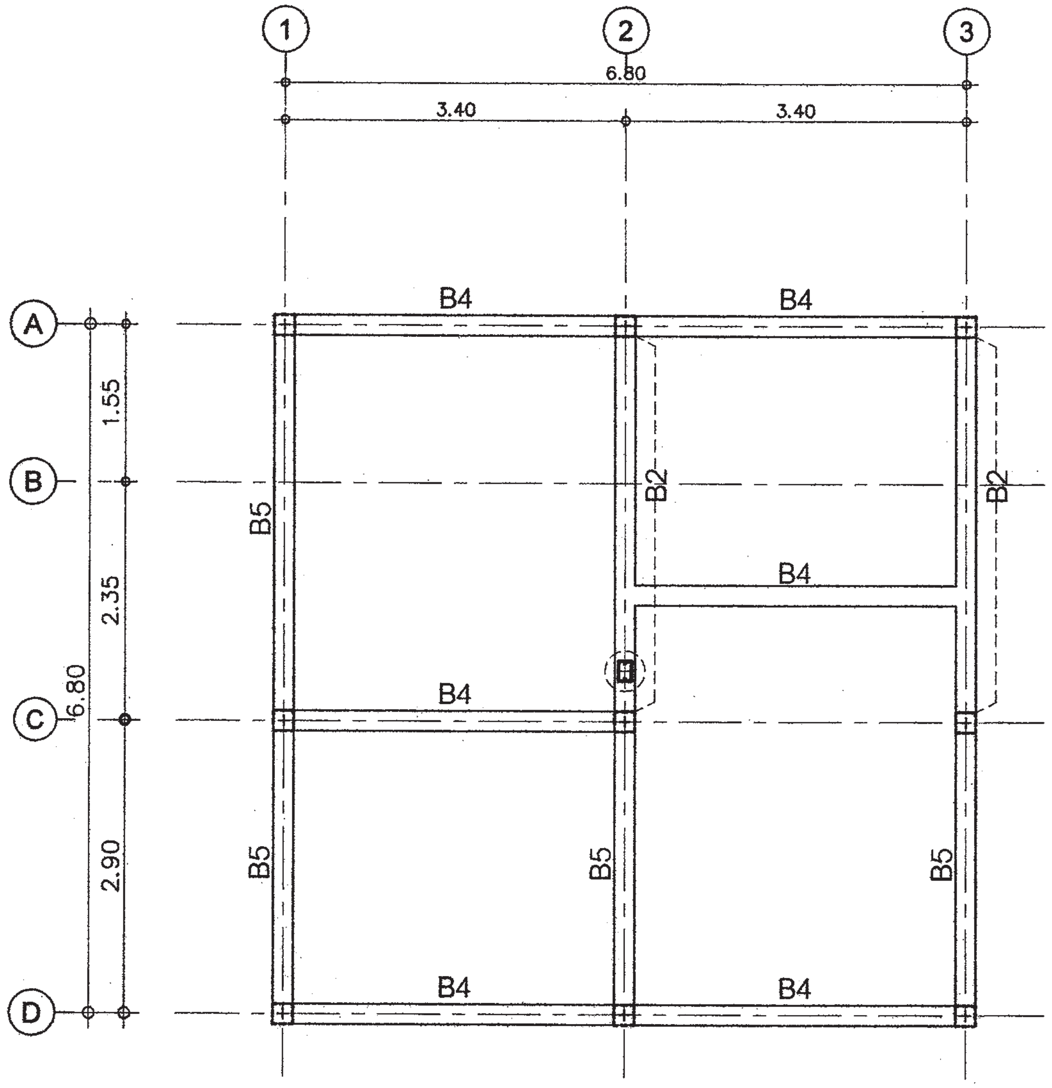

ดั้งเหล็ก = 2C -125x50x20x3.2mm.

แปลนคานหลังคา

มาตราส่วน 1 : 75

สำนักการ โยธา
กรุงเทพมหานคร

โครงการ
แบบบ้านยิ้มเพื่อประชาชน ระยะที่ 3

ตามนโยบาย
ม.ร.ว. สุขุมพันธุ์ บริพัตร
ผู้ว่าราชการกรุงเทพมหานคร
นายจุมพล สำเภาพล
รองผู้ว่าราชการกรุงเทพมหานคร
นางนินนาท ชลิตานนท์
ปลัดกรุงเทพมหานคร

ผู้อำนวยการสำนักการโยธา

รองผู้อำนวยการสำนักการโยธา
นายทวีศักดิ์ เลิศประพันธ์
ผู้อำนวยการสำนักงานออกแบบ
นายวัชรินทร์ บรรพต
หัวหน้ากลุ่มงานสถาปัตยกรรม
นายสินธุ์ชัย บุญปักษ์
หัวหน้ากลุ่มงานวิศวกรรมอาคาร
นายธริยะ เมฆะกุล
สถาปนิก
นางสาวสุมนมาลย์ กาญจนะ ส.สถ.2221
วิศวกรโครงสร้าง
นายศิรา คงศรี สย.5244
วิศวกรไฟฟ้า
นายกิตติพงษ์ จีระนครากร ภฟก.12282
วิศวกรสุขาภิบาล
นายมนัสวี ธาวยะศิริ ภส.341
วิศวกรเครื่องกล

นายช่างเขียนแบบ
นางสาวช่อผกา ฮักพันธ์

แบบ บ้านพักอาศัย 2 ชั้น
แบบที่ 034
ชื่อบ้าน ทองอุไร
เจ้าของ

สถานที่

แบบแสดง
แปลนคาน พื้นชั้น 2
แปลนคาน หลังคา

วันที่ : 30 พฤษภาคม 2557	เลขที่	รวม
วันที่	S-03	8

แผ่นที่	รวมแผ่น
16	28

FILE :

รายการแก้ไขแบบ

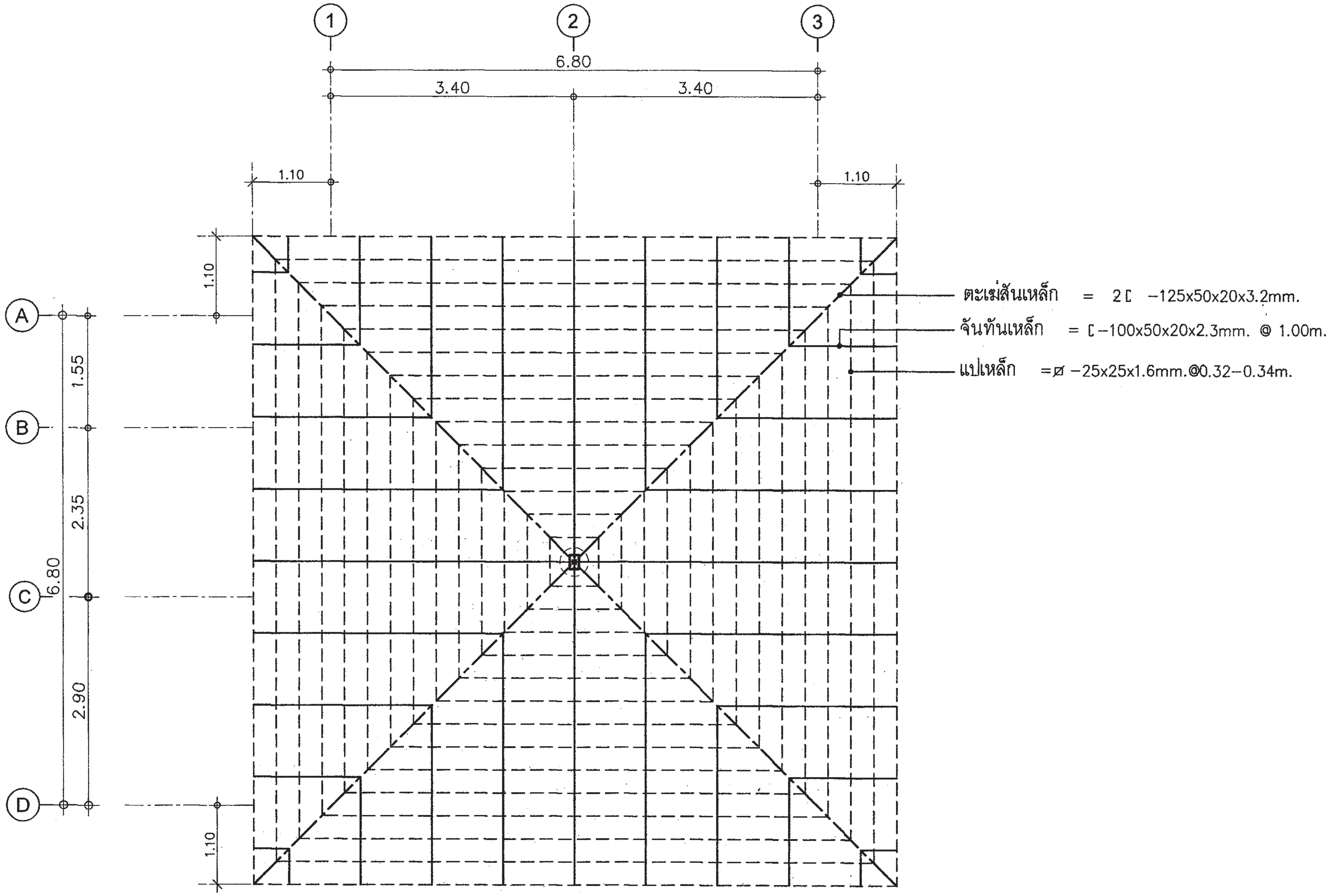

แปลนโครงเหล็กหลังคา

มาตราส่วน 1 : 100

สำนักการโยธา
กรุงเทพมหานคร

โครงการ
แบบบ้านยิ้มเพื่อประชาชน ระยะที่ 3

ตามนโยบาย
ม.ร.ว. สุขุมพันธุ์ บริพัตร
ผู้ว่าราชการกรุงเทพมหานคร
นายจุมพล สำเภาพล
รองผู้ว่าราชการกรุงเทพมหานคร
นางนินนาท ชลิตานนท์
ปลัดกรุงเทพมหานคร

ผู้อำนวยการสำนักการโยธา

รองผู้อำนวยการสำนักการโยธา
นายทวีศักดิ์ เลิศประพันธ์
ผู้อำนวยการสำนักงานออกแบบ
นายวัชรินทร์ บรรพต
หัวหน้ากลุ่มงานสถาปัตยกรรม
นายสินธุ์ชัย บุญปักษ์
หัวหน้ากลุ่มงานวิศวกรรมอาคาร
นายอริยะ เมฆะกูล

สถาปนิก
นางสาวสุมนมาลย์ กาญจนะ ส.สถ.2221
วิศวกรโครงสร้าง
นายศิชา คงศรี สย.5244
วิศวกรไฟฟ้า
นายกิตติพงษ์ จิระเดชากร ภฟก.12282
วิศวกรสุขาภิบาล
นายมนัสวี อารยะศิริ ภส.341
วิศวกรเครื่องกล

นายช่างเขียนแบบ
นางสาวช่อผกา ยักพันธ์

แบบ บ้านพักอาศัย 2 ชั้น
แบบที่ 034
ชื่อบ้าน ทองอุไร
เจ้าของ

สถานที่

แบบแสดง
แปลนโครงเหล็กหลังคา

วันที่ :	เลขที่	รวม
30 พฤษภาคม 2557	S-04	8

แผ่นที่	รวมแผ่น
17	28

FILE :

รายการแก้ไขแบบ

หลังคา พื้นชั้น 2		
พื้นชั้น 2 พื้นชั้น 1		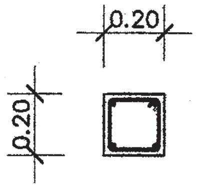 0.20 × 0.20 4-DB12mm. Stir-RB6mm.@0.15m.
พื้นชั้น 1 ชั้นตอม่อ	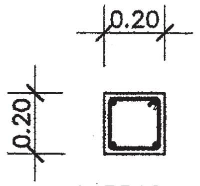 0.20 × 0.20 4-DB12mm. Stir-RB6mm.@0.15m.	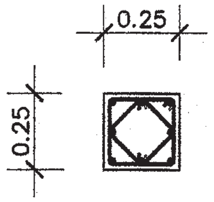 0.25 × 0.25 8-DB12mm. 2Stir-RB6mm.@0.15m.
FLOOR / COLUMN	C1	C2

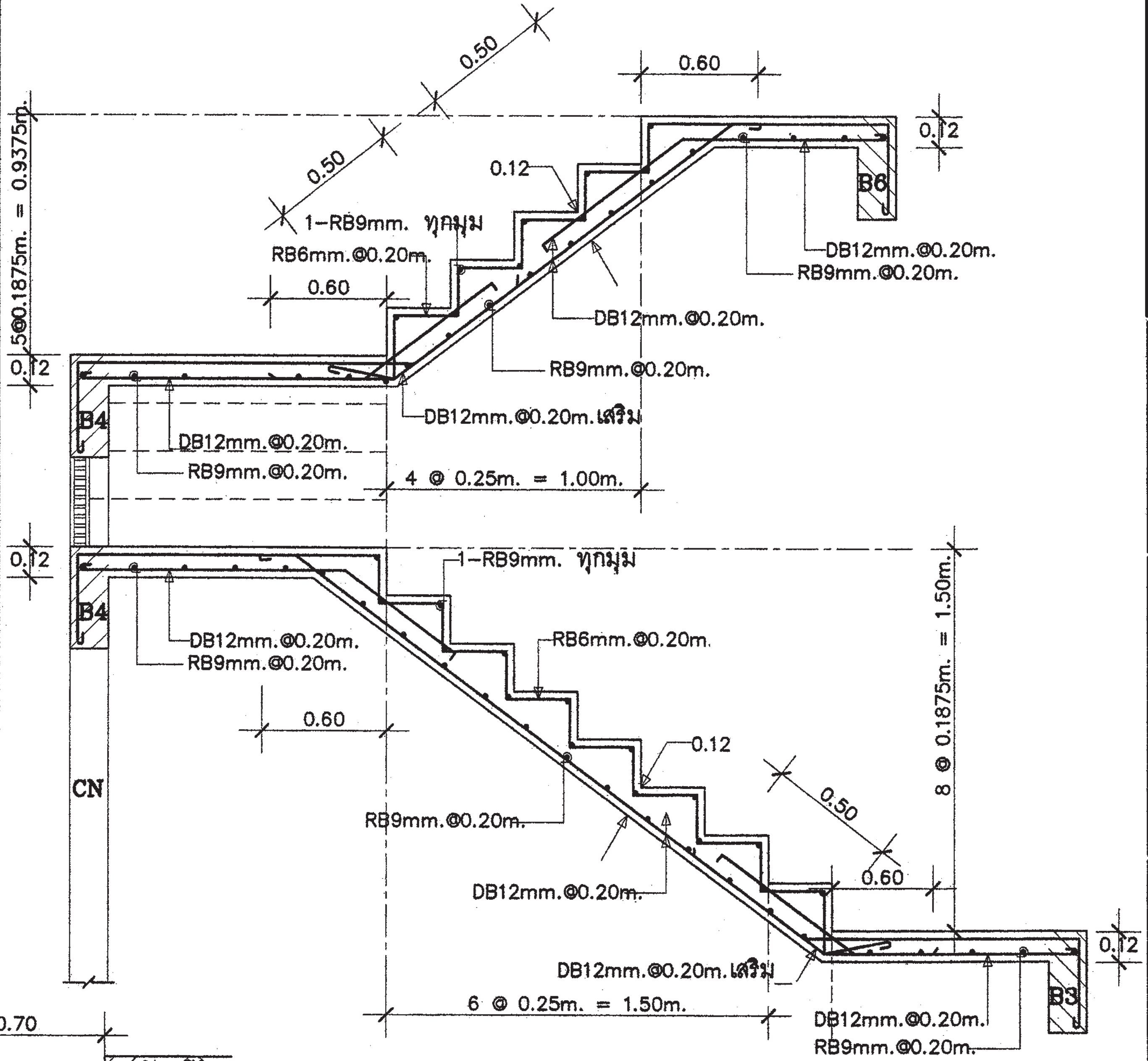

ST-01

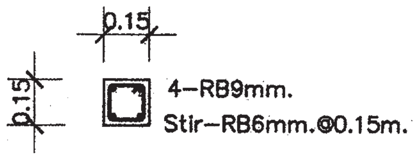

CN

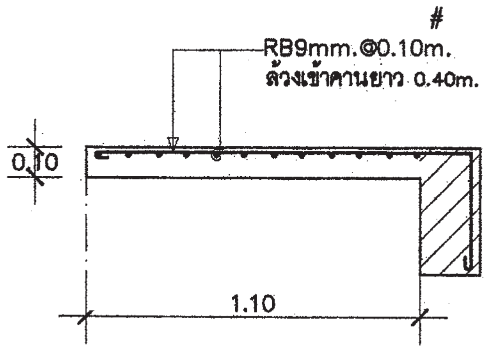

SC0

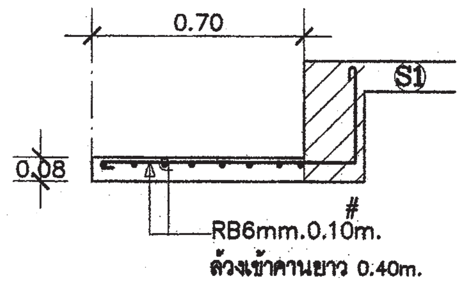

SC1

สำนักการโยธา
กรุงเทพมหานคร

โครงการ
แบบบ้านยิ้มเพื่อประชาชน ระยะที่ 3

ตามนโยบาย
ม.ร.ว. สุขุมพันธุ์ บริพัตร
ผู้ว่าราชการกรุงเทพมหานคร
นายจุมพล สำเภาพล
รองผู้ว่าราชการกรุงเทพมหานคร
นางนินนาท ชลิตานนท์
ปลัดกรุงเทพมหานคร

ผู้อำนวยการสำนักการโยธา

รองผู้อำนวยการสำนักการโยธา
นายทวีศักดิ์ เลิศประพันธ์
ผู้อำนวยการสำนักงานออกแบบ
นายวัชรินทร์ บรรพต
หัวหน้ากลุ่มงานสถาปัตยกรรม
นายสินชัย บุญปีกษ์
หัวหน้ากลุ่มงานวิศวกรรมอาคาร
นายธรียะ เมฆะกูล

สถาปนิก
นางสาวสุมนมาลย์ กาญจนะ ส.สถ.2221
วิศวกรโครงสร้าง
นายศิรา คงศรี สย.5244
วิศวกรไฟฟ้า
นายกิตติพงษ์ จิระนครากร ภฟก.12282
วิศวกรสุขาภิบาล
นายมนัสวี อารยะศิริ ภส.341
วิศวกรเครื่องกล

นายช่างเขียนแบบ
นางสาวช่อมกา ชักพันธ์

แบบ บ้านพักอาศัย 2 ชั้น
แบบที่ 034
ชื่อบ้าน ทองอุไร
เจ้าของ

สถานที่

แบบแสดง
แบบขยายโครงสร้าง 1

วันที่ :	เลขที่	รวม
30 พฤษภาคม 2557	S-05	8

แผ่นที่	รวมแผ่น
18	28

FILE :

รายการแก้ไขแบบ

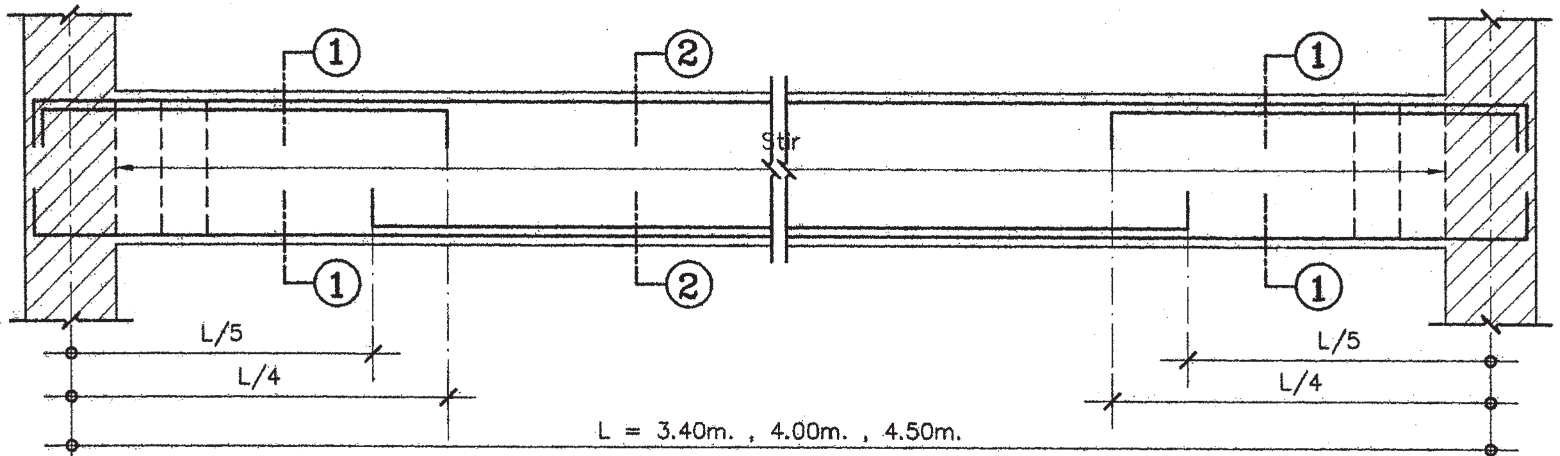

รูปตัดแสดงการเสริมเหล็กตามยาว 1

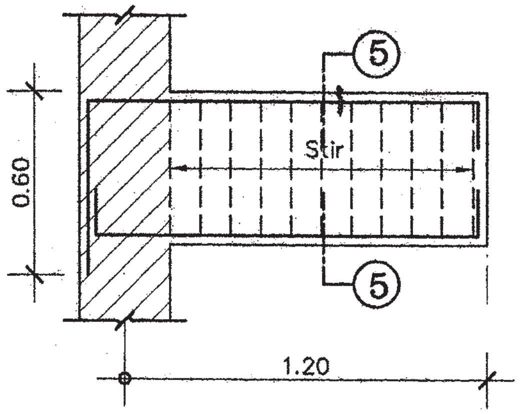

รูปตัดแสดงการเสริมเหล็กตามยาว 3

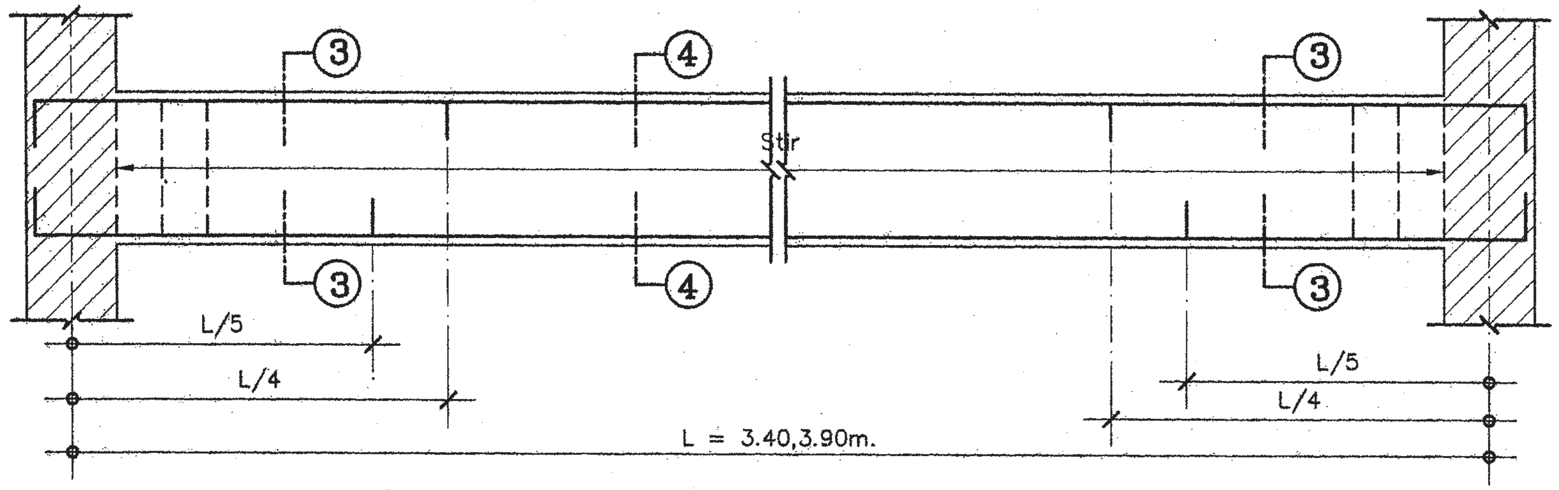

รูปตัดแสดงการเสริมเหล็กตามยาว 2

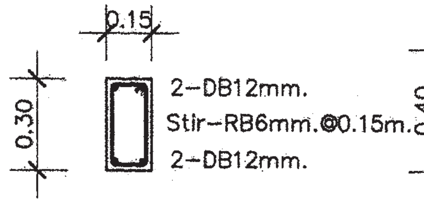

B1

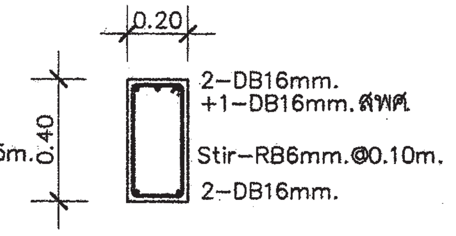

B2 SECTION 3-3

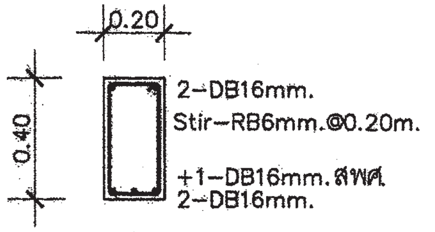

B2 SECTION 4-4

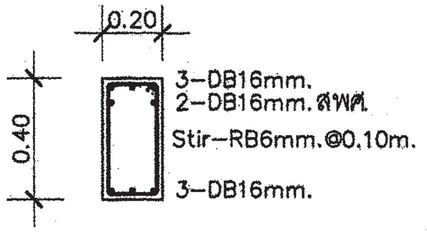

B3 SECTION 1-1

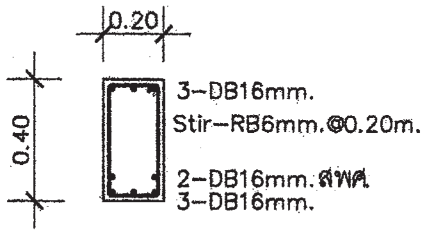

B3 SECTION 2-2

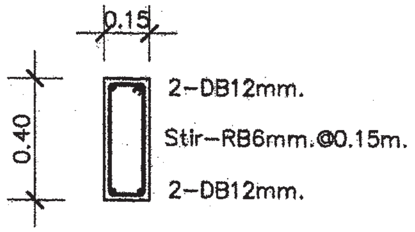

B4

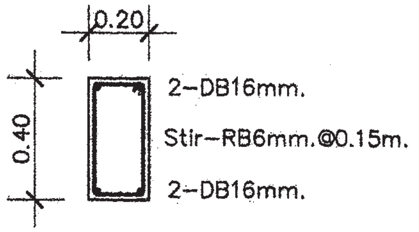

B5

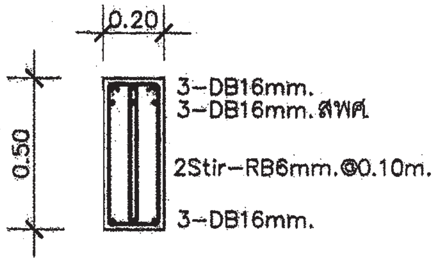

B6 SECTION 1-1

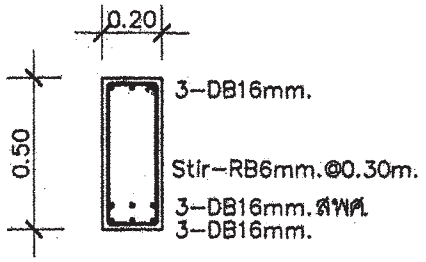

B6 SECTION 2-2

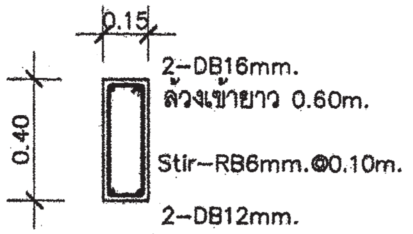

BC1 SECTION 5-5

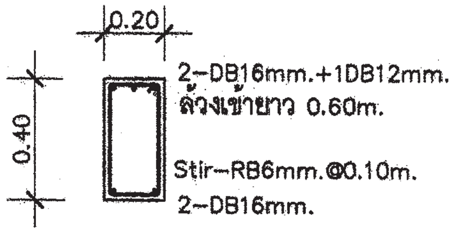

BC2 SECTION 5-5

สำนักการ โยธา
กรุงเทพมหานคร

โครงการ
แบบบ้านยิ้มเพื่อประชาชน ระยะที่ 3

ตามนโยบาย
ม.ร.ว. สุขุมพันธุ์ บริพัตร
ผู้ว่าราชการกรุงเทพมหานคร
นายจุมพล สำเภาพล
รองผู้ว่าราชการกรุงเทพมหานคร
นางนินนาท ชลิตานนท์
ปลัดกรุงเทพมหานคร

ผู้อำนวยการสำนักการโยธา

รองผู้อำนวยการสำนักการโยธา
นายทวีศักดิ์ เลิศประพันธ์
ผู้อำนวยการสำนักงานออกแบบ
นายวีรวินทร์ บรรพต
หัวหน้ากลุ่มงานสถาปัตยกรรม
นายสินธุ์ชัย บุญมีทรัพย์
หัวหน้ากลุ่มงานวิศวกรรมอาคาร
นายธรียะ เมฆะกุล
สถาปนิก
นางสาวสุมนมาลย์ กาญจนะ สส2221
วิศวกรโครงสร้าง
นายศิรา คงศรี สย.5244
วิศวกรไฟฟ้า
นายกิตติพงษ์ จิระเดชากร ภฟก12282
วิศวกรสุขาภิบาล
นายมนัสวี อารยะศิริ ภส.341
วิศวกรเครื่องกล

นายช่างเขียนแบบ
นางสาวช่อผกา ยักพันธ์

แบบ บ้านพักอาศัย 2 ชั้น
แบบที่ 034
ชื่อบ้าน ทองอุไร
เจ้าของ

สถานที่

แบบแสดง
แบบขยายโครงสร้าง 2

วันที่ : 30 พฤษภาคม 2557	เลขที่	รวม
วันที่	S-06	8

แผ่นที่	รวมแผ่น
19	28

FILE :

รายการแก้ไขแบบ

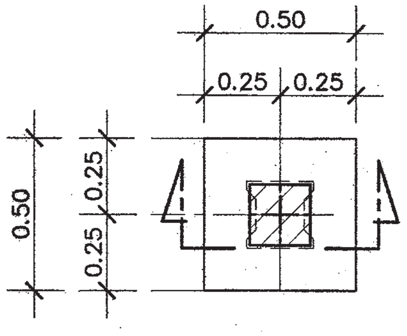

แบบขยายแปลน F1

มาตรส่วน 1:25

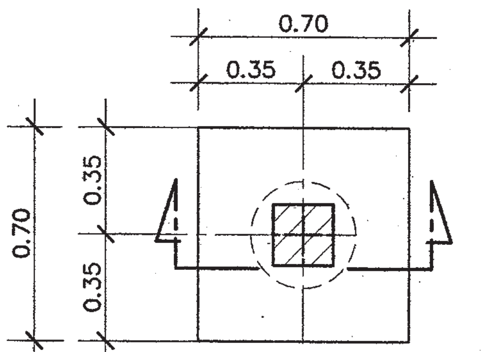

แบบขยายแปลน F1A

มาตรส่วน 1:25

หมายเหตุ

กรณีใช้ฐานราก เสาเข็มเจาะแทนฐานรากเสาเข็มตอก

ให้ใช้เทียบดังนี้ F1=F1A , F2=F2A ,F3=F3A

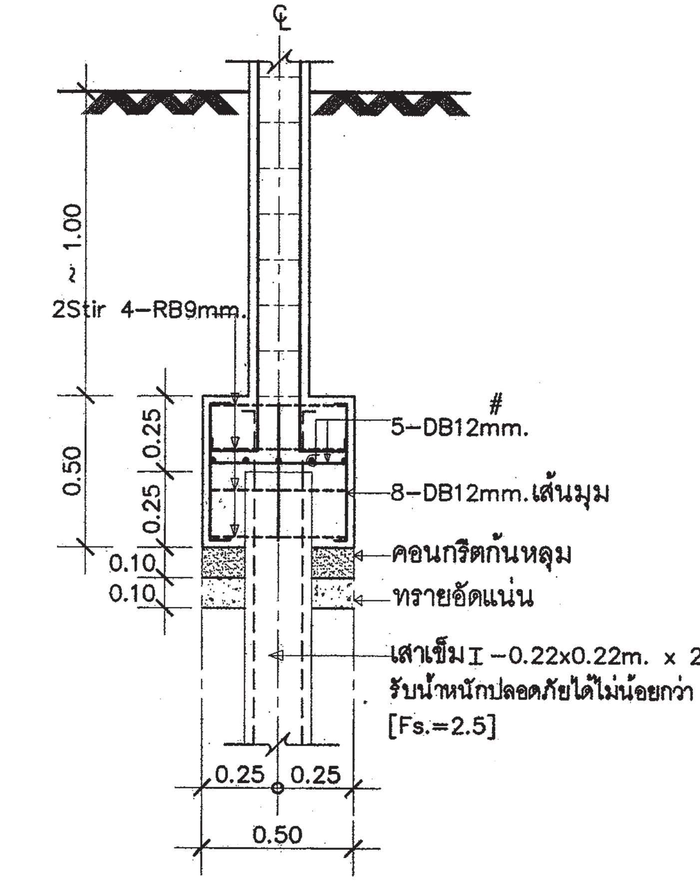

แบบขยายรูปตัด F1

มาตรส่วน 1:25

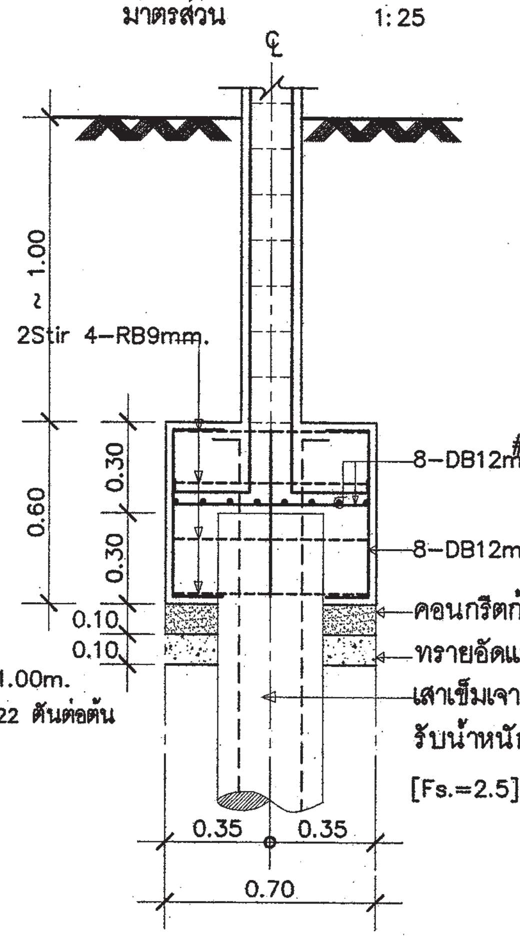

แบบขยายรูปตัด F1A

มาตรส่วน 1:25

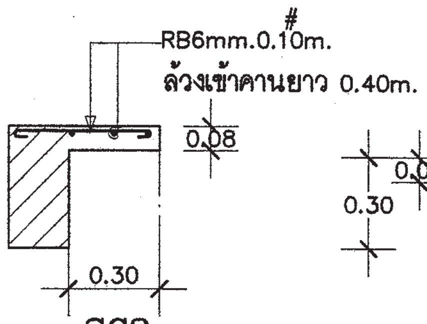

SC2

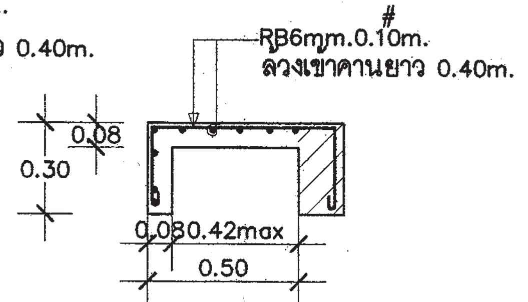

SC3

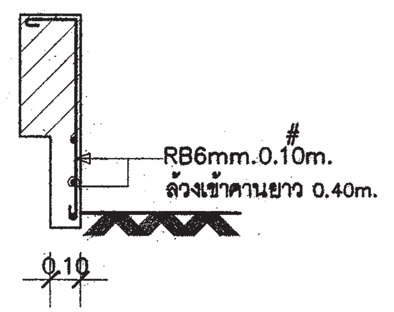

แสดงครีบคาน ค.ส.ล

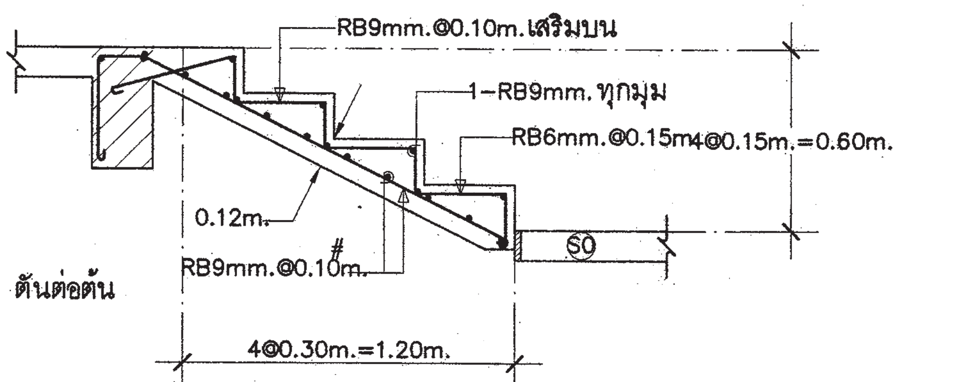

ST 01

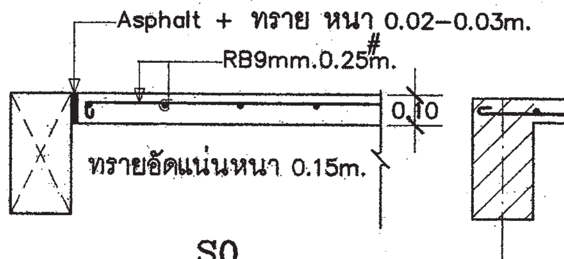

S0

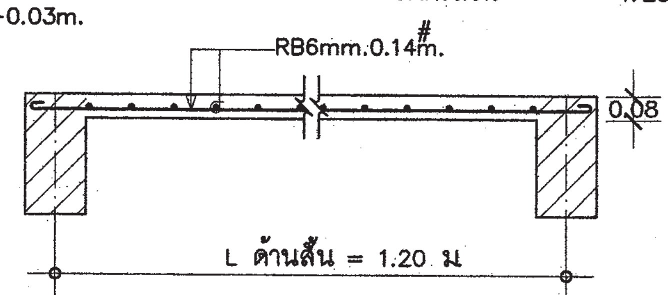

S1

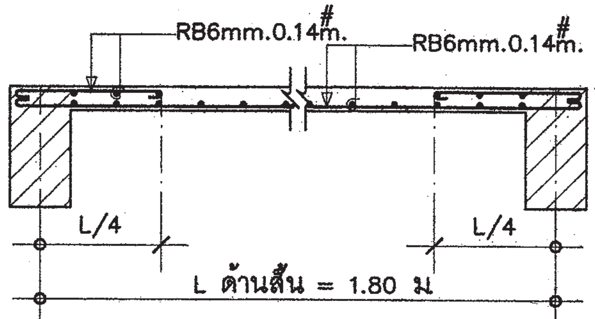

S2

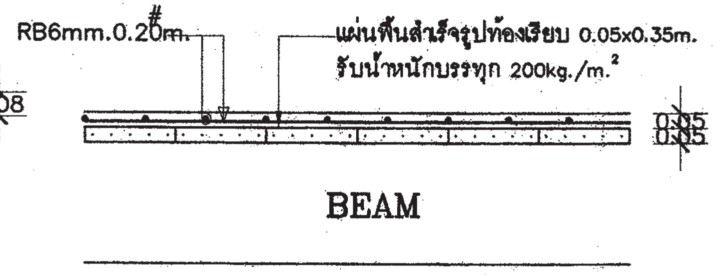

SP

สำนักการโยธา
กรุงเทพมหานคร

โครงการ

แบบบ้านยิ้มเพื่อประชาชน ระยะที่ 3

ตามนโยบาย

ม.ร.ว. สุขุมพันธุ์ บริพัตร
ผู้ว่าราชการกรุงเทพมหานคร

นายจุมพล สำเภาพล
รองผู้ว่าราชการกรุงเทพมหานคร

นางนินนาท ชลิตานนท์
ปลัดกรุงเทพมหานคร

ผู้อำนวยการสำนักการโยธา	
รองผู้อำนวยการสำนักการโยธา นายทวีศักดิ์ เลิศประพันธ์	
ผู้อำนวยการสำนักงานออกแบบ นายวัชรินทร์ บรรพต	
หัวหน้ากลุ่มงานสถาปัตยกรรม นายสินธุ์ชัย บุญมีกษ์	
หัวหน้ากลุ่มงานวิศวกรรมอาคาร นายอธิยะ เมฆะกุล	
สถาปนิก นางสาวสุมนมาลย์ กาญจนะ ส.สถ.2221	
วิศวกรโครงสร้าง นายศิษา คงศรี สย.5244	
วิศวกรไฟฟ้า นายกิตติพงษ์ จิระนคราภรณ์ ภฟก.12282	
วิศวกรสุขาภิบาล นายมนัสวี อาระยะศิริ ภส.341	
วิศวกรเครื่องกล	
นายช่างเขียนแบบ นางสาวช่อนภา อัครพันธ์	

แบบ บ้านพักอาศัย 2 ชั้น
แบบที่ 034
ชื่อบ้าน ทองอุไร
เจ้าของ
สถานที่

แบบแสดง
แบบขยายโครงสร้าง 3

วันที่	เลขที่	รวม
30 พฤษภาคม 2557	S-07	8

แผ่นที่	รวมแผ่น
20	28

FILE :

รายการแก้ไขแบบ

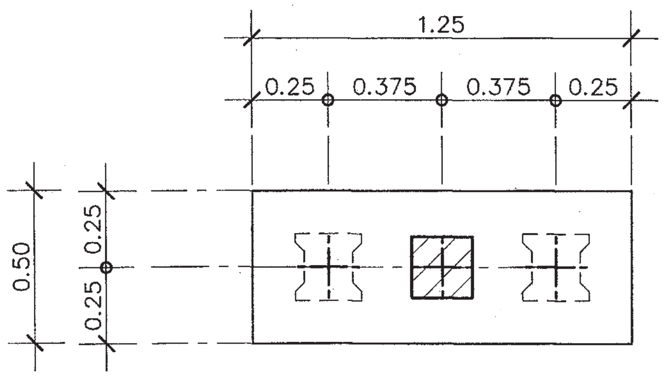

แบบขยายแปลน F2

มาตรส่วน 1:25

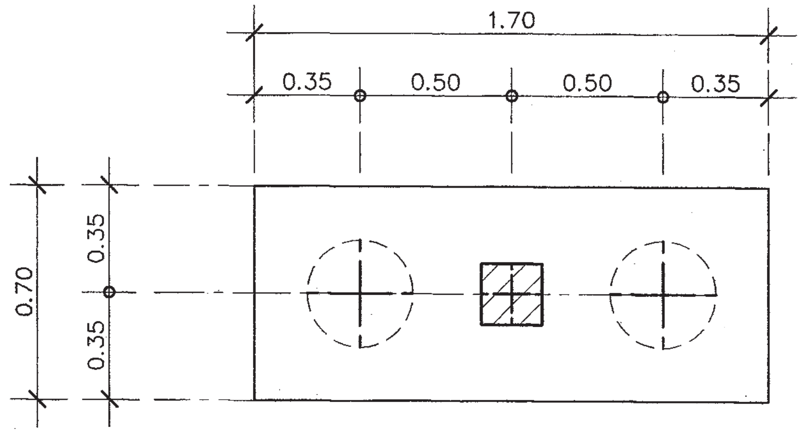

แบบขยายแปลน F2A

มาตรส่วน 1:25

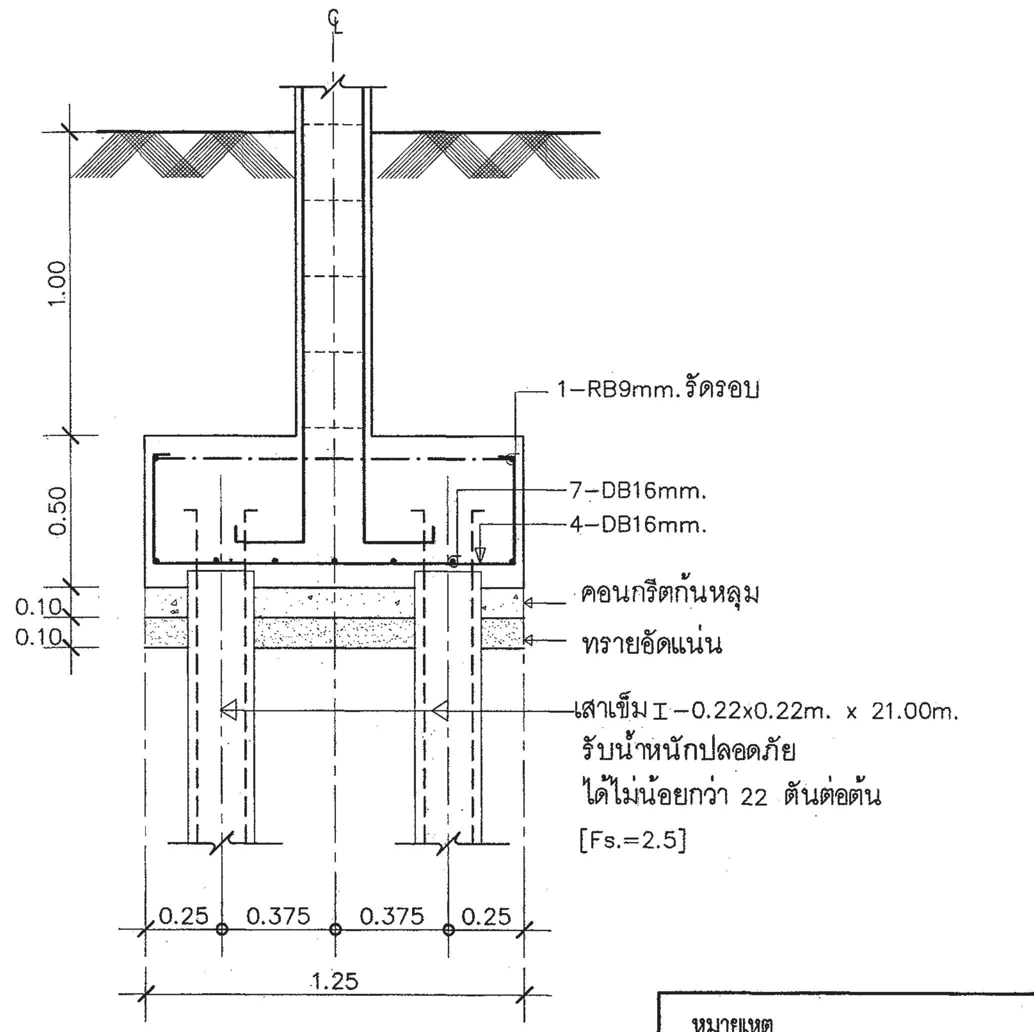

แบบขยายรูปตัด F2

มาตรส่วน 1:25

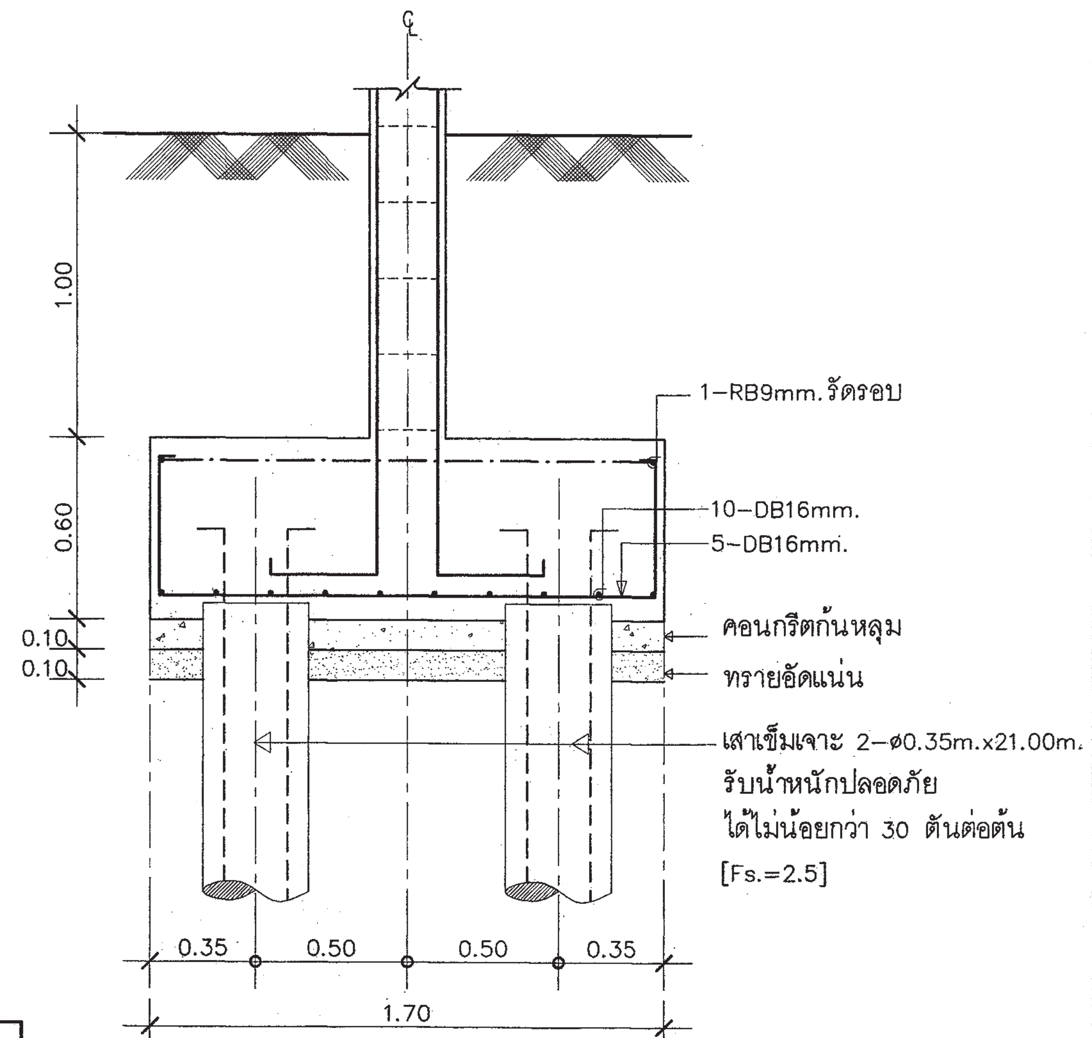

แบบขยายรูปตัด F2A

มาตรส่วน 1:25

<u>หมายเหตุ</u>

กรณีใช้ฐานราก เสาเข็มเจาะแทนฐานรากเสาเข็มตอก

ให้ใช้เทียบดังนี้ F1=F1A , F2=F2A ,F3=F3A

สำนักการ โยธา
กรุงเทพมหานคร

โครงการ	
แบบบ้านยิ้มเพื่อประชาชน ระยะที่ 3	
ตามนโยบาย	
ม.ร.ว. สุขุมพันธุ์ บริพัตร ผู้ว่าราชการกรุงเทพมหานคร	
นายจุมพล สำเภาพล รองผู้ว่าราชการกรุงเทพมหานคร	
นางนินนาท ชลิตานนท์ ปลัดกรุงเทพมหานคร	
ผู้อำนวยการสำนักการโยธา	
รองผู้อำนวยการสำนักการโยธา	
นายทวีศักดิ์ เลิศประพันธ์	
ผู้อำนวยการสำนักงานออกแบบ	
นายวัชรินทร์ บรรพต	
หัวหน้ากลุ่มงานสถาปัตยกรรม	
นายสินธุ์ชัย บุญปักษ์	
หัวหน้ากลุ่มงานวิศวกรรมอาคาร	
นายอริยะ เมฆะกูล	
สถาปนิก	
นางสาวสุมนมาลย์ กาญจนะ ส-สถ2221	
วิศวกรโครงสร้าง	
นายดิชา คงศรี สย5244	
วิศวกรไฟฟ้า	
นายกิตติพงษ์ จิระเดชากร ภฟก.12282	
วิศวกรสุขาภิบาล	
นายมนัสวี ธารยะศิริ ภส.341	
วิศวกรเครื่องกล	
นายช่างเขียนแบบ	
นางสาวช่อผกา ยักพันธ์	
แบบ	บ้านพักอาศัย 2 ชั้น
แบบที่	034
ชื่อบ้าน	ทองอุไร
เจ้าของ	
สถานที่	
แบบแสดง	แบบขยายโครงสร้าง 4
วันที่ : 30 พฤษภาคม 2557	เลขที่ S-08 / รวม 8
แผ่นที่ 21	รวมแผ่น 28
FILE :	
รายการแก้ไขแบบ	

สัญลักษณ์ระบบไฟฟ้า

S	สวิทซ์ไฟฟ้าทางเดียว
S2	สวิทซ์ไฟฟ้าสองทาง
φ	เต้ารับไฟฟ้าคู่ชนิดมีสายกราวน์
◉	เต้ารับสัญญาณโทรทัศน์
▲	เต้ารับสัญญาณโทรศัพท์
	โคมไฟฟ้า DOWNLIGHT หลอด COMPACT FL. 1*11 วัตต์
	โคมซาลาเปา หลอดฟลูออเรสเซนต์ 1*32 วัตต์
	โคมไฟฟ้าฟลูออเรสเซนต์ 1*18 วัตต์
	โคมไฟฟ้าฟลูออเรสเซนต์ 1*18 วัตต์
	CONSUMER UNIT

รายละเอียด

1. ในการติดตั้ง ผู้รับจ้างต้องปฏิบัติตามกฎระเบียบข้อบังคับของการไฟฟ้าฯ
2. วัสดุอุปกรณ์ที่ใช้
   - 2.1 แผงสวิทซ์อัตโนมัติเป็นผลิตภัณฑ์ SQUARE-D,ABB,MEM,CLIPSAL,SIEMENS,HAGER
   - 2.2 CIRCUIT BREAKER เป็นผลิตภัณฑ์ SQUARE-D,ABB,MEM,CLIPSAL,SIEMENS,HAGER
   - 2.3 ดวงโคมไฟฟ้า เป็นผลิตภัณฑ์ภายในประเทศที่มีเครื่องหมายการค้า โดยมีอุปกรณ์ประกอบดังนี้
     - หลอดฟลูออเรสเซนต์ มาตรฐาน มอก.236-2533
     - ขั้วรับหลอดและขั้วรับสตาทเตอร์ มาตรฐาน มอก.344-2530
     - สตาทเตอร์ มาตรฐาน มอก.183-2528
     - บัลลาสต์ มาตรฐาน มอก.23-2521
   - 2.4 สายไฟฟ้าเป็นผลิตภัณฑ์ มาตรฐาน มอก 11-2531
   - 2.5 สวิทซ์และเต้ารับไฟฟ้า เป็นผลิตภัณฑ์ NATIONAL,CLIPSAL,BTICINO,ABB
3. หากมิได้กำหนดไว้เป็นอย่างอื่น ชนิดและขนาดของสายไฟฟ้าให้ใช้ดังนี้
   - 3.1 สายเมนวงจรย่อย ให้ใช้สายขนาด 2.5 ตารางมิลลิเมตร
   - 3.2 สายไฟฟ้าระหว่างดวงโคม และสายจากสวิทซ์เข้าดวงโคม ให้ใช้สายขนาด 2.5 ตารางมิลลิเมตร
   - 3.3 สายวงจรเต้ารับไฟฟ้า ให้ใช้สายขนาด 2.5 ตารางมิลลิเมตร
   - 3.4 สายดิน ให้ใช้สายขนาดไม่ต่ำกว่า 1.5 ตารางมิลลิเมตร

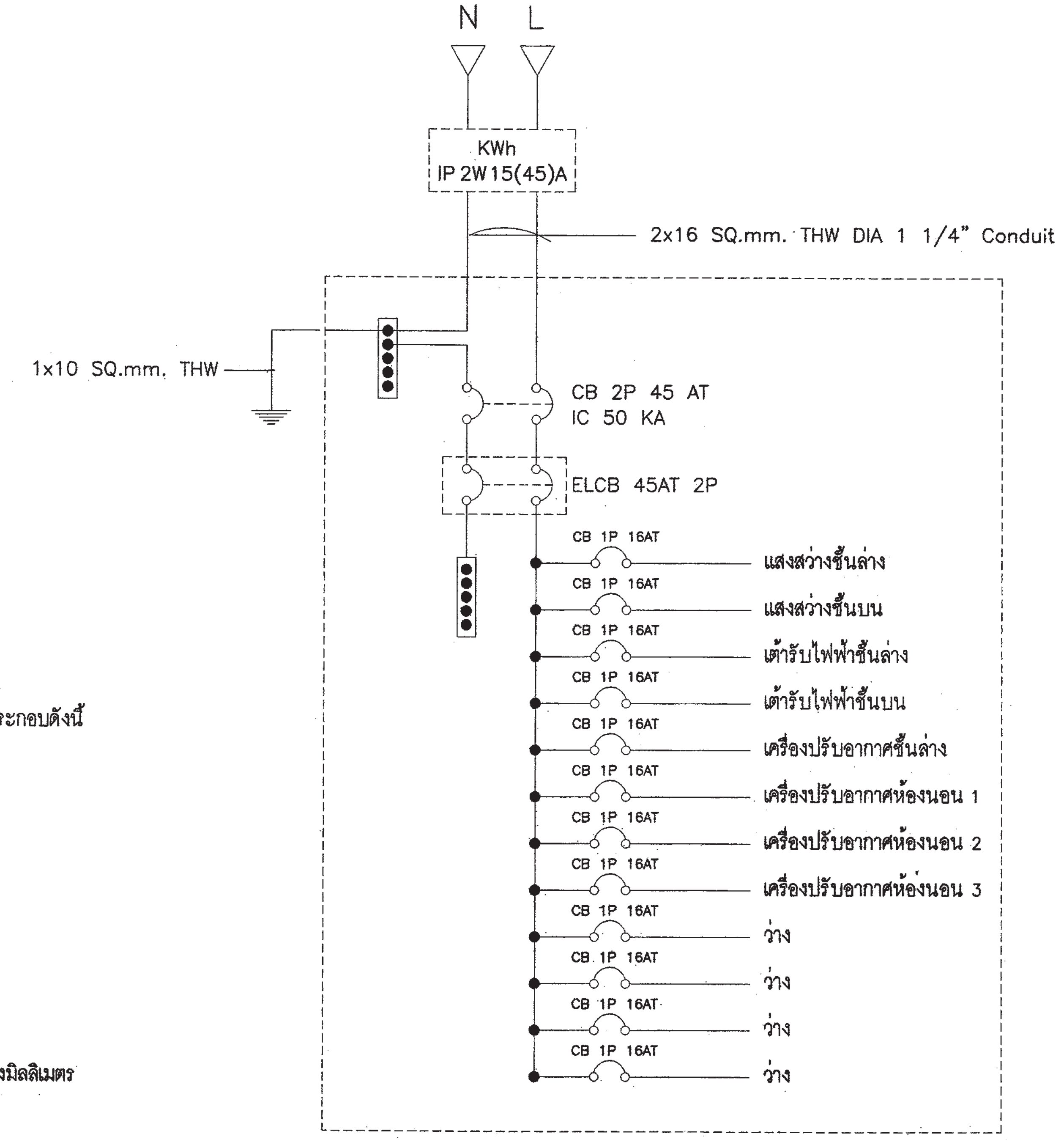

สำนักการ โยธา
กรุงเทพมหานคร

โครงการ
แบบบ้านยิ้มเพื่อประชาชน ระยะที่ 3

ตามนโยบาย
ม.ร.ว. สุขุมพันธุ์ บริพัตร
ผู้ว่าราชการกรุงเทพมหานคร
นายจุมพล สำเภาพล
รองผู้ว่าราชการกรุงเทพมหานคร
นางนินนาท ชลิตานนท์
ปลัดกรุงเทพมหานคร

ผู้อำนวยการสำนักการโยธา	
รองผู้อำนวยการสำนักการโยธา	
นายทวีศักดิ์ เลิศประพันธ์	
ผู้อำนวยการสำนักงานออกแบบ	
นายวัชรินทร์ บรรพต	
หัวหน้ากลุ่มงานสถาปัตยกรรม	
นายสินธุ์ชัย บุญปักษ์	
หัวหน้ากลุ่มงานวิศวกรรมอาคาร	
นายชวิยะ เมฆะกูล	
สถาปนิก	
นางสาวสุมนมาลย์ กาญจนะ ส.สถ.2221	
วิศวกรโครงสร้าง	
นายศิขา คงศรี สย.5244	
วิศวกรไฟฟ้า	
นายกิตติพงษ์ จิระเดชากร ภฟก.12282	
วิศวกรสุขาภิบาล	
นายมนัสวี อารยะศิริ ภส.341	
วิศวกรเครื่องกล	
นายช่างเขียนแบบ	
นางสาวชฎมภา ยักพันธ์	

แบบ บ้านพักอาศัย 2 ชั้น
แบบที่ 034
ชื่อบ้าน ทองอุไร

เจ้าของ

สถานที่

แบบแสดง
รายการประกอบแบบไฟฟ้า
ไดอะแกรมระบบไฟฟ้า

วันที่ : 30 พฤษภาคม 2557	เลขที่	รวม
วันที่	E-01	3

แผ่นที่	รวมแผ่น
22	28

FILE :

รายการแก้ไขแบบ

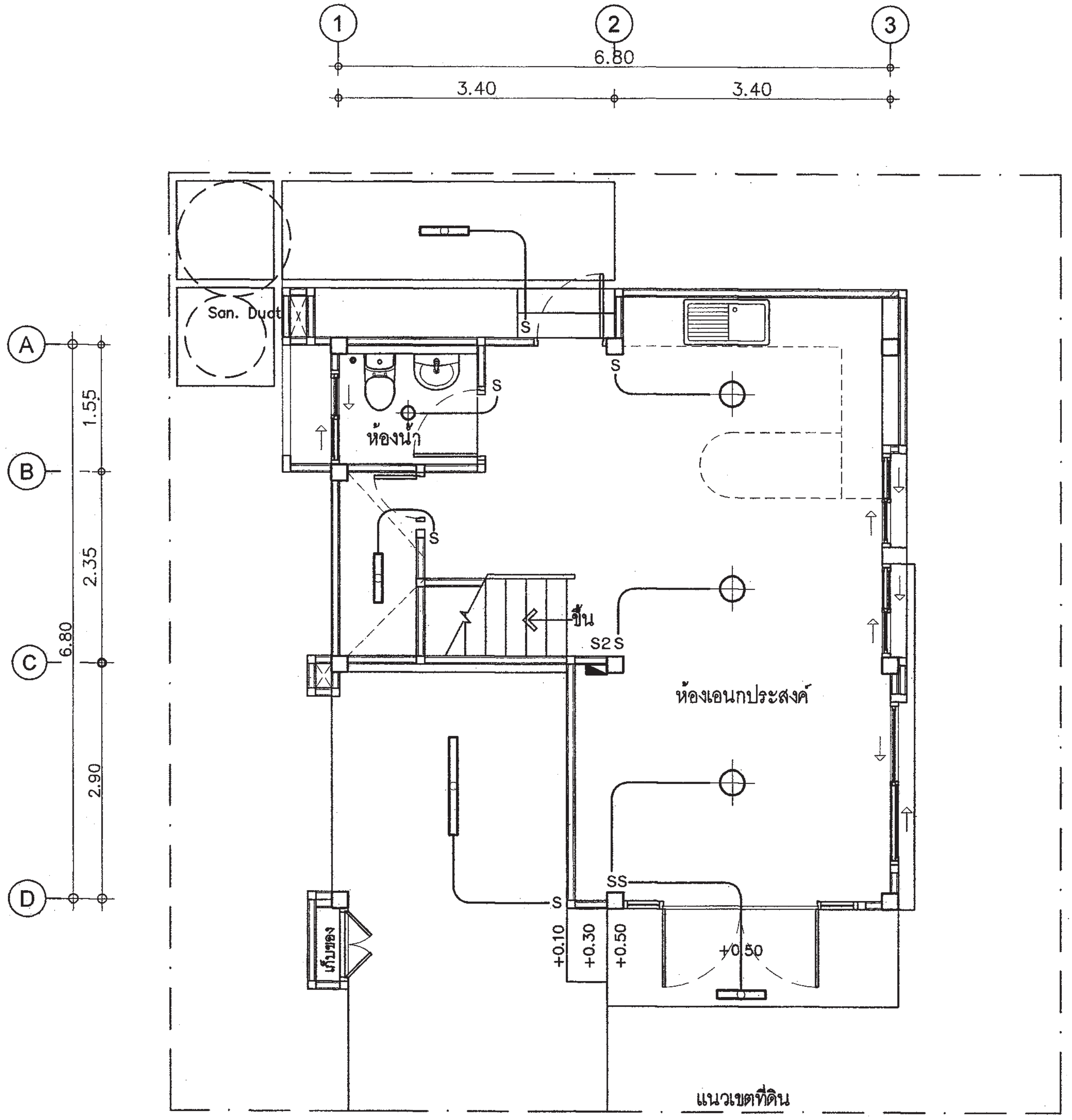

แปลนไฟฟ้าแสงสว่าง ชั้นล่าง

มาตราส่วน 1:75

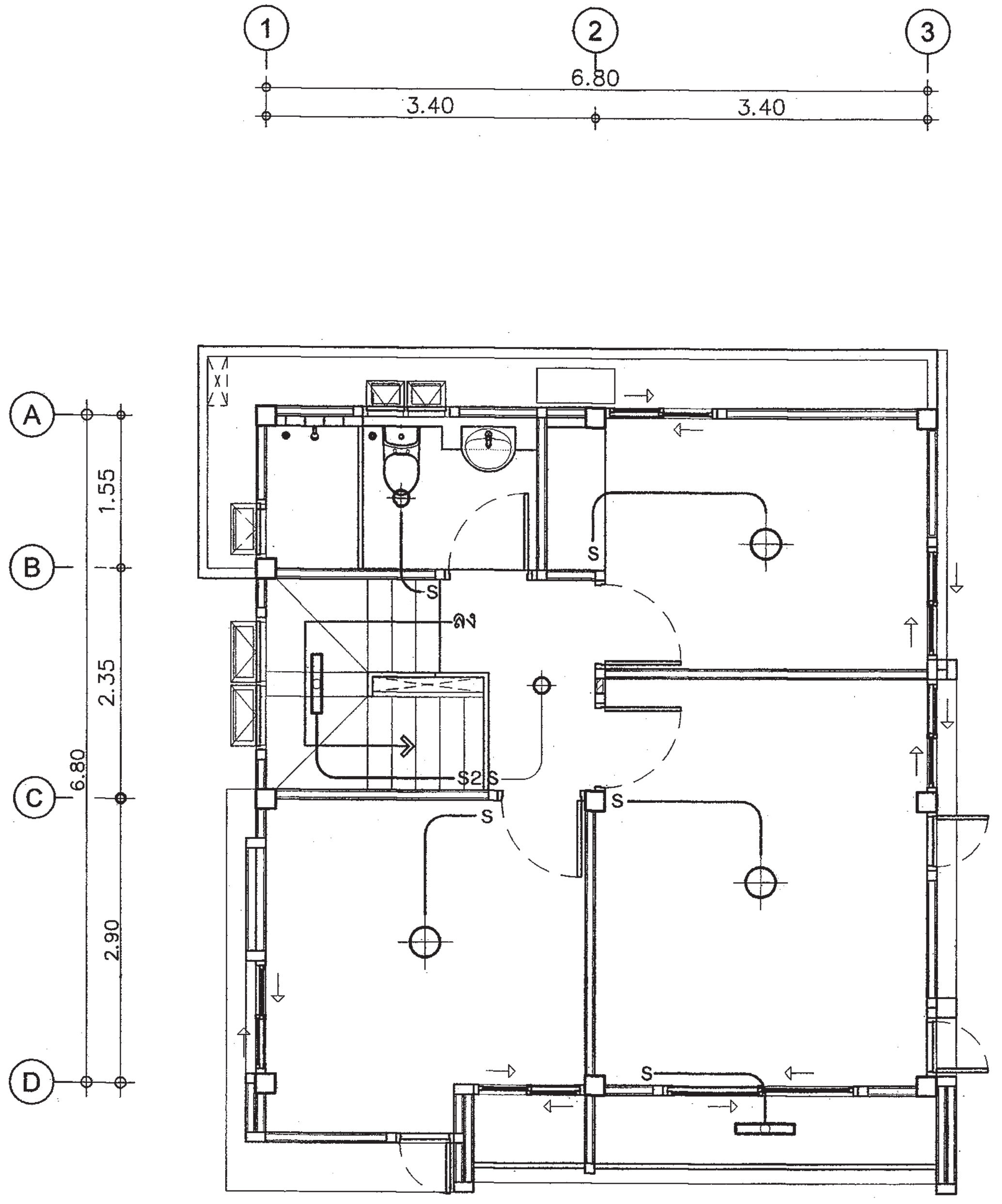

แปลนไฟฟ้าแสงสว่าง ชั้นบน

มาตราส่วน 1:75

สำนักการโยธา
กรุงเทพมหานคร

โครงการ
แบบบ้านยิ้มเพื่อประชาชน ระยะที่ 3

ตามนโยบาย
ม.ร.ว. สุขุมพันธุ์ บริพัตร
ผู้ว่าราชการกรุงเทพมหานคร
นายจุมพล สำเภาพล
รองผู้ว่าราชการกรุงเทพมหานคร
นางนินนาท ชลิตานนท์
ปลัดกรุงเทพมหานคร

ผู้อำนวยการสำนักการโยธา

รองผู้อำนวยการสำนักการโยธา
นายทวีศักดิ์ เลิศประพันธ์
ผู้อำนวยการสำนักงานออกแบบ
นายวัชรินทร์ บรรพต
หัวหน้ากลุ่มงานสถาปัตยกรรม
นายสินธุ์ชัย บุญมีกษ์
หัวหน้ากลุ่มงานวิศวกรรมอาคาร
นายอริยะ เมฆะกูล

สถาปนิก
นางสาวสุมนมาลย์ กาญจนะ ส.สถ.2221
วิศวกรโครงสร้าง
นายคิชา คงศรี สย5244
วิศวกรไฟฟ้า
นายกิตติพงษ์ จิระเดชากร ภฟก.12282
วิศวกรสุขาภิบาล
นายมนัสวี อารยะศิริ ภส.341
วิศวกรเครื่องกล

นายช่างเขียนแบบ
นางสาวช่อผกา ยักพันธ์

แบบ บ้านพักอาศัย 2 ชั้น
แบบที่ 034
ชื่อบ้าน ทองอุไร
เจ้าของ
สถานที่

แบบแสดง
แปลนไฟฟ้าแสงสว่าง ชั้นล่าง
แปลนไฟฟ้าแสงสว่าง ชั้นบน

วันที่ :	เลขที่	รวม
30 พฤษภาคม 2557	E–02	3
วันที่		

แผ่นที่	รวมแผ่น
23	28

FILE :

รายการแก้ไขแบบ

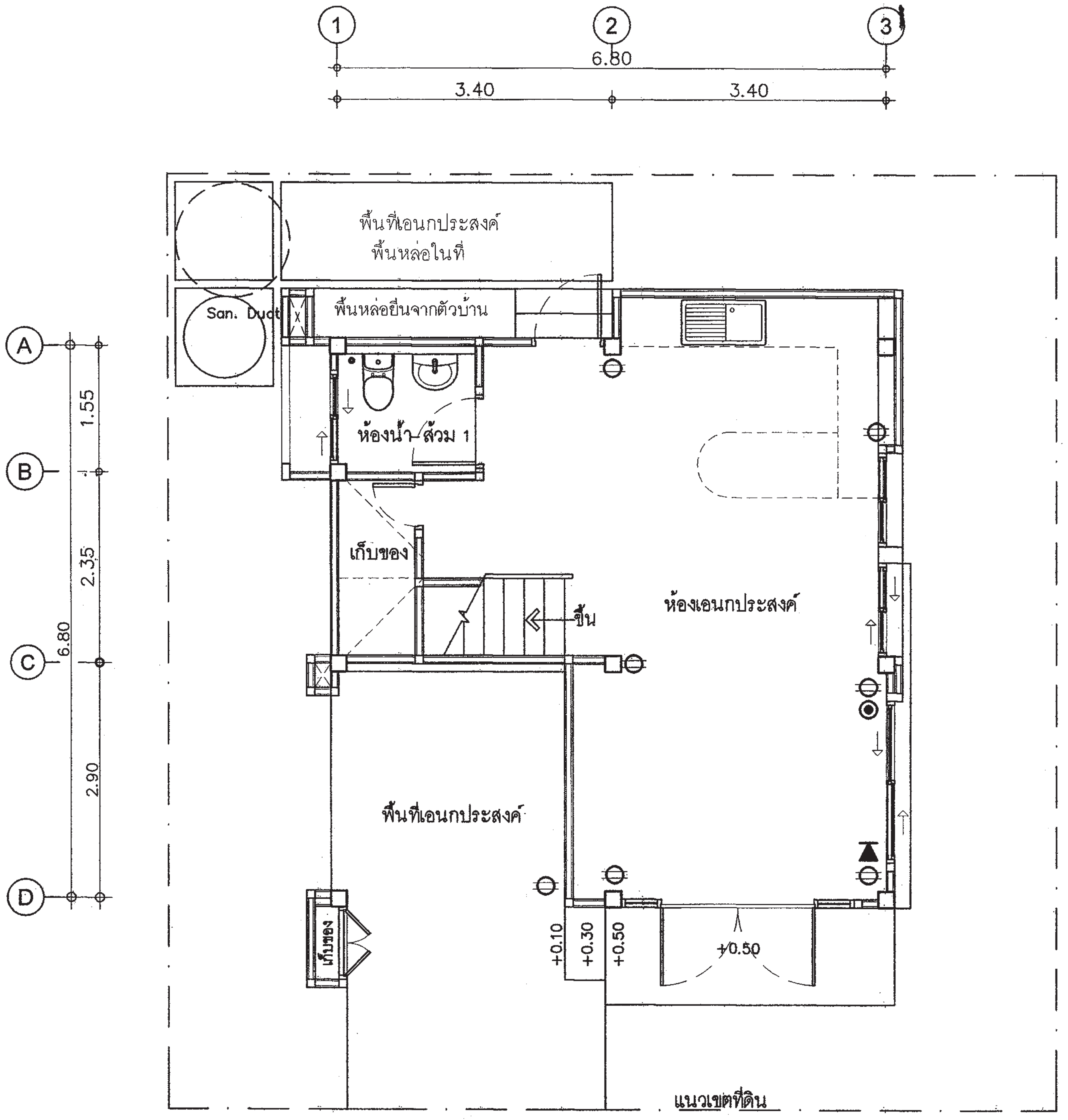

แปลนเต้ารับไฟฟ้า ชั้นล่าง

มาตราส่วน 1:75

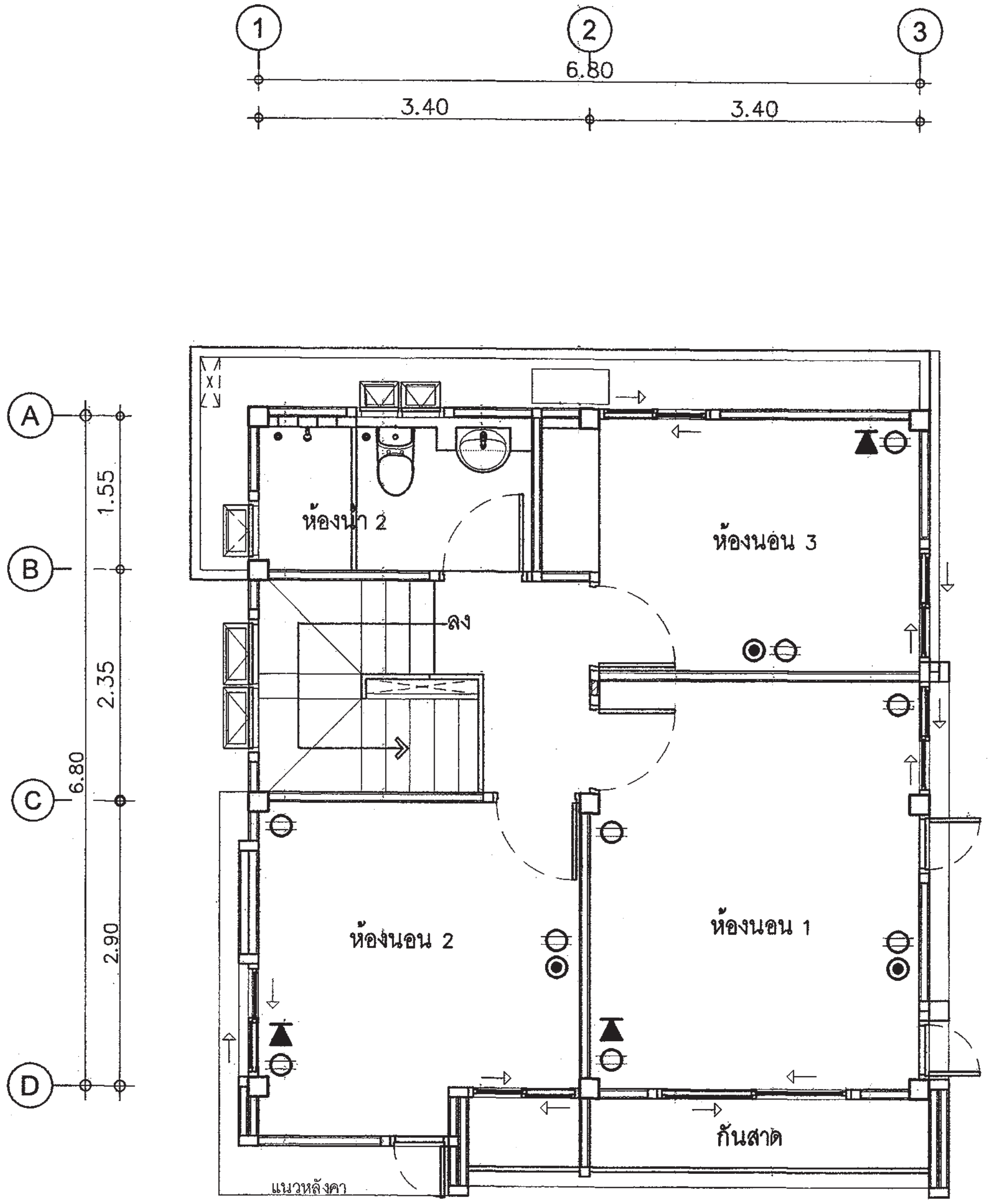

แปลนเต้ารับไฟฟ้า ชั้นบน

มาตราส่วน 1:75

สำนักการ โยธา
กรุงเทพมหานคร

โครงการ
แบบบ้านยิ้มเพื่อประชาชน ระยะที่ 3

ตามนโยบาย
ม.ร.ว. สุขุมพันธุ์ บริพัตร
ผู้ว่าราชการกรุงเทพมหานคร
นายจุมพล สำเภาพล
รองผู้ว่าราชการกรุงเทพมหานคร
นางนินนาท ชลิตานนท์
ปลัดกรุงเทพมหานคร

ผู้อำนวยการสำนักการโยธา	
รองผู้อำนวยการสำนักการโยธา	
นายทวีศักดิ์ เลิศประพันธ์	
ผู้อำนวยการสำนักงานออกแบบ	
นายวัชรินทร์ บรรพต	
หัวหน้ากลุ่มงานสถาปัตยกรรม	
นายสินธุ์ชัย บุญปักษ์	
หัวหน้ากลุ่มงานวิศวกรรมอาคาร	
นายสริยะ เมฆะกูล	
สถาปนิก	
นางสาวสุมนมาลย์ กาญจนะ ส.สถ.2221	
วิศวกรโครงสร้าง	
นายศิรา คงศรี สย.5244	
วิศวกรไฟฟ้า	
นายกิตติพงษ์ จิระเดชากร ภฟก.12282	
วิศวกรสุขาภิบาล	
นายมนัสวี อารยะศิริ ภส.341	
วิศวกรเครื่องกล	
นายช่างเขียนแบบ	
นางสาวช่อผกา ยักพันธ์	

แบบ บ้านพักอาศัย 2 ชั้น
แบบที่ 034
ชื่อบ้าน ทองอุไร

เจ้าของ

สถานที่

แบบแสดง
แปลนเต้ารับไฟฟ้า ชั้นล่าง
แปลนเต้ารับไฟฟ้า ชั้นบน

วันที่ :	เลขที่	รวม
30 พฤษภาคม 2557	E-03	3
วันที่		

แผ่นที่	รวมแผ่น
24	28

FILE :

รายการแก้ไขแบบ

ตารางที่ 1 แสดงการเลือกใช้ขนาดเครื่องสูบน้ำแบบอัตโนมัติสำหรับโครงการบ้านยิ้ม

ขนาดเครื่องสูบน้ำ (วัตต์)	จำนวนห้องน้ำของบ้าน	จำนวนชั้นของบ้าน
100	1 – 3	1 – 2
150	4	1 – 2
200	5	2 – 3
250	6	2 – 3
300	7	2 – 3

ตารางที่ 2 แสดงการเลือกใช้ขนาดถังเก็บน้ำแบบตั้งพื้นสำหรับโครงการบ้านยิ้ม

ชื่อ	จำนวนห้องนอนของบ้าน	ความจุ (ลบ.ม)
ถังเก็บน้ำ 1 (WT1)	1 – 2	1
ถังเก็บน้ำ 2 (WT2)	3 – 4	2
ถังเก็บน้ำ 3 (WT3)	5 – 6	3

ถังเก็บน้ำที่ใช้ ทำจากวัสดุไฟเบอร์กลาสเสริมแรงผลิตตามมาตรฐาน มอก. 435 – 2548

ตารางที่ 3 แสดงการเลือกใช้ขนาดถังบำบัดน้ำเสียแบบฝังใต้ดินสำหรับโครงการบ้านยิ้ม

ชื่อ	จำนวนห้องนอนของบ้าน	ปริมาณการบำบัด(ลบ.ม/วัน)
ถังบำบัดน้ำเสีย 1 (WWTP 1)	1 – 2	1
ถังบำบัดน้ำเสีย 2 (WWTP 2)	3 – 4	2
ถังบำบัดน้ำเสีย 3 (WWTP 3)	5 – 6	3

ถังบำบัดน้ำเสียเป็นระบบเกรอะ – กรองไร้อากาศ ตัวถังทำจากวัสดุไฟเบอร์กลาสเสริมแรง สามารถรองรับปริมาณน้ำเสียได้ไม่น้อยกว่าตามที่กำหนดในตารางที่ 3 ที่ค่า BOD เข้าระบบไม่น้อยกว่า 250มิลลิกรัมต่อลิตร และค่า BOD ของน้ำที่ผ่านการบำบัดแล้วไม่เกิน 50มิลลิกรัมต่อลิตร

ตารางที่ 4 แสดงการเลือกใช้วัสดุท่อสำหรับโครงการบ้านยิ้ม

การใช้งาน	วัสดุ
ท่อประปา (CW)	ท่อ PVC Class 13.5 ผลิตตามมาตรฐาน มอก. 17 – 2532 ต่อด้วยน้ำยาประสานผลิตภัณฑ์เดียวกับผู้ผลิตท่อ
ท่อระบายน้ำโสโครก น้ำทิ้ง น้ำฝนและท่ออากาศ (S,W,RL,V)	ท่อ PVC Class 13.5 ผลิตตามมาตรฐาน มอก. 17 – 2532 ต่อด้วยน้ำยาประสานผลิตภัณฑ์เดียวกับผู้ผลิตท่อ

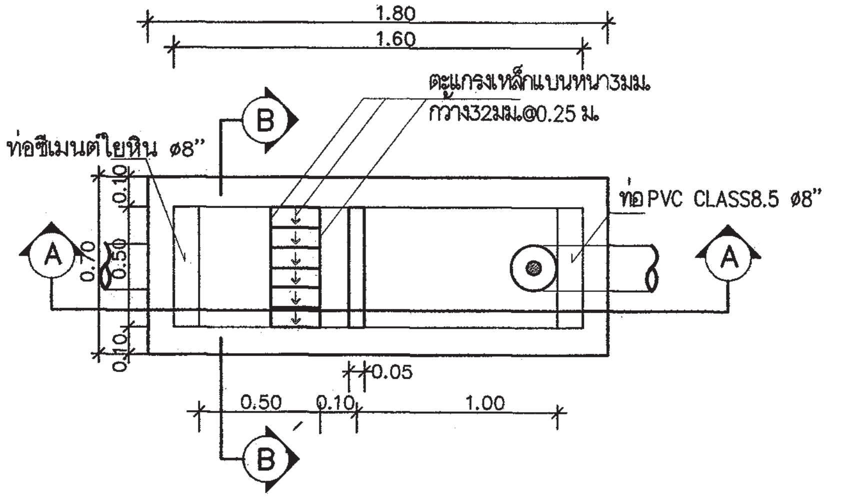

แปลนบ่อดักขยะและดักไขมัน
มาตราส่วน AS SHOWN

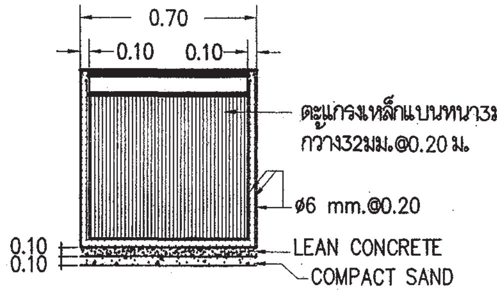

รูปตัด B–B
มาตราส่วน AS SHOWN

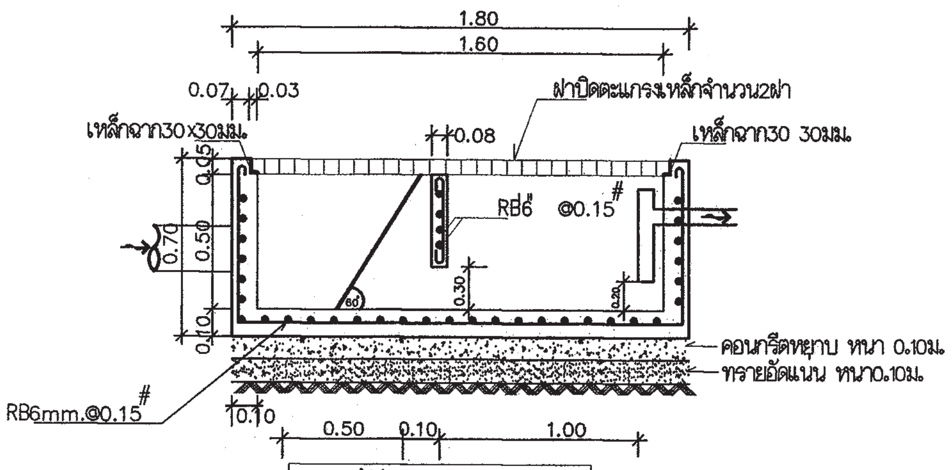

รูปตัด A–A
มาตราส่วน AS SHOWN

หมายถึง : บ่อตรวจคุณภาพน้ำ (ก่อนระบายลงสู่ท่อสาธารณะ)

: บ่อดักขยะและบ่อตรวจคุณภาพน้ำ (ก่อนระบายลงสู่ท่อสาธารณะ)

สัญลักษณ์ บ่อพัก : (ก่อนระบายลงสู่ท่อสาธารณะ)

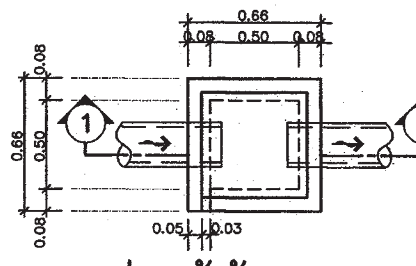

บ่อพักน้ำทิ้ง
มาตราส่วน AS SHOWN

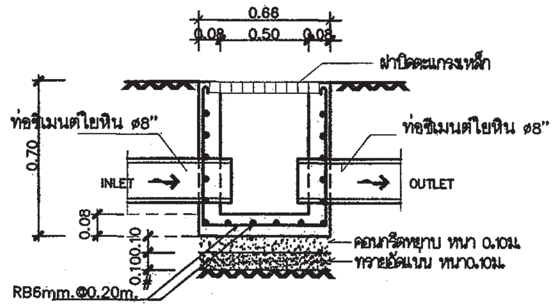

รูปตัด ①–①
มาตราส่วน AS SHOWN

สำนักการโยธา
กรุงเทพมหานคร

โครงการ
แบบบ้านยิ้มเพื่อประชาชน ระยะที่ 3

ตามนโยบาย
ม.ร.ว. สุขุมพันธุ์ บริพัตร
ผู้ว่าราชการกรุงเทพมหานคร
นายจุมพล สำเภาพล
รองผู้ว่าราชการกรุงเทพมหานคร
นางนินนาท ชลิตานนท์
ปลัดกรุงเทพมหานคร

ผู้อำนวยการสำนักการโยธา
รองผู้อำนวยการสำนักการโยธา
นายทวีศักดิ์ เลิศประพันธ์
ผู้อำนวยการสำนักงานออกแบบ
นายวัชรินทร์ บรรพต
หัวหน้ากลุ่มงานสถาปัตยกรรม
นายสินธุ์ชัย บุญบักษ์
หัวหน้ากลุ่มงานวิศวกรรมอาคาร
นายธริยะ เมฆะกูล

สถาปนิก
นางสาวสุมนมาลย์ กาญจนะ ส.สถ.2221
วิศวกรโครงสร้าง
นายดิษา คงศรี สย.5244
วิศวกรไฟฟ้า
นายกิตติพงษ์ จิระเดชากร ภฟก.12282
วิศวกรสุขาภิบาล
นายมนัสวี อารยะศิริ ภส.341
วิศวกรเครื่องกล
นายช่างเขียนแบบ
นางปุณยนุช ประกอบกิจ

แบบ บ้านพักอาศัย 2 ชั้น
แบบที่ 034
ชื่อบ้าน ทองอุไร
เจ้าของ
สถานที่

แบบแสดง
รายการประกอบแบบสุขาภิบาล

วันที่	เลขที่	รวม
30 พฤษภาคม 2557	SN–01	4

แผ่นที่	รวมแผ่น
25	28

FILE :

รายการแก้ไขแบบ

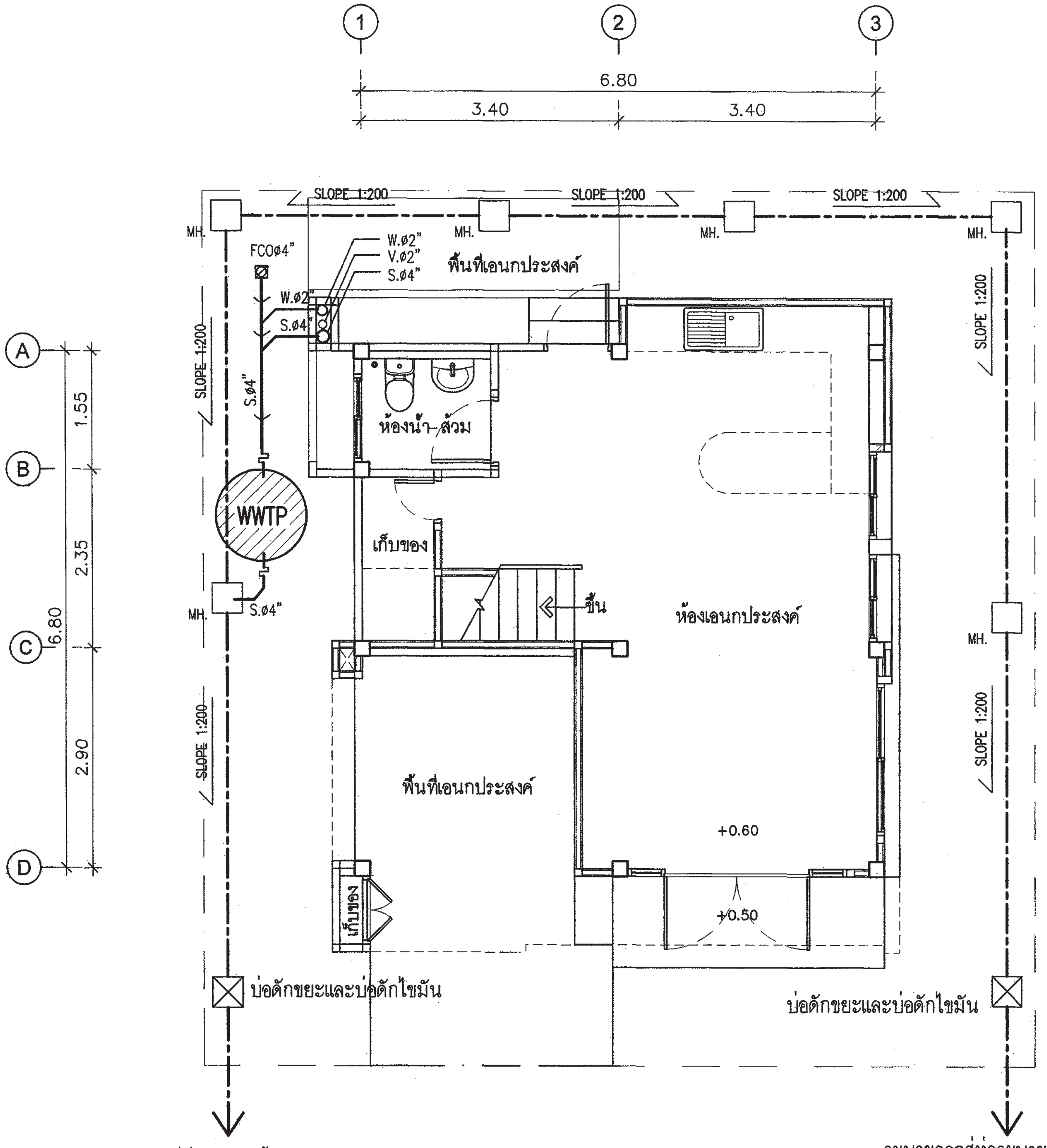

แปลนสุขาภิบาลชั้นล่าง

มาตราส่วน 1:75

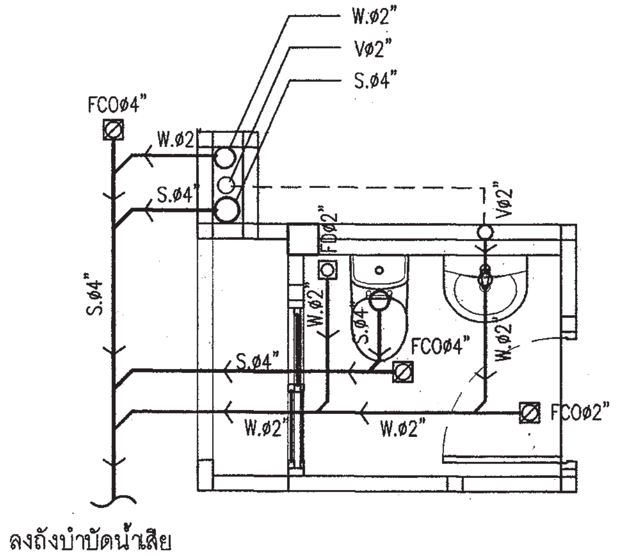

แบบขยายระบบสุขาภิบาลห้องน้ำ 1

มาตราส่วน 1 : 50

สัญลักษณ์	อักษรย่อ	รายละเอียด
W	W	ท่อน้ำเสีย[PVC มอก. CLASS 8.5]
S	S	ท่อน้ำทิ้งส้วม [PVC มอก. CLASS 8.5]
V	V	ท่อระบายอากาศ [PVC มอก. CLASS 8.5]
	⋈	จุดปลายท่อน้ำดี [ก๊อกน้ำSTOP VALE]
	CW	ท่อน้ำดี[CW][PVC มอก. CLASS 13.5]
	—	แนวท่อใยหิน เส้นผ่าศูนย์กลาง 0.20 ม
	—	แนวเขตที่ดิน
FD	FD	ท่อระบายน้ำที่พื้น[PVC มอก. CLASS 8.5]
RD	RD	ท่อระบายน้ำฝน[PVC มอก. CLASS 8.5]
	FCO	FLOOR CLEANOUT
M	M	มาตรวัดน้ำ
P	P	ปั๊มน้ำ
MH.	—	บ่อพักน้ำทิ้งสำเร็จรูป ขนาด 0.40X0.40 ม
	—	ถังบำบัดน้ำเสีย

หมายเหตุ

ผังบริเวณนี้เป็นเพียงตัวอย่างเพื่อประมาณราคา ค่าก่อสร้างส่วนประกอบอาคารเท่านั้น
ส่วนรายละเอียดของสถานที่จริง ให้กำหนดรายละเอียดขณะก่อสร้าง
ส่วนที่มิได้ปรากฏในแบบให้ปฏิบัติตาม พรบ.ควบคุมอาคารและ ข้อบัญญัติกรุงเทพมหานคร

สำนักการ โยธา
กรุงเทพมหานคร

โครงการ
แบบบ้านยิ้มเพื่อประชาชน ระยะที่ 3

ตามนโยบาย
ม.ร.ว. สุขุมพันธุ์ บริพัตร
ผู้ว่าราชการกรุงเทพมหานคร
นายจุมพล สำเภาพล
รองผู้ว่าราชการกรุงเทพมหานคร
นางนินนาท ชลิตานนท์
ปลัดกรุงเทพมหานคร

ผู้อำนวยการสำนักการโยธา

รองผู้อำนวยการสำนักการโยธา
นายทวีศักดิ์ เลิศประพันธ์
ผู้อำนวยการสำนักงานออกแบบ
นายวัชรินทร์ บรรพต
หัวหน้ากลุ่มงานสถาปัตยกรรม
นายสินธุชัย บุญบีกษ์
หัวหน้ากลุ่มงานวิศวกรรมอาคาร
นายอริยะ เมฆะกูล

สถาปนิก
นางสาวสุมนมาลย์ กาญจนะ ส.สถ.2221
วิศวกรโครงสร้าง
นายดิษา คงศรี สย5244
วิศวกรไฟฟ้า
นายกิตติพงษ์ จิระเดชากร ภฟก.12282
วิศวกรสุขาภิบาล
นายมนัสวี ธารยะศิริ ภส341
วิศวกรเครื่องกล

นายช่างเขียนแบบ
นางปุณยนุช ประกอบกิจ

แบบ บ้านพักอาศัย 2 ชั้น
แบบที่ 034
ชื่อบ้าน ทองอุไร
เจ้าของ
สถานที่

แบบแสดง
แปลนสุขาภิบาลชั้นล่าง

วันที่ :	เลขที่	รวม
30 พฤษภาคม 2557	SN-02	4

แผ่นที่	รวมแผ่น
26	28

FILE :

รายการแก้ไขแบบ

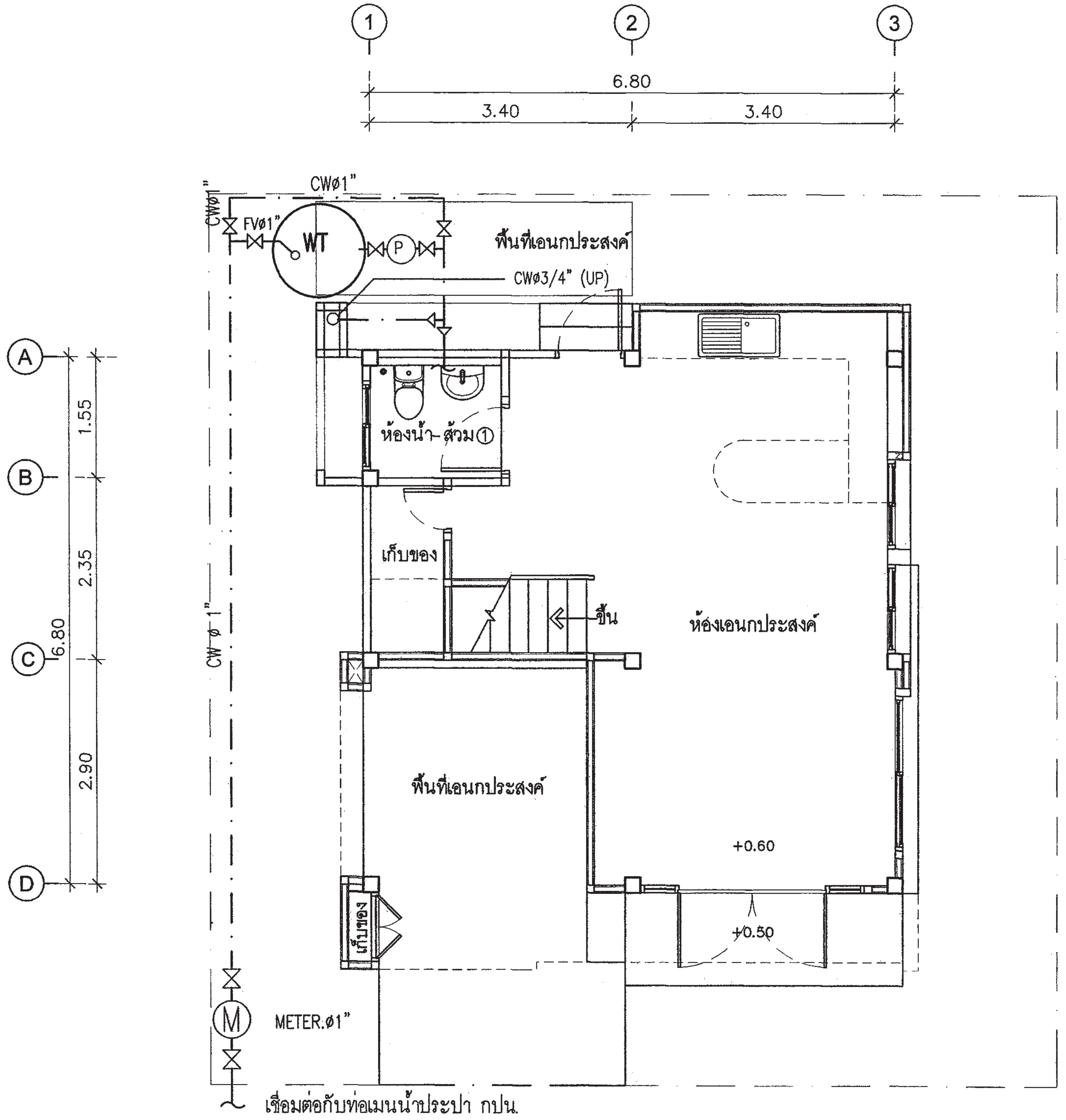

แปลนประปาชั้นล่าง

มาตราส่วน 1:75

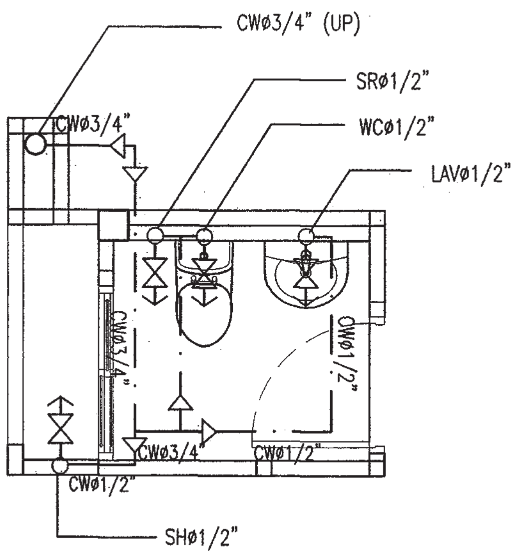

แบบขยายระบบประปาห้องน้ำ 1

มาตราส่วน 1:50

สำนักการ โยธา
กรุงเทพมหานคร

โครงการ
แบบบ้านยิ้มเพื่อประชาชน ระยะที่ 3

ตามนโยบาย
ม.ร.ว. สุขุมพันธุ์ บริพัตร
ผู้ว่าราชการกรุงเทพมหานคร
นายจุมพล สำเภาพล
รองผู้ว่าราชการกรุงเทพมหานคร
นางนินนาท ชลิตานนท์
ปลัดกรุงเทพมหานคร

ผู้อำนวยการสำนักการโยธา
รองผู้อำนวยการสำนักการโยธา
นายทวีศักดิ์ เลิศประพันธ์
ผู้อำนวยการสำนักงานออกแบบ
นายวัชรินทร์ บรรพต
หัวหน้ากลุ่มงานสถาปัตยกรรม
นายสินธุ์ชัย บุญปักษ์
หัวหน้ากลุ่มงานวิศวกรรมอาคาร
นายอริยะ เมฆะกูล

สถาปนิก
นางสาวสุมนมาลย์ กาญจนะ ส.สถ.2221
วิศวกรโครงสร้าง
นายศิรา คงศรี สย.5244
วิศวกรไฟฟ้า
นายกิตติพงษ์ จิระเดชากร ภฟก.12282
วิศวกรสุขาภิบาล
นายมนัสวี อารยะศิริ ภส.341
วิศวกรเครื่องกล
นายช่างเขียนแบบ
นางปุณยนุช ประกอบกิจ

แบบ บ้านพักอาศัย 2 ชั้น
แบบที่ 034
ชื่อบ้าน ทองอุไร
เจ้าของ
สถานที่

แบบแสดง
แปลนประปาชั้นล่าง

วันที่	เลขที่	รวม
30 พฤษภาคม 2557	SN-03	4

แผ่นที่	รวมแผ่น
27	28

FILE :

รายการแก้ไขแบบ

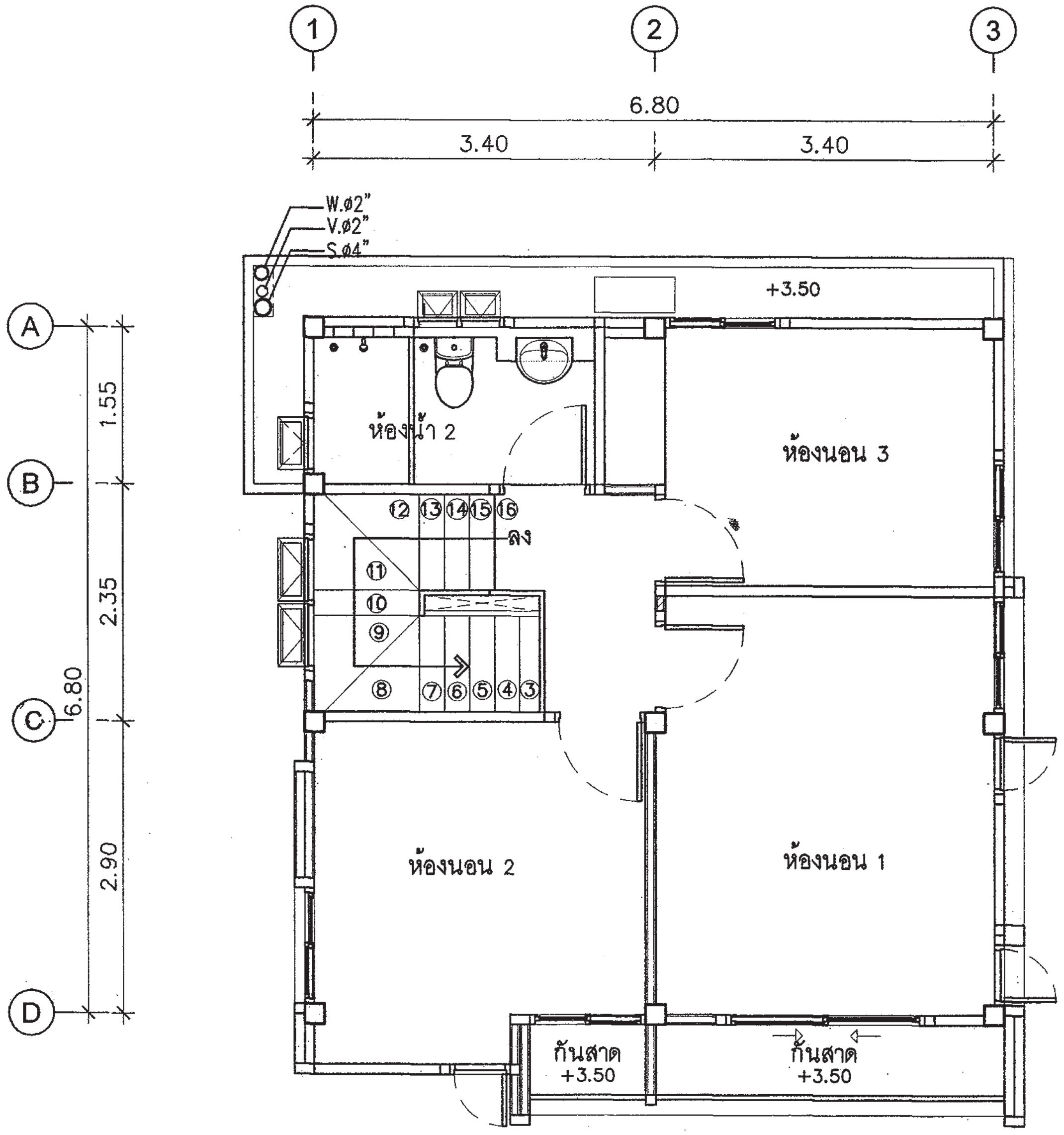

แปลนสุขาภิบาลชั้นบน

มาตราส่วน 1:75

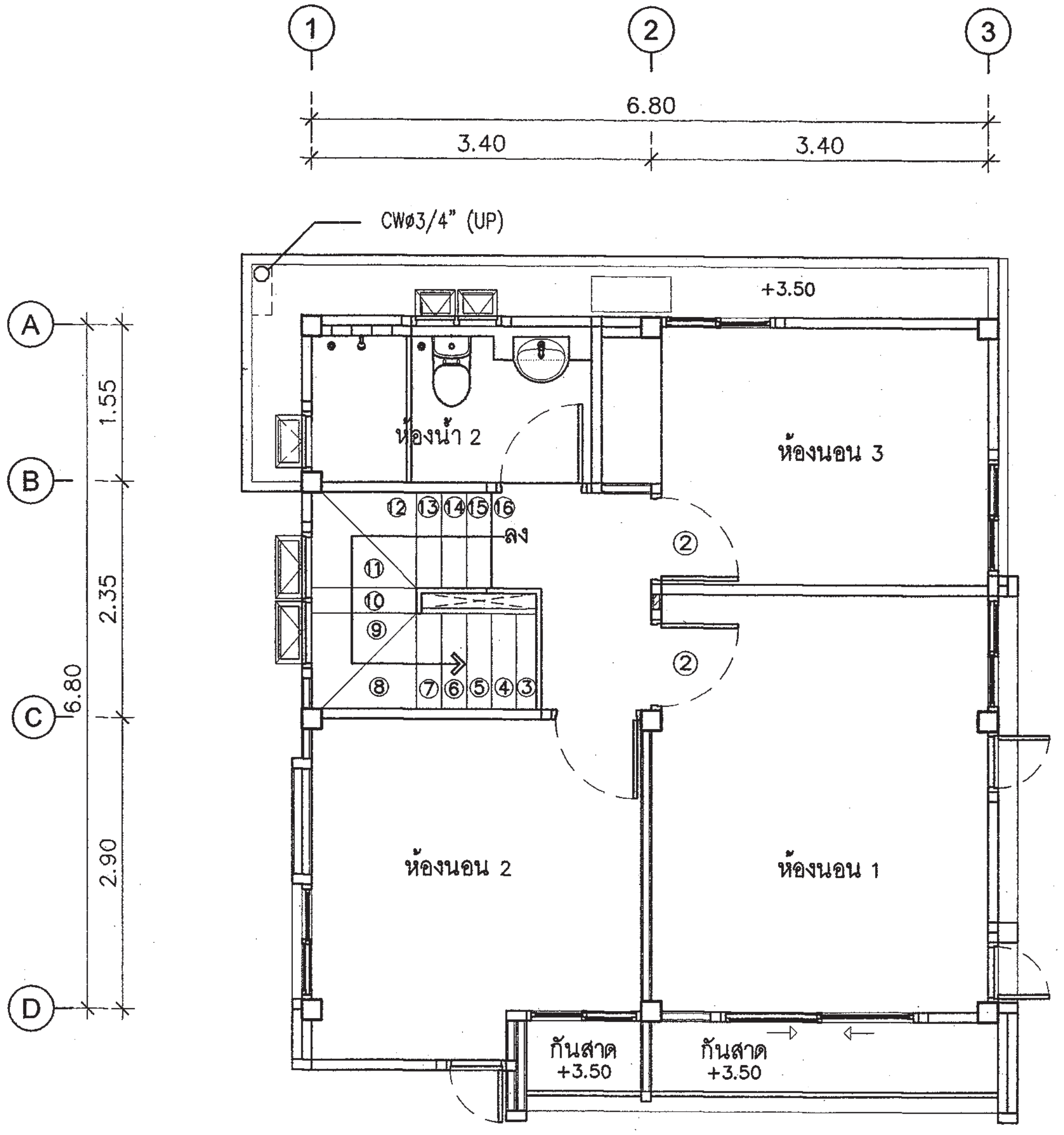

แปลนประปาชั้นบน

มาตราส่วน 1:75

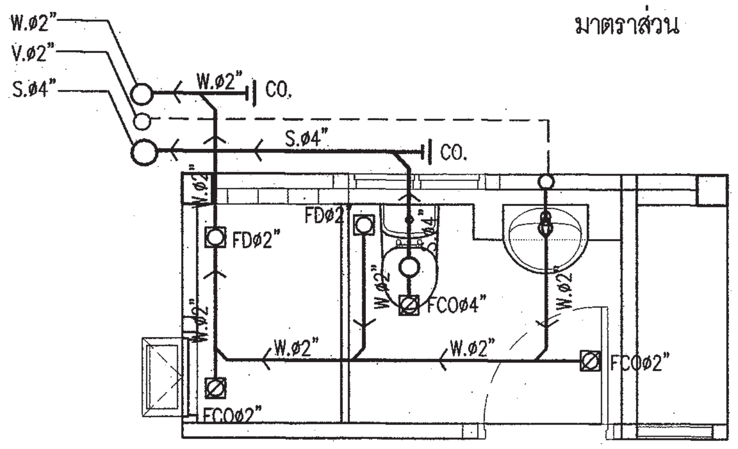

แบบขยายระบบสุขาภิบาลห้องน้ำ 2

มาตราส่วน 1 : 50

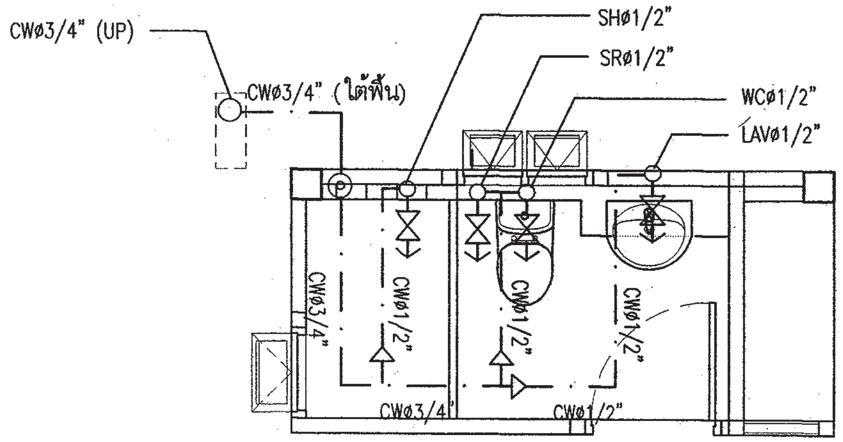

แบบขยายระบบประปาห้องน้ำ 2

มาตราส่วน 1:50

สำนักการ โยธา
กรุงเทพมหานคร

โครงการ
แบบบ้านยิ้มเพื่อประชาชน ระยะที่ 3

ตามนโยบาย
ม.ร.ว. สุขุมพันธุ์ บริพัตร
ผู้ว่าราชการกรุงเทพมหานคร
นายจุมพล สำเภาพล
รองผู้ว่าราชการกรุงเทพมหานคร
นางนินนาท ชลิตานนท์
ปลัดกรุงเทพมหานคร

ผู้อำนวยการสำนักการโยธา	
รองผู้อำนวยการสำนักการโยธา	
นายทวีศักดิ์ เลิศประพันธ์	
ผู้อำนวยการสำนักงานออกแบบ	
นายวัชรินทร์ บรรพต	
หัวหน้ากลุ่มงานสถาปัตยกรรม	
นายสินธุ์ชัย บุญปักษ์	
หัวหน้ากลุ่มงานวิศวกรรมอาคาร	
นายอริยะ เมฆะกูล	

สถาปนิก	
นางสาวสุมนมาลย์ กาญจนะ ส.	สถ.2221
วิศวกรโครงสร้าง	
นายศิชา คงศรี สย5244	
วิศวกรไฟฟ้า	
นายกิตติพงษ์ จิระเดชากร ภฟก.	12282
วิศวกรสุขาภิบาล	
นายมนัสวี อารยะศิริ ภส.341	
วิศวกรเครื่องกล	
นายช่างเขียนแบบ	
นางปุณยนุช ประกอบกิจ	

แบบ บ้านพักอาศัย 2 ชั้น
แบบที่ 034
ชื่อบ้าน ทองอุไร
เจ้าของ
สถานที่

แบบแสดง
แปลนสุขาภิบาลชั้นบน

วันที่ :	เลขที่	รวม
30 พฤษภาคม 2557	SN-04	4

แผ่นที่	รวมแผ่น
28	28

FILE :

รายการแก้ไขแบบ

สัญลักษณ์ประกอบแบบสถาปัตยกรรม

(2)	แนวศูนย์กลางเสาทางตั้ง
(B)	แนวศูนย์กลางเสาทางนอน
	ทิศเหนือ
	เส้นแสดงขอบเขตที่ดิน
	เส้นแสดงแนวศูนย์กลาง
	เส้นแสดงแนวที่ซ้อนหรือจะมีในอนาคตหรือ
	ของเดิมที่ต้องเคลื่อนย้ายออก
	เส้นแสดงระยะตัด
	ศูนย์กลางถึงศูนย์กลาง
	ศูนย์กลางถึงริม
	ริมถึงริม
+3.00	ระดับในแปลน
▽ +3.00	ระดับในรูปตัด
3	พื้น
2	ผนัง
1	ฝ้าเพดาน
4	ประตู
5	หน้าต่าง

สัญลักษณ์ประกอบแบบสถาปัตยกรรม

	ดินถม
	ทรายหยาบอัดแน่น
	คอนกรีตเสริมเหล็ก
	ผนังก่ออิฐครึ่งแผ่น
	ผนังก่ออิฐเต็มแผ่น
	ผนังก่ออิฐเต็มหน้าเสา
	ผนังโครงเคร่าไม้
	ผนัง GLASS BLOCK
1 / A-06	หมายเลขแสดงรูปด้าน
	สัญญลักษณ์แสดงรูปด้าน
	แสดงในแบบแผ่นที่
2	หมายเลขแสดงรูปด้าน
	สัญญลักษณ์แสดงรูปด้านในแผ่นเดียวกัน
2-2 / A-07	หมายเลขแสดงรูปตัด
	สัญญลักษณ์แสดงแนวตัด
	แสดงในแบบแผ่นที่
T-1	หมายเลขแสดงรูปตัด
	สัญญลักษณ์แสดงแนวตัดในแผ่นเดียวกัน
D-1 / A-07	หมายเลขแสดงแบบขยาย
	สัญญลักษณ์แสดงแบบขยาย
	แสดงในแบบแผ่นที่
D-3	หมายเลขแสดงแบบขยาย
	สัญญลักษณ์แสดงแบบขยายในแผ่นเดียวกัน

สารบัญแบบสถาปัตยกรรม

แผ่นที่	รายการ	แผ่นที่	รายการ
A-01	สัญลักษณ์ประกอบแบบ	A-18	แบบขยายถังบำบัดน้ำเสีย- ถังดักไขมัน
A-02	รายการประกอบแบบ	A-19	แบบขยายบ่อพัก- ถังดักขยะ
A-03	ผังบริเวณ , แผนที่สังเขป		
A-04	แปลนพื้นชั้นล่าง		
A-05	แปลนพื้นชั้นบน		
A-06	แปลนหลังคา		
A-07	รูปด้าน 1		
A-08	รูปด้าน 2		
A-09	รูปด้าน 3		
A-10	รูปด้าน 4		
A-11	รูปตัด A-A		
A-12	รูปตัด B-B		
A-13	แบบขยายบันไดและราวกันตก		
A-14	มาตรฐานการติดตั้งสุขภัณฑ์และอุปกรณ์		
A-15	แบบขยายห้องน้ำ		
A-16	แบบขยายประตู - หน้าต่าง		
A-17	แบบขยายประตู - หน้าต่าง		

สารบัญแบบวิศวกรรมไฟฟ้าและสื่อสาร

E-01	สัญลักษณ์ระบบไฟฟ้า , รายการระบบไฟฟ้า
E-02	แปลนระบบไฟฟ้าแสงสว่าง-เต้ารับไฟฟ้า ชั้นล่าง , ชั้นบน

สารบัญแบบวิศวกรรมโครงสร้าง

S-01	รายการประกอบแบบโครงสร้าง
S-02	แปลนตำแหน่งฐานราก , แปลนคานพื้น ชั้นล่าง
S-03	แปลนคานพื้น ชั้นบน , แปลนคานหลังคา
S-04	แปลนโครงหลังคา
S-05	แบบขยายโครงสร้าง 1
S-06	แบบขยายโครงสร้าง 2
S-07	แบบขยายโครงสร้าง 3

สารบัญแบบวิศวกรรมสุขาภิบาล

SN-01	รายการประกอบแบบระบบสุขาภิบาล
SN-02	แปลนระบบสุขาภิบาล ชั้นล่าง
SN-03	แปลนระบบประปา ชั้นล่าง
SN-04	แปลนระบบสุขาภิบาล ชั้นบน
SN-05	แปลนระบบประปา ชั้นบน

สารบัญแบบวิศวกรรรมเครื่องกล

รายการพื้น

F1	พื้น คสล. ผิวปูกระเบื้องเซรามิค ชนิดปูพื้น กำหนดสีและขนาดภายหลัง
F2	พื้น คสล. ผิวปูปาร์เก้ไม้เนื้อแข็ง
F3	พื้น คสล. ผิวปูกระเบื้องเซรามิคผิวกันลื่น ชนิดปูพื้น กำหนดสีและขนาดภายหลัง
F4	พื้นซีเมนต์ ผิวขัดมัน ผสมน้ำยากันซึม
F5	พื้น คสล. พร้อมทำระบบกันซึม
F6	พื้น คสล. ผิวปูกระเบื้องแกรนิตโต้ กำหนดสีและขนาดภายหลัง

รายการฝ้าเพดาน

C1	ฝ้าเพดาน FIBER CEMENT BOARD ทาสีโครงเคร่าเหล็ก 1"x1" กรุตาข่ายกันแมลง
C2	ฝ้ายิบซั่มบอร์ดหนา 9มม. ฉาบเรียบทาสี โครงเคร่าโลหะ
C3	ฝ้ายิบซั่มบอร์ดกันชื้นหนา 9มม.ฉาบเรียบทาสี โครงเคร่าโลหะ

รายการผนัง

1	ผนังก่ออิฐมวลเบาฉาบปูนเรียบ ทาสี
2	ผนังก่ออิฐมวลเบาผิวกรุกระเบื้องเซรามิคชนิดบุผนัง เลยระดับฝ้าเพดานอย่างน้อย 10 ซม.
3	ผนังก่ออิฐมวลเบา กรุทับด้วยไม้ฝาสังเคราะห์
4	ผนังก่ออิฐมวลเบา กรุทับด้วยหินสังเคราะห์
5	ผนังก่ออิฐมวลเบาฉาบปูนเรียบเซาะร่อง

หมายเหตุ - สีอาคารใช้ตามมาตรฐาน TOA SUPERSHIELD DURACLEAN หรือเทียบเท่า

หมายเหตุ

1. ระยะในแปลนเป็นระบบเมตริก หน่วยวัดเป็นเมตร
2. ระยะในแบบถือตัวเลขเป็นเกณฑ์ ห้ามวัด ประมาณหรือคาดคะเน
3. การก่อสร้างต้องเป็นไปตามมาตราฐานงานก่อสร้างกรมโยธาธิการ

สำนักการ โยธา
กรุงเทพมหานคร

โครงการ
แบบบ้านยิ้มเพื่อประชาชน ระยะที่ 3

ตามนโยบาย
ม.ร.ว. สุขุมพันธุ์ บริพัตร
ผู้ว่าราชการกรุงเทพมหานคร
นายจุมพล สำเภาพล
รองผู้ว่าราชการกรุงเทพมหานคร
นางนินนาท ชลิตานนท์
ปลัดกรุงเทพมหานคร

ผู้อำนวยการสำนักการโยธา	
รองผู้อำนวยการสำนักการโยธา	
นายทวิศักดิ์ เลิศประพันธ์	
ผู้อำนวยการสำนักงานออกแบบ	
นายวัชรินทร์ บรรพต	
หัวหน้ากลุ่มงานสถาปัตยกรรม	
นายสินธุ์ชัย บุญปักษ์	
หัวหน้ากลุ่มงานวิศวกรรมอาคาร	
นายอริยะ เมฆะกุล	
สถาปนิก	
นายมารุต นิรุตติรักษ์	ส-สถ.2587
วิศวกรโครงสร้าง	
นายสัญญานิมิตร รุ่งเพชรเนียม	สย.5154
วิศวกรไฟฟ้า	
นายจรูญ มาสุขใจ	ภฟก.2457
วิศวกรสุขาภิบาล	
นายมนัสวี อารยะศิริ	ภส. 341
วิศวกรเครื่องกล	
นายช่างเขียนแบบ	
นายอนุสรณ์ แฝงสีคำ	

แบบ บ้านพักอาศัย 2 ชั้น
แบบที่ 035
ชื่อบ้าน ทับทิม
เจ้าของ
สถานที่

แบบแสดง
สัญลักษ์ประกอบแบบ

วันที่ :	เลขที่	รวม
ธันวาคม 2553	A-01	19

แผ่นที่	รวมแผ่น
01	33

FILE :

รายการแก้ไขแบบ
มิถุนายน 2557

รายการ โครงการแบบบ้านยิ้มเพื่อประชาชน ระยะที่ 3

....

รายละเอียดประกอบแบบ

1 งานสถาปัตยกรรม

1.1 งานวัสดุผิวพื้น

[1] พื้น คสล. ปูกระเบื้องเซรามิค ชนิดปูพื้น กำหนดสีและขนาดภายหลัง

[2] พื้น คสล. ปูปาร์เก้ไม้เนื้อแข็ง

[3] พื้น คสล. ปูกระเบื้องเซรามิคผิวกันลื่น ชนิดปูพื้น กำหนดสีและขนาดภายหลัง

[4] พื้นซีเมนต์ ผิวขัดมัน ผสมน้ำยากันซึม

[5] พื้น คสล. พร้อมทำระบบกันซึม

1.2 งานผนัง

△1 ผนังก่ออิฐมวลเบาฉาบปูนเรียบ ทาสี

△2 ผนังก่ออิฐมวลเบาผิวกรุกระเบื้องเซรามิคชนิดบุผนัง เลยระดับฝ้าเพดานอย่างน้อย 10 ซม.

△3 ผนังก่ออิฐมวลเบา กรุทับด้วยไม้สังเคราะห์

△4 ผนังก่ออิฐมวลเบา กรุทับด้วยหินสังเคราะห์

△5 ผนังก่ออิฐมวลเบาฉาบปูนเรียบเซาะร่อง

1.3 งานฝ้าเพดาน

(1) ฝ้าเพดาน FIBER CEMENT BOARD ทาสี โครงเคร่าเหล็ก 1" x1" กรุตาข่ายกันแมลง

(2) แผ่นยิปซั่ม หนา 9 มม. ฉาบเรียบทาสี โครงเคร่าอลูมิเนียม

(3) แผ่นยิปซั่มชนิดกันชื้น หนา 9 มม. ฉาบเรียบทาสี โครงเคร่าอลูมิเนียม

1.4 งานประตู - หน้าต่าง - ตามแบบขยายประตูหน้าต่าง

1.5 งานสุขภัณฑ์ - ตามแบบขยายห้องน้ำ

1.6 บันไดและราวบันได - โครงสร้าง คสล. วัสดุผิว และลูกกรง ตามแบบขยายบันได

1.7 งานสี

- สีทาภายนอก ใช้สีชนิดทาภายนอก
- สีทาภายใน ใช้สีชนิดทาภายใน
- สีทาเหล็ก และไม้ ใช้สีน้ำมัน

2 งานโครงสร้าง ดูรายละเอียดงานวิศวกรรมโครงสร้าง

3 งานระบบไฟฟ้า ดูรายละเอียดงานวิศวกรรมไฟฟ้า

4 งานระบบสุขาภิบาล ดูรายละเอียดงานวิศวกรรมสุขาภิบาล

ข้อกำหนด

- โครงสร้างที่คำนวณไว้ สามารถรับน้ำหนักผนังก่ออิฐมอญได้
- โครงสร้างที่คำนวณไว้ สามารถรับน้ำหนักหลังคาคอนกรีตได้
- ควรคำนึงถึงระบบกำจัดปลวกด้วย
- แบบรูป และรายการนี้ ใช้เฉพาะในเขตกรุงเทพมหานครเท่านั้น
- ระดับ +0.00 ให้ยึดถือระดับถนนหน้าโครงการเป็นหลัก

สำนักการ โยธา
กรุงเทพมหานคร

โครงการ
แบบบ้านยิ้มเพื่อประชาชน ระยะที่ 3

ตามนโยบาย
ม.ร.ว. สุขุมพันธุ์ บริพัตร
ผู้ว่าราชการกรุงเทพมหานคร
นายจุมพล สำเภาพล
รองผู้ว่าราชการกรุงเทพมหานคร
นางนินนาท ชลิตานนท์
ปลัดกรุงเทพมหานคร

ผู้อำนวยการสำนักการโยธา	
รองผู้อำนวยการสำนักการโยธา	
นายทวีศักดิ์ เลิศประพันธ์	
ผู้อำนวยการสำนักงานออกแบบ	
นายวัชรินทร์ บรรพต	
หัวหน้ากลุ่มงานสถาปัตยกรรม	
นายสินธุ์ชัย บุญปักษ์	
หัวหน้ากลุ่มงานวิศวกรรมอาคาร	
นายอริยะ เมฆะกูล	
สถาปนิก	
นายมารุต นิรุตติรักษ์	ส-สถ.2587
วิศวกรโครงสร้าง	
นายสัญญานิมิตร รุ่งเพชรเนียม	สย.5154
วิศวกรไฟฟ้า	
นายจรูญ มาสุขใจ	ภฟก.2457
วิศวกรสุขาภิบาล	
นายมนัสวี อารยะศิริ	ภส. 341
วิศวกรเครื่องกล	
นายช่างเขียนแบบ	
นายอนุสรณ์ แฝงสีคำ	

แบบ บ้านพักอาศัย 2 ชั้น
แบบที่ 035
ชื่อบ้าน ทับทิม
เจ้าของ
สถานที่

แบบแสดง
รายละเอียดประกอบแบบ

วันที่ :	เลขที่	รวม
ธันวาคม 2553	A-02	19

แผ่นที่	รวมแผ่น
02	33

FILE :

รายการแก้ไขแบบ
มิถุนายน 2557

แผนที่สังเขป

มาตราส่วน -

ผังบริเวณ

มาตราส่วน -

สำนักการ โยธา
กรุงเทพมหานคร

โครงการ
แบบบ้านยิ้มเพื่อประชาชน ระยะที่ 3

ตามนโยบาย
ม.ร.ว. สุขุมพันธุ์ บริพัตร
ผู้ว่าราชการกรุงเทพมหานคร
นายจุมพล สำเภาพล
รองผู้ว่าราชการกรุงเทพมหานคร
นางนินนาท ชลิตานนท์
ปลัดกรุงเทพมหานคร

ผู้อำนวยการสำนักการโยธา	
รองผู้อำนวยการสำนักการโยธา	
นายทวิศักดิ์ เลิศประพันธ์	
ผู้อำนวยการสำนักงานออกแบบ	
นายวัชรินทร์ บรรพต	
หัวหน้ากลุ่มงานสถาปัตยกรรม	
นายสินธุ์ชัย บุญปีกษ์	
หัวหน้ากลุ่มงานวิศวกรรมอาคาร	
นายอริยะ เมฆะกูล	

สถาปนิก	
นายมารุต นิรุตติรักษ์	ส-สถ2587
วิศวกรโครงสร้าง	
นายสัญญานิมิตร รุ่งเพชรเนียม	สย5154
วิศวกรไฟฟ้า	
นายจรูญ มาสุขใจ	ภฟก2457
วิศวกรสุขาภิบาล	
นายมนัสวี อารยะศิริ	ภส 341
วิศวกรเครื่องกล	
นายช่างเขียนแบบ	
นายอนุสรณ์ แฝงสีคำ	

แบบ บ้านพักอาศัย 2 ชั้น
แบบที่ 035
ชื่อบ้าน ทับทิม
เจ้าของ
สถานที่

แบบแสดง
แผนที่สังเขป,ผังบริเวณ

วันที่ :	เลขที่	รวม
ธันวาคม 2553	A-03	19

แผ่นที่	รวมแผ่น
03	33

FILE :

รายการแก้ไขแบบ
มิถุนายน 2557

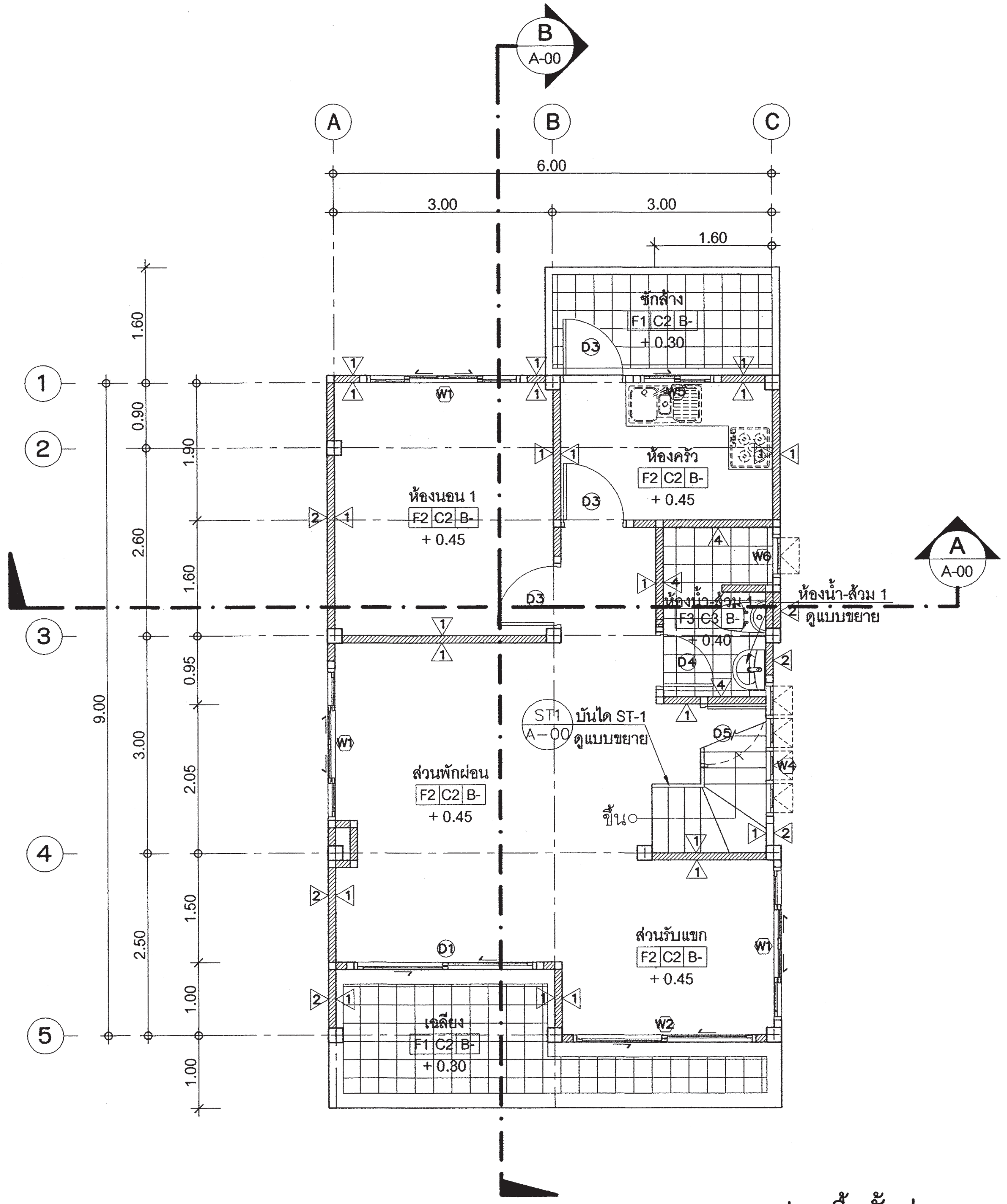

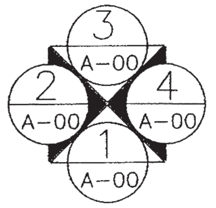

แปลนพื้นชั้นล่าง

มาตราส่วน 1 : 75

สำนักการ โยธา
กรุงเทพมหานคร

โครงการ
แบบบ้านยิ้มเพื่อประชาชน ระยะที่ 3

ตามนโยบาย
ม.ร.ว. สุขุมพันธุ์ บริพัตร
ผู้ว่าราชการกรุงเทพมหานคร
นายจุมพล สำเภาพล
รองผู้ว่าราชการกรุงเทพมหานคร
นางนินนาท ชลิตานนท์
ปลัดกรุงเทพมหานคร

ผู้อำนวยการสำนักการโยธา
รองผู้อำนวยการสำนักการโยธา
นายทวีศักดิ์ เลิศประพันธ์
ผู้อำนวยการสำนักงานออกแบบ
นายวีรินทร์ บรรพต
หัวหน้ากลุ่มงานสถาปัตยกรรม
นายสินธุ์ชัย บุญบึกษ์
หัวหน้ากลุ่มงานวิศวกรรมอาคาร
นายธีระ เมฆะกูล

สถาปนิก
นายมารุต นิรุตติรักษ์ ส-สถ.2587
วิศวกรโครงสร้าง
นายสัญญานิมิตร รุ่งเพชรเนียม สย.5154
วิศวกรไฟฟ้า
นายจรูญ มาสุขใจ ภฟก.2457
วิศวกรสุขาภิบาล
นายมนัสวี อารยะศิริ ภส. 341
วิศวกรเครื่องกล
นายช่างเขียนแบบ
นายอนุสรณ์ แฝงสีคำ

แบบ บ้านพักอาศัย 2 ชั้น
แบบที่ 035
ชื่อบ้าน ทับทิม
เจ้าของ
สถานที่

แบบแสดง
แปลนพื้นชั้นล่าง

วันที่ :	เลขที่	รวม
ธันวาคม 2553	A-04	19

แผ่นที่	รวมแผ่น
04	33

FILE :

รายการแก้ไขแบบ
มิถุนายน 2557

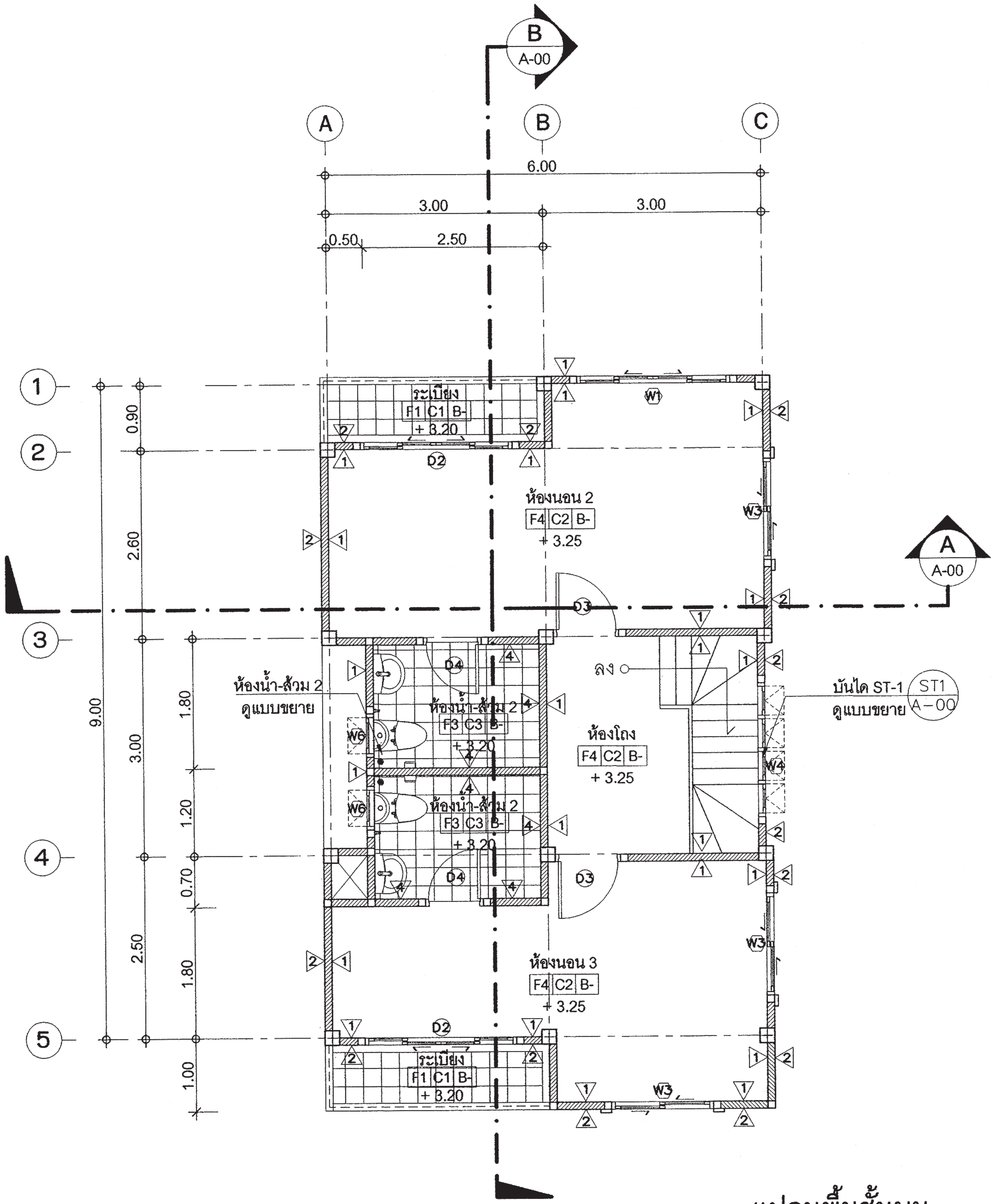

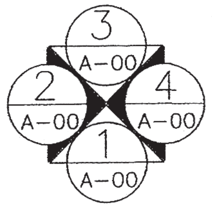

แปลนพื้นชั้นบน

มาตราส่วน 1 : 75

สำนักการ โยธา
กรุงเทพมหานคร

โครงการ
แบบบ้านยิ้มเพื่อประชาชน ระยะที่ 3

ตามนโยบาย
ม.ร.ว. สุขุมพันธุ์ บริพัตร
ผู้ว่าราชการกรุงเทพมหานคร
นายจุมพล สำเภาพล
รองผู้ว่าราชการกรุงเทพมหานคร
นางนินนาท ชลิตานนท์
ปลัดกรุงเทพมหานคร

ผู้อำนวยการสำนักการโยธา	
รองผู้อำนวยการสำนักการโยธา	
นายทวีศักดิ์ เลิศประพันธ์	
ผู้อำนวยการสำนักงานออกแบบ	
นายวัชรินทร์ บรรพต	
หัวหน้ากลุ่มงานสถาปัตยกรรม	
นายสินธุ์ชัย บุญปักษ์	
หัวหน้ากลุ่มงานวิศวกรรมอาคาร	
นายอริยะ เมฆะกูล	

สถาปนิก	
นายมารุต นิรุตติรักษ์	ส-สถ.2587
วิศวกรโครงสร้าง	
นายสัญญานิมิตร รุ่งเพชรเนียม	สย.5154
วิศวกรไฟฟ้า	
นายจรูญ มาสุขใจ	ภฟก.2457
วิศวกรสุขาภิบาล	
นายมนัสวี อารยะศิริ	ภส 341
วิศวกรเครื่องกล	
นายช่างเขียนแบบ	
นายอนุสรณ์ แฝงสีคำ	

แบบ บ้านพักอาศัย 2 ชั้น
แบบที่ 035
ชื่อบ้าน ทับทิม
เจ้าของ
สถานที่

แบบแสดง
แปลนพื้นชั้นบน

วันที่ :	เลขที่	รวม
ธันวาคม 2553	A–05	19

แผ่นที่	รวมแผ่น
05	33

FILE :

รายการแก้ไขแบบ
มิถุนายน 2557

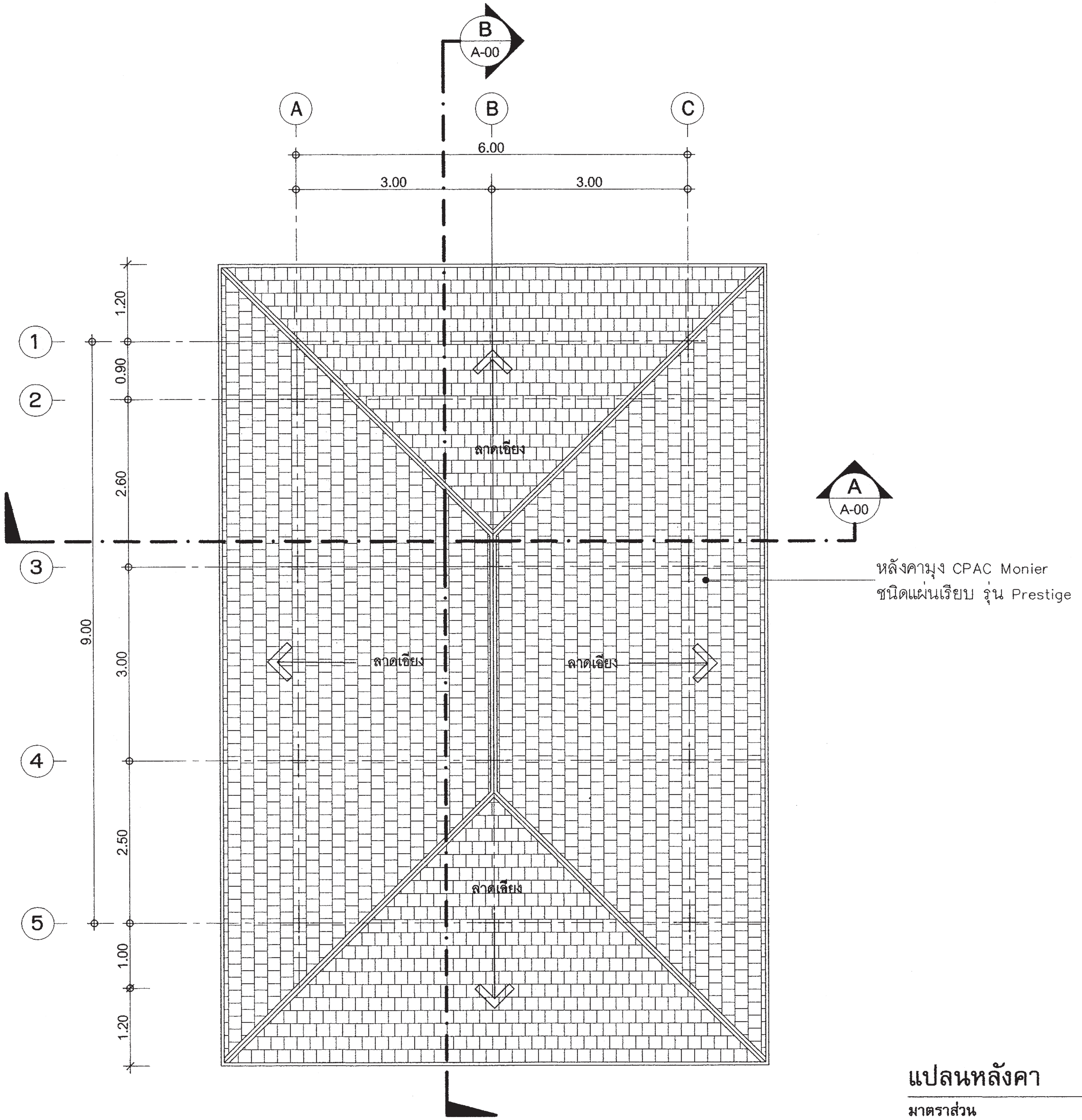

แปลนหลังคา

มาตราส่วน 1 : 75

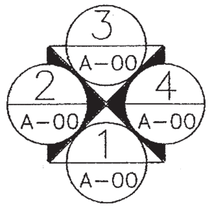

สำนักการ โยธา
กรุงเทพมหานคร

โครงการ
แบบบ้านยิ้มเพื่อประชาชน ระยะที่ 3

ตามนโยบาย
ม.ร.ว. สุขุมพันธุ์ บริพัตร
ผู้ว่าราชการกรุงเทพมหานคร
นายจุมพล สำเภาพล
รองผู้ว่าราชการกรุงเทพมหานคร
นางนินนาท ชลิตานนท์
ปลัดกรุงเทพมหานคร

ผู้อำนวยการสำนักการโยธา	
รองผู้อำนวยการสำนักการโยธา	
นายทวิศักดิ์ เลิศประพันธ์	
ผู้อำนวยการสำนักงานออกแบบ	
นายวัชรินทร์ บรรพต	
หัวหน้ากลุ่มงานสถาปัตยกรรม	
นายสินธุ์ชัย บุญปักษ์	
หัวหน้ากลุ่มงานวิศวกรรมอาคาร	
นายอริยะ เมฆะกูล	
สถาปนิก	
นายมารุต นิรุตติรักษ์	ส-สถ.2587
วิศวกรโครงสร้าง	
นายสัญญานิมิตร รุ่งเพชรเนียม	สย.5154
วิศวกรไฟฟ้า	
นายจรูญ มาสุขใจ	ภฟก.2457
วิศวกรสุขาภิบาล	
นายมนัสวี อารยะศิริ	ภส. 341
วิศวกรเครื่องกล	
นายช่างเขียนแบบ	
นายอนุสรณ์ แฝงสีคำ	

แบบ บ้านพักอาศัย 2 ชั้น
แบบที่ 035
ชื่อบ้าน ทับทิม
เจ้าของ
สถานที่

แบบแสดง
แปลนหลังคา

วันที่ :	เลขที่	รวม
ธันวาคม 2553	A-06	19

แผ่นที่	รวมแผ่น
06	33

FILE :

รายการแก้ไขแบบ
มิถุนายน 2557

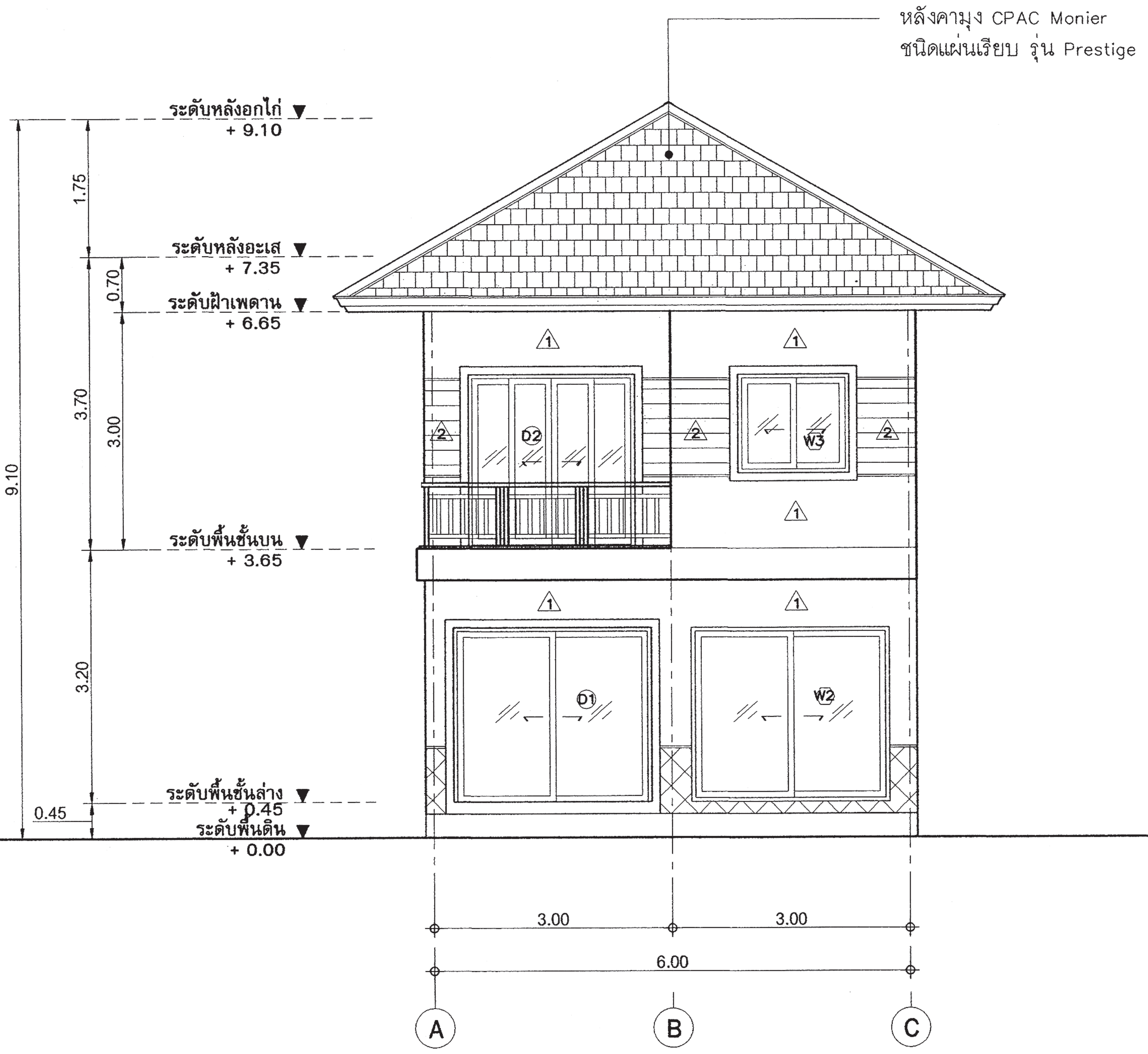

รูปด้าน - 1

มาตราส่วน 1 : 75

สำนักการ โยธา
กรุงเทพมหานคร

โครงการ
แบบบ้านยิ้มเพื่อประชาชน ระยะที่ 3

ตามนโยบาย
ม.ร.ว. สุขุมพันธุ์ บริพัตร
ผู้ว่าราชการกรุงเทพมหานคร
นายจุมพล สำเภาพล
รองผู้ว่าราชการกรุงเทพมหานคร
นางนินนาท ชลิตานนท์
ปลัดกรุงเทพมหานคร

ผู้อำนวยการสำนักการโยธา	
รองผู้อำนวยการสำนักการโยธา	
นายทวีศักดิ์ เลิศประพันธ์	
ผู้อำนวยการสำนักงานออกแบบ	
นายวัชรินทร์ บรรพต	
หัวหน้ากลุ่มงานสถาปัตยกรรม	
นายสินธุ์ชัย บุญปักษ์	
หัวหน้ากลุ่มงานวิศวกรรมอาคาร	
นายอริยะ เมฆะกูล	
สถาปนิก	
นายมารุต นิรุตติรักษ์	ส-สถ.2587
วิศวกรโครงสร้าง	
นายสัญญานิมิตร รุ่งเพชรเนียม	สย.5154
วิศวกรไฟฟ้า	
นายจรูญ มาสุขใจ	ภฟก.2457
วิศวกรสุขาภิบาล	
นายมนัสวี อารยะศิริ	ภส. 341
วิศวกรเครื่องกล	
นายช่างเขียนแบบ	
นายอนุสรณ์ แฝงสีคำ	

แบบ บ้านพักอาศัย 2 ชั้น
แบบที่ 035
ชื่อบ้าน ทับทิม
เจ้าของ
สถานที่

แบบแสดง
รูปด้าน 1

วันที่ :	เลขที่	รวม
ธันวาคม 2553	A-07	19

แผ่นที่	รวมแผ่น
07	33

FILE :

รายการแก้ไขแบบ
มิถุนายน 2557

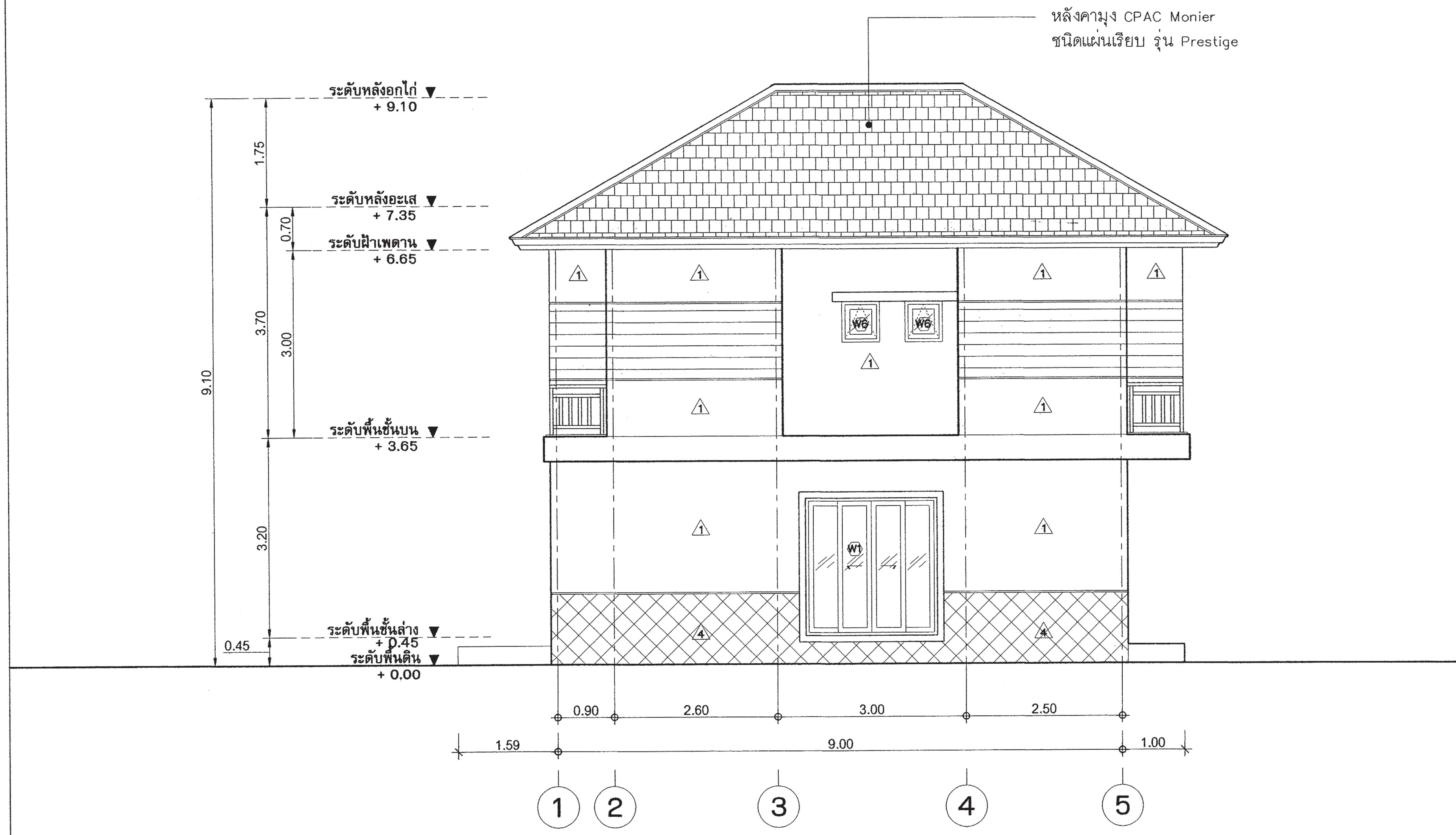

รูปด้าน - 2

มาตราส่วน 1 : 75

สำนักการโยธา
กรุงเทพมหานคร

โครงการ แบบบ้านยิ้มเพื่อประชาชน ระยะที่ 3
ตามนโยบาย
ม.ร.ว. สุขุมพันธุ์ บริพัตร ผู้ว่าราชการกรุงเทพมหานคร
นายจุมพล สำเภาพล รองผู้ว่าราชการกรุงเทพมหานคร
นางนินนาท ชลิตานนท์ ปลัดกรุงเทพมหานคร

ผู้อำนวยการสำนักการโยธา	
รองผู้อำนวยการสำนักการโยธา	
นายทวิศักดิ์ เลิศประพันธ์	
ผู้อำนวยการสำนักงานออกแบบ	
นายวัชรินทร์ บรรพต	
หัวหน้ากลุ่มงานสถาปัตยกรรม	
นายสินธุ์ชัย บุญปักษ์	
หัวหน้ากลุ่มงานวิศวกรรมอาคาร	
นายอริยะ เมฆะกูล	

สถาปนิก	
นายมารุต นิรุตติรักษ์	ส-สถ2587
วิศวกรโครงสร้าง	
นายสัญญานิมิตร รุ่งเพชรเนียม	สย.5154
วิศวกรไฟฟ้า	
นายจรูญ มาสุขใจ	ภฟก2457
วิศวกรสุขาภิบาล	
นายมนัสวี อารยะศิริ	ภส. 341
วิศวกรเครื่องกล	
นายช่างเขียนแบบ	
นายอนุสรณ์ แฝงสีคำ	

แบบ บ้านพักอาศัย 2 ชั้น
แบบที่ 035
ชื่อบ้าน ทับทิม
เจ้าของ
สถานที่

แบบแสดง
รูปด้าน 2

วันที่ :	เลขที่	รวม
ธันวาคม 2553	A-08	19

แผ่นที่	รวมแผ่น
08	33

FILE :

รายการแก้ไขแบบ
มิถุนายน 2557

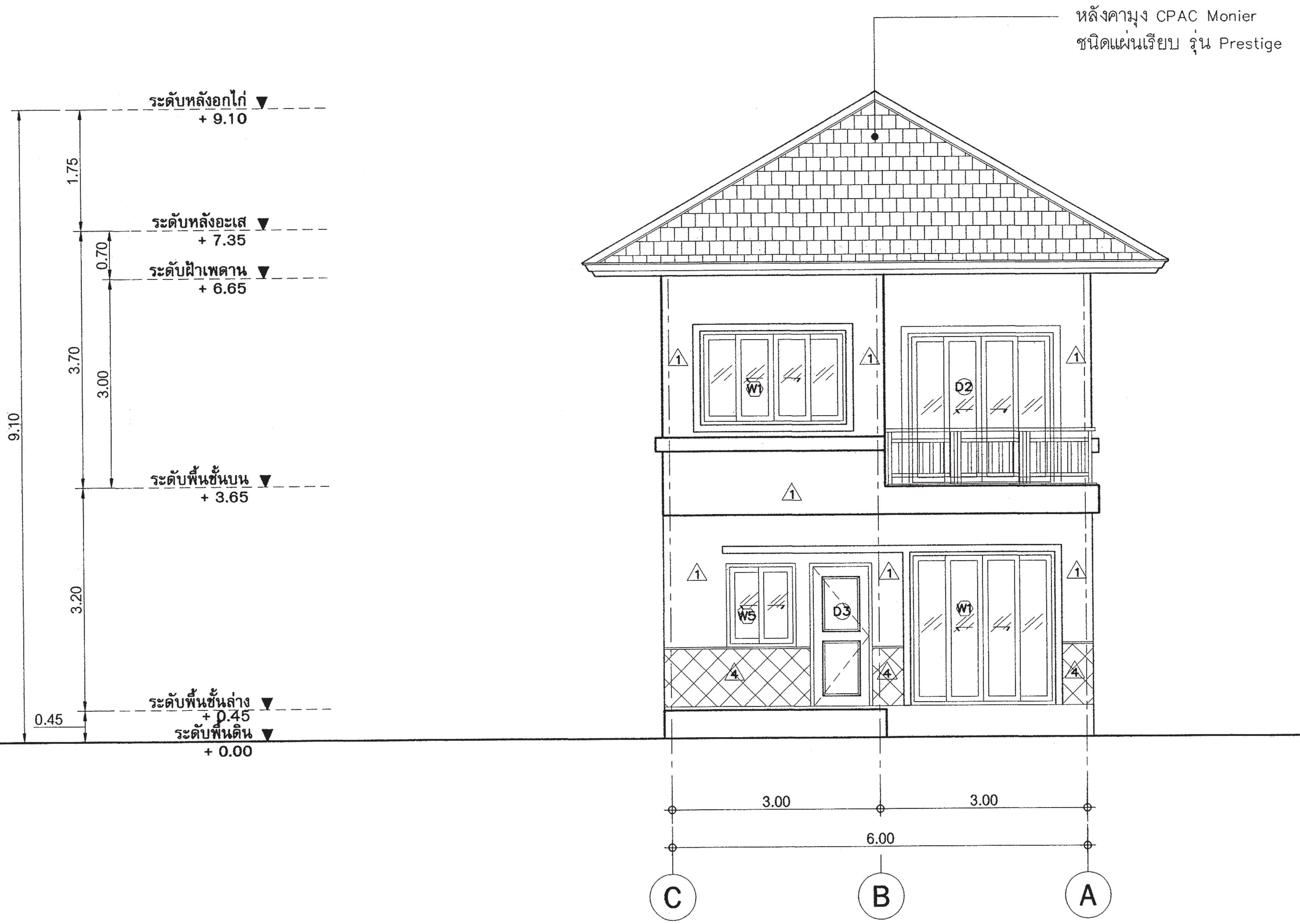

รูปด้าน - 3

1 : 75

สำนักการ โยธา
กรุงเทพมหานคร

โครงการ
แบบบ้านยิ้มเพื่อประชาชน ระยะที่ 3

ตามนโยบาย
ม.ร.ว. สุขุมพันธุ์ บริพัตร
ผู้ว่าราชการกรุงเทพมหานคร
นายจุมพล สำเภาพล
รองผู้ว่าราชการกรุงเทพมหานคร
นางนินนาท ชลิตานนท์
ปลัดกรุงเทพมหานคร

ผู้อำนวยการสำนักการโยธา	
รองผู้อำนวยการสำนักการโยธา	
นายทวีศักดิ์ เลิศประพันธ์	
ผู้อำนวยการสำนักงานออกแบบ	
นายวัชรินทร์ บรรพต	
หัวหน้ากลุ่มงานสถาปัตยกรรม	
นายสินธุ์ชัย บุญปักษ์	
หัวหน้ากลุ่มงานวิศวกรรมอาคาร	
นายอริยะ เมฆะกูล	
สถาปนิก	
นายมารุต นิรุตติรักษ์	ส-สถ2587
วิศวกรโครงสร้าง	
นายสัญญานิมิตร รุ่งเพชรเนียม	สย.5154
วิศวกรไฟฟ้า	
นายจรูญ มาสุขใจ	ภฟก.2457
วิศวกรสุขาภิบาล	
นายมนัสวี อารยะศิริ	ภส 341
วิศวกรเครื่องกล	
นายช่างเขียนแบบ	
นายอนุสรณ์ แฝงสีคำ	

แบบ บ้านพักอาศัย 2 ชั้น
แบบที่ 035
ชื่อบ้าน ทับทิม
เจ้าของ
สถานที่

แบบแสดง
รูปด้าน 3

วันที่ :	เลขที่	รวม
ธันวาคม 2553	A–09	19

แผ่นที่	รวมแผ่น
09	33

FILE :

รายการแก้ไขแบบ
มิถุนายน 2557

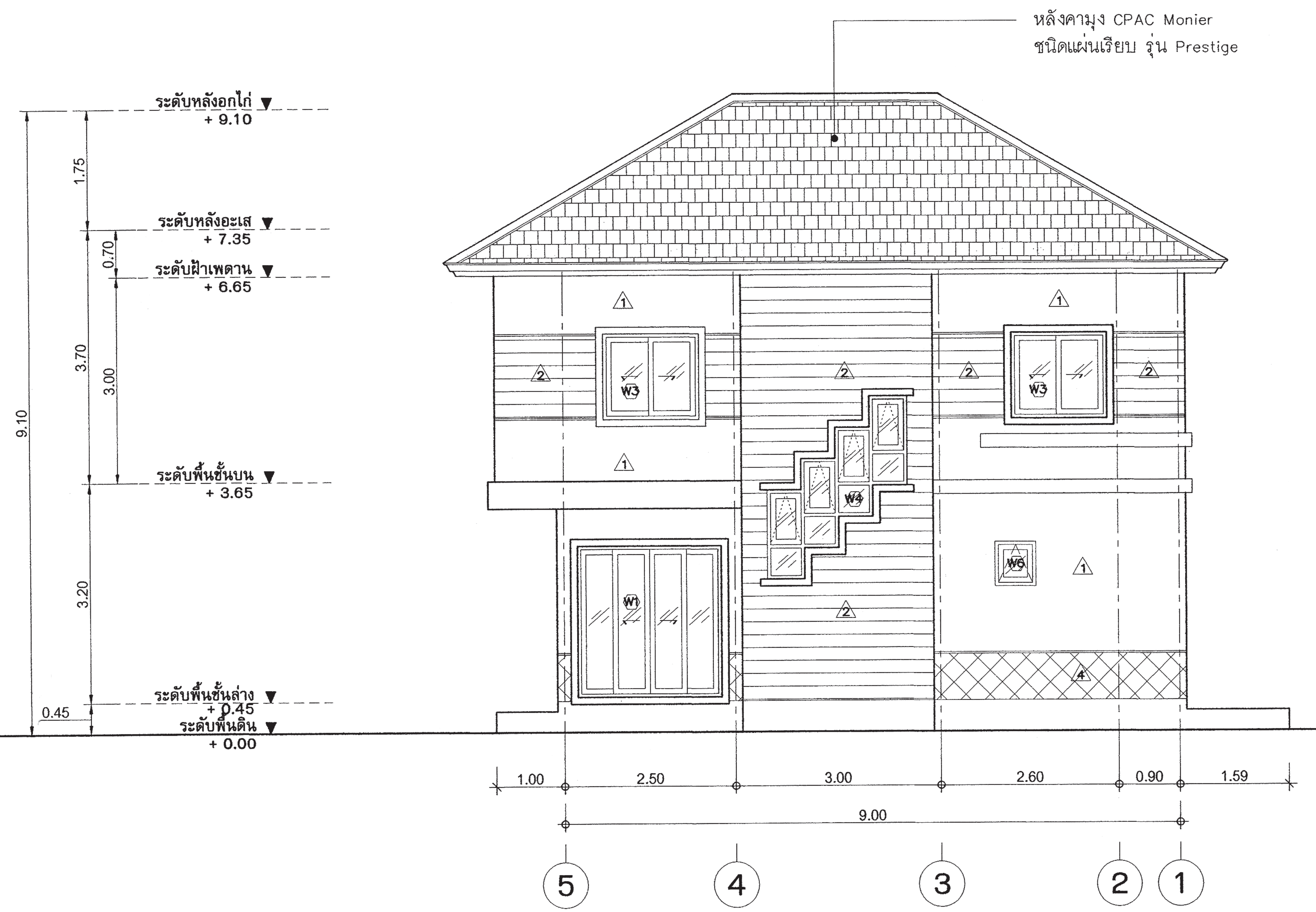

รูปด้าน - 4

มาตราส่วน 1 : 75

สำนักการโยธา
กรุงเทพมหานคร

โครงการ
แบบบ้านยิ้มเพื่อประชาชน ระยะที่ 3

ตามนโยบาย
ม.ร.ว. สุขุมพันธุ์ บริพัตร
ผู้ว่าราชการกรุงเทพมหานคร
นายจุมพล สำเภาพล
รองผู้ว่าราชการกรุงเทพมหานคร
นางนินนาท ชลิตานนท์
ปลัดกรุงเทพมหานคร

ผู้อำนวยการสำนักการโยธา	
รองผู้อำนวยการสำนักการโยธา	
นายทวิศักดิ์ เลิศประพันธ์	
ผู้อำนวยการสำนักงานออกแบบ	
นายวัชรินทร์ บรรพต	
หัวหน้ากลุ่มงานสถาปัตยกรรม	
นายสินธุ์ชัย บุญปักษ์	
หัวหน้ากลุ่มงานวิศวกรรมอาคาร	
นายอริยะ เมฆะกูล	

สถาปนิก	
นายมารุต นิรุตติรักษ์	ส-สถ.2587
วิศวกรโครงสร้าง	
นายสัญญานิมิตร รุ่งเพชรเนียม	สย.5154
วิศวกรไฟฟ้า	
นายจรูญ มาสุขใจ	ภฟก.2457
วิศวกรสุขาภิบาล	
นายมนัสวี อารยะศิริ	ภส 341
วิศวกรเครื่องกล	
นายช่างเขียนแบบ	
นายอนุสรณ์ แฝงสีคำ	

แบบ บ้านพักอาศัย 2 ชั้น
แบบที่ 035
ชื่อบ้าน ทับทิม
เจ้าของ
สถานที่

แบบแสดง
รูปด้าน 4

วันที่ : ธันวาคม 2553	เลขที่ A–10	รวม 19

แผ่นที่	รวมแผ่น
10	33

FILE :

รายการแก้ไขแบบ
มิถุนายน 2557

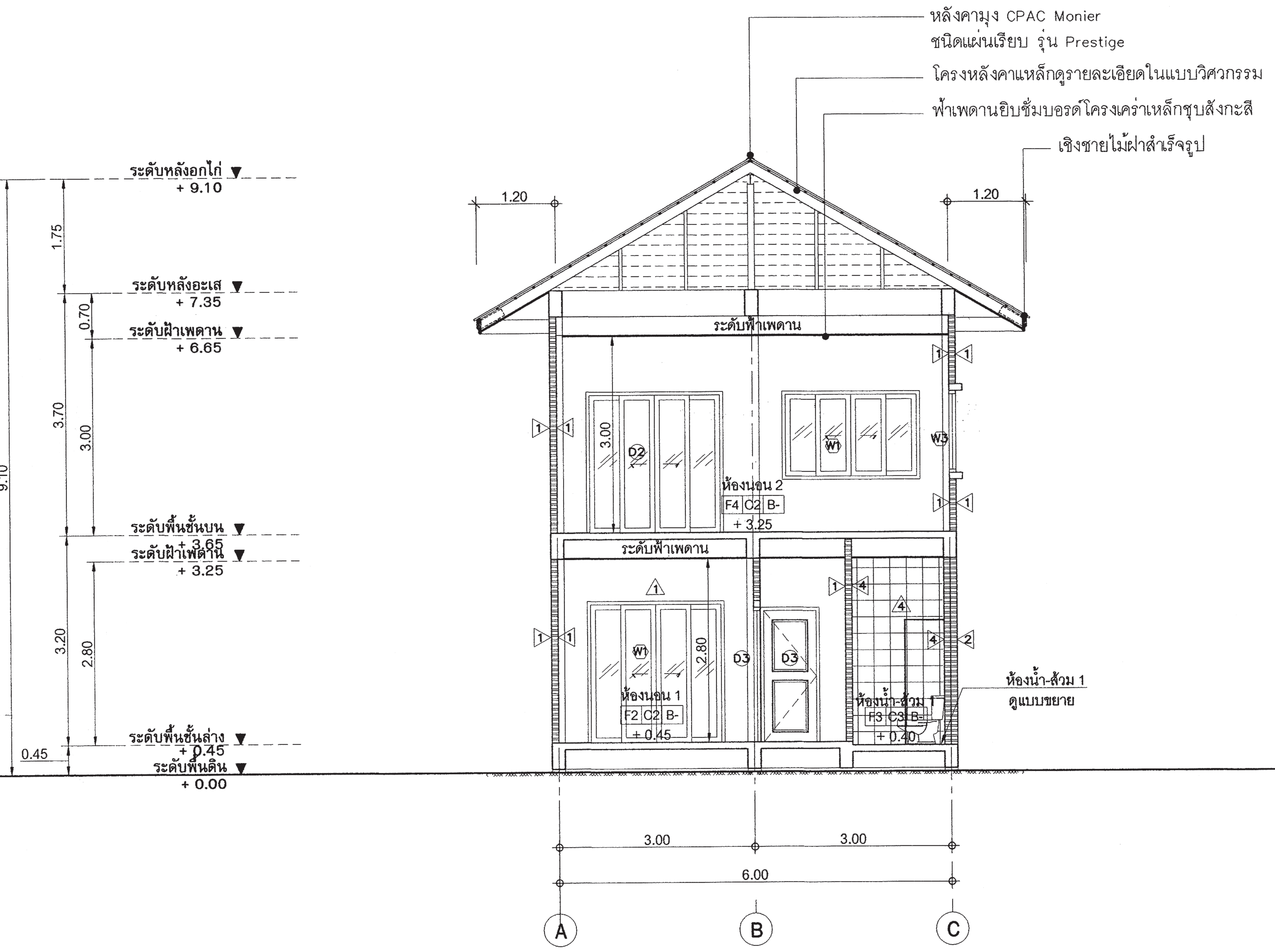

รูปตัด - A-A

มาตราส่วน 1 : 75

สำนักการ โยธา
กรุงเทพมหานคร

โครงการ
แบบบ้านยิ้มเพื่อประชาชน ระยะที่ 3

ตามนโยบาย
ม.ร.ว. สุขุมพันธุ์ บริพัตร
ผู้ว่าราชการกรุงเทพมหานคร
นายจุมพล สำเภาพล
รองผู้ว่าราชการกรุงเทพมหานคร
นางนินนาท ชลิตานนท์
ปลัดกรุงเทพมหานคร

ผู้อำนวยการสำนักการโยธา
รองผู้อำนวยการสำนักการโยธา
นายทวิศักดิ์ เลิศประพันธ์
ผู้อำนวยการสำนักงานออกแบบ
นายวัชรินทร์ บรรพต
หัวหน้ากลุ่มงานสถาปัตยกรรม
นายสินธุ์ชัย บุญปักษ์
หัวหน้ากลุ่มงานวิศวกรรมอาคาร
นายอริยะ เมฆะกูล

สถาปนิก	
นายมารุต นิรุตติรักษ์	ส-สถ.2587
วิศวกรโครงสร้าง	
นายสัญญานิมิตร รุ่งเพชรเนียม	สย.5154
วิศวกรไฟฟ้า	
นายจรูญ มาสุขใจ	ภฟก.2457
วิศวกรสุขาภิบาล	
นายมนัสวี อารยะศิริ	ภส 341
วิศวกรเครื่องกล	
นายช่างเขียนแบบ	
นายอนุสรณ์ แฝงสีคำ	

แบบ บ้านพักอาศัย 2 ชั้น
แบบที่ 035
ชื่อบ้าน ทับทิม
เจ้าของ
สถานที่

แบบแสดง
รูปตัด A–A

วันที่ :	เลขที่	รวม
ธันวาคม 2553	A–11	19

แผ่นที่	รวมแผ่น
11	33

FILE :

รายการแก้ไขแบบ
มิถุนายน 2557

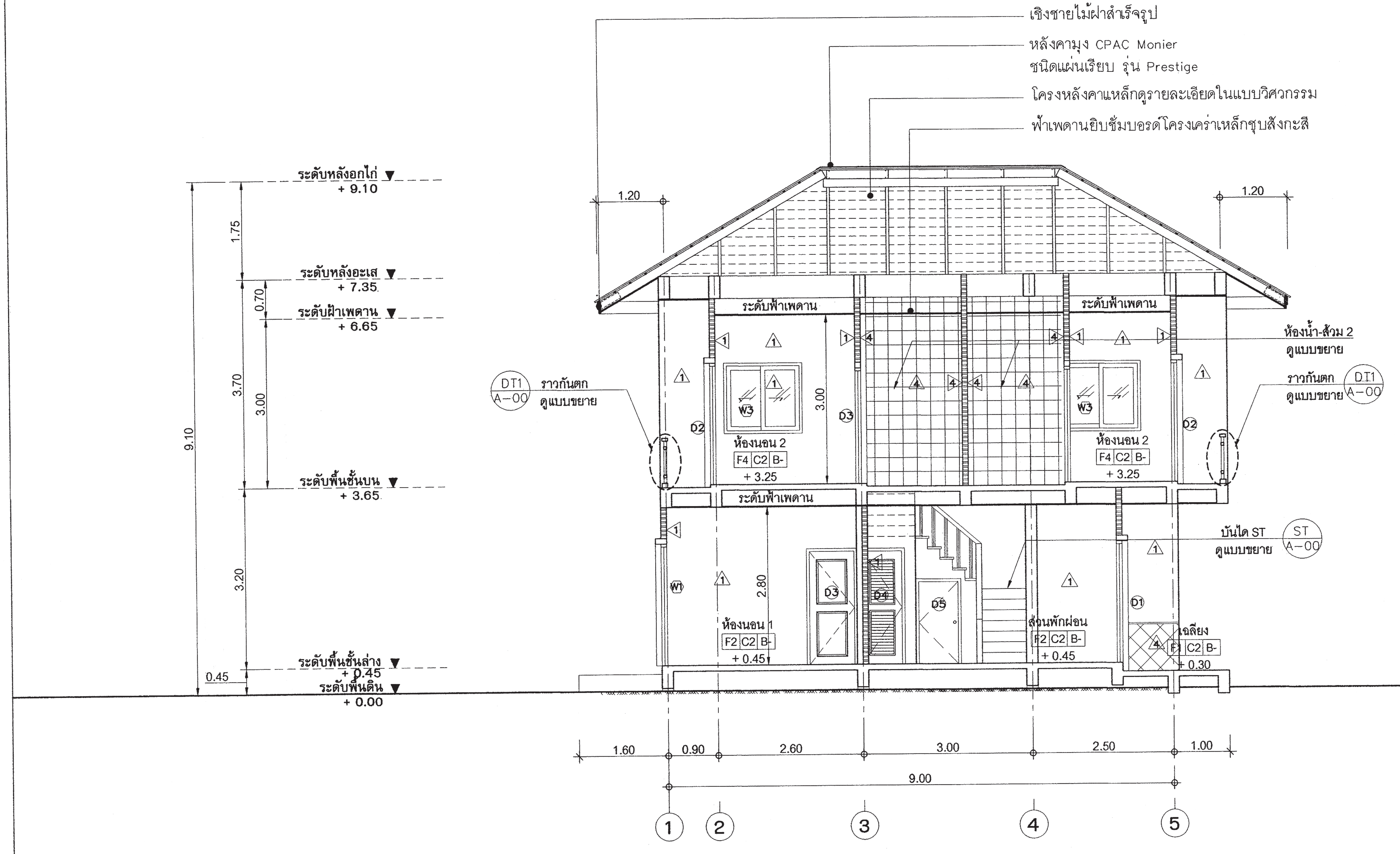

รูปตัด - B-B

มาตราส่วน 1 : 75

สำนักการโยธา
กรุงเทพมหานคร

โครงการ
แบบบ้านยิ้มเพื่อประชาชน ระยะที่ 3

ตามนโยบาย
ม.ร.ว. สุขุมพันธุ์ บริพัตร
ผู้ว่าราชการกรุงเทพมหานคร
นายจุมพล สำเภาพล
รองผู้ว่าราชการกรุงเทพมหานคร
นางนินนาท ชลิตานนท์
ปลัดกรุงเทพมหานคร

ผู้อำนวยการสำนักการโยธา
รองผู้อำนวยการสำนักการโยธา
นายทวีศักดิ์ เลิศประพันธ์
ผู้อำนวยการสำนักงานออกแบบ
นายรัชรินทร์ บรรพต
หัวหน้ากลุ่มงานสถาปัตยกรรม
นายสินธุ์ชัย บุญปัถย์
หัวหน้ากลุ่มงานวิศวกรรมอาคาร
นายอริยะ เมฆะกูล

สถาปนิก	
นายมารุต นิรุตติรักษ์	ส-สถ.2587
วิศวกรโครงสร้าง	
นายสัญญามิตร รุ่งเพชรเนียม	สย.5154
วิศวกรไฟฟ้า	
นายจรูญ มาสุขใจ	ภฟก.2457
วิศวกรสุขาภิบาล	
นายมนัสวี อารยะศิริ	ภส. 341
วิศวกรเครื่องกล	
นายช่างเขียนแบบ	
นายอนุสรณ์ แฝงสีคำ	

แบบ บ้านพักอาศัย 2 ชั้น
แบบที่ 035
ชื่อบ้าน ทับทิม
เจ้าของ
สถานที่

แบบแสดง
รูปตัด B-B

วันที่ :	เลขที่	รวม
ธันวาคม 2553	A-12	19

แผ่นที่	รวมแผ่น
12	33

FILE :

รายการแก้ไขแบบ
มิถุนายน 2557

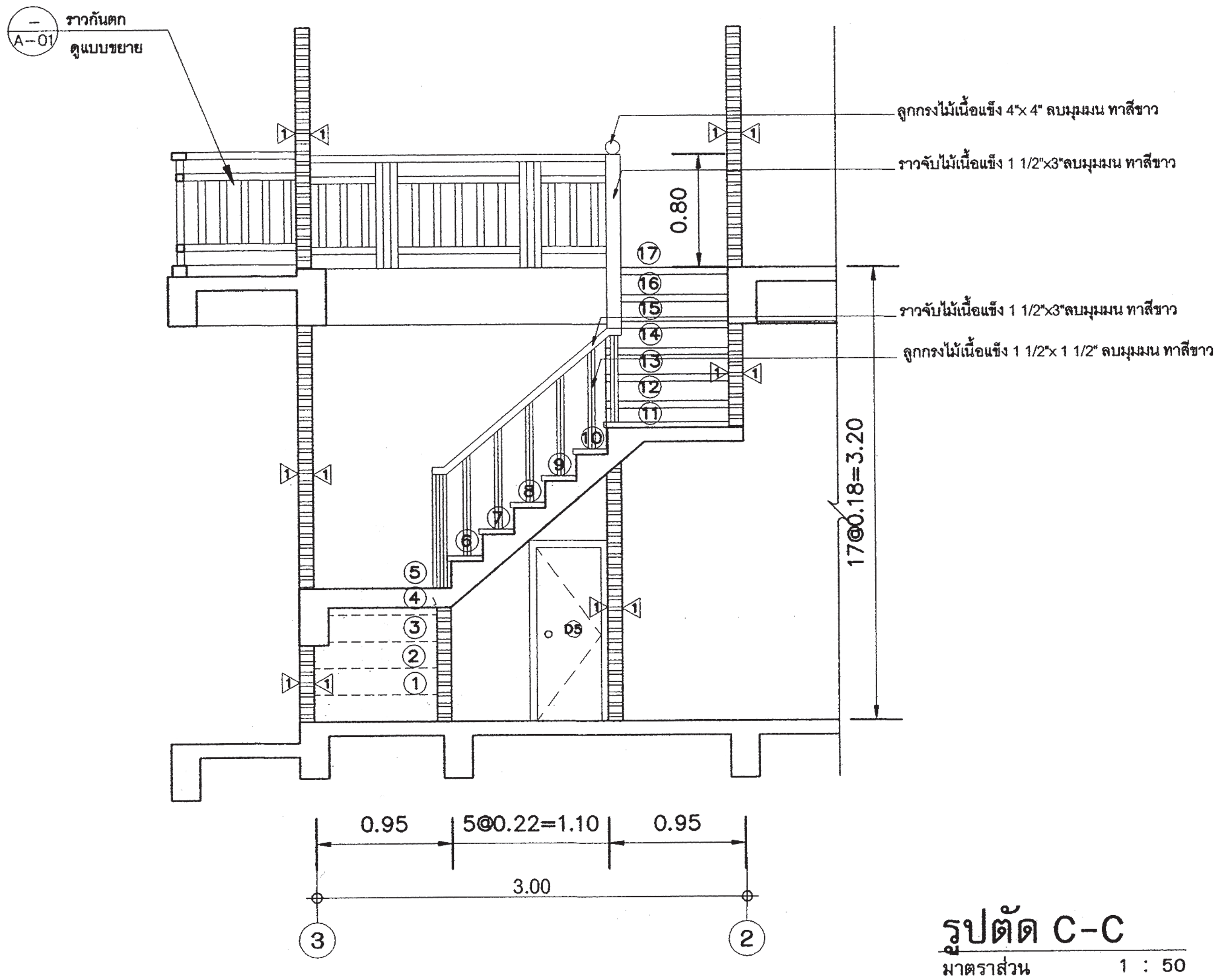

รูปตัด C-C
มาตราส่วน 1 : 50

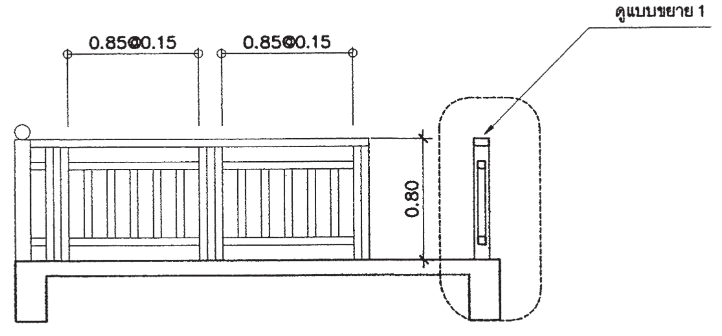

รูปด้านหน้าราวกันตก
มาตราส่วน 1 : 50

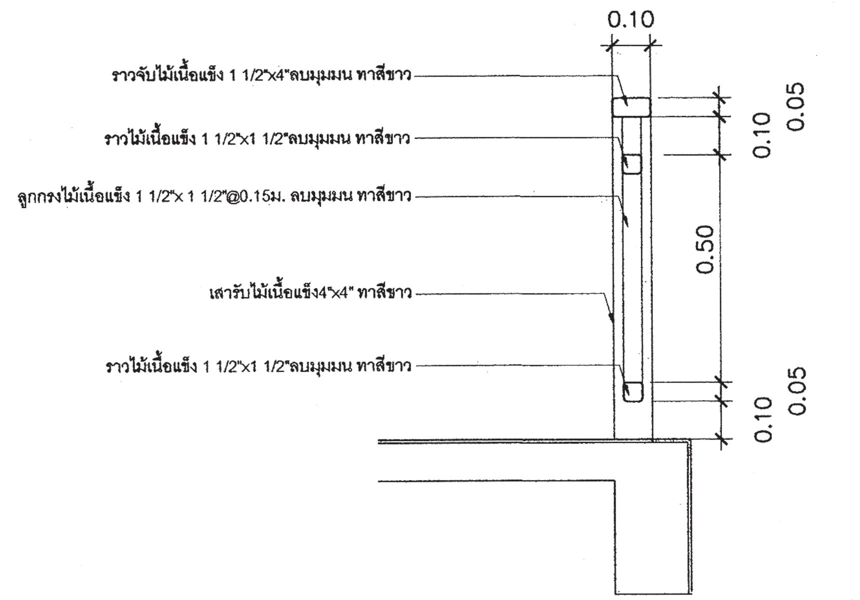

แบบขยาย 1
มาตราส่วน 1:10

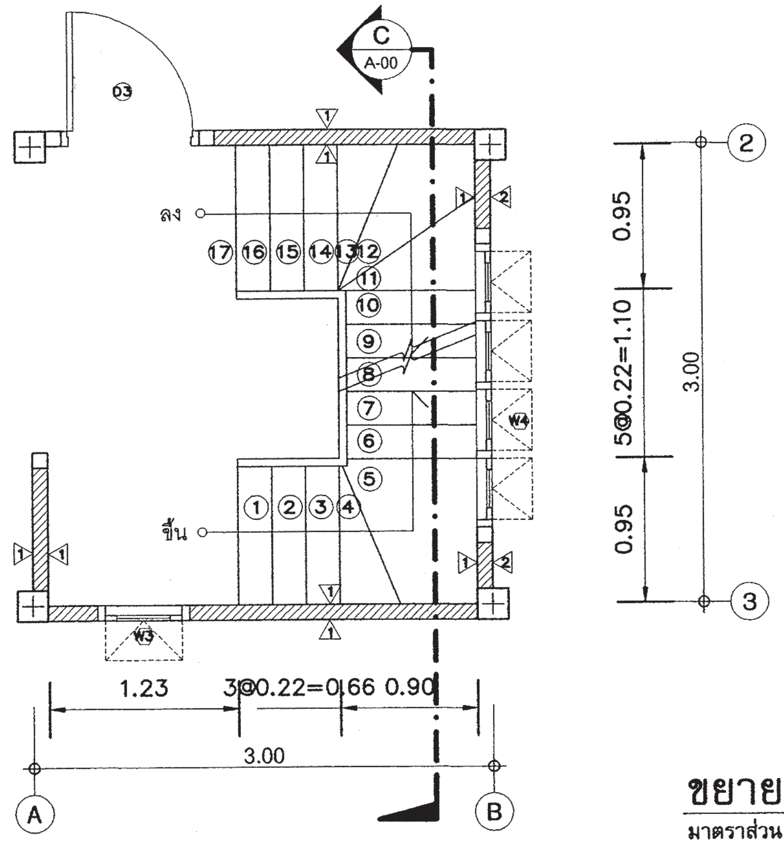

ขยายแปลนบันได ST-1
มาตราส่วน 1 : 50

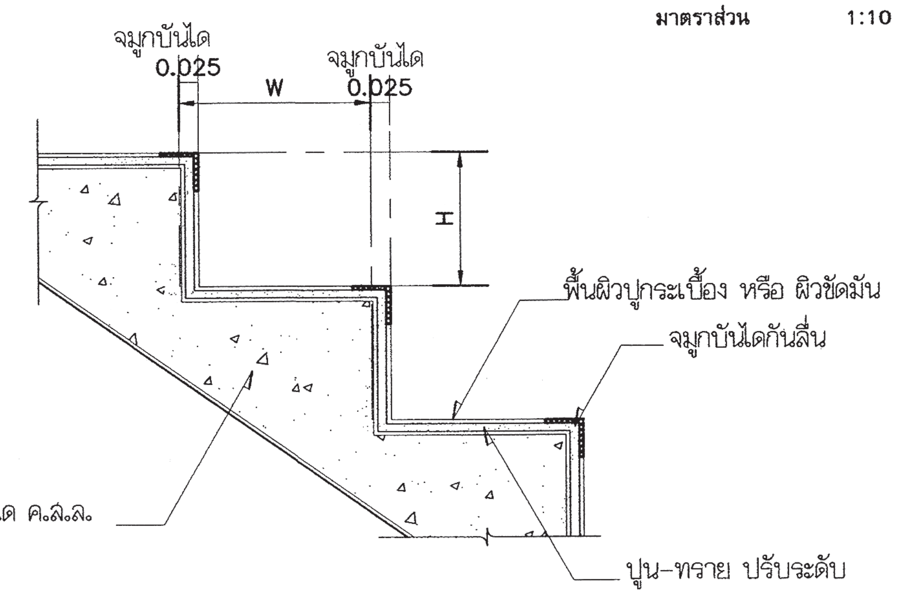

แบบขยายจมูกบันได
มาตราส่วน 1:10

สำนักการ โยธา
กรุงเทพมหานคร

โครงการ
แบบบ้านยิ้มเพื่อประชาชน ระยะที่ 3

ตามนโยบาย
ม.ร.ว. สุขุมพันธุ์ บริพัตร
ผู้ว่าราชการกรุงเทพมหานคร
นายจุมพล สำเภาพล
รองผู้ว่าราชการกรุงเทพมหานคร
นางนินนาท ชลิตานนท์
ปลัดกรุงเทพมหานคร

ผู้อำนวยการสำนักการโยธา	
รองผู้อำนวยการสำนักการโยธา	
นายทวีศักดิ์ เลิศประพันธ์	
ผู้อำนวยการสำนักงานออกแบบ	
นายวัชรินทร์ บรรพต	
หัวหน้ากลุ่มงานสถาปัตยกรรม	
นายสินธุ์ชัย บุญปีกษ์	
หัวหน้ากลุ่มงานวิศวกรรมอาคาร	
นายอริยะ เมฆะกูล	
สถาปนิก	
นายมารุต นิรุตติรักษ์	ส-สถ.2587
วิศวกรโครงสร้าง	
นายสัญญานิมิตร รุ่งเพชรเนียม	สย5154
วิศวกรไฟฟ้า	
นายจรูญ มาสุขใจ	ภฟก.2457
วิศวกรสุขาภิบาล	
นายมนัสวี อารยะศิริ	ภส 341
วิศวกรเครื่องกล	
นายช่างเขียนแบบ	
นายอนุสรณ์ แฝงสีคำ	

แบบ บ้านพักอาศัย 2 ชั้น
แบบที่ 035
ชื่อบ้าน ทับทิม
เจ้าของ
สถานที่

แบบแสดง
ขยายบันไดและราวกันตก

วันที่ :	เลขที่	รวม
ธันวาคม 2553	A-13	19

แผ่นที่	รวมแผ่น
13	33

FILE :

รายการแก้ไขแบบ
มิถุนายน 2557

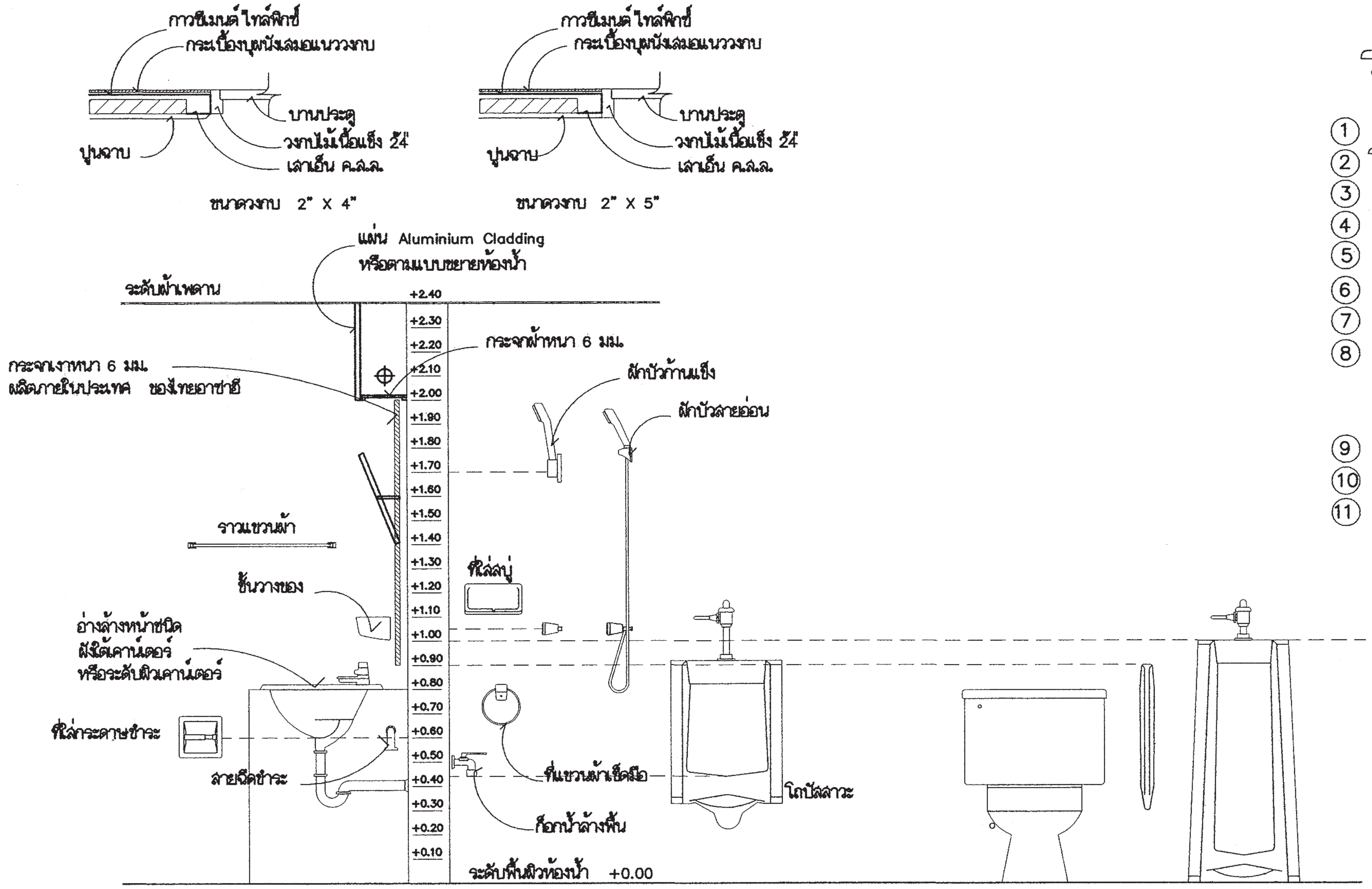

แสดงมาตรฐานการติดตั้งสุขภัณฑ์และอุปกรณ์

รายการสุขภัณฑ์

1. อ่างล้างหน้าชนิดวางใต้เคาน์เตอร์รูปไข่
2. โถสุขภัณฑ์ ชนิดนั่งราบ
3. ราวแขวนผ้า
4. ที่ใส่สบู่
5. สายฉีดชำระ
6. ก๊อกน้ำล้างพื้น
7. กระจกเงา
8. รูระบายน้ำทิ้งที่พื้น
   ของ อเมริกันสแตนดาร์ด PVC.
   หรือ COTTO หรือคุณภาพเทียบเท่า
9. ฝักบัวสายอ่อน
10. ที่ใส่กระดาษชำระ ชนิดฝังผนัง
11. ก๊อกอ่างล้างหน้า

สำนักการ โยธา
กรุงเทพมหานคร

โครงการ
แบบบ้านยิ้มเพื่อประชาชน ระยะที่ 3

ตามนโยบาย
ม.ร.ว. สุขุมพันธุ์ บริพัตร
ผู้ว่าราชการกรุงเทพมหานคร
นายจุมพล สำเภาพล
รองผู้ว่าราชการกรุงเทพมหานคร
นางนินนาท ชลิตานนท์
ปลัดกรุงเทพมหานคร

ผู้อำนวยการสำนักการโยธา	
รองผู้อำนวยการสำนักการโยธา	
นายทวีศักดิ์ เลิศประพันธ์	
ผู้อำนวยการสำนักงานออกแบบ	
นายวัชรินทร์ บรรพต	
หัวหน้ากลุ่มงานสถาปัตยกรรม	
นายสินธุ์ชัย บุญปักษ์	
หัวหน้ากลุ่มงานวิศวกรรมอาคาร	
นายอริยะ เมฆะกูล	
สถาปนิก	
นายมารุต นิรุตติรักษ์	ส-สถ.2587
วิศวกรโครงสร้าง	
นายสัญญานิมิตร รุ่งเพชรเนียม	สย.5154
วิศวกรไฟฟ้า	
นายจรูญ มาสุขใจ	ภฟก.2457
วิศวกรสุขาภิบาล	
นายมนัสวี อารยะศิริ	ภส 341
วิศวกรเครื่องกล	
นายช่างเขียนแบบ	
นายอนุสรณ์ แผ่งสีคำ	

แบบ บ้านพักอาศัย 2 ชั้น
แบบที่ 035
ชื่อบ้าน ทับทิม

เจ้าของ

สถานที่

แบบแสดง
มาตรฐานการติดตั้งสุขภัณฑ์และอุปกรณ์

วันที่ :	เลขที่	รวม
ธันวาคม 2553	A–14	19

แผ่นที่	รวมแผ่น
14	33

FILE :

รายการแก้ไขแบบ
มิถุนายน 2557

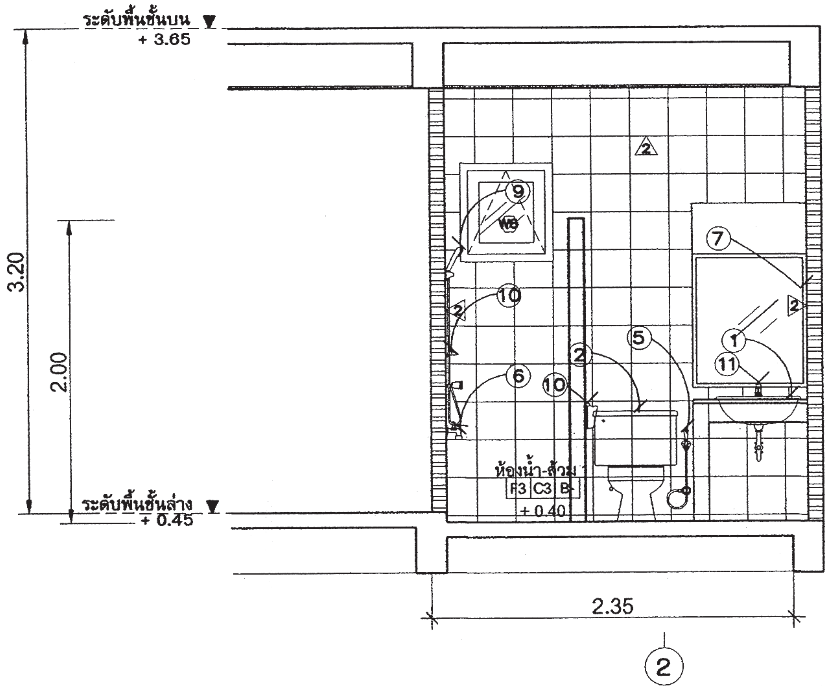

รูปตัด D-D
มาตราส่วน 1 : 50

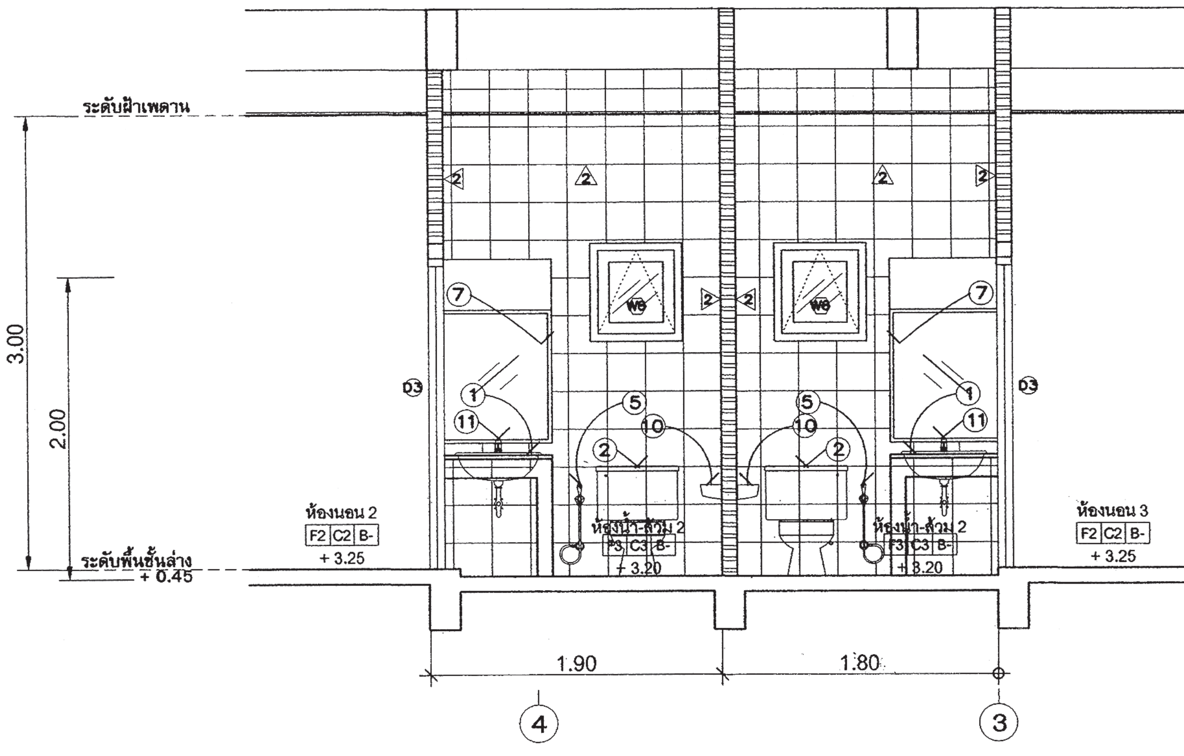

รูปตัด E-E
มาตราส่วน 1 : 50

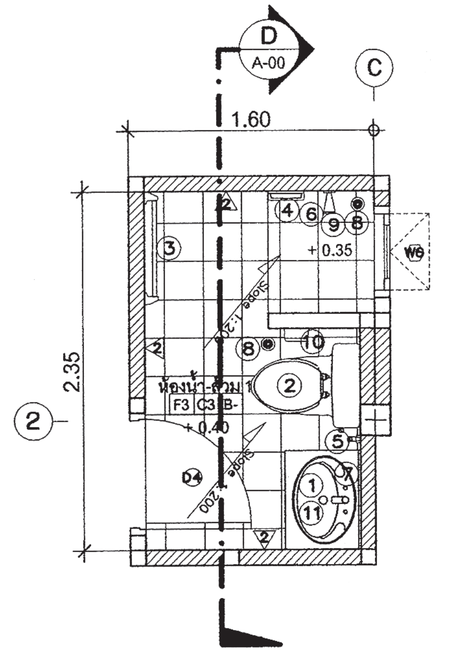

ขยายแปลนห้องน้ำ-ห้องส้วม 1
มาตราส่วน 1 : 50

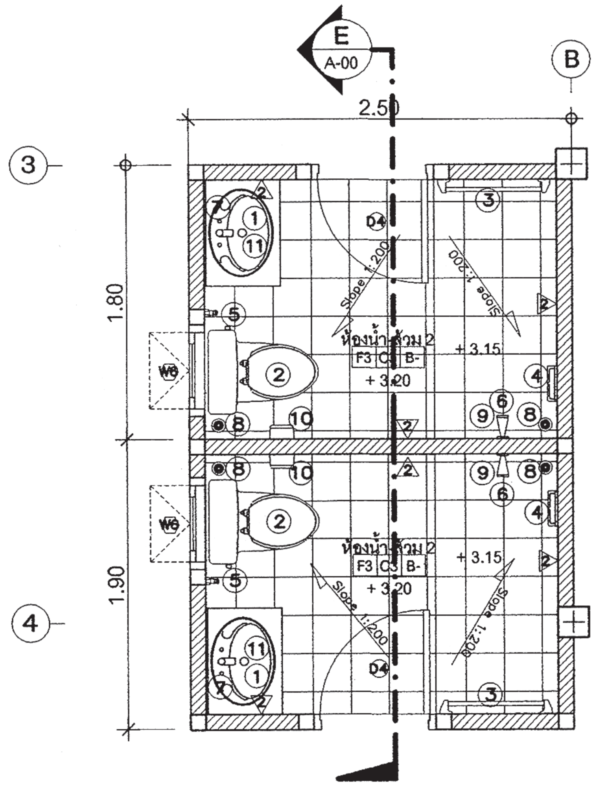

ขยายแปลนห้องน้ำ-ห้องส้วม 2
มาตราส่วน 1 : 50

สำนักการ โยธา
กรุงเทพมหานคร

โครงการ
แบบบ้านยิ้มเพื่อประชาชน ระยะที่ 3

ตามนโยบาย
ม.ร.ว. สุขุมพันธุ์ บริพัตร
ผู้ว่าราชการกรุงเทพมหานคร
นายจุมพล สำเภาพล
รองผู้ว่าราชการกรุงเทพมหานคร
นางนินนาท ชลิตานนท์
ปลัดกรุงเทพมหานคร

ผู้อำนวยการสำนักการโยธา	
รองผู้อำนวยการสำนักการโยธา	
นายทวีศักดิ์ เลิศประพันธ์	
ผู้อำนวยการสำนักงานออกแบบ	
นายวัชรินทร์ บรรพต	
หัวหน้ากลุ่มงานสถาปัตยกรรม	
นายสินธุ์ชัย บุญบัญชา	
หัวหน้ากลุ่มงานวิศวกรรมอาคาร	
นายอธิยะ เมฆะกูล	
สถาปนิก	
นายมารุต นิรุตติรักษ์	ส-สถ.2587
วิศวกรโครงสร้าง	
นายสัญญานิมิตร รุ่งเพชรเนียม	สย5154
วิศวกรไฟฟ้า	
นายจรูญ มาสุขใจ	ภฟก.2457
วิศวกรสุขาภิบาล	
นายมนัสวิ อารยะศิริ	ภส 341
วิศวกรเครื่องกล	
นายช่างเขียนแบบ	
นายอนุสรณ์ แผ่งลีลา	

แบบ บ้านพักอาศัย 2 ชั้น
แบบที่ 035
ชื่อบ้าน ทับทิม
เจ้าของ
สถานที่

แบบแสดง
ขยายห้องน้ำ

วันที่ :	เลขที่	รวม
ธันวาคม 2553	A-15	19

แผ่นที่	รวมแผ่น
15	33

FILE :

รายการแก้ไขแบบ
มิถุนายน 2557

สัญลักษณ์	D1
ลักษณะบาน	ประตูบานเลื่อน
วงกบ	อลูมิเนียมเคลือบสี
กรอบบาน	อลูมิเนียมเคลือบสี
ลูกฟัก	กระจกใสเขียวตัดแสง หนา 6 มม
หมายเหตุ	ติดตั้งอุปกรณ์ประกอบบานครบชุด

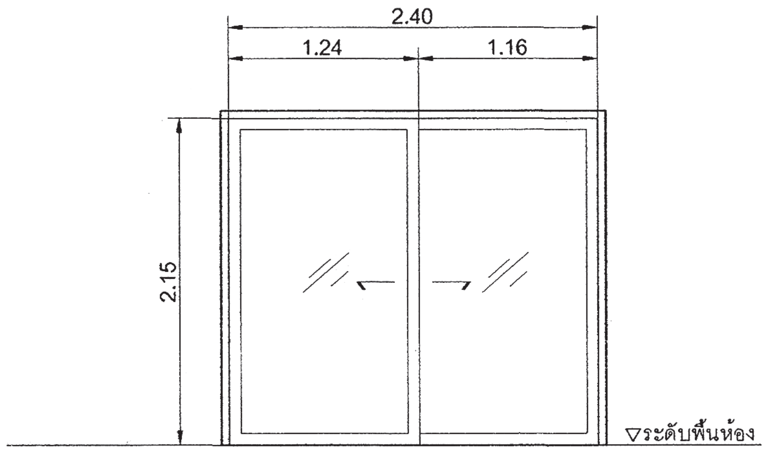

สัญลักษณ์	D2
ลักษณะบาน	ประตูบานเลื่อน
วงกบ	อลูมิเนียมเคลือบสี
กรอบบาน	อลูมิเนียมเคลือบสี
ลูกฟัก	กระจกใสเขียวตัดแสง หนา 6 มม
หมายเหตุ	ติดตั้งอุปกรณ์ประกอบบานครบชุด

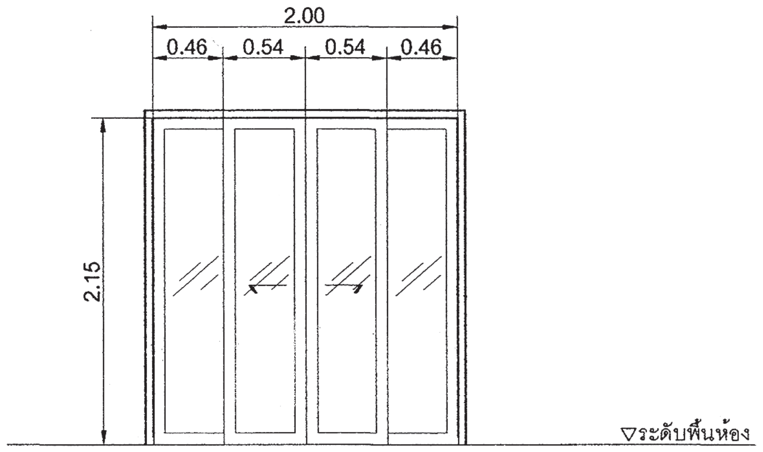

สัญลักษณ์	D3
ลักษณะบาน	ประตูบานเปิดเดียว
วงกบ	ไม้เนื้อแข็ง 2"X5" ทาสีน้ำมัน
กรอบบาน	กรอบบาน HDF(ไม้เทียม)
ลูกฟัก	บานลูกฟัก HDF(ไม้เทียม)
หมายเหตุ	ติดตั้งอุปกรณ์ประกอบบานครบชุด

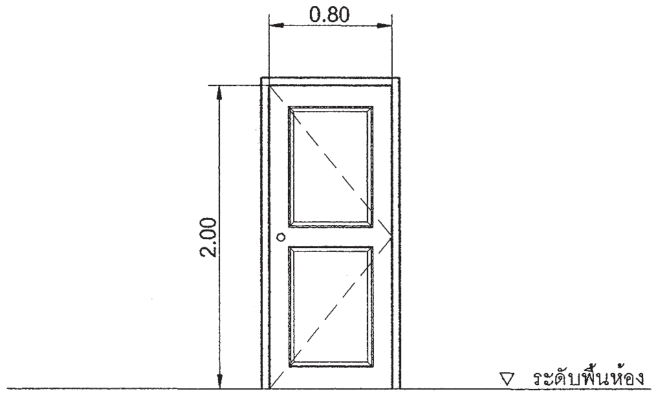

สัญลักษณ์	D4
ลักษณะบาน	ประตูบานเปิดเดียว
วงกบ	ไม้เนื้อแข็ง 2"X5" ทาสีน้ำมัน
กรอบบาน	กรอบบาน HDF(ไม้เทียม)
ลูกฟัก	บานลูกฟัก HDF(ไม้เทียม) มีช่องเกล็ด
หมายเหตุ	ติดตั้งอุปกรณ์ประกอบบานครบชุด

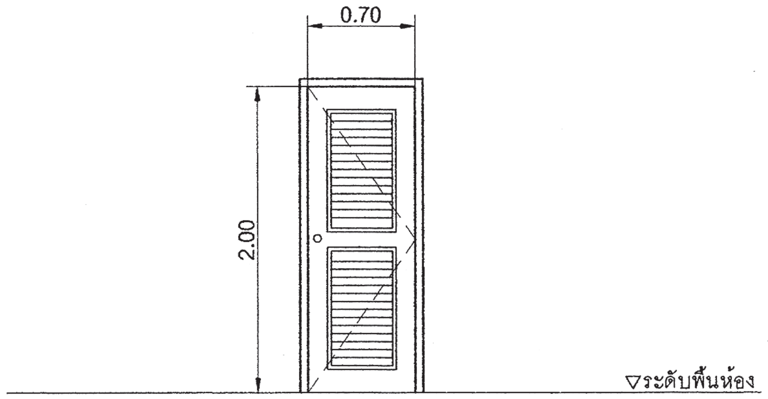

สัญลักษณ์	D5
ลักษณะบาน	ประตูบานเปิดเดียว
วงกบ	ไม้เนื้อแข็ง 2"X5" ทาสีน้ำมัน
กรอบบาน	กรอบบาน HDF(ไม้เทียม)
ลูกฟัก	บานลูกฟัก HDF(ไม้เทียม)
หมายเหตุ	ติดตั้งอุปกรณ์ประกอบบานครบชุด

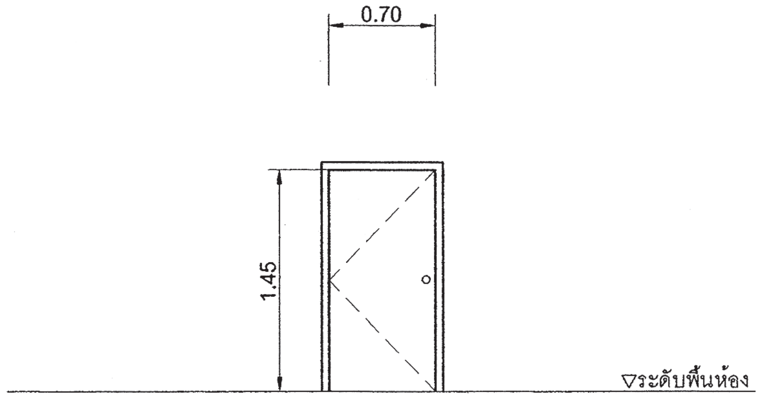

สัญลักษณ์	W1
ลักษณะบาน	หน้าต่างบานเลื่อน
วงกบ	อลูมิเนียมเคลือบสี
กรอบบาน	อลูมิเนียมเคลือบสี
ลูกฟัก	กระจกฝ้า หนา 6 มม
หมายเหตุ	ติดตั้งอุปกรณ์ประกอบบานครบชุด

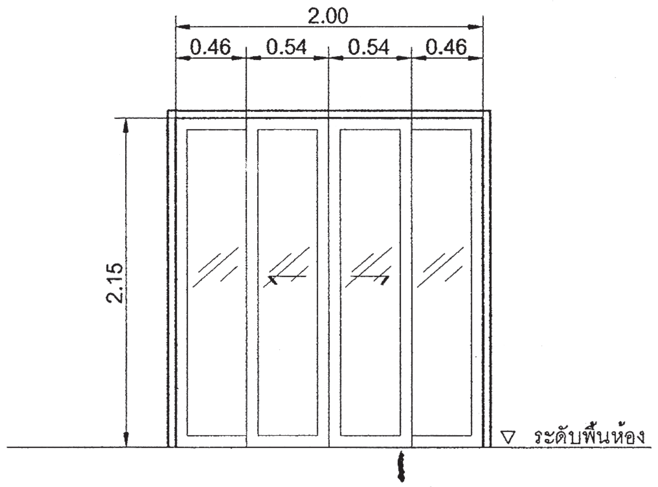

สำนักการ โยธา
กรุงเทพมหานคร

โครงการ
แบบบ้านยิ้มเพื่อประชาชน ระยะที่ 3

ตามนโยบาย
ม.ร.ว. สุขุมพันธุ์ บริพัตร
ผู้ว่าราชการกรุงเทพมหานคร
นายจุมพล สำเภาพล
รองผู้ว่าราชการกรุงเทพมหานคร
นางนินนาท ชลิตานนท์
ปลัดกรุงเทพมหานคร

ผู้อำนวยการสำนักการโยธา	
รองผู้อำนวยการสำนักการโยธา	
นายทวิศักดิ์ เลิศประพันธ์	
ผู้อำนวยการสำนักงานออกแบบ	
นายวัชรินทร์ บรรพต	
หัวหน้ากลุ่มงานสถาปัตยกรรม	
นายสินธุ์ชัย บุญปักษ์	
หัวหน้ากลุ่มงานวิศวกรรมอาคาร	
นายอริยะ เมฆะกูล	
สถาปนิก	
นายมารุต นิรุตติรักษ์	ส-สถ2587
วิศวกรโครงสร้าง	
นายสัญญานิมิตร รุ่งเพชรเนียม	สย5154
วิศวกรไฟฟ้า	
นายจรูญ มาสุขใจ	ภฟก2457
วิศวกรสุขาภิบาล	
นายมนัสวี อารยะศิริ	ภส 341
วิศวกรเครื่องกล	
นายช่างเขียนแบบ	
นายอนุสรณ์ แฝงสีคำ	

แบบ บ้านพักอาศัย 2 ชั้น
แบบที่ 035
ชื่อบ้าน ทับทิม
เจ้าของ
สถานที่

แบบแสดง
ขยายประตู หน้าต่าง

วันที่ :	เลขที่	รวม
ธันวาคม 2553	A-16	19

แผ่นที่	รวมแผ่น
16	33

FILE :

รายการแก้ไขแบบ
มิถุนายน 2557

สัญลักษณ์	W2
ลักษณะบาน	หน้าต่างบานเลื่อน
วงกบ	อลูมิเนียมเคลือบสี
กรอบบาน	อลูมิเนียมเคลือบสี
ลูกฟัก	กระจกใสเขียวตัดแสง หนา 6 มม
หมายเหตุ	ติดตั้งอุปกรณ์ประกอบบานครบชุด

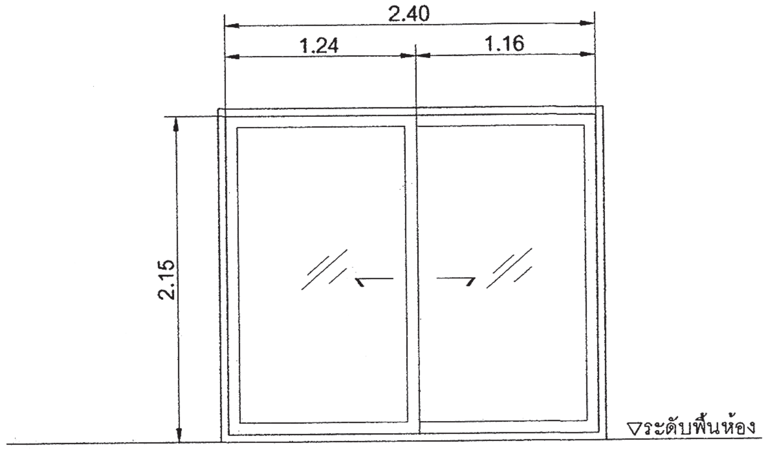

สัญลักษณ์	W3
ลักษณะบาน	หน้าต่างบานเลื่อน
วงกบ	อลูมิเนียมเคลือบสี
กรอบบาน	อลูมิเนียมเคลือบสี
ลูกฟัก	กระจกใสเขียวตัดแสง หนา 6 มม
หมายเหตุ	ติดตั้งอุปกรณ์ประกอบบานครบชุด

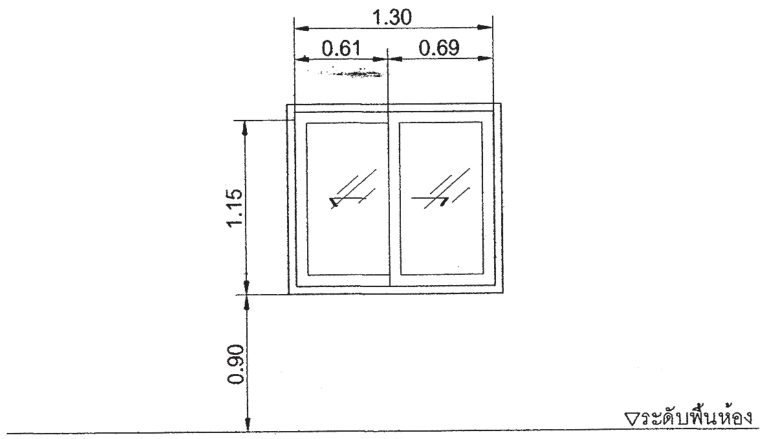

สัญลักษณ์	W4
ลักษณะบาน	หน้าต่างบานกระทุ้ง
วงกบ	อลูมิเนียมเคลือบสี
กรอบบาน	อลูมิเนียมเคลือบสี
ลูกฟัก	กระจกใสเขียวตัดแสง หนา 6 มม
หมายเหตุ	ติดตั้งอุปกรณ์ประกอบบานครบชุด

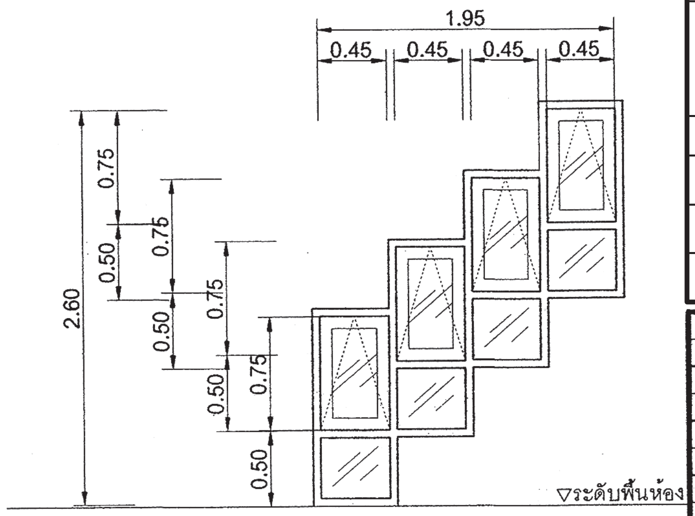

สัญลักษณ์	W5
ลักษณะบาน	หน้าต่างบานเลื่อน
วงกบ	อลูมิเนียมเคลือบสี
กรอบบาน	อลูมิเนียมเคลือบสี
ลูกฟัก	กระจกฝ้า หนา 6 มม
หมายเหตุ	ติดตั้งอุปกรณ์ประกอบบานครบชุด

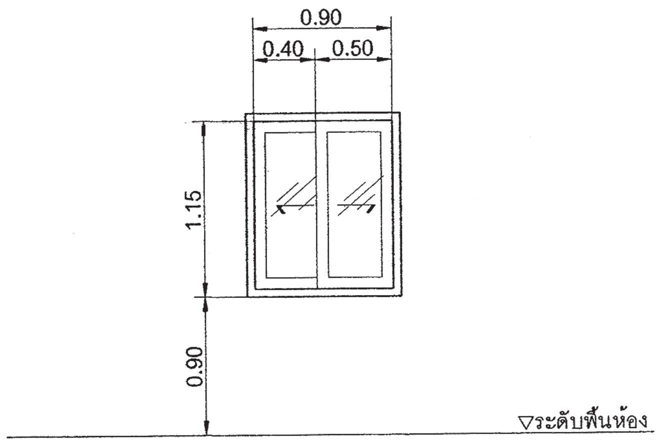

สัญลักษณ์	W6
ลักษณะบาน	หน้าต่างบานกระทุ้ง
วงกบ	อลูมิเนียมเคลือบสี
กรอบบาน	อลูมิเนียมเคลือบสี
ลูกฟัก	กระจกใสเขียวตัดแสง หนา 6 มม
หมายเหตุ	ติดตั้งอุปกรณ์ประกอบบานครบชุด

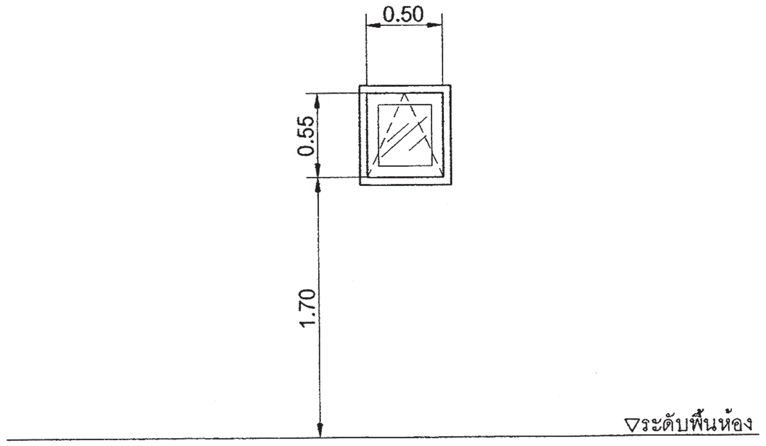

สัญลักษณ์	
ลักษณะบาน	
วงกบ	
กรอบบาน	
ลูกฟัก	
หมายเหตุ	

สำนักการ โยธา
กรุงเทพมหานคร

โครงการ
แบบบ้านยิ้มเพื่อประชาชน ระยะที่ 3

ตามนโยบาย
ม.ร.ว. สุขุมพันธุ์ บริพัตร
ผู้ว่าราชการกรุงเทพมหานคร
นายจุมพล สำเภาพล
รองผู้ว่าราชการกรุงเทพมหานคร
นางนินนาท ชลิตานนท์
ปลัดกรุงเทพมหานคร

ผู้อำนวยการสำนักการโยธา	
รองผู้อำนวยการสำนักการโยธา	
นายทวิศักดิ์ เลิศประพันธ์	
ผู้อำนวยการสำนักงานออกแบบ	
นายวัชรินทร์ บรรพต	
หัวหน้ากลุ่มงานสถาปัตยกรรม	
นายสินธุ์ชัย บุญปักษ์	
หัวหน้ากลุ่มงานวิศวกรรมอาคาร	
นายอริยะ เมฆะกูล	

สถาปนิก	
นายมารุต นิรุตติรักษ์	ส-สถ.2587
วิศวกรโครงสร้าง	
นายสัญญานิมิตร รุ่งเพชรเนียม	สย.5154
วิศวกรไฟฟ้า	
นายจรูญ มาสุขใจ	ภฟก.2457
วิศวกรสุขาภิบาล	
นายมนัสวี อารยะศิริ	ภส 341
วิศวกรเครื่องกล	
นายช่างเขียนแบบ	
นายอนุสรณ์ แฝงสีคำ	

แบบ บ้านพักอาศัย 2 ชั้น
แบบที่ 035
ชื่อบ้าน ทับทิม
เจ้าของ
สถานที่

แบบแสดง
ขยายประตู หน้าต่าง

วันที่ :	เลขที่	รวม
ธันวาคม 2553	A–17	19

แผ่นที่	รวมแผ่น
17	33

FILE :

รายการแก้ไขแบบ
มิถุนายน 2557

SPECIFICATION TABLE			
No.	ITEM		CONTENT
1	CAPACITY		
	1.1	SOLID SEPARATION CHAMBER	0.900 m^3
	1.2	AERATION CHAMBER	0.504 m^3
	1.3	SEDIMENTATION CHAMBER	0.161 m^3
	1.4	TOTAL	1.565 m^3
2	MATERIAL		
	2.1	CHAMBER	FRP
	2.2	SEPARATION PLATE , BAFFLE	FRP
	2.3	AIR TRANSFER PIPE	PVC
	2.4	DIFFUSER TUBE	PP
	2.5	MANHOLE COVER	ABS
	2.6	INFLOW , OUTFLOW PIPE	PVC(ø100mm.)
	2.7	AIR BLOWER	45L/MIN (1UNIT)

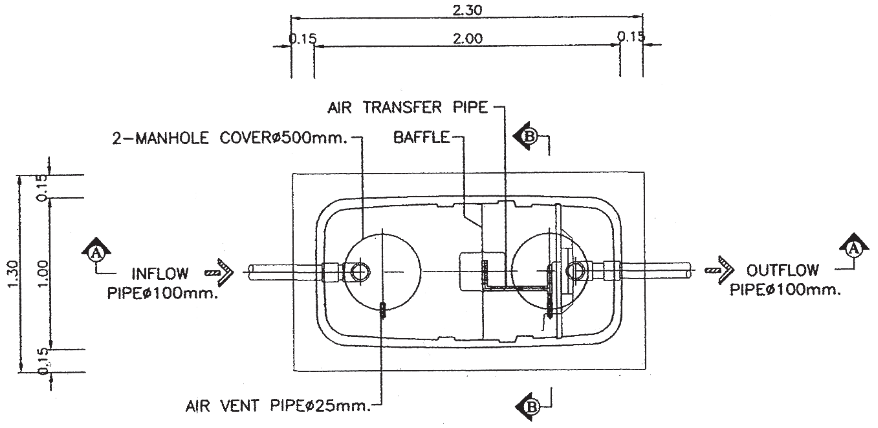

PLAN

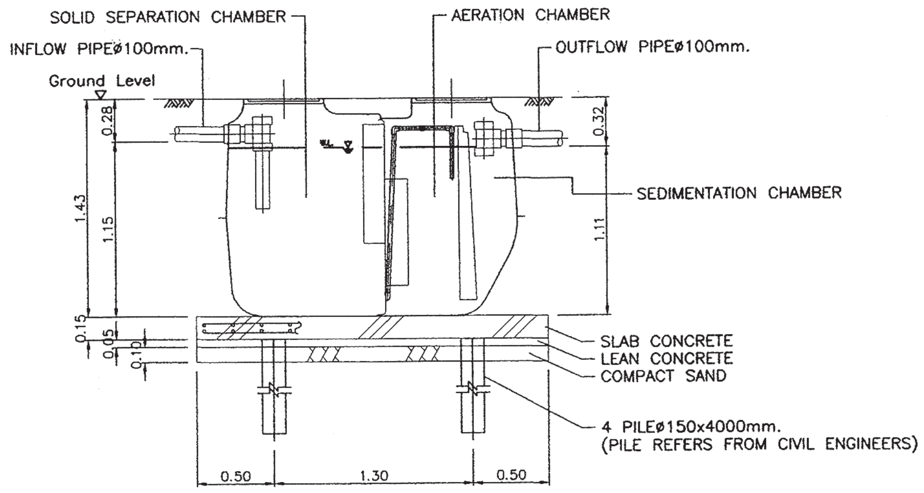

SECTION A-A

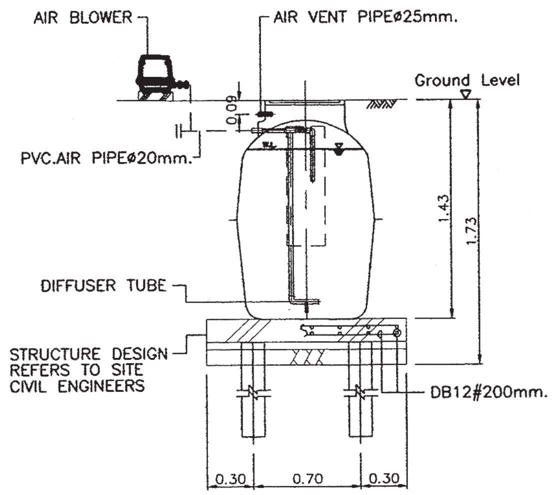

SECTION B-B

แบบถังดักไขมัน (GREASE TRAP)

MODEL	HEIGHT (mm.)	WIDTH(mm.)	LENGTH(mm.)	INLET(mm.)	OUTLET(mm.)	PIPE SIZE(inch)
SAN 30 GT	400	340	460	127	180	2"
SAN 60 GT	400	440	620	127	180	2"
SAN 130 GT	400	550	970	127	180	2"
SAN 1200 GT	1200	750	1600	130	200	2"
SAN 2000 GT	1200	950	2100	130	200	2"
SAN 3000 GT	1200	1200	2500	130	200	2"
SAN 4000 GT	1500	1200	2560	130	200	2"
SAN 5000 GT	1500	1300	2950	130	200	2"
SAN 6000 GT	1500	1400	3300	130	200	2"

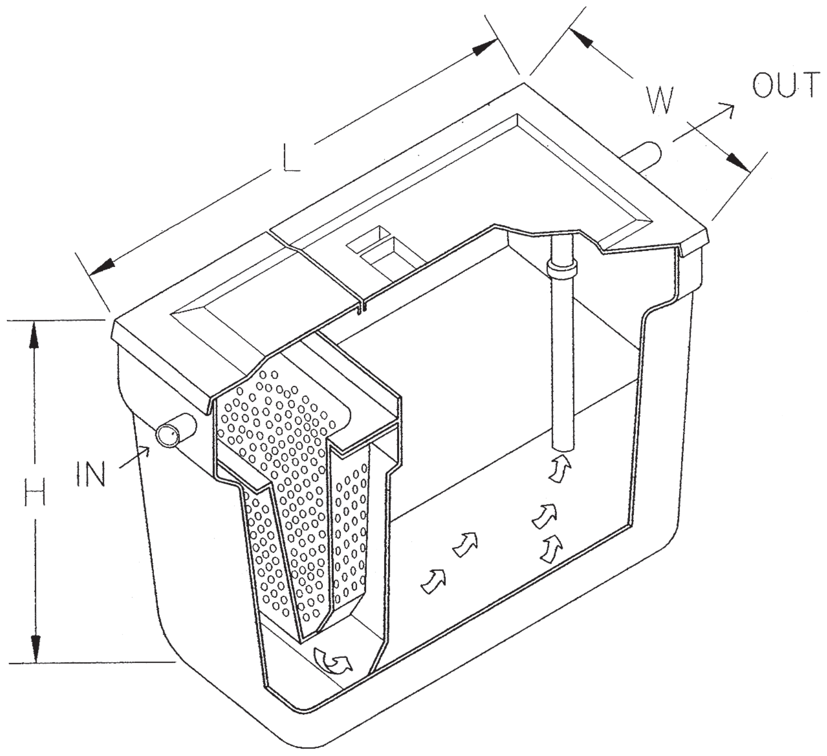

สำนักการ โยธา
กรุงเทพมหานคร

โครงการ
แบบบ้านยิ้มเพื่อประชาชน ระยะที่ 3

ตามนโยบาย
ม.ร.ว. สุขุมพันธุ์ บริพัตร
ผู้ว่าราชการกรุงเทพมหานคร
นายจุมพล สำเภาพล
รองผู้ว่าราชการกรุงเทพมหานคร
นางนินนาท ชลิตานนท์
ปลัดกรุงเทพมหานคร

ผู้อำนวยการสำนักการโยธา	
รองผู้อำนวยการสำนักการโยธา	
นายทวีศักดิ์ เลิศประพันธ์	
ผู้อำนวยการสำนักงานออกแบบ	
นายวัชรินทร์ บรรพต	
หัวหน้ากลุ่มงานสถาปัตยกรรม	
นายสินธุ์ชัย บุญปักษ์	
หัวหน้ากลุ่มงานวิศวกรรมอาคาร	
นายธริยะ เมฆะกูล	
สถาปนิก	
นายมารุต นิรุตติรักษ์	ส-สถ2587
วิศวกรโครงสร้าง	
นายสัญญานิมิตร รุ่งเพชรเนียม	สย.5154
วิศวกรไฟฟ้า	
นายจรูญ มาสุขใจ	ภฟก.2457
วิศวกรสุขาภิบาล	
นายมนัสวี อารยะศิริ	ภส 341
วิศวกรเครื่องกล	
นายช่างเขียนแบบ	
นายอนุสรณ์ แฝงสีคำ	

แบบ บ้านพักอาศัย 2 ชั้น
แบบที่ 035
ชื่อบ้าน ทับทิม
เจ้าของ
สถานที่

แบบแสดง
ถังบำบัดน้ำเสีย ถังดักไขมัน

วันที่ :	เลขที่	รวม
ธันวาคม 2553	A-18	19

แผ่นที่	รวมแผ่น
18	33

FILE :

รายการแก้ไขแบบ
มิถุนายน 2557

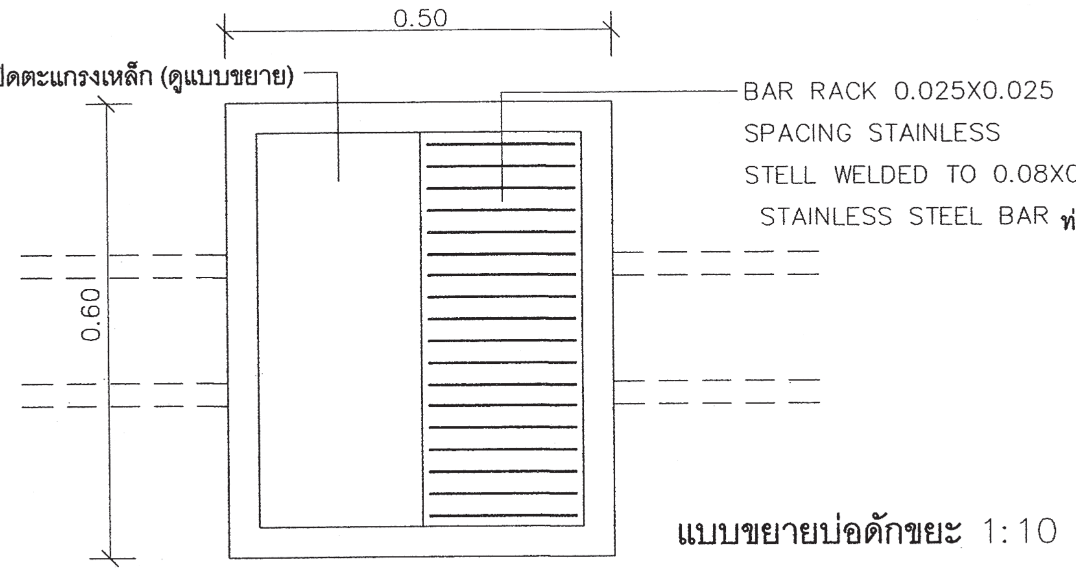

แบบขยายบ่อดักขยะ 1:10

แปลน

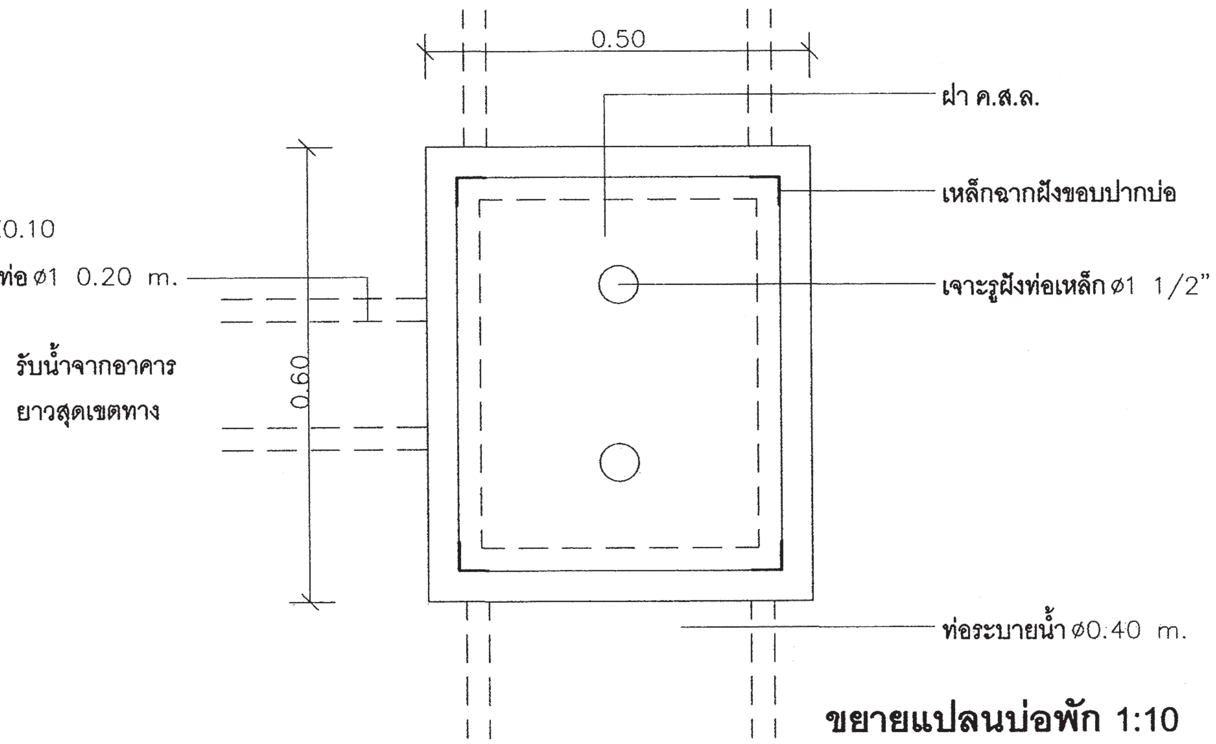

ขยายแปลนบ่อพัก 1:10

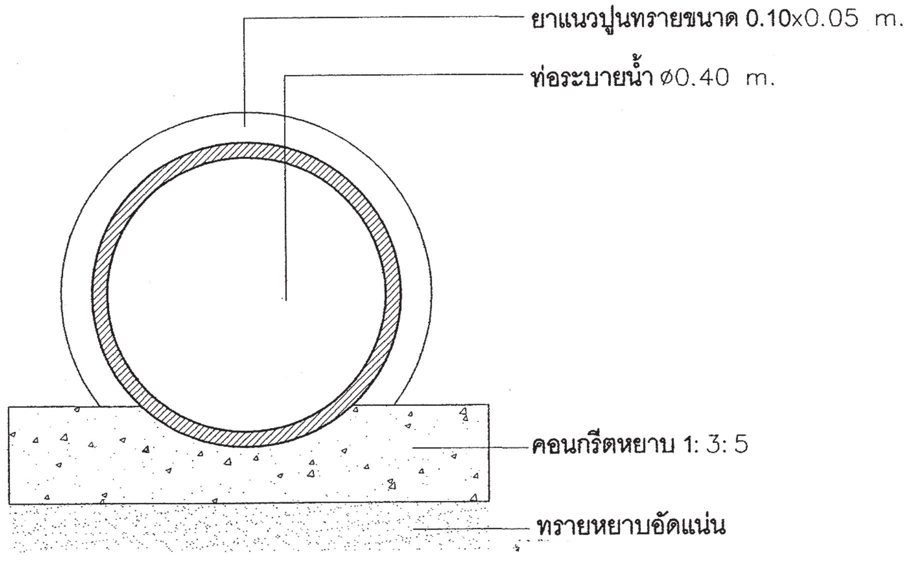

แบบขยายท่อระบายน้ำ 1:10

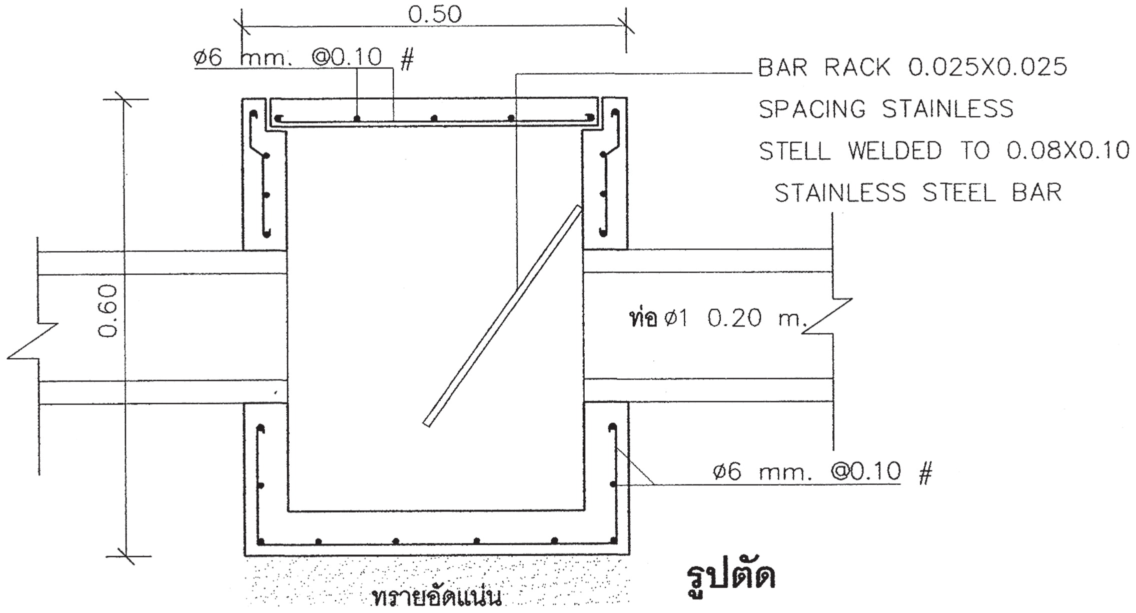

รูปตัด

สำนักการ โยธา
กรุงเทพมหานคร

โครงการ
แบบบ้านยิ้มเพื่อประชาชน ระยะที่ 3

ตามนโยบาย
ม.ร.ว. สุขุมพันธุ์ บริพัตร
ผู้ว่าราชการกรุงเทพมหานคร
นายจุมพล สำเภาพล
รองผู้ว่าราชการกรุงเทพมหานคร
นางนินนาท ชลิตานนท์
ปลัดกรุงเทพมหานคร

ผู้อำนวยการสำนักการโยธา	
รองผู้อำนวยการสำนักการโยธา	
นายทวิศักดิ์ เลิศประพันธ์	
ผู้อำนวยการสำนักงานออกแบบ	
นายวัชรินทร์ บรรพต	
หัวหน้ากลุ่มงานสถาปัตยกรรม	
นายสินธุ์ชัย บุญบีกษ์	
หัวหน้ากลุ่มงานวิศวกรรมอาคาร	
นายอริยะ เมฆะกูล	
สถาปนิก	
นายมารุต นิรุตติรักษ์	ส-สถ.2587
วิศวกรโครงสร้าง	
นายสัญญานิมิตร รุ่งเพชรเนียม	สย.5154
วิศวกรไฟฟ้า	
นายจรูญ มาสุขใจ	ภฟก.2457
วิศวกรสุขาภิบาล	
นายมนัสวี อารยะศิริ	ภส 341
วิศวกรเครื่องกล	
นายช่างเขียนแบบ	
นายอนุสรณ์ แฝงสีคำ	

แบบ บ้านพักอาศัย 2 ชั้น
แบบที่ 035
ชื่อบ้าน ทับทิม
เจ้าของ
สถานที่

แบบแสดง
บ่อพัก ถังดักขยะ

วันที่ :	เลขที่	รวม
ธันวาคม 2553	A−19	19

แผ่นที่	รวมแผ่น
19	33

FILE :

รายการแก้ไขแบบ
มิถุนายน 2557

รายการประกอบแบบด้านวิศวกรรมโยธา

1. ซีเมนต์

1.1 ส่วนผสมของโครงสร้างคอนกรีตเสริมเหล็กทั้งหมดต้องใช้ PORTLAND CEMENT ประเภทที่ 1 ที่มีคุณสมบัติตามมาตรฐานผลิตภัณฑ์อุตสาหกรรมเท่านั้น

1.2 ถ้าไม่ได้ระบุเป็นอย่างอื่น ต้องมีส่วนผสมของซีเมนต์ไม่น้อยกว่า325กิโลกรัมต่อคอนกรีตลูกบาศก์เมตร

2. คอนกรีต

2.1 คอนกรีตที่ใช้สำหรับงานโครงสร้างของอาคารเช่นเสาเข็ม , ฐานราก , เสา และพื้น ฯลฯ ต้องมีกำลังอัดประลัยไม่น้อยกว่า 180ksc เมื่ออายุ 28วัน โดยทดสอบจากแท่งคอนกรีตตัวอย่างรูปทรงกระบอก 150x300มม.

2.2 ADMIXTURE ที่ใช้ต้องมีคุณสมบัติตาม ASTM หรือ BS

3. งานเหล็ก

3.1 คุณสมบัติของเหล็กเสริมคอนกรีต มีดังนี้

ขนาดเหล็กเสริม mm.	ชั้นคุณภาพ	มาตรฐาน	หมายเหตุ
RB6 , RB9 DB12 ขึ้นไป	SR-24 SD-40	มอก. 20-2543 มอก. 24-2548	

3.2 เหล็กรูปพรรณ , เหล็กกลวงสำหรับก่อสร้าง

3.2.1 เหล็กรูปพรรณที่จะใช้ต้องมีคุณสมบัติตาม มอก. 1227-2539 , มอก. 1228-2549 หรือ JIS เหล็กกลวงที่ใช้ต้องมีคุณสมบัติตาม มอก. 107-2533 หรือ JIS และเหล็กรูปพรรณเชื่อมประกอบจะต้องมีคุณสมบัติตาม มอก. 1303-2538

3.2.2 เหล็กรูปพรรณทั้งหมดต้องเป็นของใหม่ ไม่เคยใช้งานมาก่อน ตรงไม่บิดเบี้ยว ไม่มีรอยตำหนิ ไม่มีสนิมกร่อน ไม่เปื้อนสี หรือน้ำมัน

3.2.3 การต่อเหล็กรูปพรรณ ถ้าไม่จำเป็นจริงๆแล้วห้ามต่อ ในกรณีที่มีการต่อเหล็ก รอยต่อของเหล็กต้องมีกำลังมากกว่าหรือเท่ากับเหล็กที่ไม่มีรอยต่อ การต่อให้ต่อจุดเดียวเท่านั้น และการต่อให้เป็นไปตามมาตรฐาน AISC

3.2.4 การประกอบการติดตั้ง ให้ดำเนินการตามมาตรฐาน AISC หรือตามมาตรฐานสำหรับอาคารเหล็กรูปพรรณของ วสท. ที่ 1015-40

3.2.5 ผู้รับจ้างจะต้องทำ ค้ำยัน ยึดโครง ให้เพียงพอเพื่อยึดโครงสร้างให้แน่นหนาอยู่ในแนวและตำแหน่งที่ต้องการ

3.2.6 องค์อาคารที่วางทาบหรือต่อเชื่อมจะต้องวางให้แนบสนิทเต็มหน้า

3.2.7 การเชื่อมต่อทั้งหมดให้ใช้วิธีเชื่อมด้วยไฟฟ้าการ (ELECTRLC ARC WELDING) โดยตลอดผิวหน้าสัมผัสการเชื่อมให้เป็นไปตามมาตรฐาน AWS ขนาดของรอยเชื่อมต้องไม่น้อยกว่าความหนาของแผ่นเหล็ก

3.2.8 ถ้าไม่ได้กำหนดให้เป็นอย่างอื่น รอยต่อระหว่างชิ้นส่วนเหล็กต่างๆ ให้ใช้วิธีเชื่อมตะเข็บตลอดแนวชน

3.2.9 ผิวหน้าที่จะทำการเชื่อม ต้องสะอาดปราศจากสะเก็ดร่อน สนิมกรัน ไขมัน สี หรือสิ่งแปลกปลอมอื่นใด

3.2.10 ลวดเชื่อมต้องมีคุณสมบัติตาม มอก. หรือ AWS หรือ AISC

3.2.11 ให้ทาด้วยสีกันสนิมไม่น้อยกว่า 2 ชั้น คุณภาพเทียบเท่า RUST O-LEAM , JOTAN , SIKKENS

4. เสาเข็ม

4.1 เสาเข็มคอนกรีตอัดแรง เป็นเสาเข็มของ MP , GPS , GEL , CPM , T-COM หรือเทียบเท่า หรือเสาเข็มเจาะ(ตามแบบแสดง)

- เสาเข็มคอนกรีตอัดแรง ขนาด ⊙ -0.15x0.15ม.
- เสาเข็มคอนกรีตอัดแรง ขนาด I -0.18x0.18ม.พื้นที่หน้าตัดไม่น้อยกว่า 253 ตร.ซม.
- เสาเข็มคอนกรีตอัดแรง ขนาด I -0.22x0.22ม.พื้นที่หน้าตัดไม่น้อยกว่า 351 ตร.ซม.
- เสาเข็มคอนกรีตอัดแรง ขนาด I -0.26x0.26ม.พื้นที่หน้าตัดไม่น้อยกว่า 455 ตร.ซม.
- เสาเข็มเจาะ ขนาด ø0.35 ม.

4.2 กำลังรับน้ำหนักบรรทุกและความยาวเสาเข็มให้พิจารณาตามแบบรายละเอียด โดยความยาวเสาเข็มที่แท้จริง ณ ตำแหน่งที่ตั้งโครงการ อาจมีการเปลี่ยนแปลง แต่ทั้งนี้ให้กำหนดและตรวจสอบอีกครั้งโดยวิศวกรผู้ควบคุมงาน โดยเสาเข็มจะต้องมีกำลังรับน้ำหนักบรรทุกได้ไม่น้อยกว่าที่กำหนดตามแบบ

5. ระบบกันซึม

5.1 รายละเอียดและคุณสมบัติ

ส่วนของอาคาร	ชนิดและผลิตภัณฑ์	ผลิตภัณฑ์คุณภาพเทียบเท่า
- หลังคา ค.ส.ล. - ห้องน้ำ	น้ำยาเคมีแบบกันซึม	BRUSHBOND ของ FOSROC LANKO 225 ของ DAVCO

6. ทั่วไปและการเตรียมงาน

6.1 รายการประกอบแบบอื่นใดที่ไม่ได้กำหนดไว้ให้ถือปฏิบัติตาม "บทกำหนดทั่วไปสำหรับการก่อสร้างอาคารคอนกรีตเสริมเหล็กของ วสท. "เป็นเกณฑ์

6.2 เนื่องจากคุณสมบัติของดินในกรุงเทพมหานคร แต่ละพื้นที่เขตมีความแตกต่างกันในด้านความสามารถในการรับน้ำหนักบรรทุกและมีระดับความลึกของชั้นทรายที่แตกต่างกัน ฉะนั้นก่อนทำการก่อสร้าง เจ้าของอาคารและผู้รับจ้างต้องตรวจสอบความเหมาะสมของความยาวเสาเข็ม เพื่อให้มีค่าการรับน้ำหนักบรรทุกของเสาเข็มได้ไม่น้อยกว่าแบบที่กำหนดไว้

6.3 หากมีอุปสรรคในการเข้าพื้นที่ก่อสร้าง อันจะทำให้เกิดผลกระทบความเดือดร้อนรำคาญ และเกิดความเสียหายจากการใช้เสาเข็มตอกกับอาคารข้างเคียง ให้สามารถใช้เสาเข็มเจาะเทียบเคียงความสามารถในการรับน้ำหนักบรรทุกได้

สำนักการ โยธา
กรุงเทพมหานคร

โครงการ
แบบบ้านยิ้มเพื่อประชาชน ระยะที่ 3

ตามนโยบาย
ม.ร.ว. สุขุมพันธุ์ บริพัตร
ผู้ว่าราชการกรุงเทพมหานคร
นายจุมพล สำเภาพล
รองผู้ว่าราชการกรุงเทพมหานคร
นางนินนาท ชลิตานนท์
ปลัดกรุงเทพมหานคร

ผู้อำนวยการสำนักการโยธา
รองผู้อำนวยการสำนักการโยธา
นายทวีศักดิ์ เลิศประพันธ์
ผู้อำนวยการสำนักงานออกแบบ
นายวัชรินทร์ บรรพต
หัวหน้ากลุ่มงานสถาปัตยกรรม
นายสินธุ์ชัย บุญปักษ์
หัวหน้ากลุ่มงานวิศวกรรมอาคาร
นายอริยะ เมฆะกูล

สถาปนิก
นายมารุต นิรุตติรักษ์ ส.สถ.2587
วิศวกรโครงสร้าง
นายสัญญานิมิต รุ่งเพชรเนียม สย.5154
วิศวกรไฟฟ้า
นายจรูญ มาสุขใจ ภฟก.2457
วิศวกรสุขาภิบาล
นายมนัสวี อารยะศิริ ภส.341
วิศวกรเครื่องกล
นายช่างเขียนแบบ
นางสาวชัชฎา ยิ้กพันธ์

แบบ บ้านพักอาศัย 2 ชั้น
แบบที่ 035
ชื่อบ้าน ทับทิม
เจ้าของ
สถานที่

แบบแสดง
รายการประกอบแบบโครงสร้าง

วันที่ :	เลขที่	รวม
30 พฤษภาคม 2557	S-01	7

แผ่นที่	รวมแผ่น
20	33

FILE :

รายการแก้ไขแบบ

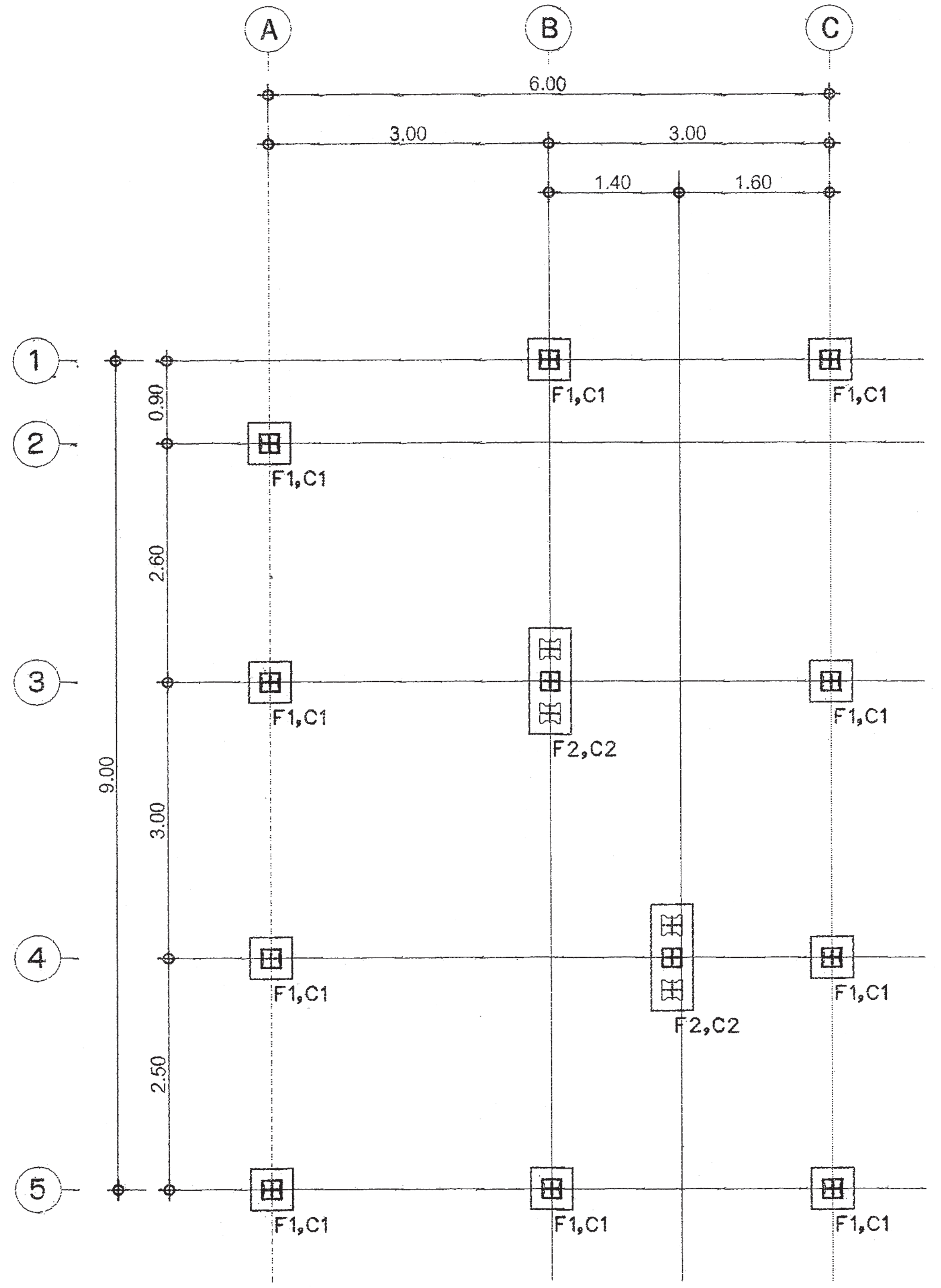

แปลนตำแหน่งฐานราก

มาตราส่วน 1 : 75

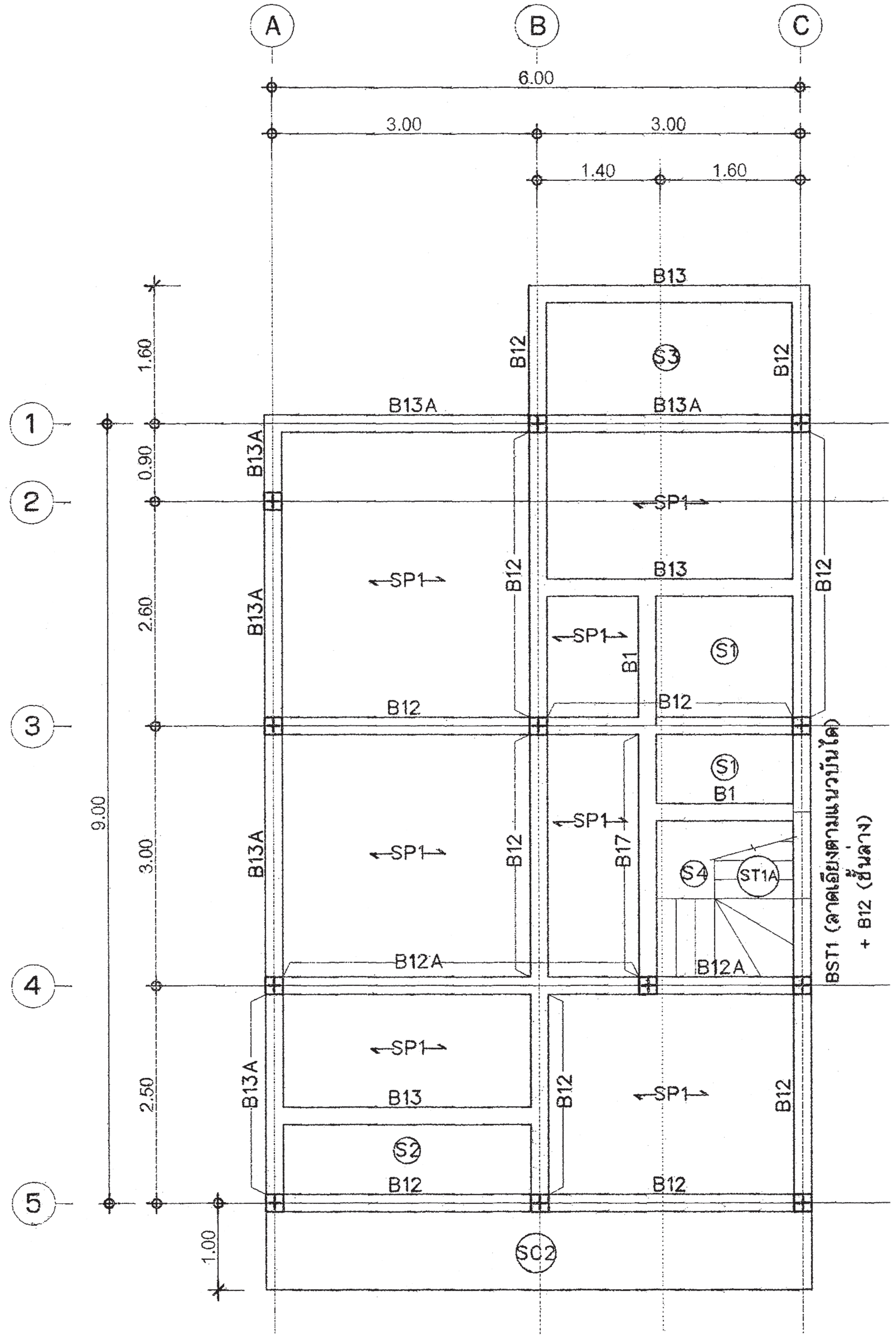

แปลนคาน - พื้นชั้นล่าง

มาตราส่วน 1 : 75

สำนักการ โยธา
กรุงเทพมหานคร

โครงการ
แบบบ้านยิ้มเพื่อประชาชน ระยะที่ 3

ตามนโยบาย
ม.ร.ว. สุขุมพันธุ์ บริพัตร
ผู้ว่าราชการกรุงเทพมหานคร
นายจุมพล สำเภาพล
รองผู้ว่าราชการกรุงเทพมหานคร
นางนินนาท ชลิตานนท์
ปลัดกรุงเทพมหานคร

ผู้อำนวยการสำนักการโยธา
รองผู้อำนวยการสำนักการโยธา
นายทวีศักดิ์ เลิศประพันธ์
ผู้อำนวยการสำนักงานออกแบบ
นายวัชรินทร์ บรรพต
หัวหน้ากลุ่มงานสถาปัตยกรรม
นายสินธุ์ชัย บุญมีทักษ์
หัวหน้ากลุ่มงานวิศวกรรมอาคาร
นายอริยะ เมฆะกูล
สถาปนิก
นายมารุต นิรุตติรักษ์ ส.สถ.2587
วิศวกรโครงสร้าง
นายสัญญานิมิต รุ่งเพชรเนียม สย.5154
วิศวกรไฟฟ้า
นายจรูญ มาสุขใจ ภฟก.2457
วิศวกรสุขาภิบาล
นายมนัสวี อารยะศิริ ภส.341
วิศวกรเครื่องกล
นายช่างเขียนแบบ
นางสาวช่อผกา ยักพันธ์

แบบ บ้านพักอาศัย 2 ชั้น
แบบที่ 035
ชื่อบ้าน ทับทิม
เจ้าของ
สถานที่

แบบแสดง
แปลนตำแหน่งฐานราก
แปลนคาน – พื้นชั้นล่าง

วันที่ :	เลขที่	รวม
30 พฤษภาคม 2557	S–02	7

แผ่นที่	รวมแผ่น
21	33

FILE :

รายการแก้ไขแบบ

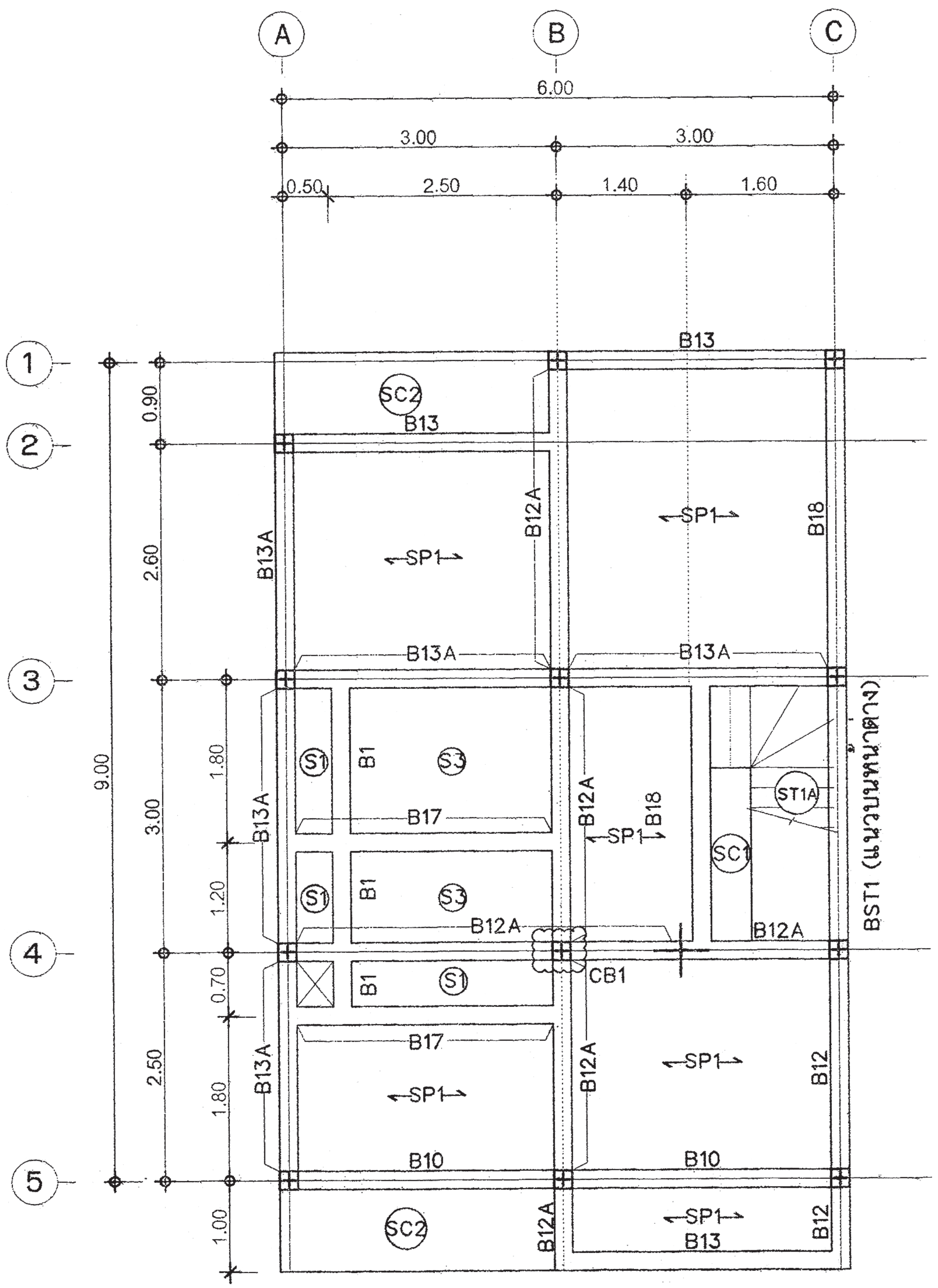

แปลนคาน - พื้น ชั้น 2

มาตราส่วน 1 : 75

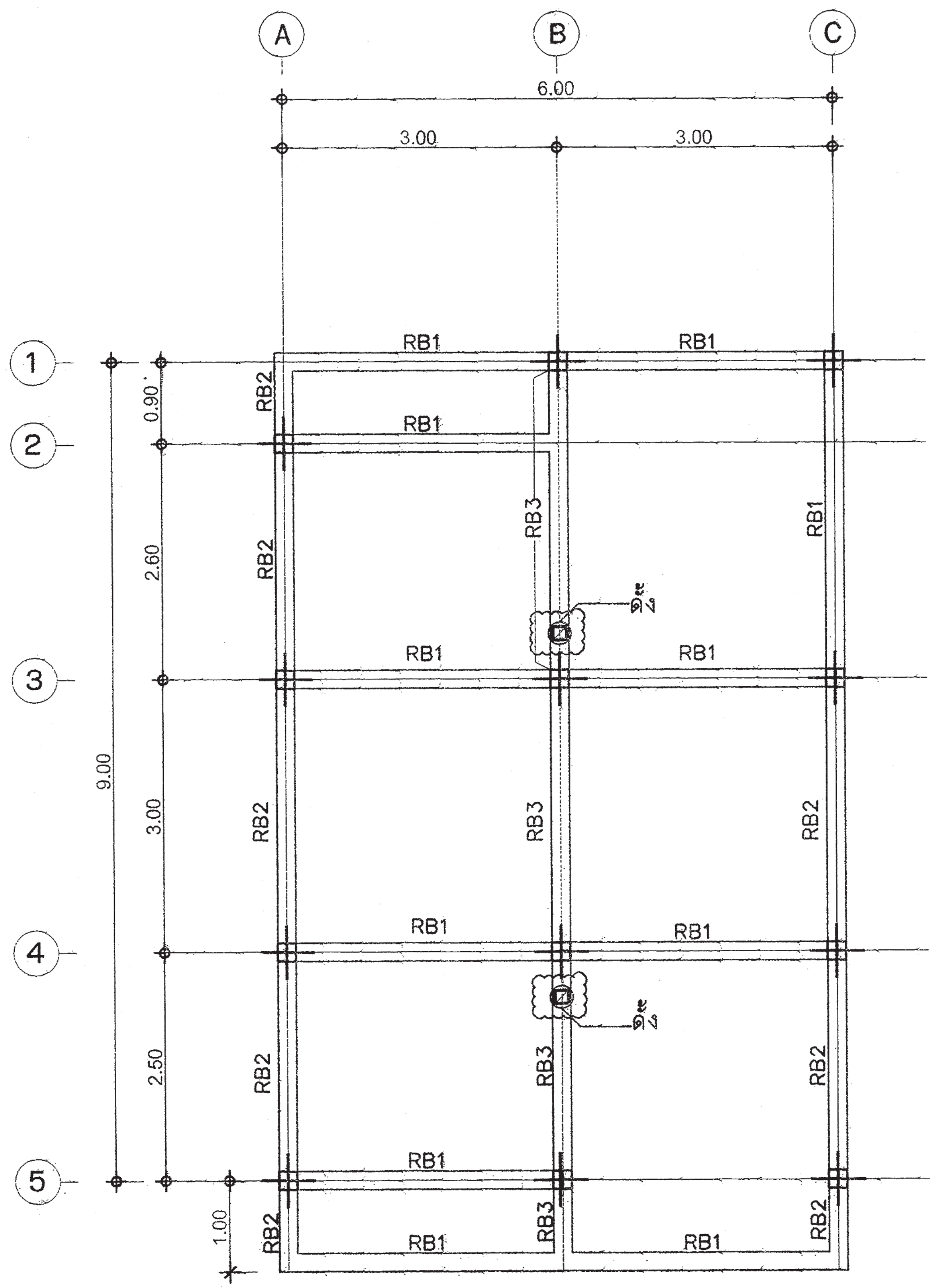

แปลนคานหลังคา

มาตราส่วน 1 : 75

◘ ดั้งเหล็ก = Ø-150x150x4.5mm.

สำนักการโยธา
กรุงเทพมหานคร

โครงการ
แบบบ้านยิ้มเพื่อประชาชน ระยะที่ 3

ตามนโยบาย
ม.ร.ว. สุขุมพันธุ์ บริพัตร
ผู้ว่าราชการกรุงเทพมหานคร
นายจุมพล สำเภาพล
รองผู้ว่าราชการกรุงเทพมหานคร
นางนินนาท ชลิตานนท์
ปลัดกรุงเทพมหานคร

ผู้อำนวยการสำนักการโยธา

รองผู้อำนวยการสำนักการโยธา
นายทวีศักดิ์ เลิศประพันธ์
ผู้อำนวยการสำนักงานออกแบบ
นายวัชรินทร์ บรรพต
หัวหน้ากลุ่มงานสถาปัตยกรรม
นายสินธุ์ชัย บุญปักษ์
หัวหน้ากลุ่มงานวิศวกรรมอาคาร
นายอริยะ เมฆะกูล

สถาปนิก
นายมารุต นิรุตติรักษ์ ส.สถ.2587
วิศวกรโครงสร้าง
นายสัญญานิมิต รุ่งเพชรเนียม สย.5154
วิศวกรไฟฟ้า
นายจรูญ มาสุขใจ ภฟก.2457
วิศวกรสุขาภิบาล
นายมนัสวี อารยะศิริ ภส.341
วิศวกรเครื่องกล

นายช่างเขียนแบบ
นางสาวช่อผกา ยักพันธ์

แบบ บ้านพักอาศัย 2 ชั้น
แบบที่ 035
ชื่อบ้าน ทับทิม
เจ้าของ
สถานที่

แบบแสดง
แปลนคาน – พื้น ชั้น 2
แปลนคานหลังคา

วันที่ :	เลขที่	รวม
30 พฤษภาคม 2557	S-03	7

แผ่นที่	รวมแผ่น
22	33

FILE :

รายการแก้ไขแบบ

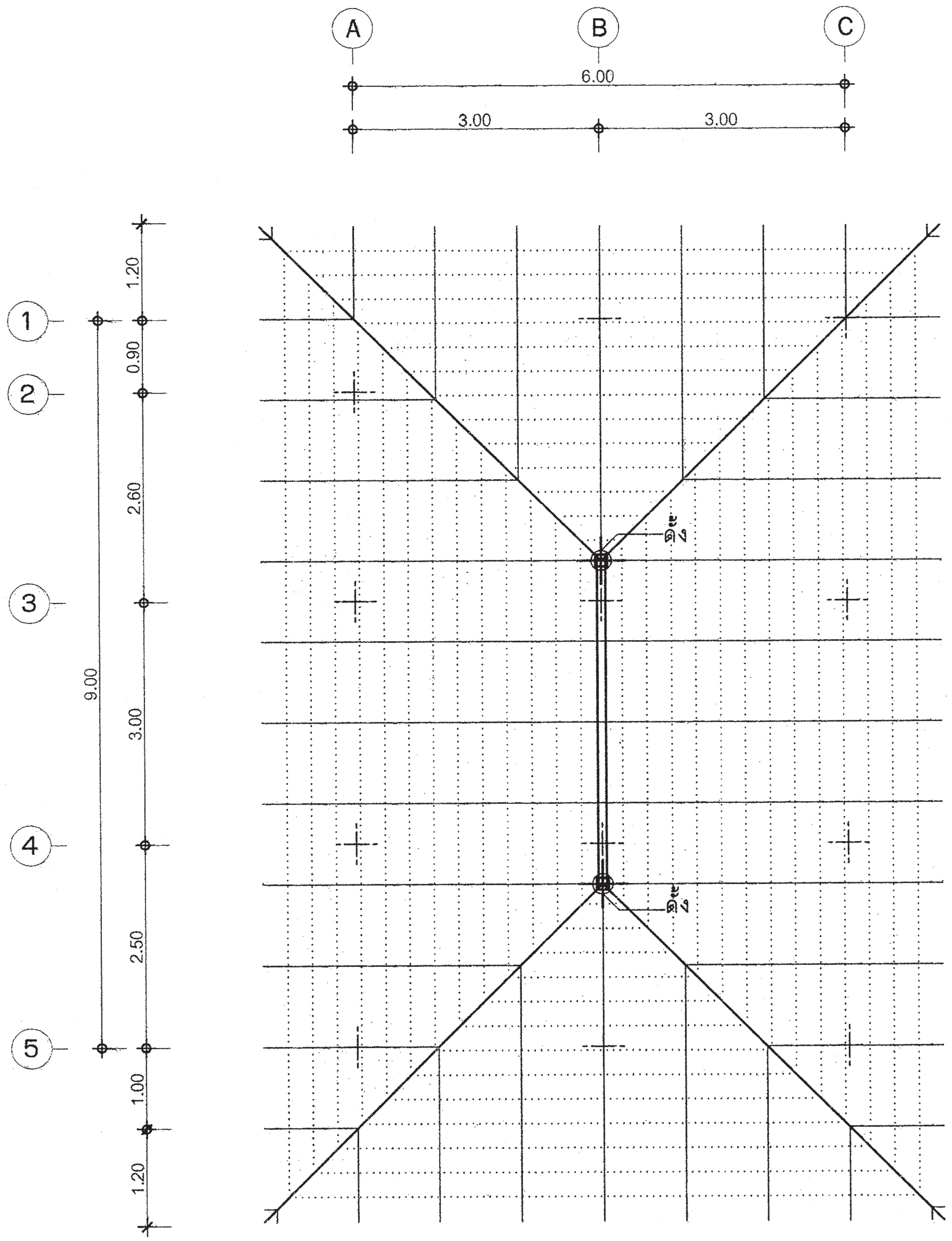

แปลนโครงสร้างหลังคา

มาตราส่วน 1 : 75

⊠	ดั้งเหล็ก = ⊘-150x150x4.5mm.
(เส้นหนา)	อกไก่เหล็กเหล็ก = 2C-100x50x20x3.2mm.
(เส้นทึบ)	ตะเฆ่สันเหล็ก = 2C -150x50x20x3.2mm.
(เส้นทึบบาง)	จันทันเหล็ก = C- 75x35x15x2.3mm. @ 1.00m.
(เส้นประ)	แปเหล็ก = L-25x25x3mm.@มาตรฐานผู้ผลิต

สำนักการ โยธา
กรุงเทพมหานคร

โครงการ
แบบบ้านยิ้มเพื่อประชาชน ระยะที่ 3

ตามนโยบาย
ม.ร.ว. สุขุมพันธุ์ บริพัตร
ผู้ว่าราชการกรุงเทพมหานคร
นายจุมพล สำเภาพล
รองผู้ว่าราชการกรุงเทพมหานคร
นางนินนาท ชลิตานนท์
ปลัดกรุงเทพมหานคร

ผู้อำนวยการสำนักการโยธา

รองผู้อำนวยการสำนักการโยธา
นายทวีศักดิ์ เลิศประพันธ์
ผู้อำนวยการสำนักงานออกแบบ
นายวัชรินทร์ บรรพต
หัวหน้ากลุ่มงานสถาปัตยกรรม
นายสินธุ์ชัย บุญปักษ์
หัวหน้ากลุ่มงานวิศวกรรมอาคาร
นายอริยะ เมฆะกูล

สถาปนิก
นายมารุต นิรุตติรักษ์ ส.สถ.2587
วิศวกรโครงสร้าง
นายสัญญานิมิต รุ่งเพชรเนียม สย.5154
วิศวกรไฟฟ้า
นายจรูญ มาสุขใจ ภฟก.2457
วิศวกรสุขาภิบาล
นายมนัสวี อาระยะศิริ ภส.341
วิศวกรเครื่องกล

นายช่างเขียนแบบ
นางสาวช่อผกา ยักพันธ์

แบบ บ้านพักอาศัย 2 ชั้น
แบบที่ 035
ชื่อบ้าน ทับทิม

เจ้าของ

สถานที่

แบบแสดง
แปลนโครงสร้างหลังคา

วันที่ :	เลขที่	รวม
30 พฤษภาคม 2557	S-04	7

แผ่นที่	รวมแผ่น
23	33

FILE :

รายการแก้ไขแบบ

หมายเหตุ

กรณีใช้ฐานราก เสาเข็มเจาะแทนฐานรากเสาเข็มตอก

ให้ใช้เทียบเท่าดังนี้ F1=F1A , F2=F2A

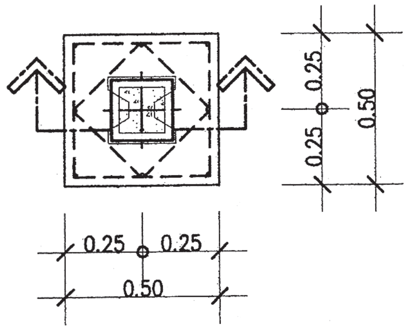

แบบขยาย F1

มาตราส่วน 1 : 25

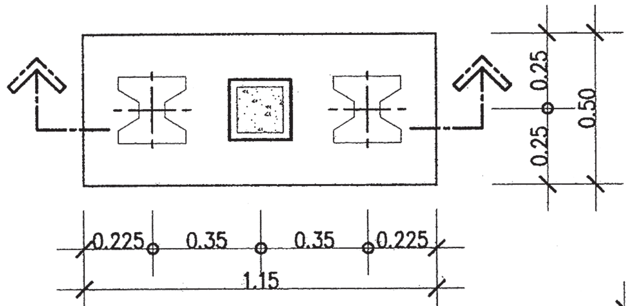

แบบขยาย F2

มาตราส่วน 1 : 25

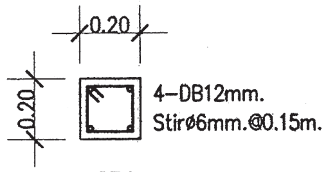

CB1

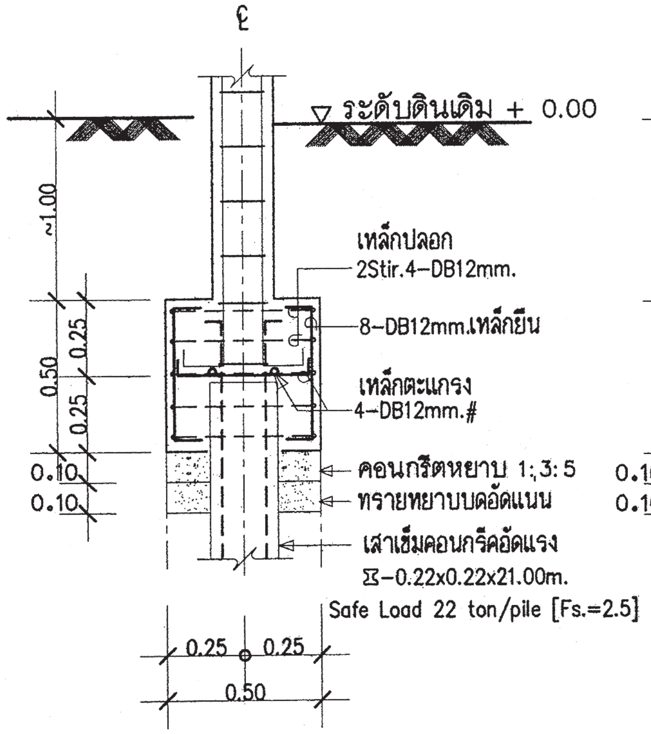

รูปตัด F1

มาตราส่วน 1 : 25

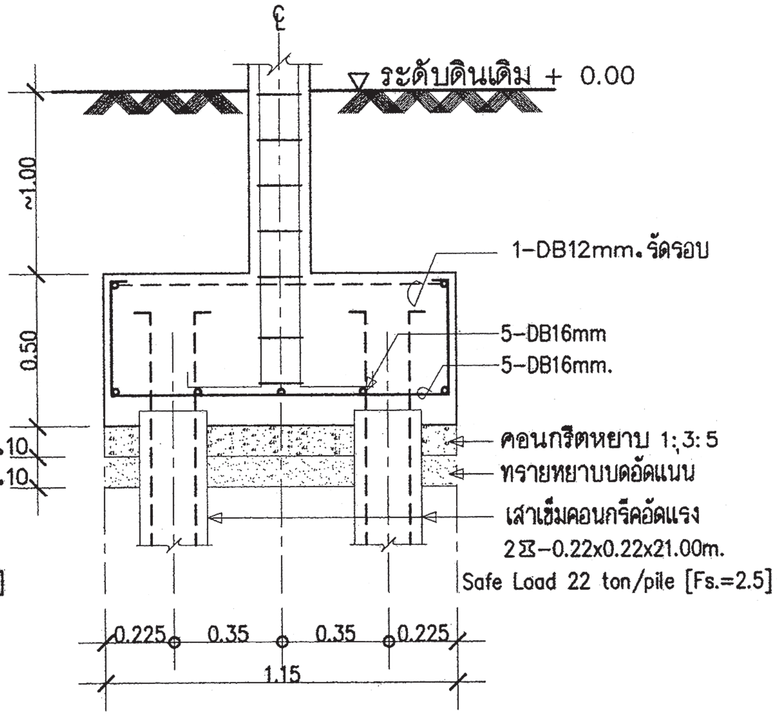

รูปตัด F2

มาตราส่วน 1 : 25

FLOOR / COLUMN	C1	C2
พื้นชั้น 3 - หลังคา	↑	↑
พื้นชั้น 2 - พื้นชั้น 3	↑	0.20 x 0.20 4-DB12mm. Stirø6mm.@0.15m.
พื้นชั้นล่าง - พื้นชั้น 2	0.20 x 0.20 4-DB12mm. Stirø6mm.@0.15m.	0.20 x 0.20 6-DB12mm. Stirø6mm.@0.15m.
ตอม่อ - พื้นชั้นล่าง	0.20 x 0.20 6-DB12mm. Stirø6mm.@0.15m.	0.25 x 0.25 8-DB12mm. 2-Stirø6mm.@0.15m.

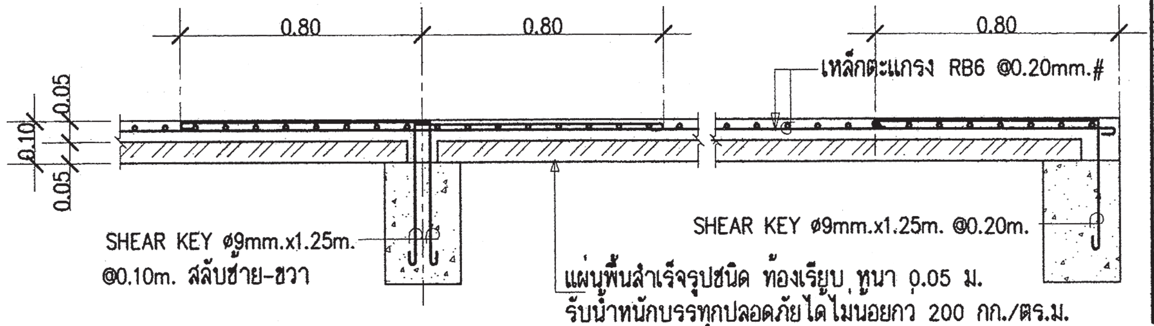

DETAIL SP1

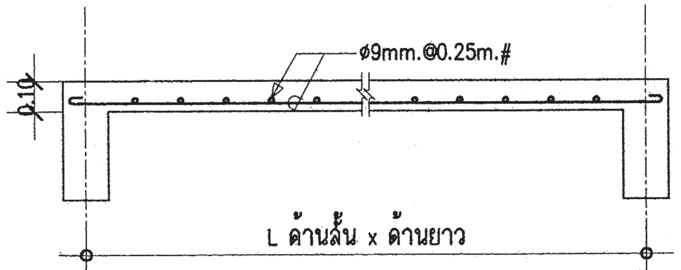

DETAIL S1

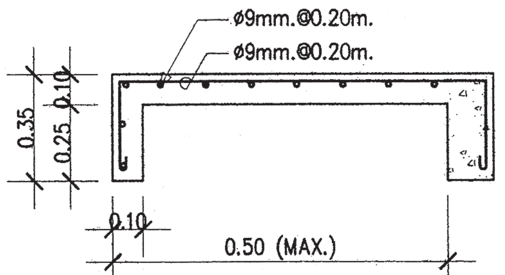

DETAIL SC1

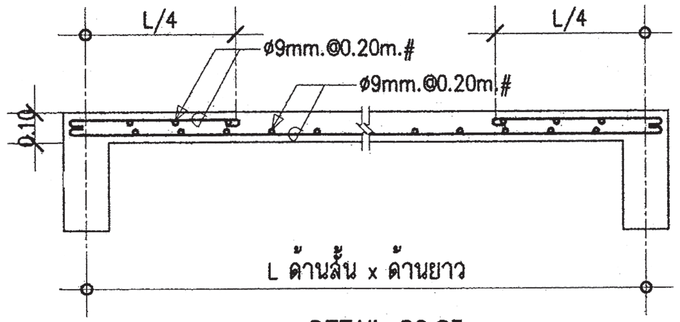

DETAIL S2,S3

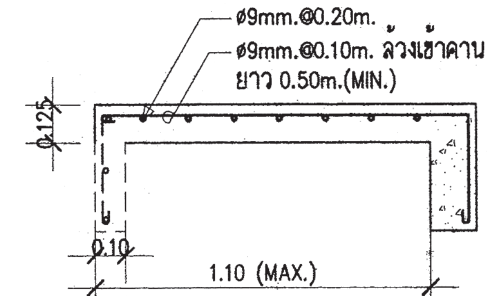

DETAIL SC2

สำนักการโยธา
กรุงเทพมหานคร

โครงการ
แบบบ้านยิ้มเพื่อประชาชน ระยะที่ 3

ตามนโยบาย
ม.ร.ว. สุขุมพันธุ์ บริพัตร
ผู้ว่าราชการกรุงเทพมหานคร
นายจุมพล สำเภาพล
รองผู้ว่าราชการกรุงเทพมหานคร
นางนินนาท ชลิตานนท์
ปลัดกรุงเทพมหานคร

ผู้อำนวยการสำนักการโยธา
รองผู้อำนวยการสำนักการโยธา
นายทวีศักดิ์ เลิศประพันธ์
ผู้อำนวยการสำนักงานออกแบบ
นายวัชรินทร์ บรรพต
หัวหน้ากลุ่มงานสถาปัตยกรรม
นายสินธุ์ชัย บุญปักษ์
หัวหน้ากลุ่มงานวิศวกรรมอาคาร
นายธีระ เมฆะกูล

สถาปนิก
นายมานุต นิรุตติรักษ์ ส.สถ.2587
วิศวกรโครงสร้าง
นายสัญญานิมิต รุ่งเพชรเนียม สย.5154
วิศวกรไฟฟ้า
นายจรูญ มาสุขใจ ภฟก.2457
วิศวกรสุขาภิบาล
นายมนัสวี อาระยะศิริ ภส.341
วิศวกรเครื่องกล

นายช่างเขียนแบบ
นางสาวชะเมา ยักพันธ์

แบบ บ้านพักอาศัย 2 ชั้น
แบบที่ 035
ชื่อบ้าน ทับทิม
เจ้าของ
สถานที่

แบบแสดง
แบบขยายโครงสร้าง 1

วันที่ :	เลขที่	รวม
30 พฤษภาคม 2557	S-05	7

แผ่นที่	รวมแผ่น
24	33

FILE :

รายการแก้ไขแบบ

หมายเหตุ
กรณีใช้ฐานราก เสาเข็มเจาะแทนฐานรากเสาเข็มตอก
ให้ใช้เทียบเท่าดังนี้ F1=F1A , F2=F2A

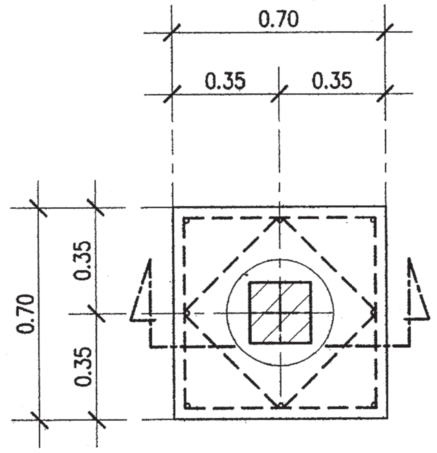

แบบขยาย F1A
มาตราส่วน 1 : 25

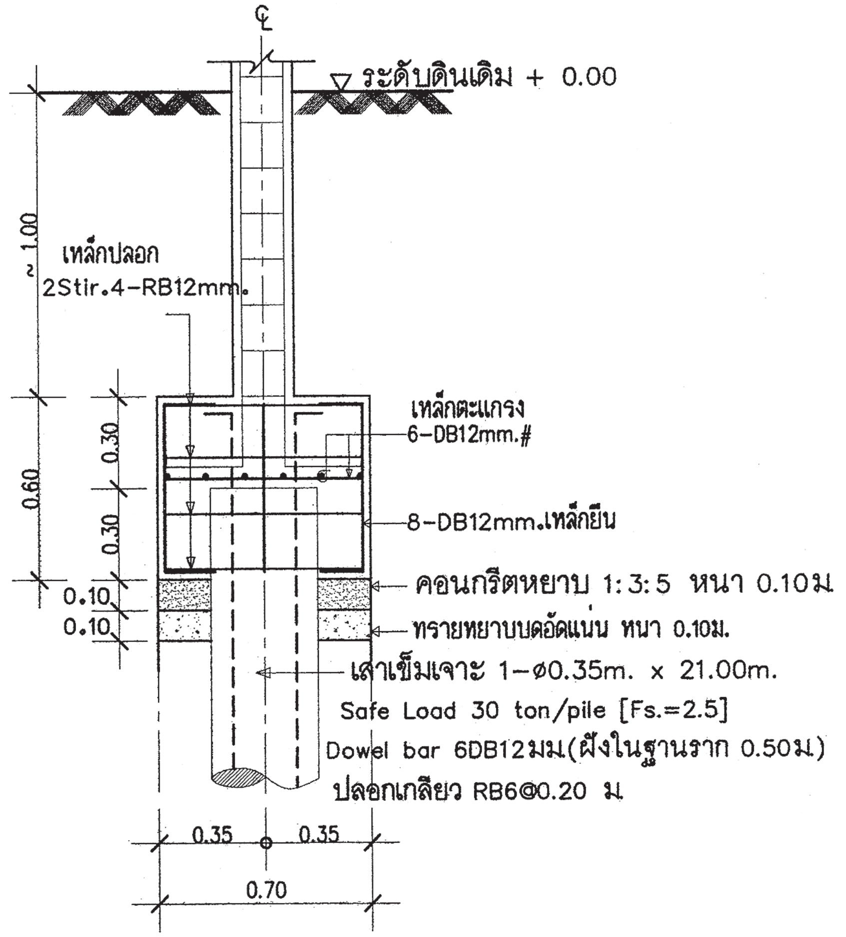

รูปตัด F1A
มาตราส่วน 1 : 25

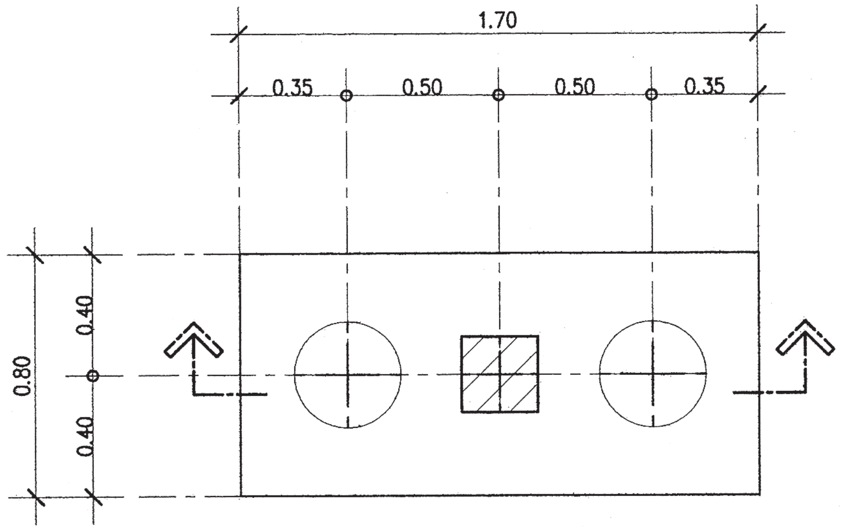

แบบขยาย F2A
มาตราส่วน 1 : 25

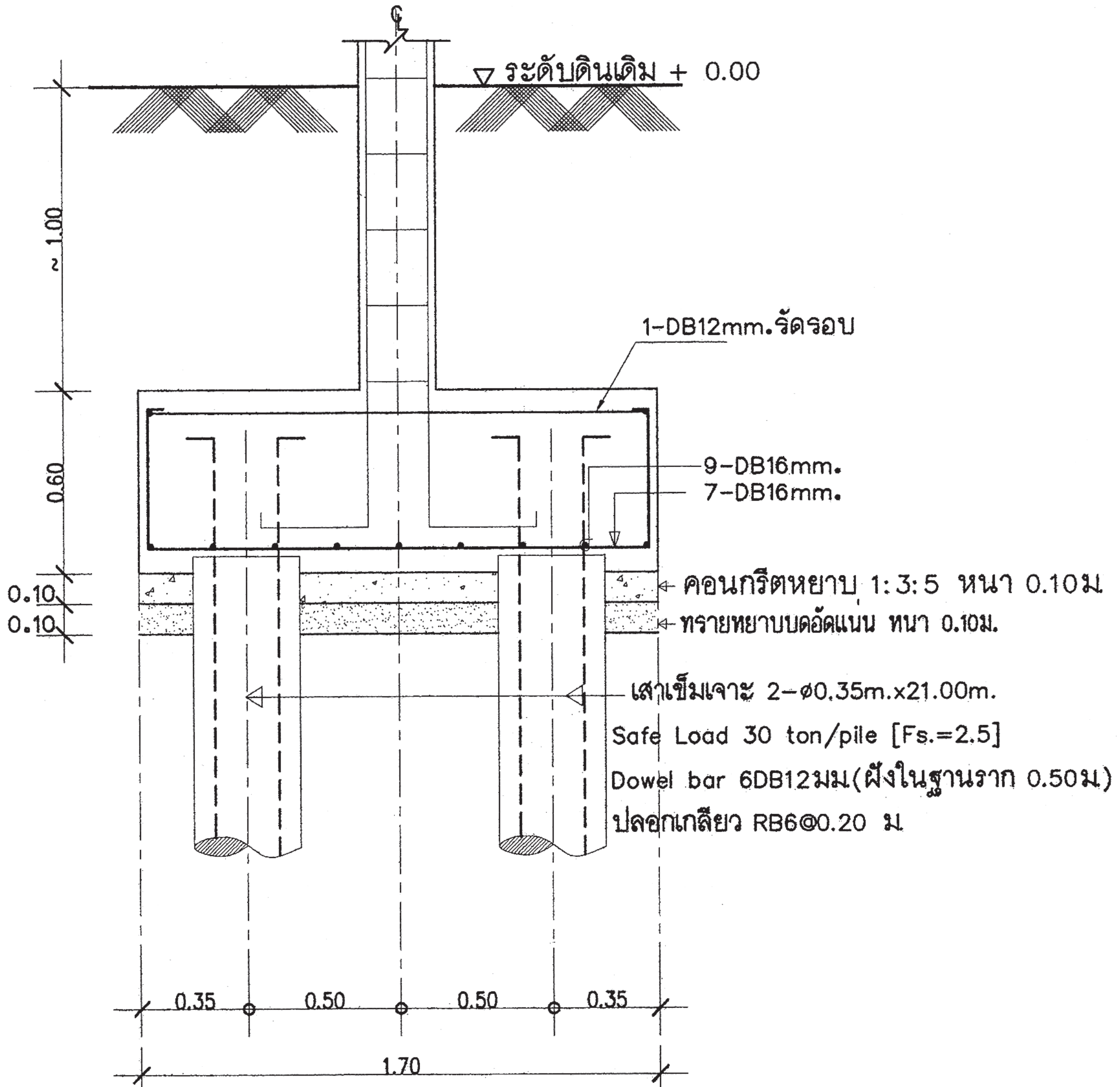

รูปตัด F2A
มาตราส่วน 1 : 25

สำนักการ โยธา
กรุงเทพมหานคร

โครงการ
แบบบ้านยิ้มเพื่อประชาชน ระยะที่ 3

ตามนโยบาย
ม.ร.ว. สุขุมพันธุ์ บริพัตร
ผู้ว่าราชการกรุงเทพมหานคร
นายจุมพล สำเภาพล
รองผู้ว่าราชการกรุงเทพมหานคร
นางนินนาท ชลิตานนท์
ปลัดกรุงเทพมหานคร

ผู้อำนวยการสำนักการโยธา
รองผู้อำนวยการสำนักการโยธา
นายทวีศักดิ์ เลิศประพันธ์
ผู้อำนวยการสำนักงานออกแบบ
นายวัชรินทร์ บรรพต
หัวหน้ากลุ่มงานสถาปัตยกรรม
นายสินธุ์ชัย บุญปักษ์
หัวหน้ากลุ่มงานวิศวกรรมอาคาร
นายอริยะ เมฆะกูล

สถาปนิก
นายมารุต นิรุตติรักษ์ ส.สถ.2587
วิศวกรโครงสร้าง
นายสัญญานิมิต รุ่งเพชรเนียม สย.5154
วิศวกรไฟฟ้า
นายจรูญ มาสุขใจ ภฟก.2457
วิศวกรสุขาภิบาล
นายมนัสวี ถาวระศิริ ภส.341
วิศวกรเครื่องกล

นายช่างเขียนแบบ
นางสาวช่อผกา ยักพันธ์

แบบ บ้านพักอาศัย 2 ชั้น
แบบที่ 035
ชื่อบ้าน ทับทิม
เจ้าของ
สถานที่

แบบแสดง
แบบขยายโครงสร้าง 2

วันที่ :	เลขที่	รวม
30 พฤษภาคม 2557	S-06	7

แผ่นที่	รวมแผ่น
25	33

FILE :

รายการแก้ไขแบบ

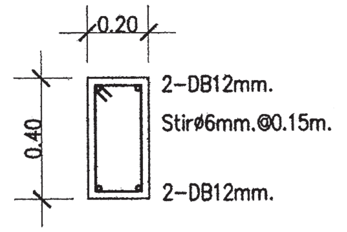

DETAIL B13 , RB1

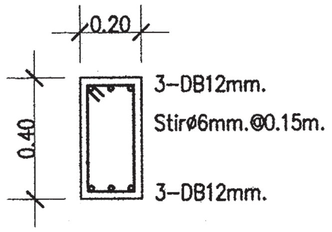

DETAIL B13A

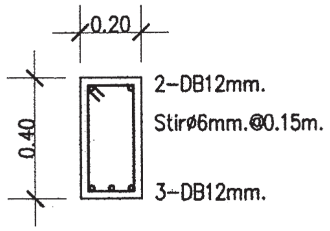

DETAIL B17

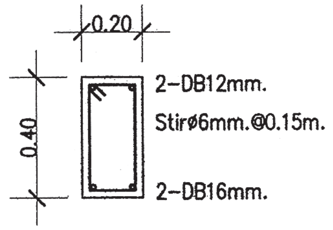

DETAIL B18

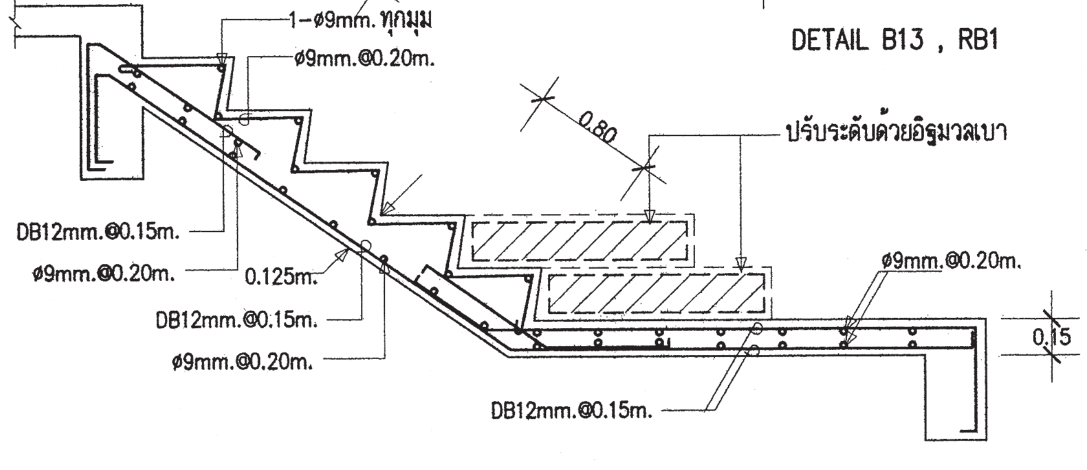

DETAIL ST-1A (ช่วงบน)

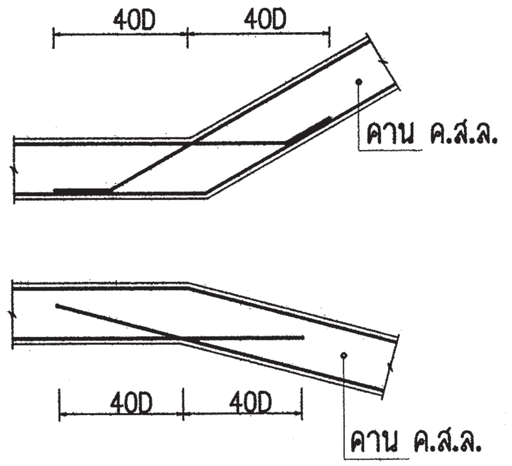

การเสริมเหล็กคานบริเวณหัก SLOPE BST1

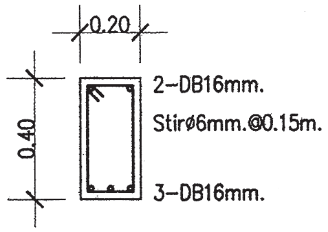

DETAIL BST1

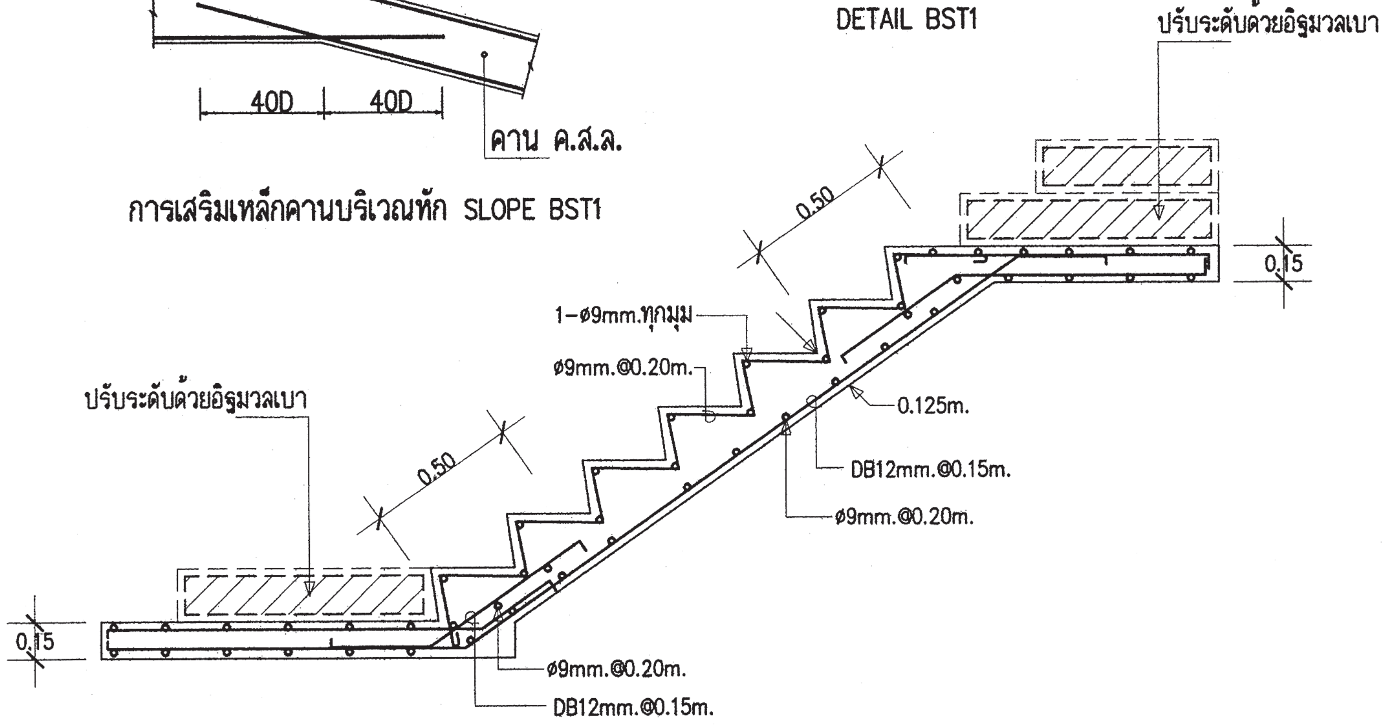

DETAIL ST-1A (ช่วงต่อเนื่องระหว่างชานพัก)

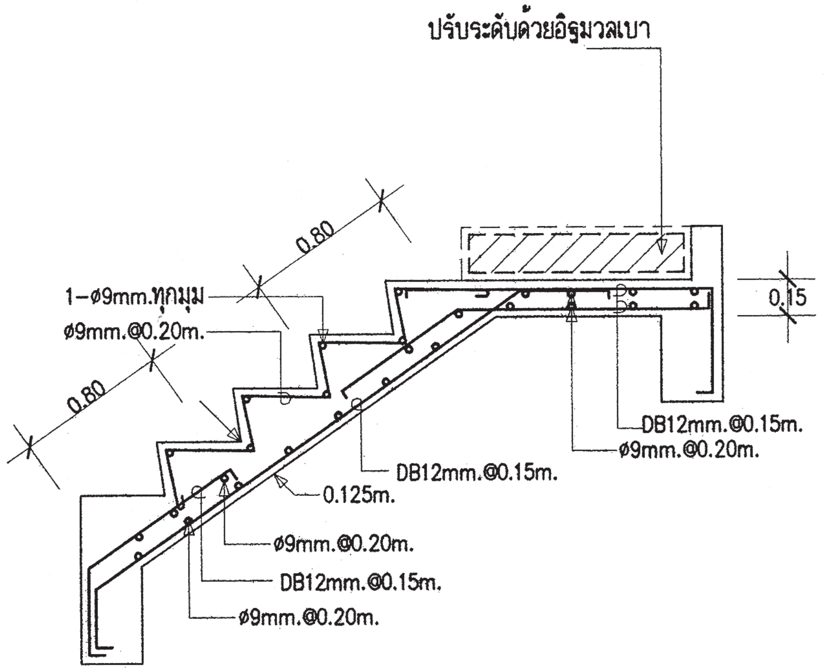

DETAIL ST-1A (ช่วงล่าง)

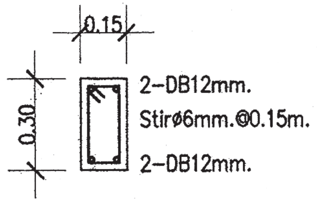

DETAIL B1

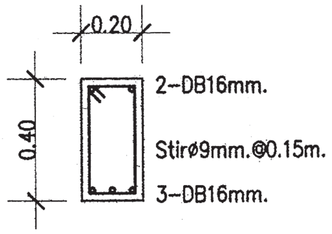

DETAIL B10 , RB3

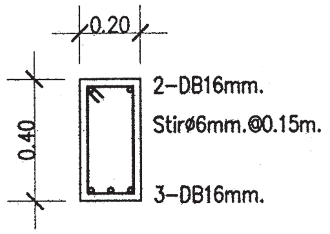

DETAIL B12 , RB2

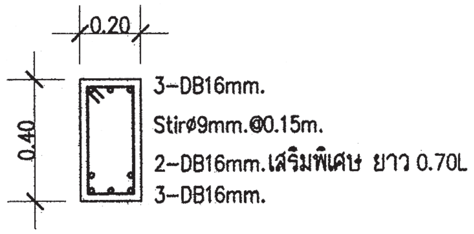

DETAIL B12A

สำนักการ โยธา
กรุงเทพมหานคร

โครงการ
แบบบ้านยิ้มเพื่อประชาชน ระยะที่ 3

ตามนโยบาย
ม.ร.ว. สุขุมพันธุ์ บริพัตร
ผู้ว่าราชการกรุงเทพมหานคร
นายจุมพล สำเภาพล
รองผู้ว่าราชการกรุงเทพมหานคร
นางนินนาท ชลิตานนท์
ปลัดกรุงเทพมหานคร

ผู้อำนวยการสำนักการโยธา
รองผู้อำนวยการสำนักการโยธา
นายทวีศักดิ์ เลิศประพันธ์
ผู้อำนวยการสำนักงานออกแบบ
นายวัชรินทร์ บรรพต
หัวหน้ากลุ่มงานสถาปัตยกรรม
นายสินธุ์ชัย บุญปัทม์
หัวหน้ากลุ่มงานวิศวกรรมอาคาร
นายอริยะ เมฆะกูล

สถาปนิก
นายมารุต นิรุตติรักษ์ ส.สถ.2587
วิศวกรโครงสร้าง
นายสัญญานิมิต รุ่งเพชรเนียม สย.5154
วิศวกรไฟฟ้า
นายจรูญ มาสุขใจ ภฟก.2457
วิศวกรสุขาภิบาล
นายมนัสวี อาระศิริ ภส.341
วิศวกรเครื่องกล

นายช่างเขียนแบบ
นางสาวชลนภา ยักพันธ์

แบบ บ้านพักอาศัย 2 ชั้น
แบบที่ 035
ชื่อบ้าน ทับทิม
เจ้าของ
สถานที่

แบบแสดง
แบบขยายโครงสร้าง 3

วันที่ :	เลขที่	รวม
30 พฤษภาคม 2557	S-07	7

แผ่นที่	รวมแผ่น
26	33

FILE :

รายการแก้ไขแบบ

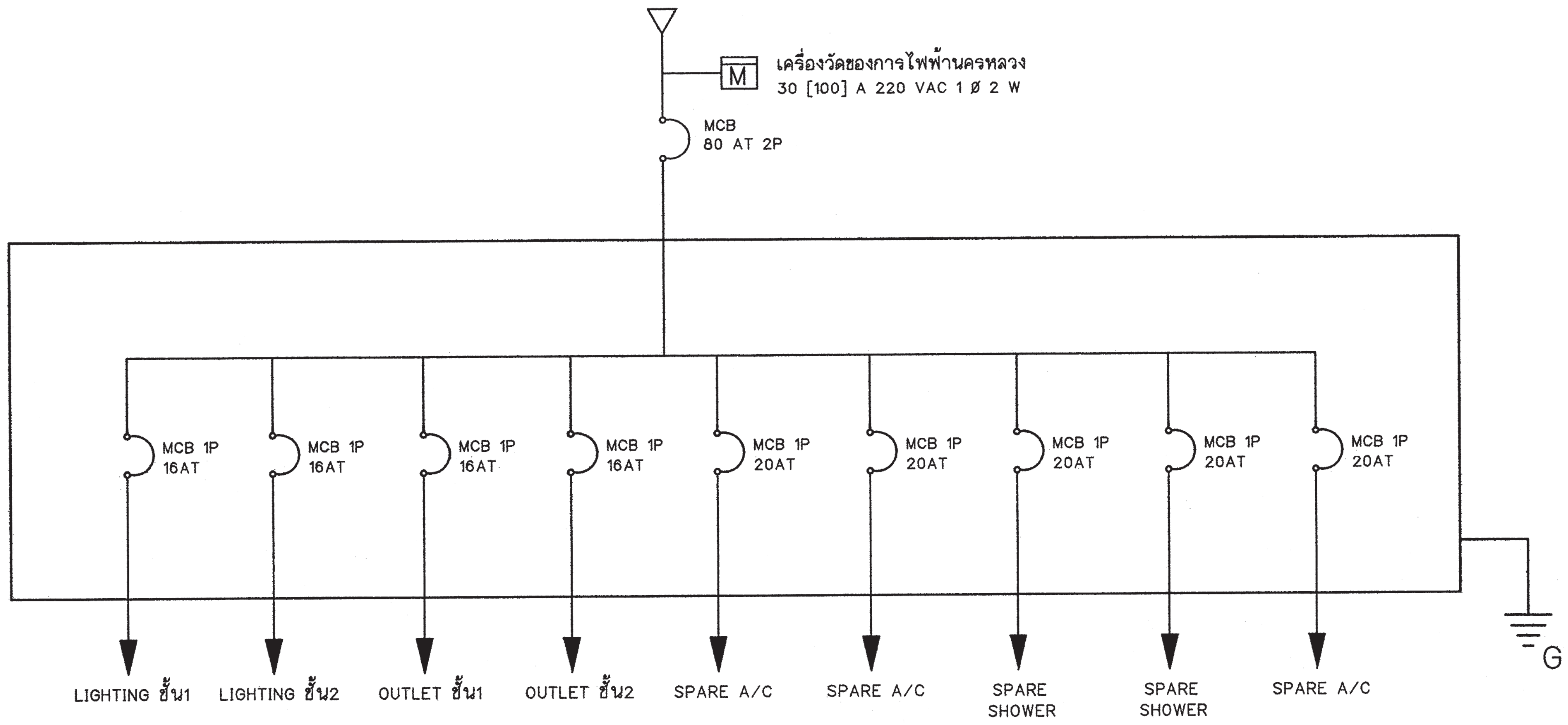

SINGLE LINE DIAGRAM

สัญลักษณ์ระบบไฟฟ้า

- โคม DOWNLIGHT 1x11 W
- โคมกลมหลอด ฟลูออเรสเซนต์ 1x32 W พร้อมฝาครอบสีใส
- ดวงโคมหลอด ฟลูออเรสเซนต์ 1x18 W พร้อมฝาครอบสีใส
- S สวิตช์ไฟฟ้าแบบธรรมดา
- S_3 สวิตช์ไฟฟ้าแบบ 3ทาง
- เต้ารับไฟฟ้าแบบมีสายดิน
- TV เต้ารับทีวี
- เต้ารับโทรศัพท์
- Ⓙ กล่องต่อสายไฟ
- แผงจ่ายไฟ
- MCB MINIATURE CIRCUIT BREAKER

รายการระบบงานไฟฟ้า

- แผงจ่ายไฟเป็นกล่องเหล็ก
- สายไฟตามมาตรฐานอุตสาหกรรม
- เต้ารับไฟฟ้าแบบมีสายดิน
- สวิตช์ไฟฟ้าแบบธรรมดา และ สามทาง
- สายเมนวงจรย่อยขนาด 4 มม.^{2}
- สายไฟเข้าเต้ารับขนาด 2.5 มม.^{2}
- สายไฟเข้าดวงโคมขนาด 1 มม.^{2}
- การเดินสายร้อยในท่อร้อยสายฝังในผนังส่วนการเดินสายในฝ้าเพดานให้เดินร้อยท่อร้อยยึดติดกับเสาหรือคาน
- สายไฟเข้าเครื่องทำน้ำอุ่น 3500 W ขนาด 4 มม.^{2}
- สาย COAXIAL เข้าเต้ารับทีวีใช้ RG6
- สายโทรศัพท์เข้าเต้ารับโทรศัพท์ ขนาด 0.65 มม.
- การต่อลงดินต้องเป็นไปตามกฎของการไฟฟ้านครหลวง
- ทิ้งสายข้างหนึ่งไว้ในกล่องต่อสายในห้องนอน หรือ ห้องน้ำ อีกข้างหนึ่งต่อเข้ากับ CIRCUIT BREAKER ในแผงจ่ายไฟ

สำนักการ โยธา
กรุงเทพมหานคร

โครงการ
แบบบ้านยิ้มเพื่อประชาชน ระยะที่ 3

ตามนโยบาย
ม.ร.ว. สุขุมพันธุ์ บริพัตร
ผู้ว่าราชการกรุงเทพมหานคร
นายจุมพล สำเภาพล
รองผู้ว่าราชการกรุงเทพมหานคร
นางนินนาท ชลิตานนท์
ปลัดกรุงเทพมหานคร

ผู้อำนวยการสำนักการโยธา
รองผู้อำนวยการสำนักการโยธา
นายทวีศักดิ์ เลิศประพันธ์
ผู้อำนวยการสำนักงานออกแบบ
นายวัชรินทร์ บรรพต
หัวหน้ากลุ่มงานสถาปัตยกรรม
นายสินธุ์ชัย บุญปักษ์
หัวหน้ากลุ่มงานวิศวกรรมอาคาร
นายอริยะ เมฆะกูล
สถาปนิก
นายมารุต นิรุตติรักษ์ ส.สถ.2587
วิศวกรโครงสร้าง
นายสัญญานิมิต รุ่งเพชรเนียม สย.5154
วิศวกรไฟฟ้า
นายจรูญ มาสุขใจ ภฟก.2457
วิศวกรสุขาภิบาล
นายมนัสวี อารยะศิริ ภส.341
วิศวกรเครื่องกล
นายช่างเขียนแบบ
นายสมชาย กันนะสมบัติ

แบบ บ้านพักอาศัย 2 ชั้น
แบบที่ 035
ชื่อบ้าน ทับทิม
เจ้าของ
สถานที่

แบบแสดง
สัญลักษณ์ระบบไฟฟ้า
รายการระบบไฟฟ้า

วันที่ :	เลขที่	รวม
30 พฤษภาคม 2557	E–01	2

แผ่นที่	รวมแผ่น
27	33

FILE :

รายการแก้ไขแบบ

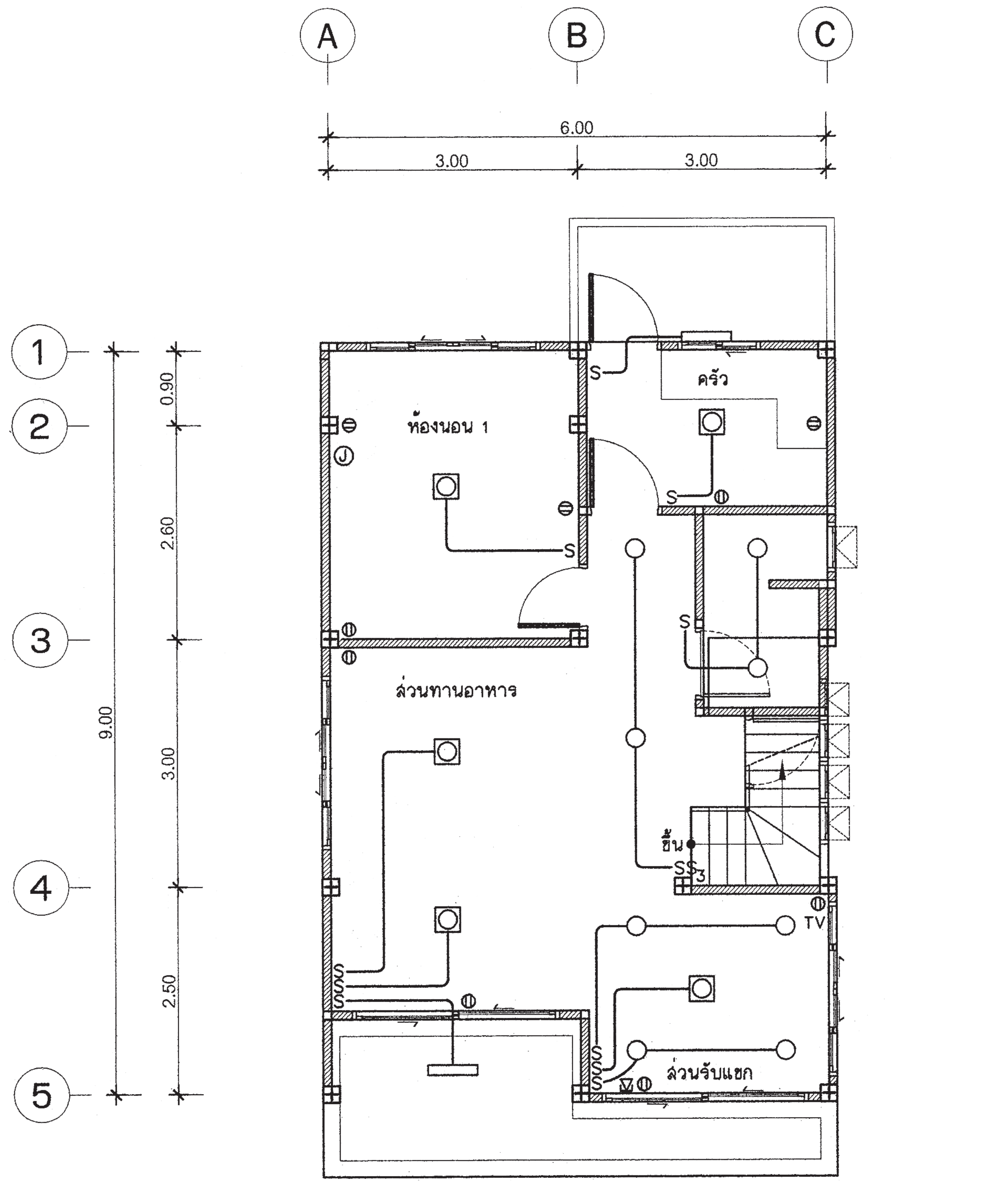

แปลนระบบไฟฟ้าแสงสว่าง-เต้ารับไฟฟ้า-โทรศัพท์-โทรทัศน์ ชั้นล่าง

มาตราส่วน 1 : 75

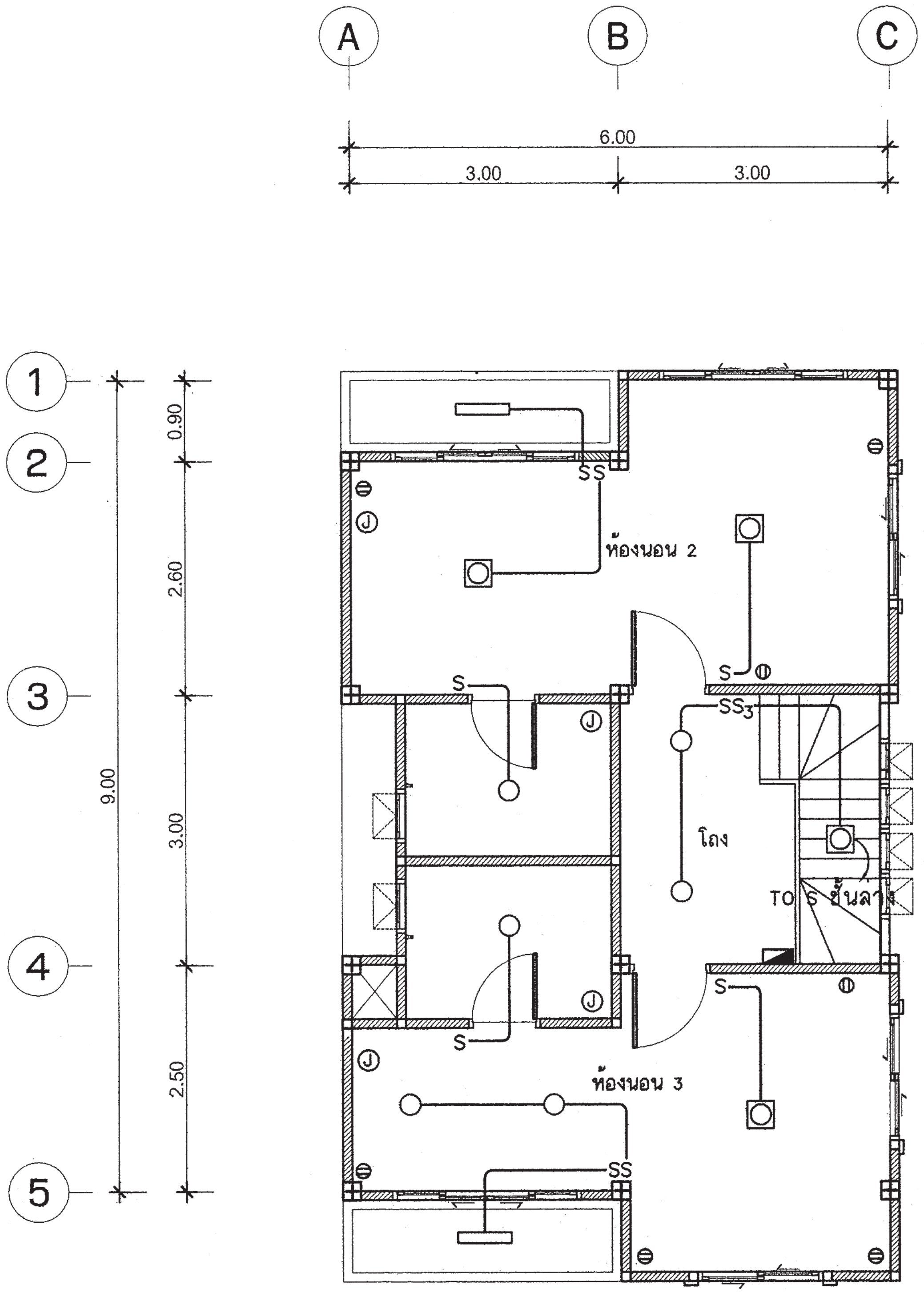

แปลนระบบไฟฟ้าแสงสว่าง-เต้ารับไฟฟ้า ชั้นบน

มาตราส่วน 1 : 75

สำนักการ โยธา
กรุงเทพมหานคร

โครงการ
แบบบ้านยิ้มเพื่อประชาชน ระยะที่ 3

ตามนโยบาย
ม.ร.ว. สุขุมพันธุ์ บริพัตร
ผู้ว่าราชการกรุงเทพมหานคร
นายจุมพล สำเภาพล
รองผู้ว่าราชการกรุงเทพมหานคร
นางนินนาท ชลิตานนท์
ปลัดกรุงเทพมหานคร

ผู้อำนวยการสำนักการโยธา

รองผู้อำนวยการสำนักการโยธา
นายทวีศักดิ์ เลิศประพันธ์
ผู้อำนวยการสำนักงานออกแบบ
นายวัชรินทร์ บรรพต
หัวหน้ากลุ่มงานสถาปัตยกรรม
นายสินธุชัย บุญมีกษ์
หัวหน้ากลุ่มงานวิศวกรรมอาคาร
นายอริยะ เมฆะกูล

สถาปนิก
นายมารุต นิรุตติรักษ์ ส.สถ.2587
วิศวกรโครงสร้าง
นายสัญญานิมิต รุ่งเพชรเนียม สย5154
วิศวกรไฟฟ้า
นายจรูญ มาสุขใจ ภฟก.2457
วิศวกรสุขาภิบาล
นายมนัสวี อารยะศิริ ภส.341
วิศวกรเครื่องกล

นายช่างเขียนแบบ
นายสมชาย กันนะสมบัติ

แบบ บ้านพักอาศัย 2 ชั้น
แบบที่ 035
ชื่อบ้าน ทับทิม

เจ้าของ

สถานที่

แบบแสดง
แปลนระบบไฟฟ้าแสงสว่าง-เต้ารับไฟฟ้า
โทรศัพท์-โทรทัศน์ ชั้นล่าง & บน

วันที่ :	เลขที่	รวม
30 พฤษภาคม 2557	E-02	2

แผ่นที่	รวมแผ่น
28	33

FILE :

รายการแก้ไขแบบ

ตารางที่ 1 แสดงการเลือกใช้ขนาดเครื่องสูบน้ำแบบอัตโนมัติสำหรับโครงการบ้านยิ้ม

ขนาดเครื่องสูบน้ำ (วัตต์)	จำนวนห้องน้ำของบ้าน	จำนวนชั้นของบ้าน
100	1 - 3	1 - 2
150	4	1 - 2
200	5	2 - 3
250	6	2 - 3
300	7	2 - 3

ตารางที่ 2 แสดงการเลือกใช้ขนาดถังเก็บน้ำแบบตั้งพื้นสำหรับโครงการบ้านยิ้ม

ชื่อ	จำนวนห้องนอนของบ้าน	ความจุ (ลบ.ม.)
ถังเก็บน้ำ 1 (WT1)	1 - 2	1
ถังเก็บน้ำ 2 (WT2)	3 - 4	2
ถังเก็บน้ำ 3 (WT3)	5 - 6	3

ถังเก็บน้ำที่ใช้ ทำจากวัสดุไฟเบอร์กลาสเสริมแรงผลิตตามมาตรฐาน มอก. 435 - 2548

ตารางที่ 3 แสดงการเลือกใช้ขนาดถังบำบัดน้ำเสียแบบฝังใต้ดินสำหรับโครงการบ้านยิ้ม

ชื่อ	จำนวนห้องนอนของบ้าน	ปริมาณการบำบัด(ลบ.ม./วัน)
ถังบำบัดน้ำเสีย 1 (WWTP 1)	1 - 2	1
ถังบำบัดน้ำเสีย 2 (WWTP 2)	3 - 4	2
ถังบำบัดน้ำเสีย 3 (WWTP 3)	5 - 6	3

ถังบำบัดน้ำเสียเป็นระบบเกรอะ - กรองไร้อากาศ ตัวถังทำจากวัสดุไฟเบอร์กลาสเสริมแรง สามารถรองรับปริมาณน้ำเสียได้ไม่น้อยกว่าตามที่กำหนดในตารางที่ 3 ที่ค่า BOD เข้าระบบไม่น้อยกว่า 250มิลลิกรัมต่อลิตร และค่า BOD ของน้ำที่ผ่านการบำบัดแล้วไม่เกิน 50มิลลิกรัมต่อลิตร

ตารางที่ 4 แสดงการเลือกใช้วัสดุท่อสำหรับโครงการบ้านยิ้ม

การใช้งาน	วัสดุ
ท่อประปา (CW)	ท่อ PVC Class 13.5 ผลิตตามมาตรฐาน มอก. 17 - 2532 ต่อด้วยน้ำยาประสานผลิตภัณฑ์เดียวกับผู้ผลิตท่อ
ท่อระบายน้ำโสโครก น้ำทิ้ง น้ำฝนและท่ออากาศ (S,W,RL,V)	ท่อ PVC Class 13.5 ผลิตตามมาตรฐาน มอก. 17 - 2532 ต่อด้วยน้ำยาประสานผลิตภัณฑ์เดียวกับผู้ผลิตท่อ

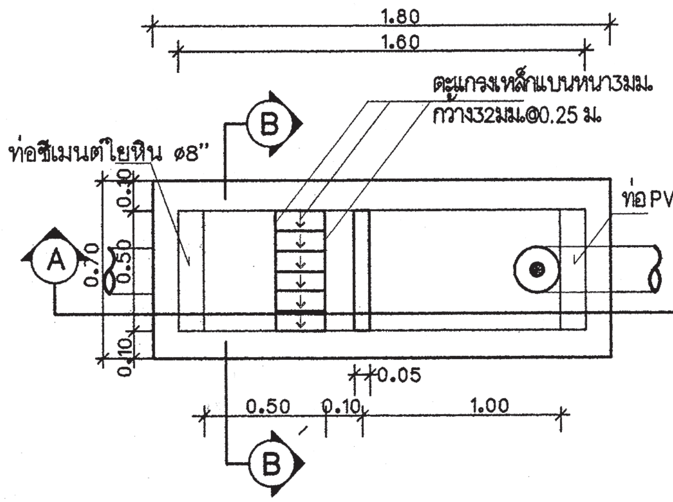

แปลนบ่อดักขยะและดักไขมัน
มาตราส่วน AS SHOWN

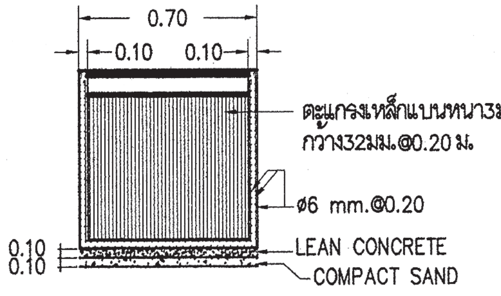

รูปตัด B-B
มาตราส่วน AS SHOWN

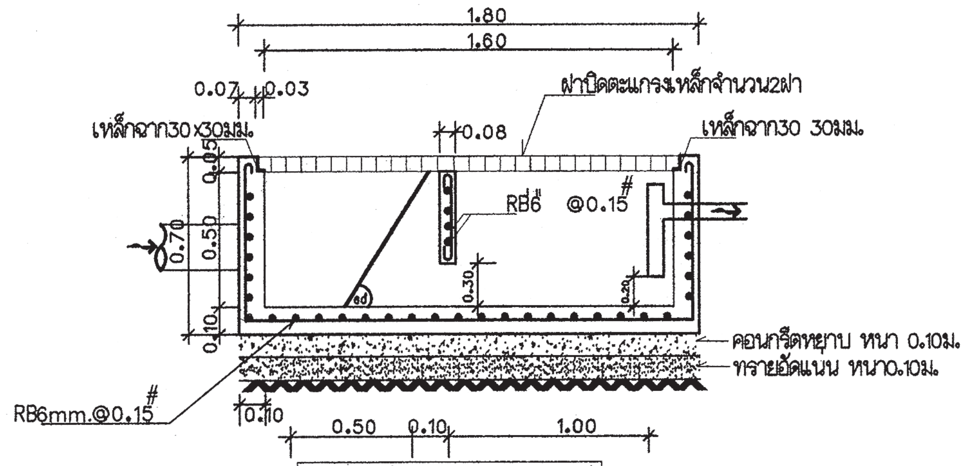

รูปตัด A-A
มาตราส่วน AS SHOWN

หมายถึง : บ่อตรวจคุณภาพน้ำ (ก่อนระบายลงสู่ท่อสาธารณะ)

: บ่อดักขยะและบ่อตรวจคุณภาพน้ำ (ก่อนระบายลงสู่ท่อสาธารณะ)

สัญลักษณ์ บ่อพัก : (ก่อนระบายลงสู่ท่อสาธารณะ)

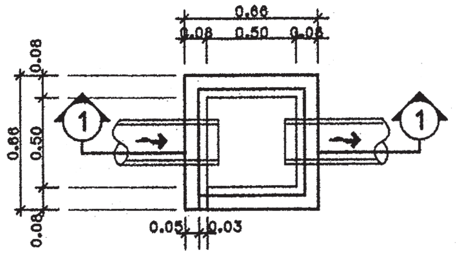

บ่อพักน้ำทิ้ง
มาตราส่วน AS SHOWN

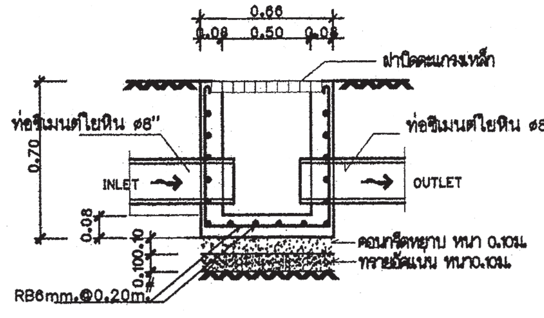

รูปตัด ①-①
มาตราส่วน AS SHOWN

สำนักการ โยธา
กรุงเทพมหานคร

โครงการ
แบบบ้านยิ้มเพื่อประชาชน ระยะที่ 3

ตามนโยบาย
ม.ร.ว. สุขุมพันธุ์ บริพัตร
ผู้ว่าราชการกรุงเทพมหานคร
นายจุมพล สำเภาพล
รองผู้ว่าราชการกรุงเทพมหานคร
นางนินนาท ชลิตานนท์
ปลัดกรุงเทพมหานคร

ผู้อำนวยการสำนักการโยธา

รองผู้อำนวยการสำนักการโยธา
นายทวีศักดิ์ เลิศประพันธ์
ผู้อำนวยการสำนักงานออกแบบ
นายวัชรินทร์ บรรพต
หัวหน้ากลุ่มงานสถาปัตยกรรม
นายสินธุ์ชัย บุญบักษ์
หัวหน้ากลุ่มงานวิศวกรรมอาคาร
นายอริยะ เมฆะกูล

สถาปนิก
นายมารุต นิรุตติรักษ์ ส.สถ.2587
วิศวกรโครงสร้าง
นายสัญญานิมิต รุ่งเพชรเนียม สย.5154
วิศวกรไฟฟ้า
นายจรูญ มาสุขใจ ภฟก.2457
วิศวกรสุขาภิบาล
นายมนัสวี อารยะศิริ ภส.341
วิศวกรเครื่องกล

นายช่างเขียนแบบ
นางปุณยนุช ประกอบกิจ

แบบ บ้านพักอาศัย 2 ชั้น
แบบที่ 035
ชื่อบ้าน ทับทิม
เจ้าของ
สถานที่

แบบแสดง
รายการประกอบแบบสุขาภิบาล

วันที่ :	เลขที่	รวม
30 พฤษภาคม 2557	SN-01	5

แผ่นที่	รวมแผ่น
29	33

FILE :

รายการแก้ไขแบบ

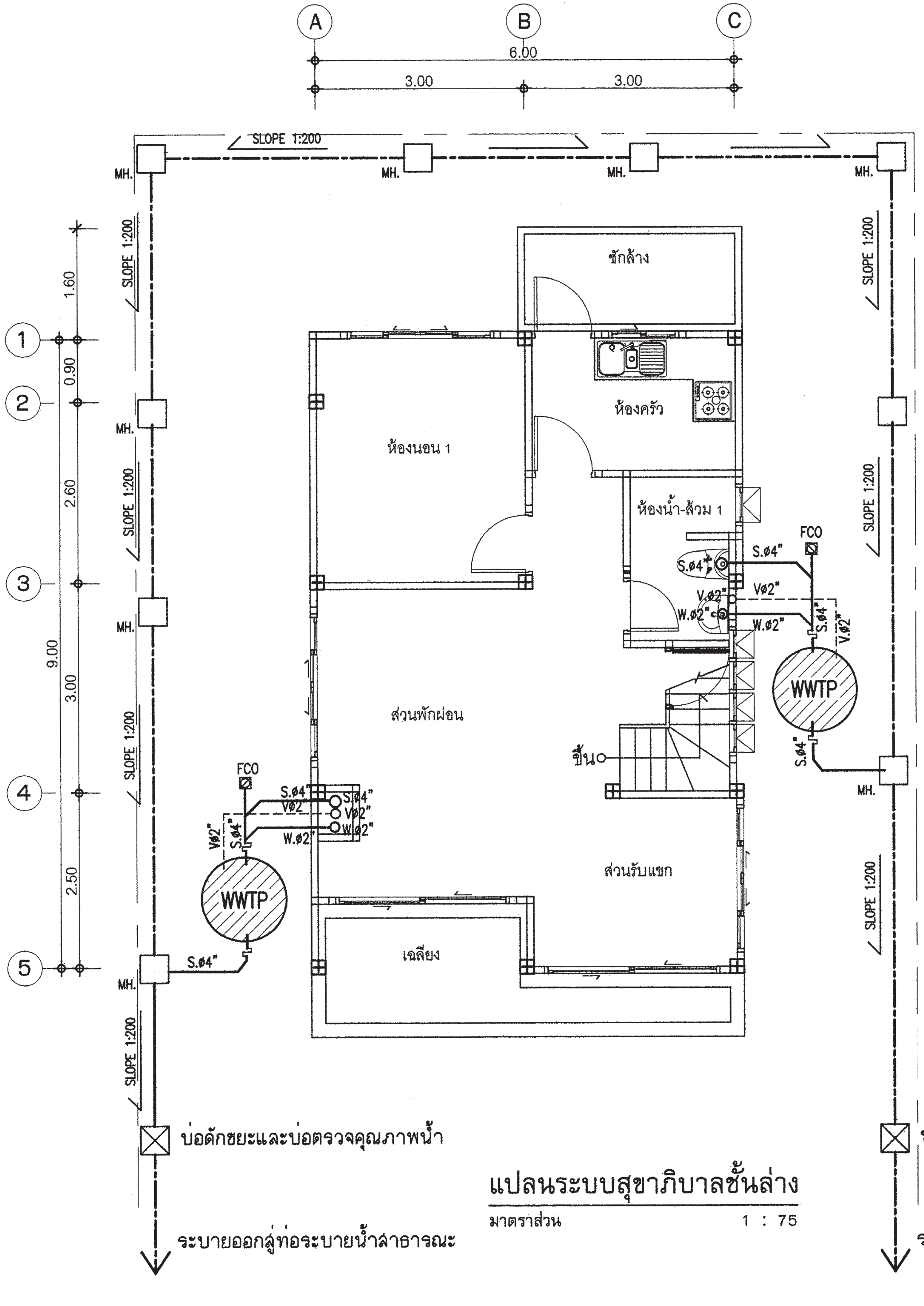

แปลนระบบสุขาภิบาลชั้นล่าง

มาตราส่วน 1 : 75

สัญลักษณ์	อักษรย่อ	รายละเอียด
—W—	W	ท่อน้ำเสีย[PVC มอก. CLASS 8.5]
—S—	S	ท่อน้ำทิ้งส้วม [PVC มอก. CLASS 8.5]
– –V– –	V	ท่อระบายอากาศ [PVC มอก. CLASS 8.5]
—⋈—	⋈	จุดปลายท่อน้ำดี [ก๊อกน้ำ,STOP VALE]
——	CW	ท่อน้ำดี[CW][PVC มอก. CLASS 13.5]
——	—	แนวท่อใยหิน เส้นผ่าศูนย์กลาง 0.20 ม.
——	—	แนวเขตที่ดิน
FD	FD	ท่อระบายน้ำที่พื้น[PVC มอก. CLASS 8.5]
RD	RD	ท่อระบายน้ำฝน[PVC มอก. CLASS 8.5]
——⌀	FCO	FLOOR CLEANOUT
Ⓜ	M	มาตรวัดน้ำ
Ⓟ	P	ปั๊มน้ำ
□MH.	—	บ่อพักน้ำทิ้งสำเร็จรูป ขนาด 0.40X0.40 ม.
●	—	ถังบำบัดน้ำเสีย

หมายเหตุ

ผังบริเวณนี้เป็นเพียงตัวอย่างเพื่อประมาณราคา ค่าก่อสร้างส่วนประกอบอาคารเท่านั้น
ส่วนรายละเอียดของสถานที่จริง ให้กำหนดรายละเอียดขณะก่อสร้าง
ส่วนที่มิได้ปรากฏในแบบให้ปฏิบัติตาม พรบ.ควบคุมอาคารและ ข้อบัญญัติกรุงเทพมหานคร

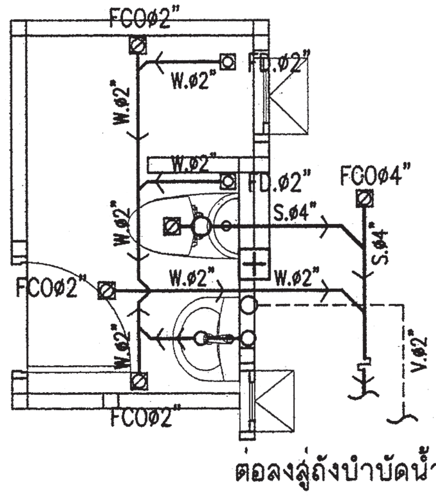

แบบขยายระบบสุขาภิบาลห้องน้ำ

มาตราส่วน 1 : 50

สำนักการ โยธา
กรุงเทพมหานคร

โครงการ
แบบบ้านยิ้มเพื่อประชาชน ระยะที่ 3

ตามนโยบาย
ม.ร.ว. สุขุมพันธุ์ บริพัตร
ผู้ว่าราชการกรุงเทพมหานคร
นายจุมพล สำเภาพล
รองผู้ว่าราชการกรุงเทพมหานคร
นางนินนาท ชลิตานนท์
ปลัดกรุงเทพมหานคร

ผู้อำนวยการสำนักการโยธา	
รองผู้อำนวยการสำนักการโยธา	
นายทวีศักดิ์ เลิศประพันธ์	
ผู้อำนวยการสำนักงานออกแบบ	
นายวัชรินทร์ บรรพต	
หัวหน้ากลุ่มงานสถาปัตยกรรม	
นายสินธุ์ชัย บุญปักษ์	
หัวหน้ากลุ่มงานวิศวกรรมอาคาร	
นายอริยะ เมฆะกุล	
สถาปนิก	
นายมารุต นิรุตติศักดิ์ ส.สถ.2587	
วิศวกรโครงสร้าง	
นายสัญญานิมิต รุ่งเพชรเนียม สย.5154	
วิศวกรไฟฟ้า	
นายจรูญ มาสุขใจ ภฟก.2457	
วิศวกรสุขาภิบาล	
นายมนัสวี อารยะศิริ ภส.341	
วิศวกรเครื่องกล	
นายช่างเขียนแบบ	
นางปุณยนุช ประกอบกิจ	

แบบ บ้านพักอาศัย 2 ชั้น
แบบที่ 035
ชื่อบ้าน ทับทิม
เจ้าของ
สถานที่

แบบแสดง
แปลนระบบสุขาภิบาลชั้นล่าง

วันที่ :	เลขที่	รวม
30 พฤษภาคม 2557	SN–02	5

แผ่นที่	รวมแผ่น
30	33

FILE :

รายการแก้ไขแบบ

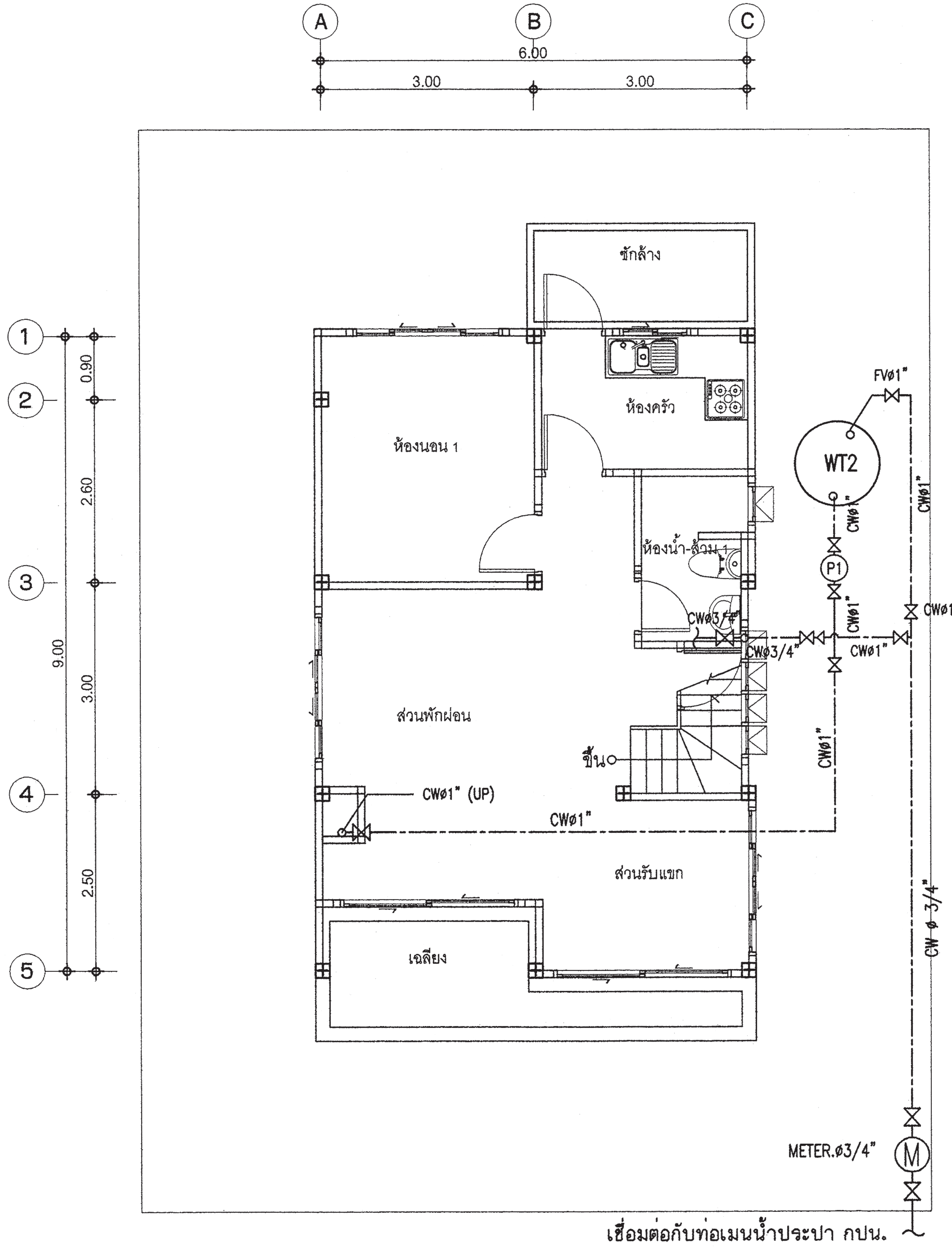

แปลนระบบประปาชั้นล่าง

มาตราส่วน 1 : 75

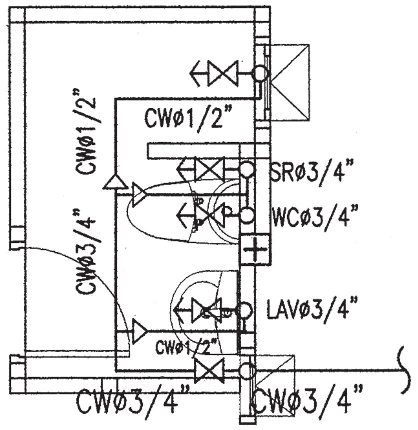

แบบขยายระบบประปาห้องน้ำ

มาตราส่วน 1 : 50

สำนักการ โยธา
กรุงเทพมหานคร

โครงการ
แบบบ้านยิ้มเพื่อประชาชน ระยะที่ 3

ตามนโยบาย
ม.ร.ว. สุขุมพันธุ์ บริพัตร
ผู้ว่าราชการกรุงเทพมหานคร
นายจุมพล สำเภาพล
รองผู้ว่าราชการกรุงเทพมหานคร
นางนินนาท ชลิตานนท์
ปลัดกรุงเทพมหานคร

ผู้อำนวยการสำนักการโยธา	
รองผู้อำนวยการสำนักการโยธา	
นายทวีศักดิ์ เลิศประพันธ์	
ผู้อำนวยการสำนักงานออกแบบ	
นายวัชรินทร์ บรรพต	
หัวหน้ากลุ่มงานสถาปัตยกรรม	
นายสินธุ์ชัย บุญปักษ์	
หัวหน้ากลุ่มงานวิศวกรรมอาคาร	
นายอริยะ เมฆะกุล	
สถาปนิก	
นายมารุต นิรุตติรักษ์ ส.สถ.2587	
วิศวกรโครงสร้าง	
นายสัญญานิมิต รุ่งเพชรเนียม สย.5164	
วิศวกรไฟฟ้า	
นายจรูญ มาสุขใจ ภฟก.2457	
วิศวกรสุขาภิบาล	
นายมนัสวี อารยะศิริ ภส.341	
วิศวกรเครื่องกล	
นายช่างเขียนแบบ	
นางปุณยนุช ประกอบกิจ	

แบบ บ้านพักอาศัย 2 ชั้น
แบบที่ 035
ชื่อบ้าน ทับทิม

เจ้าของ

สถานที่

แบบแสดง
แปลนระบบประปาชั้นล่าง

วันที่ :	เลขที่	รวม
30 พฤษภาคม 2557	SN-03	5

แผ่นที่	รวมแผ่น
31	33

FILE :

รายการแก้ไขแบบ

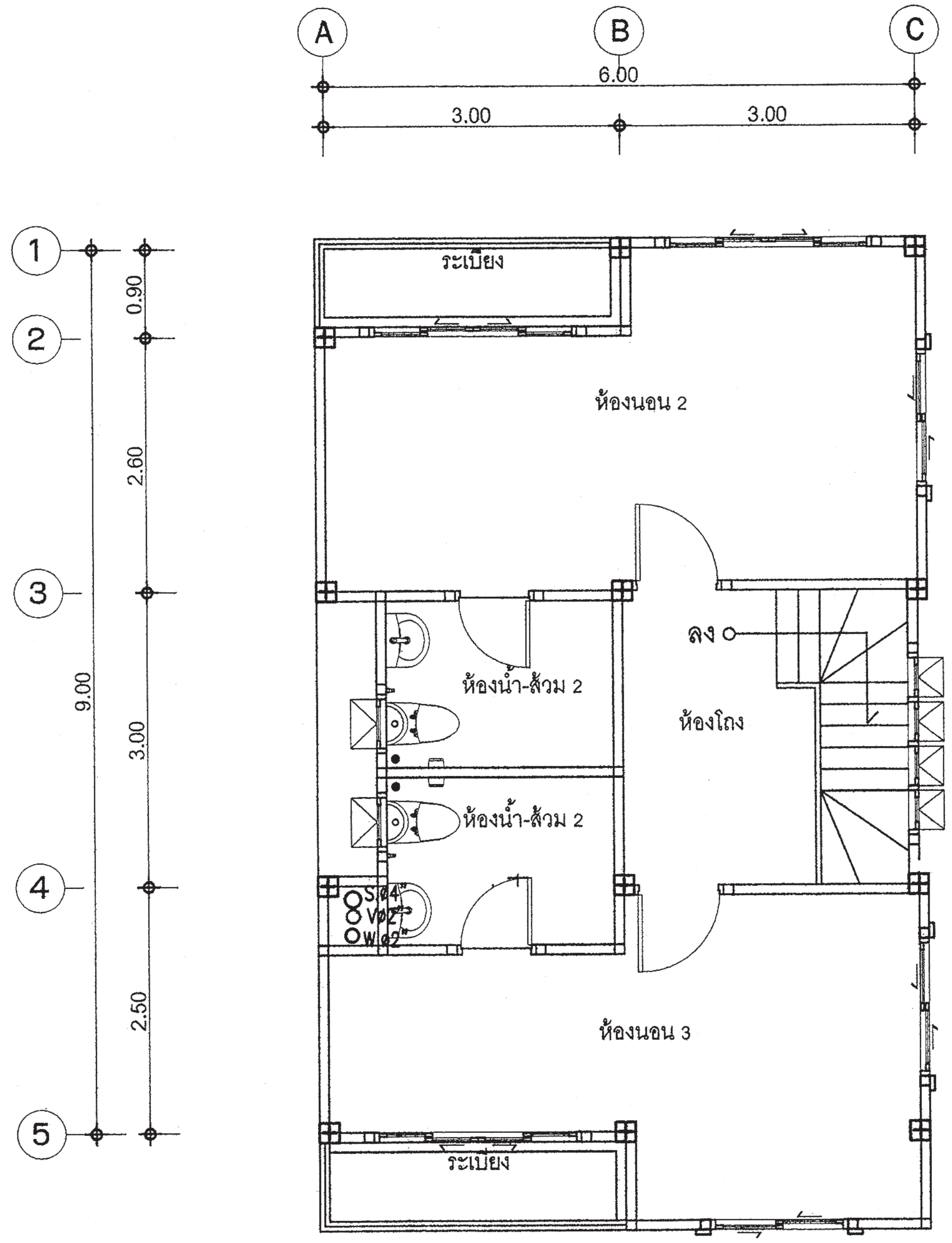

แปลนระบบสุขาภิบาลชั้นบน

มาตราส่วน 1 : 75

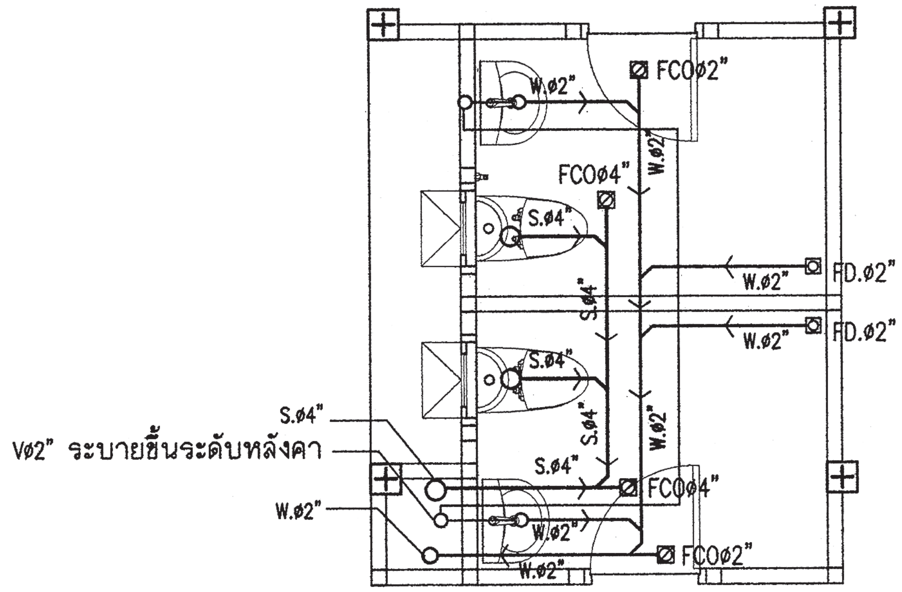

แบบขยายระบบสุขาภิบาลห้องน้ำ

มาตราส่วน 1 : 50

สำนักการ โยธา กรุงเทพมหานคร
โครงการ แบบบ้านยิ้มเพื่อประชาชน ระยะที่ 3
ตามนโยบาย
ม.ร.ว. สุขุมพันธุ์ บริพัตร ผู้ว่าราชการกรุงเทพมหานคร
นายจุมพล สำเภาพล รองผู้ว่าราชการกรุงเทพมหานคร
นางนินนาท ชลิตานนท์ ปลัดกรุงเทพมหานคร

ผู้อำนวยการสำนักการโยธา	
รองผู้อำนวยการสำนักการโยธา	
นายทวีศักดิ์ เลิศประพันธ์	
ผู้อำนวยการสำนักงานออกแบบ	
นายวัชรินทร์ บรรพต	
หัวหน้ากลุ่มงานสถาปัตยกรรม	
นายสินธุ์ชัย บุญมีกษ์	
หัวหน้ากลุ่มงานวิศวกรรมอาคาร	
นายธวิยะ เมฆะกูล	
สถาปนิก	
นายมารุต นิรุตติรักษ์ ส.สถ2587	
วิศวกรโครงสร้าง	
นายสัญญานิมิต รุ่งเพชรเนียม สย.5154	
วิศวกรไฟฟ้า	
นายจรูญ มาสุขใจ ภฟก.2457	
วิศวกรสุขาภิบาล	
นายมนัสวี อารยะศิริ ภส.341	
วิศวกรเครื่องกล	
นายช่างเขียนแบบ	
นางปุณยนุช ประกอบกิจ	

แบบ บ้านพักอาศัย 2 ชั้น

แบบที่ 035

ชื่อบ้าน ทับทิม

เจ้าของ

สถานที่

แบบแสดง

แปลนระบบสุขาภิบาลชั้นบน

วันที่ :	เลขที่	รวม
30 พฤษภาคม 2557	SN-04	5

แผ่นที่	รวมแผ่น
32	33

FILE :

รายการแก้ไขแบบ

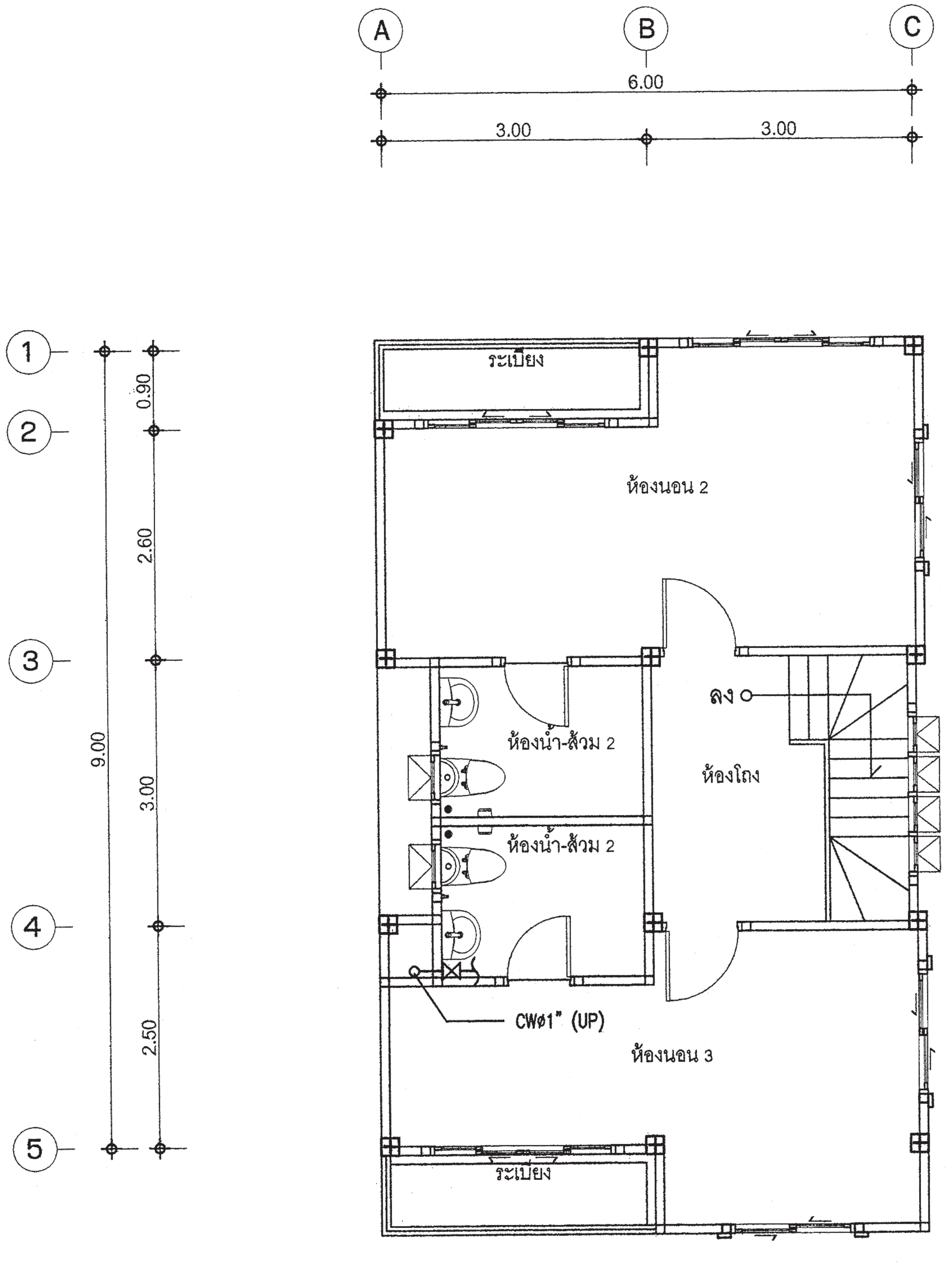

แปลนระบบประปาชั้นบน

มาตราส่วน 1 : 75

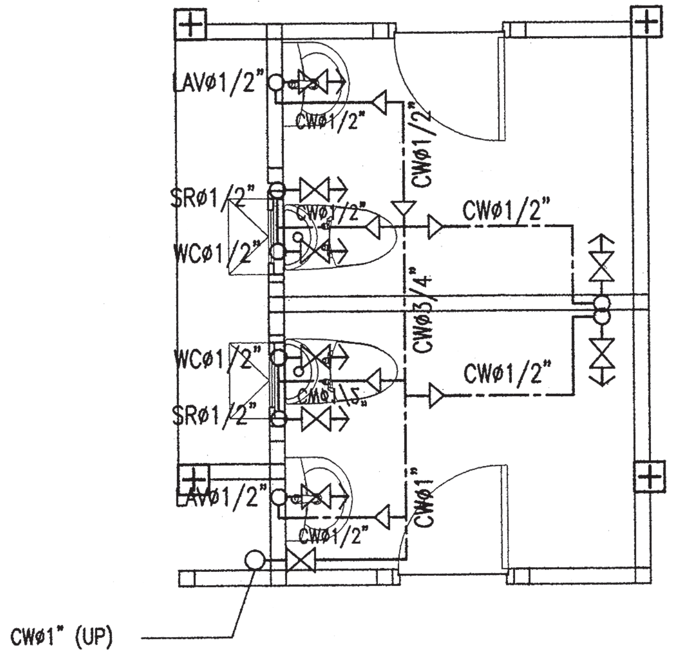

แบบขยายระบบประปาห้องน้ำ

มาตราส่วน 1 : 50

สำนักการ โยธา
กรุงเทพมหานคร

โครงการ
แบบบ้านยิ้มเพื่อประชาชน ระยะที่ 3

ตามนโยบาย
ม.ร.ว. สุขุมพันธุ์ บริพัตร
ผู้ว่าราชการกรุงเทพมหานคร
นายจุมพล สำเภาพล
รองผู้ว่าราชการกรุงเทพมหานคร
นางนินนาท ชลิตานนท์
ปลัดกรุงเทพมหานคร

ผู้อำนวยการสำนักการโยธา
รองผู้อำนวยการสำนักการโยธา
นายทวีศักดิ์ เลิศประพันธ์
ผู้อำนวยการสำนักงานออกแบบ
นายวัชรินทร์ บรรพต
หัวหน้ากลุ่มงานสถาปัตยกรรม
นายสินธุ์ชัย บุญมีกษ์
หัวหน้ากลุ่มงานวิศวกรรมอาคาร
นายอริยะ เมฆะกูล

สถาปนิก
นายมารุต นิรุตติรักษ์ ส.สถ.2587
วิศวกรโครงสร้าง
นายสัญญานิมิต รุ่งเพชรเนียม สย.5154
วิศวกรไฟฟ้า
นายจรูญ มาสุขใจ ภฟก.2457
วิศวกรสุขาภิบาล
นายมนัสวี อารยะศิริ ภส.341
วิศวกรเครื่องกล
นายช่างเขียนแบบ
นางปุณยนุช ประกอบกิจ

แบบ บ้านพักอาศัย 2 ชั้น
แบบที่ 035
ชื่อบ้าน ทับทิม
เจ้าของ
สถานที่

แบบแสดง
แปลนระบบประปาชั้นบน

วันที่ :	เลขที่	รวม
30 พฤษภาคม 2557	SN-05	5

แผ่นที่	รวมแผ่น
33	33

FILE :

รายการแก้ไขแบบ

สารบัญแบบสถาปัตยกรรม

เลขที่	รายการ
A-01	สารบัญแบบ สัญลักษณ์ประกอบแบบ
A-02	รายการประกอบแบบ
A-03	รายการประกอบแบบ
A-04	แผนที่สังเขป , ผังบริเวณ
A-05	แปลนพื้นชั้นล่าง , แปลนพื้นชั้นบน
A-06	แปลนหลังคา
A-07	รูปด้าน 1 , รูปด้าน 3
A-08	รูปด้าน 2
A-09	รูปด้าน 4
A-10	รูปตัด A - A
A-11	รูปตัด B - B
A-12	แบบขยายบันได
A-13	แบบขยายห้องน้ำ 1 , 2
A-14	มาตรฐานการติดตั้งสุขภัณฑ์
A-15	แบบขยายประตู
A-16	แบบขยายหน้าต่าง
A-17	รายการประกอบแบบประตู-หน้าต่าง

สารบัญแบบวิศวกรรม

เลขที่	รายการ
S-01	รายการประกอบแบบด้านวิศวกรรมโยธา
S-02	แปลนฐานราก ตอม่อ , แปลนคาน พื้น ชั้นล่าง
S-03	แปลนคาน พื้น ชั้นบน , แปลนคานโครงหลังคา
S-04	แบบขยาย S1-S2 , B1-B4 , CB3 , RB , CRB
	แบบขยาย PS , CRS1-CRS2 , RS
S-05	แบบขยาย F1 - F2 , C1-C2 , ST3
S-06	แบบขยาย F1A - F2A

สารบัญแบบไฟฟ้า

เลขที่	รายการ
E-01	สัญลักษณ์ไฟฟ้า , รายการประกอบแบบไฟฟ้า
	SINGLE LINE DIAGRAM
E-02	แปลนไฟฟ้าแสงสว่างชั้นล่าง , แปลนไฟฟ้าแสงสว่างชั้นบน
E-03	แปลนเต้ารับไฟฟ้าชั้นล่าง , แปลนเต้ารับไฟฟ้าชั้นบน

สารบัญแบบสุขาภิบาล

เลขที่	รายการ
SN-01	รายการประกอบแบบสุขาภิบาล
	แบบขยายบ่อดักไขมัน , บ่อพักน้ำทิ้ง
SN-02	แปลนระบบสุขาภิบาลชั้นล่าง
	แบบขยายระบบสุขาภิบาลห้องน้ำ 1
SN-03	แปลนประปาชั้นล่าง
	แบบขยายระบบประปาห้องน้ำ 1
SN-04	แปลนระบบสุขาภิบาลชั้นบน
	แบบขยายระบบสุขาภิบาลห้องน้ำ 2
SN-05	แปลนประปาชั้นบน
	แบบขยายระบบประปาห้องน้ำ 2

สัญลักษณ์แบบ

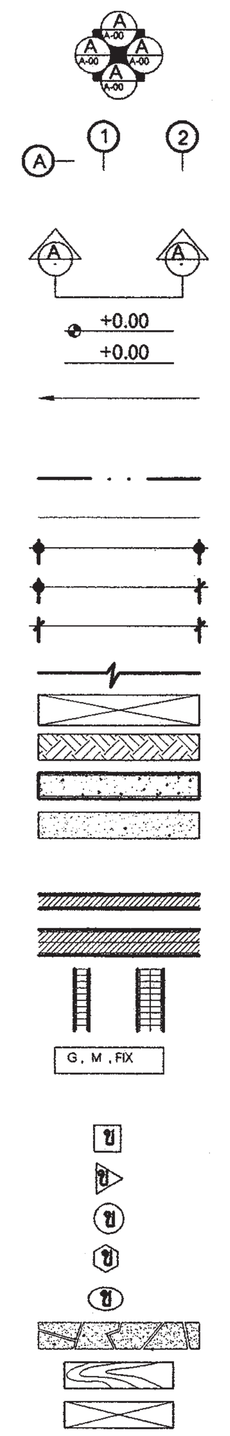

สัญลักษณ์	รายการ
	แสดงทิศทางรูปด้าน ดูรายละเอียด แผ่นที่ A-00
	ดูรายละเอียด แผ่นที่ A-00
	แสดงแนวเสาแนวตามตั้ง (A)-(A)
	แสดงแนวเสาแนวตามนอน (1)
	แสดงแนวตัด (A) (B)
	ดูรายละเอียดแผ่นที่ –
	แสดงระดับในรูปตัด
	แสดงระดับพื้นในรูปตัด
	รายละเอียดของแบบ แสดงข้อความลูกศรชี้ส่วนที่แสดงความหมาย
	แสดงแนวพิกัดเสา
	แสดงแนวเขตที่ดิน
	เส้นประ แสดงส่วนที่ถูกบัง หรือส่วนที่มองไม่เห็น
	ระยะจากศูนย์กลาง ถึง ศูนย์กลาง
	ระยะจากศูนย์กลาง ถึงริม
	ระยะจากริม ถึงริม
	แสดงแนวที่ถูกตัดขาด
	ช่องเปิดโล่ง
	ระดับดิน
	คอนกรีตหยาบ คอนกรีตเสริมเหล็ก
	ทราย
	ผนังก่ออิฐมอญครึ่งแผ่น (แปลน)
	ผนังก่ออิฐมอญเต็มแผ่น (แปลน)
	กระจก
	ผนังก่ออิฐมอญครึ่งแผ่น, เต็มแผ่น (รูปตัด)
	กระจก , G= } M= } FIX=
	สัญลักษณ์ พื้น
	สัญลักษณ์ ผนัง
	สัญลักษณ์ ประตู
	สัญลักษณ์ หน้าต่าง
	สัญลักษณ์ ฝ้าเพดาน
	หิน
	ไม้โชว์ผิวไม้
	ไม้ไม่โชว์ผิวไม้

สำนักการ โยธา
กรุงเทพมหานคร

โครงการ
แบบบ้านยิ้มเพื่อประชาชน ระยะที่ 3

ตามนโยบาย
ม.ร.ว. สุขุมพันธุ์ บริพัตร
ผู้ว่าราชการกรุงเทพมหานคร
นายจุมพล สำเภาพล
รองผู้ว่าราชการกรุงเทพมหานคร
นางนินนาท ชลิตานนท์
ปลัดกรุงเทพมหานคร

ผู้อำนวยการสำนักการโยธา

รองผู้อำนวยการสำนักการโยธา
นายทวิศักดิ์ เลิศประพันธ์
ผู้อำนวยการสำนักงานออกแบบ
นายวัชรินทร์ บรรพต
หัวหน้ากลุ่มงานสถาปัตยกรรม
นายสินธุ์ชัย บุญปึกษ์
หัวหน้ากลุ่มงานวิศวกรรมอาคาร
นายอริยะ เมฆะกูล

สถาปนิก
นส.เฟื่องฉัตร เศรษฐเลาหี ส.สถ11992
วิศวกรโครงสร้าง
นายสุเวช เสนปาน ภย.43016
วิศวกรไฟฟ้า
นายกิตติพงษ์ จิระเดชากร ภฟก12282
วิศวกรสุขาภิบาล
นายจิระสิทธิ์ ทิมสถิตย์ สย.8489
วิศวกรเครื่องกล

นายช่างเขียนแบบ
นายอภิวัฒน์ ฉัตราภรณ์

แบบ บ้านพักอาศัย 2 ชั้น
แบบที่ 036
ชื่อบ้าน ทิพเกสร
เจ้าของ
สถานที่

แบบแสดง
สารบัญแบบ และ
สัญลักษณ์แบบ

วันที่ :	เลขที่	รวม
30 พฤษภาคม 2557	A-01	17

แผ่นที่	รวมแผ่น
01	31

FILE :

รายการแก้ไขแบบ

รายการ โครงการ บ้านยิ้มเพื่อประชาชน 3

รายละเอียดประกอบแบบ

1 งานสถาปัตยกรรม

1.1 งานวัสดุผิวพื้น

[1] พื้น คสล. ปูกระเบื้องเซรามิค ชนิดปูพื้น กำหนดสีและขนาดภายหลัง

[2] พื้น คสล. ปูปาร์เก้ไม้เนื้อแข็ง หรืออื่น ๆ

[3] พื้น คสล. ปูกระเบื้องเซรามิค ชนิดปูพื้น ผิวกันลื่น กำหนดสีและขนาดภายหลัง

[4] พื้น คสล. ผสมน้ำยากันซึม ผิวซีเมนต์ขัดมัน

[5] พื้น คสล. พร้อมทำระบบกันซึม ชนิดกันซึมหลังคา

1.2 งานผนัง

△1 ผนังก่อคอนกรีตมวลเบา หรืออิฐมอญ ฉาบปูนเรียบ ทาสี

△2 ผนังก่อคอนกรีตมวลเบา หรืออิฐมอญ ผิวกรุกระเบื้องเซรามิคชนิดบุผนัง เลยระดับฝ้าเพดานอย่างน้อย 10 ซม

△3 ผนังก่อคอนกรีตมวลเบา หรืออิฐมอญ กรุทับด้วยไม้สังเคราะห์

△4 ผนังก่อคอนกรีตมวลเบา หรืออิฐมอญ กรุทับด้วยหินสังเคราะห์

△5 ผนังก่อคอนกรีตมวลเบา หรืออิฐมอญ ฉาบปูนเรียบเซาะร่อง

1.3 งานฝ้าเพดาน

(1) ฝ้าเพดานภายนอก แผ่นไฟเบอร์ซีเมนต์ ฉาบรอยต่อเรียบ ทาสี หากเป็นระแนงให้กรุตาข่ายกันแมลง

(2) ฝ้าเพดานภายใน แผ่นยิปซั่ม หนาไม่น้อยกว่า 9 มม. ฉาบรอยต่อเรียบ ทาสี โครงเคร่าอลูมิเนียม

(3) ฝ้าเพดานห้องน้ำ แผ่นยิปซั่มชนิดทนชื้น หนาไม่น้อยกว่า 9 มม ฉาบรอยต่อเรียบ ทาสี โครงเคร่าอลูมิเนียม

1.4 งานประตู – หน้าต่าง

– ตามแบบขยายประตูหน้าต่าง

1.5 งานสุขภัณฑ์

– ตามแบบขยายห้องน้ำ

1.6 บันไดและราวบันได

– โครงสร้าง คสล. วัสดุผิว และลูกกรง ตามแบบขยายบันได

1.7 งานสี

– สีทาภายนอก ใช้สีชนิดทาภายนอก
– สีทาภายใน ใช้สีชนิดทาภายใน
– สีทาเหล็ก และไม้ ใช้สีน้ำมัน

2 งานโครงสร้าง ดูรายละเอียดงานวิศวกรรมโครงสร้าง

3 งานระบบไฟฟ้า ดูรายละเอียดงานวิศวกรรมไฟฟ้า

4 งานระบบสุขาภิบาล ดูรายละเอียดงานวิศวกรรมสุขาภิบาล

ข้อกำหนด

- โครงสร้างที่คำนวณไว้ สามารถรับน้ำหนักผนังก่ออิฐมอญได้
- โครงสร้างที่คำนวณไว้ สามารถรับน้ำหนักหลังคาคอนกรีตได้
- ควรคำนึงถึงระบบกำจัดปลวกด้วย
- ระดับ +0.00 ให้ยึดถือระดับถนนหน้าโครงการเป็นหลัก
- แบบผังบริเวณที่แสดงในแบบนี้ เป็นเพียงการแสดงระยะที่ดินที่น้อยที่สุด ที่แบบบ้านนั้น ๆ สามารถปลูกสร้างได้

เจ้าของอาคารควรปรึกษาเจ้าหน้าที่ท้องถิ่นที่เกี่ยวข้องเพื่อความถูกต้องตามกฎหมายต่อไป

สำนักการ โยธา
กรุงเทพมหานคร

โครงการ
แบบบ้านยิ้มเพื่อประชาชน ระยะที่ 3

ตามนโยบาย
ม.ร.ว. สุขุมพันธุ์ บริพัตร
ผู้ว่าราชการกรุงเทพมหานคร
นายจุมพล สำเภาพล
รองผู้ว่าราชการกรุงเทพมหานคร
นางนินนาท ชลิตานนท์
ปลัดกรุงเทพมหานคร

ผู้อำนวยการสำนักการโยธา

รองผู้อำนวยการสำนักการโยธา
นายทวีศักดิ์ เลิศประพันธ์

ผู้อำนวยการสำนักงานออกแบบ
นายวัชรินทร์ บรรพต

หัวหน้ากลุ่มงานสถาปัตยกรรม
นายสินธุ์ชัย บุญบักษ์

หัวหน้ากลุ่มงานวิศวกรรมอาคาร
นายอริยะ เมฆะกูล

สถาปนิก
นส.เฟื่องฉัตร เศรษฐเดาห์ ส.สถ.11992

วิศวกรโครงสร้าง
นายชูวร เสนป่าน ภย.43016

วิศวกรไฟฟ้า
นายกิตติพงษ์ จิระเดชากร ภฟก.12262

วิศวกรสุขาภิบาล
นายจีระสิทธิ์ ทิมสถิตย์ สย.8489

วิศวกรเครื่องกล

นายช่างเขียนแบบ
นายอภิวัฒน์ ฉัตราภรณ์

แบบ บ้านพักอาศัย 2 ชั้น
แบบที่ 036
ชื่อบ้าน ทิพนภัสร

เจ้าของ

สถานที่

แบบแสดง
รายการประกอบแบบ

วันที่ :	เลขที่	รวม
30 พฤษภาคม 2557	A-02	17

แผ่นที่	รวมแผ่น
02	31

FILE :

รายการแก้ไขแบบ

รายการประกอบแบบ

รหัส	รายการ	รหัส	รายการ
□	รายการพื้น	△	รายการผนัง
1	พื้น คสล ปูกระเบื้องเซรามิค ชนิดปูพื้น กำหนดสีและขนาดภายหลัง	△1	ผนังก่อคอนกรีตมวลเบา หรืออิฐมอญ ฉาบปูนเรียบ ทาสี
2	พื้น คสล ปูปาร์เก้ไม้เนื้อแข็ง หรืออื่น ๆ	△2	ผนังก่อคอนกรีตมวลเบา หรืออิฐมอญ ผิวกรุกระเบื้องเซรามิคชนิดบุผนัง
3	พื้น คสล ปูกระเบื้องเซรามิค ชนิดปูพื้น ผิวกันลื่น		เลยระดับฝ้าเพดานอย่างน้อย 10 ซม
	กำหนดสีและขนาดภายหลัง	△3	ผนังก่อคอนกรีตมวลเบา หรืออิฐมอญ กรุทับด้วยไม้สังเคราะห์
4	พื้น คสล ผสมน้ำยากันซึม ผิวซีเมนต์ขัดมัน	△4	ผนังก่อคอนกรีตมวลเบา หรืออิฐมอญ กรุทับด้วยหินสังเคราะห์
5	พื้น คสล พร้อมทำระบบกันซึม ชนิดกันซึมหลังคา	△5	ผนังก่อคอนกรีตมวลเบา หรืออิฐมอญ ฉาบปูนเรียบเซาะร่อง

รหัส	รายการ
◯	รายการฝ้าเพดาน
①	ฝ้าเพดานภายนอก แผ่นไฟเบอร์ซีเมนต์ ฉาบรอยต่อเรียบ ทาสี
	หากเป็นระแนงให้กรุตาข่ายกันแมลง
②	ฝ้าเพดานภายใน แผ่นยิปซั่ม หนาไม่น้อยกว่า 9 มม ฉาบรอยต่อเรียบ ทาสี
	โครงเคร่าอลูมิเนียม
③	ฝ้าเพดานห้องน้ำ แผ่นยิปซั่มชนิดทนชื้น หนาไม่น้อยกว่า 9 มม ฉาบรอยต่อเรียบ ทาสี
	โครงเคร่าอลูมิเนียม

รายการตกแต่ง

วัสดุ / ห้อง	บัวขอบฝ้าเพดาน: ไม้คิ้ว ขนาด 1/2"x4" ทาสีน้ำมัน				บัวขอบพื้น: ไม้คิ้ว ขนาด 1/2"x4" ทาสีน้ำมัน						
ชั้นล่าง											
ห้องรับแขก	●				●						
เตรียมอาหาร	●				●						
ทานอาหาร	●				●						
ห้องน้ำ 1	●										
ชั้นบน											
ห้องนอน 1	●				●						
ห้องนอน 2	●				●						
ห้องน้ำ 2	●										

สำนักการ โยธา
กรุงเทพมหานคร

โครงการ
แบบบ้านยิ้มเพื่อประชาชน ระยะที่ 3

ตามนโยบาย
ม.ร.ว. สุขุมพันธุ์ บริพัตร
ผู้ว่าราชการกรุงเทพมหานคร
นายจุมพล สำเภาพล
รองผู้ว่าราชการกรุงเทพมหานคร
นางนินนาท ชลิตานนท์
ปลัดกรุงเทพมหานคร

ผู้อำนวยการสำนักการโยธา
รองผู้อำนวยการสำนักการโยธา
นายทวีศักดิ์ เลิศประพันธ์
ผู้อำนวยการสำนักงานออกแบบ
นายวัชรินทร์ บรรพต
หัวหน้ากลุ่มงานสถาปัตยกรรม
นายสินธุ์ชัย บุญปักษ์
หัวหน้ากลุ่มงานวิศวกรรมอาคาร
นายอริยะ เมฆะกุล

สถาปนิก
นส.เฟื่องฉัตร เศรษฐลาห์ ส.สถ.11992
วิศวกรโครงสร้าง
นายชูวร เสนปาน ภย.43016
วิศวกรไฟฟ้า
นายกิตติพงษ์ จิระเดชากร ภฟก.12282
วิศวกรสุขาภิบาล
นายจีระสิทธิ์ หิมสถิตย์ สย.8489
วิศวกรเครื่องกล
นายช่างเขียนแบบ
นายอภิวัฒน์ ฉัตราภรณ์

แบบ บ้านพักอาศัย 2 ชั้น
แบบที่ 036
ชื่อบ้าน ทิพเกสร

เจ้าของ

สถานที่

แบบแสดง
รายการประกอบแบบ

วันที่ :	เลขที่	รวม
30 พฤษภาคม 2557	A-03	17

แผ่นที่	รวมแผ่น
03	31

FILE :

รายการแก้ไขแบบ

แผนที่สังเขป

ผังบริเวณ
มาตราส่วน

สำนักการโยธา
กรุงเทพมหานคร

โครงการ
แบบบ้านยิ้มเพื่อประชาชน ระยะที่ 3

ตามนโยบาย
ม.ร.ว. สุขุมพันธุ์ บริพัตร
ผู้ว่าราชการกรุงเทพมหานคร
นายจุมพล สำเภาพล
รองผู้ว่าราชการกรุงเทพมหานคร
นางนินนาท ชลิตานนท์
ปลัดกรุงเทพมหานคร

ผู้อำนวยการสำนักการโยธา	
รองผู้อำนวยการสำนักการโยธา	
นายทวีศักดิ์ เลิศประพันธ์	
ผู้อำนวยการสำนักงานออกแบบ	
นายวัชรินทร์ บรรพต	
หัวหน้ากลุ่มงานสถาปัตยกรรม	
นายสินธุ์ชัย บุญปักษ์	
หัวหน้ากลุ่มงานวิศวกรรมอาคาร	
นายอริยะ เมฆะกูล	
สถาปนิก	
นส.เฟื่องฉัตร เศรษฐเลาห์ ส.สถ.11992	
วิศวกรโครงสร้าง	
นายชุวธ เสนปาน ภย.43016	
วิศวกรไฟฟ้า	
นายกิตติพงษ์ จิระนครากร ภฟก.12282	
วิศวกรสุขาภิบาล	
นายจิระสิทธิ์ ทิมสถิตย์ สย.6489	
วิศวกรเครื่องกล	
นายช่างเขียนแบบ	
นายอภิวัฒน์ ฉัตราภรณ์	

แบบ บ้านพักอาศัย 2 ชั้น
แบบที่ 036
ชื่อบ้าน ทิพเกสร

เจ้าของ

สถานที่

แบบแสดง
แผนที่สังเขป
ผังบริเวณ

วันที่ :	เลขที่	รวม
30 พฤษภาคม 2557	A-04	17

แผ่นที่	รวมแผ่น
04	31

FILE :

รายการแก้ไขแบบ

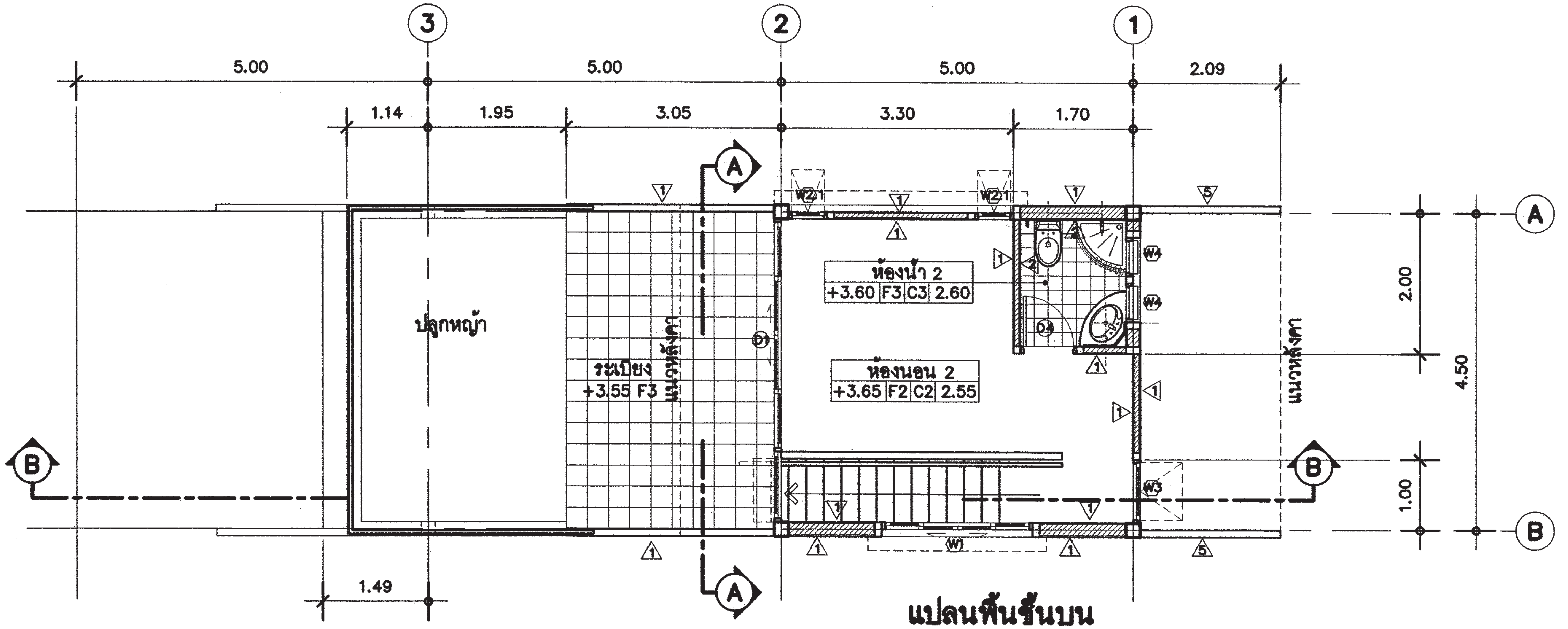

แปลนพื้นชั้นบน
มาตราส่วน 1 : 75

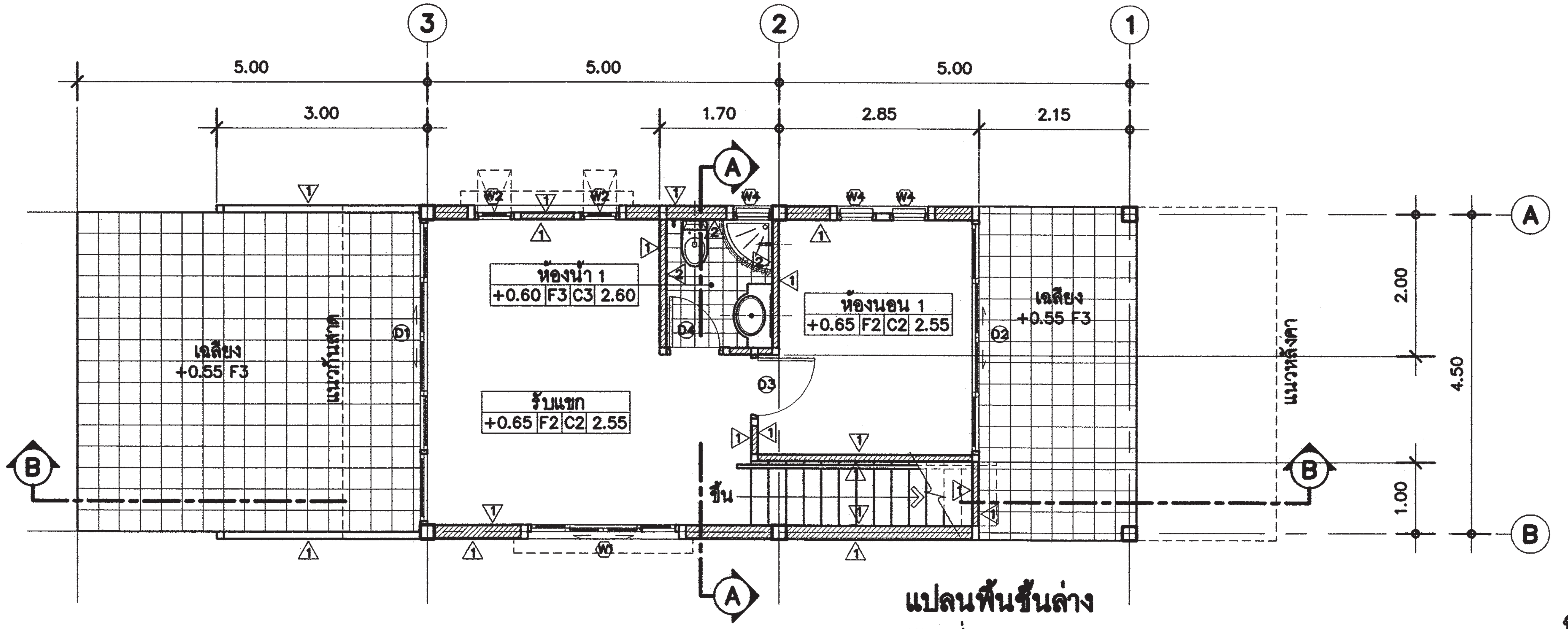

แปลนพื้นชั้นล่าง
มาตราส่วน 1 : 75

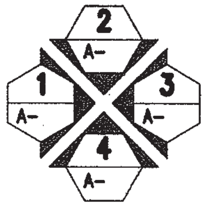

ทิศแสดงการมองรูปด้าน

สำนักการ โยธา
กรุงเทพมหานคร

โครงการ
แบบบ้านยิ้มเพื่อประชาชน ระยะที่ 3

ตามนโยบาย
ม.ร.ว. สุขุมพันธุ์ บริพัตร
ผู้ว่าราชการกรุงเทพมหานคร
นายจุมพล สำเภาพล
รองผู้ว่าราชการกรุงเทพมหานคร
นางนินนาท ชลิตานนท์
ปลัดกรุงเทพมหานคร

ผู้อำนวยการสำนักการโยธา	
รองผู้อำนวยการสำนักการโยธา	
นายทวีศักดิ์ เลิศประพันธ์	
ผู้อำนวยการสำนักงานออกแบบ	
นายวัชรินทร์ บรรพต	
หัวหน้ากลุ่มงานสถาปัตยกรรม	
นายสินธุ์ชัย บุญบึกษ์	
หัวหน้ากลุ่มงานวิศวกรรมอาคาร	
นายอริยะ เมฆะกูล	

สถาปนิก	
นส.เฟื่องฉัตร เศรษฐลาวัณย์ ส.สถ.11992	
วิศวกรโครงสร้าง	
นายชุเวช เสนป่าน ภย.43016	
วิศวกรไฟฟ้า	
นายกิตติพงษ์ จีระเดชากร ภฟก.12282	
วิศวกรสุขาภิบาล	
นายจีระสิทธิ์ ทิมสถิตย์ สย.8489	
วิศวกรเครื่องกล	
นายช่างเขียนแบบ	
นายอภิวัฒน์ ฉัตราภรณ์	

แบบ บ้านพักอาศัย 2 ชั้น
แบบที่ 036
ชื่อบ้าน ทิพเกสร

เจ้าของ

สถานที่

แบบแสดง
แปลนพื้นชั้นล่าง
แปลนพื้นชั้นบน

วันที่ :	เลขที่	รวม
30 พฤษภาคม 2557	A-05	17

แผ่นที่	รวมแผ่น
05	31

FILE :

รายการแก้ไขแบบ

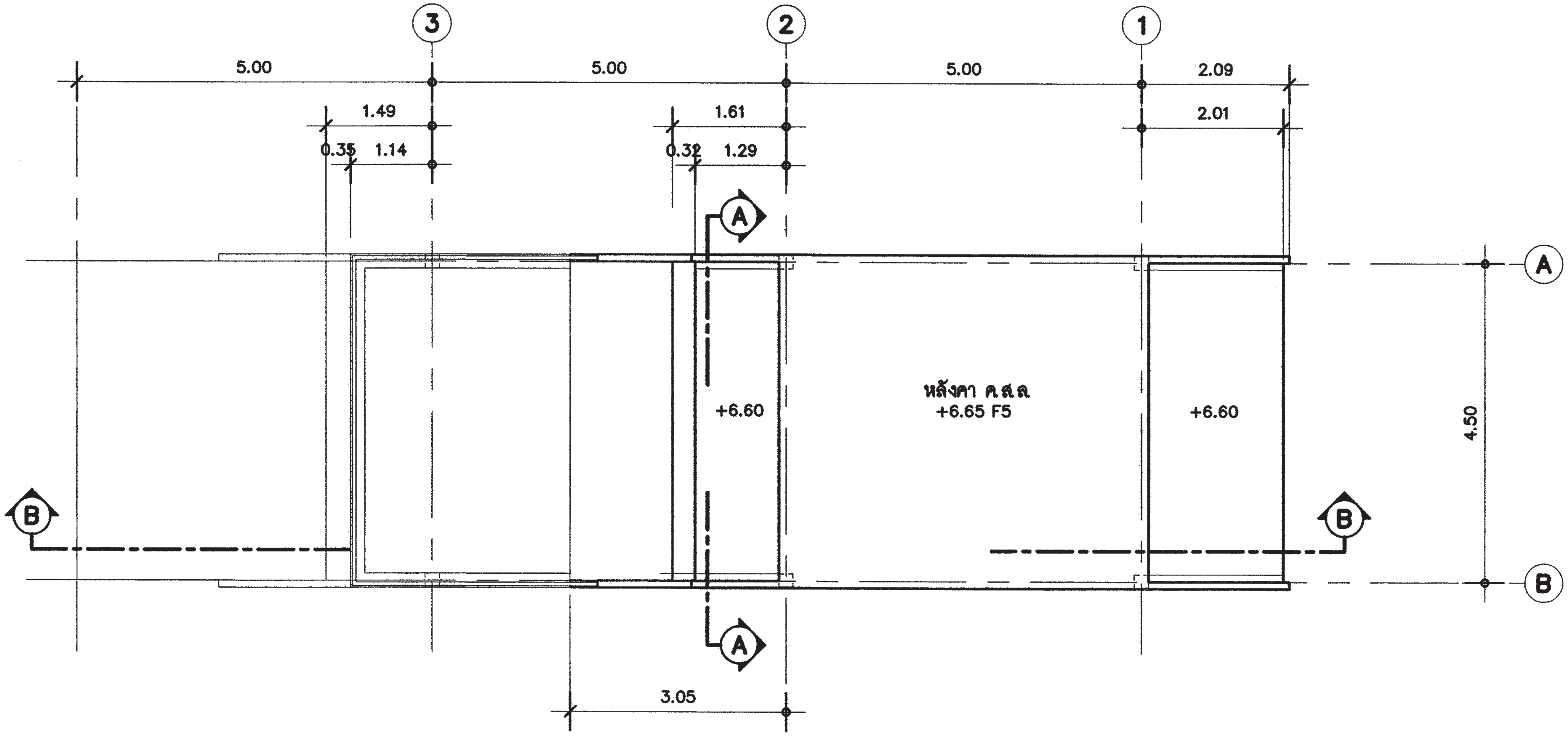

แปลนหลังคา

มาตราส่วน 1 : 75

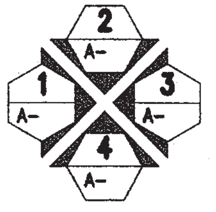

ทิศแสดงการมองรูปด้าน

สำนักการ โยธา
กรุงเทพมหานคร

โครงการ

แบบบ้านยิ้มเพื่อประชาชน ระยะที่ 3

ตามนโยบาย

ม.ร.ว. สุขุมพันธุ์ บริพัตร
ผู้ว่าราชการกรุงเทพมหานคร

นายจุมพล สำเภาพล
รองผู้ว่าราชการกรุงเทพมหานคร

นางนินนาท ชลิตานนท์
ปลัดกรุงเทพมหานคร

ผู้อำนวยการสำนักการโยธา	
รองผู้อำนวยการสำนักการโยธา	
นายทวีศักดิ์ เลิศประพันธ์	
ผู้อำนวยการสำนักงานออกแบบ	
นายวัชรินทร์ บรรพต	
หัวหน้ากลุ่มงานสถาปัตยกรรม	
นายสินธุ์ชัย บุญปักษ์	
หัวหน้ากลุ่มงานวิศวกรรมอาคาร	
นายอริยะ เมฆะกูล	
สถาปนิก	
นส.เพื่องฉัตร เศรษฐลาห์ ส.สถ.11992	
วิศวกรโครงสร้าง	
นายชูเวช เสนป่าน ภย.43016	
วิศวกรไฟฟ้า	
นายกิตติพงษ์ จิระนครชากร ภฟก.12282	
วิศวกรสุขาภิบาล	
นายจีระสิทธิ์ ทิมสถิตย์ สย.8489	
วิศวกรเครื่องกล	
นายช่างเขียนแบบ	
นายอภิวัฒน์ ฉัตราภรณ์	

แบบ บ้านพักอาศัย 2 ชั้น
แบบที่ 036
ชื่อบ้าน ทิพมาสร

เจ้าของ

สถานที่

แบบแสดง

แปลนหลังคา

วันที่ :	แผ่นที่	รวม
30 พฤษภาคม 2557	A-06	17

แผ่นที่	รวมแผ่น
06	31

FILE :

รายการแก้ไขแบบ

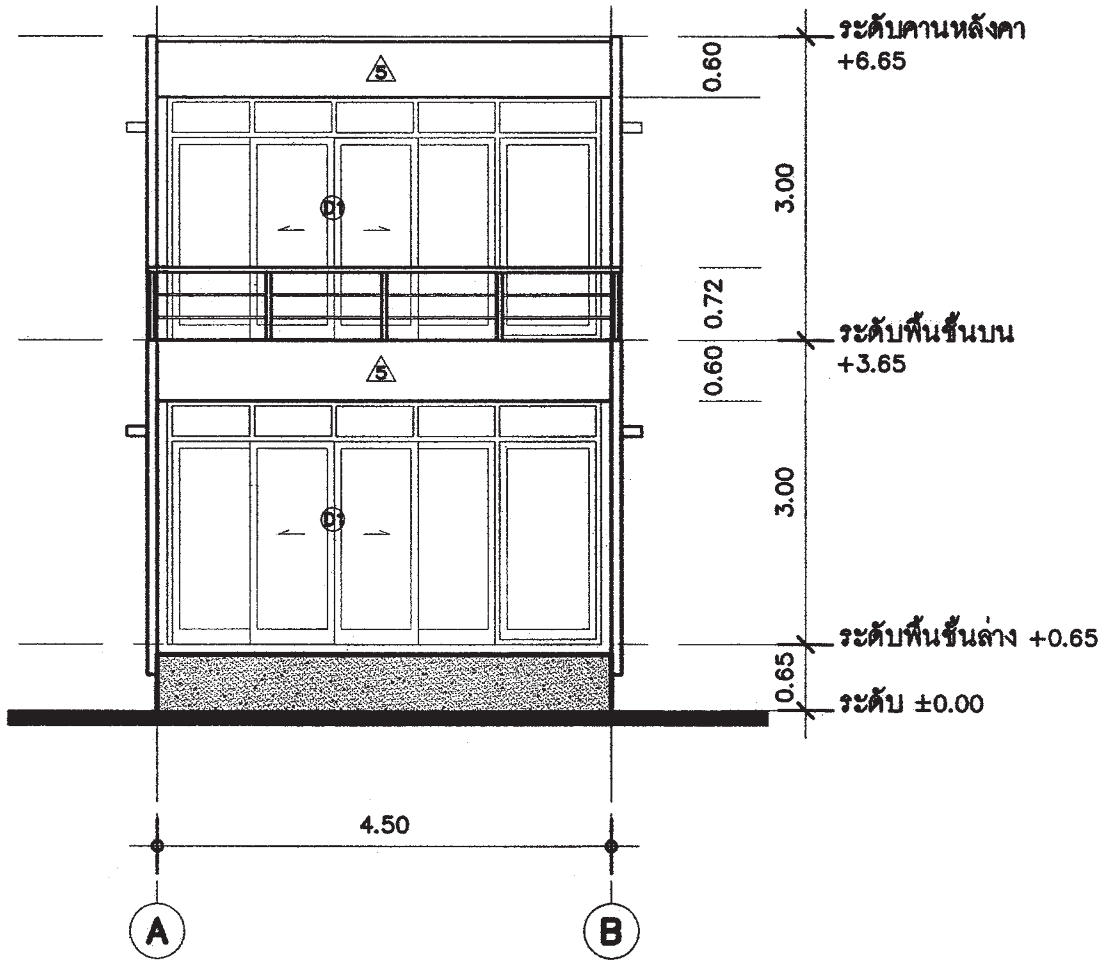

รูปด้าน ①
มาตราส่วน 1 : 75

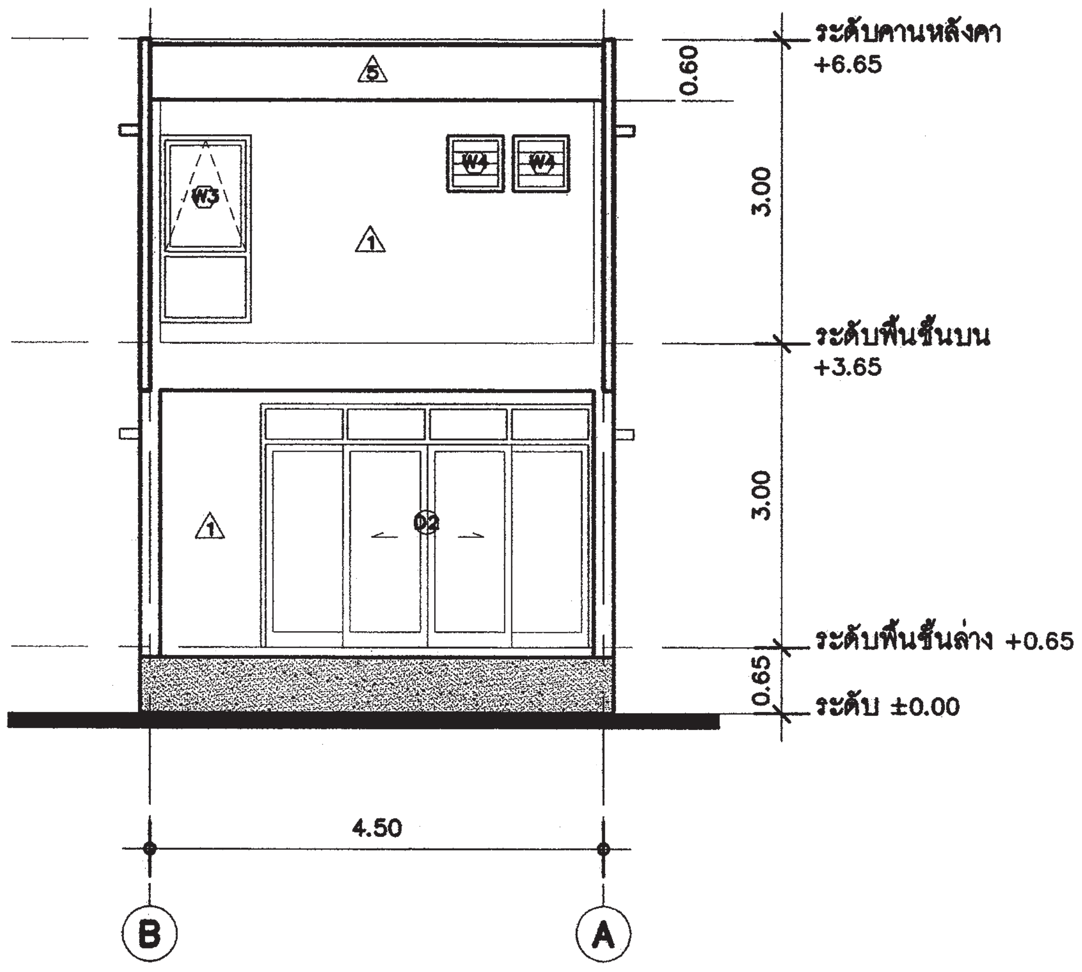

รูปด้าน ③
มาตราส่วน 1 : 75

สำนักการ โยธา
กรุงเทพมหานคร

โครงการ
แบบบ้านยิ้มเพื่อประชาชน ระยะที่ 3

ตามนโยบาย
ม.ร.ว. สุขุมพันธุ์ บริพัตร
ผู้ว่าราชการกรุงเทพมหานคร
นายจุมพล สำเภาพล
รองผู้ว่าราชการกรุงเทพมหานคร
นางนินนาท ชลิตานนท์
ปลัดกรุงเทพมหานคร

ผู้อำนวยการสำนักการโยธา

รองผู้อำนวยการสำนักการโยธา
นายทวีศักดิ์ เลิศประพันธ์
ผู้อำนวยการสำนักงานออกแบบ
นายวัชรินทร์ บรรพต
หัวหน้ากลุ่มงานสถาปัตยกรรม
นายสินธุ์ชัย บุญปักษ์
หัวหน้ากลุ่มงานวิศวกรรมอาคาร
นายอริยะ เมฆะกูล

สถาปนิก
นส.เฟื่องฉัตร เศรษฐลาภ์ ส.สถ.11992
วิศวกรโครงสร้าง
นายสุเวช เสนปาน ภย.43016
วิศวกรไฟฟ้า
นายกิตติพงษ์ จิระเดชากร ภฟก.12282
วิศวกรสุขาภิบาล
นายจีระสิทธิ์ ทิมสถิตย์ สย.8489
วิศวกรเครื่องกล

นายช่างเขียนแบบ
นายอภิวัฒน์ ฉัตราภรณ์

แบบ บ้านพักอาศัย 2 ชั้น
แบบที่ 036
ชื่อบ้าน ทิพเกสร

เจ้าของ

สถานที่

แบบแสดง
รูปด้าน ①
รูปด้าน ③

วันที่ :	เลขที่	รวม
30 พฤษภาคม 2557	A-07	17

แผ่นที่	รวมแผ่น
07	31

FILE :

รายการแก้ไขแบบ

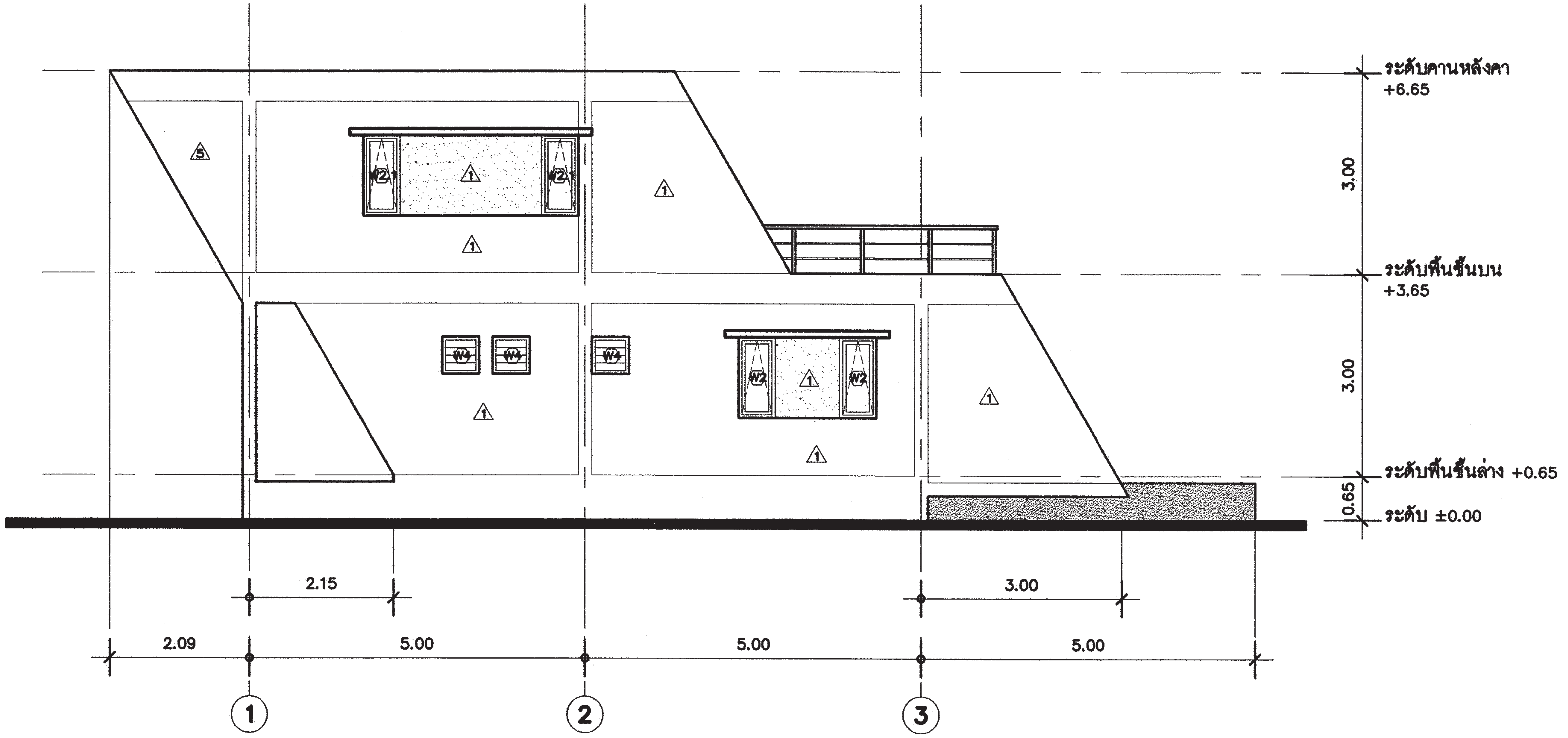

รูปด้าน ②
มาตราส่วน 1 : 75

สำนักการ โยธา
กรุงเทพมหานคร

โครงการ
แบบบ้านยิ้มเพื่อประชาชน ระยะที่ 3

ตามนโยบาย
ม.ร.ว. สุขุมพันธุ์ บริพัตร
ผู้ว่าราชการกรุงเทพมหานคร
นายจุมพล สำเภาพล
รองผู้ว่าราชการกรุงเทพมหานคร
นางนินนาท ชลิตานนท์
ปลัดกรุงเทพมหานคร

ผู้อำนวยการสำนักการโยธา
รองผู้อำนวยการสำนักการโยธา
นายทวีศักดิ์ เลิศประพันธ์
ผู้อำนวยการสำนักงานออกแบบ
นายวัชรินทร์ บรรพต
หัวหน้ากลุ่มงานสถาปัตยกรรม
นายสินธุ์ชัย บุญปักษ์
หัวหน้ากลุ่มงานวิศวกรรมอาคาร
นายอริยะ เมฆะกูล

สถาปนิก
นส.เฟื่องฉัตร เศรษฐเสาห์ ส.สถ.11992
วิศวกรโครงสร้าง
นายชูเวช เสนป่าน ภย.43016
วิศวกรไฟฟ้า
นายกิตติพงษ์ จีระเดชากร ภฟก.12282
วิศวกรสุขาภิบาล
นายจีระสิทธ์ ทิมสถิตย์ สย.8489
วิศวกรเครื่องกล
นายช่างเขียนแบบ
นายอภิวัฒน์ ฉัตราภรณ์

แบบ บ้านพักอาศัย 2 ชั้น
แบบที่ 036
ชื่อบ้าน ทิพเกสร
เจ้าของ
สถานที่

แบบแสดง
รูปด้าน ②

วันที่ :	เลขที่	รวม
30 พฤษภาคม 2557	A-08	17

แผ่นที่	รวมแผ่น
08	31

FILE :

รายการแก้ไขแบบ

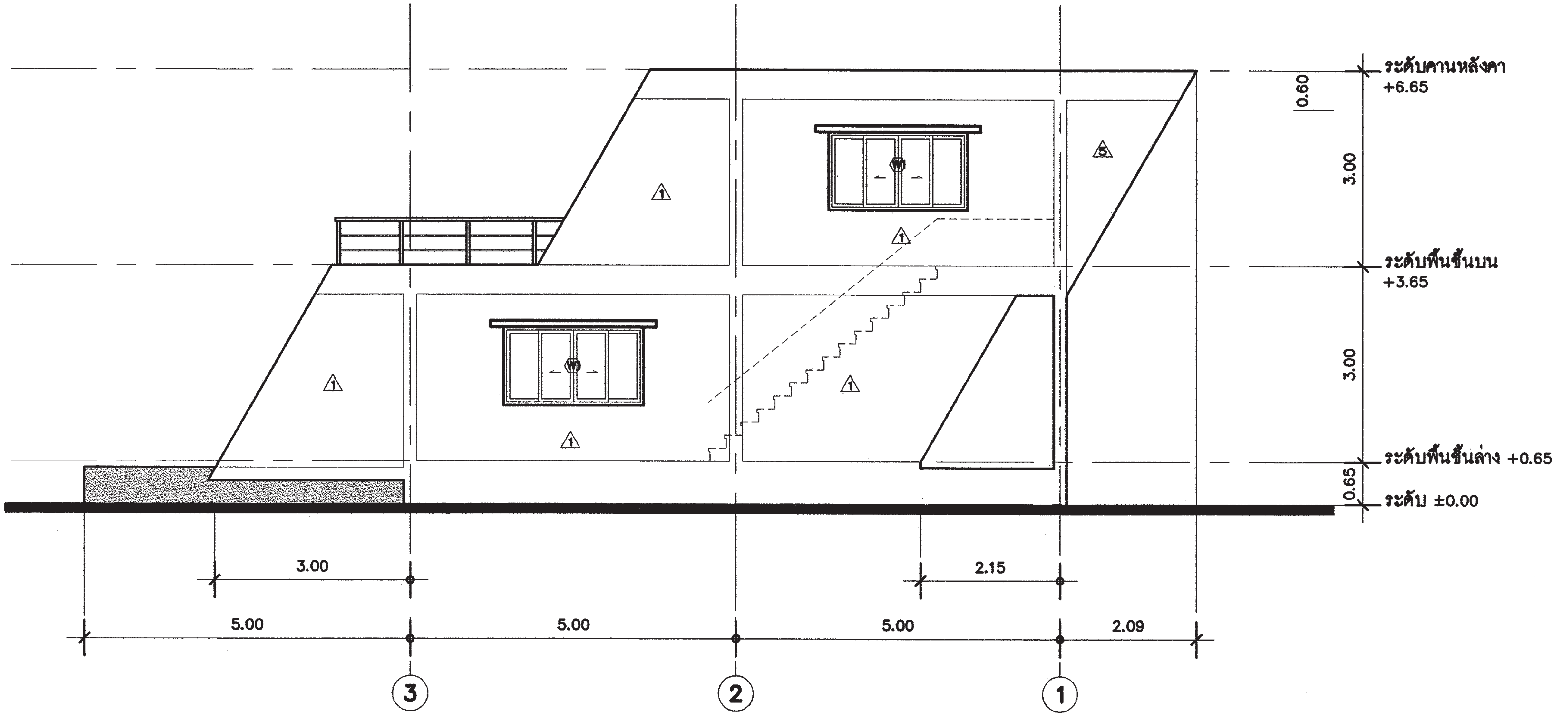

รูปด้าน ④
มาตราส่วน 1 : 75

สำนักการ โยธา
กรุงเทพมหานคร

โครงการ
แบบบ้านยิ้มเพื่อประชาชน ระยะที่ 3

ตามนโยบาย
ม.ร.ว. สุขุมพันธุ์ บริพัตร
ผู้ว่าราชการกรุงเทพมหานคร
นายจุมพล สำเภาพล
รองผู้ว่าราชการกรุงเทพมหานคร
นางนินนาท ชลิตานนท์
ปลัดกรุงเทพมหานคร

ผู้อำนวยการสำนักการโยธา

รองผู้อำนวยการสำนักการโยธา
นายทวีศักดิ์ เลิศประพันธ์
ผู้อำนวยการสำนักงานออกแบบ
นายวัชรินทร์ บรรพต
หัวหน้ากลุ่มงานสถาปัตยกรรม
นายสินธุ์ชัย บุญปึกษ์
หัวหน้ากลุ่มงานวิศวกรรมอาคาร
นายอริยะ เมฆะกุล

สถาปนิก
นส.เฟื่องฉัตร เศรษฐเลาห์ ส.สถ11992
วิศวกรโครงสร้าง
นายชุเวช เสนปาน ภย43016
วิศวกรไฟฟ้า
นายกิตติพงษ์ จิระเดชากร ภฟก12282
วิศวกรสุขาภิบาล
นายจีระสิทธิ์ ทิมสถิตย์ สย8489
วิศวกรเครื่องกล

นายช่างเขียนแบบ
นายอภิวัฒน์ ฉัตราภรณ์

แบบ บ้านพักอาศัย 2 ชั้น
แบบที่ 036
ชื่อบ้าน ทิพเกสร

เจ้าของ

สถานที่

แบบแสดง
รูปด้าน ④

วันที่ :	เลขที่	รวม
30 พฤษภาคม 2557	A-09	17

แผ่นที่	รวมแผ่น
09	31

FILE :

รายการแก้ไขแบบ

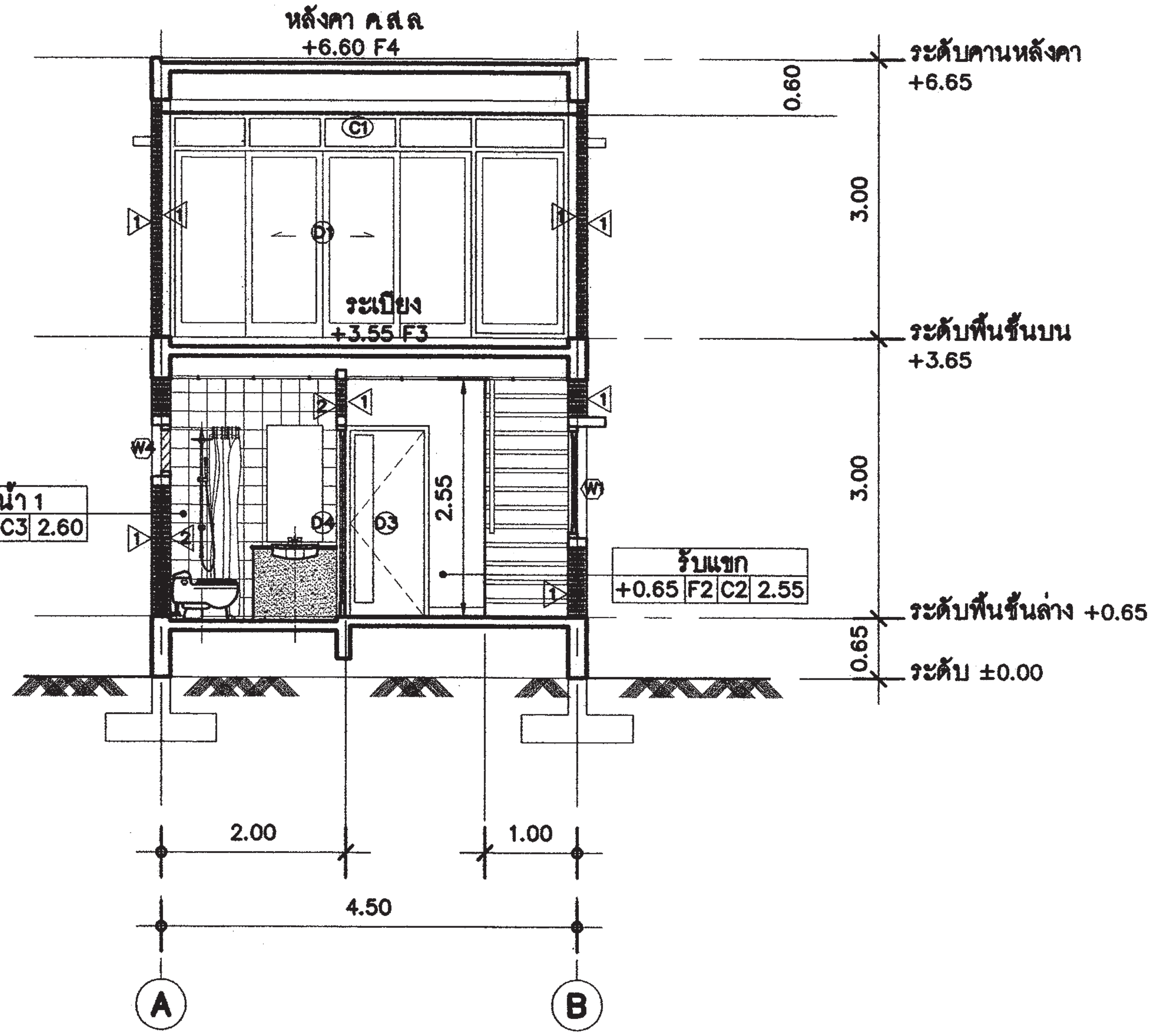

รูปตัด (A)–(A)

มาตราส่วน 1 : 75

สำนักการ โยธา
กรุงเทพมหานคร

โครงการ
แบบบ้านยิ้มเพื่อประชาชน ระยะที่ 3

ตามนโยบาย
ม.ร.ว. สุขุมพันธุ์ บริพัตร
ผู้ว่าราชการกรุงเทพมหานคร
นายจุมพล สำเภาพล
รองผู้ว่าราชการกรุงเทพมหานคร
นางนินนาท ชลิตานนท์
ปลัดกรุงเทพมหานคร

ผู้อำนวยการสำนักการโยธา

รองผู้อำนวยการสำนักการโยธา
นายทวีศักดิ์ เลิศประพันธ์
ผู้อำนวยการสำนักงานออกแบบ
นายวัชรินทร์ บรรพต
หัวหน้ากลุ่มงานสถาปัตยกรรม
นายสินธุ์ชัย บุญปักษ์
หัวหน้ากลุ่มงานวิศวกรรมอาคาร
นายอริยะ เมฆะกูล

สถาปนิก
นส.เฟื่องฉัตร เศรษฐเดชาน์ ส.สถ.11992
วิศวกรโครงสร้าง
นายชูเวช เสนปาน ภย.43016
วิศวกรไฟฟ้า
นายกิตติพงษ์ จิระเดชากร ภฟก.12282
วิศวกรสุขาภิบาล
นายจีระสิทธ์ ทิมสถิตย์ สย.8489
วิศวกรเครื่องกล

นายช่างเขียนแบบ
นายอภิวัฒน์ ฉัตราภรณ์

แบบ บ้านพักอาศัย 2 ชั้น
แบบที่ 036
ชื่อบ้าน ทิพเกสร

เจ้าของ

สถานที่

แบบแสดง
รูปตัด (A)-(A)

วันที่ :	เลขที่	รวม
30 พฤษภาคม 2557	A-10	17

แผ่นที่	รวมแผ่น
10	31

FILE :

รายการแก้ไขแบบ

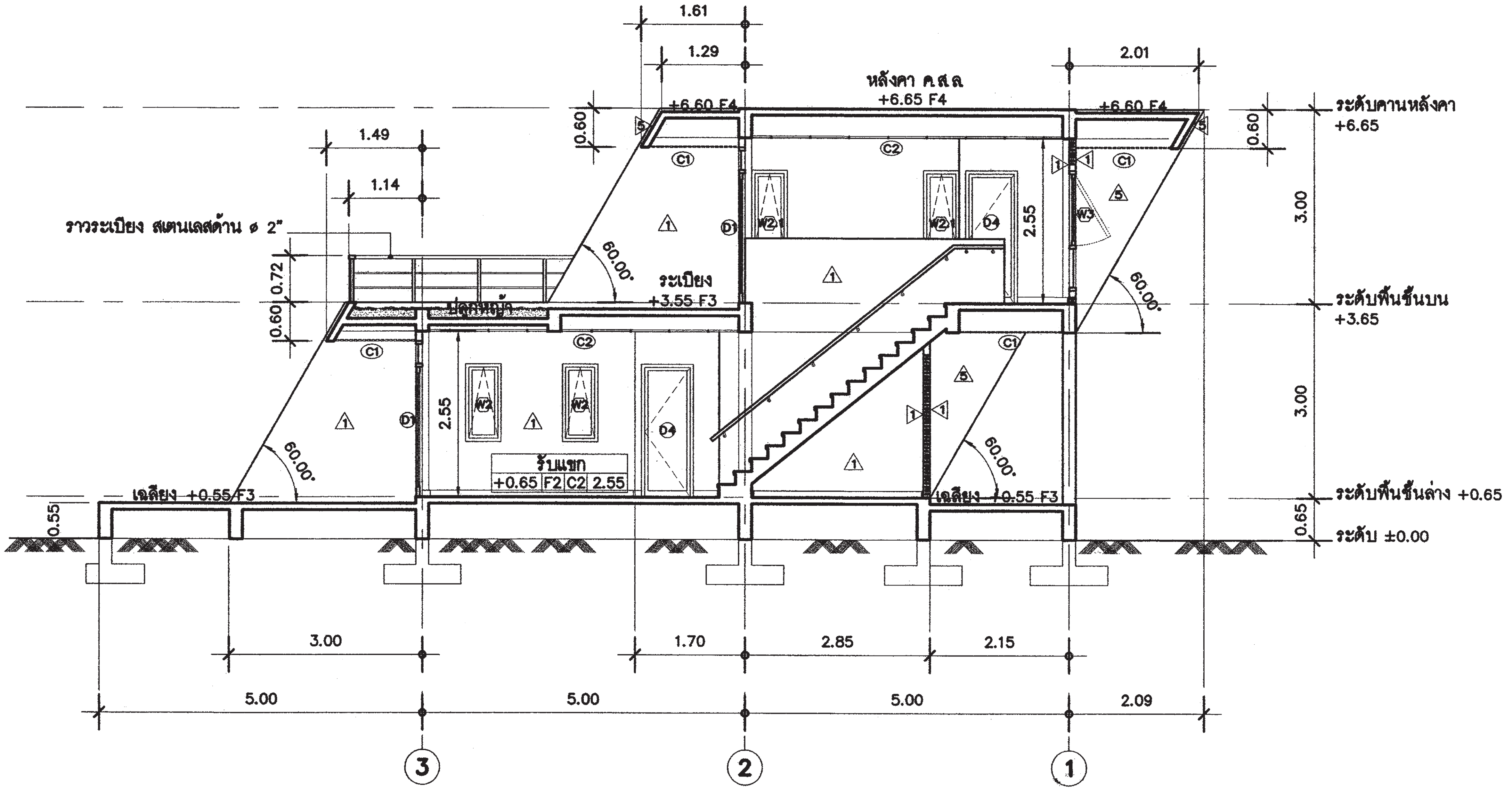

รูปตัด (B)-(B)

มาตราส่วน 1 : 75

สำนักการ โยธา
กรุงเทพมหานคร

โครงการ

แบบบ้านยิ้มเพื่อประชาชน ระยะที่ 3

ตามนโยบาย

ม.ร.ว. สุขุมพันธุ์ บริพัตร
ผู้ว่าราชการกรุงเทพมหานคร

นายจุมพล สำเภาพล
รองผู้ว่าราชการกรุงเทพมหานคร

นางนินนาท ชลิตานนท์
ปลัดกรุงเทพมหานคร

ผู้อำนวยการสำนักการโยธา	
รองผู้อำนวยการสำนักการโยธา	
นายทวีศักดิ์ เลิศประพันธ์	
ผู้อำนวยการสำนักงานออกแบบ	
นายวัชรินทร์ บรรพต	
หัวหน้ากลุ่มงานสถาปัตยกรรม	
นายสินธุ์ชัย บุญปีกษ์	
หัวหน้ากลุ่มงานวิศวกรรมอาคาร	
นายอริยะ เมฆะกูล	

สถาปนิก	
นส.เฟื่องฉัตร เศรษฐลาห์ ส.สถ.11992	
วิศวกรโครงสร้าง	
นายชูเวช เสนปาน ภย.43016	
วิศวกรไฟฟ้า	
นายกิตติพงษ์ จิระนครชากร ภฟก.12282	
วิศวกรสุขาภิบาล	
นายจีระสิทธิ์ ทิมสถิตย์ สย.8489	
วิศวกรเครื่องกล	
นายช่างเขียนแบบ	
นายอภิวัฒน์ ฉัตราภรณ์	

แบบ บ้านพักอาศัย 2 ชั้น
แบบที่ 036
ชื่อบ้าน ทิพเกสร

เจ้าของ

สถานที่

แบบแสดง
รูปตัด (B)-(B)

วันที่ :	เลขที่	รวม
30 พฤษภาคม 2557	A-11	17

แผ่นที่	รวมแผ่น
11	31

FILE :

รายการแก้ไขแบบ

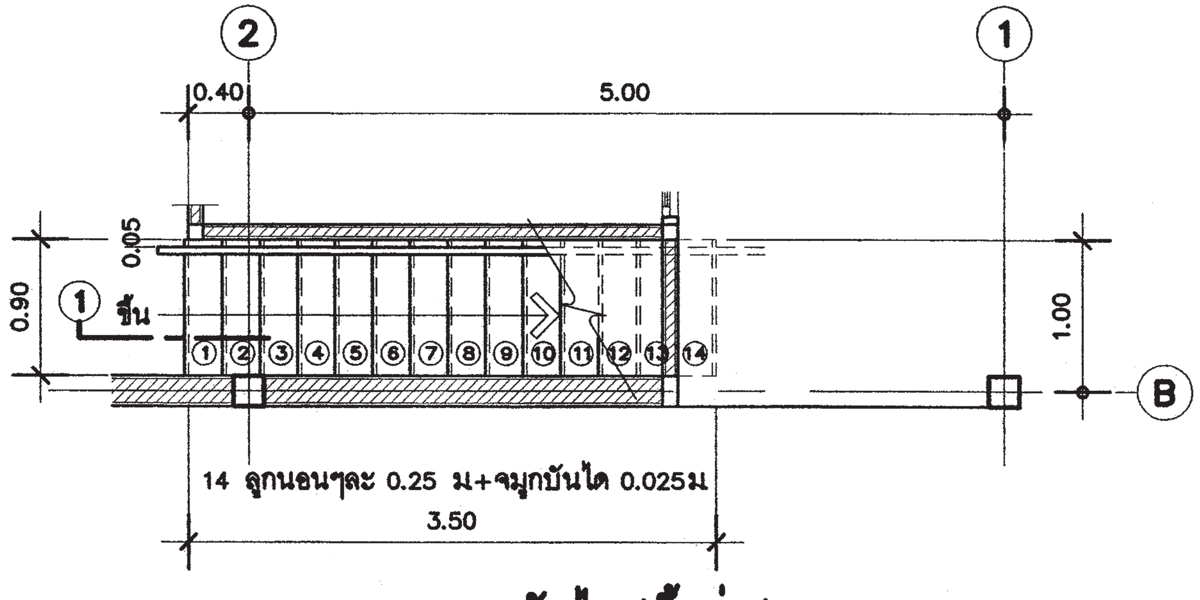

แบบขยายบันได (ชั้นล่าง)
มาตราส่วน 1 : 50

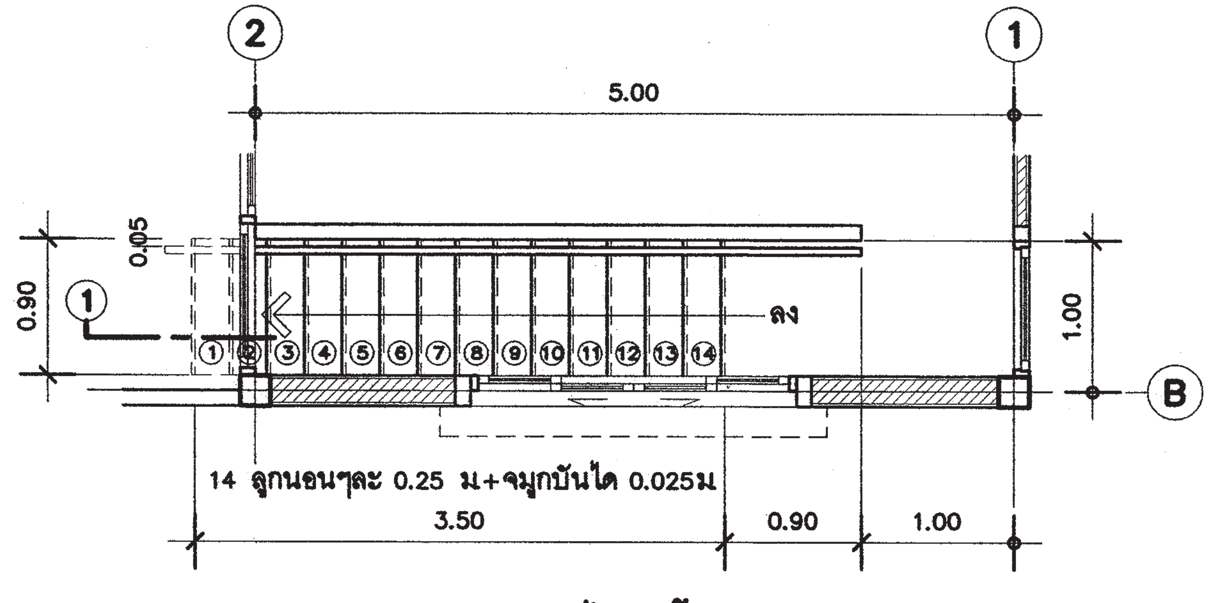

แบบขยายบันได (ชั้นบน)
มาตราส่วน 1 : 50

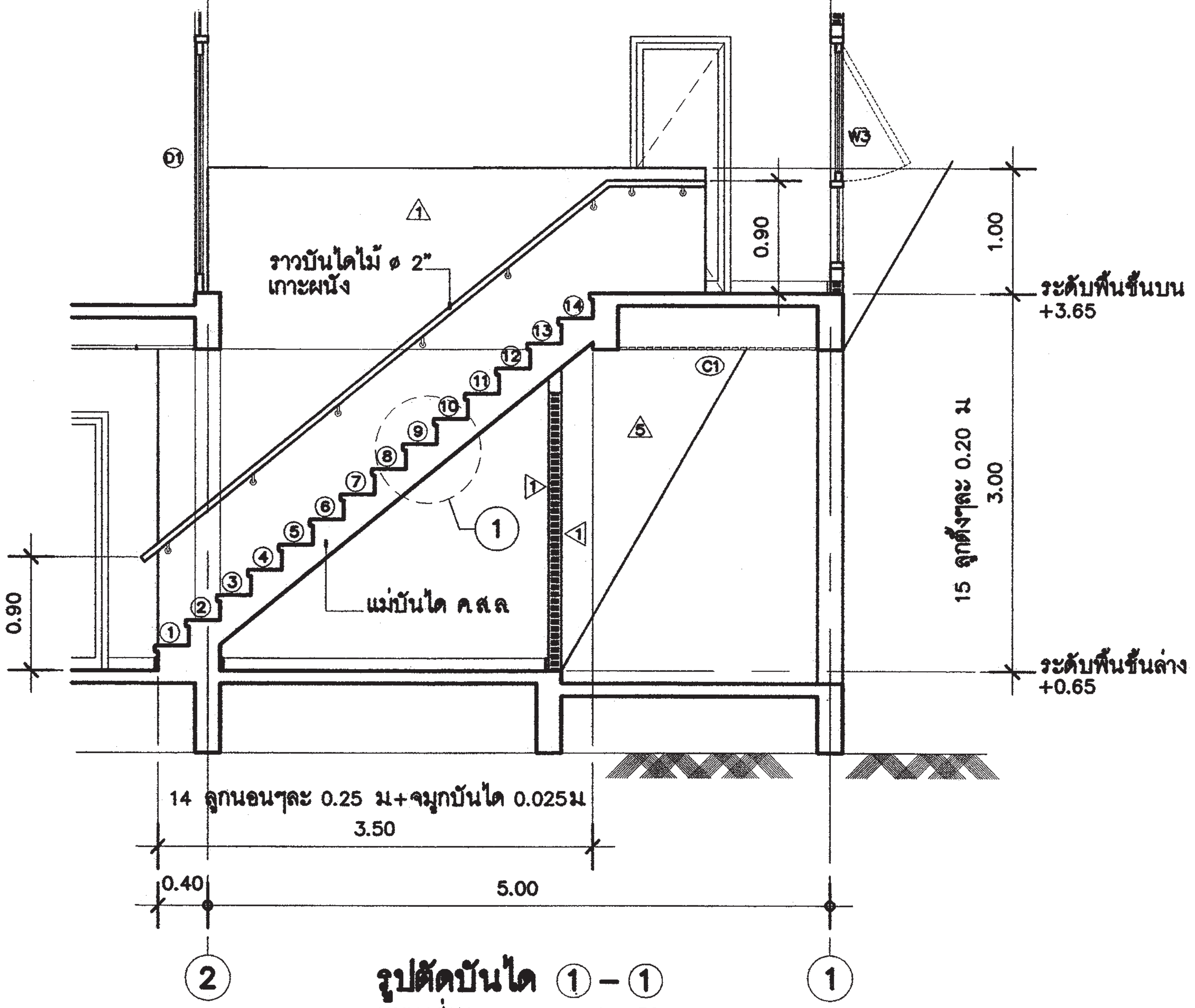

รูปตัดบันได 1 – 1
มาตราส่วน 1 : 50

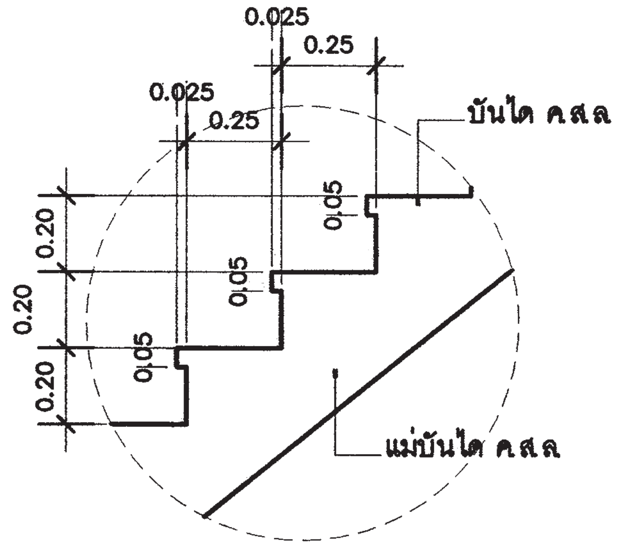

แบบขยาย 1
มาตราส่วน 1 : 20

สำนักการ โยธา
กรุงเทพมหานคร

โครงการ
แบบบ้านยิ้มเพื่อประชาชน ระยะที่ 3

ตามนโยบาย
ม.ร.ว. สุขุมพันธุ์ บริพัตร
ผู้ว่าราชการกรุงเทพมหานคร
นายจุมพล สำเภาพล
รองผู้ว่าราชการกรุงเทพมหานคร
นางนินนาท ชลิตานนท์
ปลัดกรุงเทพมหานคร

ผู้อำนวยการสำนักการโยธา

รองผู้อำนวยการสำนักการโยธา
นายทวีศักดิ์ เลิศประพันธ์
ผู้อำนวยการสำนักงานออกแบบ
นายวัชรินทร์ บรรพต
หัวหน้ากลุ่มงานสถาปัตยกรรม
นายสินธุ์ชัย บุญปักษ์
หัวหน้ากลุ่มงานวิศวกรรมอาคาร
นายอริยะ เมฆะกูล

สถาปนิก
นส.เฟื่องฉัตร เศรษฐเลาห์ ส.สถ11992
วิศวกรโครงสร้าง
นายชุวช เสนป่าน ภย.43016
วิศวกรไฟฟ้า
นายกิตติพงษ์ จิระนครากร ภฟก12282
วิศวกรสุขาภิบาล
นายจิระสิทธิ์ ทิมสถิตย์ สย.6489
วิศวกรเครื่องกล

นายช่างเขียนแบบ
นายอภิวัฒน์ ฉัตรากรณ์

แบบ บ้านพักอาศัย 2 ชั้น
แบบที่ 036
ชื่อบ้าน ทิพเกสร

เจ้าของ

สถานที่

แบบแสดง
แบบขยายบันได

วันที่ :	เลขที่	รวม
30 พฤษภาคม 2557	A-12	17

แผ่นที่	รวมแผ่น
12	31

FILE :

รายการแก้ไขแบบ

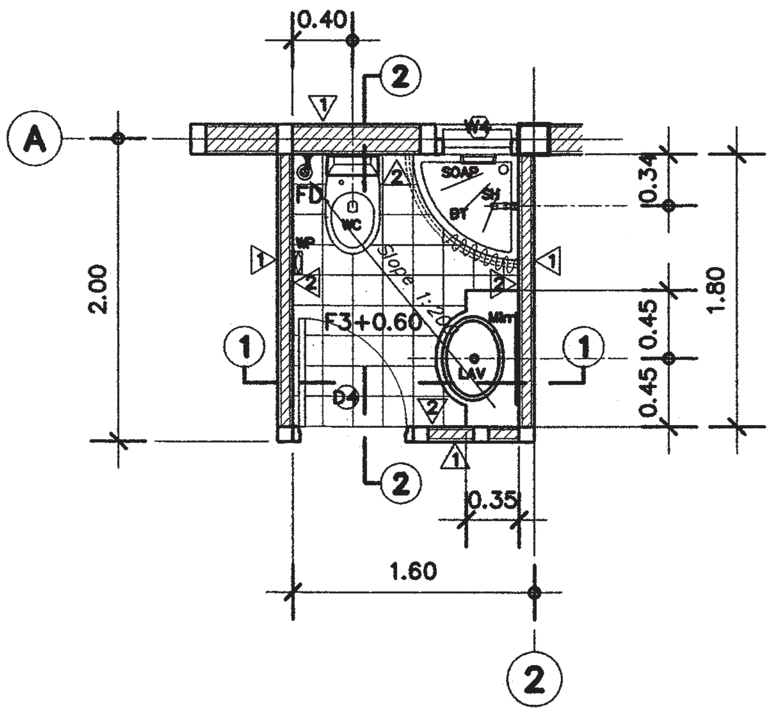

แบบขยายห้องน้ำ ①

มาตราส่วน 1 : 50

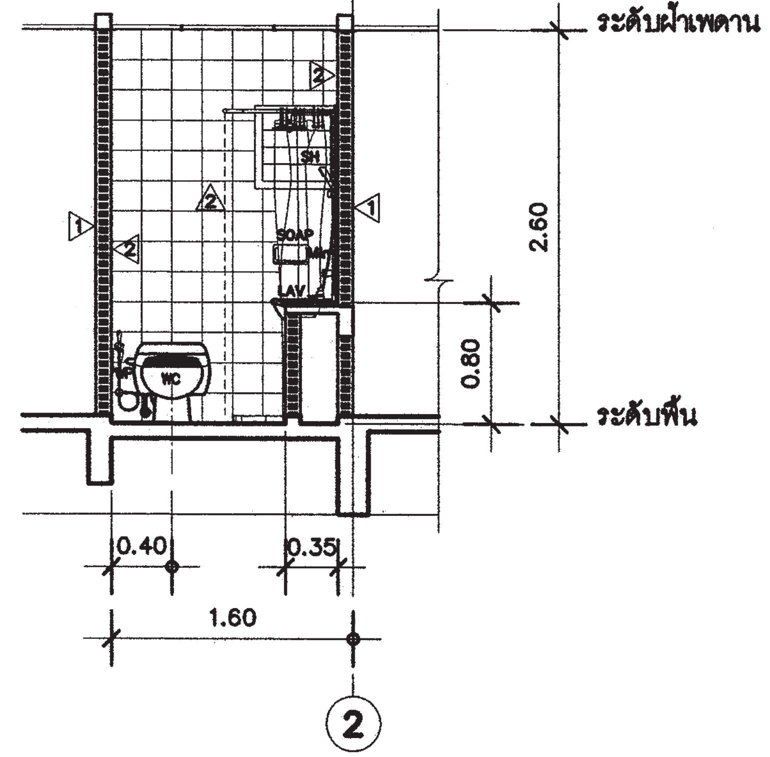

รูปตัด ① ห้องน้ำ ①

มาตราส่วน 1 : 50

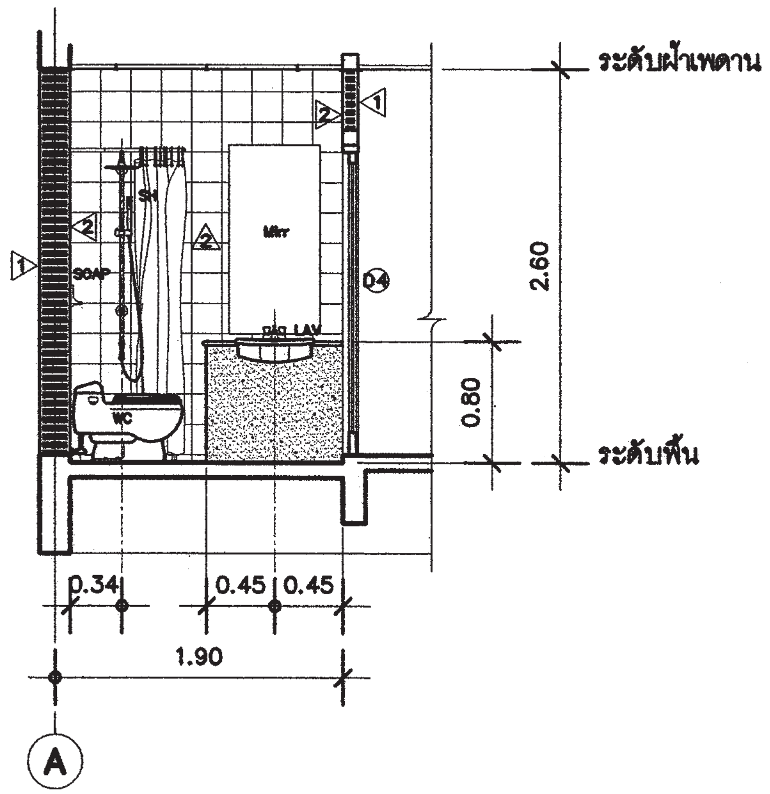

รูปตัด ② ห้องน้ำ ①

มาตราส่วน 1 : 50

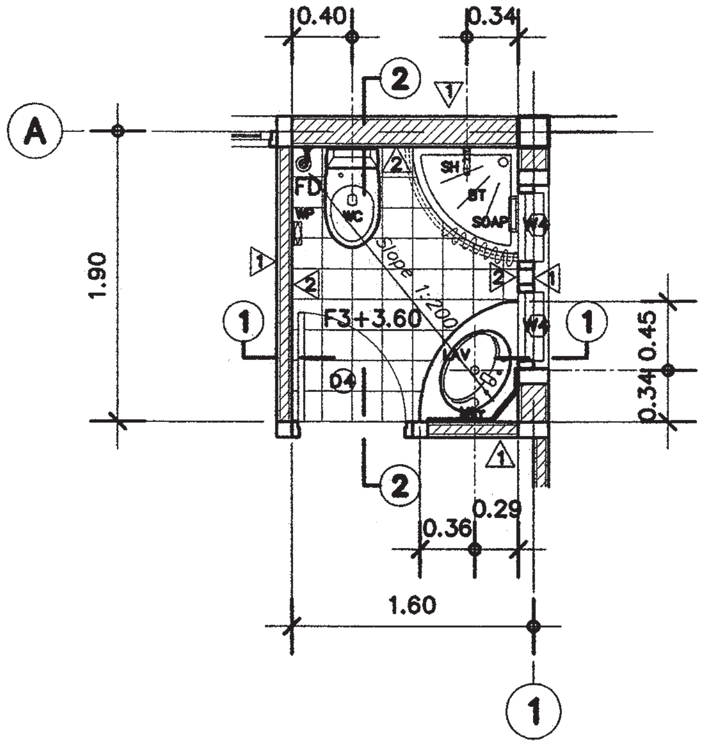

แบบขยายห้องน้ำ ②

มาตราส่วน 1 : 50

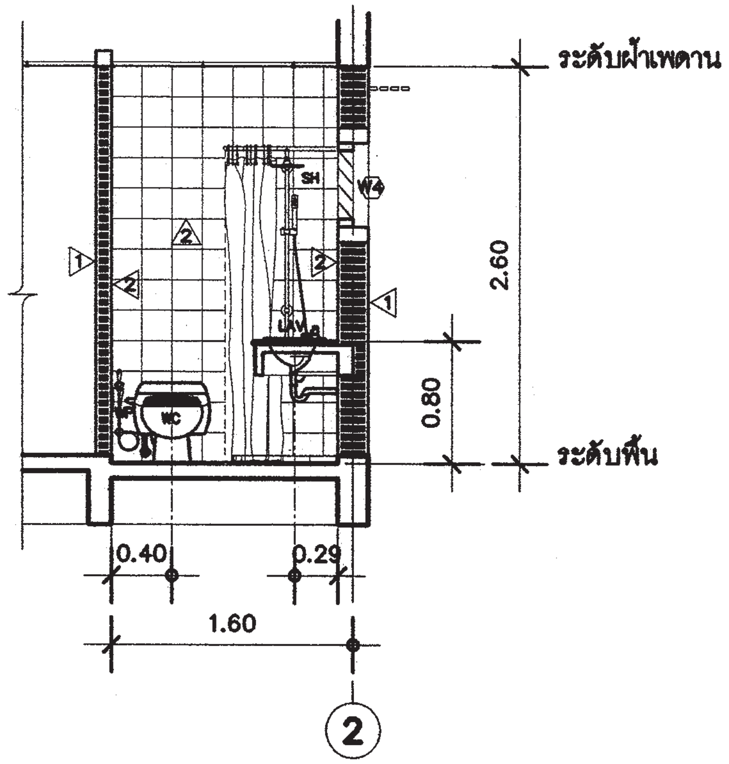

รูปตัด ① ห้องน้ำ ②

มาตราส่วน 1 : 50

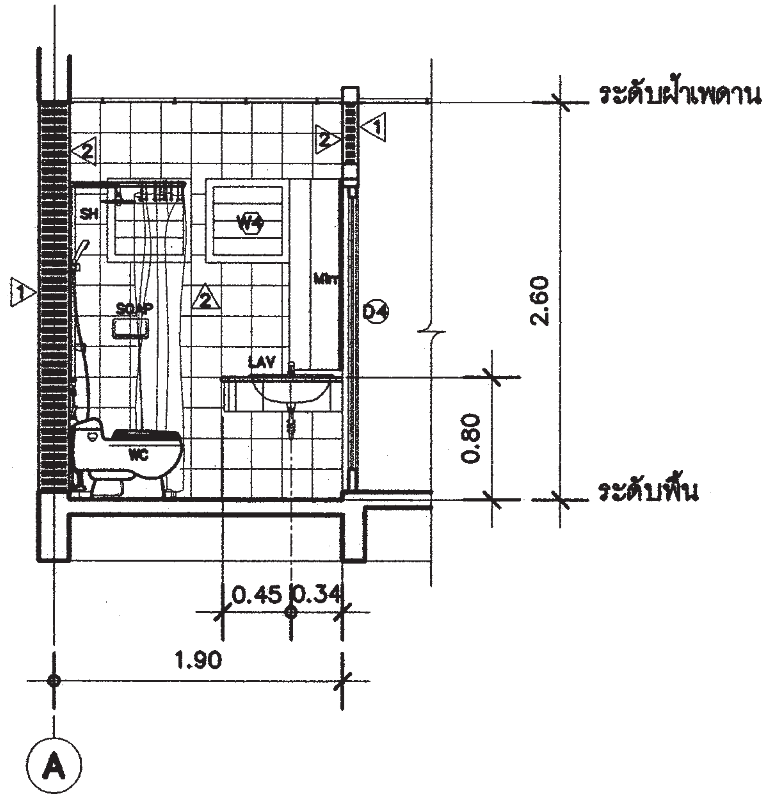

รูปตัด ② ห้องน้ำ ②

มาตราส่วน 1 : 50

สำนักการ โยธา
กรุงเทพมหานคร

โครงการ
แบบบ้านยิ้มเพื่อประชาชน ระยะที่ 3

ตามนโยบาย
ม.ร.ว. สุขุมพันธุ์ บริพัตร
ผู้ว่าราชการกรุงเทพมหานคร
นายจุมพล สำเภาพล
รองผู้ว่าราชการกรุงเทพมหานคร
นางนินนาท ชลิตานนท์
ปลัดกรุงเทพมหานคร

ผู้อำนวยการสำนักการโยธา	
รองผู้อำนวยการสำนักการโยธา	
นายทวีศักดิ์ เลิศประพันธ์	
ผู้อำนวยการสำนักงานออกแบบ	
นายวัชรินทร์ บรรพต	
หัวหน้ากลุ่มงานสถาปัตยกรรม	
นายสินธุ์ชัย บุญบึกษ์	
หัวหน้ากลุ่มงานวิศวกรรมอาคาร	
นายอริยะ เมฆะกูล	
สถาปนิก	
นส.เฟื่องฉัตร เศรษฐเลาห์ ส.สถ.11992	
วิศวกรโครงสร้าง	
นายชูเวช เสนปาน ภย.43016	
วิศวกรไฟฟ้า	
นายกิตติพงษ์ จีระนครากร ภฟก.12282	
วิศวกรสุขาภิบาล	
นายจิระสิทธิ์ ทิมสถิตย์ สย.8489	
วิศวกรเครื่องกล	
นายช่างเขียนแบบ	
นายอภิวัฒน์ ฉัตราภรณ์	

แบบ บ้านพักอาศัย 2 ชั้น
แบบที่ 036
ชื่อบ้าน ทิพเกสร

เจ้าของ

สถานที่

แบบแสดง
แบบขยายห้องน้ำ

วันที่ :	เลขที่	รวม
30 พฤษภาคม 2557	A-13	17

แผ่นที่	รวมแผ่น
13	31

FILE :

รายการแก้ไขแบบ

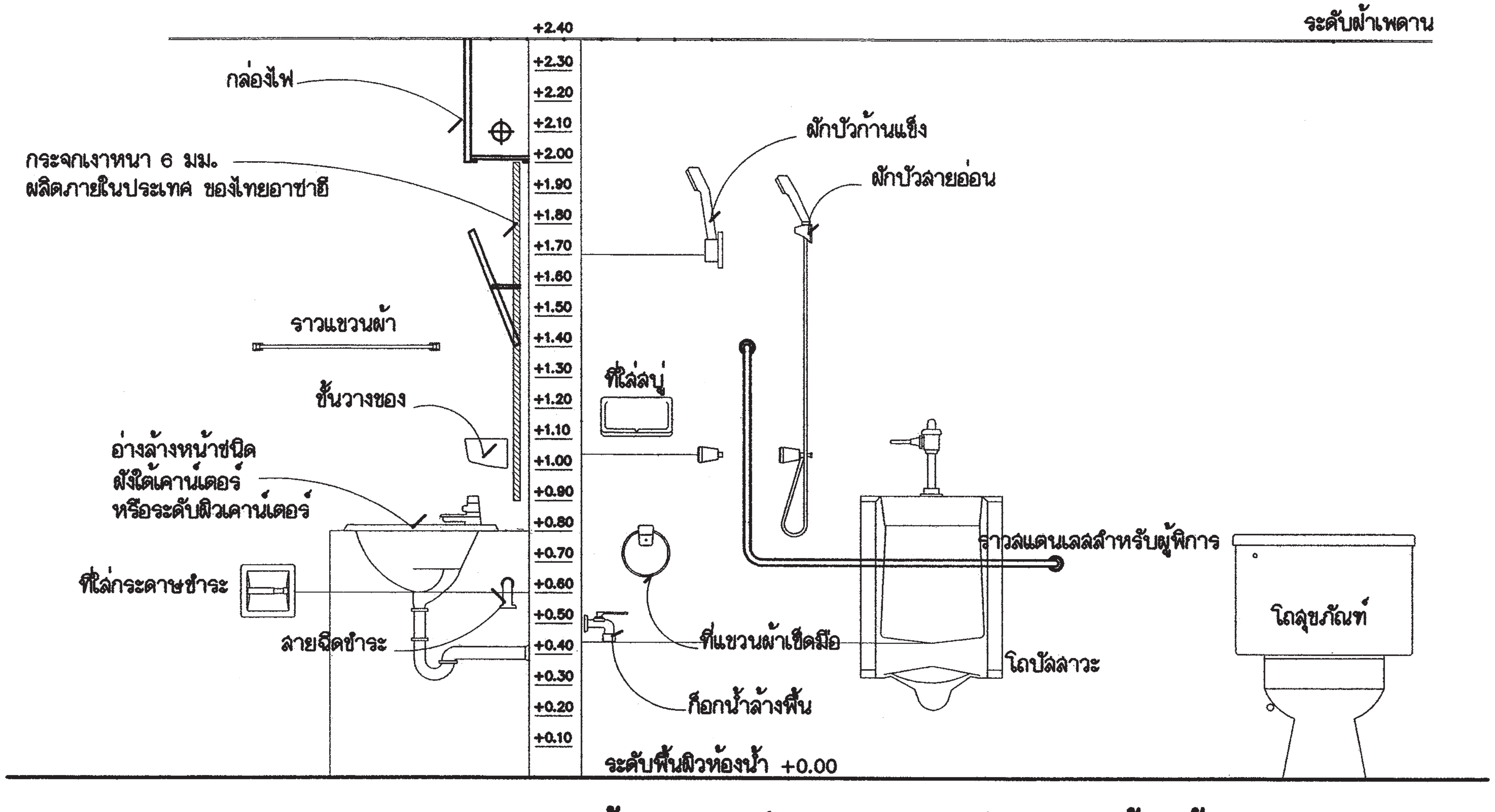

แสดงมาตรฐานการติดตั้งสุขภัณฑ์ และ อุปกรณ์ประกอบห้องน้ำ

รายการประกอบแบบสุขภัณฑ์

รหัส	รายการ	รุ่น	บริษัทผู้ผลิต	สี	หมายเหตุ
LAV.	อ่างล้างหน้า ชนิดวางบนเคาน์เตอร์ พร้อมอุปกรณ์ ครบชุด				
	และ ก๊อกน้ำแบบเซรามิควาล์ว				
Mirr	กระจกเงาอย่างดี				
WC	โถสุขภัณฑ์ชนิดนั่งราบ แบบฟลัชวาล์ว อุปกรณ์ครบชุด				
	และ สายชำระ				
WP	ที่ใส่กระดาษชำระแบบฝังในผนัง				
SH	ฝักบัวสายอ่อน หรือ สายแข็ง				
SOAP	ที่ใส่สะบู่ แบบฝังในผนัง				
TOW	ราวแขวนผ้าสแตนเลส ขนาด 8"				
FD.	รูระบายน้ำพื้น แบบมีฝาตะแกรงดักผง และ กลิ่น				
หมายเหตุ :	สี และ รุ่น กำหนดภายหลัง				

สำนักการ โยธา
กรุงเทพมหานคร

โครงการ
แบบบ้านยิ้มเพื่อประชาชน ระยะที่ 3

ตามนโยบาย
ม.ร.ว. สุขุมพันธุ์ บริพัตร
ผู้ว่าราชการกรุงเทพมหานคร
นายจุมพล สำเภาพล
รองผู้ว่าราชการกรุงเทพมหานคร
นางนินนาท ชลิตานนท์
ปลัดกรุงเทพมหานคร

ผู้อำนวยการสำนักการโยธา

รองผู้อำนวยการสำนักการโยธา
นายทวีศักดิ์ เลิศประพันธ์
ผู้อำนวยการสำนักงานออกแบบ
นายวัชรินทร์ บรรพต
หัวหน้ากลุ่มงานสถาปัตยกรรม
นายสินธุ์ชัย บุญปัทม์
หัวหน้ากลุ่มงานวิศวกรรมอาคาร
นายอริยะ เมฆะกูล

สถาปนิก
นส.เฟื่องฉัตร เศรษฐเดาห์ ส.สถ.11992
วิศวกรโครงสร้าง
นายสุเวช เสนป่าน ภย.43016
วิศวกรไฟฟ้า
นายกิตติพงษ์ จิระเดชากร ภฟก.12282
วิศวกรสุขาภิบาล
นายจีระสิทธิ์ ทิมสถิตย์ สย.8469
วิศวกรเครื่องกล

นายช่างเขียนแบบ
นายอภิวัฒน์ ฉัตราภรณ์

แบบ บ้านพักอาศัย 2 ชั้น
แบบที่ 036
ชื่อบ้าน ทิพเกสร

เจ้าของ

สถานที่

แบบแสดง
มาตรฐาน
การติดตั้งสุขภัณฑ์

วันที่ :	แผ่นที่	รวม
30 พฤษภาคม 2557	A-14	17

แผ่นที่	รวมแผ่น
14	31

FILE :

รายการแก้ไขแบบ

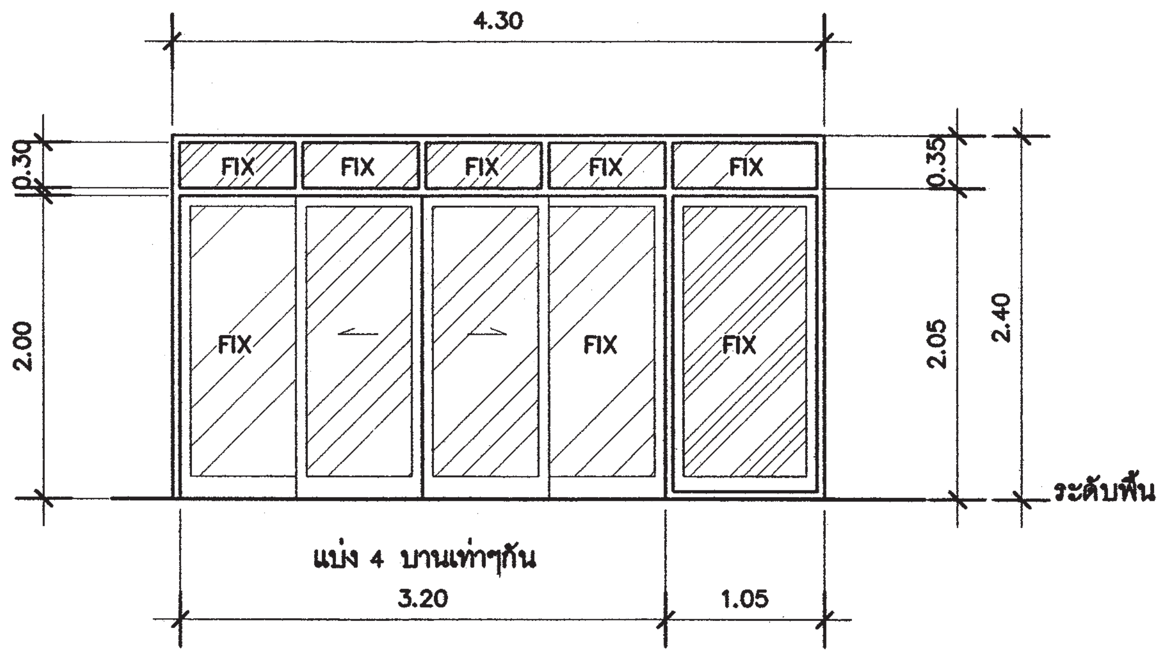

D1 ประตูบานเลื่อนคู่ และ บานกระจกติดตาย

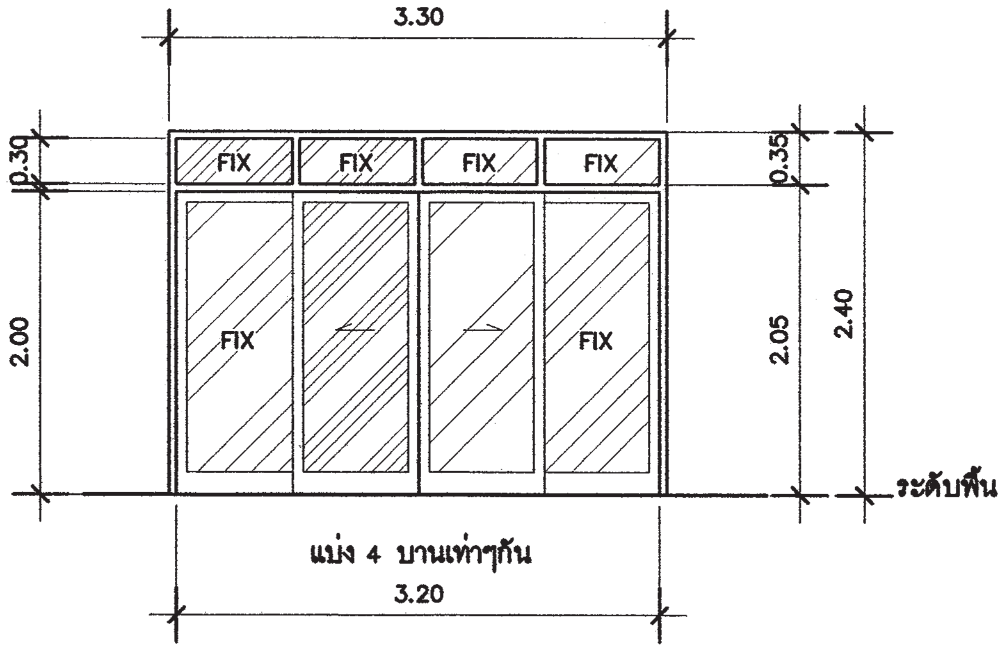

D2 ประตูบานเลื่อนคู่

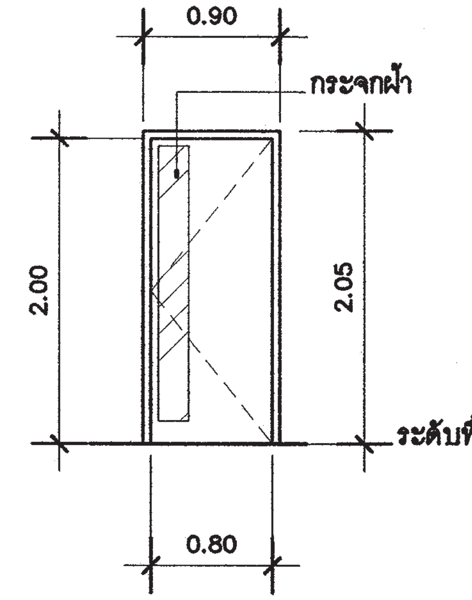

D3 ประตูบานเปิด เดี่ยว

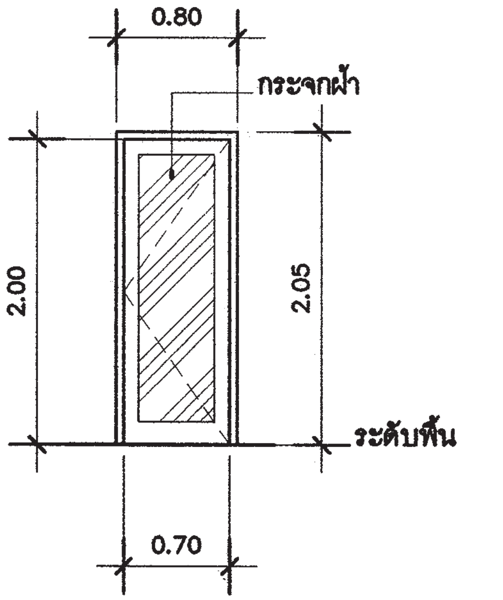

D4 ประตูบานเปิด เดี่ยว (ห้องน้ำ)

สำนักการ โยธา
กรุงเทพมหานคร

โครงการ
แบบบ้านยิ้มเพื่อประชาชน ระยะที่ 3

ตามนโยบาย
ม.ร.ว. สุขุมพันธุ์ บริพัตร
ผู้ว่าราชการกรุงเทพมหานคร
นายจุมพล สำเภาพล
รองผู้ว่าราชการกรุงเทพมหานคร
นางนินนาท ชลิตานนท์
ปลัดกรุงเทพมหานคร

ผู้อำนวยการสำนักการโยธา

รองผู้อำนวยการสำนักการโยธา
นายทวีศักดิ์ เลิศประพันธ์
ผู้อำนวยการสำนักงานออกแบบ
นายวัชรินทร์ บรรพต
หัวหน้ากลุ่มงานสถาปัตยกรรม
นายสินธุ์ชัย บุญปักษ์
หัวหน้ากลุ่มงานวิศวกรรมอาคาร
นายอริยะ เมฆะกุล

สถาปนิก
นส.เฟื่องฉัตร ศรษฐดาน์ ส.สถ11992
วิศวกรโครงสร้าง
นายชูเวช เสนป่าน ภย.43016
วิศวกรไฟฟ้า
นายกิตติพงษ์ จิระนครากร ภฟก.12282
วิศวกรสุขาภิบาล
นายจีระสิทธิ์ ทิมสถิตย์ สย.8469
วิศวกรเครื่องกล

นายช่างเขียนแบบ
นายอภิวัฒน์ ฉัตรากรณ์

แบบ บ้านพักอาศัย 2 ชั้น
แบบที่ 036
ชื่อบ้าน ทิพเกสร

เจ้าของ

สถานที่

แบบแสดง
แบบขยายประตู

วันที่ :	เลขที่	รวม
30 พฤษภาคม 2557	A-15	17

แผ่นที่	รวมแผ่น
15	31

FILE :

รายการแก้ไขแบบ

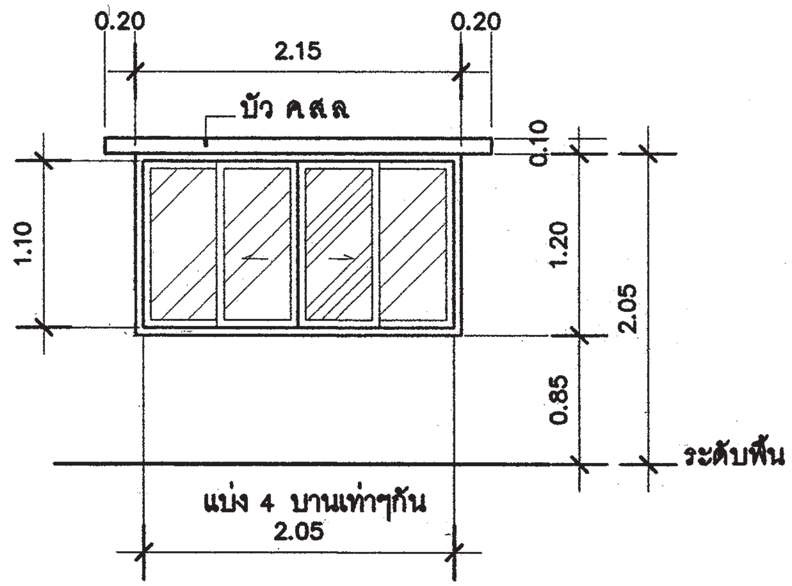

W1 หน้าต่างบานเลื่อน คู่

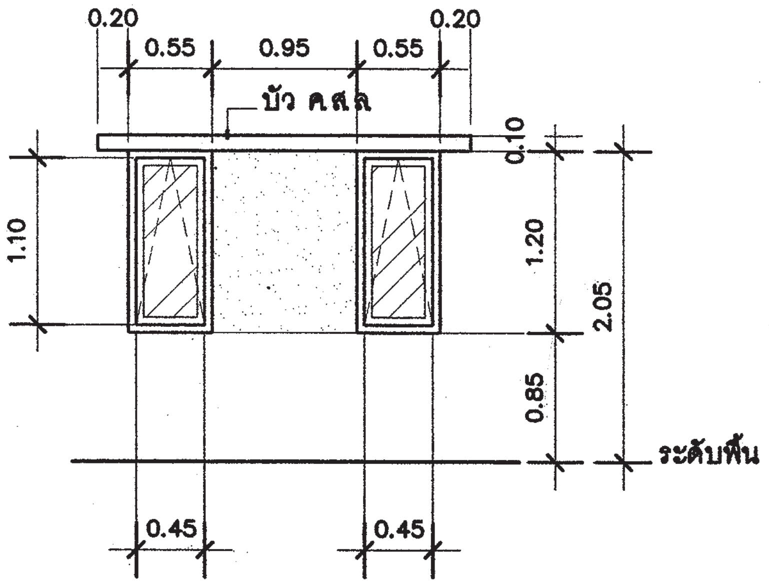

W2 หน้าต่างบานกระทุ้ง

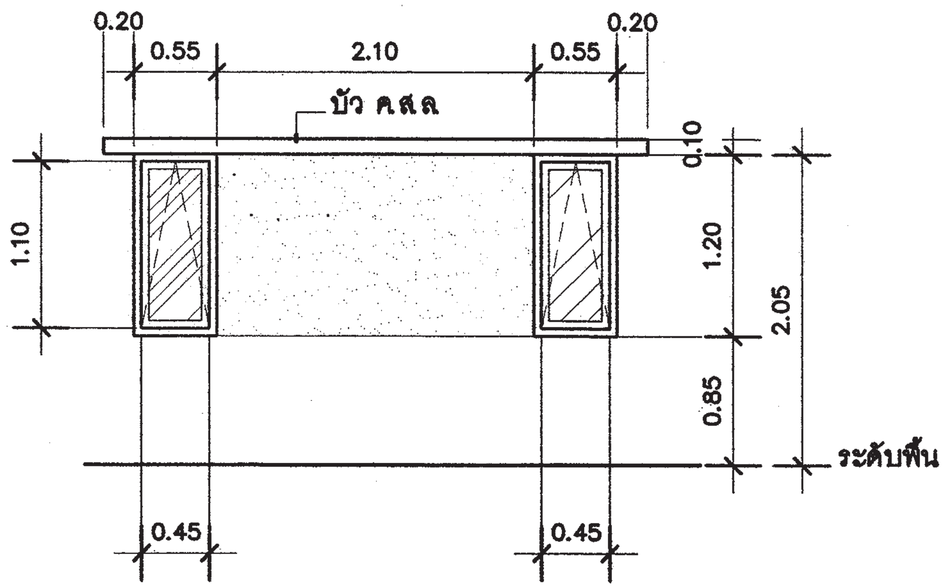

W2.1 หน้าต่างบานกระทุ้ง

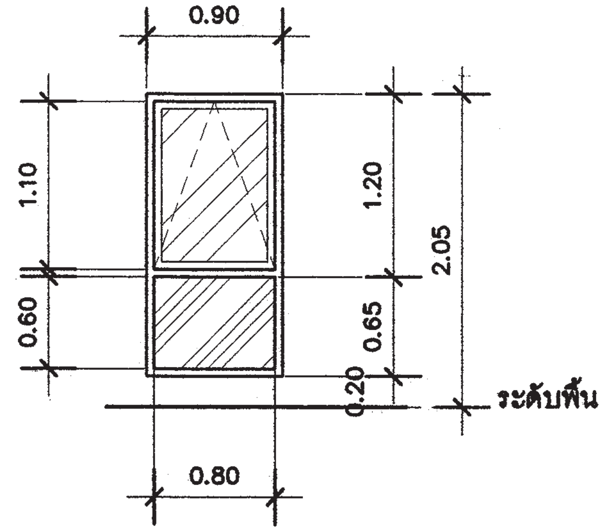

W3 หน้าต่างบานกระทุ้ง

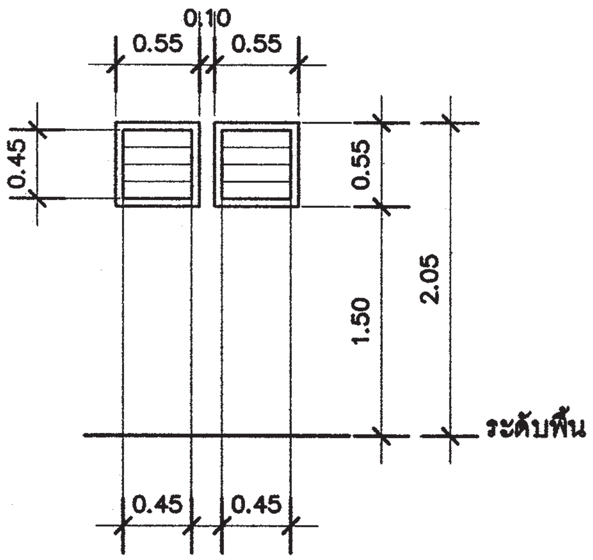

W4 หน้าต่างบานเกล็ดติดตาย

สำนักการ โยธา
กรุงเทพมหานคร

โครงการ
แบบบ้านยิ้มเพื่อประชาชน ระยะที่ 3

ตามนโยบาย
ม.ร.ว. สุขุมพันธุ์ บริพัตร
ผู้ว่าราชการกรุงเทพมหานคร
นายจุมพล สำเภาพล
รองผู้ว่าราชการกรุงเทพมหานคร
นางนินนาท ชลิตานนท์
ปลัดกรุงเทพมหานคร

ผู้อำนวยการสำนักการโยธา

รองผู้อำนวยการสำนักการโยธา
นายทวีศักดิ์ เลิศประพันธ์
ผู้อำนวยการสำนักงานออกแบบ
นายวัชรินทร์ บรรพต
หัวหน้ากลุ่มงานสถาปัตยกรรม
นายสินธุ์ชัย บุญปักษ์
หัวหน้ากลุ่มงานวิศวกรรมอาคาร
นายอริยะ เมฆะกูล

สถาปนิก
นส.เฟื่องฉัตร เศรษฐธุลาห์ ส.สถ.11992
วิศวกรโครงสร้าง
นายชูเวช เสนปาน ภย.43016
วิศวกรไฟฟ้า
นายกิตติพงษ์ จิระเดชากร ภฟก.12282
วิศวกรสุขาภิบาล
นายจีระสิทธิ์ ทิมสถิตย์ สย.8469
วิศวกรเครื่องกล

นายช่างเขียนแบบ
นายอภิวัฒน์ ฉัตราภรณ์

แบบ บ้านพักอาศัย 2 ชั้น
แบบที่ 036
ชื่อบ้าน ทิพนกสร

เจ้าของ

สถานที่

แบบแสดง
แบบขยายหน้าต่าง

วันที่ :	เลขที่	รวม
30 พฤษภาคม 2557	A-16	17

แผ่นที่	รวมแผ่น
16	31

FILE :

รายการแก้ไขแบบ

รายการประกอบแบบประตู

ประตู	ลักษณะบาน	บาน		วงกบ	อุปกรณ์	หมายเหตุ
		กรอบบาน	ลูกฟัก			
D1	บานเลื่อนคู่ และ บานติดตาย	อลูมิเนียม 517 เคลือบสี เพาเดอร์ สีเลือกภายหลัง	กระจกลามิเนต เคลือบสี สีเลือกภายหลัง ความหนาไม่น้อยกว่า 6.38 มม	อลูมิเนียม 517 เคลือบสี เพาเดอร์ สีเลือกภายหลัง	มือจับฝังในบานสแตนเลส กุญแจบานเลื่อนคอม้า สามารถเปิดจากภายนอกได้ ลูกล้อไนล่อน	อุปกรณ์ ครบชุดตามผลิตภัณฑ์ ของผู้ผลิต
D2	บานเลื่อนคู่	อลูมิเนียม 517 เคลือบสี เพาเดอร์ สีเลือกภายหลัง	กระจกลามิเนต เคลือบสี สีเลือกภายหลัง ความหนาไม่น้อยกว่า 6.38 มม	อลูมิเนียม 517 เคลือบสี เพาเดอร์ สีเลือกภายหลัง	มือจับฝังในบานสแตนเลส กุญแจบานเลื่อนคอม้า สามารถเปิดจากภายนอกได้ ลูกล้อไนล่อน	อุปกรณ์ ครบชุดตามผลิตภัณฑ์ ของผู้ผลิต
D3	บานเปิดเดียว	ไม้สัก	กระจกลามิเนต เคลือบสี สีเลือกภายหลัง ความหนาไม่น้อยกว่า 6.38 มม	ไม้เนื้อแข็ง 2"x 4" ทาสีน้ำมัน	กุญแจลูกบิด ชนิดล็อกจากภายใน ไขจากภายนอก บานพับสแตนเลส 4"x 3" หนา 2.5 มม แหวนลูกปืน บานละ 4 จุด	
D4	บานเปิดเดียว	ไม้สัก	กระจกฝ้า ลามิเนต สีเลือกภายหลัง ความหนาไม่น้อยกว่า 6.38 มม	ไม้เนื้อแข็ง 2"x 4" ทาสีน้ำมัน	กุญแจลูกบิด ชนิดล็อกจากภายใน ไขจากภายนอก (ห้องน้ำ) บานพับสแตนเลส 4"x 3" หนา 2.5 มม แหวนลูกปืน บานละ 4 จุด	

รายการประกอบแบบหน้าต่าง

หน้าต่าง	ลักษณะบาน	บาน		วงกบ	อุปกรณ์	หมายเหตุ
		กรอบบาน	ลูกฟัก			
W1	บานเลื่อน คู่	อลูมิเนียม 517 เคลือบสี เพาเดอร์ สีเลือกภายหลัง	กระจกลามิเนต เคลือบสี สีเลือกภายหลัง ความหนาไม่น้อยกว่า 6.38 มม	อลูมิเนียม 517 เคลือบสี เพาเดอร์ สีเลือกภายหลัง	มือจับฝังในบานสแตนเลส กุญแจบานเลื่อนคอม้า พร้อมกลอนล็อก ลูกล้อไนล่อน	อุปกรณ์ ครบชุดตามผลิตภัณฑ์ ของผู้ผลิต
W2, W2.1	บานกระทุ้ง	อลูมิเนียม 517 เคลือบสี เพาเดอร์ สีเลือกภายหลัง	กระจกลามิเนต เคลือบสี สีเลือกภายหลัง ความหนาไม่น้อยกว่า 6.38 มม	อลูมิเนียม 517 เคลือบสี เพาเดอร์ สีเลือกภายหลัง	มือจับสแตนเลส บานพับสำหรับบานกระทุ้งสแตนเลส	อุปกรณ์ ครบชุดตามผลิตภัณฑ์ ของผู้ผลิต
W3	บานกระทุ้ง และ บานกระจกติดตาย	อลูมิเนียม 517 เคลือบสี เพาเดอร์ สีเลือกภายหลัง	กระจกลามิเนต เคลือบสี สีเลือกภายหลัง ความหนาไม่น้อยกว่า 6.38 มม	อลูมิเนียม 517 เคลือบสี เพาเดอร์ สีเลือกภายหลัง	มือจับสแตนเลส บานพับสำหรับบานกระทุ้งสแตนเลส	อุปกรณ์ ครบชุดตามผลิตภัณฑ์ ของผู้ผลิต
W4	กระจกบานเกล็ด ติดตาย	—	กระจกฝ้า ลามิเนต สีเลือกภายหลัง ความหนาไม่น้อยกว่า 6.38 มม	ไม้เนื้อแข็ง 2"x 4" ทาสีน้ำมัน	—	

สำนักการ โยธา
กรุงเทพมหานคร

โครงการ
แบบบ้านยิ้มเพื่อประชาชน ระยะที่ 3

ตามนโยบาย
ม.ร.ว. สุขุมพันธุ์ บริพัตร
ผู้ว่าราชการกรุงเทพมหานคร
นายจุมพล สำเภาพล
รองผู้ว่าราชการกรุงเทพมหานคร
นางนินนาท ชลิตานนท์
ปลัดกรุงเทพมหานคร

ผู้อำนวยการสำนักการโยธา

รองผู้อำนวยการสำนักการโยธา
นายทวีศักดิ์ เลิศประพันธ์
ผู้อำนวยการสำนักงานออกแบบ
นายวัชรินทร์ บรรพต
หัวหน้ากลุ่มงานสถาปัตยกรรม
นายสินธุ์ชัย บุญปักษ์
หัวหน้ากลุ่มงานวิศวกรรมอาคาร
นายอริยะ เมฆะกูล

สถาปนิก
นส.เฟื่องฉัตร เศรษฐเสาร์ ส.สถ.11992
วิศวกรโครงสร้าง
นายชูเวช เสนป่าน กย.43016
วิศวกรไฟฟ้า
นายกิตติพงษ์ จิระเดชากร ภฟก.12282
วิศวกรสุขาภิบาล
นายจิระสิทธิ์ ทิมสถิตย์ สย.8489
วิศวกรเครื่องกล

นายช่างเขียนแบบ
นายอภิวัฒน์ ฉัตราภรณ์

แบบ บ้านพักอาศัย 2 ชั้น
แบบที่ 036
ชื่อบ้าน ทิพเกสร

เจ้าของ

สถานที่

แบบแสดง
รายการประกอบแบบ
ประตู-หน้าต่าง

วันที่ :	แผ่นที่	รวม
30 พฤษภาคม 2557	A-17	17

แผ่นที่	รวมแผ่น
17	31

FILE :

รายการแก้ไขแบบ

รายการประกอบแบบด้านวิศวกรรมโยธา

1. ซีเมนต์

1.1 ส่วนผสมของโครงสร้างคอนกรีตเสริมเหล็กทั้งหมดต้องใช้ PORTLAND CEMENT ประเภทที่ 1 ที่มีคุณสมบัติตามมาตรฐานผลิตภัณฑ์อุตสาหกรรมเท่านั้น

1.2 ถ้าไม่ได้ระบุเป็นอย่างอื่น ต้องมีส่วนผสมของซีเมนต์ไม่น้อยกว่า325กิโลกรัมต่อคอนกรีตลูกบาศก์เมตร

2. คอนกรีต

2.1 คอนกรีตที่ใช้สำหรับงานโครงสร้างของอาคารเช่นเสาเข็ม , ฐานราก , เสา และพื้น ฯลฯ ต้องมีกำลังอัดประลัยไม่น้อยกว่า 180ksc เมื่ออายุ 28วัน โดยทดสอบจากแท่งคอนกรีตตัวอย่างรูปทรงกระบอก 150x300มม.

2.2 ADMIXTURE ที่ใช้ต้องมีคุณสมบัติตาม ASTM หรือ BS

3. งานเหล็ก

3.1 คุณสมบัติของเหล็กเสริมคอนกรีต มีดังนี้

ขนาดเหล็กเสริม mm.	ชั้นคุณภาพ	มาตรฐาน	หมายเหตุ
RB6 , RB9 DB12 ขึ้นไป	SR-24 SD-40	มอก. 20-2543 มอก. 24-2548	

3.2 เหล็กรูปพรรณ , เหล็กกลวงสำหรับก่อสร้าง

3.2.1 เหล็กรูปพรรณที่จะใช้ต้องมีคุณสมบัติตาม มอก. 1227-2539 , มอก. 1228-2549 หรือ JIS เหล็กกลวงที่ใช้ต้องมีคุณสมบัติตาม มอก. 107-2533 หรือ JIS และเหล็กรูปพรรณเชื่อมประกอบจะต้องมีคุณสมบัติตาม มอก. 1303-2538

3.2.2 เหล็กรูปพรรณทั้งหมดต้องเป็นของใหม่ ไม่เคยใช้งานมาก่อน ตรงไม่บิดเบี้ยว ไม่มีรอยตำหนิ ไม่มีสนิมกร่อน ไม่เปื้อนสี หรือน้ำมัน

3.2.3 การต่อเหล็กรูปพรรณ ถ้าไม่จำเป็นจริงๆแล้วห้ามต่อ ในกรณีที่มีการต่อเหล็ก รอยต่อของเหล็กต้องมีกำลังมากกว่าหรือเท่ากับเหล็กที่ไม่มีรอยต่อ การต่อให้ต่อจุดเดียวเท่านั้น และการต่อให้เป็นไปตามมาตรฐาน AISC

3.2.4 การประกอบการติดตั้ง ให้ดำเนินการตามมาตรฐาน AISC หรือตามมาตรฐานสำหรับอาคารเหล็กรูปพรรณของ วสท. ที่ 1015-40

3.2.5 ผู้รับจ้างจะต้องทำ ค้ำยัน ยึดโครง ให้เพียงพอเพื่อยึดโครงสร้างให้แน่นหนาอยู่ในแนวและตำแหน่งที่ต้องการ

3.2.6 องค์อาคารที่วางทาบหรือต่อเชื่อมจะต้องวางให้แนบสนิทเต็มหน้า

3.2.7 การเชื่อมต่อทั้งหมดให้ใช้วิธีเชื่อมด้วยไฟฟ้าการ (ELECTRLC ARC WELDING) โดยตลอดผิวหน้าสัมผัสการเชื่อมให้เป็นไปตามมาตรฐาน AWS ขนาดของรอยเชื่อมต้องไม่น้อยกว่าความหนาของแผ่นเหล็ก

3.2.8 ถ้าไม่ได้กำหนดให้เป็นอย่างอื่น รอยต่อระหว่างชิ้นส่วนเหล็กต่างๆ ให้ใช้วิธีเชื่อมตะเข็บตลอดแนวชน

3.2.9 ผิวหน้าที่จะทำการเชื่อม ต้องสะอาดปราศจากสะเก็ดร่อน สนิมกรัน ไขมัน สี หรือสิ่งแปลกปลอมอื่นใด

3.2.10 ลวดเชื่อมต้องมีคุณสมบัติตาม มอก. หรือ AWS หรือ AISC

3.2.11 ให้ทาด้วยสีกันสนิมไม่น้อยกว่า 2 ชั้น คุณภาพเทียบเท่า RUST O-LEAM , JOTAN , SIKKENS

4. เสาเข็ม

4.1 เสาเข็มคอนกรีตอัดแรง เป็นเสาเข็มของ MP , GPS , GEL , CPM , T-COM หรือเทียบเท่า หรือเสาเข็มเจาะ(ตามแบบแสดง)

- เสาเข็มคอนกรีตอัดแรง ขนาด ⊙ -0.15x0.15ม.
- เสาเข็มคอนกรีตอัดแรง ขนาด I -0.18x0.18ม.พื้นที่หน้าตัดไม่น้อยกว่า 253 ตร.ซม.
- เสาเข็มคอนกรีตอัดแรง ขนาด I -0.22x0.22ม.พื้นที่หน้าตัดไม่น้อยกว่า 351 ตร.ซม.
- เสาเข็มคอนกรีตอัดแรง ขนาด I -0.26x0.26ม.พื้นที่หน้าตัดไม่น้อยกว่า 455 ตร.ซม.
- เสาเข็มเจาะ ขนาด ø0.35 ม.

4.2 กำลังรับน้ำหนักบรรทุกและความยาวเสาเข็มให้พิจารณาตามแบบรายละเอียด โดยความยาวเสาเข็มที่แท้จริง ณ ตำแหน่งที่ตั้งโครงการ อาจมีการเปลี่ยนแปลง แต่ทั้งนี้ให้กำหนดและตรวจสอบอีกครั้งโดยวิศวกรผู้ควบคุมงาน โดยเสาเข็มจะต้องมีกำลังรับน้ำหนักบรรทุกได้ไม่น้อยกว่าที่กำหนดตามแบบ

5. ระบบกันซึม

5.1 รายละเอียดและคุณสมบัติ

ส่วนของอาคาร	ชนิดและผลิตภัณฑ์	ผลิตภัณฑ์คุณภาพเทียบเท่า
- หลังคา ค.ส.ล. - ห้องน้ำ	น้ำยาเคมีแบบกันซึม	BRUSHBOND ของ FOSROC LANKO 225 ของ DAVCO

6. ทั่วไปและการเตรียมงาน

6.1 รายการประกอบแบบอื่นใดที่ไม่ได้กำหนดไว้ให้ถือปฏิบัติตาม "บทกำหนดทั่วไปสำหรับการก่อสร้างอาคารคอนกรีตเสริมเหล็กของ วสท. "เป็นเกณฑ์

6.2 เนื่องจากคุณสมบัติของดินในกรุงเทพมหานคร แต่ละพื้นที่เขตมีความแตกต่างกันในด้านความสามารถในการรับน้ำหนักบรรทุกและมีระดับความลึกของชั้นทรายที่แตกต่างกัน ฉะนั้นก่อนทำการก่อสร้างเจ้าของอาคารและผู้รับจ้างต้องตรวจสอบความเหมาะสมของความยาวเสาเข็ม เพื่อให้มีค่าการรับน้ำหนักบรรทุกของเสาเข็มได้ไม่น้อยกว่าแบบที่กำหนดไว้

6.3 หากมีอุปสรรคในการเข้าพื้นที่ก่อสร้าง อันจะทำให้เกิดผลกระทบความเดือดร้อนรำคาญ และเกิดความเสียหายจากการใช้เสาเข็มตอกกับอาคารข้างเคียง ให้สามารถใช้เสาเข็มเจาะเทียบเคียงความสามารถในการรับน้ำหนักบรรทุกได้

สำนักการ โยธา
กรุงเทพมหานคร

โครงการ
แบบบ้านยิ้มเพื่อประชาชน ระยะที่ 3

ตามนโยบาย
ม.ร.ว. สุขุมพันธุ์ บริพัตร
ผู้ว่าราชการกรุงเทพมหานคร
นายจุมพล สำเภาพล
รองผู้ว่าราชการกรุงเทพมหานคร
นางนินนาท ชลิตานนท์
ปลัดกรุงเทพมหานคร

ผู้อำนวยการสำนักการโยธา
รองผู้อำนวยการสำนักการโยธา
นายทวีศักดิ์ เลิศประพันธ์
ผู้อำนวยการสำนักงานออกแบบ
นายวัชรินทร์ บรรพต
หัวหน้ากลุ่มงานสถาปัตยกรรม
นายสินธุชัย บุญปักษ์
หัวหน้ากลุ่มงานวิศวกรรมอาคาร
นายอริยะ เมฆะกูล

สถาปนิก
นางสาวเฟื่องฉัตร เศรษฐเลาห์ ภสถ.11992
วิศวกรโครงสร้าง
นายชูเวช เสนบ้าน ภย.43016
วิศวกรไฟฟ้า
นายกิตติพงษ์ จิระเดชากร ภฟก. 12282
วิศวกรสุขาภิบาล
นายจีระสิทธิ์ ทิมสนิทย์ สย.8489
วิศวกรเครื่องกล
นายช่างเขียนแบบ
นายธิติ สถะบดี

แบบ บ้านพักอาศัย 2 ชั้น
แบบที่ 036
ชื่อบ้าน ทิพเกสร
เจ้าของ
สถานที่

แบบแสดง
รายการประกอบแบบโครงสร้าง

วันที่ :	เลขที่	รวม
30 พฤษภาคม 2557	S-01	6

แผ่นที่	รวมแผ่น
18	31

FILE :

รายการแก้ไขแบบ

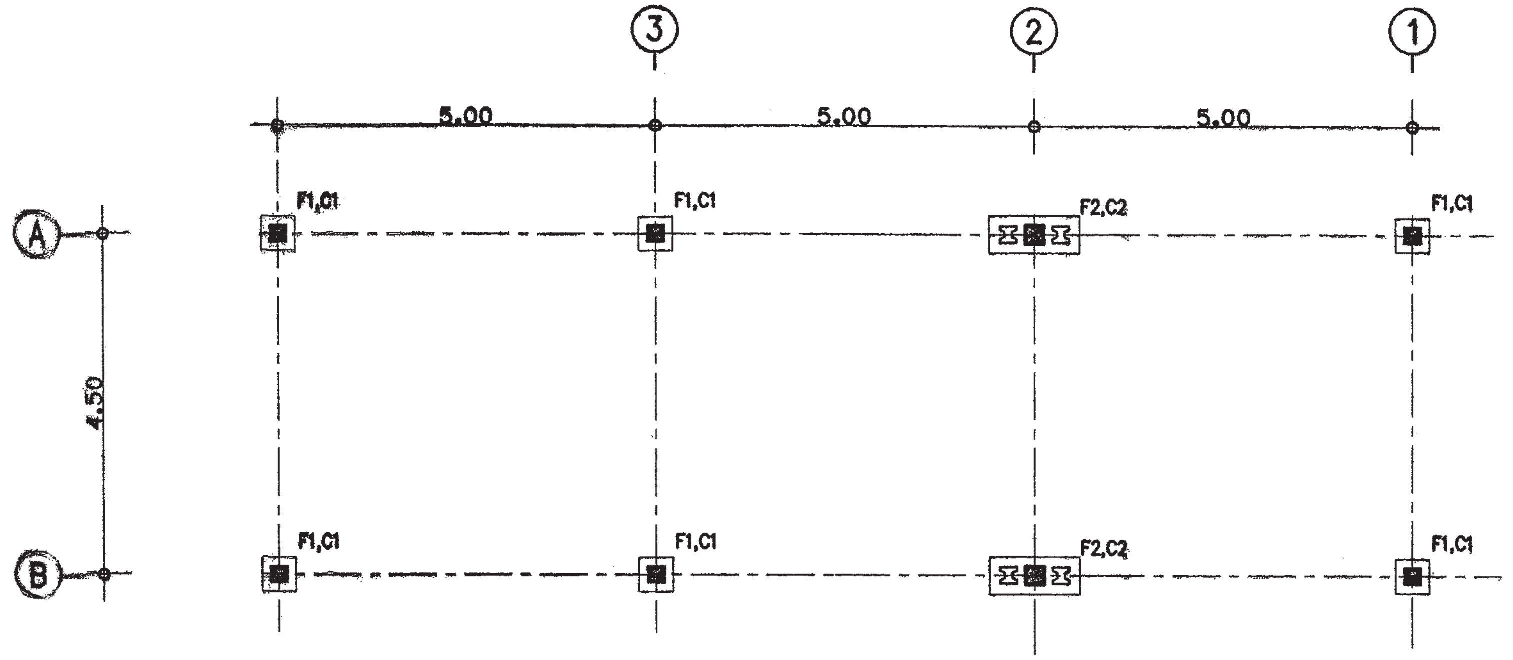

แปลนฐานราก ตอม่อ

มาตราส่วน 1 : 100

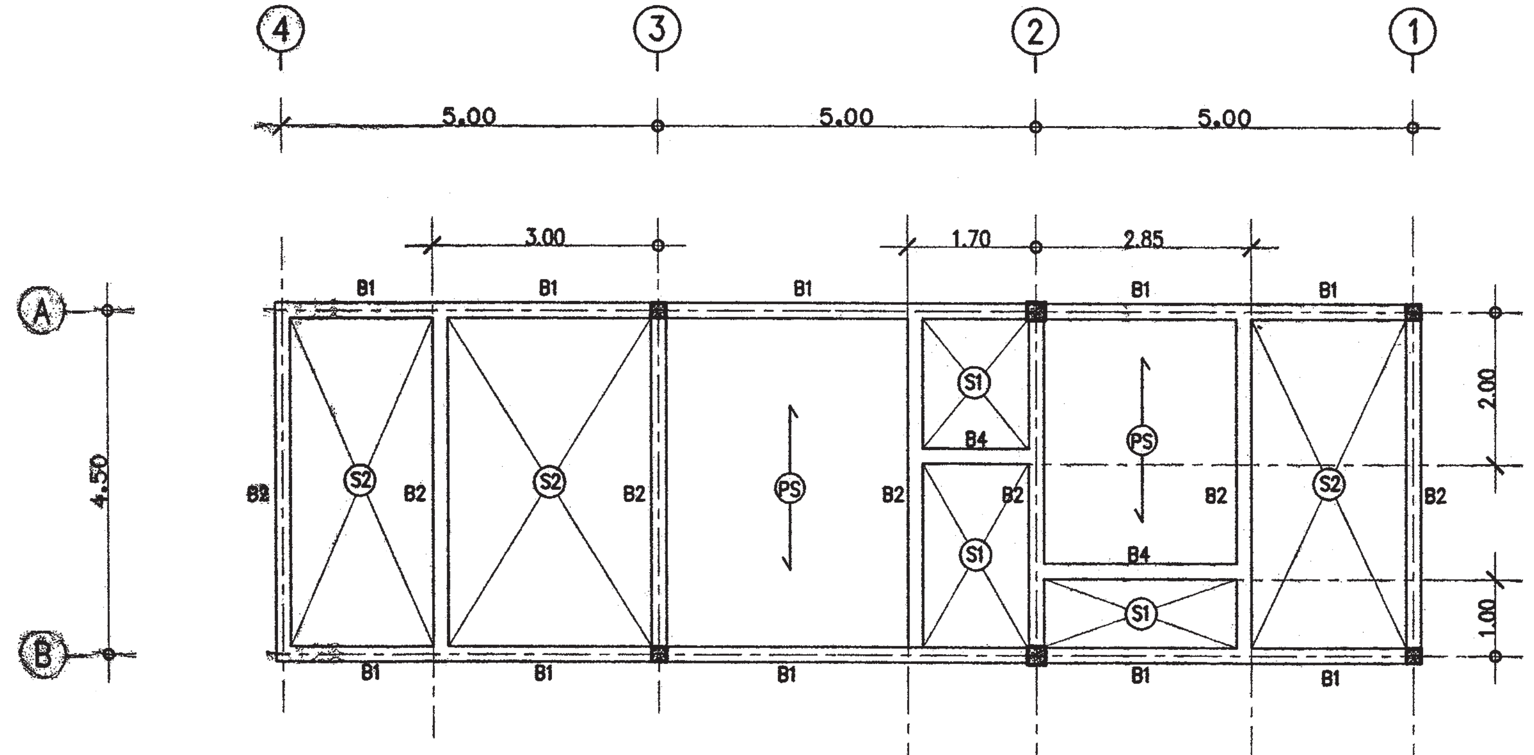

แปลนคานพื้น ชั้นล่าง

มาตราส่วน 1 : 100

สำนักการ โยธา
กรุงเทพมหานคร

โครงการ

แบบบ้านยิ้มเพื่อประชาชน ระยะที่ 3

ตามนโยบาย

ม.ร.ว. สุขุมพันธุ์ บริพัตร
ผู้ว่าราชการกรุงเทพมหานคร

นายจุมพล สำเภาพล
รองผู้ว่าราชการกรุงเทพมหานคร

นางนินนาท ชลิตานนท์
ปลัดกรุงเทพมหานคร

ผู้อำนวยการสำนักการโยธา

รองผู้อำนวยการสำนักการโยธา
นายทวีศักดิ์ เลิศประพันธ์

ผู้อำนวยการสำนักงานออกแบบ
นายวัชรินทร์ บรรจง

หัวหน้ากลุ่มงานสถาปัตยกรรม
นายสินธุ์ชัย บุญมีกษ์

หัวหน้ากลุ่มงานวิศวกรรมอาคาร
นายอริยะ เมฆะกูล

สถาปนิก
นางสาวเพื่องฉัตร เศรษฐสุดาห์ ภสถ.11992

วิศวกรโครงสร้าง
นายสุรวร เสนปาน ภย.43016

วิศวกรไฟฟ้า
นายกิตติพงษ์ จิระนครกาญ ภฟก. 12282

วิศวกรสุขาภิบาล
นายจีระสิทธิ์ ทิมสนิทย์ สย.8489

วิศวกรเครื่องกล

นายช่างเขียนแบบ
นายธิติ สตะบดี

แบบ บ้านพักอาศัย 2 ชั้น
แบบที่ 036
ชื่อบ้าน ทิพเกสร

เจ้าของ

สถานที่

แบบแสดง
แปลนฐานราก ตอม่อ
แปลนคานพื้น ชั้นล่าง

วันที่ :	เลขที่	รวม
30 พฤษภาคม 2557	S-02	6

แผ่นที่	รวมแผ่น
19	31

FILE :

รายการแก้ไขแบบ

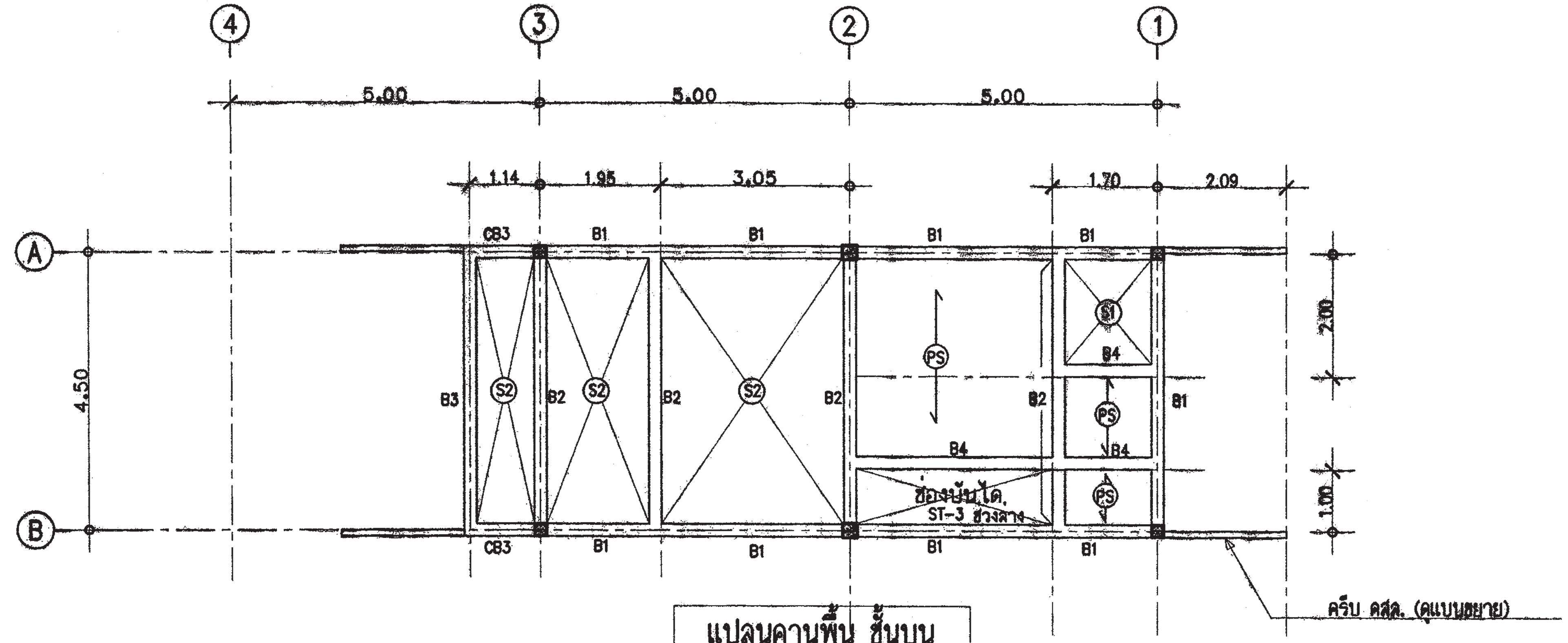

แปลนคานพื้น ชั้นบน

มาตราส่วน 1 : 100

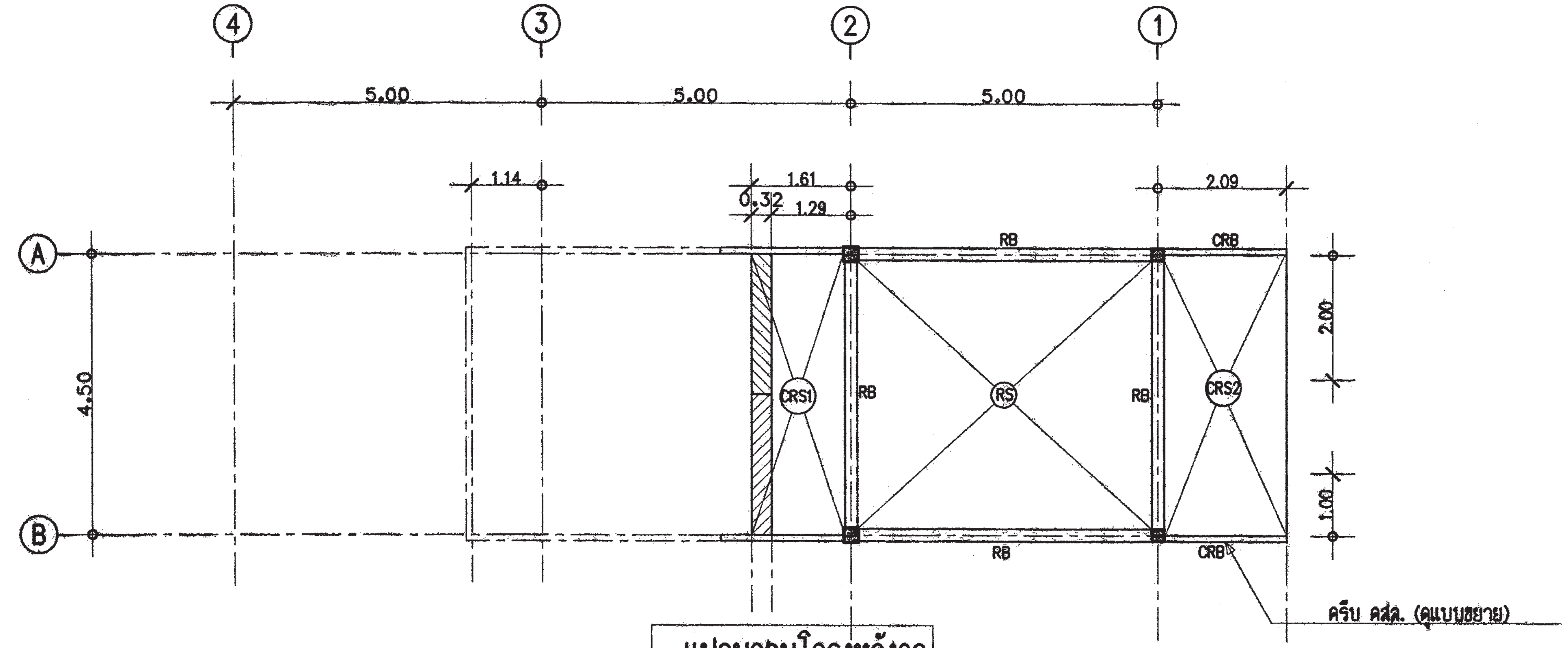

แปลนคานโครงหลังคา

มาตราส่วน 1 : 100

สำนักการ โยธา
กรุงเทพมหานคร

โครงการ
แบบบ้านยิ้มเพื่อประชาชน ระยะที่ 3

ตามนโยบาย
ม.ร.ว. สุขุมพันธุ์ บริพัตร
ผู้ว่าราชการกรุงเทพมหานคร
นายจุมพล สำเภาพล
รองผู้ว่าราชการกรุงเทพมหานคร
นางนินนาท ชลิตานนท์
ปลัดกรุงเทพมหานคร

ผู้อำนวยการสำนักการโยธา	
รองผู้อำนวยการสำนักการโยธา	
นายทวีศักดิ์ เลิศประพันธ์	
ผู้อำนวยการสำนักงานออกแบบ	
นายวัชรินทร์ บรรพต	
หัวหน้ากลุ่มงานสถาปัตยกรรม	
นายสินธุชัย บุญปักษ์	
หัวหน้ากลุ่มงานวิศวกรรมอาคาร	
นายสวิชะ เมฆะกูล	
สถาปนิก	
นางสาวเพื่องฉัตร เศรษฐบุตร์ ภสถ.11992	
วิศวกรโครงสร้าง	
นายสุวร เสนปาน ภย.43016	
วิศวกรไฟฟ้า	
นายกิตติพงษ์ จิระนครากร ภฟก. 12282	
วิศวกรสุขาภิบาล	
นายจีระสิทธิ์ ทิมสนิทย์ สย.8489	
วิศวกรเครื่องกล	
นายช่างเขียนแบบ	
นายธีติ ส่งณบดี	

แบบ บ้านพักอาศัย 2 ชั้น
แบบที่ 036
ชื่อบ้าน ทิพเกสร
เจ้าของ
สถานที่

แบบแสดง
แปลนคานพื้น ชั้นบน
แปลนคานโครงหลังคา

วันที่ :	เลขที่	รวม
30 พฤษภาคม 2557	S-03	6

แผ่นที่	รวมแผ่น
20	31

FILE :

รายการแก้ไขแบบ

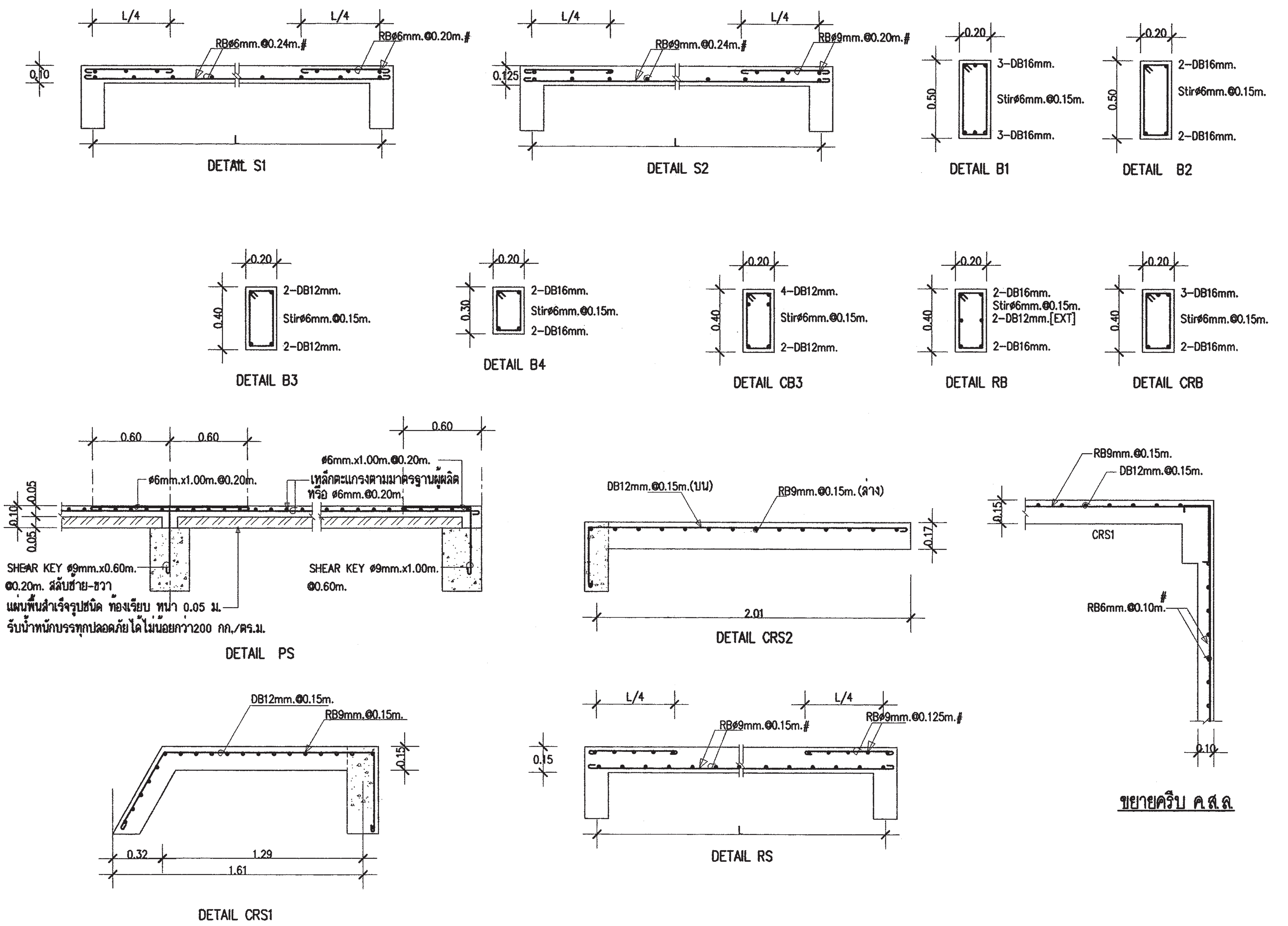

สำนักการ โยธา
กรุงเทพมหานคร

โครงการ
แบบบ้านยิ้มเพื่อประชาชน ระยะที่ 3

ตามนโยบาย
ม.ร.ว. สุขุมพันธุ์ บริพัตร
ผู้ว่าราชการกรุงเทพมหานคร
นายจุมพล สำเภาพล
รองผู้ว่าราชการกรุงเทพมหานคร
นางนินนาท ชลิตานนท์
ปลัดกรุงเทพมหานคร

ผู้อำนวยการสำนักการโยธา
รองผู้อำนวยการสำนักการโยธา
นายทวีศักดิ์ เลิศประพันธ์
ผู้อำนวยการสำนักงานออกแบบ
นายวัชรินทร์ บรรพต
หัวหน้ากลุ่มงานสถาปัตยกรรม
นายสินธุ์ชัย บุญปีกษ์
หัวหน้ากลุ่มงานวิศวกรรมอาคาร
นายอริยะ เมฆะกูล
สถาปนิก
นางสาวเฟื่องฉัตร เศรษฐเลาห์ ภสถ.11992
วิศวกรโครงสร้าง
นายชูวงศ์ แสนปาน ภย.43016
วิศวกรไฟฟ้า
นายกิตติพงษ์ จิระนคราภรณ์ ภฟก. 12282
วิศวกรสุขาภิบาล
นายจีระสิทธิ์ หิมสถิตย์ สย.8489
วิศวกรเครื่องกล
นายช่างเขียนแบบ
นายธิติ สถะบดี

แบบ บ้านพักอาศัย 2 ชั้น
แบบที่ 036
ชื่อบ้าน ทิพเกสร
เจ้าของ
สถานที่

แบบแสดง
แบบขยายโครงสร้าง 1

วันที่ :	เลขที่	รวม
30 พฤษภาคม 2557	S-04	6

แผ่นที่	รวมแผ่น
21	31

FILE :

รายการแก้ไขแบบ

หมายเหตุ

กรณีใช้ฐานราก เสาเข็มเจาะแทนฐานรากเสาเข็มตอก ให้ใช้เทียบเท่าดังนี้ F1=F1A , F2=F2A , F3=F3A

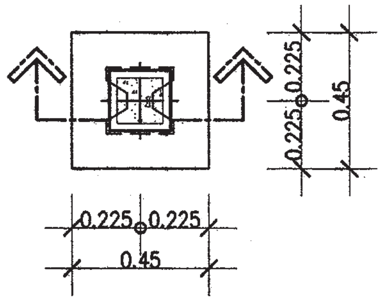

แบบขยาย F1
มาตราส่วน 1 : 25

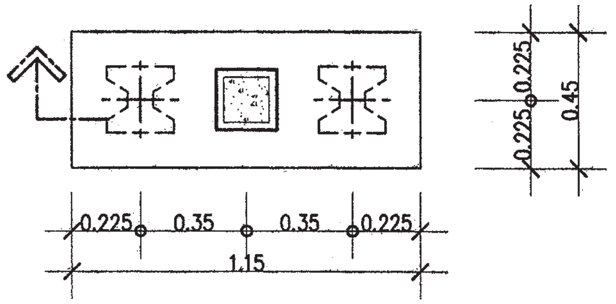

แบบขยาย F2
มาตราส่วน 1 : 25

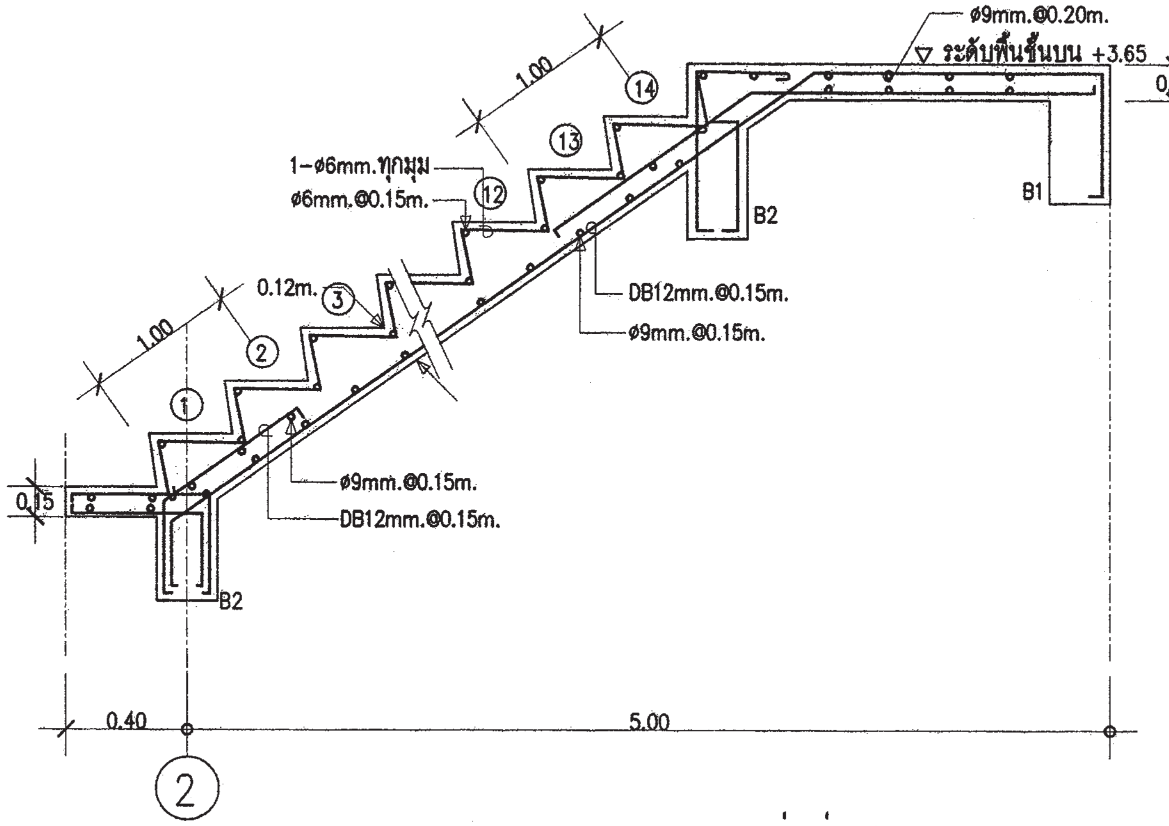

DETAIL ST-3 (ช่วงล่าง)

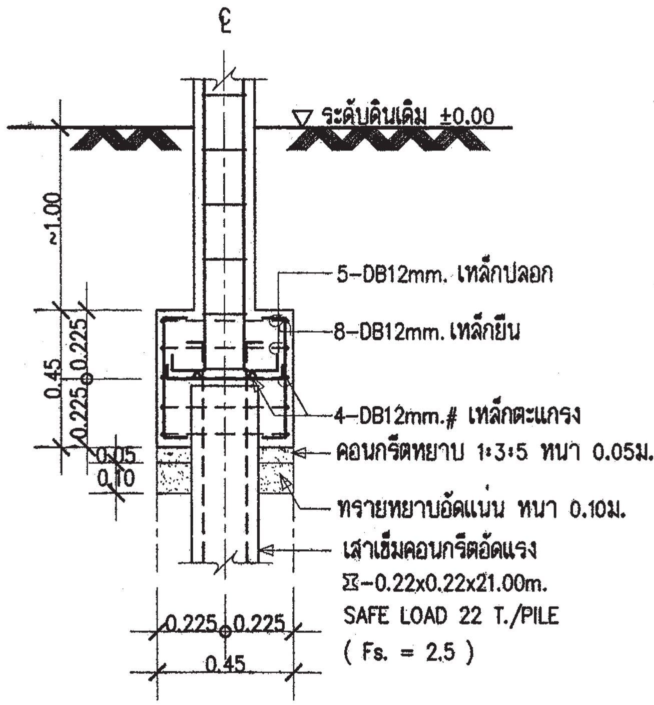

รูปตัด F1
มาตราส่วน 1 : 25

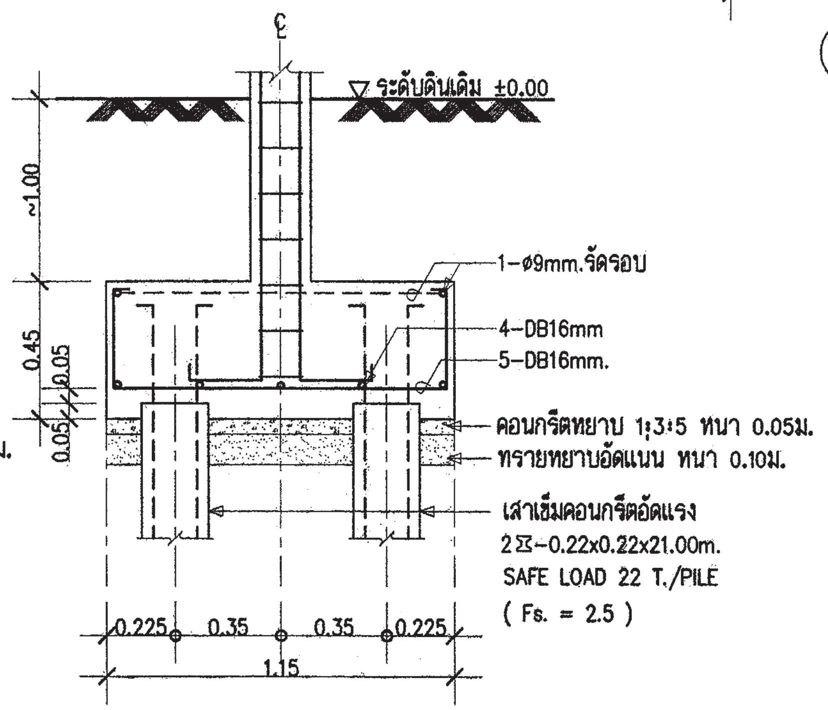

รูปตัด F2
มาตราส่วน 1 : 25

FLOOR / COLUMN	C1	C2
พื้นชั้น 2 - หลังคา		
พื้นชั้นล่าง - พื้นชั้น 2		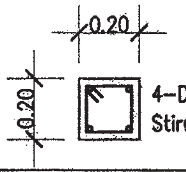 0.20 × 0.20, 4-DB12mm. Stirø6mm.@0.15m.
ตอม่อ - พื้นชั้นล่าง	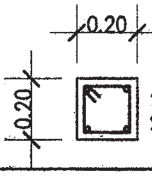 0.20 × 0.20, 4-DB12mm. Stirø6mm.@0.15m,	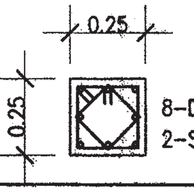 0.25 × 0.25, 8-DB12mm. 2-Stirø6mm.@0.15m.

สำนักการ โยธา
กรุงเทพมหานคร

โครงการ
แบบบ้านอิ้มเพื่อประชาชน ระยะที่ 3

ตามนโยบาย
ม.ร.ว. สุขุมพันธุ์ บริพัตร
ผู้ว่าราชการกรุงเทพมหานคร
นายจุมพล สำเภาพล
รองผู้ว่าราชการกรุงเทพมหานคร
นางนินนาท ชลิตานนท์
ปลัดกรุงเทพมหานคร

ผู้อำนวยการสำนักการโยธา
รองผู้อำนวยการสำนักการโยธา
นายทวีศักดิ์ เลิศประพันธ์
ผู้อำนวยการสำนักงานออกแบบ
นายวัชรินทร์ บรรพต
หัวหน้ากลุ่มงานสถาปัตยกรรม
นายสินธุ์ชัย บุญบึกษ์
หัวหน้ากลุ่มงานวิศวกรรมอาคาร
นายอริยะ เมฆะกูล

สถาปนิก
นางสาวเพื่องฉัตร เศรษฐบุตร์ ภสถ.11992
วิศวกรโครงสร้าง
นายชูชาติ เสนปาน ภย.43016
วิศวกรไฟฟ้า
นายกิตติพงษ์ จิระเศรษฐกร ภฟก. 12282
วิศวกรสุขาภิบาล
นายจิระสิทธิ์ ทิมสถิตย์ สย.8469
วิศวกรเครื่องกล

นายช่างเขียนแบบ
นายธิติ สดะบดี

แบบ บ้านพักอาศัย 2 ชั้น
แบบที่ 036
ชื่อบ้าน ทิพเกสร
เจ้าของ
สถานที่

แบบแสดง
แบบขยายโครงสร้าง 2

วันที่ :	เลขที่	รวม
30 พฤษภาคม 2557	S-05	6

แผ่นที่	รวมแผ่น
22	31

FILE :

รายการแก้ไขแบบ

หมายเหตุ

กรณีใช้ฐานราก เสาเข็มเจาะแทนฐานรากเสาเข็มตอก

ให้ใช้เทียบเท่าดังนี้ F1=F1A , F2=F2A , F3=F3A

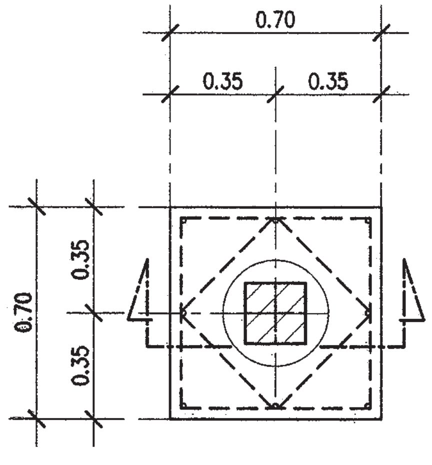

แบบขยาย	F1A
มาตราส่วน	1 : 25

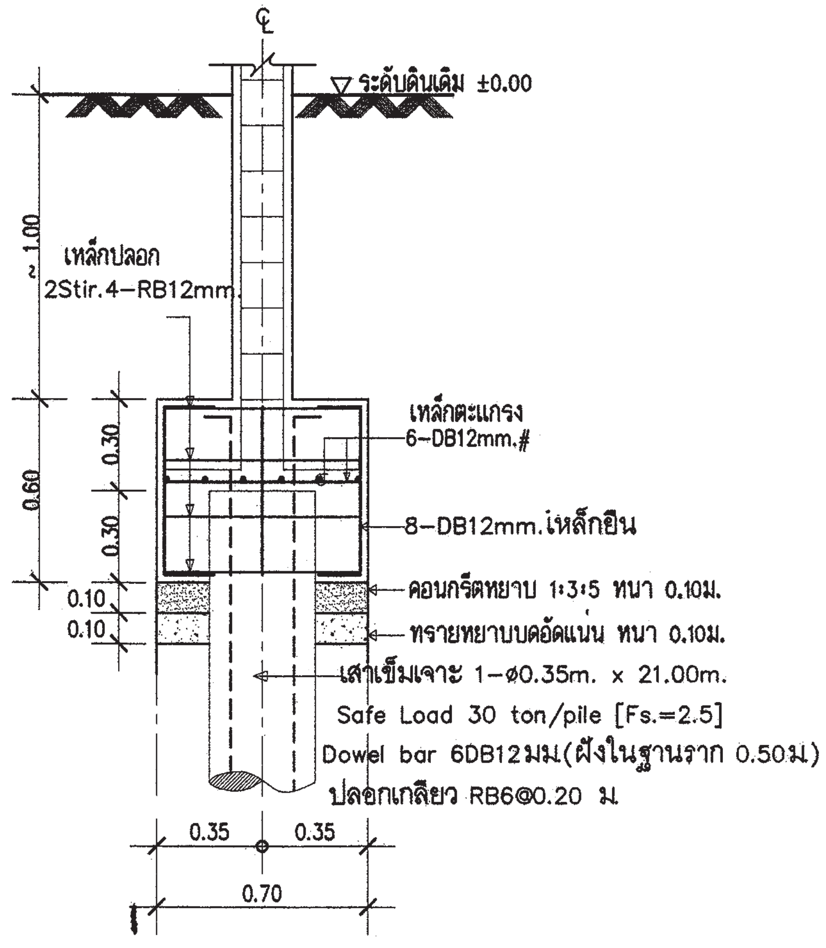

รูปตัด	F1A
มาตราส่วน	1 : 25

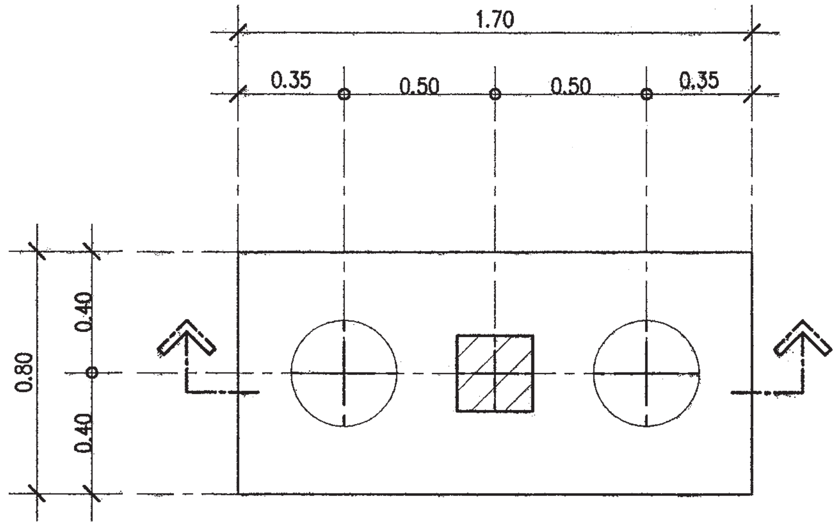

แบบขยาย	F2A
มาตราส่วน	1 : 25

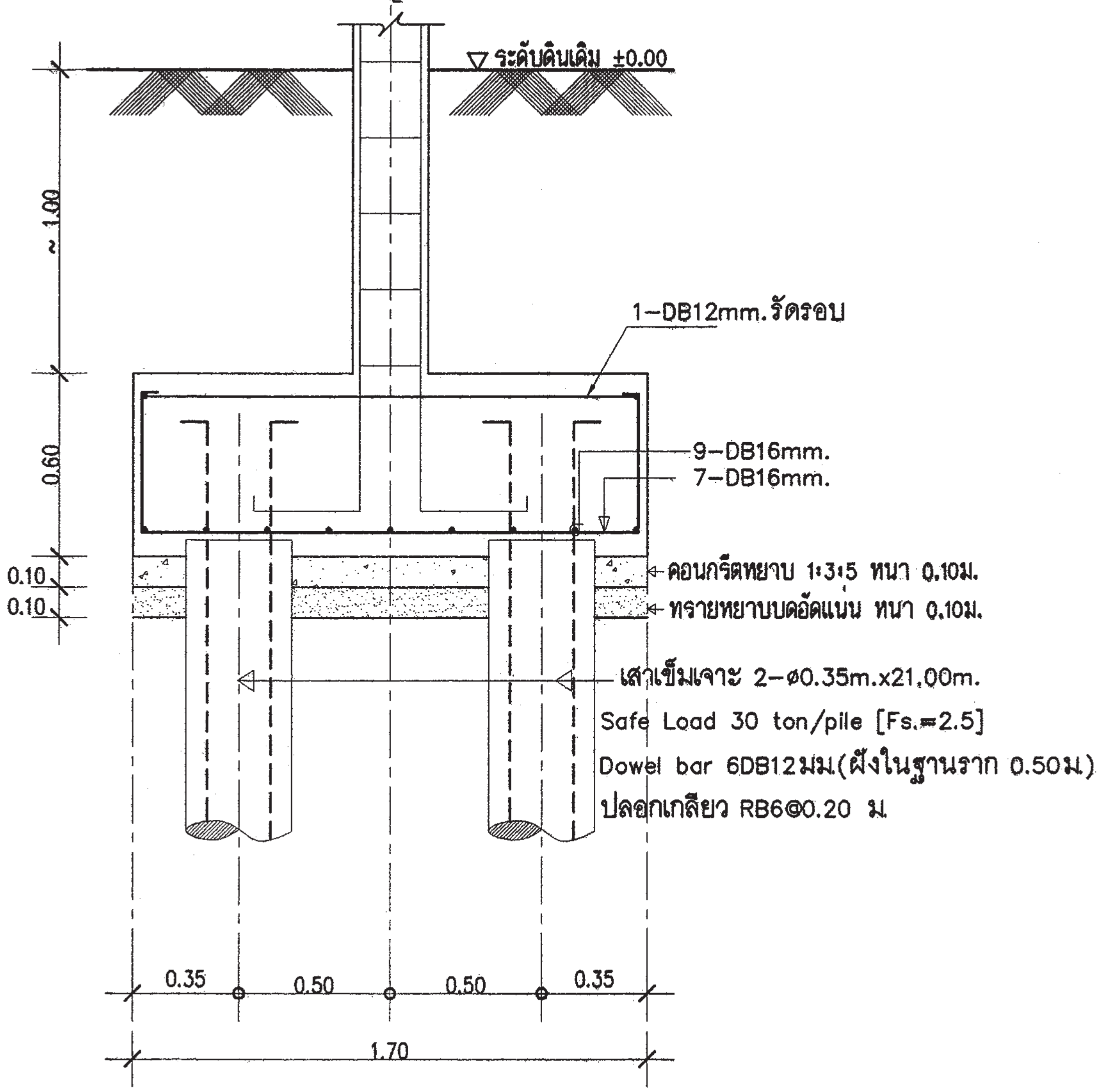

รูปตัด	F2A
มาตราส่วน	1 : 25

สำนักการ โยธา
กรุงเทพมหานคร

โครงการ

แบบบ้านยิ้มเพื่อประชาชน ระยะที่ 3

ตามนโยบาย

ม.ร.ว. สุขุมพันธุ์ บริพัตร
ผู้ว่าราชการกรุงเทพมหานคร

นายจุมพล สำเภาพล
รองผู้ว่าราชการกรุงเทพมหานคร

นางนินนาท ชลิตานนท์
ปลัดกรุงเทพมหานคร

ผู้อำนวยการสำนักการโยธา	
รองผู้อำนวยการสำนักการโยธา	
นายทวีศักดิ์ เลิศประพันธ์	
ผู้อำนวยการสำนักงานออกแบบ	
นายวัชรินทร์ บรรพต	
หัวหน้ากลุ่มงานสถาปัตยกรรม	
นายสินธุ์ชัย บุญบักษ์	
หัวหน้ากลุ่มงานวิศวกรรมอาคาร	
นายอริยะ เมฆะกูล	
สถาปนิก	
นางสาวเพียงฉัตร เศรษฐเลาห์ ภสถ.11992	
วิศวกรโครงสร้าง	
นายชูเวช เสนปาน ภย.43016	
วิศวกรไฟฟ้า	
นายกิตติพงษ์ จีระเดชากร ภฟก. 12282	
วิศวกรสุขาภิบาล	
นายจีระสิทธิ์ ทิมสถิตย์ สย.8489	
วิศวกรเครื่องกล	
นายช่างเขียนแบบ	
นายธิติ สถะบดี	

แบบ บ้านพักอาศัย 2 ชั้น

แบบที่ 036

ชื่อบ้าน ทิพเกสร

เจ้าของ

สถานที่

แบบแสดง

แบบขยายโครงสร้าง 3

วันที่ :	เลขที่	รวม
30 พฤษภาคม 2557	S-06	6

แผ่นที่	รวมแผ่น
23	31

FILE :

รายการแก้ไขแบบ

สัญลักษณ์ระบบไฟฟ้า

S	สวิทซ์ไฟฟ้าทางเดียว
S2	สวิทซ์ไฟฟ้าสองทาง
⏀	เต้ารับไฟฟ้าคู่ชนิดมีสายกราวน์
●	เต้ารับสัญญาณโทรทัศน์
▲	เต้ารับสัญญาณโทรศัพท์
⊕	โคมไฟฟ้า DOWNLIGHT หลอด COMPACT FL. 1*11 วัตต์
⊕	โคมซาลาเปา หลอดฟลูออเรสเซนต์ 1*32 วัตต์
▭	โคมไฟฟ้าฟลูออเรสเซนต์ 1*18 วัตต์
◩	CONSUMER UNIT

รายละเอียด

1. ในการติดตั้ง ผู้รับจ้างต้องปฏิบัติตามกฎระเบียบข้อบังคับของการไฟฟ้าฯ
2. วัสดุอุปกรณ์ที่ใช้
   - 2.1 แผงสวิทซ์อัตโนมัติเป็นผลิตภัณฑ์ SQUARE-D,ABB,MEM,CLIPSAL,SIEMENS,HAGER
   - 2.2 CIRCUIT BREAKER เป็นผลิตภัณฑ์ SQUARE-D,ABB,MEM,CLIPSAL,SIEMENS,HAGER
   - 2.3 ดวงโคมไฟฟ้า เป็นผลิตภัณฑ์ภายในประเทศที่มีเครื่องหมายการค้า โดยมีอุปกรณ์ประกอบดังนี้
     - หลอดฟลูออเรสเซนต์ มาตรฐาน มอก.236-2533
     - ขั้วรับหลอดและขั้วรับสตาทเตอร์ มาตรฐาน มอก.344-2530
     - สตาทเตอร์ มาตรฐาน มอก.183-2528
     - บัลลาสต์ มาตรฐาน มอก.23-2521
   - 2.4 สายไฟฟ้าเป็นผลิตภัณฑ์ มาตรฐาน มอก. 11-2531
   - 2.5 สวิทซ์และเต้ารับไฟฟ้า เป็นผลิตภัณฑ์ NATIONAL,CLIPSAL,BTICINO,ABB
3. หากมิได้กำหนดไว้เป็นอย่างอื่น ชนิดและขนาดของสายไฟฟ้าให้ใช้ดังนี้
   - 3.1 สายเมนวงจรย่อย ให้ใช้สายขนาด 2.5 ตารางมิลลิเมตร
   - 3.2 สายไฟฟ้าระหว่างดวงโคม และสายจากสวิทซ์เข้าดวงโคม ให้ใช้สายขนาด 2.5 ตารางมิลลิเมตร
   - 3.3 สายวงจรเต้ารับไฟฟ้า ให้ใช้สายขนาด 2.5 ตารางมิลลิเมตร
   - 3.4 สายดิน ให้ใช้สายขนาดไม่ต่ำกว่า 1.5 ตารางมิลลิเมตร

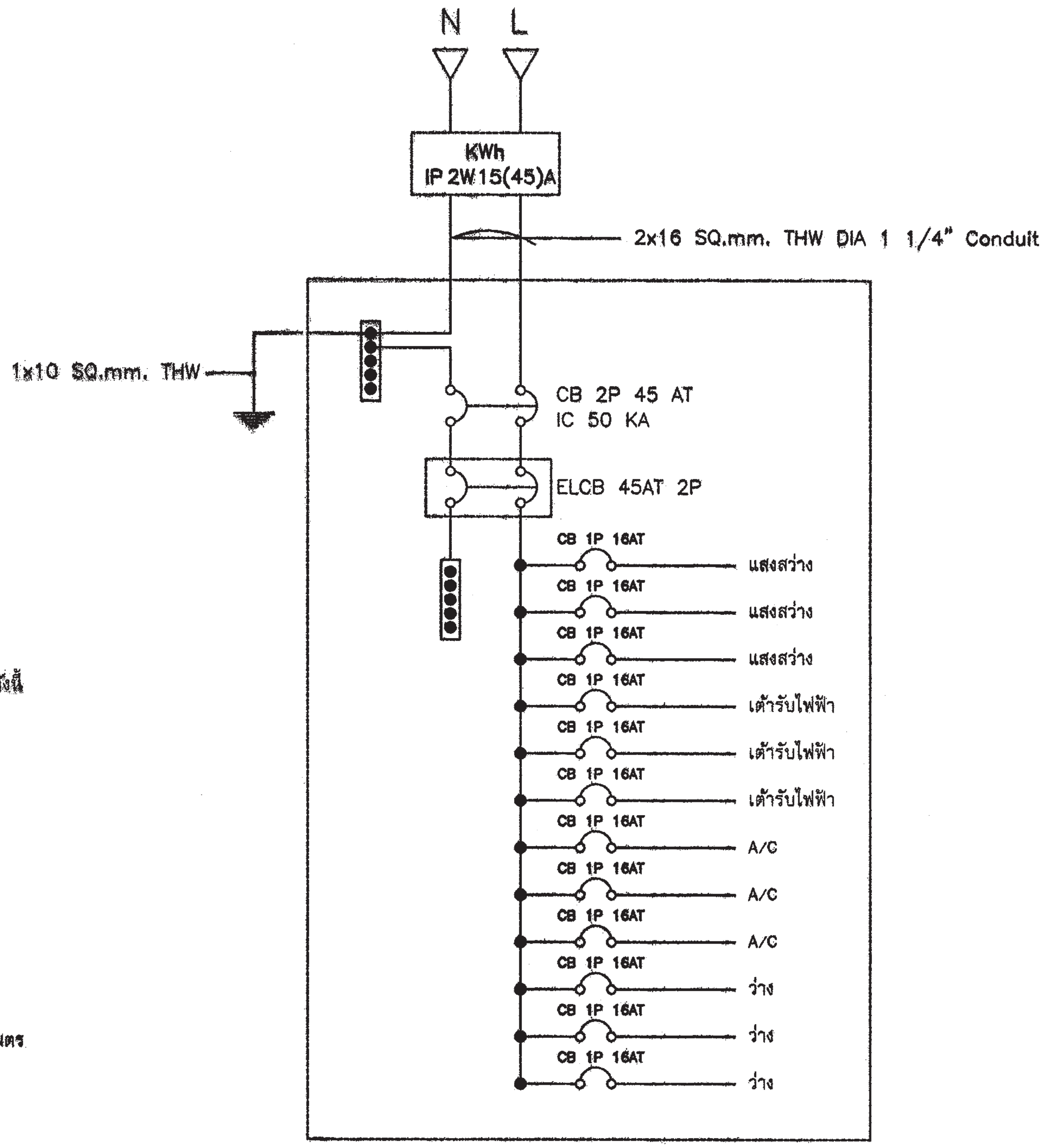

สำนักการ โยธา
กรุงเทพมหานคร

โครงการ
แบบบ้านยิ้มเพื่อประชาชน ระยะที่ 3

ตามนโยบาย
ม.ร.ว. สุขุมพันธุ์ บริพัตร
ผู้ว่าราชการกรุงเทพมหานคร
นายจุมพล สำเภาพล
รองผู้ว่าราชการกรุงเทพมหานคร
นางนินนาท ชลิตานนท์
ปลัดกรุงเทพมหานคร

ผู้อำนวยการสำนักการโยธา	
รองผู้อำนวยการสำนักการโยธา	
นายทวีศักดิ์ เลิศประพันธ์	
ผู้อำนวยการสำนักงานออกแบบ	
นายวัชรินทร์ บรรพต	
หัวหน้ากลุ่มงานสถาปัตยกรรม	
นายสินธุ์ชัย บุญบักษ์	
หัวหน้ากลุ่มงานวิศวกรรมอาคาร	
นายอริยะ เมฆะกูล	
สถาปนิก	
นางสาวเฟื่องฉัตร เศรษฐเลาห์ ภสถ.11992	
วิศวกรโครงสร้าง	
นายชุเวช เสนปาน ภย.43016	
วิศวกรไฟฟ้า	
นายกิตติพงษ์ จิระนคราภรณ์ ภฟก. 12282	
วิศวกรสุขาภิบาล	
นายจีระสิทธิ์ ทิมสนิดย์ สย.8489	
วิศวกรเครื่องกล	
นายช่างเขียนแบบ	
นางสาวช่อผกา ยักพันธ์	

แบบ บ้านพักอาศัย 2 ชั้น
แบบที่ 036
ชื่อบ้าน ทิพเกสร

เจ้าของ

สถานที่

แบบแสดง
สัญลักษณ์ระบบไฟฟ้า
รายการระบบไฟฟ้า

วันที่ :	เลขที่	รวม
30 พฤษภาคม 2557	E-01	3

แผ่นที่	รวมแผ่น
24	31

FILE :

รายการแก้ไขแบบ

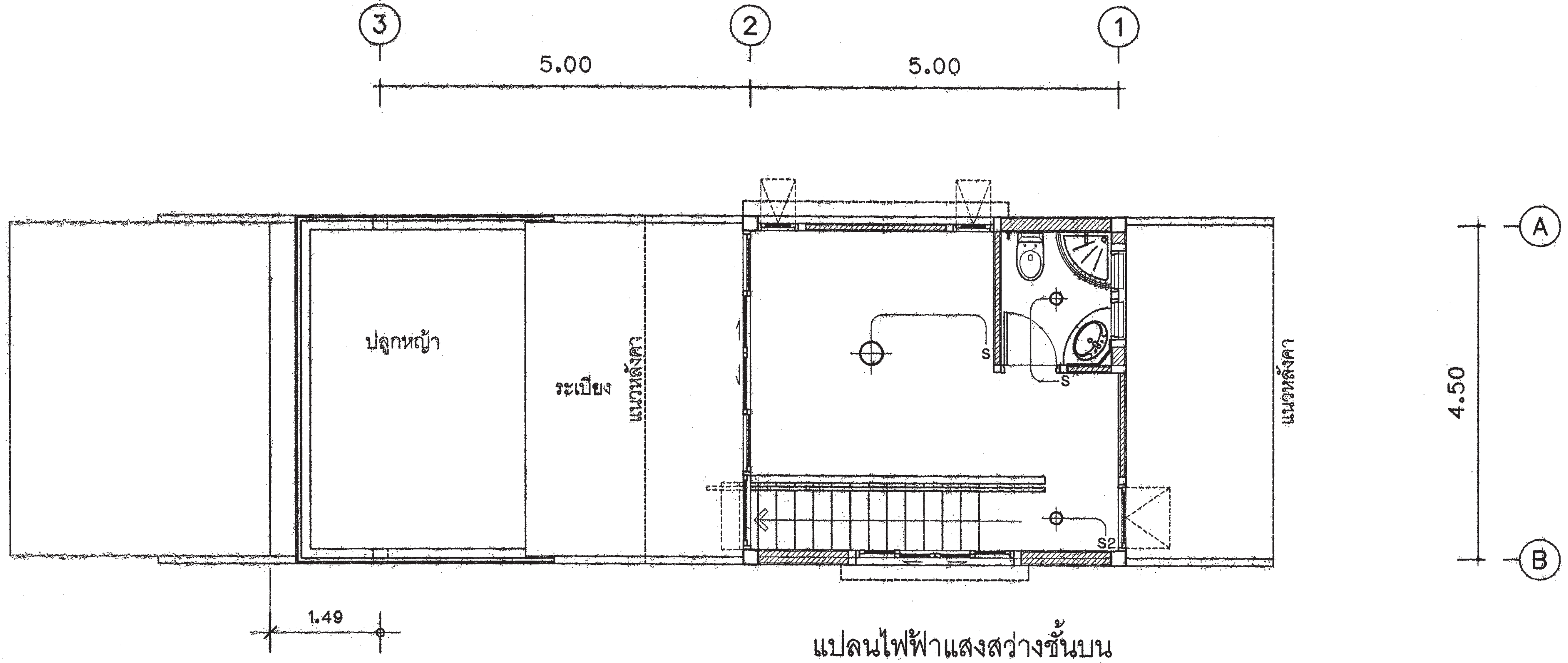

แปลนไฟฟ้าแสงสว่างชั้นบน

มาตราส่วน 1:75

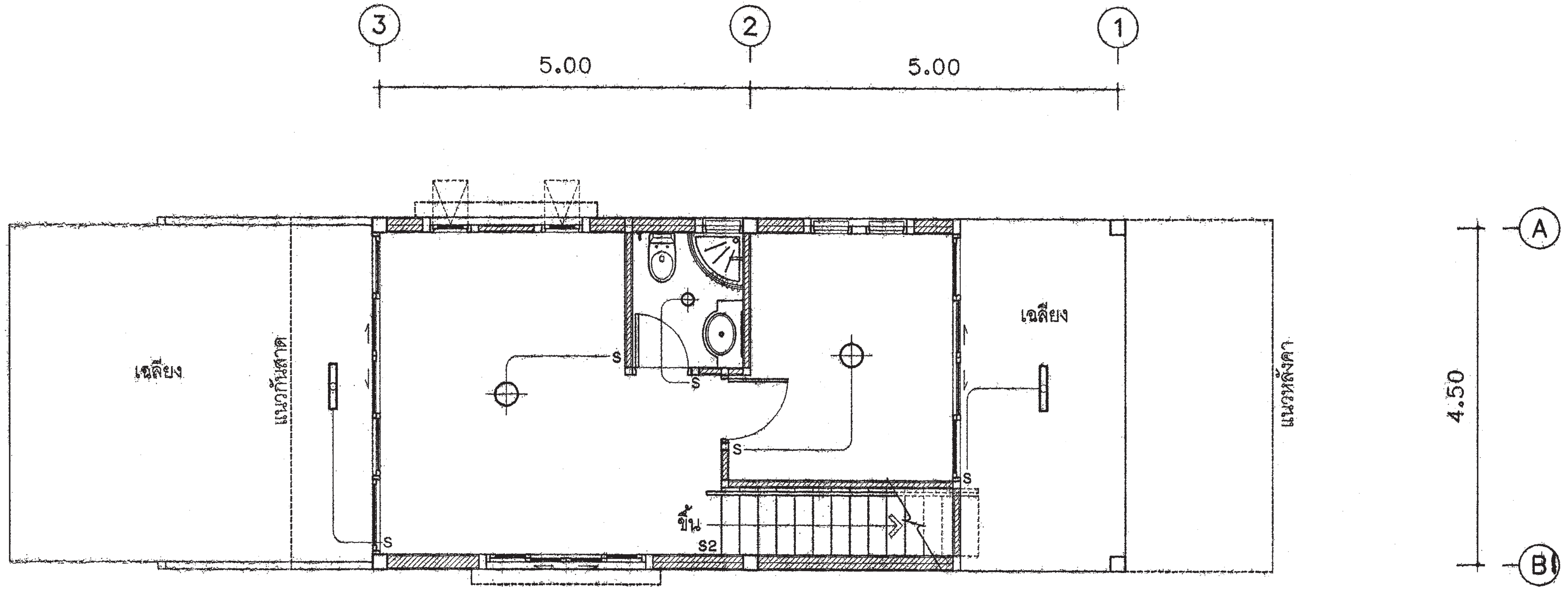

แปลนไฟฟ้าแสงสว่างชั้นล่าง

มาตราส่วน 1:75

สำนักการ โยธา
กรุงเทพมหานคร

โครงการ
แบบบ้านยิ้มเพื่อประชาชน ระยะที่ 3

ตามนโยบาย
ม.ร.ว. สุขุมพันธุ์ บริพัตร
ผู้ว่าราชการกรุงเทพมหานคร
นายจุมพล สำเภาพล
รองผู้ว่าราชการกรุงเทพมหานคร
นางนินนาท ชลิตานนท์
ปลัดกรุงเทพมหานคร

ผู้อำนวยการสำนักการโยธา

รองผู้อำนวยการสำนักการโยธา
นายทวีศักดิ์ เลิศประพันธ์
ผู้อำนวยการสำนักงานออกแบบ
นายวัชรินทร์ บรรเทา
หัวหน้ากลุ่มงานสถาปัตยกรรม
นายสินธุ์ชัย บุญปักษ์
หัวหน้ากลุ่มงานวิศวกรรมอาคาร
นายอริยะ เมฆะกูล

สถาปนิก
นางสาวเฟื่องฉัตร เศรษฐนันท์ ภสถ.11992
วิศวกรโครงสร้าง
นายชูเวช เสนปาน ภย.43016
วิศวกรไฟฟ้า
นายกิตติพงษ์ จิระนครากร ภฟฟ. 12282
วิศวกรสุขาภิบาล
นายจีระสิทธิ์ หิมสนิตย์ สย.6489
วิศวกรเครื่องกล

นายช่างเขียนแบบ
นางสาวช่อผกา ยักพันธ์

แบบ บ้านพักอาศัย 2 ชั้น
แบบที่ 036
ชื่อบ้าน ทิพเกสร
เจ้าของ
สถานที่

แบบแสดง
แปลนไฟฟ้าแสงสว่างชั้นล่าง
แปลนไฟฟ้าแสงสว่างชั้นบน

วันที่ :	เลขที่	รวม
30 พฤษภาคม 2557	E-02	3

แผ่นที่	รวมแผ่น
25	31

FILE :

รายการแก้ไขแบบ

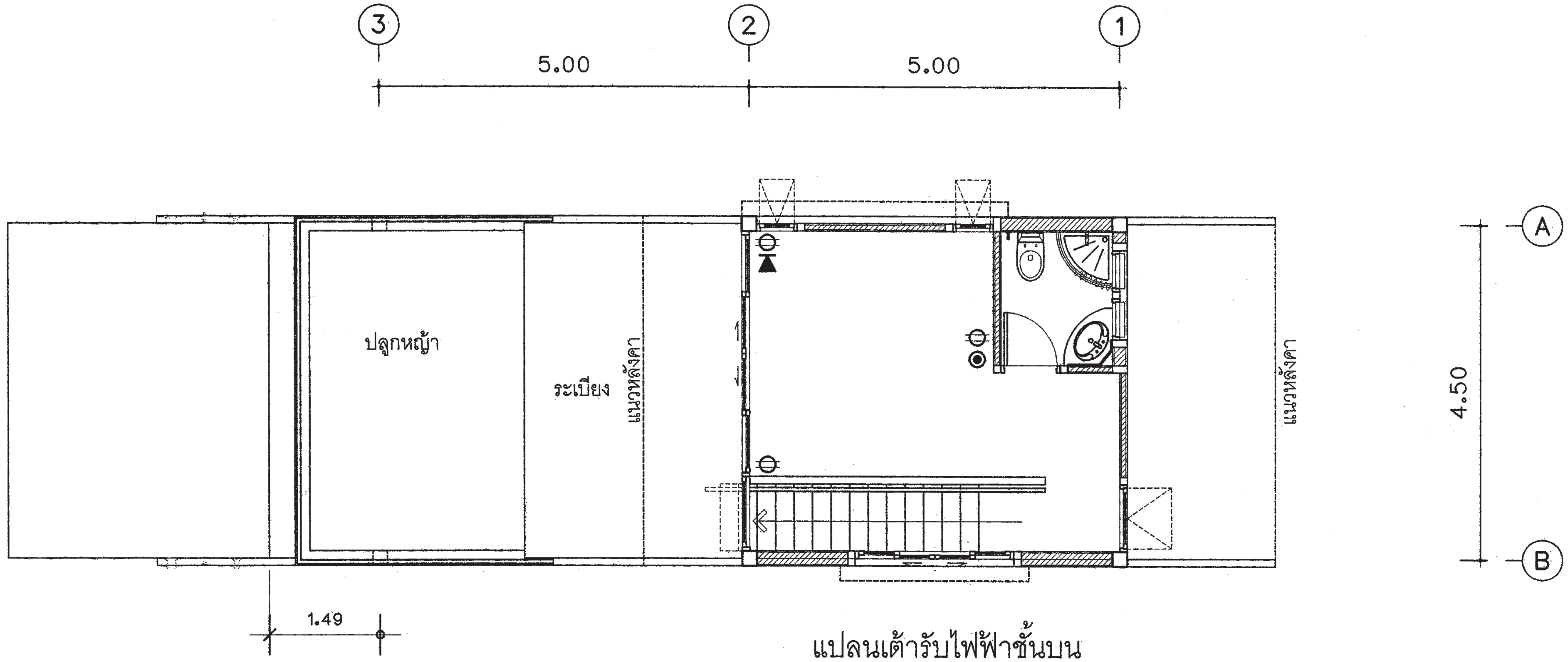

แปลนเต้ารับไฟฟ้าชั้นบน

มาตราส่วน 1 : 75

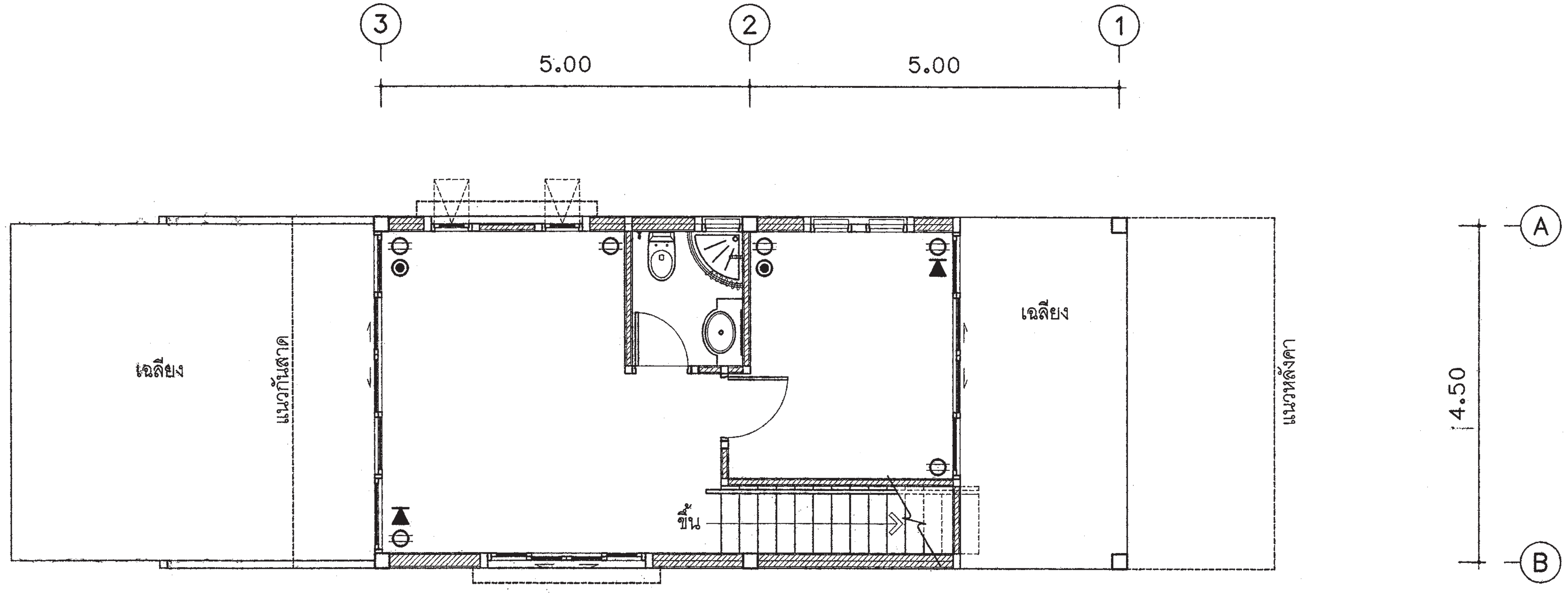

แปลนเต้ารับไฟฟ้าชั้นล่าง

มาตราส่วน 1 : 75

สำนักการโยธา
กรุงเทพมหานคร

โครงการ
แบบบ้านยิ้มเพื่อประชาชน ระยะที่ 3

ตามนโยบาย
ม.ร.ว. สุขุมพันธุ์ บริพัตร
ผู้ว่าราชการกรุงเทพมหานคร
นายจุมพล สำเภาพล
รองผู้ว่าราชการกรุงเทพมหานคร
นางนินนาท ชลิตานนท์
ปลัดกรุงเทพมหานคร

ผู้อำนวยการสำนักการโยธา

รองผู้อำนวยการสำนักการโยธา
นายทวีศักดิ์ เลิศประพันธ์
ผู้อำนวยการสำนักงานออกแบบ
นายวัชรินทร์ บรรพต
หัวหน้ากลุ่มงานสถาปัตยกรรม
นายสินธุ์ชัย บุญปักษ์
หัวหน้ากลุ่มงานวิศวกรรมอาคาร
นายอริยะ เมฆะกูล

สถาปนิก
นางสาวเฟื่องฉัตร เศรษฐเลาห์ ภสถ.11992
วิศวกรโครงสร้าง
นายสุเวช เสนปาน ภย43016
วิศวกรไฟฟ้า
นายกิตติพงษ์ จิระเดชากร ภฟก. 12282
วิศวกรสุขาภิบาล
นายจีระสิทธิ์ ทิมสถิตย์ สย8489
วิศวกรเครื่องกล

นายช่างเขียนแบบ
นางสาวร่มฉา ยักพันธ์

แบบ บ้านพักอาศัย 2 ชั้น
แบบที่ 036
ชื่อบ้าน ทิพเกสร

เจ้าของ

สถานที่

แบบแสดง
แปลนเต้ารับไฟฟ้าชั้นล่าง
แปลนเต้ารับไฟฟ้าชั้นบน

วันที่ :	เลขที่	รวม
30 พฤษภาคม 2557	E-03	3

แผ่นที่	รวมแผ่น
26	31

FILE :

รายการแก้ไขแบบ

ตารางที่ 1 แสดงการเลือกใช้ขนาดเครื่องสูบน้ำแบบอัตโนมัติสำหรับโครงการบ้านยิ้ม

ขนาดเครื่องสูบน้ำ (วัตต์)	จำนวนห้องน้ำของบ้าน	จำนวนชั้นของบ้าน
100	1 - 3	1 - 2
150	4	1 - 2
200	5	2 - 3
250	6	2 - 3
300	7	2 - 3

ตารางที่ 2 แสดงการเลือกใช้ขนาดถังเก็บน้ำแบบตั้งพื้นสำหรับโครงการบ้านยิ้ม

ชื่อ	จำนวนห้องนอนของบ้าน	ความจุ (ลบ.ม.)
ถังเก็บน้ำ 1 (WT1)	1 - 2	1
ถังเก็บน้ำ 2 (WT2)	3 - 4	2
ถังเก็บน้ำ 3 (WT3)	5 - 6	3

ถังเก็บน้ำที่ใช้ ทำจากวัสดุไฟเบอร์กลาสเสริมแรงผลิตตามมาตรฐาน มอก. 435 - 2548

ชื่อ	จำนวนห้องนอนของบ้าน	ปริมาณการบำบัด(ลบ.ม./วัน)
ถังบำบัดน้ำเสีย 1 (WWTP 1)	1 - 2	1
ถังบำบัดน้ำเสีย 2 (WWTP 2)	3 - 4	2
ถังบำบัดน้ำเสีย 3 (WWTP 3)	5 - 6	3

ถังบำบัดน้ำเสียเป็นระบบเกรอะ - กรองไร้อากาศ ตัวถังทำจากวัสดุไฟเบอร์กลาสเสริมแรง สามารถรองรับปริมาณน้ำเสียได้ไม่น้อยกว่าตามที่กำหนดในตารางที่ 3 ที่ค่า BOD เข้าระบบไม่น้อยกว่า 250มิลลิกรัมต่อลิตร และค่า BOD ของน้ำที่ผ่านการบำบัดแล้วไม่เกิน 50มิลลิกรัมต่อลิตร

ตารางที่ 4 แสดงการเลือกใช้วัสดุท่อสำหรับโครงการบ้านยิ้ม

การใช้งาน	วัสดุ
ท่อประปา (CW)	ท่อ PVC Class 13.5 ผลิตตามมาตรฐาน มอก. 17 - 2532 ต่อด้วยน้ำยาประสานผลิตภัณฑ์เดียวกับผู้ผลิตท่อ
ท่อระบายน้ำโสโครก น้ำทิ้ง น้ำฝนและท่ออากาศ (S,W,RL,V)	ท่อ PVC Class 13.5 ผลิตตามมาตรฐาน มอก. 17 - 2532 ต่อด้วยน้ำยาประสานผลิตภัณฑ์เดียวกับผู้ผลิตท่อ

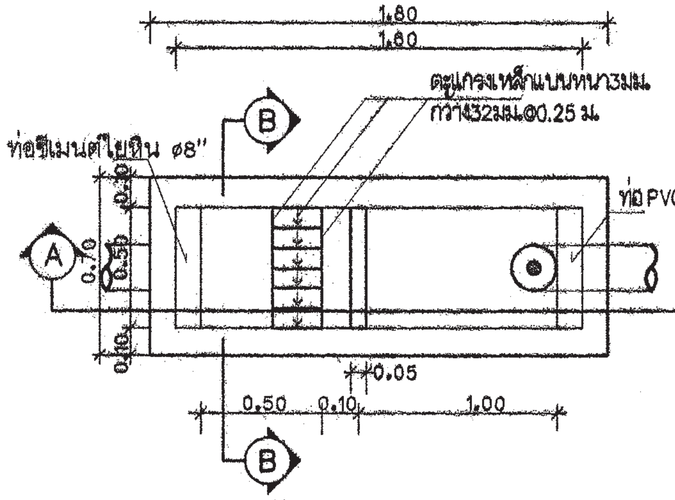

แปลนบ่อดักขยะและดักไขมัน

มาตราส่วน AS SHOWN

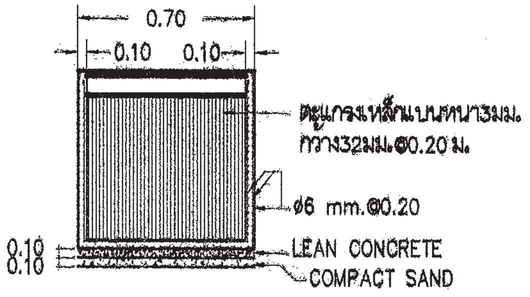

รูปตัด B-B

มาตราส่วน AS SHOWN

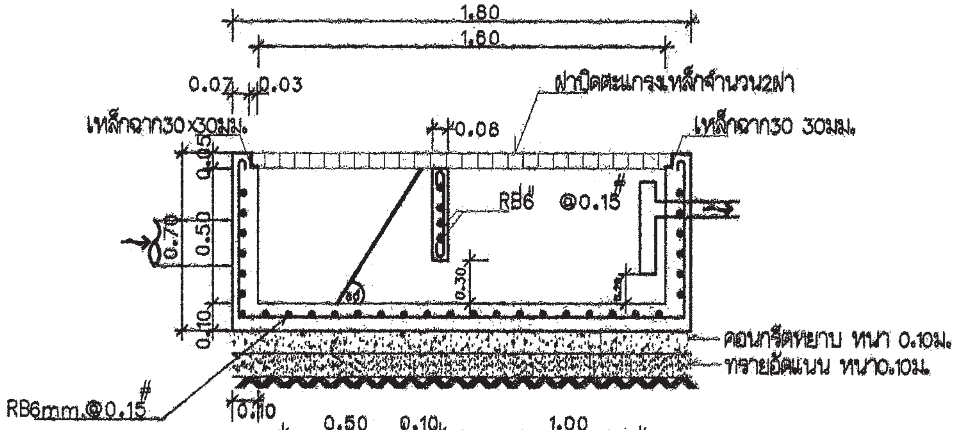

รูปตัด A-A

มาตราส่วน AS SHOWN

หมายถึง : บ่อตรวจคุณภาพน้ำ (ก่อนระบายลงสู่ท่อสาธารณะ)

: บ่อดักขยะและบ่อตรวจคุณภาพน้ำ (ก่อนระบายลงสู่ท่อสาธารณะ)

สัญลักษณ์ บ่อพัก : (ก่อนระบายลงสู่ท่อสาธารณะ)

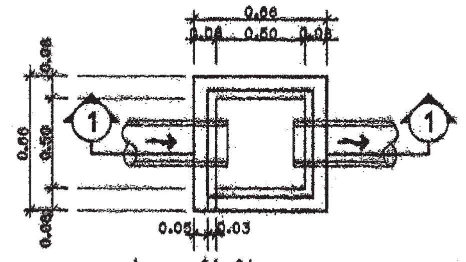

บ่อพักน้ำทิ้ง

มาตราส่วน AS SHOWN

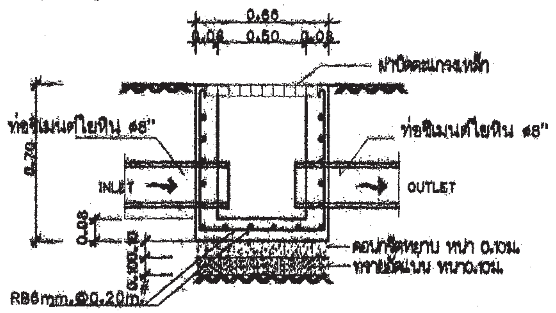

รูปตัด ①-①

มาตราส่วน AS SHOWN

สำนักการโยธา
กรุงเทพมหานคร

โครงการ
แบบบ้านยิ้มเพื่อประชาชน ระยะที่ 3

ตามนโยบาย
ม.ร.ว. สุขุมพันธุ์ บริพัตร
ผู้ว่าราชการกรุงเทพมหานคร
นายจุมพล สำเภาพล
รองผู้ว่าราชการกรุงเทพมหานคร
นางนินนาท ชลิตานนท์
ปลัดกรุงเทพมหานคร

ผู้อำนวยการสำนักการโยธา

รองผู้อำนวยการสำนักการโยธา
นายทวีศักดิ์ เลิศประพันธ์
ผู้อำนวยการสำนักงานออกแบบ
นายวัชรินทร์ บรรพต
หัวหน้ากลุ่มงานสถาปัตยกรรม
นายสินสุขิต บุญมีกษ์
หัวหน้ากลุ่มงานวิศวกรรมอาคาร
นายธรียะ เมฆะกูล

สถาปนิก
นางสาวเพียงจิตร เศรษฐศาสตร์ ภสถ.11992
วิศวกรโครงสร้าง
นายสุเวช เสนป่าน ภย.43016
วิศวกรไฟฟ้า
นายกิตติพงษ์ จิระเดชากร ภฟก.12282
วิศวกรสุขาภิบาล
นายจิระสิทธิ์ กิมสถิตย์ สย.8469
วิศวกรเครื่องกล

นายช่างเขียนแบบ
นางบุญยนุช ประกอบกิจ

แบบ บ้านพักอาศัย 2 ชั้น
แบบที่ 036
ชื่อบ้าน ทิพเกสร
เจ้าของ
สถานที่

แบบแสดง
รายการประกอบแบบสุขาภิบาล

วันที่ :	เลขที่	รวม
30 พฤษภาคม 2557	SN-01	5

แผ่นที่	รวมแผ่น
27	31

FILE :

รายการแก้ไขแบบ

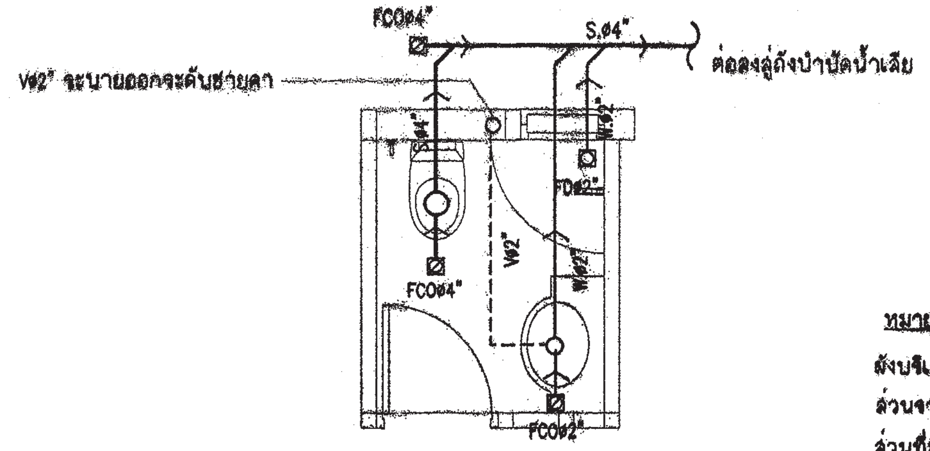

แบบขยายระบบสุขาภิบาลห้องน้ำ1

มาตราส่วน 1 : 50

สัญลักษณ์	อักษรย่อ	รายละเอียด
W	W	ท่อน้ำเสีย[PVC มอก. CLASS 8.5]
S	S	ท่อน้ำทิ้งส้วม [PVC มอก. CLASS 8.5]
V	V	ท่อระบายอากาศ [PVC มอก. CLASS 8.5]
⋈	⋈	จุดปลายท่อน้ำดี [ก๊อกน้ำSTOP VALE]
	CW	ท่อน้ำดี[CW][PVC มอก. CLASS 13.5]
	—	แนวท่อใยหิน เส้นผ่าศูนย์กลาง 0.20 ม.
	—	แนวเขตที่ดิน
FD	FD	ท่อระบายน้ำที่พื้น[PVC มอก. CLASS 8.5]
RD	RD	ท่อระบายน้ำฝน[PVC มอก. CLASS 8.5]
ø	FCO	FLOOR CLEANOUT
Ⓜ	M	มาตรวัดน้ำ
Ⓟ	P	ปั๊มน้ำ
□ MH.	—	บ่อพักน้ำทิ้งสำเร็จรูป ขนาด 0.40X0.40 ม.
○	—	ถังบำบัดน้ำเสีย (WWTP)

หมายเหตุ

ผังบริเวณนี้เป็นเพียงตัวอย่างเพื่อประมาณราคา ค่าก่อสร้างส่วนประกอบอาคารเท่านั้น
ส่วนรายละเอียดของสถานที่จริง ให้กำหนดรายละเอียดขณะก่อสร้าง
ส่วนที่มิได้ปรากฏในแบบให้ปฏิบัติตาม พรบ.ควบคุมอาคารและ ข้อบัญญัติกรุงเทพมหานคร

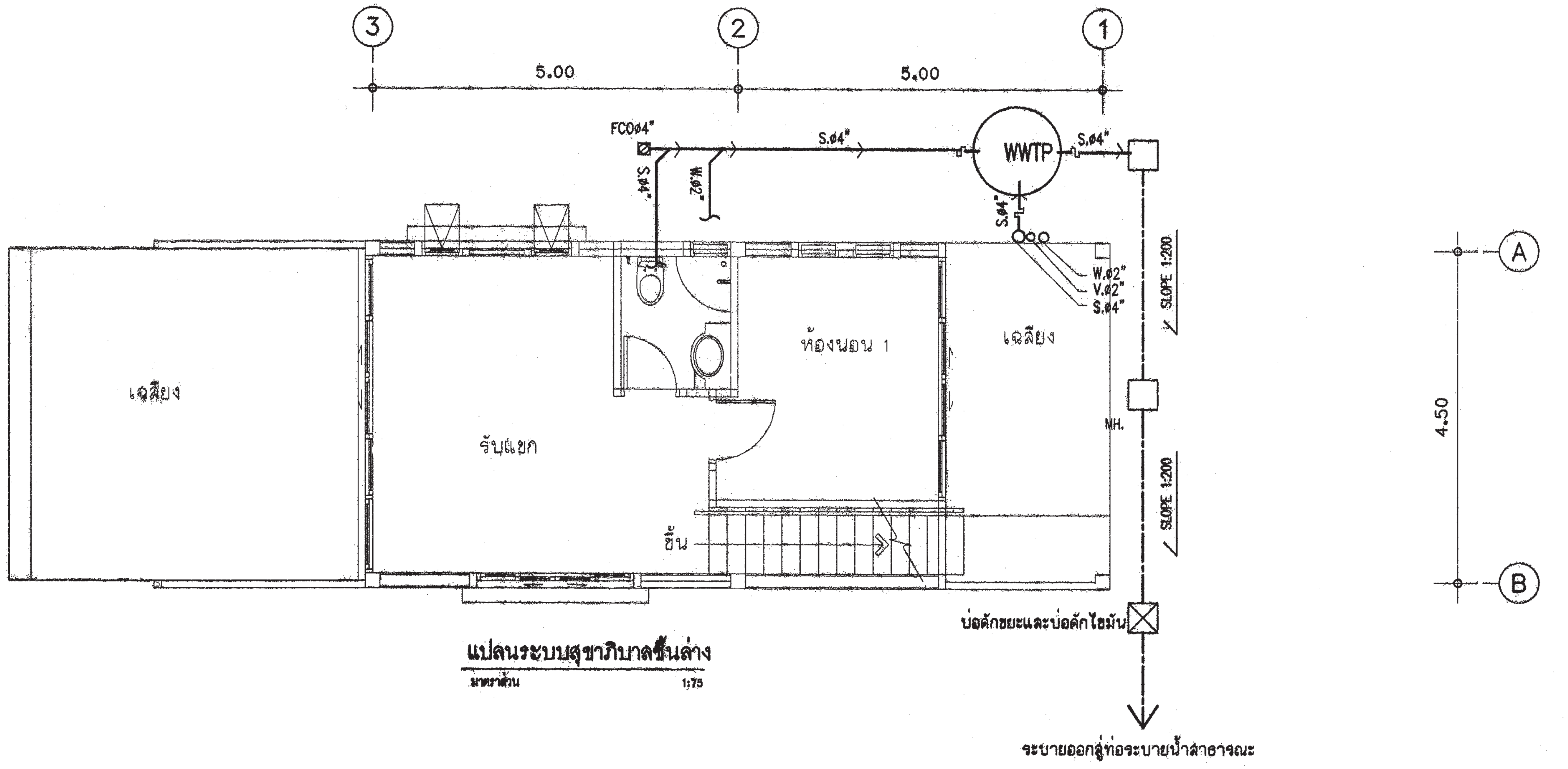

แปลนระบบสุขาภิบาลชั้นล่าง

มาตราส่วน 1:75

สำนักการ โยธา
กรุงเทพมหานคร

โครงการ
แบบบ้านยิ้มเพื่อประชาชน ระยะที่ 3

ตามนโยบาย
ม.ร.ว. สุขุมพันธุ์ บริพัตร
ผู้ว่าราชการกรุงเทพมหานคร
นายจุมพล สำเภาพล
รองผู้ว่าราชการกรุงเทพมหานคร
นางนินนาท ชลิตานนท์
ปลัดกรุงเทพมหานคร

ผู้อำนวยการสำนักการโยธา

รองผู้อำนวยการสำนักการโยธา
นายทวีศักดิ์ เลิศประพันธ์
ผู้อำนวยการสำนักงานออกแบบ
นายวัชรินทร์ บรรพต
หัวหน้ากลุ่มงานสถาปัตยกรรม
นายสินธุ์ชัย บุญปักษ์
หัวหน้ากลุ่มงานวิศวกรรมอาคาร
นายอริยะ เมฆะกูล

สถาปนิก
นางสาวเพียงฉัตร เศรษฐเสาห์ ภสถ.11992
วิศวกรโครงสร้าง
นายสุเวช เสนป่าน ภย.43016
วิศวกรไฟฟ้า
นายกิตติพงษ์ จีระเดชากร ภฟก. 12282
วิศวกรสุขาภิบาล
นายจีระสิทธิ์ ทิมสถิตย์ สย.8489
วิศวกรเครื่องกล

นายช่างเขียนแบบ
นางปุณยนุช ประกอบกิจ

แบบ บ้านพักอาศัย 2 ชั้น
แบบที่ 036
ชื่อบ้าน ทิพเกสร
เจ้าของ
สถานที่

แบบแสดง
แปลนระบบสุขาภิบาลชั้นล่าง

วันที่ :	เลขที่	รวม
30 พฤษภาคม 2557	SN-02	5

แผ่นที่	รวมแผ่น
28	31

FILE :

รายการแก้ไขแบบ

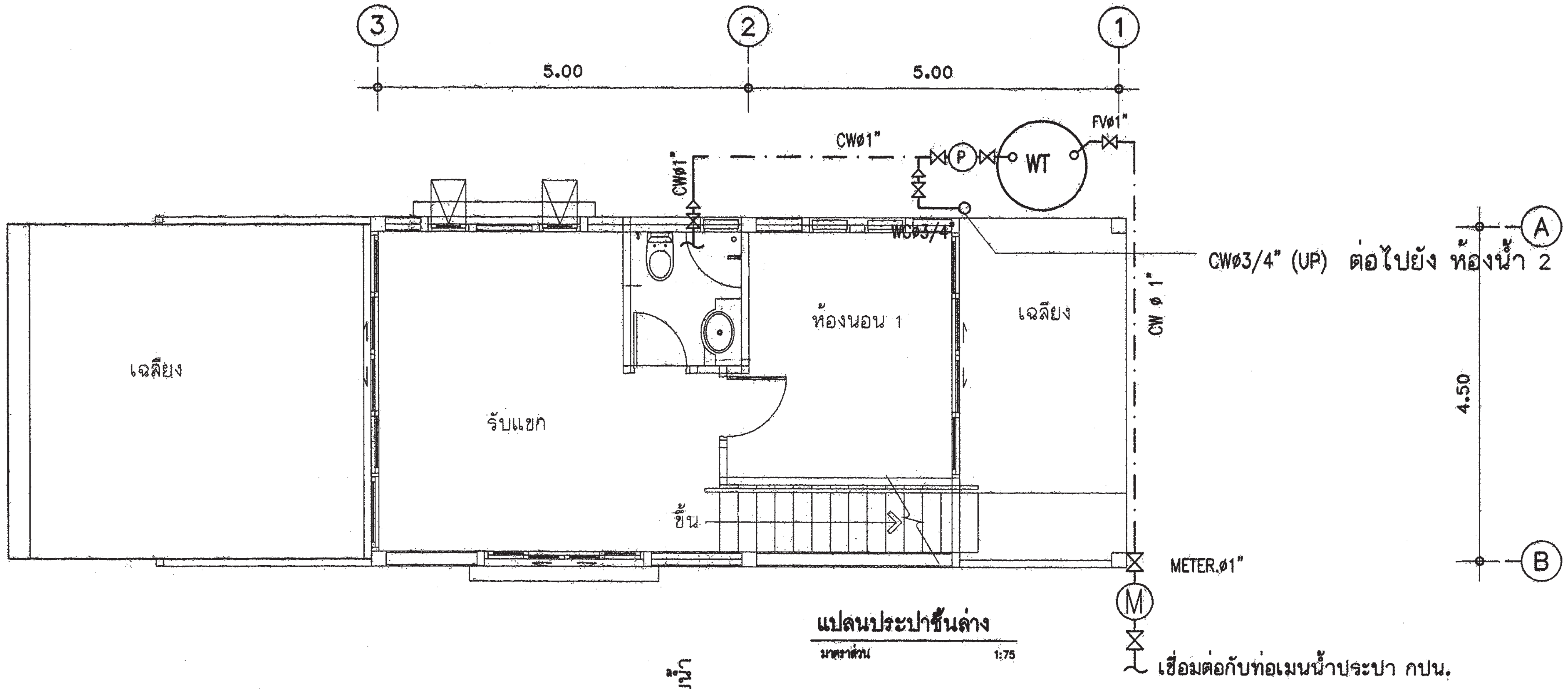

แปลนประปาชั้นล่าง

มาตราส่วน 1:75

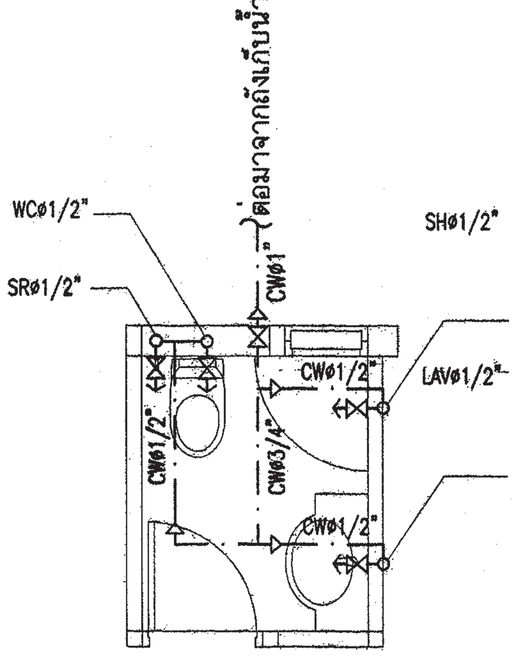

แบบขยายระบบประปาห้องน้ำ 1

มาตราส่วน 1:50

สำนักการ โยธา
กรุงเทพมหานคร

โครงการ
แบบบ้านยิ้มเพื่อประชาชน ระยะที่ 3

ตามนโยบาย
ม.ร.ว. สุขุมพันธุ์ บริพัตร
ผู้ว่าราชการกรุงเทพมหานคร
นายจุมพล สำเภาพล
รองผู้ว่าราชการกรุงเทพมหานคร
นางนินนาท ชลิตานนท์
ปลัดกรุงเทพมหานคร

ผู้อำนวยการสำนักการโยธา	
รองผู้อำนวยการสำนักการโยธา	
นายทวีศักดิ์ เลิศประพันธ์	
ผู้อำนวยการสำนักงานออกแบบ	
นายวัชรินทร์ บรรพต	
หัวหน้ากลุ่มงานสถาปัตยกรรม	
นายสินธุ์ชัย บุญปักษ์	
หัวหน้ากลุ่มงานวิศวกรรมอาคาร	
นายอริยะ เมฆะกูล	

สถาปนิก	
นางสาวเพียงจิตร เศรษฐเลาห์ ภสถ.11992	
วิศวกรโครงสร้าง	
นายชูวร เสนปาน ภย.43016	
วิศวกรไฟฟ้า	
นายกิตติพงษ์ จิระนครากร ภฟก. 12282	
วิศวกรสุขาภิบาล	
นายจีระสิทธิ์ ทิมสถิตย์ สข.8489	
วิศวกรเครื่องกล	
นายช่างเขียนแบบ	
นางปุณยนุช ประกอบกิจ	

แบบ บ้านพักอาศัย 2 ชั้น
แบบที่ 036
ชื่อบ้าน ทิพเกสร

เจ้าของ

สถานที่

แบบแสดง
แปลนประปาชั้นล่าง

วันที่ :	เลขที่	รวม
30 พฤษภาคม 2557	SN–03	5

แผ่นที่	รวมแผ่น
29	31

FILE :

รายการแก้ไขแบบ

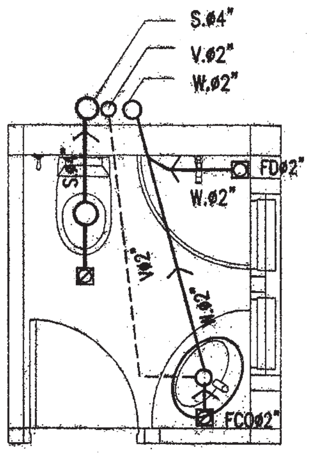

แบบขยายระบบสุขาภิบาลห้องน้ำ2

มาตราส่วน 1 : 50

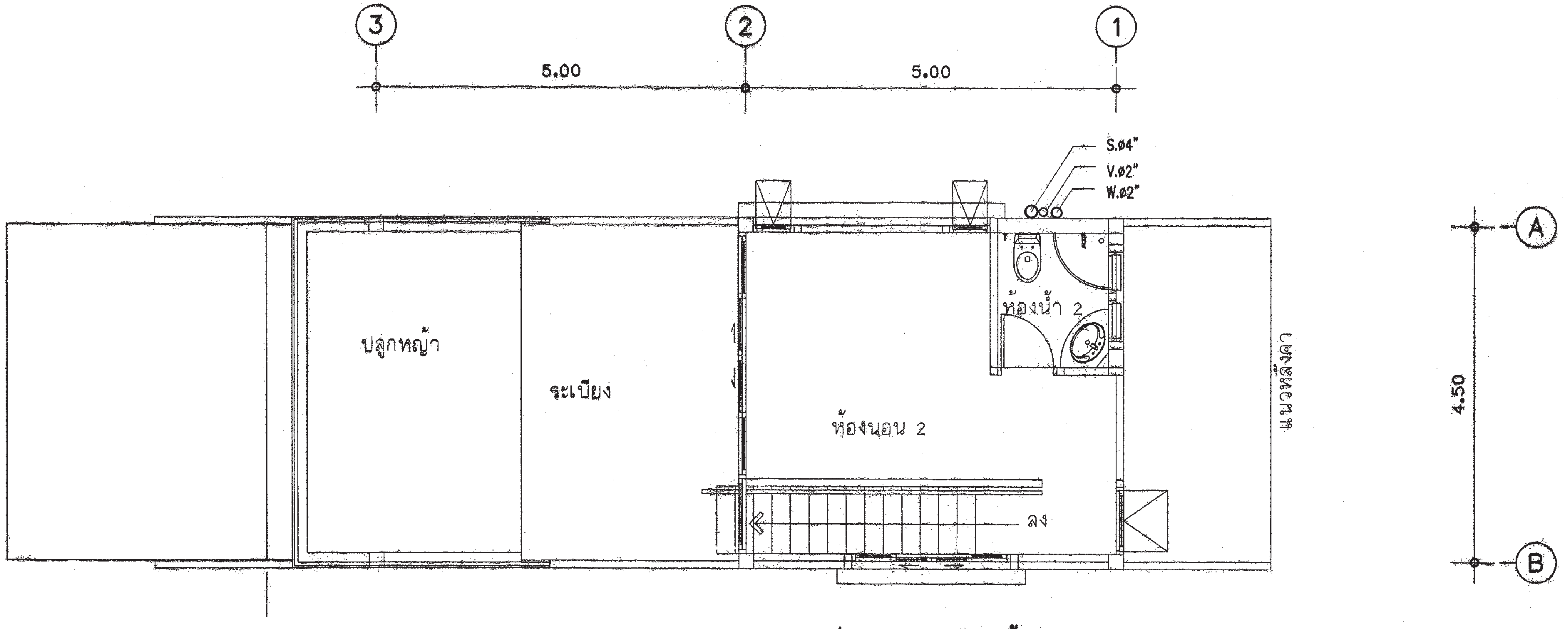

แปลนระบบสุขาภิบาลชั้นบน

มาตราส่วน 1:75

สำนักการ โยธา
กรุงเทพมหานคร

โครงการ
แบบบ้านยิ้มเพื่อประชาชน ระยะที่ 3

ตามนโยบาย
ม.ร.ว. สุขุมพันธุ์ บริพัตร
ผู้ว่าราชการกรุงเทพมหานคร
นายจุมพล สำเภาพล
รองผู้ว่าราชการกรุงเทพมหานคร
นางนินนาท ชลิตานนท์
ปลัดกรุงเทพมหานคร

ผู้อำนวยการสำนักการโยธา

รองผู้อำนวยการสำนักการโยธา
นายทวีศักดิ์ เลิศประพันธ์
ผู้อำนวยการสำนักงานออกแบบ
นายวัชรินทร์ บรรพต
หัวหน้ากลุ่มงานสถาปัตยกรรม
นายสินธุ์ชัย บุญปักษ์
หัวหน้ากลุ่มงานวิศวกรรมอาคาร
นายธวัช เมฆะกูล

สถาปนิก
นางสาวพึงฉัตร เศรษฐเลาห์ ภสถ11992
วิศวกรโครงสร้าง
นายชูเวช เสนปาน ภย43016
วิศวกรไฟฟ้า
นายกิตติพงษ์ จิระเดชากร ภฟฝ 12282
วิศวกรสุขาภิบาล
นายจีระสิทธิ์ ทิมสถิตย์ สย8489
วิศวกรเครื่องกล

นายช่างเขียนแบบ
นางปุณยนุช ประกอบกิจ

แบบ บ้านพักอาศัย 2 ชั้น
แบบที่ 036
ชื่อบ้าน ทิพเกสร

เจ้าของ

สถานที่

แบบแสดง
แปลนระบบสุขาภิบาลชั้นบน

วันที่ :	เลขที่	รวม
30 พฤษภาคม 2557	SN-04	5

แผ่นที่	รวมแผ่น
30	31

FILE :

รายการแก้ไขแบบ

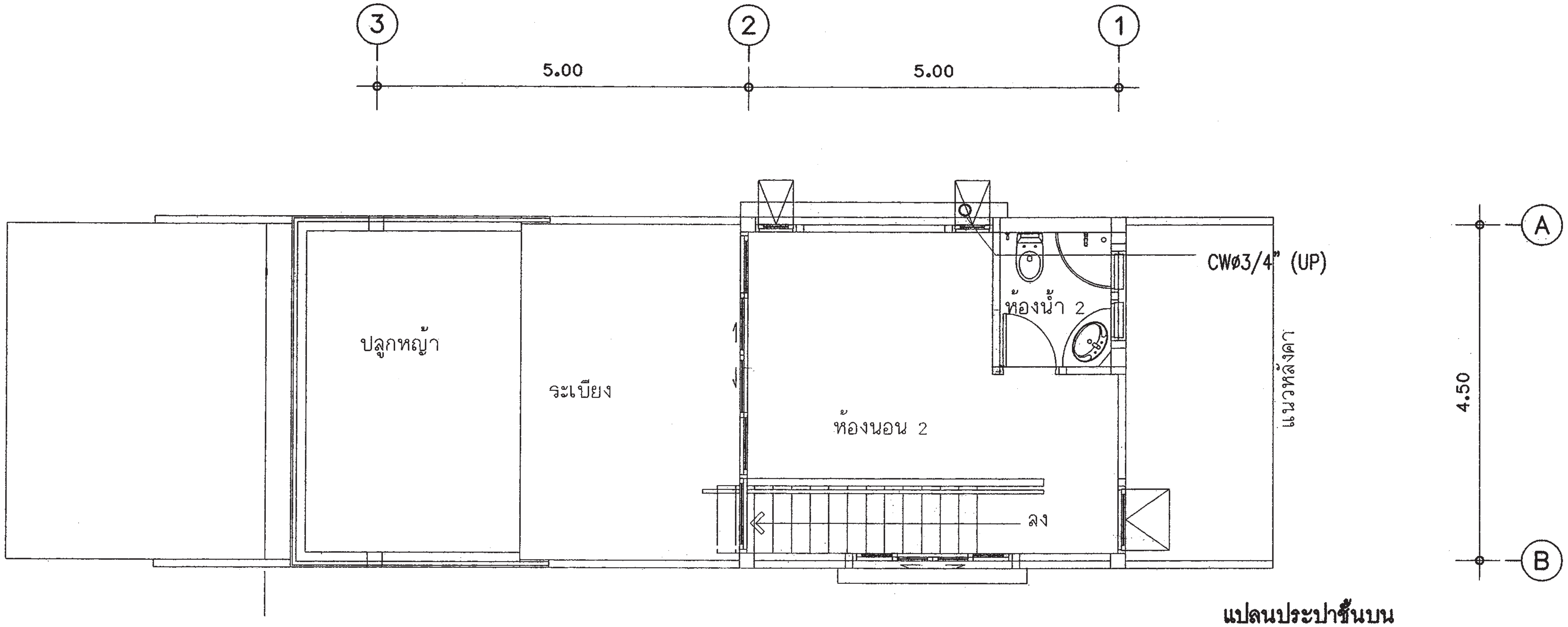

แปลนประปาชั้นบน

มาตราส่วน 1:75

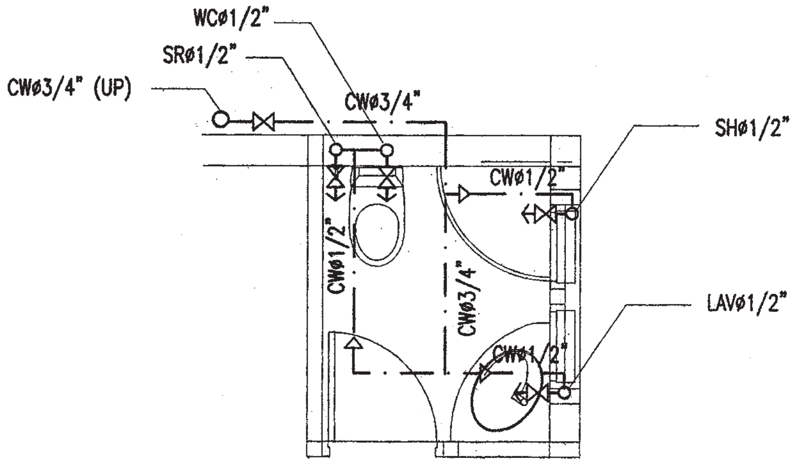

แบบขยายระบบประปาห้องน้ำ 2

มาตราส่วน 1:50

สำนักการ โยธา
กรุงเทพมหานคร

โครงการ
แบบบ้านยิ้มเพื่อประชาชน ระยะที่ 3

ตามนโยบาย
ม.ร.ว. สุขุมพันธุ์ บริพัตร
ผู้ว่าราชการกรุงเทพมหานคร
นายจุมพล สำเภาพล
รองผู้ว่าราชการกรุงเทพมหานคร
นางนินนาท ชลิตานนท์
ปลัดกรุงเทพมหานคร

ผู้อำนวยการสำนักการโยธา

รองผู้อำนวยการสำนักการโยธา
นายทวีศักดิ์ เลิศประพันธ์
ผู้อำนวยการสำนักงานออกแบบ
นายวัชรินทร์ บรรพต
หัวหน้ากลุ่มงานสถาปัตยกรรม
นายสินธุ์ชัย บุญปักษ์
หัวหน้ากลุ่มงานวิศวกรรมอาคาร
นายธริยะ เมฆะกูล

สถาปนิก
นางสาวเฟื่องฉัตร เศรษฐเลาห์ ภสถ.11992
วิศวกรโครงสร้าง
นายชูเวช เสนป่าน ภย.43016
วิศวกรไฟฟ้า
นายกิตติพงษ์ จิระเดชากร ภฟก. 12282
วิศวกรสุขาภิบาล
นายจีระสิทธิ์ ทิมสถิตย์ สย.8469
วิศวกรเครื่องกล

นายช่างเขียนแบบ
นางปุณยนุช ประกอบกิจ

แบบ บ้านพักอาศัย 2 ชั้น
แบบที่ 036
ชื่อบ้าน ทิพเกสร
เจ้าของ
สถานที่

แบบแสดง
แปลนประปาชั้นบน

วันที่ :	เลขที่	รวม
30 พฤษภาคม 2557	SN-05	5

แผ่นที่	รวมแผ่น
31	31

FILE :

รายการแก้ไขแบบ

สารบัญแบบสถาปัตยกรรม

แผ่นที่	รายการ
A-01	สารบัญแบบ, สัญลักษณ์ประกอบแบบ
A-02	รายละเอียดประกอบแบบ
A-03	ผังบริเวณ , แผนที่สังเขป
A-04	แปลนพื้นชั้นล่าง
A-05	แปลนพื้นชั้นบน
A-06	แปลนหลังคา
A-07	รูปด้าน 1 , รูปด้าน 2
A-08	รูปด้าน 3 , รูปด้าน 4
A-09	รูปตัด A
A-10	รูปตัด B
A-11	แบบขยายบันได
A-12	แบบขยายห้องน้ำ
A-13	แบบขยายประตู
A-14	แบบขยายหน้าต่าง

สารบัญแบบวิศวกรรมโครงสร้าง

แผ่นที่	รายการ
S-01	รายการประกอบแบบโครงสร้าง
S-02	แปลนฐานราก ตอม่อ , แปลนคาน-พื้น ชั้นล่างและชั้นบน
S-03	แปลนคานหลังคา , แปลนโครงสร้างหลังคา
S-04	แบบขยายโครงสร้าง 1
S-05	แบบขยายโครงสร้าง 2
S-06	แบบขยายโครงสร้าง 3

สารบัญแบบวิศวกรรมไฟฟ้า

แผ่นที่	รายการ
E-01	สัญลักษณ์ระบบไฟฟ้า , รายการระบบไฟฟ้า
E-02	แปลนระบบไฟฟ้า ชั้นที่ 1 , แปลนระบบไฟฟ้า ชั้นที่ 2

สารบัญแบบวิศวกรรมสุขาภิบาล

แผ่นที่	รายการ
SN-01	รายการประกอบแบบสุขาภิบาล
SN-02	แปลนระบบสุขาภิบาล ชั้น 1
SN-03	แปลนประปา ชั้น 1
SN-04	แปลนระบบสุขาภิบาล ชั้น 2
SN-05	แปลนระบบประปา ชั้น 2

สัญลักษณ์ประกอบแบบ

สัญลักษณ์	รายการ
A, A-00	แสดงทิศทางรูปด้าน (A)
	ดูรายละเอียด แผ่นที่ A - 00
(A) (B) (1)	แสดงแนวเสาแนวตามตั้ง (A) (B)
	แสดงแนวเสาแนวตามนอน (1)
A	แสดงแนวรูปตัด (A) (A)
	ดูรายละเอียด แผ่นที่ -
A	แสดงแนวรูปตัดขยาย (A)
	ดูรายละเอียด แผ่นที่ -
±0.00	แสดงระดับในรูปตัด
±0.00	แสดงระดับพื้นในรูปตัด
	รายละเอียดของแบบ แสดงข้อความ ลูกศรชี้ส่วนที่ต้องการแสดงความหมาย
	แสดงแนวพิกัดเสา
	แสดงแนวเขตที่ดิน
	เส้นประ แสดงแนวของส่วนที่ถูกบัง หรือส่วนที่มองไม่เห็น
	ระยะจาก ศูนย์กลาง ถึง ศูนย์กลาง
	ระยะจาก ศูนย์กลาง ถึง ริม
	ระยะจาก ริม ถึง ริม
	แสดงแนวที่ถูกตัดขาด
	ช่องเปิดโล่ง
	ระดับดิน
	คอนกรีตหยาบ , คอนกรีตเสริมเหล็ก
	ทราย
	ผนังก่ออิฐมอญ ครึ่งแผ่น (แปลน)
	ผนังก่ออิฐมอญ เต็มแผ่น (แปลน)
	ผนังก่ออิฐมอญ ครึ่งแผ่น , เต็มแผ่น (รูปตัด)
G, M, FIX	กระจก , G กระจกใส , M กระจกเงา , FIX กระจกติดตาย
	สัญลักษณ์ พื้น
	สัญลักษณ์ ผนัง
	สัญลักษณ์ ประตู
	สัญลักษณ์ หน้าต่าง
	หิน
	ไม้โชว์ผิวไม้
	ไม้ไม่โชว์ผิวไม้

สำนักการโยธา
กรุงเทพมหานคร

โครงการ
แบบบ้านยิ้มเพื่อประชาชน ระยะที่ 3

ตามนโยบาย
ม.ร.ว. สุขุมพันธุ์ บริพัตร
ผู้ว่าราชการกรุงเทพมหานคร
นายจุมพล สำเภาพล
รองผู้ว่าราชการกรุงเทพมหานคร
นางนินนาท ชลิตานนท์
ปลัดกรุงเทพมหานคร

ผู้อำนวยการสำนักการโยธา

รองผู้อำนวยการสำนักการโยธา
นายทวีศักดิ์ เลิศประพันธ์

ผู้อำนวยการสำนักงานออกแบบ
นายวัชรินทร์ บรรพต

หัวหน้ากลุ่มงานสถาปัตยกรรม
นายสินธุ์ชัย บุญปักษ์

หัวหน้ากลุ่มงานวิศวกรรมอาคาร
นายอริยะ เมฆะกูล

สถาปนิก
นายศิริศักดิ์ ขันตี ภสถ.5920

วิศวกรโครงสร้าง
นายชูเวช เสนปาน ภย43016

วิศวกรไฟฟ้า
นายจรูญ มาสุขใจ ภฟก.2457

วิศวกรสุขาภิบาล
นายจีระสิทธิ์ ทิมสถิตย์ สย.8489

วิศวกรเครื่องกล

นายช่างเขียนแบบ
นายเอกรินทร์ กลิ่นระรื่น

แบบ บ้านพักอาศัย 2 ชั้น
แบบที่ 037
ชื่อบ้าน ทิวา

เจ้าของ

สถานที่

แบบแสดง
สารบัญแบบ, สัญลักษณ์ประกอบแบบ

วันที่ :	เลขที่	รวม
30 พฤษภาคม 2557	A-01	14

แผ่นที่	รวมแผ่น
01	27

FILE :

รายการแก้ไขแบบ

รายการ โครงการ บ้านยิ้มเพื่อประชาชนระยะที่ 3

....

รายละเอียดประกอบแบบ

1 งานสถาปัตยกรรม

1.1 งานวัสดุผิวพื้น

[1] พื้น คสล. ปูกระเบื้องเซรามิค ชนิดปูพื้น กำหนดสีและขนาดภายหลัง

[2] พื้น คสล. ปูปาร์เก้ไม้เนื้อแข็ง หรืออื่น ๆ

[3] พื้น คสล. ปูกระเบื้องเซรามิค ชนิดปูพื้น ผิวกันลื่น กำหนดสีและขนาดภายหลัง

[4] พื้น คสล. ผสมน้ำยากันซึม ผิวซีเมนต์ขัดมัน

[5] พื้น คสล. พร้อมทำระบบกันซึม ชนิดกันซึมหลังคา

1.2 งานผนัง

△1 ผนังก่อคอนกรีตมวลเบา หรืออิฐมอญ ฉาบปูนเรียบ ทาสี

△2 ผนังก่อคอนกรีตมวลเบา หรืออิฐมอญ ผิวกรุกระเบื้องเซรามิคชนิดบุผนัง เลยระดับฝ้าเพดานอย่างน้อย 10 ซม.

△3 ผนังก่อคอนกรีตมวลเบา หรืออิฐมอญ กรุทับด้วยไม้สังเคราะห์

△4 ผนังก่อคอนกรีตมวลเบา หรืออิฐมอญ กรุทับด้วยหินสังเคราะห์

△5 ผนังก่อคอนกรีตมวลเบา หรืออิฐมอญ ฉาบปูนเรียบเซาะร่อง

1.3 งานฝ้าเพดาน

(1) ฝ้าเพดานภายนอก แผ่นไฟเบอร์ซีเมนต์ ฉาบรอยต่อเรียบ ทาสี หากเป็นระแนงให้กรุตาข่ายกันแมลง

(2) ฝ้าเพดานภายใน แผ่นยิปซั่ม หนาไม่น้อยกว่า 9 มม. ฉาบรอยต่อเรียบ ทาสี โครงเคร่าอลูมิเนียม

(3) ฝ้าเพดานห้องน้ำ แผ่นยิปซั่มชนิดทนชื้น หนาไม่น้อยกว่า 9 มม. ฉาบรอยต่อเรียบ ทาสี โครงเคร่าอลูมิเนียม

1.4 งานประตู – หน้าต่าง – ตามแบบขยายประตูหน้าต่าง

1.5 งานสุขภัณฑ์ – ตามแบบขยายห้องน้ำ

1.6 บันไดและราวบันได – โครงสร้าง คสล วัสดุผิว และลูกกรง ตามแบบขยายบันได

1.7 งานสี

- สีทาภายนอก ใช้สีชนิดทาภายนอก
- สีทาภายใน ใช้สีชนิดทาภายใน
- สีทาเหล็ก และไม้ ใช้สีน้ำมัน

2 งานโครงสร้าง ดูรายละเอียดงานวิศวกรรมโครงสร้าง

3 งานระบบไฟฟ้า ดูรายละเอียดงานวิศวกรรมไฟฟ้า

4 งานระบบสุขาภิบาล ดูรายละเอียดงานวิศวกรรมสุขาภิบาล

ข้อกำหนด

- โครงสร้างที่คำนวณไว้ สามารถรับน้ำหนักผนังก่ออิฐมอญได้
- โครงสร้างที่คำนวณไว้ สามารถรับน้ำหนักหลังคาคอนกรีตได้
- ควรคำนึงถึงระบบกำจัดปลวกด้วย
- ระดับ +0.00 ให้ยึดถือระดับถนนหน้าโครงการเป็นหลัก
- ....

สำนักการ โยธา
กรุงเทพมหานคร

โครงการ
แบบบ้านยิ้มเพื่อประชาชน ระยะที่ 3

ตามนโยบาย
ม.ร.ว. สุขุมพันธุ์ บริพัตร
ผู้ว่าราชการกรุงเทพมหานคร
นายจุมพล สำเภาพล
รองผู้ว่าราชการกรุงเทพมหานคร
นางนินนาท ชลิตานนท์
ปลัดกรุงเทพมหานคร

ผู้อำนวยการสำนักการโยธา

รองผู้อำนวยการสำนักการโยธา
นายทวีศักดิ์ เลิศประพันธ์

ผู้อำนวยการสำนักงานออกแบบ
นายวัชรินทร์ บรรพต

หัวหน้ากลุ่มงานสถาปัตยกรรม
นายสินธุ์ชัย บุญปักษ์

หัวหน้ากลุ่มงานวิศวกรรมอาคาร
นายอริยะ เมฆะกูล

สถาปนิก
นายศิริศักดิ์ ขันติ ภสถ.5920

วิศวกรโครงสร้าง
นายชูเวช เสนปาน ภย 43016

วิศวกรไฟฟ้า
นายจรูญ มาสุขใจ ภฟก.2457

วิศวกรสุขาภิบาล
นายจีระสิทธิ์ ทิมสถิตย์ สย.8489

วิศวกรเครื่องกล

นายช่างเขียนแบบ
นายเอกรินทร์ กลิ่นระรื่น

แบบ บ้านพักอาศัย 2 ชั้น
แบบที่ 037
ชื่อบ้าน ทิวา

เจ้าของ

สถานที่

แบบแสดง
รายละเอียดประกอบแบบ

วันที่ :	เลขที่	รวม
30 พฤษภาคม 2557	A–02	14

แผ่นที่	รวมแผ่น
02	27

FILE :

รายการแก้ไขแบบ

แผนที่สังเขป

ผังบริเวณ

มาตราส่วน

สำนักการ โยธา
กรุงเทพมหานคร

โครงการ
แบบบ้านยิ้มเพื่อประชาชน ระยะที่ 3

ตามนโยบาย

ม.ร.ว. สุขุมพันธุ์ บริพัตร
ผู้ว่าราชการกรุงเทพมหานคร

นายจุมพล สำเภาพล
รองผู้ว่าราชการกรุงเทพมหานคร

นางนินนาท ชลิตานนท์
ปลัดกรุงเทพมหานคร

ผู้อำนวยการสำนักการโยธา	
รองผู้อำนวยการสำนักการโยธา	
นายทวีศักดิ์ เลิศประพันธ์	
ผู้อำนวยการสำนักงานออกแบบ	
นายวัชรินทร์ บรรพต	
หัวหน้ากลุ่มงานสถาปัตยกรรม	
นายสินธุ์ชัย บุญปักษ์	
หัวหน้ากลุ่มงานวิศวกรรมอาคาร	
นายอริยะ เมฆะกูล	
สถาปนิก	
นายศิริศักดิ์ ขันติ ภสถ5920	
วิศวกรโครงสร้าง	
นายชูเวช เสนปาน ภย43016	
วิศวกรไฟฟ้า	
นายจรูญ มาสุขใจ ภฟก2457	
วิศวกรสุขาภิบาล	
นายจิระสิทธิ์ ทิมสถิตย์ สย8489	
วิศวกรเครื่องกล	
นายช่างเขียนแบบ	
นายเอกรินทร์ กลิ่นระรื่น	

แบบ บ้านพักอาศัย 2 ชั้น
แบบที่ 037
ชื่อบ้าน ทิวา

เจ้าของ

สถานที่

แบบแสดง
ผังบริเวณ , แผนที่สังเขป

วันที่ :	เลขที่	รวม
30 พฤษภาคม 2557	A–03	14

แผ่นที่	รวมแผ่น
03	27

FILE :

รายการแก้ไขแบบ

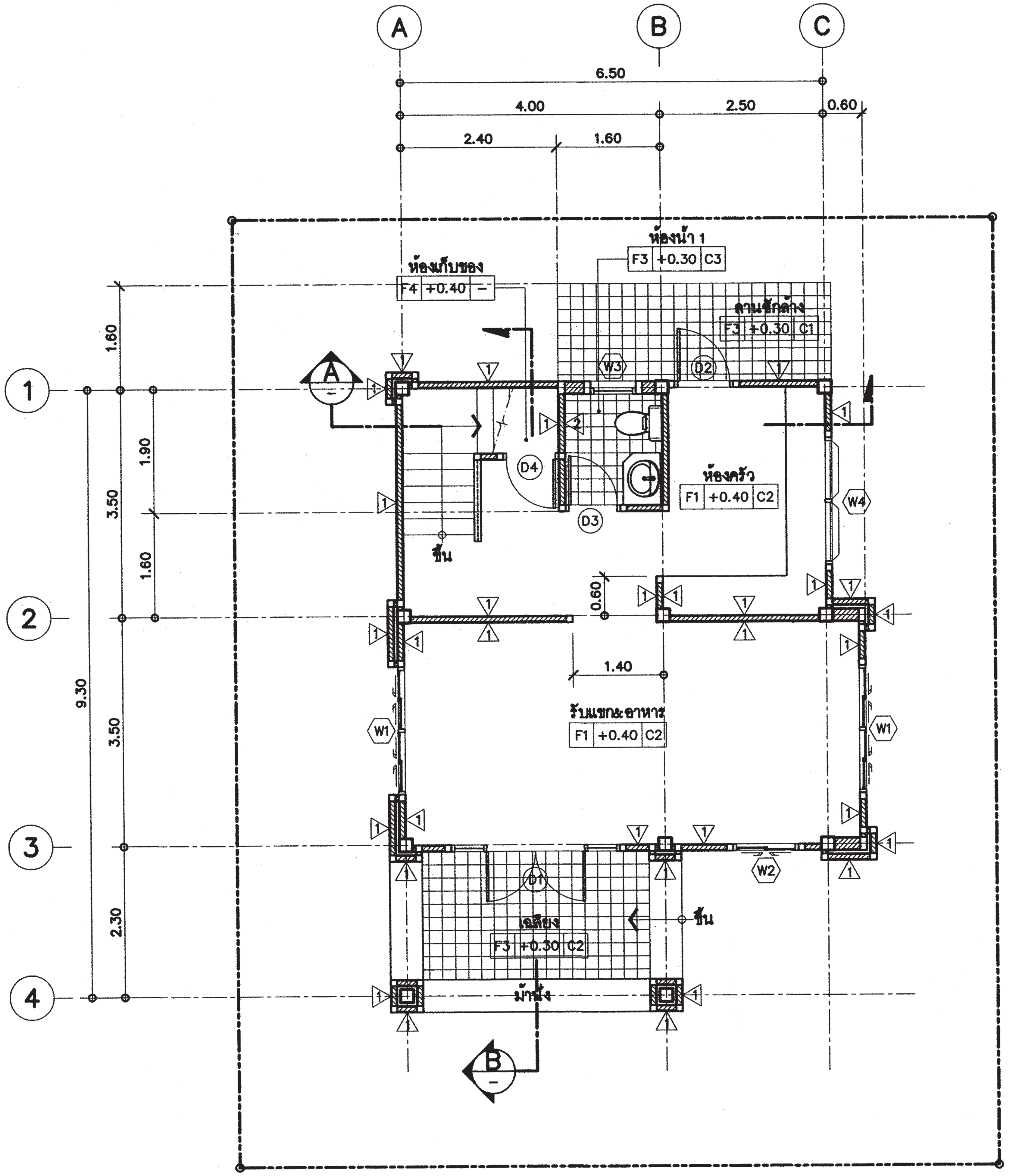

แปลนพื้นชั้นล่าง

มาตราส่วน 1:75

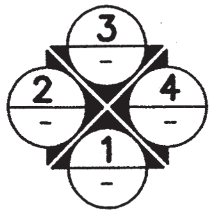

สำนักการ โยธา
กรุงเทพมหานคร

โครงการ
แบบบ้านยิ้มเพื่อประชาชน ระยะที่ 3

ตามนโยบาย
ม.ร.ว. สุขุมพันธุ์ บริพัตร
ผู้ว่าราชการกรุงเทพมหานคร
นายจุมพล สำเภาพล
รองผู้ว่าราชการกรุงเทพมหานคร
นางนินนาท ชลิตานนท์
ปลัดกรุงเทพมหานคร

ผู้อำนวยการสำนักการโยธา

รองผู้อำนวยการสำนักการโยธา
นายทวีศักดิ์ เลิศประพันธ์
ผู้อำนวยการสำนักงานออกแบบ
นายวัชรินทร์ บรรพต
หัวหน้ากลุ่มงานสถาปัตยกรรม
นายสินธุ์ชัย บุญปักษ์
หัวหน้ากลุ่มงานวิศวกรรมอาคาร
นายอริยะ เมฆะกุล

สถาปนิก
นายศิริศักดิ์ ขันติ ภสถ.5920
วิศวกรโครงสร้าง
นายชูเวช เสนปาน ภย.43016
วิศวกรไฟฟ้า
นายจรูญ มาสุขใจ ภฟก.2457
วิศวกรสุขาภิบาล
นายจีระสิทธิ์ ทิมสถิตย์ สย.8489
วิศวกรเครื่องกล

นายช่างเขียนแบบ
นายเอกรินทร์ กลิ่นระรื่น

แบบ บ้านพักอาศัย 2 ชั้น
แบบที่ 037
ชื่อบ้าน ทิวา

เจ้าของ

สถานที่

แบบแสดง
แปลนพื้นชั้นล่าง

วันที่ :	เลขที่	รวม
30 พฤษภาคม 2557	A–04	14

แผ่นที่	รวมแผ่น
04	27

FILE :

รายการแก้ไขแบบ

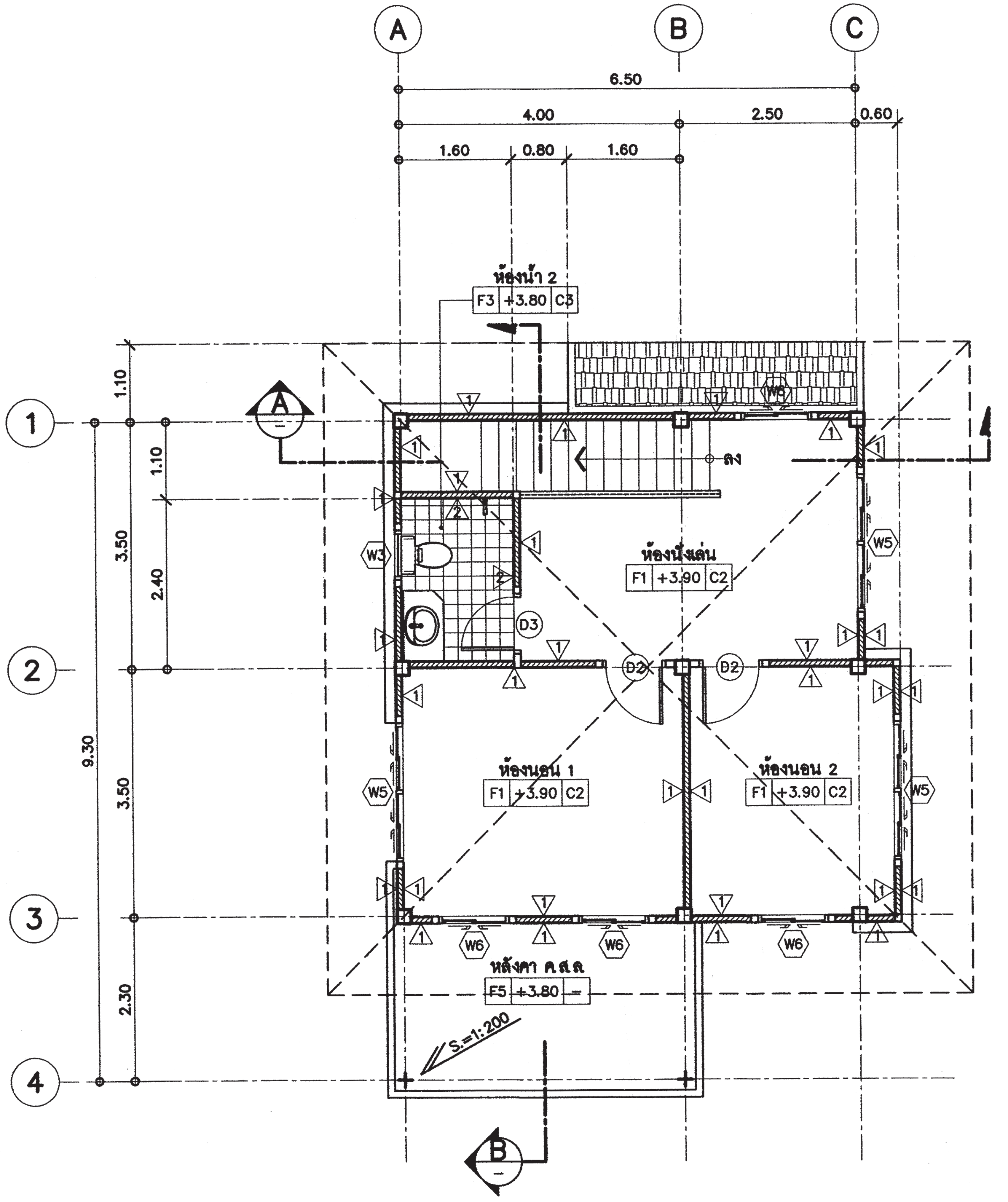

แปลนพื้นชั้นบน

มาตราส่วน 1:75

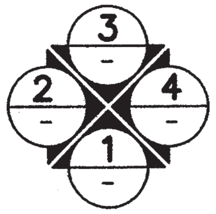

สำนักการโยธา
กรุงเทพมหานคร

โครงการ
แบบบ้านยิ้มเพื่อประชาชน ระยะที่ 3

ตามนโยบาย
ม.ร.ว. สุขุมพันธุ์ บริพัตร
ผู้ว่าราชการกรุงเทพมหานคร
นายจุมพล สำเภาพล
รองผู้ว่าราชการกรุงเทพมหานคร
นางนินนาท ชลิตานนท์
ปลัดกรุงเทพมหานคร

ผู้อำนวยการสำนักการโยธา	
รองผู้อำนวยการสำนักการโยธา	
นายทวีศักดิ์ เลิศประพันธ์	
ผู้อำนวยการสำนักงานออกแบบ	
นายวัชรินทร์ บรรพต	
หัวหน้ากลุ่มงานสถาปัตยกรรม	
นายสินธุ์ชัย บุญปักษ์	
หัวหน้ากลุ่มงานวิศวกรรมอาคาร	
นายอริยะ เมฆะกูล	
สถาปนิก	
นายศิริศักดิ์ ธันติ ภสถ5920	
วิศวกรโครงสร้าง	
นายชูเวช เสนปาน ภย43016	
วิศวกรไฟฟ้า	
นายจรูญ มาสุขใจ ภฟก2457	
วิศวกรสุขาภิบาล	
นายจีระสิทธิ์ ทิมสถิตย์ สย8489	
วิศวกรเครื่องกล	
นายช่างเขียนแบบ	
นายเอกรินทร์ กลิ่นระรื่น	

แบบ บ้านพักอาศัย 2 ชั้น
แบบที่ 037
ชื่อบ้าน ทิวา

เจ้าของ

สถานที่

แบบแสดง
แปลนพื้นชั้นบน

วันที่ :	เลขที่	รวม
30 พฤษภาคม 2557	A–05	14

แผ่นที่	รวมแผ่น
05	27

FILE :

รายการแก้ไขแบบ

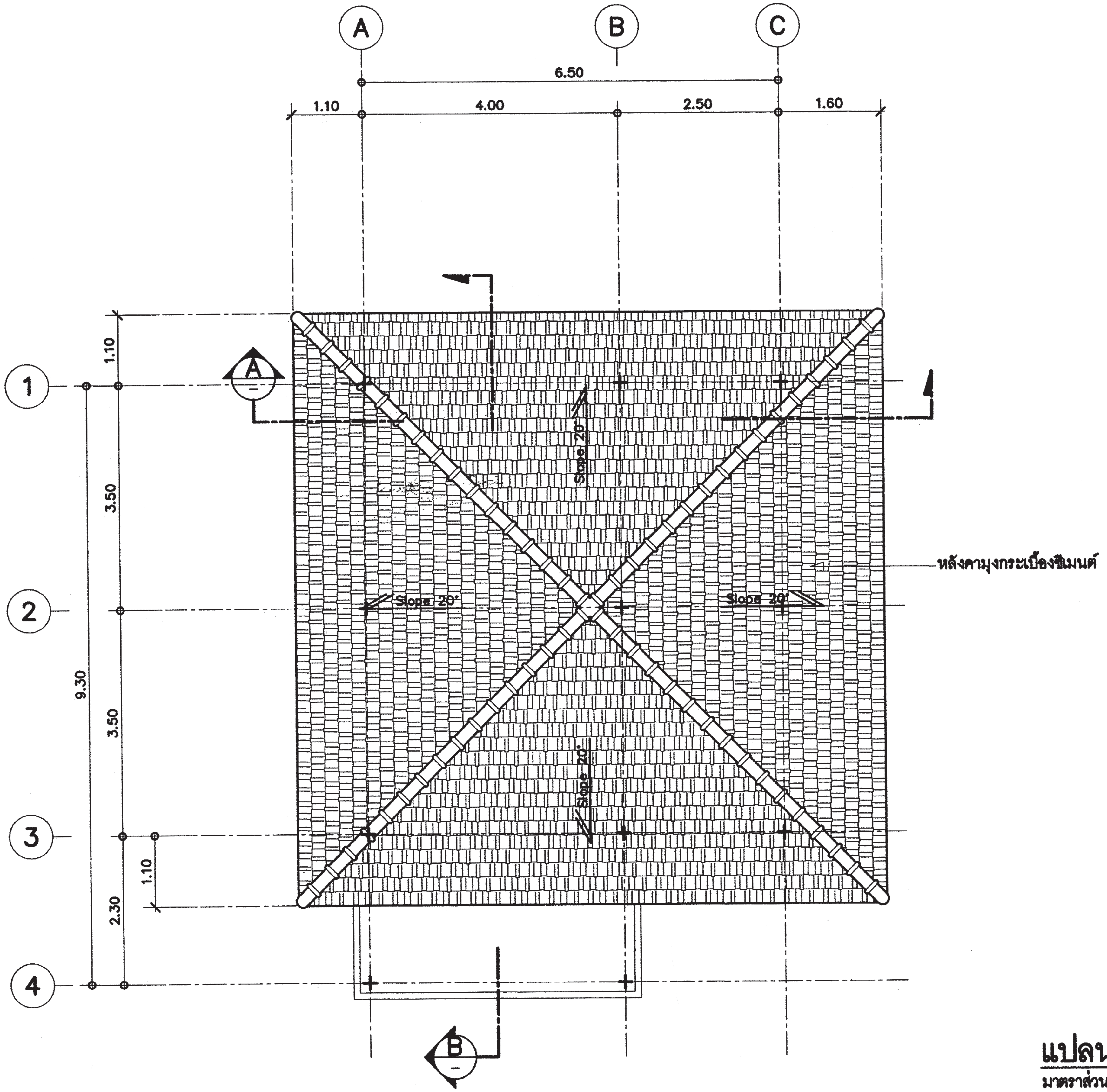

แปลนหลังคา

มาตราส่วน 1:75

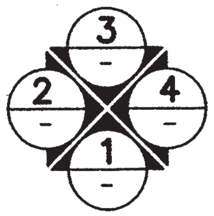

สำนักการ โยธา
กรุงเทพมหานคร

โครงการ
แบบบ้านยิ้มเพื่อประชาชน ระยะที่ 3

ตามนโยบาย
ม.ร.ว. สุขุมพันธุ์ บริพัตร
ผู้ว่าราชการกรุงเทพมหานคร
นายจุมพล สำเภาพล
รองผู้ว่าราชการกรุงเทพมหานคร
นางนินนาท ชลิตานนท์
ปลัดกรุงเทพมหานคร

ผู้อำนวยการสำนักการโยธา	
รองผู้อำนวยการสำนักการโยธา	
นายทวิศักดิ์ เลิศประพันธ์	
ผู้อำนวยการสำนักงานออกแบบ	
นายวัชรินทร์ บรรพต	
หัวหน้ากลุ่มงานสถาปัตยกรรม	
นายสินธุ์ชัย บุญปักษ์	
หัวหน้ากลุ่มงานวิศวกรรมอาคาร	
นายอริยะ เมฆะกูล	
สถาปนิก	
นายศิริศักดิ์ ขันติ ภสถ5920	
วิศวกรโครงสร้าง	
นายชูเวช เสนป่าน ภย43016	
วิศวกรไฟฟ้า	
นายจรูญ มาสุขใจ ภฟก2457	
วิศวกรสุขาภิบาล	
นายจีระสิทธิ์ ทิมสถิตย์ สย.8489	
วิศวกรเครื่องกล	
นายช่างเขียนแบบ	
นายเอกรินทร์ กลิ่นระรื่น	

แบบ บ้านพักอาศัย 2 ชั้น
แบบที่ 037
ชื่อบ้าน ทิวา

เจ้าของ

สถานที่

แบบแสดง
แปลนหลังคา

วันที่ :	เลขที่	รวม
30 พฤษภาคม 2557	A–06	14

แผ่นที่	รวมแผ่น
06	27

FILE :

รายการแก้ไขแบบ

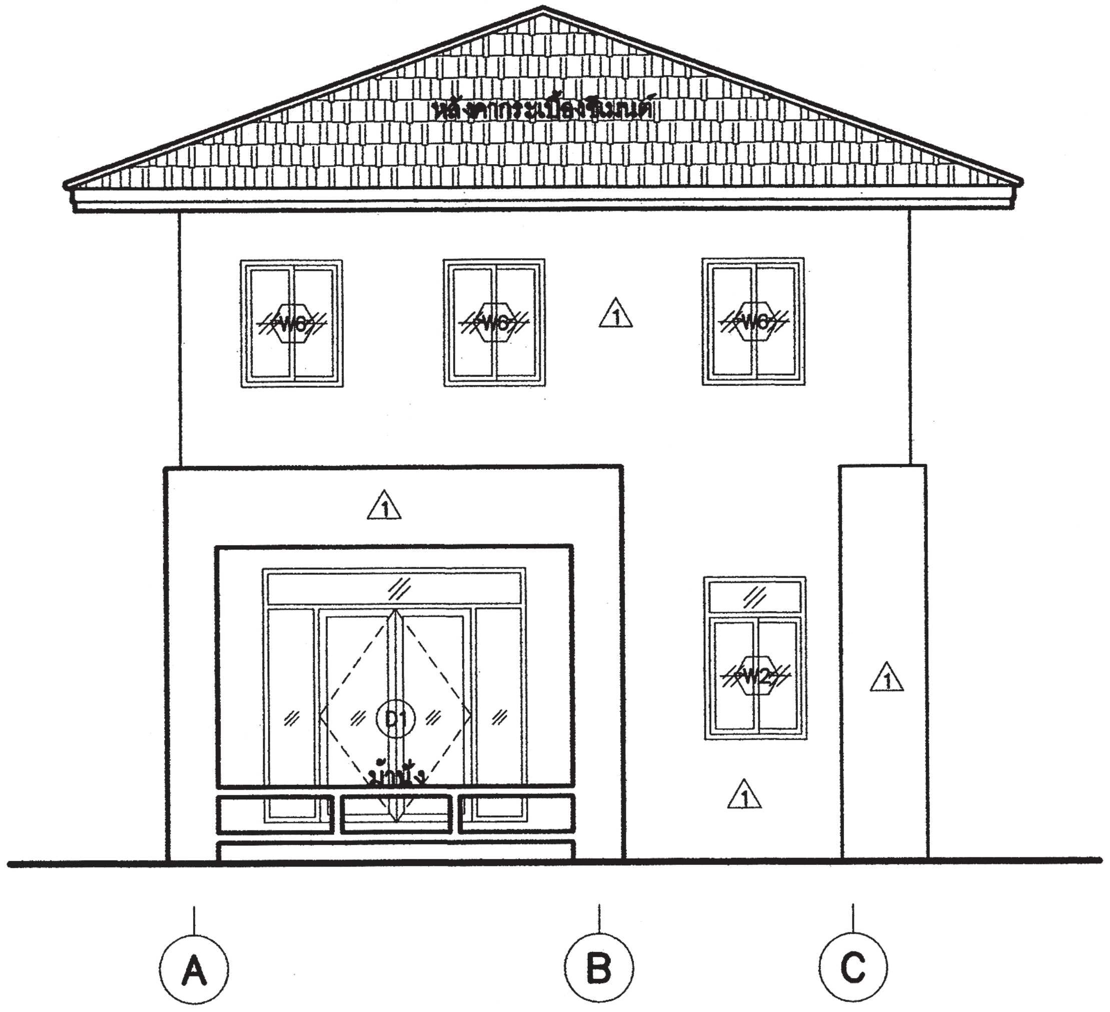

รูปด้าน 1
มาตราส่วน 1:75

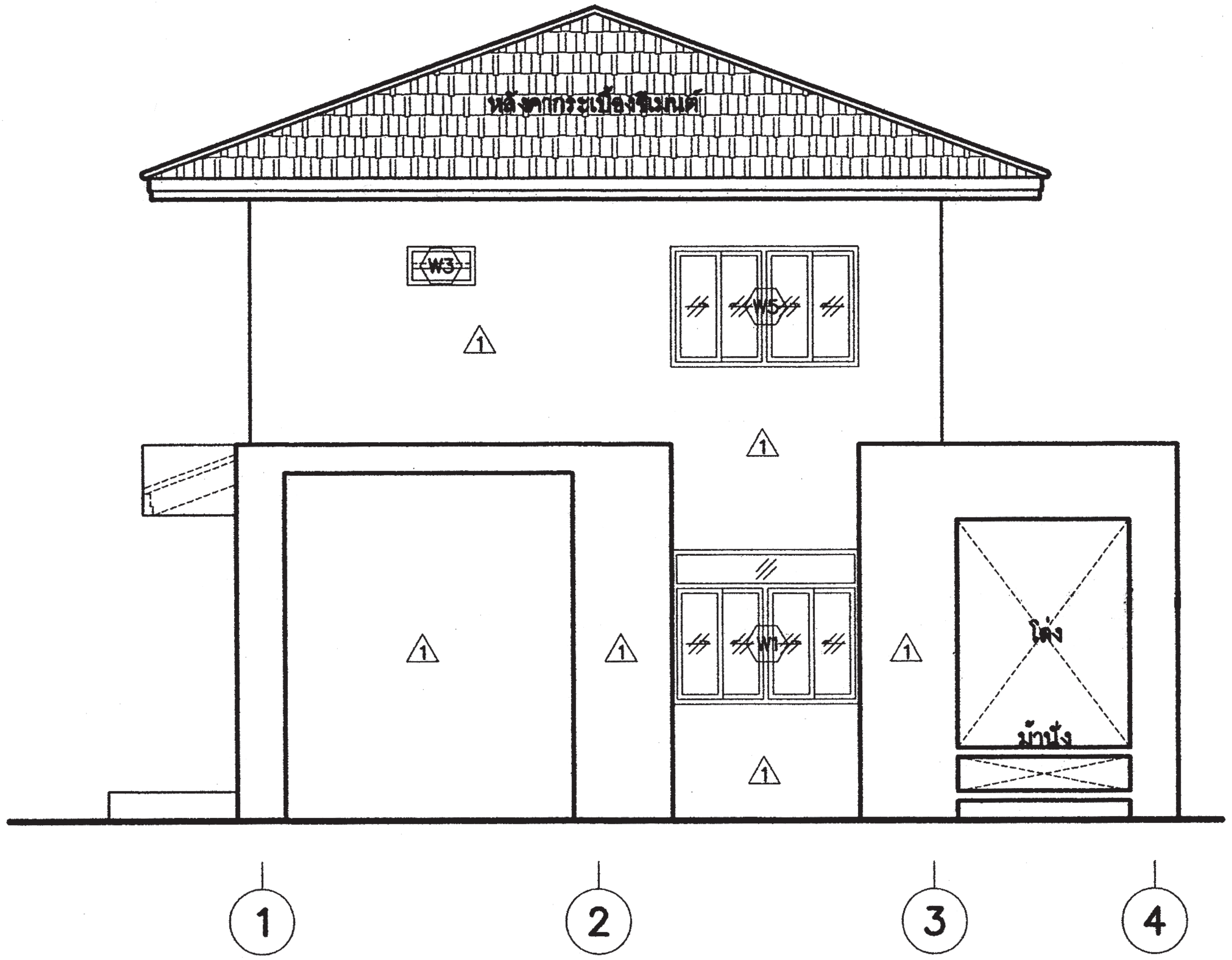

รูปด้าน 2
มาตราส่วน 1:75

สำนักการ โยธา
กรุงเทพมหานคร

โครงการ
แบบบ้านยิ้มเพื่อประชาชน ระยะที่ 3

ตามนโยบาย
ม.ร.ว. สุขุมพันธุ์ บริพัตร
ผู้ว่าราชการกรุงเทพมหานคร
นายจุมพล สำเภาพล
รองผู้ว่าราชการกรุงเทพมหานคร
นางนินนาท ชลิตานนท์
ปลัดกรุงเทพมหานคร

ผู้อำนวยการสำนักการโยธา	
รองผู้อำนวยการสำนักการโยธา	
นายทวีศักดิ์ เลิศประพันธ์	
ผู้อำนวยการสำนักงานออกแบบ	
นายวัชรินทร์ บรรพต	
หัวหน้ากลุ่มงานสถาปัตยกรรม	
นายสินธุ์ชัย บุญปักษ์	
หัวหน้ากลุ่มงานวิศวกรรมอาคาร	
นายอริยะ เมฆะกุล	
สถาปนิก	
นายศิริศักดิ์ ขันติ ภสถ.5920	
วิศวกรโครงสร้าง	
นายชูเวช เสนปาน ภย.43016	
วิศวกรไฟฟ้า	
นายจรูญ มาสุขใจ ภฟก.2457	
วิศวกรสุขาภิบาล	
นายจิระสิทธิ์ ทิมสถิตย์ สย.8489	
วิศวกรเครื่องกล	
นายช่างเขียนแบบ	
นายเอกรินทร์ กลิ่นระรื่น	

แบบ บ้านพักอาศัย 2 ชั้น
แบบที่ 037
ชื่อบ้าน ทิวา

เจ้าของ

สถานที่

แบบแสดง
รูปด้าน 1 , รูปด้าน 2

วันที่ :	เลขที่	รวม
30 พฤษภาคม 2567	A–07	14

แผ่นที่	รวมแผ่น
07	27

FILE :

รายการแก้ไขแบบ

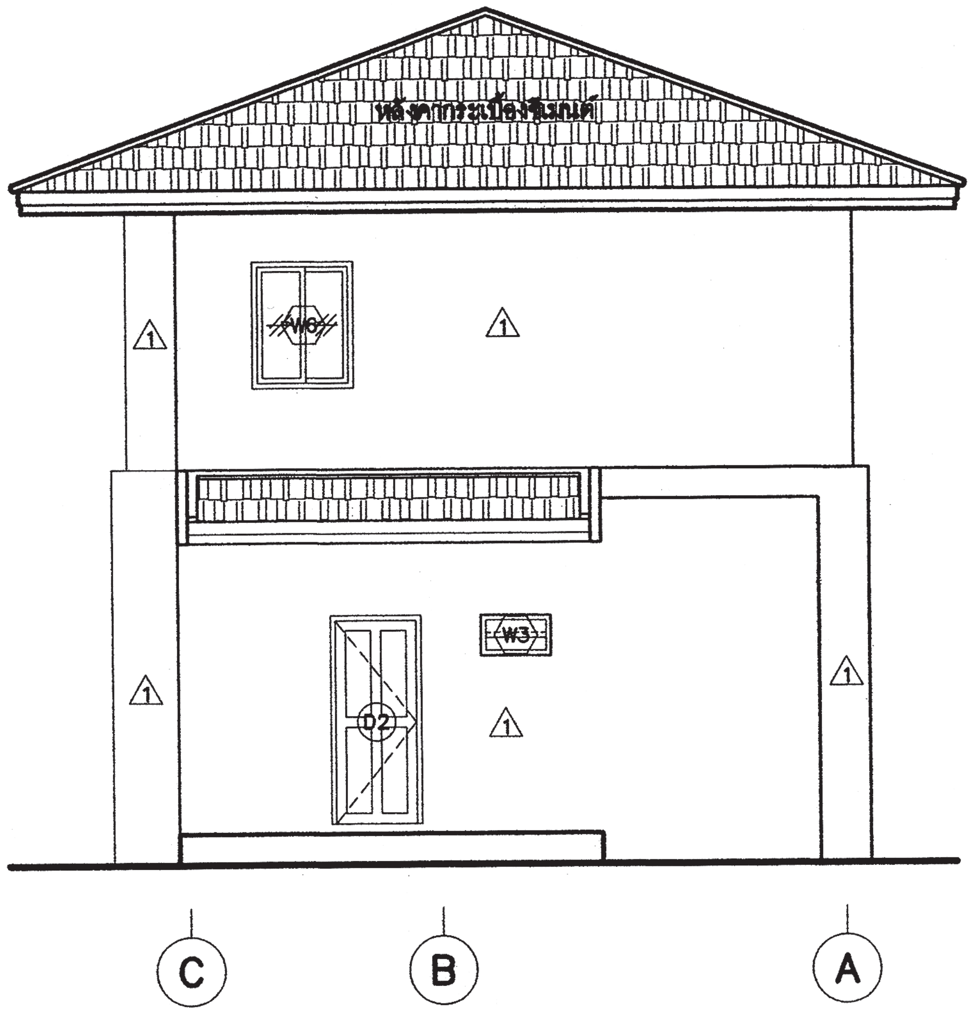

รูปด้าน 3
มาตราส่วน 1:75

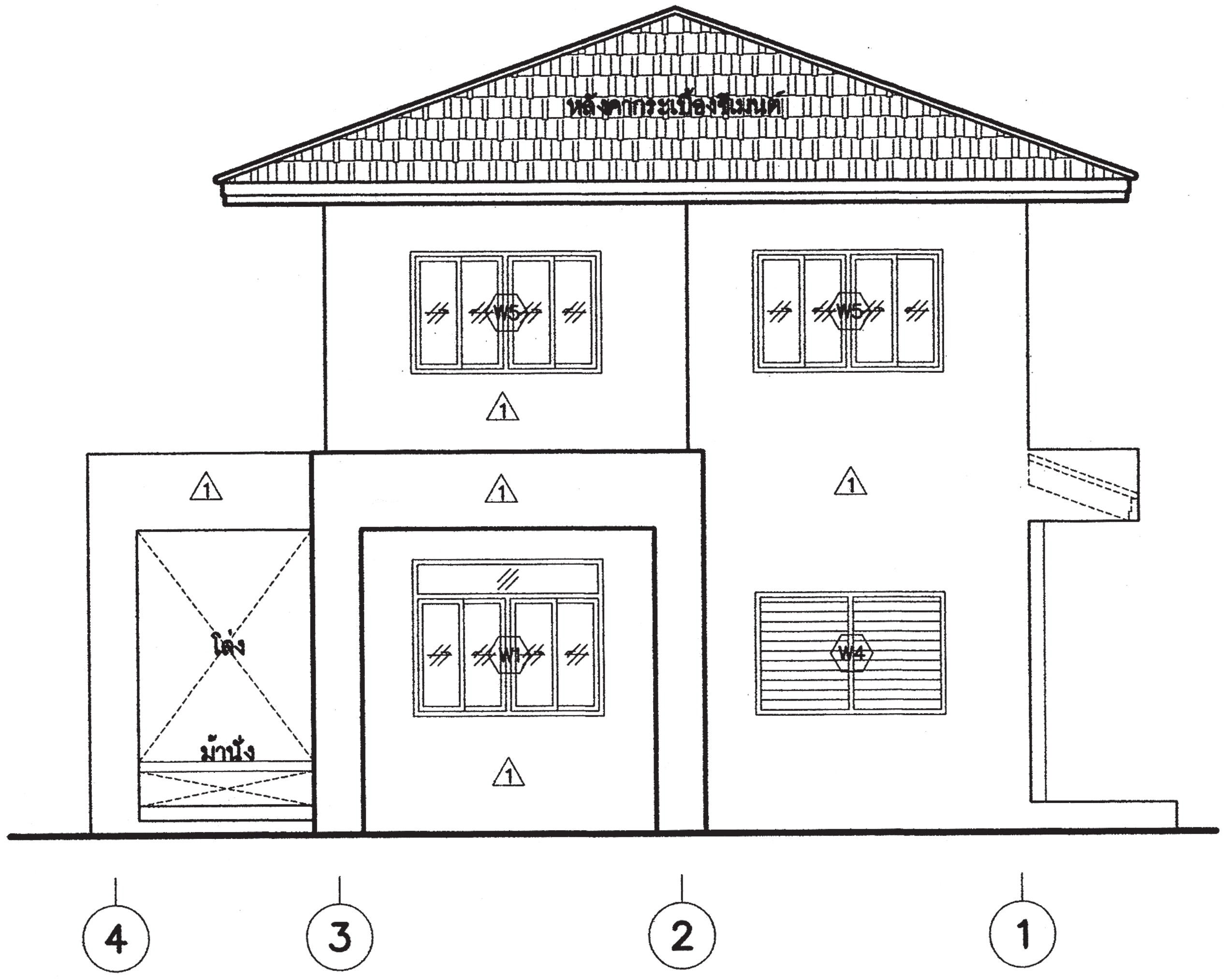

รูปด้าน 4
มาตราส่วน 1:75

สำนักการโยธา
กรุงเทพมหานคร

โครงการ
แบบบ้านยิ้มเพื่อประชาชน ระยะที่ 3

ตามนโยบาย
ม.ร.ว. สุขุมพันธุ์ บริพัตร
ผู้ว่าราชการกรุงเทพมหานคร
นายจุมพล สำเภาพล
รองผู้ว่าราชการกรุงเทพมหานคร
นางนินนาท ชลิตานนท์
ปลัดกรุงเทพมหานคร

ผู้อำนวยการสำนักการโยธา	
รองผู้อำนวยการสำนักการโยธา	
นายทวีศักดิ์ เลิศประพันธ์	
ผู้อำนวยการสำนักงานออกแบบ	
นายวัชรินทร์ บรรพต	
หัวหน้ากลุ่มงานสถาปัตยกรรม	
นายสินธุ์ชัย บุญปักษ์	
หัวหน้ากลุ่มงานวิศวกรรมอาคาร	
นายอริยะ เมฆะกูล	

สถาปนิก	
นายศิริศักดิ์ ขันตี ภสถ5920	
วิศวกรโครงสร้าง	
นายชูเวช เสนปาน ภย43016	
วิศวกรไฟฟ้า	
นายจรูญ มาสุขใจ ภฟก2457	
วิศวกรสุขาภิบาล	
นายจิระสิทธิ์ ทิมสถิตย์ สย8489	
วิศวกรเครื่องกล	
นายช่างเขียนแบบ	
นายเอกรินทร์ กลิ่นระรื่น	

แบบ บ้านพักอาศัย 2 ชั้น
แบบที่ 037
ชื่อบ้าน ทิวา

เจ้าของ

สถานที่

แบบแสดง
รูปด้าน 3 , รูปด้าน 4

วันที่ :	เลขที่	รวม
30 พฤษภาคม 2557	A–08	14

แผ่นที่	รวมแผ่น
08	27

FILE :

รายการแก้ไขแบบ

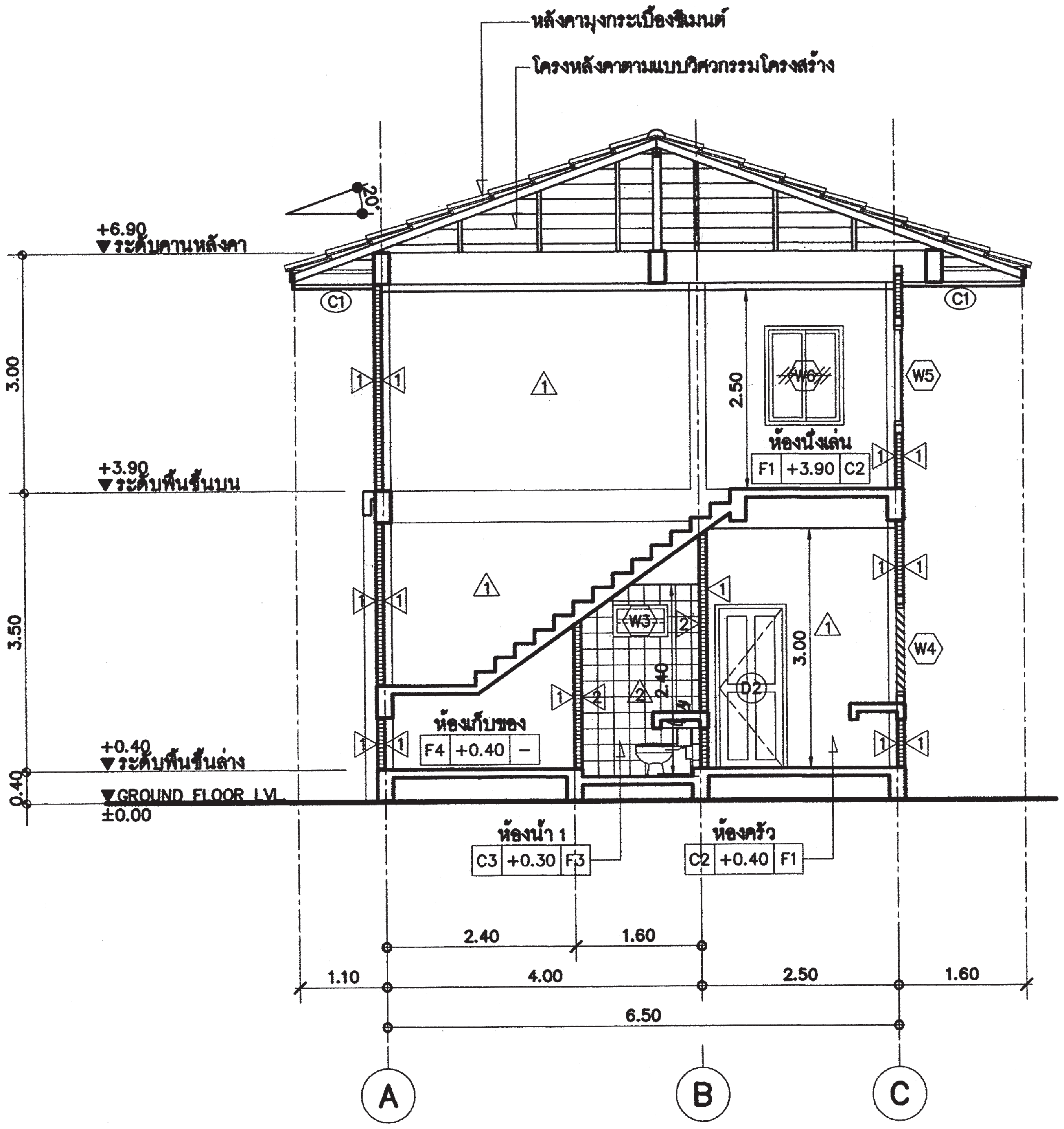

รูปตัด A

มาตราส่วน 1: 75

สำนักการ โยธา
กรุงเทพมหานคร

โครงการ
แบบบ้านยิ้มเพื่อประชาชน ระยะที่ 3

ตามนโยบาย
ม.ร.ว. สุขุมพันธุ์ บริพัตร
ผู้ว่าราชการกรุงเทพมหานคร
นายจุมพล สำเภาพล
รองผู้ว่าราชการกรุงเทพมหานคร
นางนินนาท ชลิตานนท์
ปลัดกรุงเทพมหานคร

ผู้อำนวยการสำนักการโยธา

รองผู้อำนวยการสำนักการโยธา
นายทวิศักดิ์ เลิศประพันธ์
ผู้อำนวยการสำนักงานออกแบบ
นายวัชรินทร์ บรรพต
หัวหน้ากลุ่มงานสถาปัตยกรรม
นายสินธุ์ชัย บุญปักษ์
หัวหน้ากลุ่มงานวิศวกรรมอาคาร
นายอริยะ เมฆะกูล

สถาปนิก
นายศิริศักดิ์ ธันติ ภสถ.5920
วิศวกรโครงสร้าง
นายชูเวช เสนปาน ภย.43016
วิศวกรไฟฟ้า
นายจรูญ มาสุขใจ ภฟก.2457
วิศวกรสุขาภิบาล
นายจิระสิทธิ์ ทิมสถิตย์ สย.8489
วิศวกรเครื่องกล

นายช่างเขียนแบบ
นายเอกรินทร์ กลิ่นระรื่น

แบบ บ้านพักอาศัย 2 ชั้น
แบบที่ 037
ชื่อบ้าน ทิวา

เจ้าของ

สถานที่

แบบแสดง
รูปตัด A

วันที่ :	เลขที่	รวม
30 พฤษภาคม 2557	A–09	14

แผ่นที่	รวมแผ่น
09	27

FILE :

รายการแก้ไขแบบ

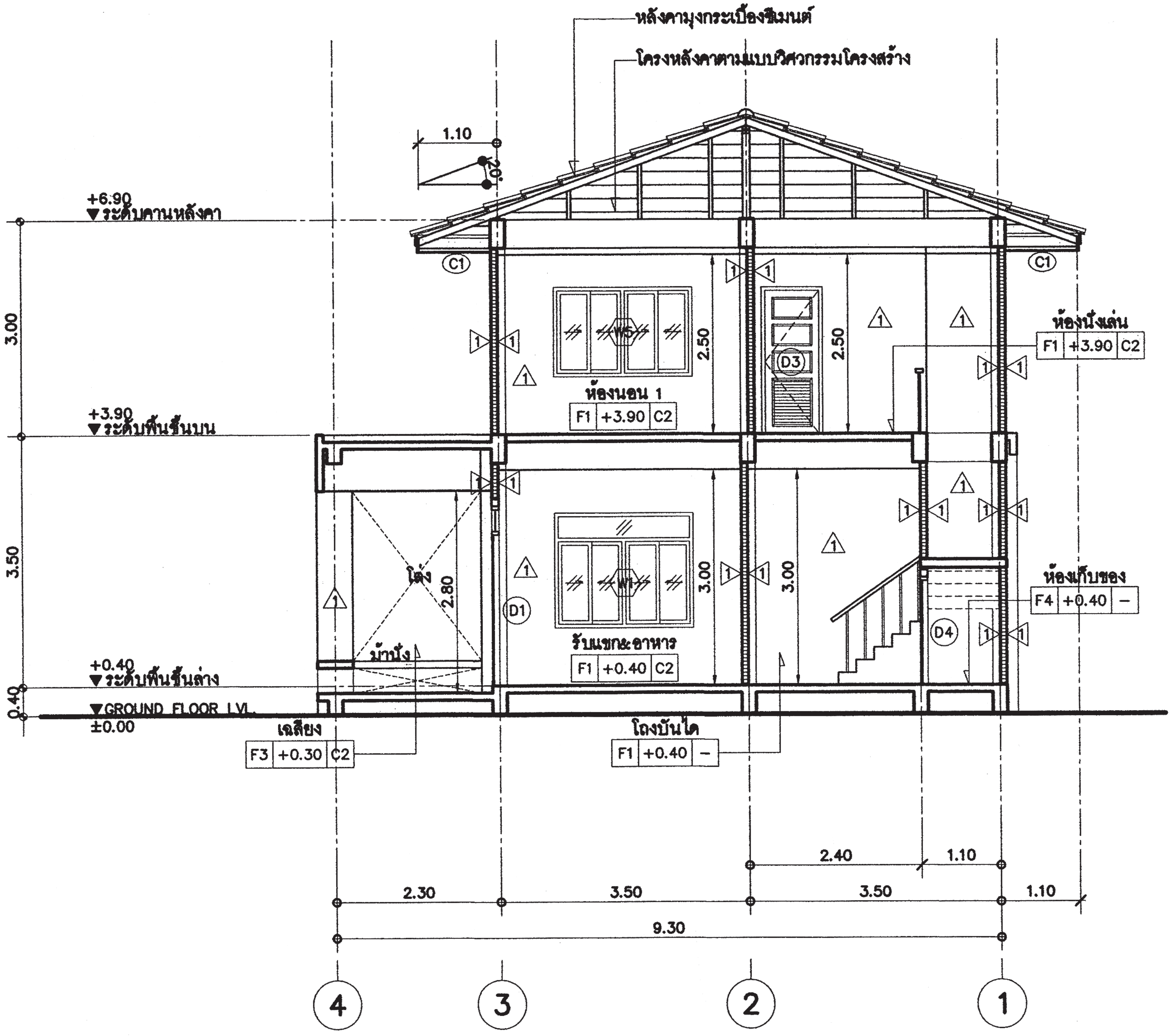

รูปตัด B

มาตราส่วน 1:75

สำนักการ โยธา
กรุงเทพมหานคร

โครงการ
แบบบ้านยิ้มเพื่อประชาชน ระยะที่ 3

ตามนโยบาย
ม.ร.ว. สุขุมพันธุ์ บริพัตร
ผู้ว่าราชการกรุงเทพมหานคร
นายจุมพล สำเภาพล
รองผู้ว่าราชการกรุงเทพมหานคร
นางนินนาท ชลิตานนท์
ปลัดกรุงเทพมหานคร

ผู้อำนวยการสำนักการโยธา

รองผู้อำนวยการสำนักการโยธา
นายทวิศักดิ์ เลิศประพันธ์
ผู้อำนวยการสำนักงานออกแบบ
นายวัชรินทร์ บรรพต
หัวหน้ากลุ่มงานสถาปัตยกรรม
นายสินธุ์ชัย บุญปักษ์
หัวหน้ากลุ่มงานวิศวกรรมอาคาร
นายอริยะ เมฆะกูล

สถาปนิก
นายศิริศักดิ์ ขันติ ภสถ.5920
วิศวกรโครงสร้าง
นายชูเวช เสนปาน ภย.43016
วิศวกรไฟฟ้า
นายจรูญ มาสุขใจ ภฟก.2457
วิศวกรสุขาภิบาล
นายจิระสิทธิ์ ทิมสถิตย์ สย.8489
วิศวกรเครื่องกล

นายช่างเขียนแบบ
นายเอกรินทร์ กลิ่นระรื่น

แบบ บ้านพักอาศัย 2 ชั้น
แบบที่ 037
ชื่อบ้าน ทิวา
เจ้าของ

สถานที่

แบบแสดง
รูปตัด B

วันที่ :	เลขที่	รวม
30 พฤษภาคม 2557	A-10	14

แผ่นที่	รวมแผ่น
10	27

FILE :

รายการแก้ไขแบบ

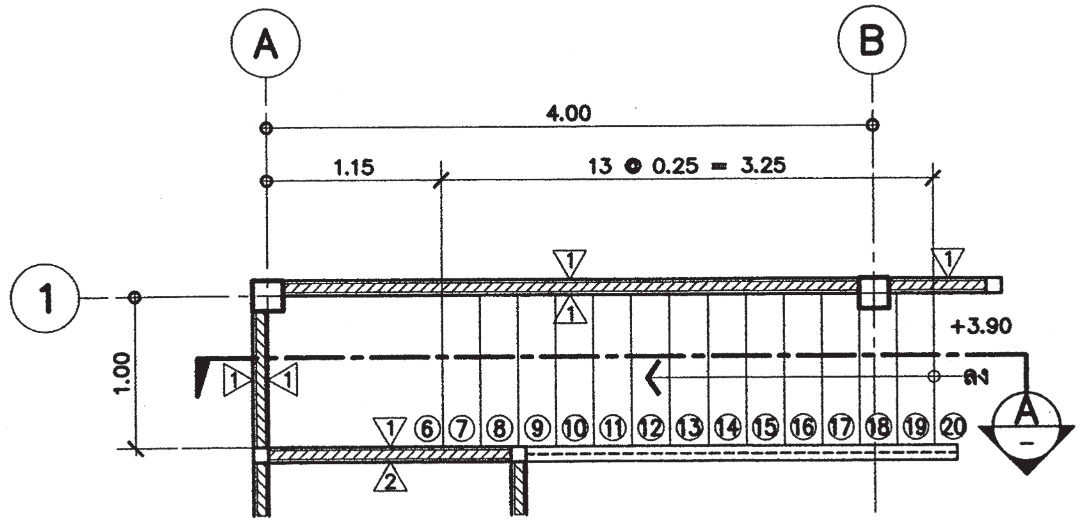

แบบขยายแปลนบันได (ชั้นบน)

มาตราส่วน 1:50

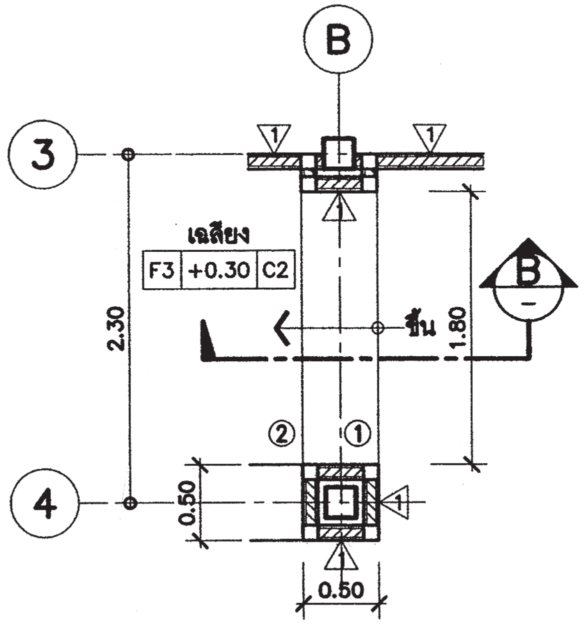

แบบขยายแปลนบันได

มาตราส่วน 1:50

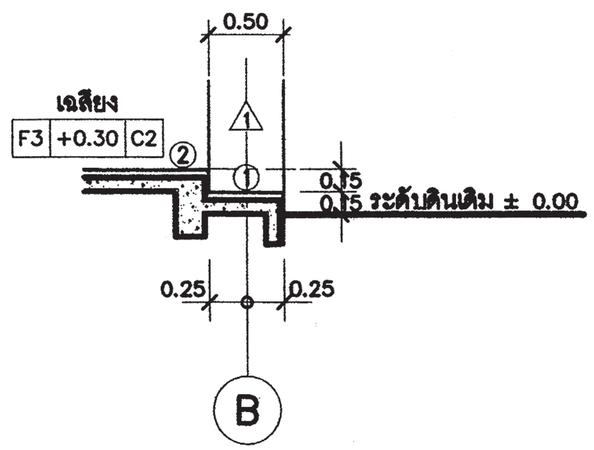

แบบขยายรูปตัด B

มาตราส่วน 1:50

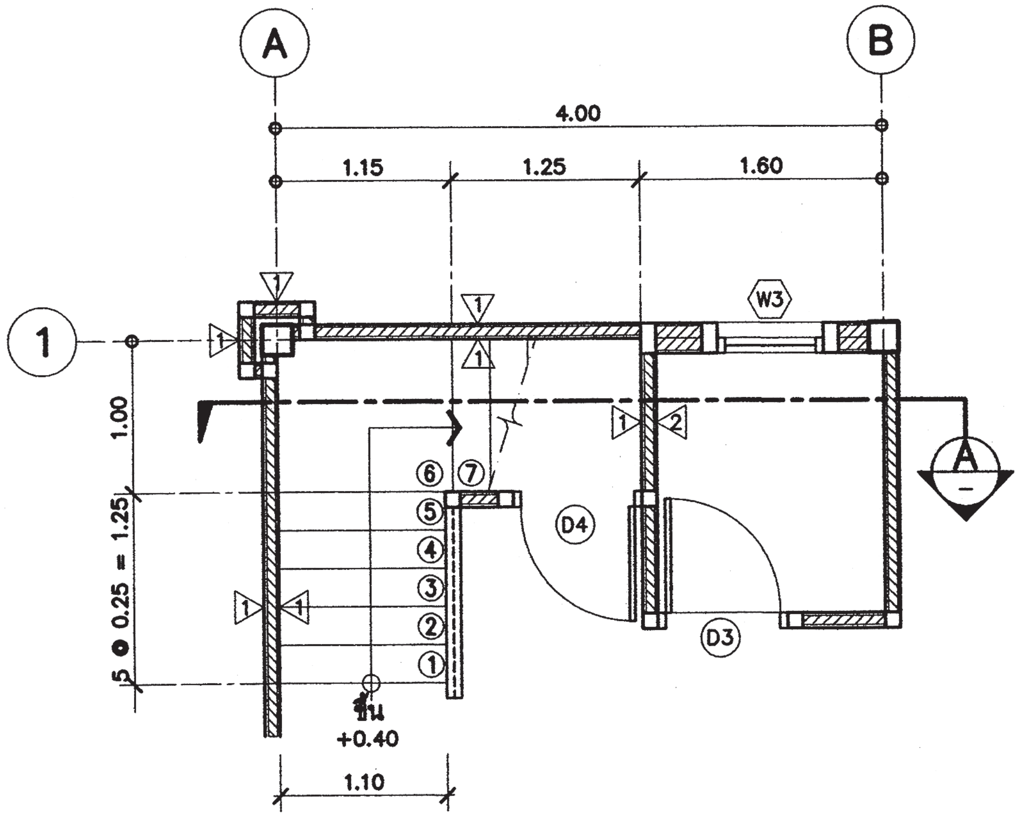

แบบขยายแปลนบันได (ชั้นล่าง)

มาตราส่วน 1:50

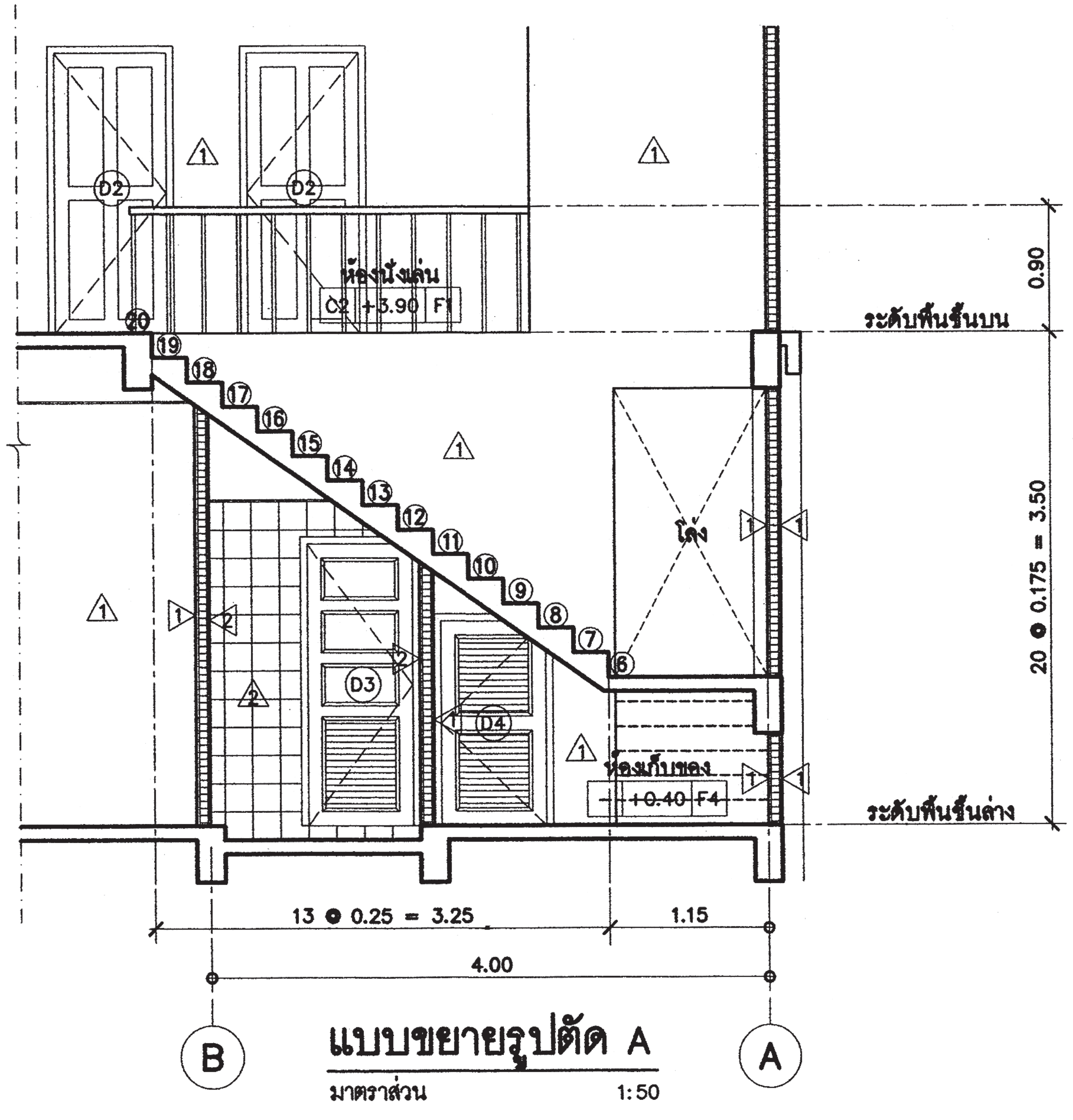

แบบขยายรูปตัด A

มาตราส่วน 1:50

สำนักการ โยธา
กรุงเทพมหานคร

โครงการ
แบบบ้านยิ้มเพื่อประชาชน ระยะที่ 3

ตามนโยบาย
ม.ร.ว. สุขุมพันธุ์ บริพัตร
ผู้ว่าราชการกรุงเทพมหานคร
นายจุมพล สำเภาพล
รองผู้ว่าราชการกรุงเทพมหานคร
นางนินนาท ชลิตานนท์
ปลัดกรุงเทพมหานคร

ผู้อำนวยการสำนักการโยธา	
รองผู้อำนวยการสำนักการโยธา	
นายทวีศักดิ์ เลิศประพันธ์	
ผู้อำนวยการสำนักงานออกแบบ	
นายวัชรินทร์ บรรพต	
หัวหน้ากลุ่มงานสถาปัตยกรรม	
นายสินธุ์ชัย บุญบักษ์	
หัวหน้ากลุ่มงานวิศวกรรมอาคาร	
นายอริยะ เมฆะกูล	
สถาปนิก	
นายศิริศักดิ์ ชันติ ภสถ5920	
วิศวกรโครงสร้าง	
นายชูเวช เสนปาน ภย43016	
วิศวกรไฟฟ้า	
นายจรูญ มาสุขใจ ภฟก2457	
วิศวกรสุขาภิบาล	
นายจีระสิทธิ์ ทิมสถิตย์ สย.8489	
วิศวกรเครื่องกล	
นายช่างเขียนแบบ	
นายเอกรินทร์ กลิ่นระรื่น	

แบบ บ้านพักอาศัย 2 ชั้น
แบบที่ 037
ชื่อบ้าน ทิวา
เจ้าของ
สถานที่

แบบแสดง
แบบขยายบันได

วันที่ :	เลขที่	รวม
30 พฤษภาคม 2557	A-11	14

แผ่นที่	รวมแผ่น
11	27

FILE :

รายการแก้ไขแบบ

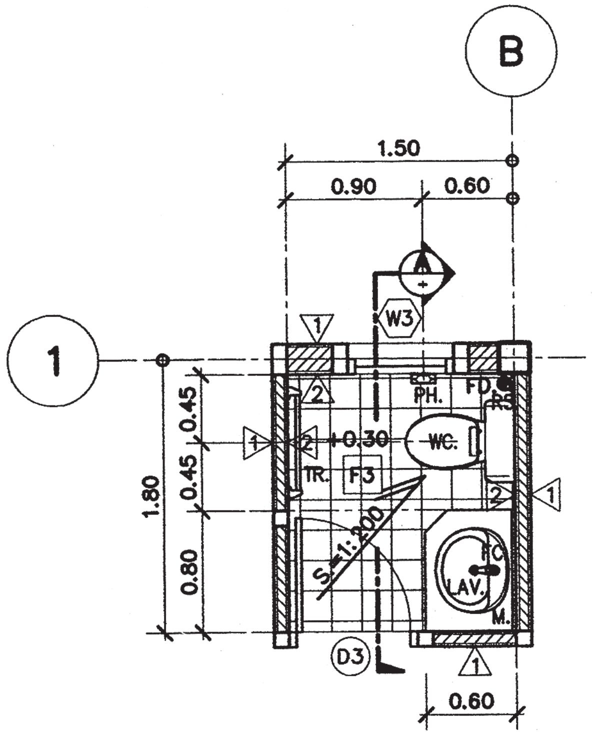

แบบขยายแปลนห้องน้ำ (ชั้นล่าง)

มาตราส่วน 1:50

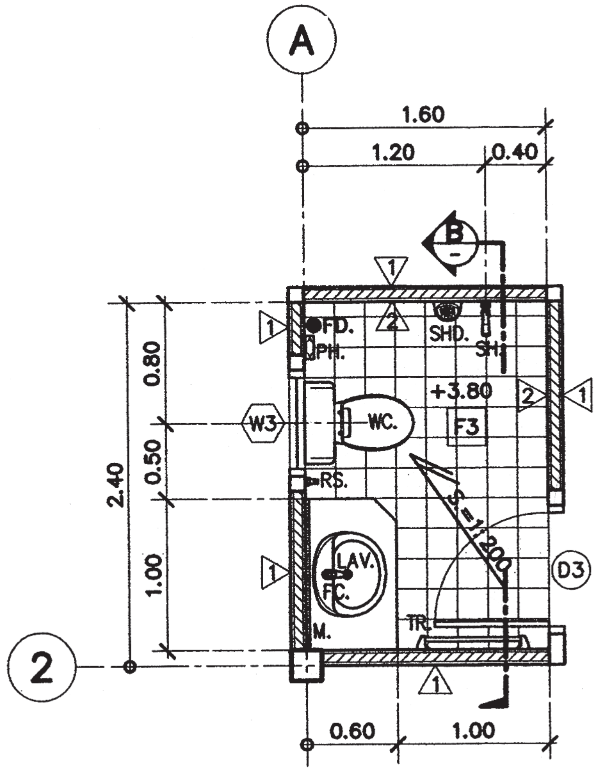

แบบขยายแปลนห้องน้ำ (ชั้นบน)

มาตราส่วน 1:50

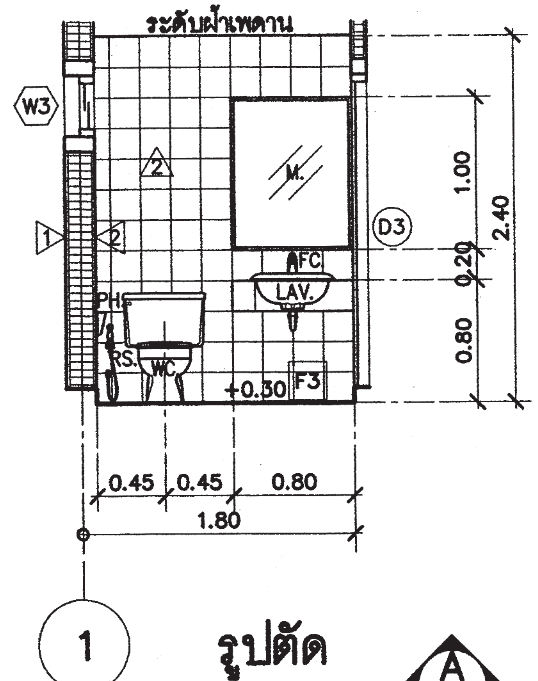

รูปตัด A

มาตราส่วน 1:50

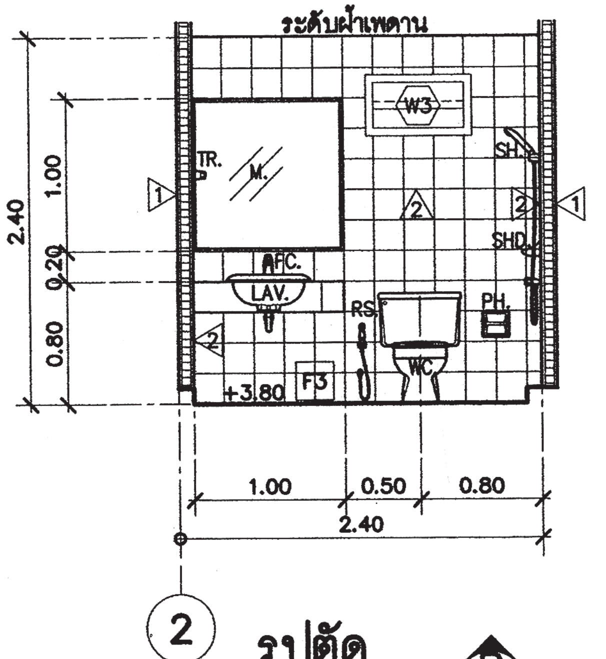

รูปตัด B

มาตราส่วน 1:50

รายการประกอบแบบสุขภัณฑ์ห้องน้ำ (SANITARY WARE TOILET)			ติดตั้งสูงจากพื้น
1	LAV.	อ่างล้างหน้า (LAVATORY FAUCET STOP VALVE)	0.80
2	FC.	ก๊อกน้ำอ่างล้างหน้า (FAUCET)	VARIES
3	M.	กระจกเงา (MIRROR)	1.00
4	WC.	โถส้วมชักโครก (TOILET PAN)	–
5	RS.	สายชำระ (RINSING SPRAY)	0.40
6	PH.	ที่ใส่กระดาษชำระ (PAPER HOLDER)	0.60
7	SH.	ฝักบัวอาบน้ำ (HEAD SHOWER)	1.80
8	SHD.	ที่ใส่สบู่ (SOAP HOLDER)	1.00
9	FD.	ท่อระบายน้ำทิ้งที่พื้น ø 3" (FLOOR DRAIN)	–
10	TR.	ราวแขวนผ้า (TOWEL BAR)	1.50
หมายเหตุ		สุขภัณฑ์ระบุรุ่นและยี่ห้อภายหลัง โดยเจ้าของ	

สำนักการ โยธา
กรุงเทพมหานคร

โครงการ
แบบบ้านยิ้มเพื่อประชาชน ระยะที่ 3

ตามนโยบาย
ม.ร.ว. สุขุมพันธุ์ บริพัตร
ผู้ว่าราชการกรุงเทพมหานคร
นายจุมพล สำเภาพล
รองผู้ว่าราชการกรุงเทพมหานคร
นางนินนาท ชลิตานนท์
ปลัดกรุงเทพมหานคร

ผู้อำนวยการสำนักการโยธา

รองผู้อำนวยการสำนักการโยธา
นายทวีศักดิ์ เลิศประพันธ์
ผู้อำนวยการสำนักงานออกแบบ
นายวัชรินทร์ บรรพต
หัวหน้ากลุ่มงานสถาปัตยกรรม
นายสินธุ์ชัย บุญปักษ์
หัวหน้ากลุ่มงานวิศวกรรมอาคาร
นายอริยะ เมฆะกูล

สถาปนิก
นายศิริศักดิ์ ชันติ ภสถ5920
วิศวกรโครงสร้าง
นายชูเวช เสนป่าน ภย43016
วิศวกรไฟฟ้า
นายจรูญ มาสุขใจ ภฟก2457
วิศวกรสุขาภิบาล
นายจีระสิทธิ์ ทิมสถิตย์ สย8489
วิศวกรเครื่องกล

นายช่างเขียนแบบ
นายเอกรินทร์ กลิ่นระรื่น

แบบ บ้านพักอาศัย 2 ชั้น
แบบที่ 037
ชื่อบ้าน ทิวา

เจ้าของ

สถานที่

แบบแสดง
แบบขยายห้องน้ำ

วันที่ :	เลขที่	รวม
30 พฤษภาคม 2557	A–12	14

แผ่นที่	รวมแผ่น
12	27

FILE :

รายการแก้ไขแบบ

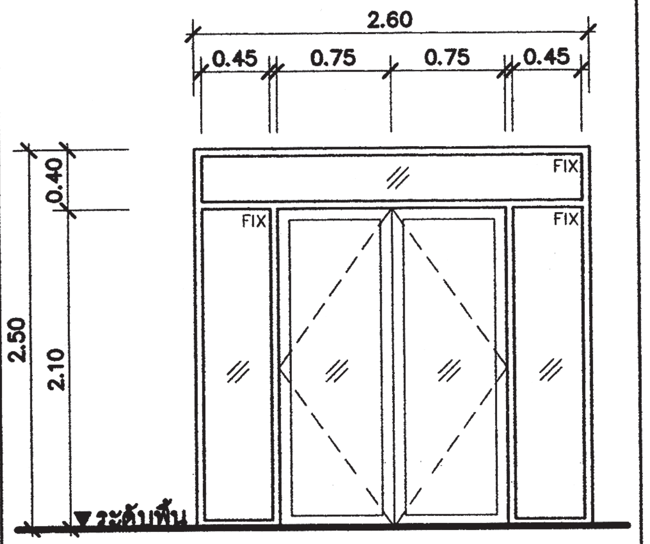

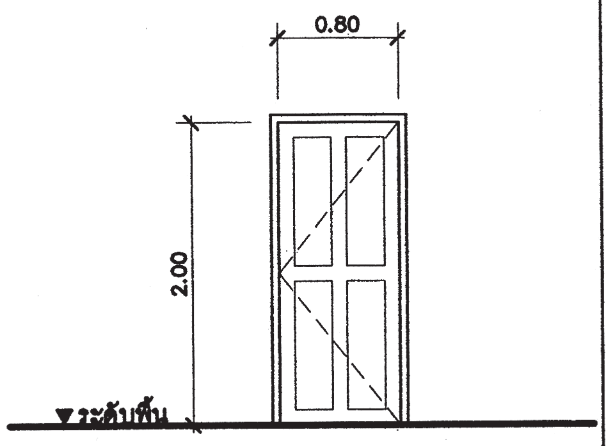

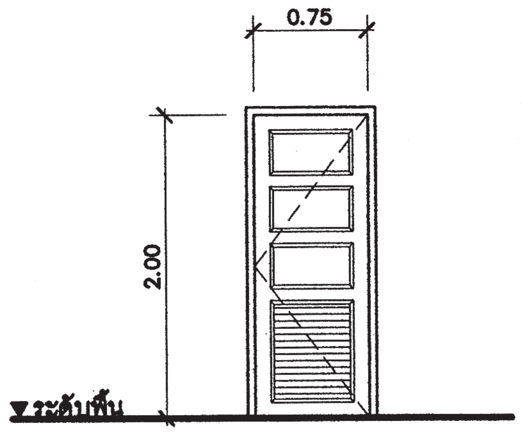

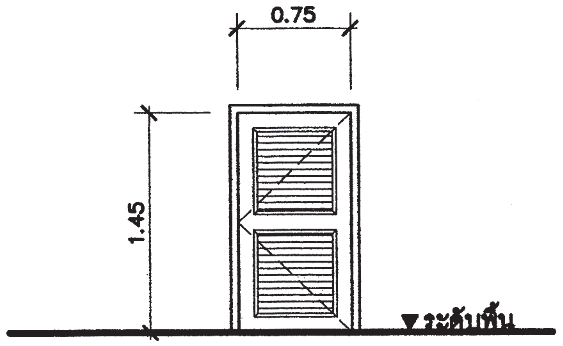

ประตูหมายเลข	D1
ชนิด	ประตูบานเปิดคู่ พร้อมช่องแสง
วงกบ	อลูมิเนียม ขนาด 2" x 4" สีดำ
กรอบบาน	อลูมิเนียม ขนาด 2" x 2" สีดำ
ลูกฟัก	กระจกใส สีเขียว ตัดแสง หนา 6 มม
อื่นๆ	อุปกรณ์ครบชุด ตามมาตรฐานของผู้ผลิต

ประตูหมายเลข	D2
ชนิด	ประตูบานเปิดเดี่ยว
วงกบ	ไม้เนื้อแข็ง ขนาด 2" x 4"
กรอบบาน	บานประตูไม้เนื้อแข็ง
ลูกฟัก	ไม้เนื้อแข็ง
อื่นๆ	อุปกรณ์ครบชุด ตามมาตรฐานของผู้ผลิต

ประตูหมายเลข	D3
ชนิด	ประตูบานเปิดเดี่ยว
วงกบ	ไม้เนื้อแข็ง ขนาด 2" x 4"
กรอบบาน	บานประตูไม้เนื้อแข็ง เจาะเกล็ดระบายอากาศ
ลูกฟัก	ไม้เนื้อแข็ง
อื่นๆ	อุปกรณ์ครบชุด ตามมาตรฐานของผู้ผลิต

ประตูหมายเลข	D4
ชนิด	ประตูบานเปิดเดี่ยว
วงกบ	ไม้เนื้อแข็ง ขนาด 2" x 4"
กรอบบาน	บานประตูไม้เนื้อแข็ง เจาะเกล็ดระบายอากาศ
ลูกฟัก	ไม้เนื้อแข็ง
อื่นๆ	อุปกรณ์ครบชุด ตามมาตรฐานของผู้ผลิต

ประตูหมายเลข	
ชนิด	
วงกบ	
กรอบบาน	
ลูกฟัก	
อื่นๆ	

ประตูหมายเลข	
ชนิด	
วงกบ	
กรอบบาน	
ลูกฟัก	
อื่นๆ	

ประตูหมายเลข	
ชนิด	
วงกบ	
กรอบบาน	
ลูกฟัก	
อื่นๆ	

ประตูหมายเลข	
ชนิด	
วงกบ	
กรอบบาน	
ลูกฟัก	
อื่นๆ	

สำนักการ โยธา
กรุงเทพมหานคร

โครงการ
แบบบ้านยิ้มเพื่อประชาชน ระยะที่ 3

ตามนโยบาย
ม.ร.ว. สุขุมพันธุ์ บริพัตร
ผู้ว่าราชการกรุงเทพมหานคร
นายจุมพล สำเภาพล
รองผู้ว่าราชการกรุงเทพมหานคร
นางนินนาท ชลิตานนท์
ปลัดกรุงเทพมหานคร

ผู้อำนวยการสำนักการโยธา

รองผู้อำนวยการสำนักการโยธา
นายทวีศักดิ์ เลิศประพันธ์
ผู้อำนวยการสำนักงานออกแบบ
นายวัชรินทร์ บรรพต
หัวหน้ากลุ่มงานสถาปัตยกรรม
นายสินธุ์ชัย บุญปักษ์
หัวหน้ากลุ่มงานวิศวกรรมอาคาร
นายอริยะ เมฆะกูล

สถาปนิก
นายศิริศักดิ์ ขันติ ภสถ.5920
วิศวกรโครงสร้าง
นายชูเวช เสนปาน ภย.43016
วิศวกรไฟฟ้า
นายจรูญ มาสุขใจ ภฟก.2457
วิศวกรสุขาภิบาล
นายจีระสิทธิ์ ทิมสถิตย์ สย.8489
วิศวกรเครื่องกล

นายช่างเขียนแบบ
นายเอกรินทร์ กลิ่นระรื่น

แบบ บ้านพักอาศัย 2 ชั้น
แบบที่ 037
ชื่อบ้าน ทิวา

เจ้าของ

สถานที่

แบบแสดง
แบบขยายประตู

วันที่ :	เลขที่	รวม
30 พฤษภาคม 2557	A–13	14

แผ่นที่	รวมแผ่น
13	27

FILE :

รายการแก้ไขแบบ

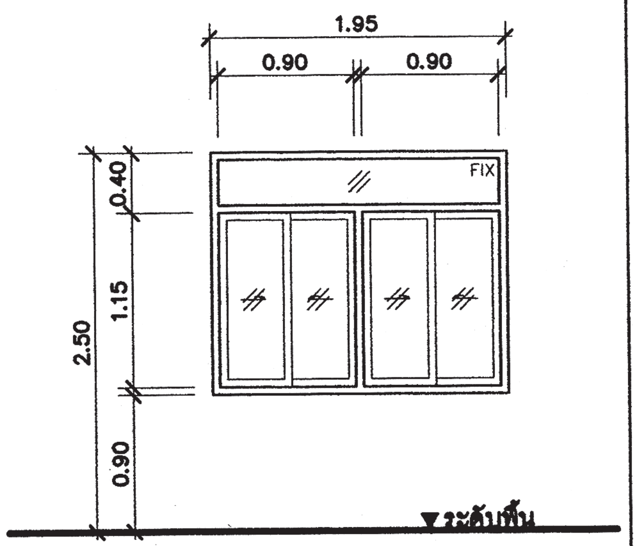

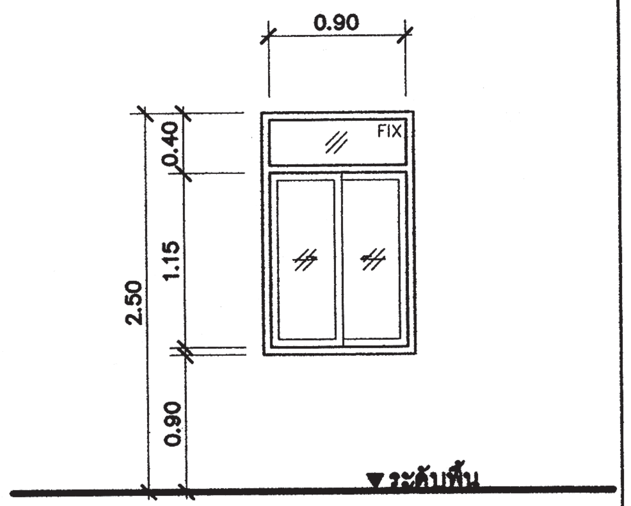

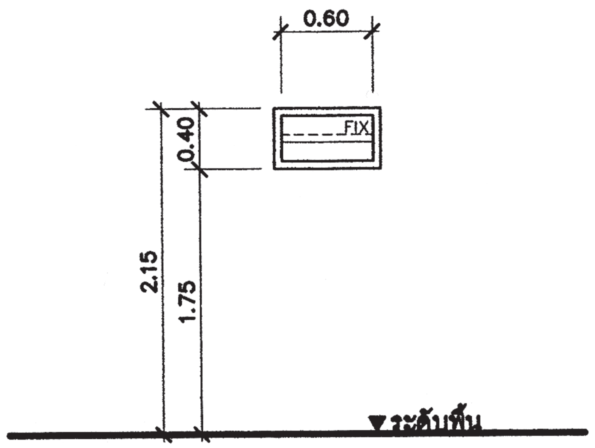

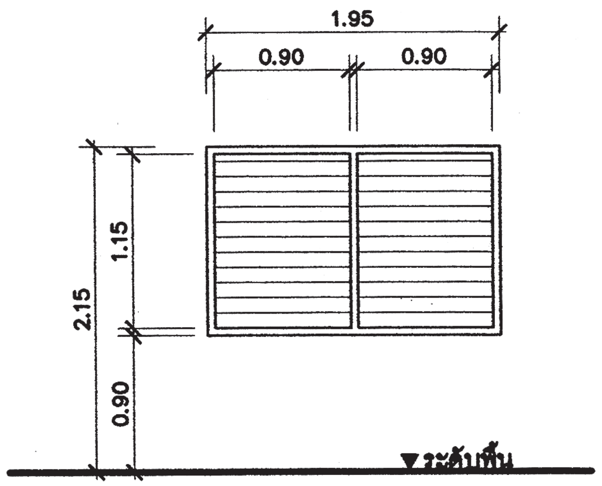

หน้าต่างหมายเลข	W1
ชนิด	หน้าต่างบานเลื่อนสลับ พร้อมช่องแสง
วงกบ	อลูมิเนียม ขนาด 2" x 4" สีดำ
กรอบบาน	อลูมิเนียม ขนาด 2" x 2" สีดำ
ลูกฟัก	กระจกใส สีเขียว ตัดแสง หนา 6 มม
อื่นๆ	อุปกรณ์ครบชุด ตามมาตรฐานของผู้ผลิต

หน้าต่างหมายเลข	W2
ชนิด	หน้าต่างบานเลื่อนสลับ พร้อมช่องแสง
วงกบ	อลูมิเนียม ขนาด 2" x 4" สีดำ
กรอบบาน	อลูมิเนียม ขนาด 2" x 2" สีดำ
ลูกฟัก	กระจกใส สีเขียว ตัดแสง หนา 6 มม
อื่นๆ	อุปกรณ์ครบชุด ตามมาตรฐานของผู้ผลิต

หน้าต่างหมายเลข	W3
ชนิด	หน้าต่างบานซ้อน
วงกบ	ไม้เนื้อแข็ง ขนาด 2" x 4"
กรอบบาน	
ลูกฟัก	กระจกฝ้าบานซ้อน หนา 4 มม
อื่นๆ	อุปกรณ์ครบชุด ตามมาตรฐานของผู้ผลิต

หน้าต่างหมายเลข	W4
ชนิด	หน้าต่างบานเกล็ดปรับมุม
วงกบ	ไม้เนื้อแข็ง ขนาด 2" x 4"
กรอบบาน	
ลูกฟัก	กระจกฝ้า หนา 4 มม
อื่นๆ	อุปกรณ์ครบชุด ตามมาตรฐานของผู้ผลิต

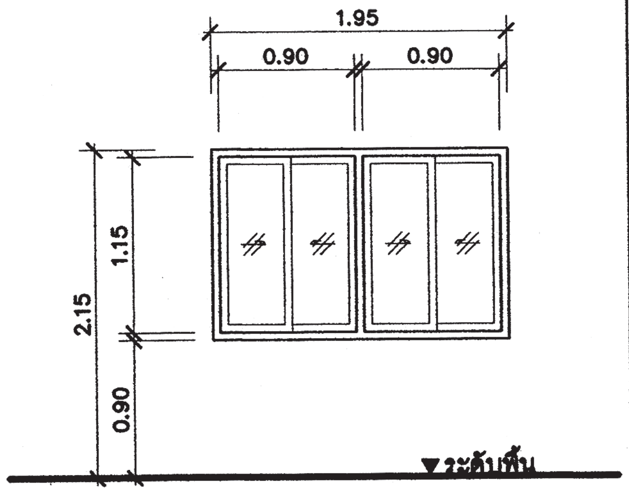

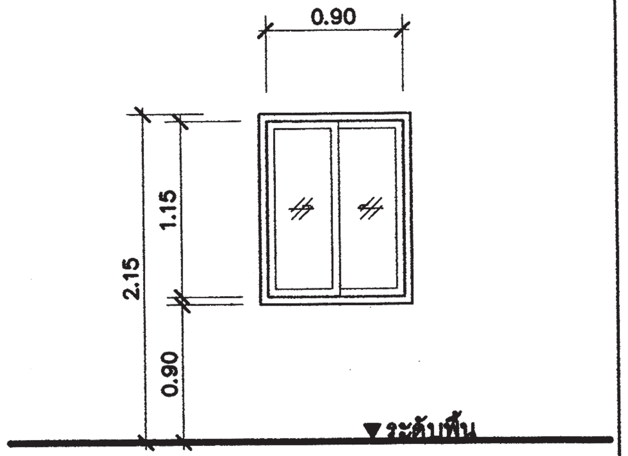

หน้าต่างหมายเลข	W5
ชนิด	หน้าต่างบานเลื่อนสลับ
วงกบ	อลูมิเนียม ขนาด 2" x 4" สีดำ
กรอบบาน	อลูมิเนียม ขนาด 2" x 2" สีดำ
ลูกฟัก	กระจกใส สีเขียว ตัดแสง หนา 6 มม
อื่นๆ	อุปกรณ์ครบชุด ตามมาตรฐานของผู้ผลิต

หน้าต่างหมายเลข	W6
ชนิด	หน้าต่างบานเลื่อนสลับ
วงกบ	อลูมิเนียม ขนาด 2" x 4" สีดำ
กรอบบาน	อลูมิเนียม ขนาด 2" x 2" สีดำ
ลูกฟัก	กระจกใส สีเขียว ตัดแสง หนา 6 มม
อื่นๆ	อุปกรณ์ครบชุด ตามมาตรฐานของผู้ผลิต

หน้าต่างหมายเลข	
ชนิด	
วงกบ	
กรอบบาน	
ลูกฟัก	
อื่นๆ	

หน้าต่างหมายเลข	
ชนิด	
วงกบ	
กรอบบาน	
ลูกฟัก	
อื่นๆ	

สำนักการ โยธา
กรุงเทพมหานคร

โครงการ
แบบบ้านยิ้มเพื่อประชาชน ระยะที่ 3

ตามนโยบาย
ม.ร.ว. สุขุมพันธุ์ บริพัตร
ผู้ว่าราชการกรุงเทพมหานคร
นายจุมพล สำเภาพล
รองผู้ว่าราชการกรุงเทพมหานคร
นางนินนาท ชลิตานนท์
ปลัดกรุงเทพมหานคร

ผู้อำนวยการสำนักการโยธา	
รองผู้อำนวยการสำนักการโยธา	
นายทวีศักดิ์ เลิศประพันธ์	
ผู้อำนวยการสำนักงานออกแบบ	
นายวัชรินทร์ บรรพต	
หัวหน้ากลุ่มงานสถาปัตยกรรม	
นายสินธุ์ชัย บุญปักษ์	
หัวหน้ากลุ่มงานวิศวกรรมอาคาร	
นายอริยะ เมฆะกูล	
สถาปนิก	
นายศิริศักดิ์ ขันติ ภสถ5920	
วิศวกรโครงสร้าง	
นายชูเวช เสนป่าน ภย43016	
วิศวกรไฟฟ้า	
นายจรูญ มาสุขใจ ภฟก2457	
วิศวกรสุขาภิบาล	
นายจีระสิทธิ์ ทิมสถิตย์ สย8489	
วิศวกรเครื่องกล	
นายช่างเขียนแบบ	
นายเอกรินทร์ กลิ่นระรื่น	

แบบ บ้านพักอาศัย 2 ชั้น
แบบที่ 037
ชื่อบ้าน ทิวา

เจ้าของ

สถานที่

แบบแสดง
แบบขยายหน้าต่าง

วันที่ :	เลขที่	รวม
30 พฤษภาคม 2557	A–14	14

แผ่นที่	รวมแผ่น
14	27

FILE :

รายการแก้ไขแบบ

รายการประกอบแบบด้านวิศวกรรมโยธา

1. **ซีเมนต์**

   1.1 ส่วนผสมของโครงสร้างคอนกรีตเสริมเหล็กทั้งหมดต้องใช้ PORTLAND CEMENT ประเภทที่ 1 ที่มีคุณสมบัติตามมาตรฐานผลิตภัณฑ์อุตสาหกรรมเท่านั้น

   1.2 ถ้าไม่ได้ระบุเป็นอย่างอื่น ต้องมีส่วนผสมของซีเมนต์ไม่น้อยกว่า325กิโลกรัมต่อคอนกรีต1ลูกบาศก์เมตร

2. **คอนกรีต**

   2.1 คอนกรีตที่ใช้สำหรับงานโครงสร้างของอาคารเช่นเสาเข็ม , ฐานราก , เสา และพื้น ฯลฯ ต้องมีกำลังอัดประลัยไม่น้อยกว่า 180ksc เมื่ออายุ 28วัน โดยทดสอบจากแท่งคอนกรีตตัวอย่างรูปทรงกระบอก 150x300มม.

   2.2 ADMIXTURE ที่ใช้ต้องมีคุณสมบัติตาม ASTM หรือ BS

3. **งานเหล็ก**

   3.1 คุณสมบัติของเหล็กเสริมคอนกรีต มีดังนี้

ขนาดเหล็กเสริม mm.	ชั้นคุณภาพ	มาตรฐาน	หมายเหตุ
RB6 , RB9 DB12 ขึ้นไป	SR-24 SD-40	มอก. 20-2543 มอก. 24-2548	

   3.2 เหล็กรูปพรรณ , เหล็กกลวงสำหรับก่อสร้าง

   3.2.1 เหล็กรูปพรรณที่จะใช้ต้องมีคุณสมบัติตาม มอก. 1227-2539 , มอก. 1228-2549 หรือ JIS เหล็กกลวงที่ใช้ต้องมีคุณสมบัติตาม มอก. 107-2533 หรือ JIS และเหล็กรูปพรรณเชื่อมประกอบจะต้องมีคุณสมบัติตาม มอก. 1303-2538

   3.2.2 เหล็กรูปพรรณทั้งหมดต้องเป็นของใหม่ ไม่เคยใช้งานมาก่อน ตรงไม่บิดเบี้ยว ไม่มีรอยตำหนิ ไม่มีสนิมกร่อน ไม่เปื้อนสี หรือน้ำมัน

   3.2.3 การต่อเหล็กรูปพรรณ ถ้าไม่จำเป็นจริงๆแล้วห้ามต่อ ในกรณีที่มีการต่อเหล็ก รอยต่อของเหล็กต้องมีกำลังมากกว่าหรือเท่ากับเหล็กที่ไม่มีรอยต่อ การต่อให้ต่อจุดเดียวเท่านั้น และการต่อให้เป็นไปตามมาตรฐาน AISC

   3.2.4 การประกอบการติดตั้ง ให้ดำเนินการตามมาตรฐาน AISC หรือตามมาตรฐานสำหรับอาคารเหล็กรูปพรรณของ วสท. ที่ 1015-40

   3.2.5 ผู้รับจ้างจะต้องทำ ค้ำยัน ยึดโครง ให้เพียงพอเพื่อยึดโครงสร้างให้แน่นหนาอยู่ในแนวและตำแหน่งที่ต้องการ

   3.2.6 องค์อาคารที่วางทาบหรือต่อเชื่อมจะต้องวางให้แนบสนิทเต็มหน้า

   3.2.7 การเชื่อมต่อทั้งหมดให้ใช้วิธีเชื่อมด้วยไฟฟ้าการ (ELECTRLC ARC WELDING) โดยตลอดผิวหน้าสัมผัสการเชื่อมให้เป็นไปตามมาตรฐาน AWS ขนาดของรอยเชื่อมต้องไม่น้อยกว่าความหนาของแผ่นเหล็ก

   3.2.8 ถ้าไม่ได้กำหนดให้เป็นอย่างอื่น รอยต่อระหว่างชิ้นส่วนเหล็กต่างๆ ให้ใช้วิธีเชื่อมตะเข็บตลอดแนวชน

   3.2.9 ผิวหน้าที่จะทำการเชื่อม ต้องสะอาดปราศจากสะเก็ดร่อน สนิมกรัน ไขมัน สี หรือสิ่งแปลกปลอมอื่นใด

   3.2.10 ลวดเชื่อมต้องมีคุณสมบัติตาม มอก. หรือ AWS หรือ AISC

   3.2.11 ให้ทาด้วยสีกันสนิมไม่น้อยกว่า 2 ชั้น คุณภาพเทียบเท่า RUST O-LEAM , JOTAN , SIKKENS

4. **เสาเข็ม**

   4.1 เสาเข็มคอนกรีตอัดแรง เป็นเสาเข็มของ MP , GPS , GEL , CPM , T-COM หรือเทียบเท่า หรือเสาเข็มเจาะ(ตามแบบแสดง)

   - เสาเข็มคอนกรีตอัดแรง ขนาด ⊙ -0.15x0.15ม.
   - เสาเข็มคอนกรีตอัดแรง ขนาด I -0.18x0.18ม.พื้นที่หน้าตัดไม่น้อยกว่า 253 ตร.ซม.
   - เสาเข็มคอนกรีตอัดแรง ขนาด I -0.22x0.22ม.พื้นที่หน้าตัดไม่น้อยกว่า 351 ตร.ซม.
   - เสาเข็มคอนกรีตอัดแรง ขนาด I -0.26x0.26ม.พื้นที่หน้าตัดไม่น้อยกว่า 455 ตร.ซม.
   - เสาเข็มเจาะ ขนาด ⌀0.35 ม.

   4.2 กำลังรับน้ำหนักบรรทุกและความยาวเสาเข็มให้พิจารณาตามแบบรายละเอียด โดยความยาวเสาเข็มที่แท้จริง ณ ตำแหน่งที่ตั้งโครงการ อาจมีการเปลี่ยนแปลง แต่ทั้งนี้ให้กำหนดและตรวจสอบอีกครั้งโดยวิศวกรผู้ควบคุมงาน โดยเสาเข็มจะต้องมีกำลังรับน้ำหนักบรรทุกได้ไม่น้อยกว่าที่กำหนดตามแบบ

5. **ระบบกันซึม**

   5.1 รายละเอียดและคุณสมบัติ

ส่วนของอาคาร	ชนิดและผลิตภัณฑ์	ผลิตภัณฑ์คุณภาพเทียบเท่า
- หลังคา ค.ส.ล. - ห้องน้ำ	น้ำยาเคมีแบบกันซึม	BRUSHBOND ของ FOSROC LANKO 225 ของ DAVCO

6. **ทั่วไปและการเตรียมงาน**

   6.1 รายการประกอบแบบอื่นใดที่ไม่ได้กำหนดไว้ให้ถือปฏิบัติตาม "บทกำหนดทั่วไปสำหรับการก่อสร้างอาคารคอนกรีตเสริมเหล็กของ วสท. "เป็นเกณฑ์

   6.2 เนื่องจากคุณสมบัติของดินในกรุงเทพมหานคร แต่ละพื้นที่เขตมีความแตกต่างกันในด้านความสามารถในการรับน้ำหนักบรรทุกและมีระดับความลึกของชั้นทรายที่แตกต่างกัน ฉะนั้นก่อนทำการก่อสร้างเจ้าของอาคารและผู้รับจ้างต้องตรวจสอบความเหมาะสมของความยาวเสาเข็ม เพื่อให้มีค่าการรับน้ำหนักบรรทุกของเสาเข็มได้ไม่น้อยกว่าแบบที่กำหนดไว้

   6.3 หากมีอุปสรรคในการเข้าพื้นที่ก่อสร้าง อันจะทำให้เกิดผลกระทบความเดือดร้อนรำคาญ และเกิดความเสียหายจากการใช้เสาเข็มตอกกับอาคารข้างเคียง ให้สามารถใช้เสาเข็มเจาะเทียบเคียงความสามารถในการรับน้ำหนักบรรทุกได้

สำนักการ โยธา
กรุงเทพมหานคร

โครงการ
แบบบ้านยิ้มเพื่อประชาชน ระยะที่ 3

ตามนโยบาย
ม.ร.ว. สุขุมพันธุ์ บริพัตร
ผู้ว่าราชการกรุงเทพมหานคร
นายจุมพล สำเภาพล
รองผู้ว่าราชการกรุงเทพมหานคร
นางนินนาท ชลิตานนท์
ปลัดกรุงเทพมหานคร

ผู้อำนวยการสำนักการโยธา	
รองผู้อำนวยการสำนักการโยธา	
นายทวีศักดิ์ เลิศประพันธ์	
ผู้อำนวยการสำนักงานออกแบบ	
นายวัชรินทร์ บรรพต	
หัวหน้ากลุ่มงานสถาปัตยกรรม	
นายสินธุ์ชัย บุญปักษ์	
หัวหน้ากลุ่มงานวิศวกรรมอาคาร	
นายธวิยะ เมฆะกูล	
สถาปนิก	
นายศิริศักดิ์ ชันติ ภสถ5920	
วิศวกรโครงสร้าง	
นายชูเวช เสนปาน ภย43016	
วิศวกรไฟฟ้า	
นายจรูญ มาสุขใจ ภฟก2457	
วิศวกรสุขาภิบาล	
นายจีระสิทธิ์ ทิมสถิตย์ สย8489	
วิศวกรเครื่องกล	
นายช่างเขียนแบบ	
นายธิติ สถะบดี	

แบบ บ้านพักอาศัย 2 ชั้น
แบบที่ 037
ชื่อบ้าน ทิวา

เจ้าของ

สถานที่

แบบแสดง
รายการประกอบแบบโครงสร้าง

วันที่ :	เลขที่	รวม
30 พฤษภาคม 2557	S-01	6

แผ่นที่	รวมแผ่น
15	27

FILE :

รายการแก้ไขแบบ

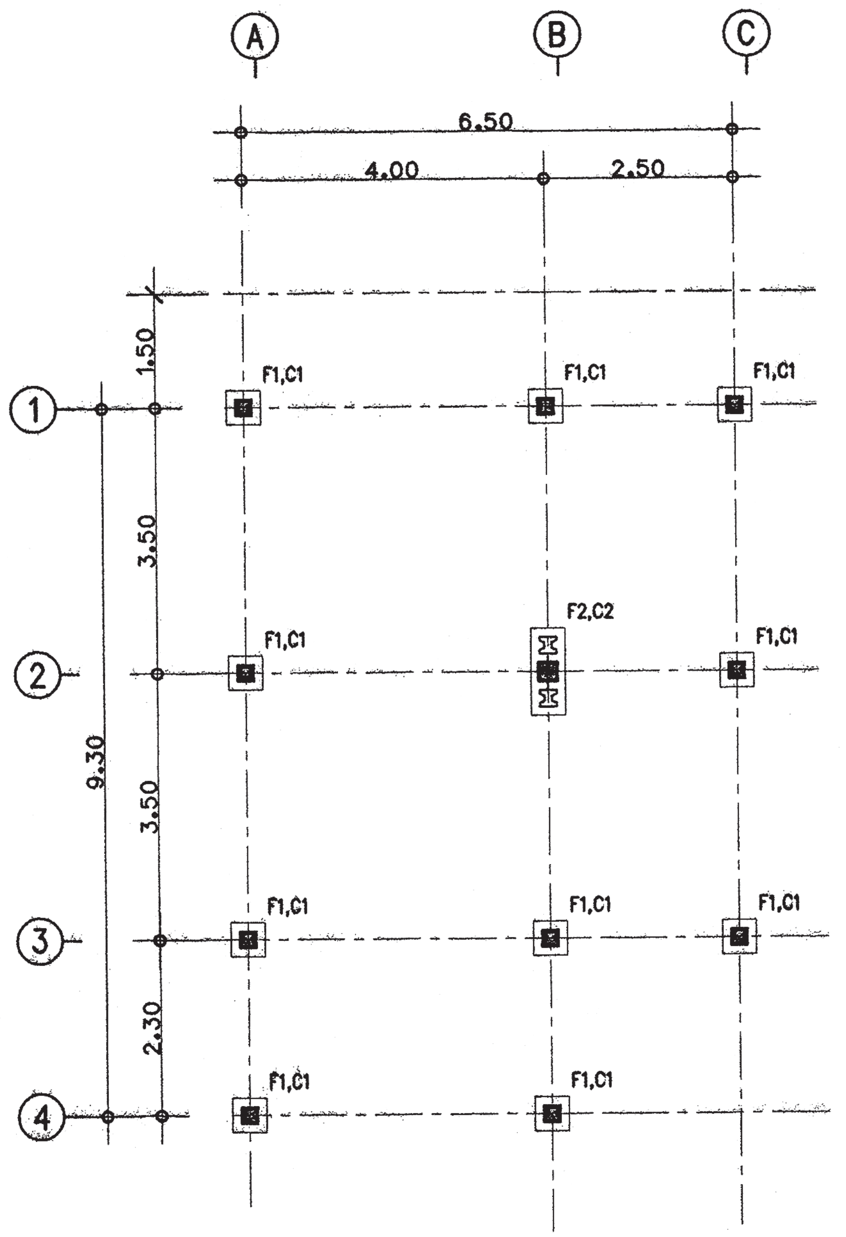

แปลนฐานราก ตอม่อ

มาตราส่วน 1 : 100

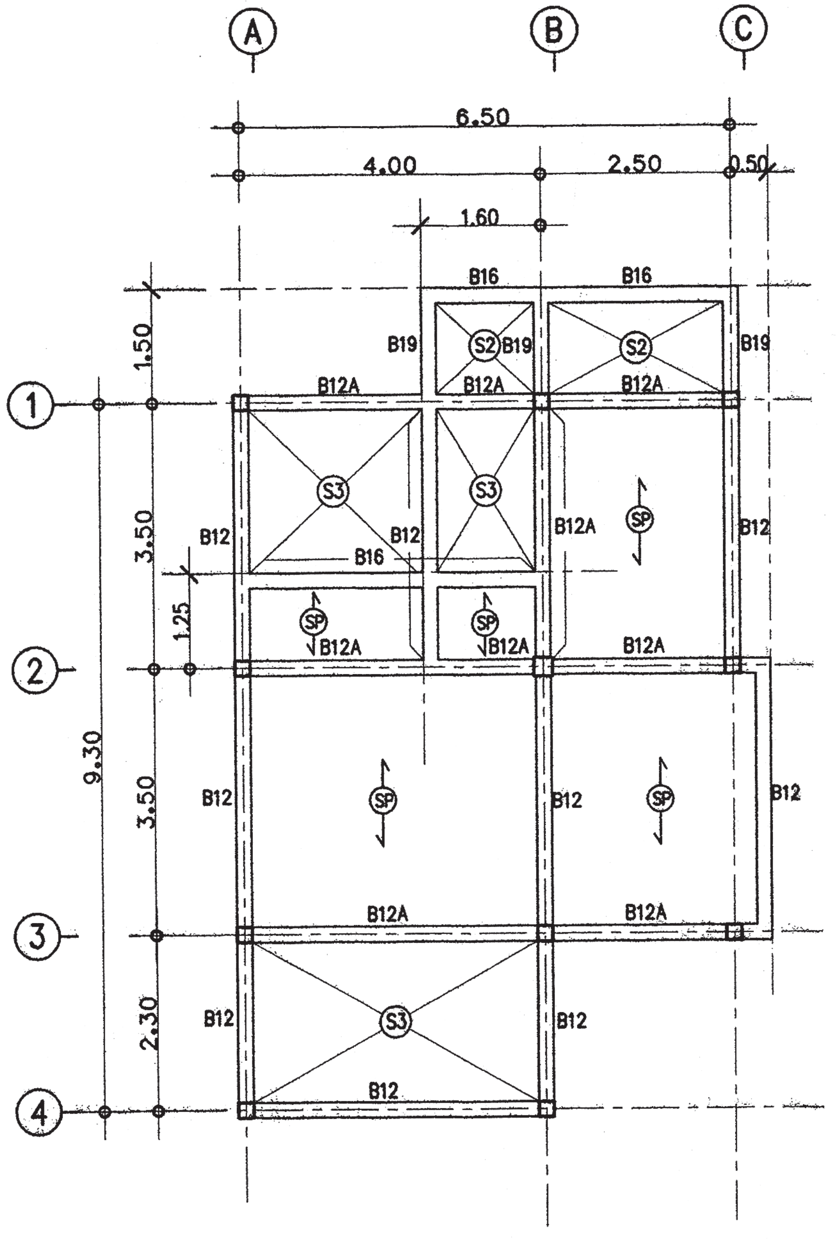

แปลนคานพื้น ชั้นล่าง

มาตราส่วน 1 : 100

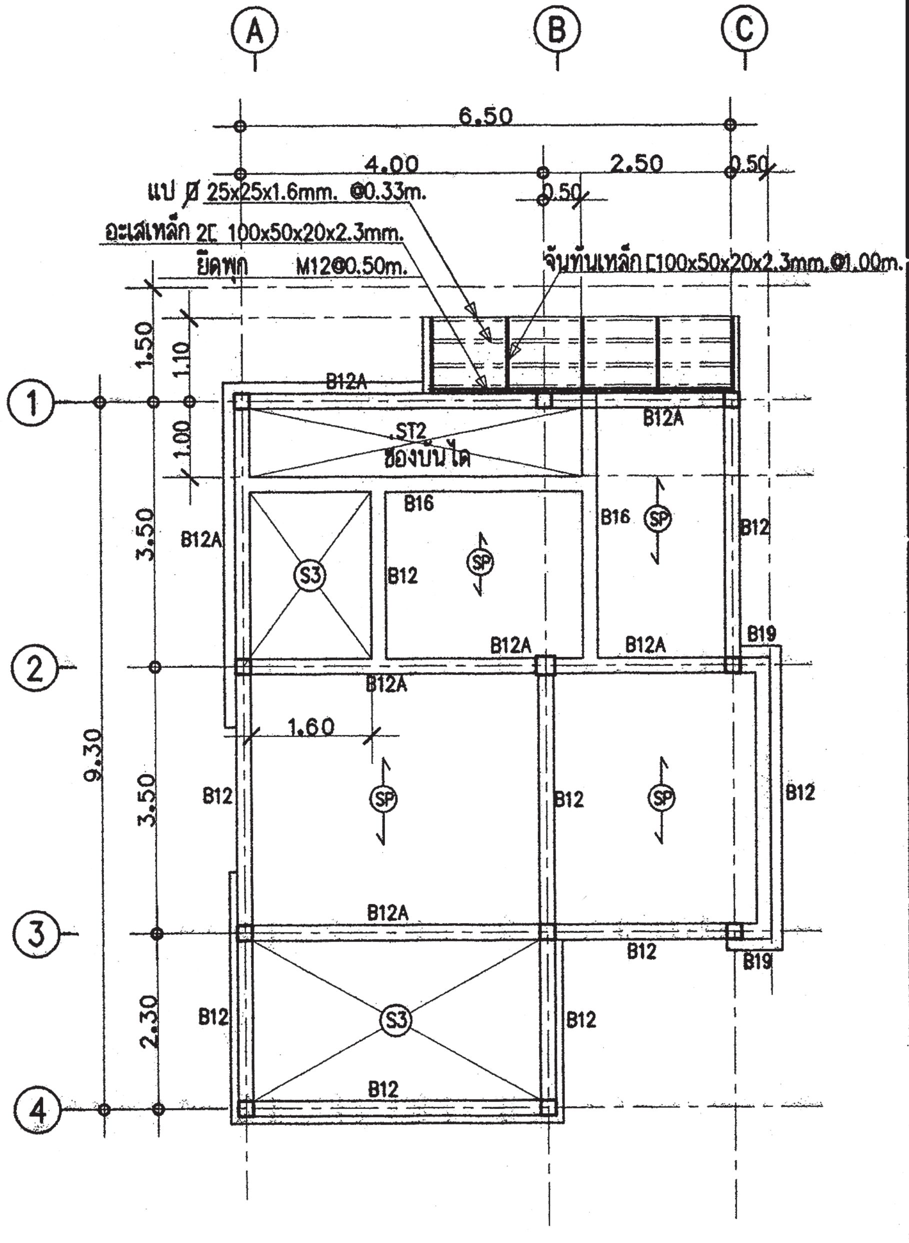

แปลนคานพื้น ชั้นบน

มาตราส่วน 1 : 100

สำนักการ โยธา
กรุงเทพมหานคร

โครงการ
แบบบ้านยิ้มเพื่อประชาชน ระยะที่ 3

ตามนโยบาย
ม.ร.ว. สุขุมพันธุ์ บริพัตร
ผู้ว่าราชการกรุงเทพมหานคร
นายจุมพล สำเภาพล
รองผู้ว่าราชการกรุงเทพมหานคร
นางนินนาท ชลิตานนท์
ปลัดกรุงเทพมหานคร

ผู้อำนวยการสำนักการโยธา

รองผู้อำนวยการสำนักการโยธา
นายทวีศักดิ์ เลิศประพันธ์
ผู้อำนวยการสำนักงานออกแบบ
นายวัชรินทร์ บรรพต
หัวหน้ากลุ่มงานสถาปัตยกรรม
นายสินธุ์ชัย บุญปักษ์
หัวหน้ากลุ่มงานวิศวกรรมอาคาร
นายธีระ เมฆะกูล

สถาปนิก
นายศิริศักดิ์ ชินดี ภสถ.5920
วิศวกรโครงสร้าง
นายสุวช เสนป่าน ภย.43016
วิศวกรไฟฟ้า
นายจรูญ มาสุขใจ ภฟก.2457
วิศวกรสุขาภิบาล
นายจีระสิทธิ์ ทิมสนิทย์ สย.8489
วิศวกรเครื่องกล

นายช่างเขียนแบบ
นายธิติ สถะบดี

แบบ บ้านพักอาศัย 2 ชั้น
แบบที่ 037
ชื่อบ้าน ทิวา
เจ้าของ

สถานที่

แบบแสดง
แปลนฐานราก ตอม่อ
แปลนคานพื้น ชั้นล่าง และชั้นบน

วันที่ :	เลขที่	รวม
30 พฤษภาคม 2557	S-02	6

แผ่นที่	รวมแผ่น
16	27

FILE :

รายการแก้ไขแบบ

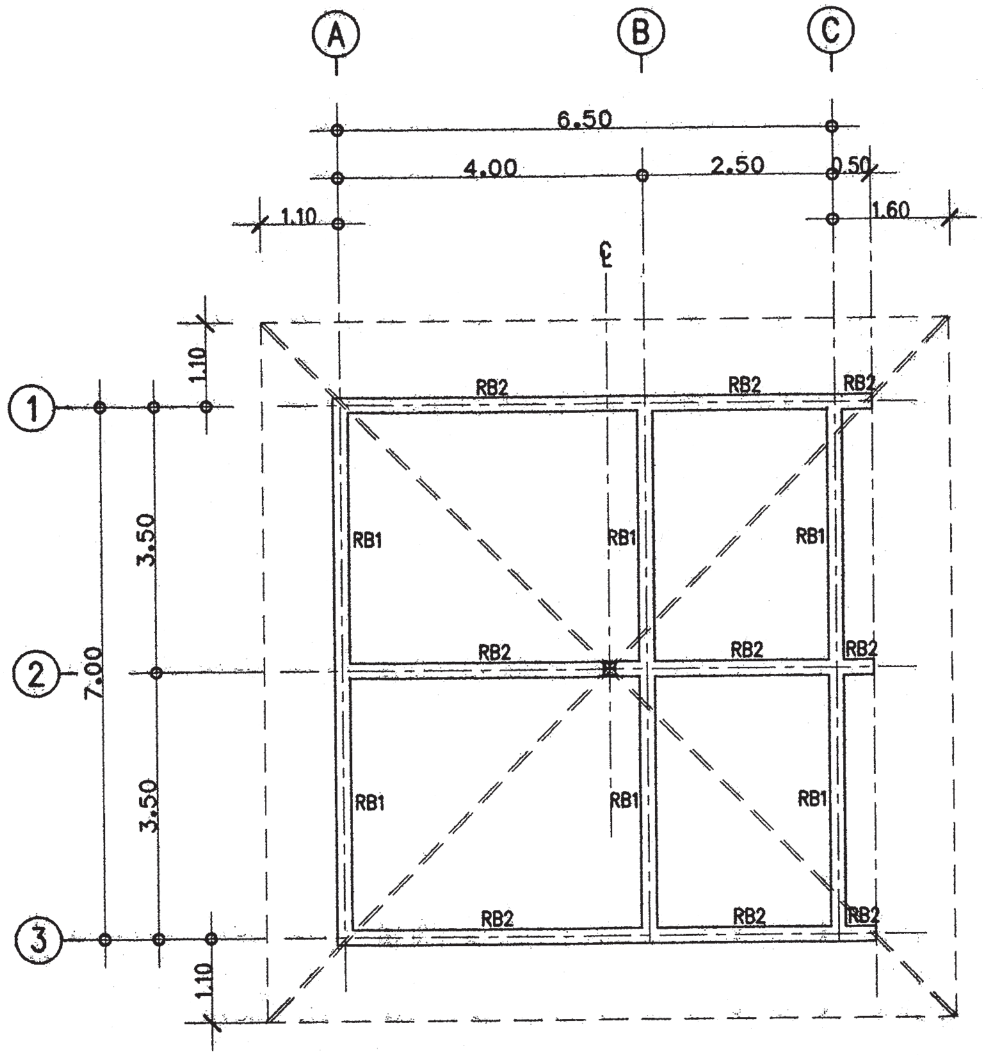

แปลนคานหลังคา	
มาตราส่วน	1 : 100

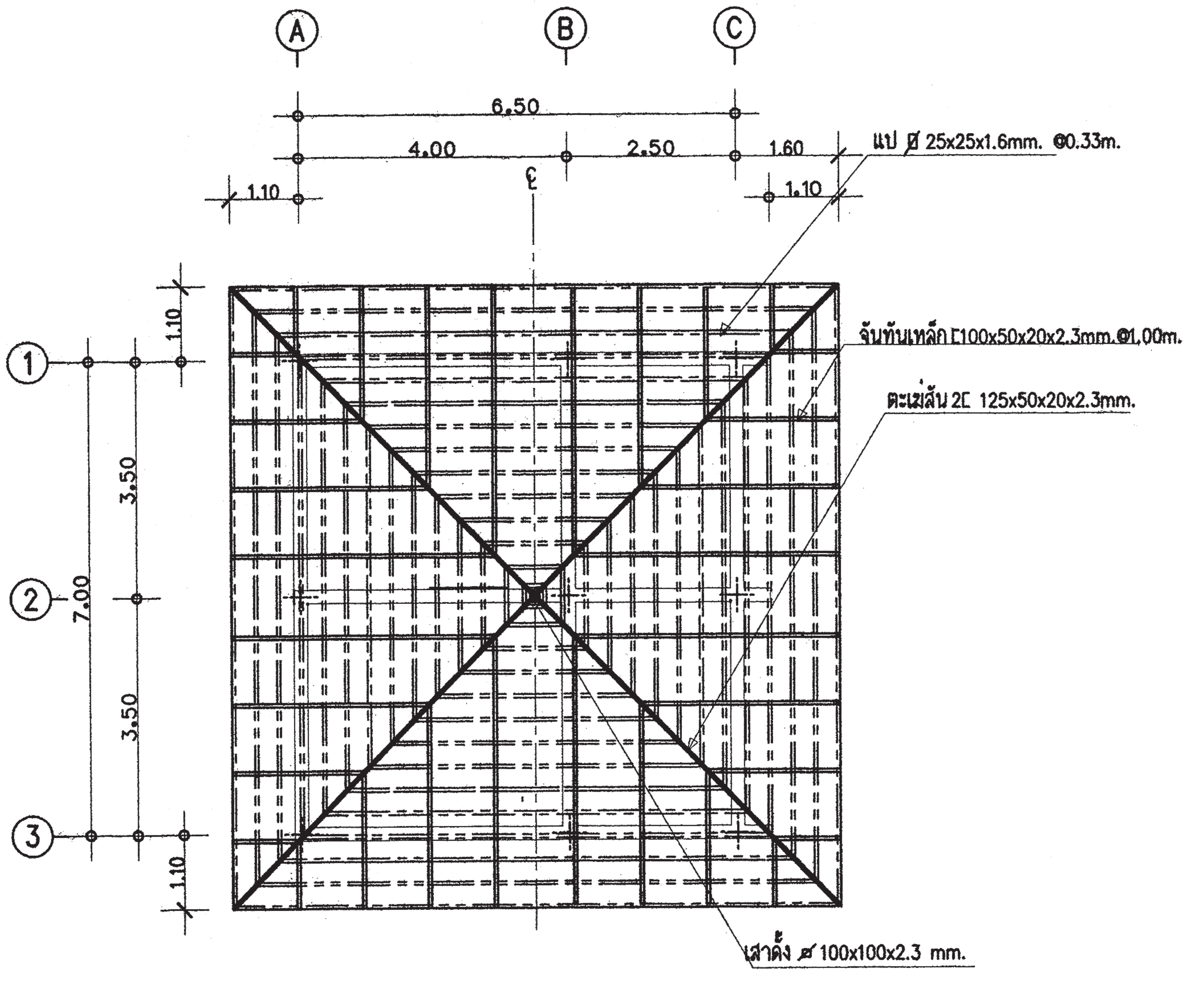

แปลนโครงหลังคา	
มาตราส่วน	1 : 100

สำนักการ โยธา
กรุงเทพมหานคร

โครงการ
แบบบ้านยิ้มเพื่อประชาชน ระยะที่ 3

ตามนโยบาย
ม.ร.ว. สุขุมพันธุ์ บริพัตร
ผู้ว่าราชการกรุงเทพมหานคร
นายจุมพล สำเภาพล
รองผู้ว่าราชการกรุงเทพมหานคร
นางนินนาท ชลิตานนท์
ปลัดกรุงเทพมหานคร

ผู้อำนวยการสำนักการโยธา	
รองผู้อำนวยการสำนักการโยธา	
นายทวีศักดิ์ เลิศประพันธ์	
ผู้อำนวยการสำนักงานออกแบบ	
นายวัชรินทร์ บรรพต	
หัวหน้ากลุ่มงานสถาปัตยกรรม	
นายสินสุรัย บุญปึกษ์	
หัวหน้ากลุ่มงานวิศวกรรมอาคาร	
นายธีระ เนตะกูล	
สถาปนิก	
นายศิริศักดิ์ ชันดี ภสถ.5920	
วิศวกรโครงสร้าง	
นายสุวร เสนป่าน ภย.43016	
วิศวกรไฟฟ้า	
นายจรูญ มาสุขใจ ภฟก.2457	
วิศวกรสุขาภิบาล	
นายจีระสิทธิ์ ทิมสถิตย์ สย.8489	
วิศวกรเครื่องกล	
นายช่างเขียนแบบ	
นายสิทธิ สตะบดี	

แบบ บ้านพักอาศัย 2 ชั้น
แบบที่ 037
ชื่อบ้าน ทิวา
เจ้าของ
สถานที่

แบบแสดง
แปลนคานหลังคา
แปลนโครงสร้างหลังคา

วันที่ :	เลขที่	รวม
30 พฤษภาคม 2557	S-03	6

แผ่นที่	รวมแผ่น
17	27

FILE :

รายการแก้ไขแบบ

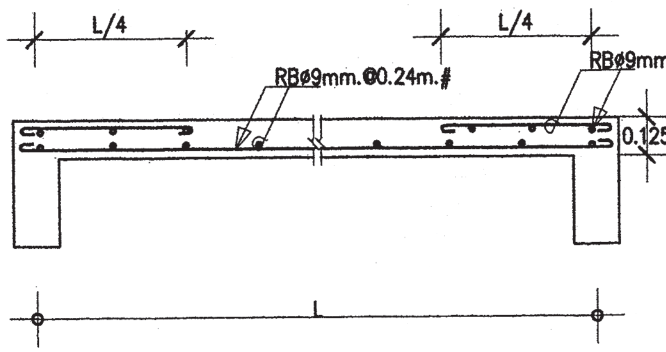

DETAIL S3

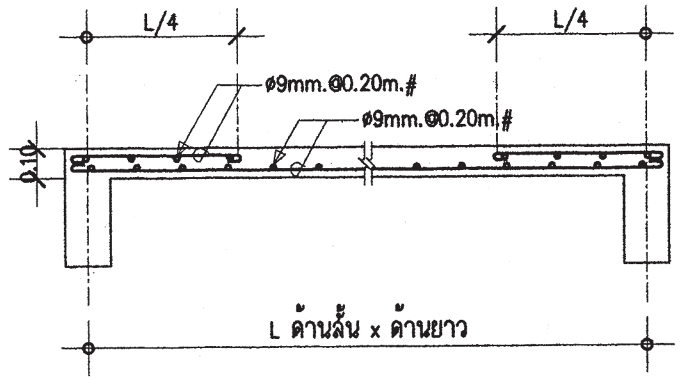

DETAIL S2

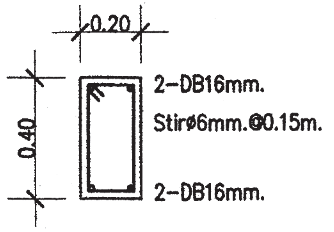

DETAIL B12 , RB2

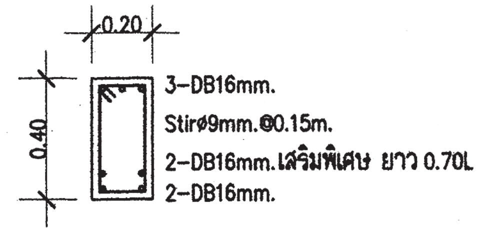

DETAIL B12A

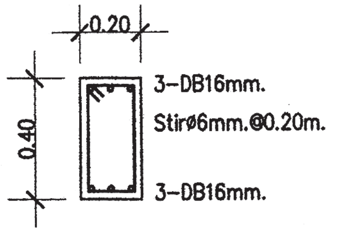

DETAIL B16

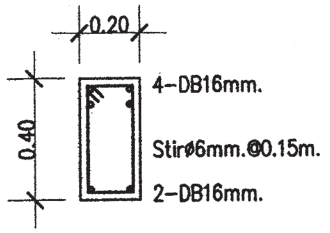

DETAIL B19

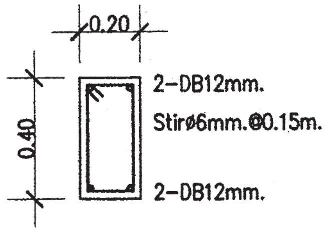

DETAIL RB1

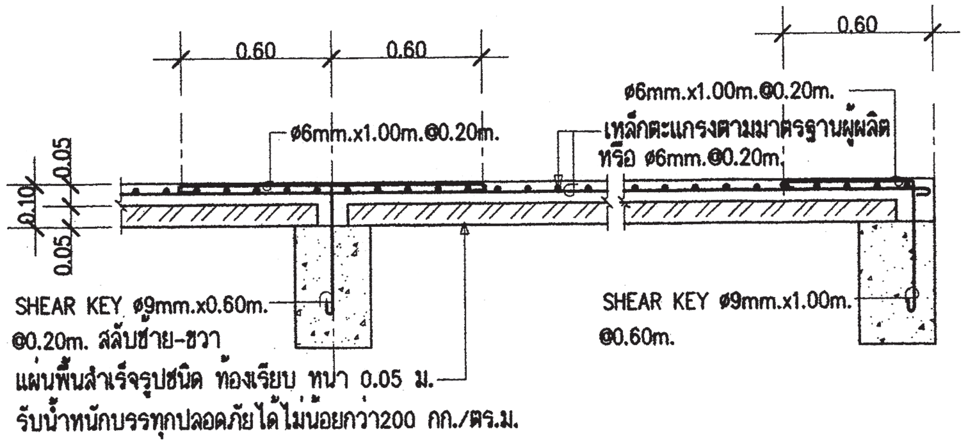

DETAIL SP

FLOOR \ COLUMN	C1	C2
พื้นชั้น 2 - หลังคา	↑	↑
พื้นชั้นล่าง - พื้นชั้น 2	↑	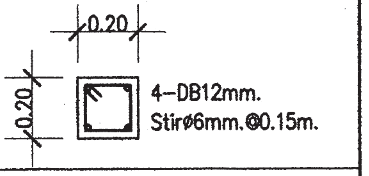
ตอม่อ - พื้นชั้นล่าง	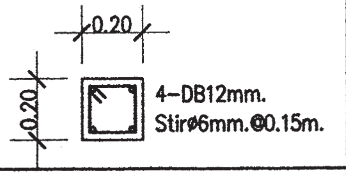	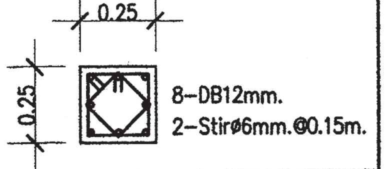

สำนักการ โยธา
กรุงเทพมหานคร

โครงการ
แบบบ้านยิ้มเพื่อประชาชน ระยะที่ 3

ตามนโยบาย
ม.ร.ว. สุขุมพันธุ์ บริพัตร
ผู้ว่าราชการกรุงเทพมหานคร
นายจุมพล สำเภาพล
รองผู้ว่าราชการกรุงเทพมหานคร
นางนินนาท ชลิตานนท์
ปลัดกรุงเทพมหานคร

ผู้อำนวยการสำนักการโยธา
รองผู้อำนวยการสำนักการโยธา
นายทวีศักดิ์ เลิศประพันธ์
ผู้อำนวยการสำนักงานออกแบบ
นายวัชรินทร์ บรรพต
หัวหน้ากลุ่มงานสถาปัตยกรรม
นายสินธุ์ชัย บุญปักษ์
หัวหน้ากลุ่มงานวิศวกรรมอาคาร
นายอริยะ เมฆะกูล
สถาปนิก
นายศิริศักดิ์ รั่นศี ภสถ.5920
วิศวกรโครงสร้าง
นายสุวช เสนปาน ภย.43016
วิศวกรไฟฟ้า
นายจรูญ มาสุขใจ ภฟก.2457
วิศวกรสุขาภิบาล
นายจีระสิทธิ์ ทิมสนิทย์ สย.8469
วิศวกรเครื่องกล
นายช่างเขียนแบบ
นายชิติ สถะบดี

แบบ บ้านพักอาศัย 2 ชั้น
แบบที่ 037
ชื่อบ้าน ทิวา
เจ้าของ
สถานที่

แบบแสดง
แบบขยายโครงสร้าง 1

วันที่ :	เลขที่	รวม
30 พฤษภาคม 2557	S-04	6

แผ่นที่	รวมแผ่น
18	27

FILE :

รายการแก้ไขแบบ

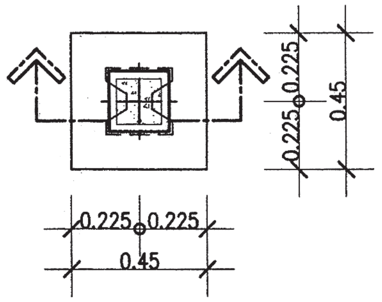

แบบขยาย F1

มาตราส่วน 1 : 25

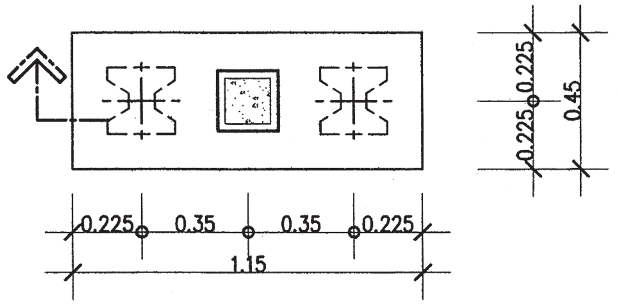

แบบขยาย F2

มาตราส่วน 1 : 25

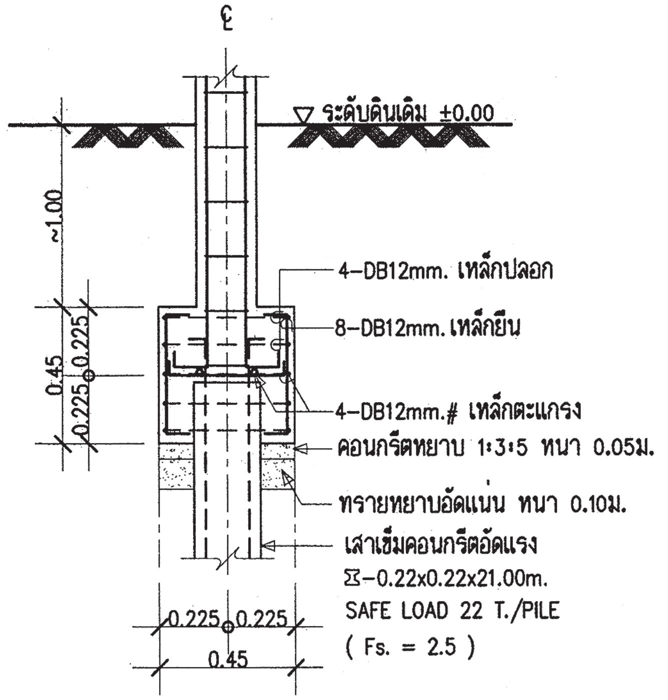

รูปตัด F1

มาตราส่วน 1 : 25

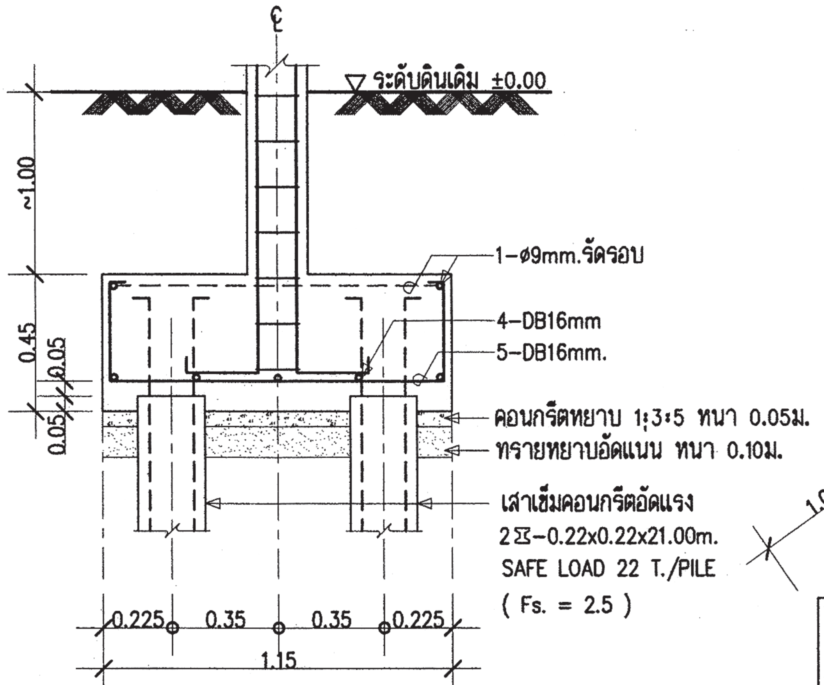

รูปตัด F2

มาตราส่วน 1 : 25

หมายเหตุ

กรณีใช้ฐานราก เสาเข็มเจาะแทนฐานรากเสาเข็มตอก

ให้ใช้เทียบดังนี้ F1=F1A , F2=F2A , F3=F3A

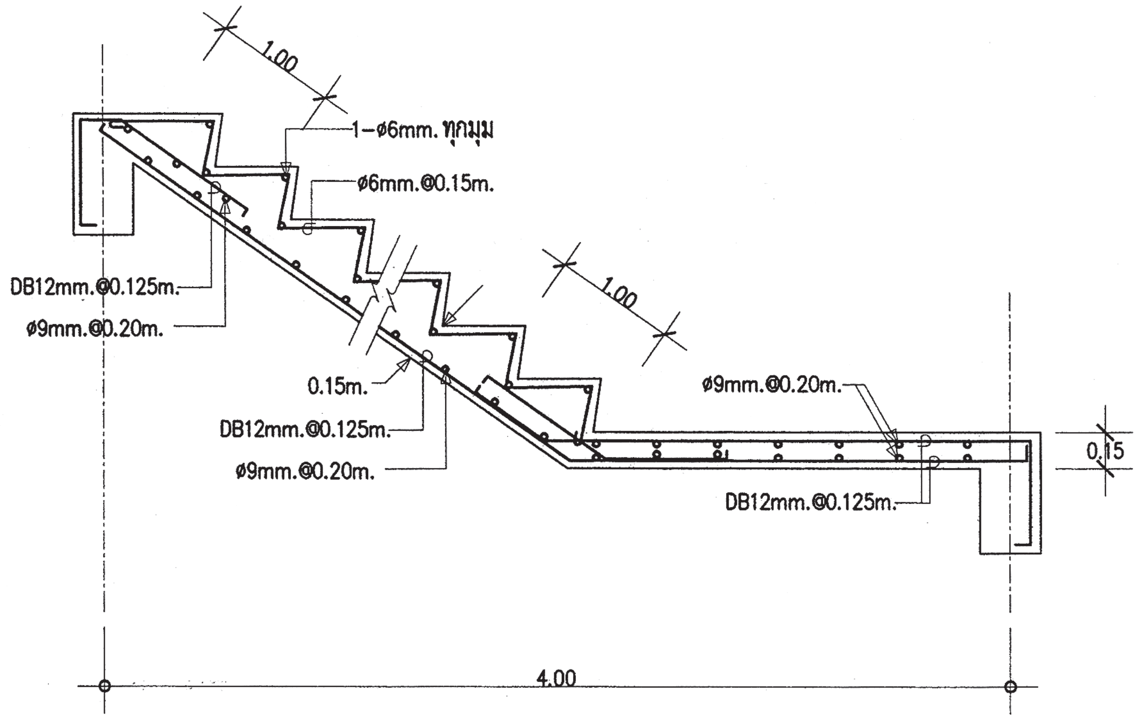

DETAIL ST-2 (ช่วงบน)

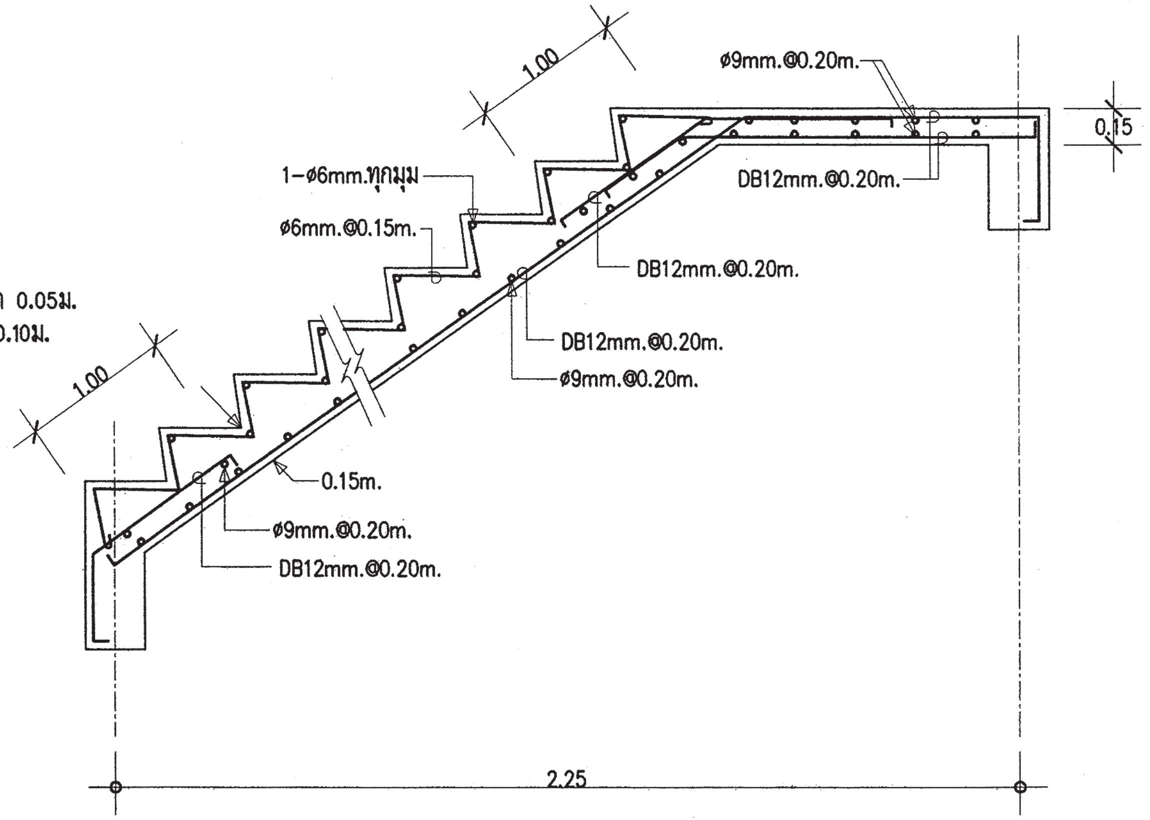

DETAIL ST-2 (ช่วงล่าง)

สำนักการ โยธา
กรุงเทพมหานคร

โครงการ

แบบบ้านยิ้มเพื่อประชาชน ระยะที่ 3

ตามนโยบาย

ม.ร.ว. สุขุมพันธุ์ บริพัตร
ผู้ว่าราชการกรุงเทพมหานคร

นายจุมพล สำเภาพล
รองผู้ว่าราชการกรุงเทพมหานคร

นางนินนาท ชลิตานนท์
ปลัดกรุงเทพมหานคร

ผู้อำนวยการสำนักการโยธา	
รองผู้อำนวยการสำนักการโยธา	
นายทวีศักดิ์ เลิศประพันธ์	
ผู้อำนวยการสำนักงานออกแบบ	
นายวัชรินทร์ บรรพต	
หัวหน้ากลุ่มงานสถาปัตยกรรม	
นายสินธุ์ชัย บุญบัณฑ์	
หัวหน้ากลุ่มงานวิศวกรรมอาคาร	
นายอริยะ เนตะกูล	
สถาปนิก	
นายศิริศักดิ์ ชันติ ภสถ.5920	
วิศวกรโครงสร้าง	
นายสุเวช เสนปาน ภย.43016	
วิศวกรไฟฟ้า	
นายจรูญ มาสุรใจ ภฟก.2457	
วิศวกรสุขาภิบาล	
นายจีระสิทธิ์ ทิมสถิตย์ สย.8489	
วิศวกรเครื่องกล	
นายช่างเขียนแบบ	
นายสิติ สถะบดี	

แบบ บ้านพักอาศัย 2 ชั้น
แบบที่ 037
ชื่อบ้าน ทิวา
เจ้าของ
สถานที่

แบบแสดง
แบบขยายโครงสร้าง 2

วันที่	เลขที่	รวม
30 พฤษภาคม 2557	S-05	6

แผ่นที่	รวมแผ่น
19	27

FILE :

รายการแก้ไขแบบ

หมายเหตุ

กรณีใช้ฐานราก เสาเข็มเจาะแทนฐานรากเสาเข็มตอก

ให้ใช้เทียบดังนี้ F1=F1A , F2=F2A , F3=F3A

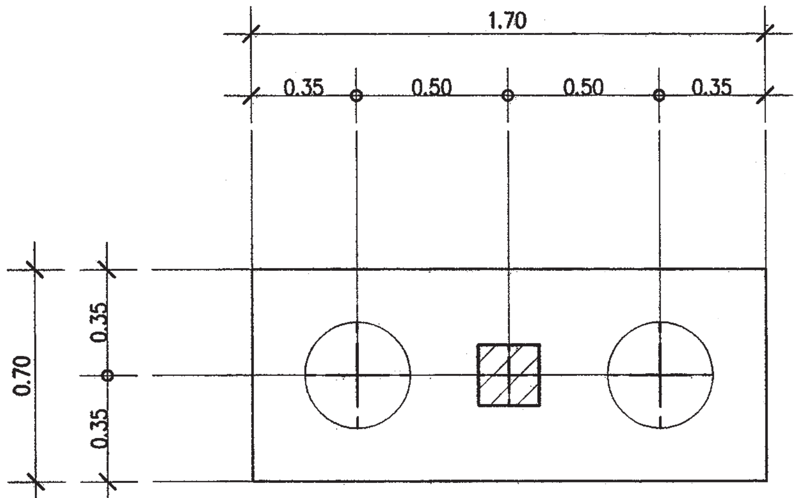

แบบขยายแปลน F2A

มาตรส่วน 1: 25

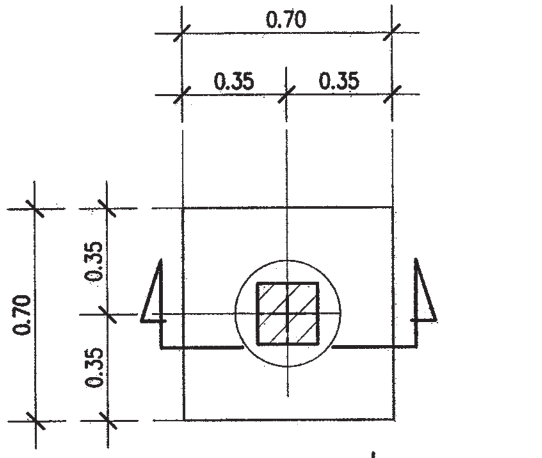

แบบขยายแปลน F1A

มาตรส่วน 1: 25

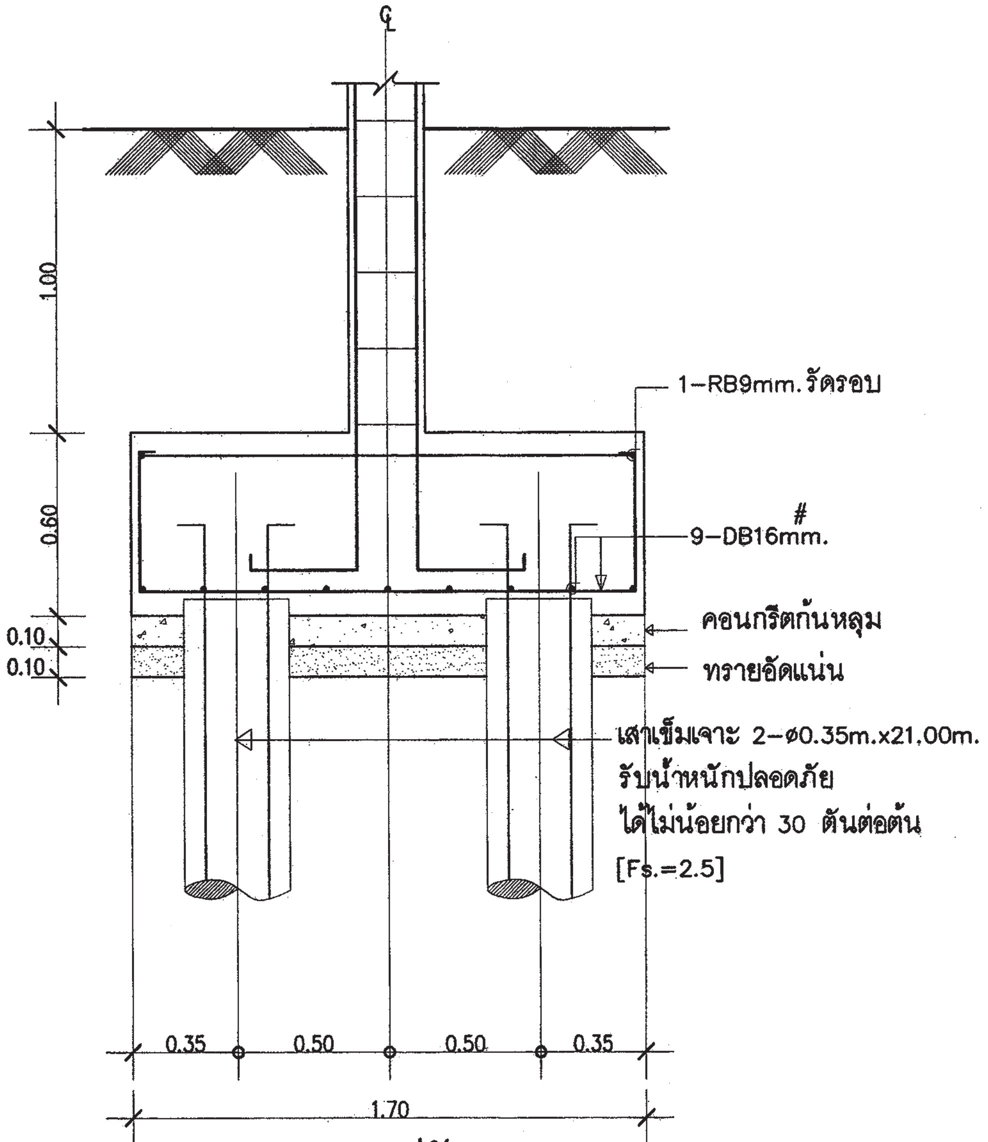

แบบขยายรูปตัด F2A

มาตรส่วน 1: 25

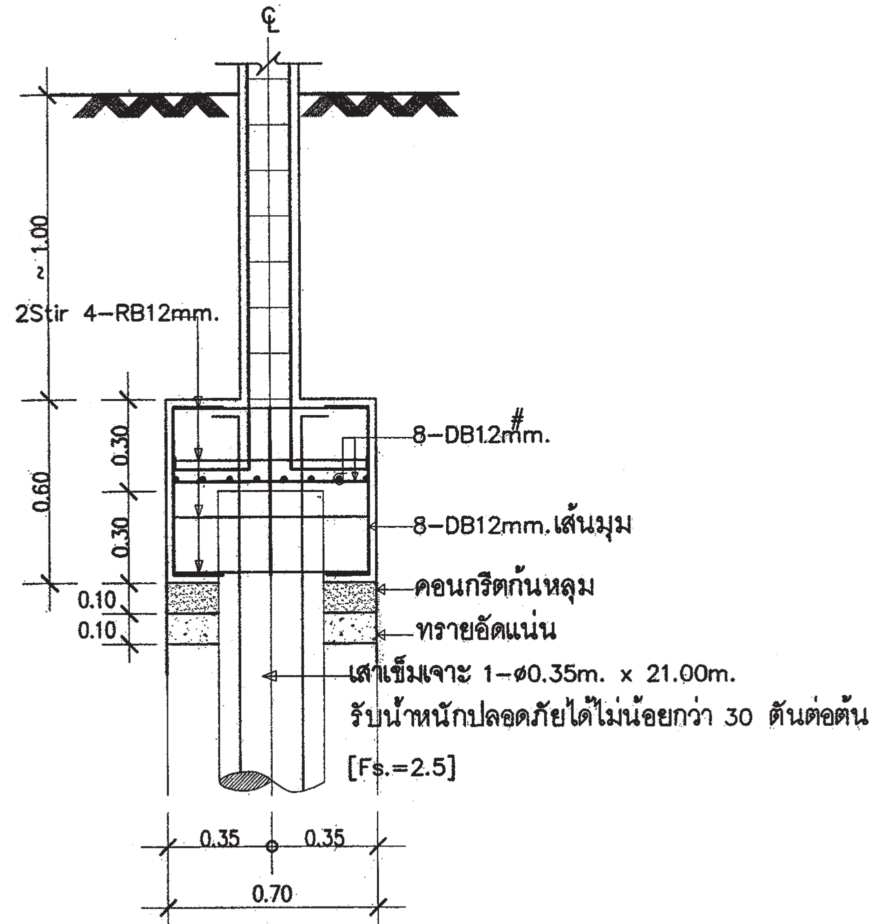

แบบขยายรูปตัด F1A

มาตรส่วน 1: 25

สำนักการ โยธา
กรุงเทพมหานคร

โครงการ
แบบบ้านยิ้มเพื่อประชาชน ระยะที่ 3

ตามนโยบาย
ม.ร.ว. สุขุมพันธุ์ บริพัตร
ผู้ว่าราชการกรุงเทพมหานคร
นายจุมพล สำเภาพล
รองผู้ว่าราชการกรุงเทพมหานคร
นางนินนาท ชลิตานนท์
ปลัดกรุงเทพมหานคร

ผู้อำนวยการสำนักการโยธา
รองผู้อำนวยการสำนักการโยธา
นายทวิศักดิ์ เลิศประพันธ์
ผู้อำนวยการสำนักงานออกแบบ
นายวัชรินทร์ บรรพต
หัวหน้ากลุ่มงานสถาปัตยกรรม
นายสินธุ์ชัย บุญบักษ์
หัวหน้ากลุ่มงานวิศวกรรมอาคาร
นายอริยะ เมฆะกูล
สถาปนิก
นายศิริศักดิ์ ชันติ ภสถ.5920
วิศวกรโครงสร้าง
นายชูเวช เสนป่าน ภย.43016
วิศวกรไฟฟ้า
นายจรูญ มาสุขใจ ภฟก.2457
วิศวกรสุขาภิบาล
นายจีระสิทธิ์ ทิมสถิตย์ สย.8489
วิศวกรเครื่องกล
นายช่างเขียนแบบ
นายสิติ สถะบดี

แบบ บ้านพักอาศัย 2 ชั้น
แบบที่ 037
ชื่อบ้าน ทิวา
เจ้าของ
สถานที่

แบบแสดง
แบบขยายโครงสร้าง 3

วันที่ :	เลขที่	รวม
30 พฤษภาคม 2557	S-06	6

แผ่นที่	รวมแผ่น
20	27

FILE :

รายการแก้ไขแบบ

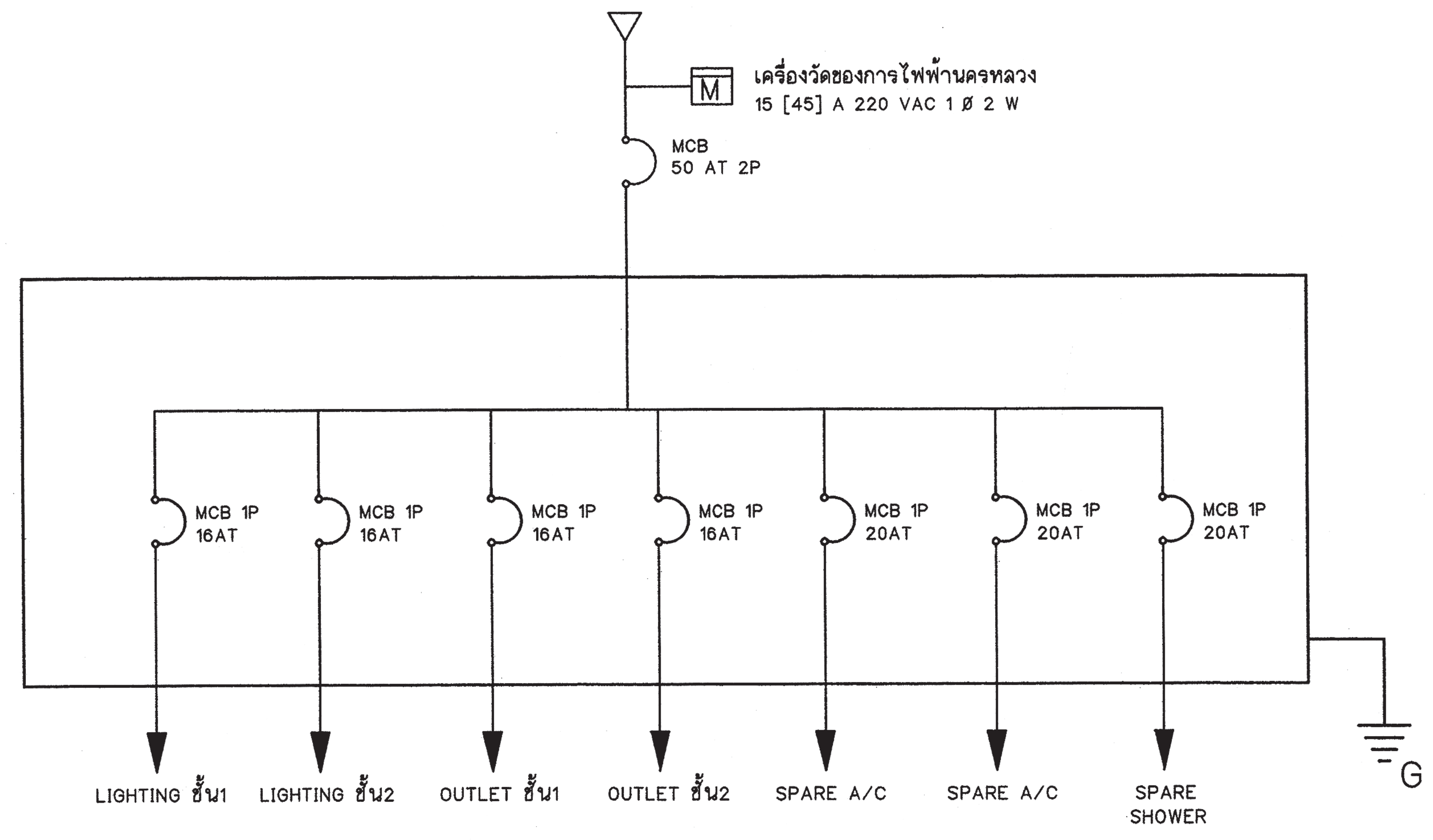

SINGLE LINE DIAGRAM

สัญลักษณ์ระบบไฟฟ้า

○	โคม DOWNLIGHT 1x11 W
◎	โคมกลมหลอด ฟลูออเรสเซนต์ 1x32 W พร้อมฝาครอบสีใส
▭	ดวงโคมหลอด ฟลูออเรสเซนต์ 1x18 W พร้อมฝาครอบสีใส
S	สวิตช์ไฟฟ้าแบบธรรมดา
S_3	สวิตช์ไฟฟ้าแบบ 3ทาง
⊖	เต้ารับไฟฟ้าแบบมีสายดิน
TV	เต้ารับทีวี
⍍	เต้ารับโทรศัพท์
Ⓙ	กล่องต่อสายไฟ
◪	แผงจ่ายไฟ
MCB	MINIATURE CIRCUIT BREAKER

รายการระบบงานไฟฟ้า

- แผงจ่ายไฟเป็นกล่องเหล็ก
- สายไฟตามมาตรฐานอุตสาหกรรม
- เต้ารับไฟฟ้าแบบมีสายดิน
- สวิตช์ไฟฟ้าแบบธรรมดา และ สามทาง
- สายเมนวงจรย่อยขนาด 4 มม.^{2}
- สายไฟเข้าเต้ารับขนาด 2.5 มม.^{2}
- สายไฟเข้าดวงโคมขนาด 1 มม.^{2}
- การเดินสายร้อยในท่อร้อยสายฝังในผนังส่วนการเดินสายในฝ้าเพดานให้เดินร้อยท่อร้อยยึดติดกับเสาหรือคาน
- สายไฟเข้าเครื่องทำน้ำอุ่น 3500 W ขนาด 4 มม.^{2}
- สาย COAXIAL เข้าเต้ารับทีวีใช้ RG6
- สายโทรศัพท์เข้าเต้ารับโทรศัพท์ ขนาด 0.65 มม.
- การต่อลงดินต้องเป็นไปตามกฎของการไฟฟ้านครหลวง
- ทิ้งสายข้างหนึ่งไว้ในกล่องต่อสายในห้องนอน หรือ ห้องน้ำ อีกข้างหนึ่งต่อเข้ากับ CIRCUIT BREAKER ในแผงจ่ายไฟ

สำนักการ โยธา
กรุงเทพมหานคร

โครงการ
แบบบ้านยิ้มเพื่อประชาชน ระยะที่ 3

ตามนโยบาย
ม.ร.ว. สุขุมพันธุ์ บริพัตร
ผู้ว่าราชการกรุงเทพมหานคร
นายจุมพล สำเภาพล
รองผู้ว่าราชการกรุงเทพมหานคร
นางนินนาท ชลิตานนท์
ปลัดกรุงเทพมหานคร

ผู้อำนวยการสำนักการโยธา
รองผู้อำนวยการสำนักการโยธา
นายทวีศักดิ์ เลิศประพันธ์
ผู้อำนวยการสำนักงานออกแบบ
นายวัชรินทร์ บรรพต
หัวหน้ากลุ่มงานสถาปัตยกรรม
นายสินธุ์ชัย บุญบึกษ์
หัวหน้ากลุ่มงานวิศวกรรมอาคาร
นายอริยะ เมฆะกุล
สถาปนิก
นายศิริศักดิ์ ชันติ ภสถ5920
วิศวกรโครงสร้าง
นายสุเวช เสนปาน ภย.43016
วิศวกรไฟฟ้า
นายจรูญ มาสุขใจ ภฟก.2457
วิศวกรสุขาภิบาล
นายธีระสิทธิ์ ทิมสถิตย์ สย.8489
วิศวกรเครื่องกล
นายช่างเขียนแบบ
นายสมชาย กันนะสมบัติ

แบบ บ้านพักอาศัย 2 ชั้น
แบบที่ 037
ชื่อบ้าน ทิวา
เจ้าของ
สถานที่

แบบแสดง
สัญลักษณ์ระบบไฟฟ้า
รายการระบบไฟฟ้า

วันที่ :	เลขที่	รวม
30 พฤษภาคม 2557	E-01	2

แผ่นที่	รวมแผ่น
21	27

FILE :

รายการแก้ไขแบบ

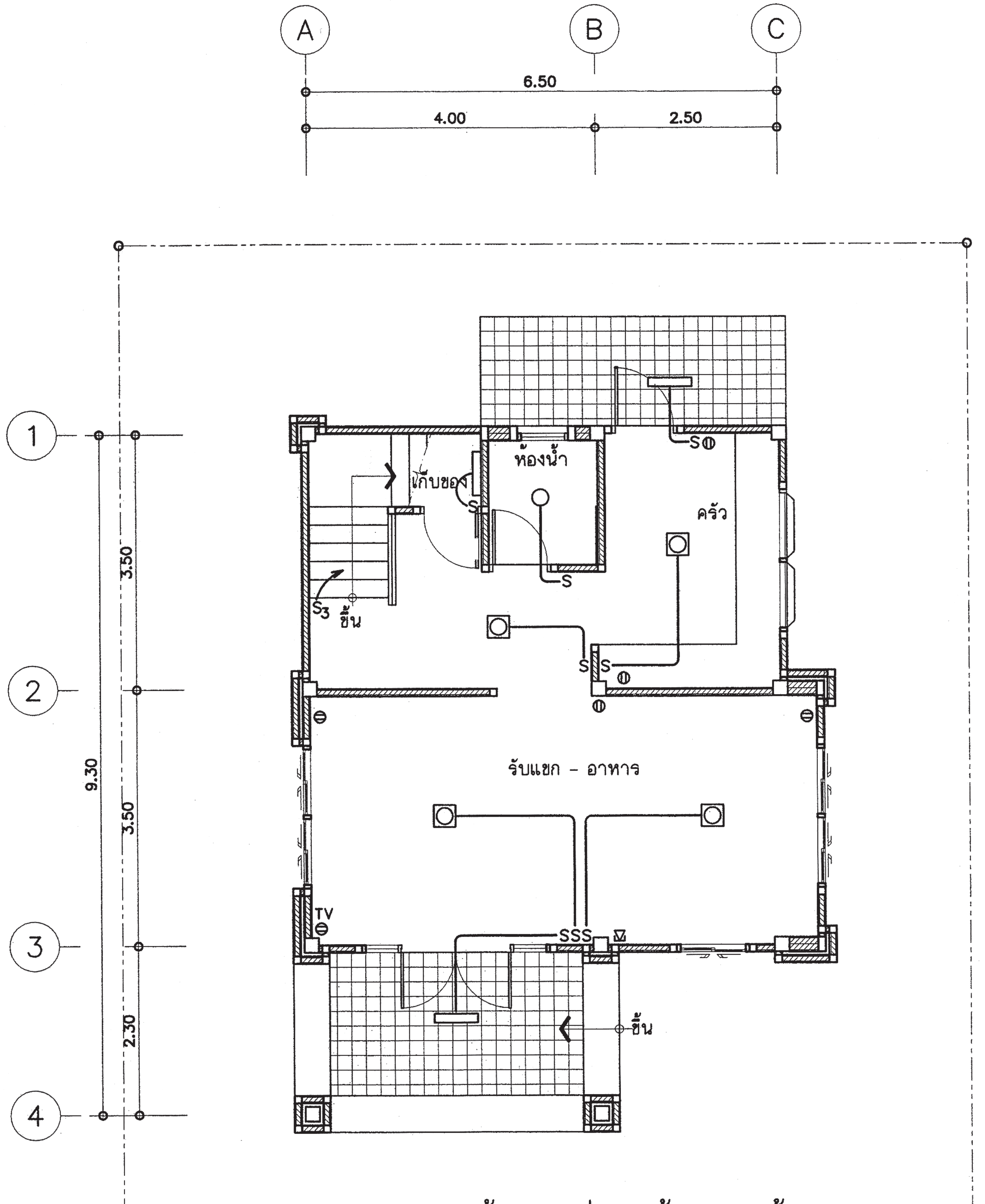

แปลนระบบไฟฟ้าแสงสว่าง-เต้ารับไฟฟ้า
โทรศัพท์-โทรทัศน์ ชั้นล่าง

มาตราส่วน 1 : 75

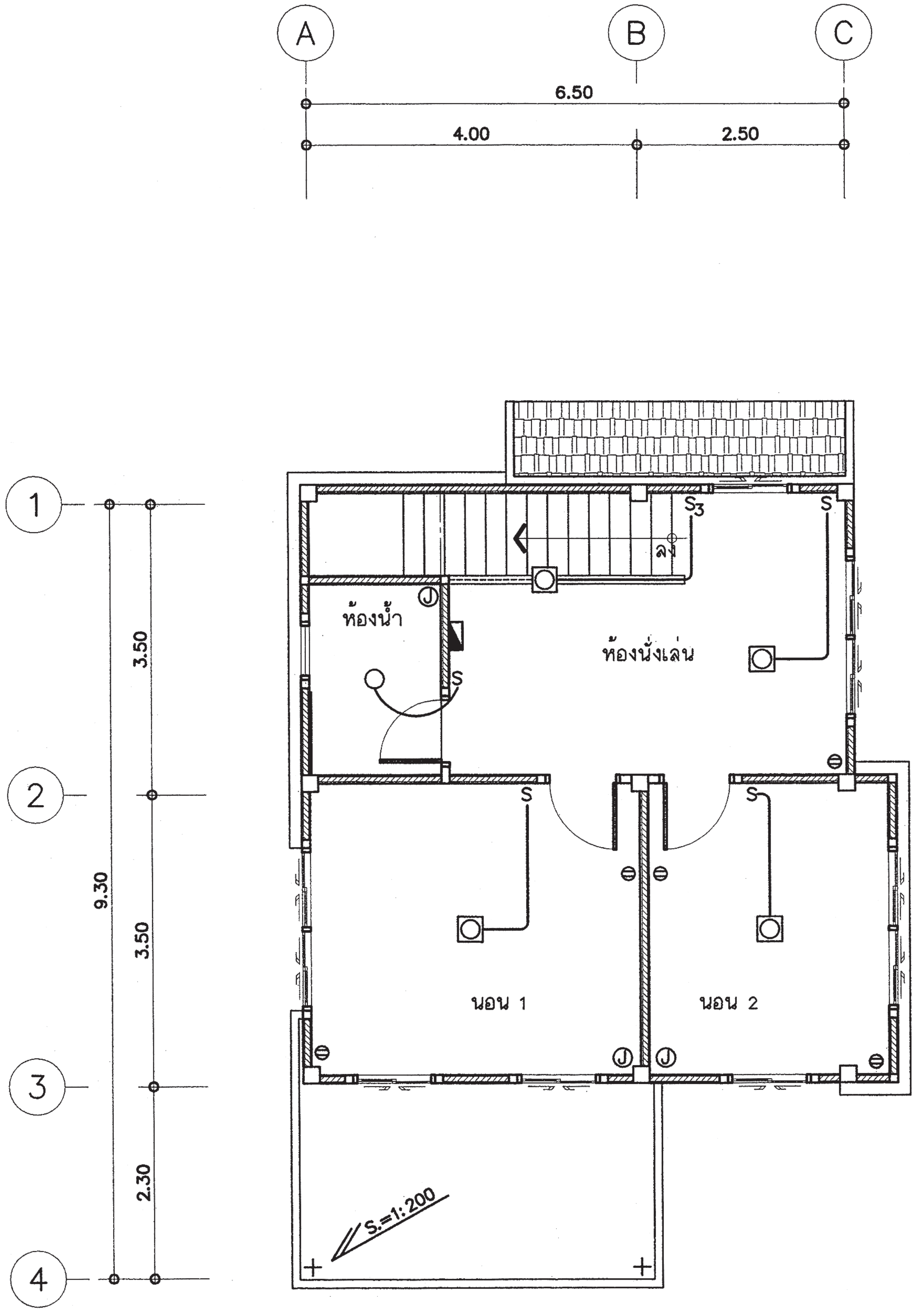

แปลนระบบไฟฟ้าแสงสว่าง-เต้ารับไฟฟ้า ชั้นบน

มาตราส่วน 1 : 75

สำนักการ โยธา
กรุงเทพมหานคร

โครงการ
แบบบ้านยิ้มเพื่อประชาชน ระยะที่ 3

ตามนโยบาย
ม.ร.ว. สุขุมพันธุ์ บริพัตร
ผู้ว่าราชการกรุงเทพมหานคร
นายจุมพล สำเภาพล
รองผู้ว่าราชการกรุงเทพมหานคร
นางนินนาท ชลิตานนท์
ปลัดกรุงเทพมหานคร

ผู้อำนวยการสำนักการโยธา

รองผู้อำนวยการสำนักการโยธา
นายทวีศักดิ์ เลิศประพันธ์
ผู้อำนวยการสำนักงานออกแบบ
นายวัชรินทร์ บรรพต
หัวหน้ากลุ่มงานสถาปัตยกรรม
นายสินธุ์ชัย บุญปักษ์
หัวหน้ากลุ่มงานวิศวกรรมอาคาร
นายอริยะ เมฆะกูล

สถาปนิก
นายศิริศักดิ์ ชันติ ภสถ.5920
วิศวกรโครงสร้าง
นายชูเวช เสนปาน ภย.43016
วิศวกรไฟฟ้า
นายจรูญ มาสุขใจ ภฟก.2457
วิศวกรสุขาภิบาล
นายธีระสิทธิ์ ทิมสถิตย์ สย.8489
วิศวกรเครื่องกล

นายช่างเขียนแบบ
นายสมราย กันนะสมบัติ

แบบ บ้านพักอาศัย 2 ชั้น
แบบที่ 037
ชื่อบ้าน ทิวา
เจ้าของ
สถานที่

แบบแสดง
แปลนระบบไฟฟ้าแสงสว่าง-เต้ารับไฟฟ้า
โทรศัพท์-โทรทัศน์ ชั้นล่าง-บน

วันที่ :	เลขที่	รวม
30 พฤษภาคม 2557	E-02	2

แผ่นที่	รวมแผ่น
22	27

FILE :

รายการแก้ไขแบบ

ตารางที่ 1 แสดงการเลือกใช้ขนาดเครื่องสูบน้ำแบบอัตโนมัติสำหรับโครงการบ้านยิ้ม

ขนาดเครื่องสูบน้ำ (วัตต์)	จำนวนห้องน้ำของบ้าน	จำนวนชั้นของบ้าน
100	1 - 3	1 - 2
150	4	1 - 2
200	5	2 - 3
250	6	2 - 3
300	7	2 - 3

ตารางที่ 2 แสดงการเลือกใช้ขนาดถังเก็บน้ำแบบตั้งพื้นสำหรับโครงการบ้านยิ้ม

ชื่อ	จำนวนห้องนอนของบ้าน	ความจุ (ลบ.ม.)
ถังเก็บน้ำ 1 (WT1)	1 - 2	1
ถังเก็บน้ำ 2 (WT2)	3 - 4	2
ถังเก็บน้ำ 3 (WT3)	5 - 6	3

ถังเก็บน้ำที่ใช้ ทำจากวัสดุไฟเบอร์กลาสเสริมแรงผลิตตามมาตรฐาน มอก. 435 - 2548

ตารางที่ 3 แสดงการเลือกใช้ขนาดถังบำบัดน้ำเสียแบบฝังใต้ดินสำหรับโครงการบ้านยิ้ม

ชื่อ	จำนวนห้องนอนของบ้าน	ปริมาณการบำบัด(ลบ.ม./วัน)
ถังบำบัดน้ำเสีย 1 (WWTP 1)	1 - 2	1
ถังบำบัดน้ำเสีย 2 (WWTP 2)	3 - 4	2
ถังบำบัดน้ำเสีย 3 (WWTP 3)	5 - 6	3

ถังบำบัดน้ำเสียเป็นระบบเกรอะ - กรองไร้อากาศ ตัวถังทำจากวัสดุไฟเบอร์กลาสเสริมแรง สามารถรองรับปริมาณน้ำเสียได้ไม่น้อยกว่าตามที่กำหนดในตารางที่ 3 ที่ค่า BOD เข้าระบบไม่น้อยกว่า 250มิลลิกรัมต่อลิตร และค่า BOD ของน้ำที่ผ่านการบำบัดแล้วไม่เกิน 50มิลลิกรัมต่อลิตร

ตารางที่ 4 แสดงการเลือกใช้วัสดุท่อสำหรับโครงการบ้านยิ้ม

การใช้งาน	วัสดุ
ท่อประปา (CW)	ท่อ PVC Class 13.5 ผลิตตามมาตรฐาน มอก. 17 - 2532 ต่อด้วยน้ำยาประสานผลิตภัณฑ์เดียวกับผู้ผลิตท่อ
ท่อระบายน้ำโสโครก น้ำทิ้ง น้ำฝนและท่ออากาศ (S,W,RL,V)	ท่อ PVC Class 13.5 ผลิตตามมาตรฐาน มอก. 17 - 2532 ต่อด้วยน้ำยาประสานผลิตภัณฑ์เดียวกับผู้ผลิตท่อ

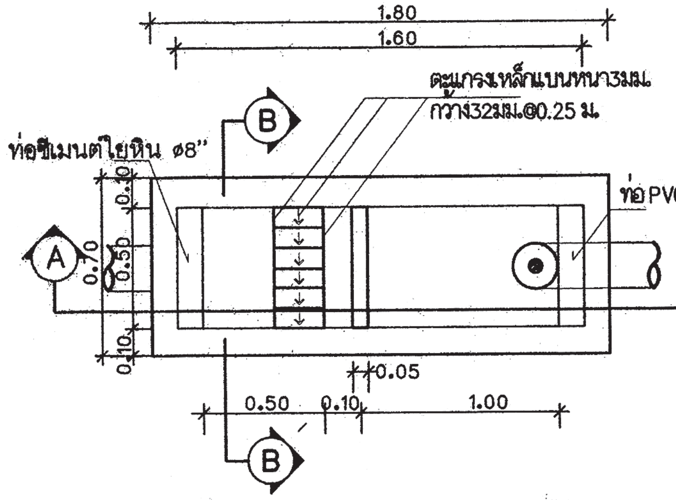

แปลนบ่อดักขยะและดักไขมัน
มาตราส่วน AS SHOWN

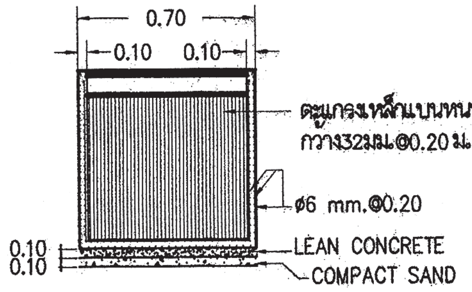

รูปตัด B-B
มาตราส่วน AS SHOWN

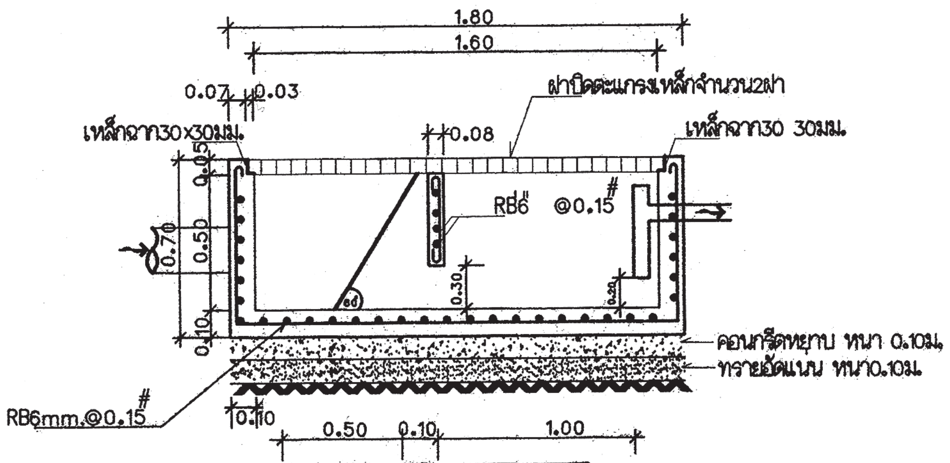

รูปตัด A-A
มาตราส่วน AS SHOWN

หมายถึง : บ่อตรวจคุณภาพน้ำ (ก่อนระบายลงสู่ท่อสาธารณะ)

: บ่อดักขยะและบ่อตรวจคุณภาพน้ำ (ก่อนระบายลงสู่ท่อสาธารณะ)

สัญลักษณ์ บ่อพัก : (ก่อนระบายลงสู่ท่อสาธารณะ)

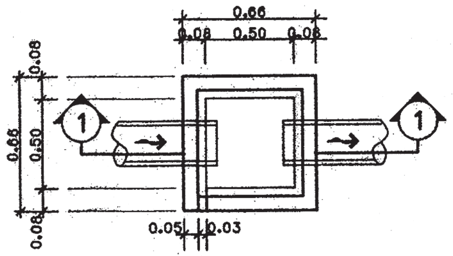

บ่อพักน้ำทิ้ง
มาตราส่วน AS SHOWN

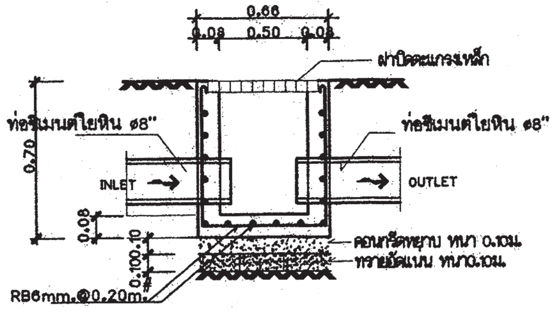

รูปตัด ①-①
มาตราส่วน AS SHOWN

สำนักการ โยธา
กรุงเทพมหานคร

โครงการ
แบบบ้านยิ้มเพื่อประชาชน ระยะที่ 3

ตามนโยบาย
ม.ร.ว. สุขุมพันธุ์ บริพัตร
ผู้ว่าราชการกรุงเทพมหานคร
นายจุมพล สำเภาพล
รองผู้ว่าราชการกรุงเทพมหานคร
นางนินนาท ชลิตานนท์
ปลัดกรุงเทพมหานคร

ผู้อำนวยการสำนักการโยธา
รองผู้อำนวยการสำนักการโยธา นายทวีศักดิ์ เลิศประพันธ์
ผู้อำนวยการสำนักงานออกแบบ นายธีรันทร์ บรรพต
หัวหน้ากลุ่มงานสถาปัตยกรรม นายสินสุชัย บุญมีทักษ์
หัวหน้ากลุ่มงานวิศวกรรมอาคาร นายธีระ เมฆะกูล
สถาปนิก นายศิริศักดิ์ รันดี ภสถ.5920
วิศวกรโครงสร้าง นายสุพร เสนปาน ภย.43016
วิศวกรไฟฟ้า นายธรรม มาสุขใจ ภฟก.2457
วิศวกรสุขาภิบาล นายจีระสิทธิ์ ทิมสถิตย์ สย.8489
วิศวกรเครื่องกล
นายช่างเขียนแบบ นางปุญยนุช ประกอบกิจ

แบบ บ้านพักอาศัย 2 ชั้น
แบบที่ 037
ชื่อบ้าน ทิวา
เจ้าของ
สถานที่

แบบแสดง
รายการประกอบแบบสุขาภิบาล

วันที่	เลขที่	รวม
30 พฤษภาคม 2557	SN-01	5

แผ่นที่	รวมแผ่น
23	27

FILE :

รายการแก้ไขแบบ

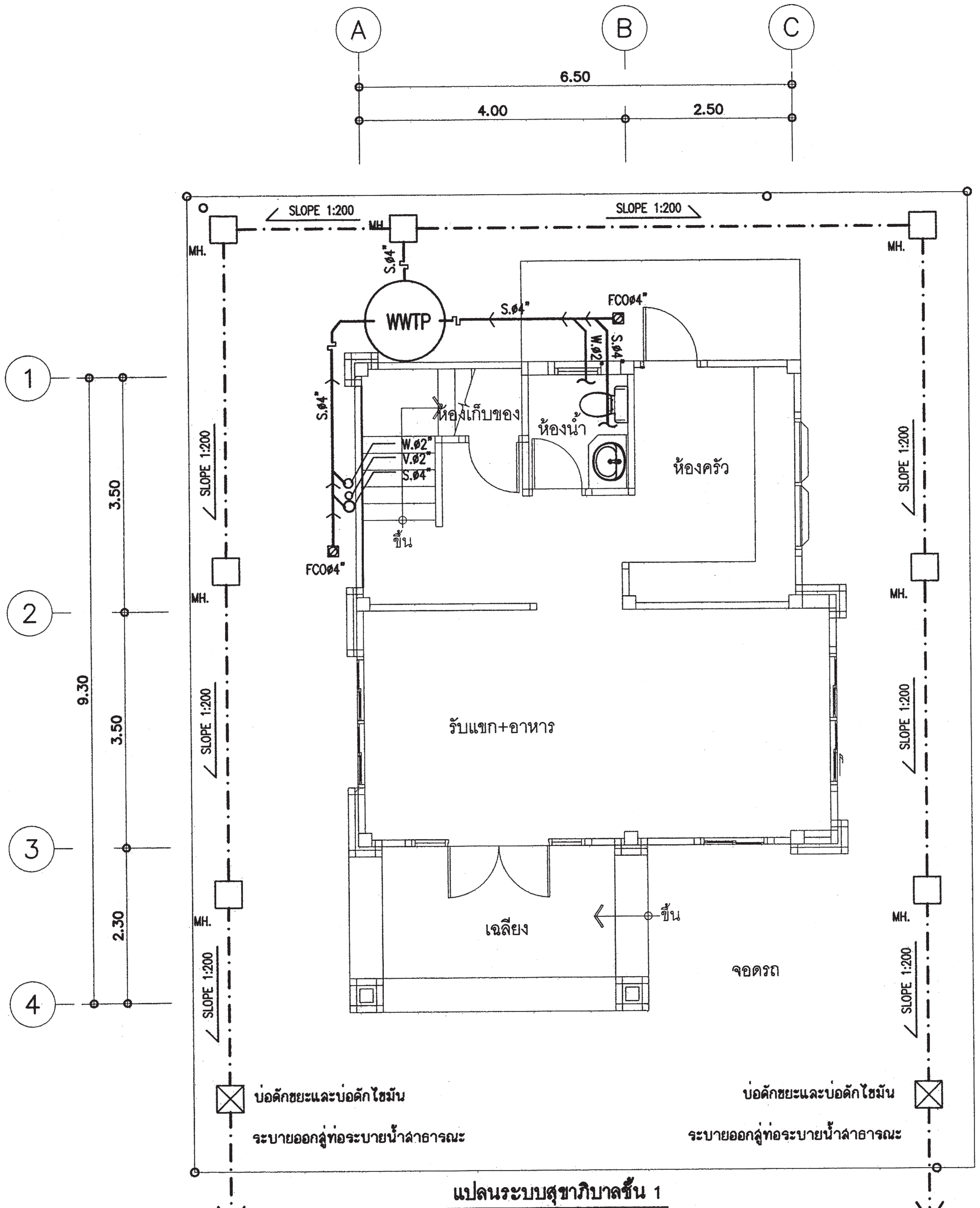

แปลนระบบสุขาภิบาลชั้น 1

มาตราส่วน 1:75

สัญลักษณ์	อักษรย่อ	รายละเอียด
—W—	W	ท่อน้ำเสีย[PVC มอก. CLASS 8.5]
—S—	S	ท่อน้ำทิ้งส้วม [PVC มอก. CLASS 8.5]
– –V– –	V	ท่อระบายอากาศ [PVC มอก. CLASS 8.5]
—⋈—	⋈	จุดปลายท่อน้ำดี [ก๊อกน้ำSTOP VALE]
——	CW	ท่อน้ำดี[CW][PVC มอก. CLASS 13.5]
——	—	แนวท่อใยหิน เส้นผ่าศูนย์กลาง 0.20 ม.
——	—	แนวเขตที่ดิน
FD	FD	ท่อระบายน้ำที่พื้น[PVC มอก. CLASS 8.5]
RD	RD	ท่อระบายน้ำฝน[PVC มอก. CLASS 8.5]
—⊠	FCO	FLOOR CLEANOUT
Ⓜ	M	มาตรวัดน้ำ
ⓟ	P	ปั๊มน้ำ
□MH.	—	บ่อพักน้ำทิ้งสำเร็จรูป ขนาด 0.40X0.40 ม.
○	—	ถังบำบัดน้ำเสีย (WWTP)

หมายเหตุ

ผังบริเวณนี้เป็นเพียงตัวอย่างเพื่อประมาณราคา ค่าก่อสร้างส่วนประกอบอาคารเท่านั้น

ส่วนรายละเอียดของสถานที่จริง ให้กำหนดรายละเอียดขณะก่อสร้าง

ส่วนที่มิได้ปรากฏในแบบให้ปฏิบัติตาม พรบ.ควบคุมอาคารและ ข้อบัญญัติกรุงเทพมหานคร

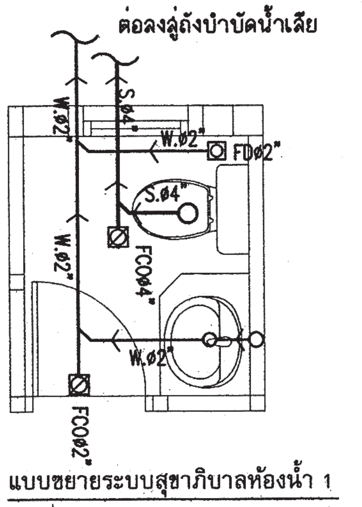

แบบขยายระบบสุขาภิบาลห้องน้ำ 1

มาตราส่วน 1 : 50

สำนักการโยธา
กรุงเทพมหานคร

โครงการ
แบบบ้านยิ้มเพื่อประชาชน ระยะที่ 3

ตามนโยบาย
ม.ร.ว. สุขุมพันธุ์ บริพัตร
ผู้ว่าราชการกรุงเทพมหานคร
นายจุมพล สำเภาพล
รองผู้ว่าราชการกรุงเทพมหานคร
นางนินนาท ชลิตานนท์
ปลัดกรุงเทพมหานคร

ผู้อำนวยการสำนักการโยธา

รองผู้อำนวยการสำนักการโยธา
นายทวีศักดิ์ เลิศประพันธ์

ผู้อำนวยการสำนักงานออกแบบ
นายวัชรินทร์ บรรพต

หัวหน้ากลุ่มงานสถาปัตยกรรม
นายสินธุ์ชัย บุญปักษ์

หัวหน้ากลุ่มงานวิศวกรรมอาคาร
นายอริยะ เมฆะกูล

สถาปนิก
นายศิริศักดิ์ ชันติ ภสถ.5920

วิศวกรโครงสร้าง
นายชูวงช เสนป่าน ภย.43016

วิศวกรไฟฟ้า
นายจรูญ มาสุขใจ ภฟก.2457

วิศวกรสุขาภิบาล
นายจีระสิทธิ์ ทิมสถิตย์ สย.8489

วิศวกรเครื่องกล

นายช่างเขียนแบบ
นางปุณยนุช ประกอบกิจ

แบบ บ้านพักอาศัย 2 ชั้น
แบบที่ 037
ชื่อบ้าน ทิวา

เจ้าของ

สถานที่

แบบแสดง
แปลนระบบสุขาภิบาล ชั้น 1

วันที่ :	เลขที่	รวม
30 พฤษภาคม 2557	SN–02	5

แผ่นที่	รวมแผ่น
24	27

FILE :

รายการแก้ไขแบบ

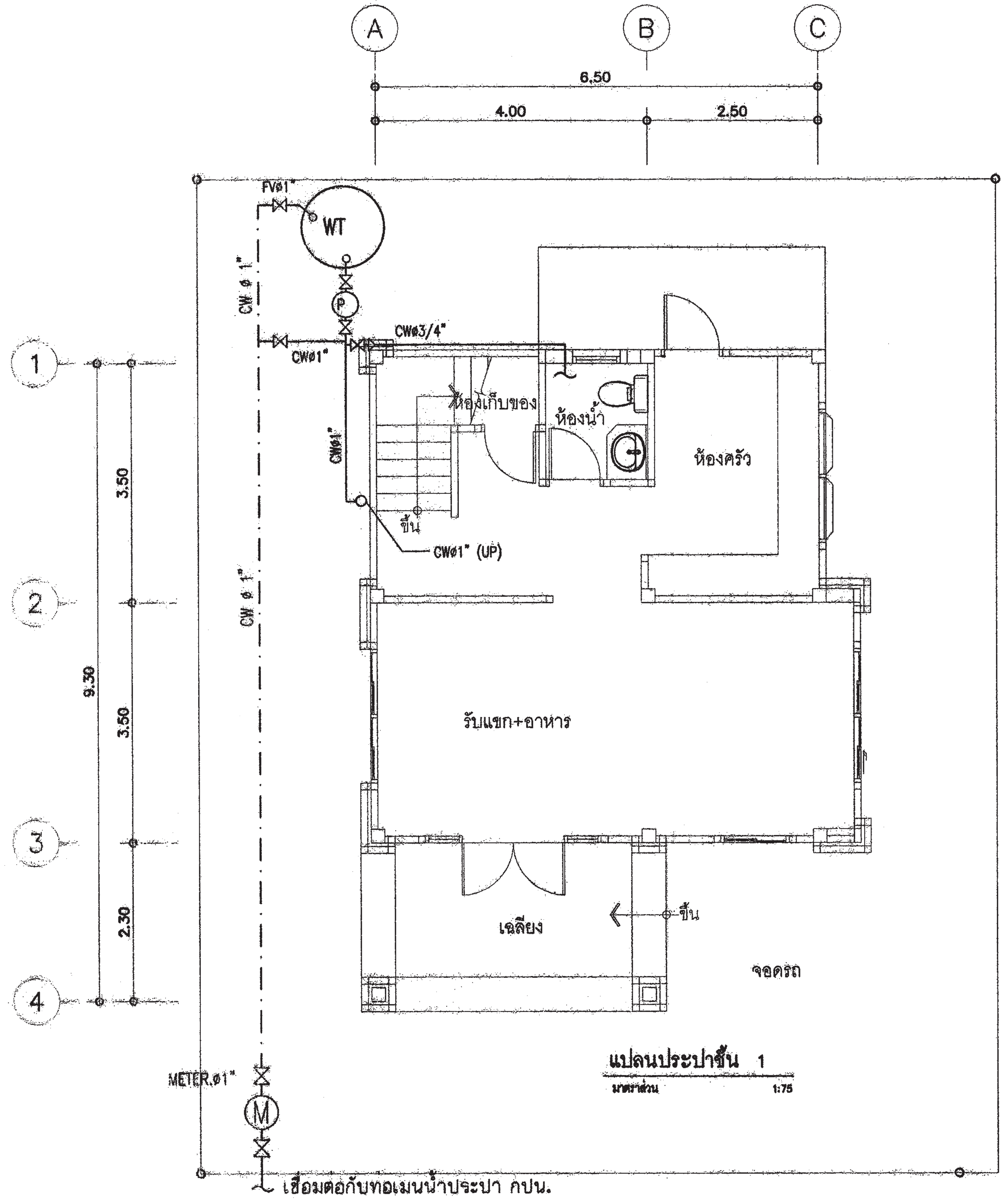

แปลนประปาชั้น 1

มาตราส่วน 1:75

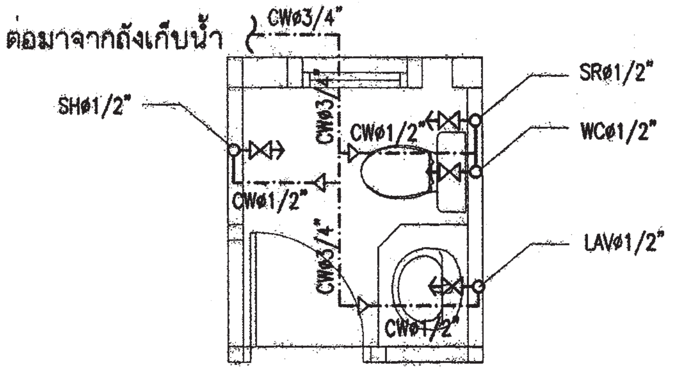

แบบขยายระบบประปาห้องน้ำ 1

มาตราส่วน 1:50

สำนักการ โยธา
กรุงเทพมหานคร

โครงการ
แบบบ้านยิ้มเพื่อประชาชน ระยะที่ 3

ตามนโยบาย
ม.ร.ว. สุขุมพันธุ์ บริพัตร
ผู้ว่าราชการกรุงเทพมหานคร
นายจุมพล สำเภาพล
รองผู้ว่าราชการกรุงเทพมหานคร
นางนินนาท ชลิตานนท์
ปลัดกรุงเทพมหานคร

ผู้อำนวยการสำนักการโยธา

รองผู้อำนวยการสำนักการโยธา
นายทวีศักดิ์ เลิศประพันธ์
ผู้อำนวยการสำนักงานออกแบบ
นายวัชรินทร์ บรรพต
หัวหน้ากลุ่มงานสถาปัตยกรรม
นายสินธุ์ชัย บุญบักษ์
หัวหน้ากลุ่มงานวิศวกรรมอาคาร
นายธรียะ เมฆะกูล

สถาปนิก
นายศิริศักดิ์ ขันติ ภสถ.5920
วิศวกรโครงสร้าง
นายสุเวช เสนปาน ภย.43016
วิศวกรไฟฟ้า
นายจรูญ มาสุขใจ ภฟก.2457
วิศวกรสุขาภิบาล
นายจีระสิทธิ์ ทิมสถิตย์ สย.8489
วิศวกรเครื่องกล

นายช่างเขียนแบบ
นางปุณยนุช ประกอบกิจ

แบบ บ้านพักอาศัย 2 ชั้น
แบบที่ 037
ชื่อบ้าน ทิวา
เจ้าของ
สถานที่

แบบแสดง
แปลนประปาชั้น 1

วันที่ :	เลขที่	รวม
30 พฤษภาคม 2557	SN–03	5

แผ่นที่	รวมแผ่น
25	27

FILE :

รายการแก้ไขแบบ

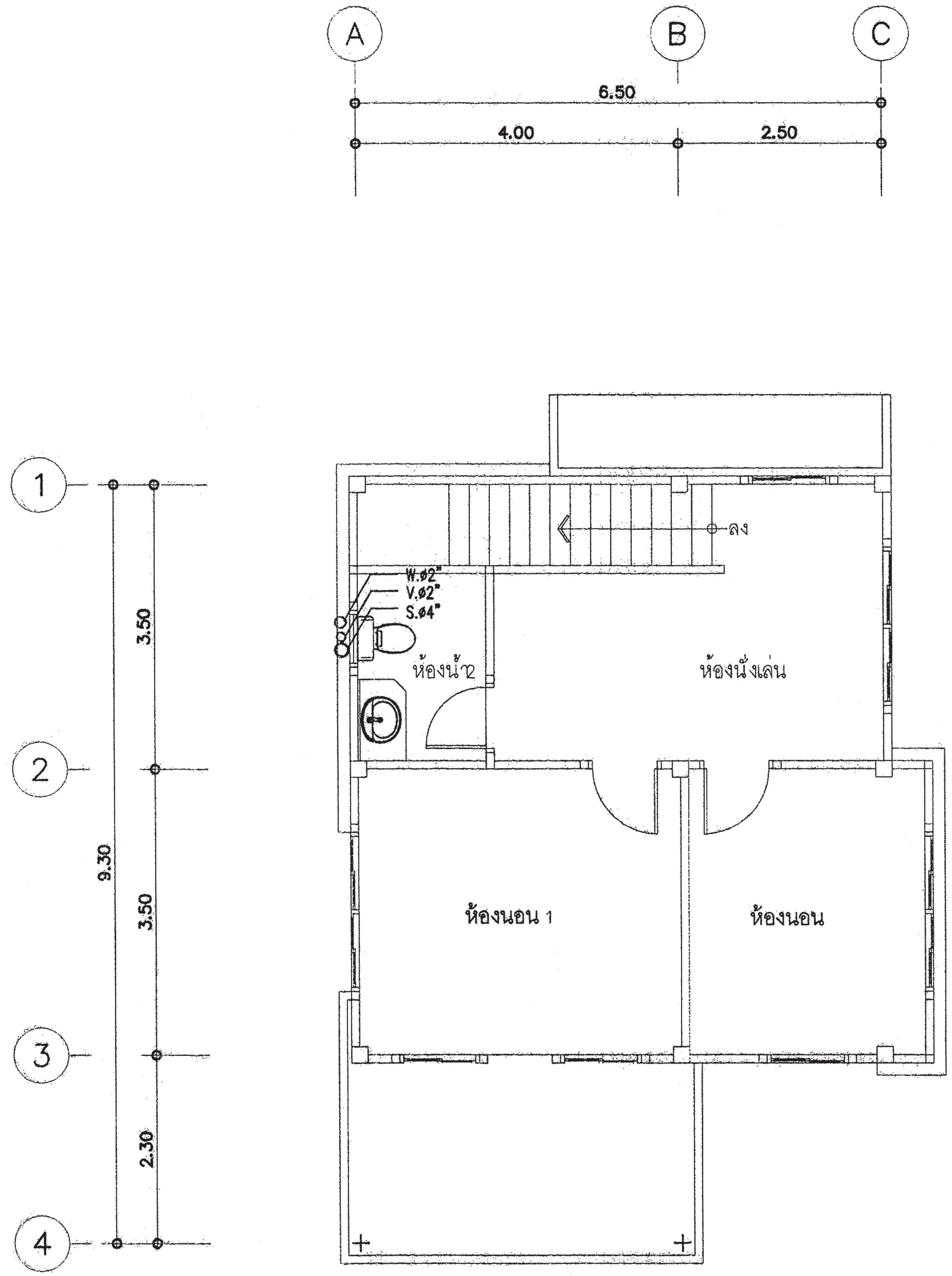

แปลนระบบสุขาภิบาลชั้น 2

มาตราส่วน 1:75

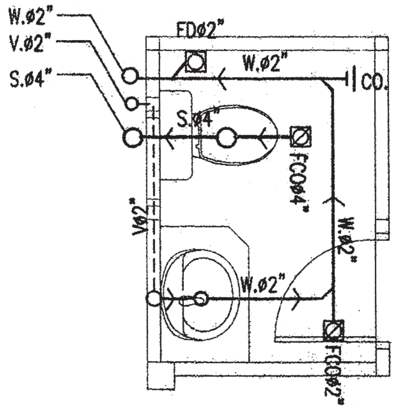

แบบขยายระบบสุขาภิบาลห้องน้ำ 2

มาตราส่วน 1 : 50

สำนักการ โยธา
กรุงเทพมหานคร

โครงการ
แบบบ้านยิ้มเพื่อประชาชน ระยะที่ 3

ตามนโยบาย
ม.ร.ว. สุขุมพันธุ์ บริพัตร
ผู้ว่าราชการกรุงเทพมหานคร
นายจุมพล สำเภาพล
รองผู้ว่าราชการกรุงเทพมหานคร
นางนินนาท ชลิตานนท์
ปลัดกรุงเทพมหานคร

ผู้อำนวยการสำนักการโยธา

รองผู้อำนวยการสำนักการโยธา
นายทวีศักดิ์ เลิศประพันธ์
ผู้อำนวยการสำนักงานออกแบบ
นายวัชรินทร์ บรรพต
หัวหน้ากลุ่มงานสถาปัตยกรรม
นายสินธุ์ชัย บุญปักษ์
หัวหน้ากลุ่มงานวิศวกรรมอาคาร
นายอริยะ เมฆะกูล

สถาปนิก
นายศิริศักดิ์ ชันติ ภสถ.5920
วิศวกรโครงสร้าง
นายชูเวช เสนปาน ภย.43016
วิศวกรไฟฟ้า
นายจรูญ มาสุขใจ ภฟก.2457
วิศวกรสุขาภิบาล
นายจีระสิทธิ์ ทิมสถิตย์ สย.8489
วิศวกรเครื่องกล

นายช่างเขียนแบบ
นางปุณยนุช ประกอบกิจ

แบบ บ้านพักอาศัย 2 ชั้น
แบบที่ 037
ชื่อบ้าน ทิวา
เจ้าของ

สถานที่

แบบแสดง
แปลนระบบสุขาภิบาล ชั้น 2

วันที่ :	เลขที่	รวม
30 พฤษภาคม 2557	SN–04	5

แผ่นที่	รวมแผ่น
26	27

FILE :

รายการแก้ไขแบบ

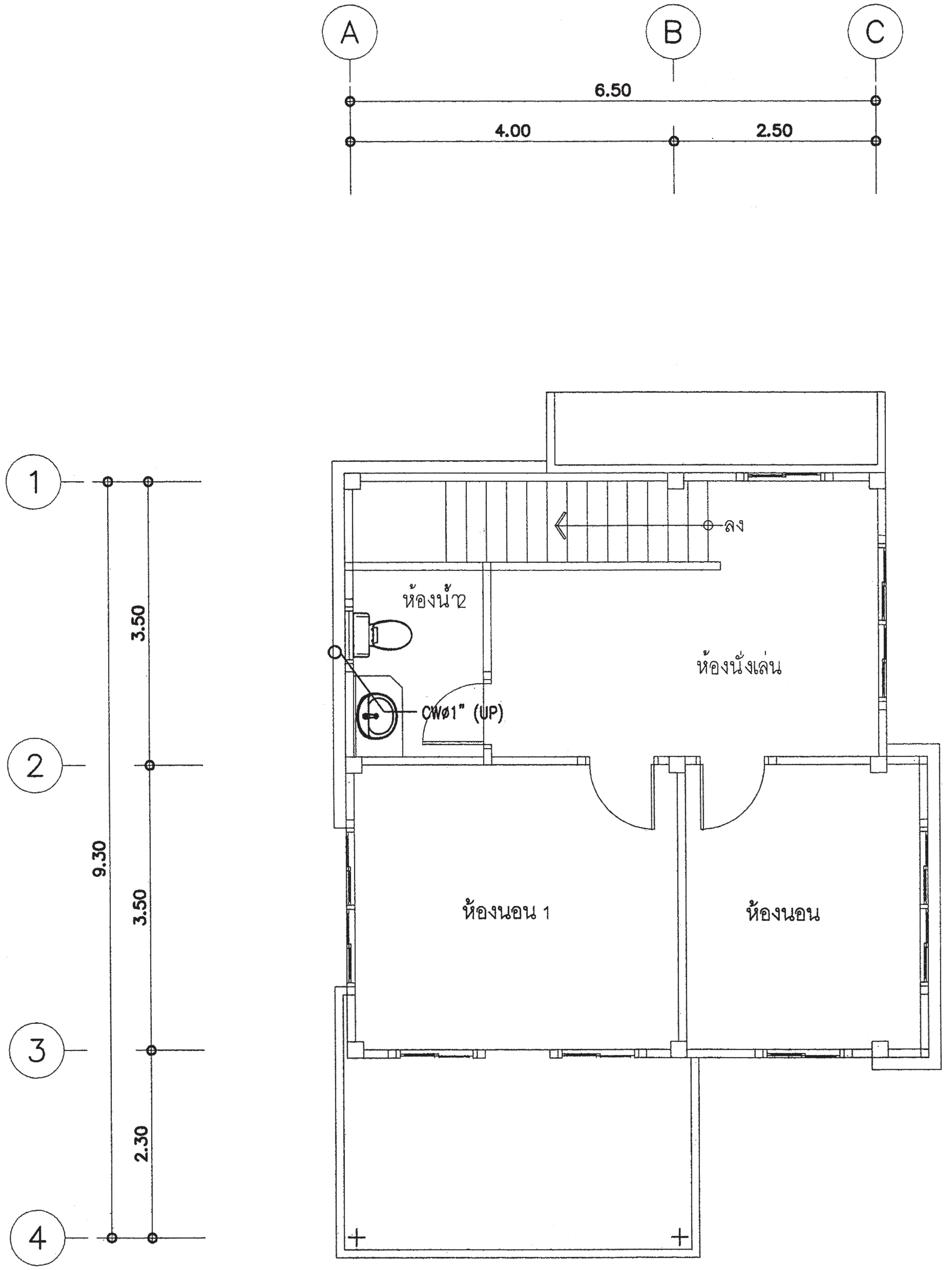

แปลนระบบประปาชั้น 2

มาตราส่วน 1:75

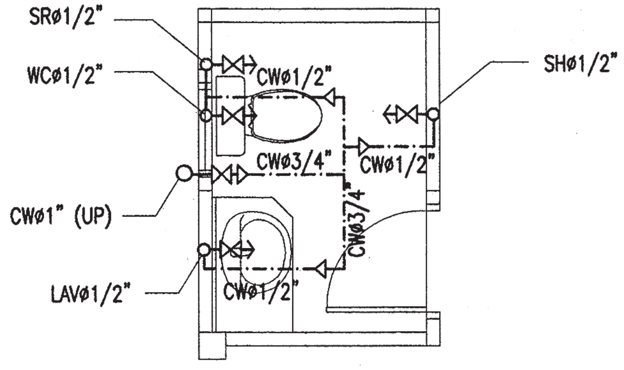

แบบขยายระบบประปาห้องน้ำ

มาตราส่วน 1:50

สำนักการ โยธา
กรุงเทพมหานคร

โครงการ
แบบบ้านยิ้มเพื่อประชาชน ระยะที่ 3

ตามนโยบาย
ม.ร.ว. สุขุมพันธุ์ บริพัตร
ผู้ว่าราชการกรุงเทพมหานคร
นายจุมพล สำเภาพล
รองผู้ว่าราชการกรุงเทพมหานคร
นางนินนาท ชลิตานนท์
ปลัดกรุงเทพมหานคร

ผู้อำนวยการสำนักการโยธา

รองผู้อำนวยการสำนักการโยธา
นายทวีศักดิ์ เลิศประพันธ์
ผู้อำนวยการสำนักงานออกแบบ
นายวัชรินทร์ บรรพต
หัวหน้ากลุ่มงานสถาปัตยกรรม
นายสินธุ์ชัย บุญปักษ์
หัวหน้ากลุ่มงานวิศวกรรมอาคาร
นายอริยะ เมฆะกูล

สถาปนิก
นายศิริศักดิ์ ธันติ ภสถ.5920
วิศวกรโครงสร้าง
นายชูเวช เล่นปาน ภย.43016
วิศวกรไฟฟ้า
นายจรูญ มาสุขใจ ภฟก.2457
วิศวกรสุขาภิบาล
นายจีระสิทธิ์ ทิมสถิตย์ สย.8489
วิศวกรเครื่องกล

นายช่างเขียนแบบ
นางปุณยนุช ประกอบกิจ

แบบ บ้านพักอาศัย 2 ชั้น
แบบที่ 037
ชื่อบ้าน ทิวา

เจ้าของ

สถานที่

แบบแสดง
แปลนระบบประปา ชั้น 2

วันที่ :	เลขที่	รวม
30 พฤษภาคม 2557	SN-05	5

แผ่นที่	รวมแผ่น
27	27

FILE :

รายการแก้ไขแบบ

สารบัญแบบสถาปัตยกรรม

เลขที่	รายการ
A-01	สารบัญแบบ สัญลักษณ์ประกอบแบบ
A-02	รายการประกอบแบบ
A-03	รายการประกอบแบบ
A-04	แผนที่สังเขป , ผังบริเวณ
A-05	แปลนพื้นชั้นล่าง
A-06	แปลนพื้นชั้นบน
A-07	แปลนหลังคา
A-08	รูปด้าน 1
A-09	รูปด้าน 2
A-10	รูปด้าน 3
A-11	รูปด้าน 4
A-12	รูปตัด A - A
A-13	รูปตัด B - B
A-14	แบบขยายบันได
A-15	แบบขยายห้องน้ำ
A-16	มาตรฐานการติดตั้งสุขภัณฑ์
A-17	แบบขยายประตู
A-18	แบบขยายหน้าต่าง
A-19	รายการประกอบแบบประตู - หน้าต่าง

สารบัญแบบวิศวกรรม

เลขที่	รายการ
S-01	รายการประกอบแบบด้านวิศวกรรมโยธา
S-02	แปลนเสาเข็ม และ ฐานราก ,
	แปลนโครงสร้างชั้นล่าง , แปลนโครงสร้างชั้น 2
S-03	แปลนโครงสร้างรับโครงหลังคา , แปลนโครงสร้างหลังคา ,
S-04	แบบขยาย C1 , B1-B4 , CB1,CB3-CB4 , ST-1
	แบบขยาย SP1 , GS ,S1-S3
S-05	แบบขยาย F1 - F1A

สารบัญแบบไฟฟ้า

เลขที่	รายการ
E-01	สัญลักษณ์ไฟฟ้า , รายการประกอบแบบไฟฟ้า
	SINGLE LINE DIAGRAM
E-02	แปลนระบบไฟฟ้าชั้นล่าง , แปลนระบบไฟฟ้าชั้นบน

สารบัญแบบสุขาภิบาล

เลขที่	รายการ
SN-01	รายการประกอบแบบสุขาภิบาล
	แบบขยายบ่อดักไขมัน , บ่อพักน้ำทิ้ง
SN-02	แปลนระบบสุขาภิบาลชั้นล่าง
SN-03	แปลนประปาชั้นล่าง
SN-04	แปลนระบบสุขาภิบาลชั้นบน
	แบบขยายระบบประปาห้องน้ำ
SN-05	แปลนประปาชั้นบน
	แบบขยายระบบประปาห้องน้ำ 2

สัญลักษณ์แบบ

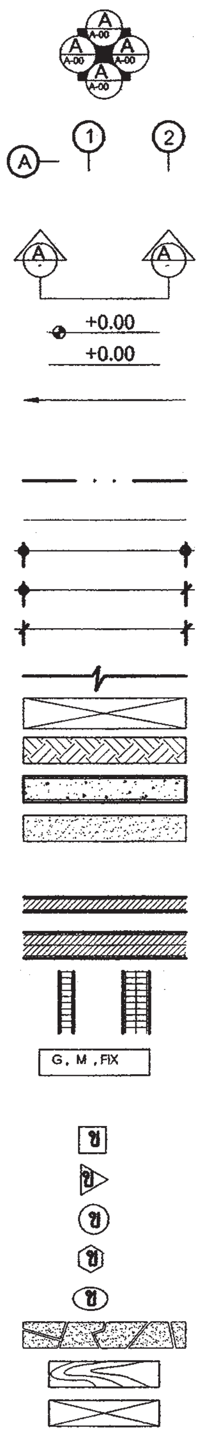

สัญลักษณ์	รายการ
	แสดงทิศทางรูปด้าน ดูรายละเอียด แผ่นที่ A-00
	ดูรายละเอียด แผ่นที่ A-00
	แสดงแนวเสาแนวตามตั้ง (A)-(A)
	แสดงแนวเสาแนวตามนอน (1)
	แสดงแนวตัด (A)(B)
	ดูรายละเอียดแผ่นที่ --
	แสดงระดับในรูปตัด
	แสดงระดับพื้นในรูปตัด
	รายละเอียดของแบบ แสดงข้อความลูกศรชี้ส่วนที่แสดงความหมาย
	แสดงแนวพิกัดเสา
	แสดงแนวเขตที่ดิน
	เส้นประ แสดงส่วนที่ถูกบัง หรือส่วนที่มองไม่เห็น
	ระยะจากศูนย์กลาง ถึง ศูนย์กลาง
	ระยะจากศูนย์กลาง ถึง ริม
	ระยะจากริม ถึง ริม
	แสดงแนวที่ถูกตัดขาด
	ช่องเปิดโล่ง
	ระดับดิน
	คอนกรีตหยาบ คอนกรีตเสริมเหล็ก
	ทราย
	ผนังก่ออิฐมอญครึ่งแผ่น (แปลน)
	ผนังก่ออิฐมอญเต็มแผ่น (แปลน)
	กระจก
	ผนังก่ออิฐมอญครึ่งแผ่น, เต็มแผ่น (รูปตัด)
	กระจก , G= } M= } FIX=
	สัญลักษณ์ พื้น
	สัญลักษณ์ ผนัง
	สัญลักษณ์ ประตู
	สัญลักษณ์ หน้าต่าง
	สัญลักษณ์ ฝ้าเพดาน
	หิน
	ไม้โชว์ผิวไม้
	ไม้ไม่โชว์ผิวไม้

สำนักการ โยธา
กรุงเทพมหานคร

โครงการ
แบบบ้านยิ้มเพื่อประชาชน ระยะที่ 3

ตามนโยบาย
ม.ร.ว. สุขุมพันธุ์ บริพัตร
ผู้ว่าราชการกรุงเทพมหานคร
นายจุมพล สำเภาพล
รองผู้ว่าราชการกรุงเทพมหานคร
นางนินนาท ชลิตานนท์
ปลัดกรุงเทพมหานคร

ผู้อำนวยการสำนักการโยธา

รองผู้อำนวยการสำนักการโยธา
นายทวีศักดิ์ เลิศประพันธ์
ผู้อำนวยการสำนักงานออกแบบ
นายวัชรินทร์ บรรพต
หัวหน้ากลุ่มงานสถาปัตยกรรม
นายสินธุ์ชัย บุญบึกษ์
หัวหน้ากลุ่มงานวิศวกรรมอาคาร
นายอริยะ เมฆะกูล

สถาปนิก
นส.เฟื่องฉัตร เศรษฐเลาห์ ส.สถ.11992
วิศวกรโครงสร้าง
นายวัณโณ บรัศไพบูลย์ สย6633
วิศวกรไฟฟ้า
นายกิตติพงษ์ จิระเดชากร ภฟก.12282
วิศวกรสุขาภิบาล
นายจีระสิทธิ์ ทิมสถิตย์ สย.8489
วิศวกรเครื่องกล

นายช่างเขียนแบบ
นายอภิวัฒน์ ฉัตราภรณ์

แบบ บ้านพักอาศัย 2 ชั้น
แบบที่ 038
ชื่อบ้าน เทพธาโร
เจ้าของ

สถานที่

แบบแสดง
สารบัญแบบ และ
สัญลักษณ์แบบ

วันที่ :	เลขที่	รวม
30 พฤษภาคม 2557	A-01	19

แผ่นที่	รวมแผ่น
01	31

FILE :

รายการแก้ไขแบบ

รายการ โครงการ บ้านอิ่มเพื่อประชาชน 3

รายละเอียดประกอบแบบ

1 งานสถาปัตยกรรม

1.1 งานวัสดุผิวพื้น

[1] พื้น คสล. ปูกระเบื้องเซรามิค ชนิดปูพื้น กำหนดสีและขนาดภายหลัง

[2] พื้น คสล. ปูปาร์เก้ไม้เนื้อแข็ง หรืออื่น ๆ

[3] พื้น คสล. ปูกระเบื้องเซรามิค ชนิดปูพื้น ผิวกันลื่น กำหนดสีและขนาดภายหลัง

[4] พื้น คสล. ผสมน้ำยากันซึม ผิวซีเมนต์ขัดมัน

[5] พื้น คสล. พร้อมทำระบบกันซึม ชนิดกันซึมหลังคา

1.2 งานผนัง

△1 ผนังก่อคอนกรีตมวลเบา หรืออิฐมอญ ฉาบปูนเรียบ ทาสี

△2 ผนังก่อคอนกรีตมวลเบา หรืออิฐมอญ ผิวกรุกระเบื้องเซรามิคชนิดบุผนัง เลยระดับฝ้าเพดานอย่างน้อย 10 ซม

△3 ผนังก่อคอนกรีตมวลเบา หรืออิฐมอญ กรุทับด้วยไม้สังเคราะห์

△4 ผนังก่อคอนกรีตมวลเบา หรืออิฐมอญ กรุทับด้วยหินสังเคราะห์

△5 ผนังก่อคอนกรีตมวลเบา หรืออิฐมอญ ฉาบปูนเรียบเซาะร่อง

1.3 งานฝ้าเพดาน

(1) ฝ้าเพดานภายนอก แผ่นไฟเบอร์ซีเมนต์ ฉาบรอยต่อเรียบ ทาสี หากเป็นระแนงให้กรุตาข่ายกันแมลง

(2) ฝ้าเพดานภายใน แผ่นยิปซั่ม หนาไม่น้อยกว่า 9 มม ฉาบรอยต่อเรียบ ทาสี โครงเคร่าอลูมิเนียม

(3) ฝ้าเพดานห้องน้ำ แผ่นยิปซั่มชนิดทนชื้น หนาไม่น้อยกว่า 9 มม ฉาบรอยต่อเรียบ ทาสี โครงเคร่าอลูมิเนียม

1.4 งานประตู – หน้าต่าง

- ตามแบบขยายประตูหน้าต่าง

1.5 งานสุขภัณฑ์

- ตามแบบขยายห้องน้ำ

1.6 บันไดและราวบันได

- โครงสร้าง คสล วัสดุผิว และลูกกรง ตามแบบขยายบันได

1.7 งานสี

- สีทาภายนอก ใช้สีชนิดทาภายนอก
- สีทาภายใน ใช้สีชนิดทาภายใน
- สีทาเหล็ก และไม้ ใช้สีน้ำมัน

2 งานโครงสร้าง ดูรายละเอียดงานวิศวกรรมโครงสร้าง

3 งานระบบไฟฟ้า ดูรายละเอียดงานวิศวกรรมไฟฟ้า

4 งานระบบสุขาภิบาล ดูรายละเอียดงานวิศวกรรมสุขาภิบาล

ข้อกำหนด

- โครงสร้างที่คำนวณไว้ สามารถรับน้ำหนักผนังก่ออิฐมอญได้
- โครงสร้างที่คำนวณไว้ สามารถรับน้ำหนักหลังคาคอนกรีตได้
- ควรคำนึงถึงระบบกำจัดปลวกด้วย
- ระดับ +0.00 ให้ยึดถือระดับถนนหน้าโครงการเป็นหลัก
- แบบผังบริเวณที่แสดงในแบบนี้ เป็นเพียงการแสดงระยะที่ดินที่น้อยที่สุด ที่แบบบ้านนั้น ๆ สามารถปลูกสร้างได้

เจ้าของอาคารควรปรึกษาเจ้าหน้าที่ท้องถิ่นที่เกี่ยวข้องเพื่อความถูกต้องตามกฎหมายต่อไป

สำนักการ โยธา
กรุงเทพมหานคร

โครงการ แบบบ้านอิ่มเพื่อประชาชน ระยะที่ 3	
ตามนโยบาย	
ม.ร.ว. สุขุมพันธุ์ บริพัตร ผู้ว่าราชการกรุงเทพมหานคร	
นายจุมพล สำเภาพล รองผู้ว่าราชการกรุงเทพมหานคร	
นางนินนาท ชลิตานนท์ ปลัดกรุงเทพมหานคร	
ผู้อำนวยการสำนักการโยธา	
รองผู้อำนวยการสำนักการโยธา	
นายทวีศักดิ์ เลิศประพันธ์	
ผู้อำนวยการสำนักงานออกแบบ	
นายวัชรินทร์ บรรพต	
หัวหน้ากลุ่มงานสถาปัตยกรรม	
นายสินธุ์ชัย บุญปักษ์	(signature)
หัวหน้ากลุ่มงานวิศวกรรมอาคาร	
นายอริยะ เมฆะกูล	
สถาปนิก	
นส.เฟื่องฉัตร เศรษฐเสถียร ส.สถ.11992	
วิศวกรโครงสร้าง	
นายวัณโณ บรัศไพบูลย์ สย6633	
วิศวกรไฟฟ้า	
นายกิตติพงษ์ จิระเดชากร ภฟก.12282	
วิศวกรสุขาภิบาล	
นายจีระสิทธิ์ ทิมสถิตย์ สย.8489	
วิศวกรเครื่องกล	
นายช่างเขียนแบบ	
นายอภิวัฒน์ ฉัตราภรณ์	(signature)

แบบ บ้านพักอาศัย 2 ชั้น
แบบที่ 038
ชื่อบ้าน เทพธาโร

เจ้าของ

สถานที่

แบบแสดง
รายการประกอบแบบ

วันที่ :	เลขที่	รวม
30 พฤษภาคม 2557	A-02	19

แผ่นที่	รวมแผ่น
02	31

FILE :

รายการแก้ไขแบบ

รายการประกอบแบบ

รหัส	รายการ
□	**รายการพื้น**
1	พื้น คสล ปูกระเบื้องเซรามิค ชนิดปูพื้น กำหนดสีและขนาดภายหลัง
2	พื้น คสล ปูปาร์เก้ไม้เนื้อแข็ง หรืออื่น ๆ
3	พื้น คสล ปูกระเบื้องเซรามิค ชนิดปูพื้น ผิวกันลื่น
	กำหนดสีและขนาดภายหลัง
4	พื้น คสล ผสมน้ำยากันซึม ผิวซีเมนต์ขัดมัน
5	พื้น คสล พร้อมทำระบบกันซึม ชนิดกันซึมหลังคา

รหัส	รายการ
△	**รายการผนัง**
△1	ผนังก่อคอนกรีตมวลเบา หรืออิฐมอญ ฉาบปูนเรียบ ทาสี
△2	ผนังก่อคอนกรีตมวลเบา หรืออิฐมอญ ผิวกรุกระเบื้องเซรามิคชนิดบุผนัง
	เลยระดับฝ้าเพดานอย่างน้อย 10 ซม
△3	ผนังก่อคอนกรีตมวลเบา หรืออิฐมอญ กรุทับด้วยไม้สังเคราะห์
△4	ผนังก่อคอนกรีตมวลเบา หรืออิฐมอญ กรุทับด้วยหินสังเคราะห์
△5	ผนังก่อคอนกรีตมวลเบา หรืออิฐมอญ ฉาบปูนเรียบเซาะร่อง

รหัส	รายการ
◯	**รายการฝ้าเพดาน**
(1)	ฝ้าเพดานภายนอก แผ่นไฟเบอร์ซีเมนต์ ฉาบรอยต่อเรียบ ทาสี
	หากเป็นระแนงให้กรุตาข่ายกันแมลง
(2)	ฝ้าเพดานภายใน แผ่นยิปซั่ม หนาไม่น้อยกว่า 9 มม ฉาบรอยต่อเรียบ ทาสี
	โครงเคร่าอลูมิเนียม
(3)	ฝ้าเพดานห้องน้ำ แผ่นยิปซั่มชนิดทนชื้น หนาไม่น้อยกว่า 9 มม ฉาบรอยต่อเรียบ ทาสี
	โครงเคร่าอลูมิเนียม

รายการตกแต่ง

วัสดุ / ห้อง	บัวมอบฝ้าเพดาน: ไม้จริง ขนาด 1/2"x4" ทาสีน้ำมัน				บัวมอบพื้น: ไม้จริง ขนาด 1/2"x4" ทาสีน้ำมัน						
ชั้นล่าง											
ห้องรับแขก	●				●						
เตรียมอาหาร	●				●						
ทานอาหาร	●				●						
ห้องน้ำ 1	●										
ชั้นบน											
ห้องนอน 1	●				●						
ห้องนอน 2	●				●						
ห้องน้ำ 2	●										

สำนักการ โยธา
กรุงเทพมหานคร

โครงการ
แบบบ้านยิ้มเพื่อประชาชน ระยะที่ 3

ตามนโยบาย
ม.ร.ว. สุขุมพันธุ์ บริพัตร
ผู้ว่าราชการกรุงเทพมหานคร
นายจุมพล สำเภาพล
รองผู้ว่าราชการกรุงเทพมหานคร
นางนินนาท ชลิตานนท์
ปลัดกรุงเทพมหานคร

ผู้อำนวยการสำนักการโยธา

รองผู้อำนวยการสำนักการโยธา
นายทวีศักดิ์ เลิศประพันธ์
ผู้อำนวยการสำนักงานออกแบบ
นายวัชรินทร์ บรรพต
หัวหน้ากลุ่มงานสถาปัตยกรรม
นายสินธุ์ชัย บุญปักษ์
หัวหน้ากลุ่มงานวิศวกรรมอาคาร
นายอริยะ เมฆะกูล

สถาปนิก
นสเฟื่องฉัตร เศรษฐเลาห์ ส.สถ.11992
วิศวกรโครงสร้าง
นายวัฒโณ บรัศไพบูลย์ สย6633
วิศวกรไฟฟ้า
นายกิตติพงษ์ จิระเดชากร ภฟก.12282
วิศวกรสุขาภิบาล
นายจีระสิทธิ์ ทิมสถิตย์ สย8489
วิศวกรเครื่องกล

นายช่างเขียนแบบ
นายอภิวัฒน์ ฉัตราภรณ์

แบบ บ้านพักอาศัย 2 ชั้น
แบบที่ 038
ชื่อบ้าน เทพธาโร
เจ้าของ

สถานที่

แบบแสดง
รายการประกอบแบบ

วันที่ :	เลขที่	รวม
30 พฤษภาคม 2557	A-03	19

แผ่นที่	รวมแผ่น
03	31

FILE :

รายการแก้ไขแบบ

แผนที่สังเขป

ผังบริเวณ
มาตราส่วน

สำนักการ โยธา
กรุงเทพมหานคร

โครงการ
แบบบ้านยิ้มเพื่อประชาชน ระยะที่ 3

ตามนโยบาย
ม.ร.ว. สุขุมพันธุ์ บริพัตร
ผู้ว่าราชการกรุงเทพมหานคร
นายจุมพล สำเภาพล
รองผู้ว่าราชการกรุงเทพมหานคร
นางนินนาท ชลิตานนท์
ปลัดกรุงเทพมหานคร

ผู้อำนวยการสำนักการโยธา

รองผู้อำนวยการสำนักการโยธา
นายทวิศักดิ์ เลิศประพันธ์
ผู้อำนวยการสำนักงานออกแบบ
นายวัชรินทร์ บรรพต
หัวหน้ากลุ่มงานสถาปัตยกรรม
นายสินธุ์ชัย บุญปักษ์
หัวหน้ากลุ่มงานวิศวกรรมอาคาร
นายอริยะ เมฆะกุล

สถาปนิก
นส.เฟื่องฉัตร เศรษฐเลาห์ ส.สถ11992
วิศวกรโครงสร้าง
นายวัณโณ บวัศไพบูลย์ สย6633
วิศวกรไฟฟ้า
นายกิตติพงษ์ จิระเดชากร ภฟก.12282
วิศวกรสุขาภิบาล
นายจิระสิทธิ์ หิมสถิตย์ สย8489
วิศวกรเครื่องกล

นายช่างเขียนแบบ
นายอภิวัฒน์ ฉัตราภรณ์

แบบ บ้านพักอาศัย 2 ชั้น
แบบที่ 038
ชื่อบ้าน เทพธาโร

เจ้าของ

สถานที่

แบบแสดง
แผนที่สังเขป
ผังบริเวณ

วันที่ :	เลขที่	รวม
30 พฤษภาคม 2557	A-04	19

แผ่นที่	รวมแผ่น
04	31

FILE :

รายการแก้ไขแบบ

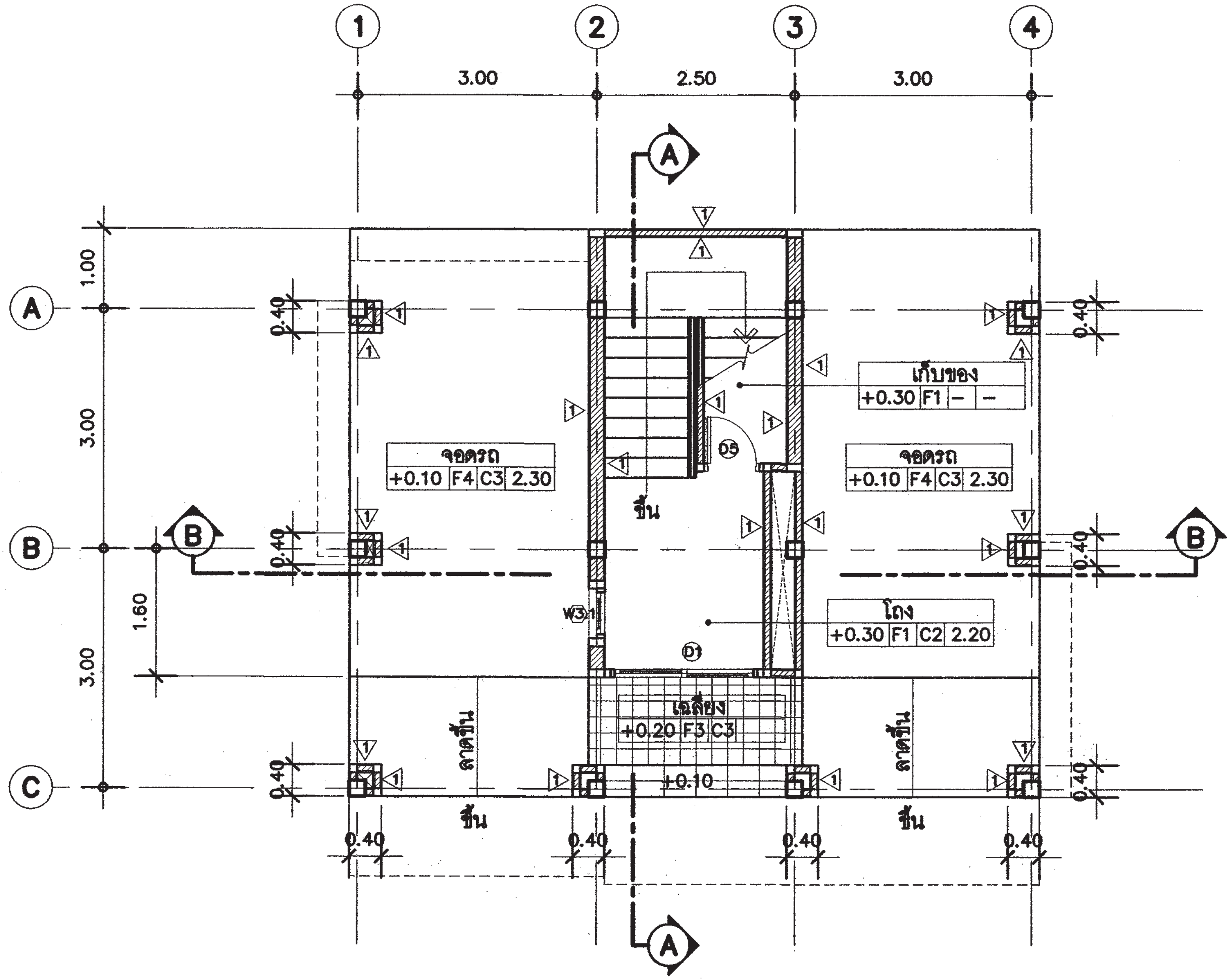

แปลนพื้นชั้นล่าง

มาตราส่วน 1 : 75

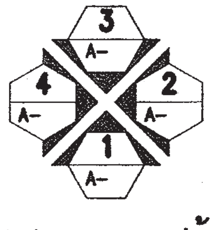

ทิศแสดงการมองรูปด้าน

สำนักการโยธา
กรุงเทพมหานคร

โครงการ
แบบบ้านยิ้มเพื่อประชาชน ระยะที่ 3

ตามนโยบาย
ม.ร.ว. สุขุมพันธุ์ บริพัตร
ผู้ว่าราชการกรุงเทพมหานคร
นายจุมพล สำเภาพล
รองผู้ว่าราชการกรุงเทพมหานคร
นางนินนาท ชลิตานนท์
ปลัดกรุงเทพมหานคร

ผู้อำนวยการสำนักการโยธา

รองผู้อำนวยการสำนักการโยธา
นายทวีศักดิ์ เลิศประพันธ์
ผู้อำนวยการสำนักงานออกแบบ
นายวัชรินทร์ บรรพต
หัวหน้ากลุ่มงานสถาปัตยกรรม
นายสินธุ์ชัย บุญปักษ์
หัวหน้ากลุ่มงานวิศวกรรมอาคาร
นายอริยะ เมฆะกูล

สถาปนิก
นสเฟื่องฉัตร เศรษฐเลาห์ ส.สถ.11992
วิศวกรโครงสร้าง
นายวัณโณ บริศไพบูลย์ สย.6633
วิศวกรไฟฟ้า
นายกิตติพงษ์ จิระเดชากร ภฟก.12282
วิศวกรสุขาภิบาล
นายจิระสิทธ์ ทิมสถิตย์ สย.8489
วิศวกรเครื่องกล

นายช่างเขียนแบบ
นายอภิวัฒน์ จัตราภรณ์

แบบ บ้านพักอาศัย 2 ชั้น
แบบที่ 038
ชื่อบ้าน เทพธาโร

เจ้าของ

สถานที่

แบบแสดง
แปลนพื้นชั้นล่าง

วันที่ :	เลขที่	รวม
30 พฤษภาคม 2557	A-05	19

แผ่นที่	รวมแผ่น
05	31

FILE :

รายการแก้ไขแบบ

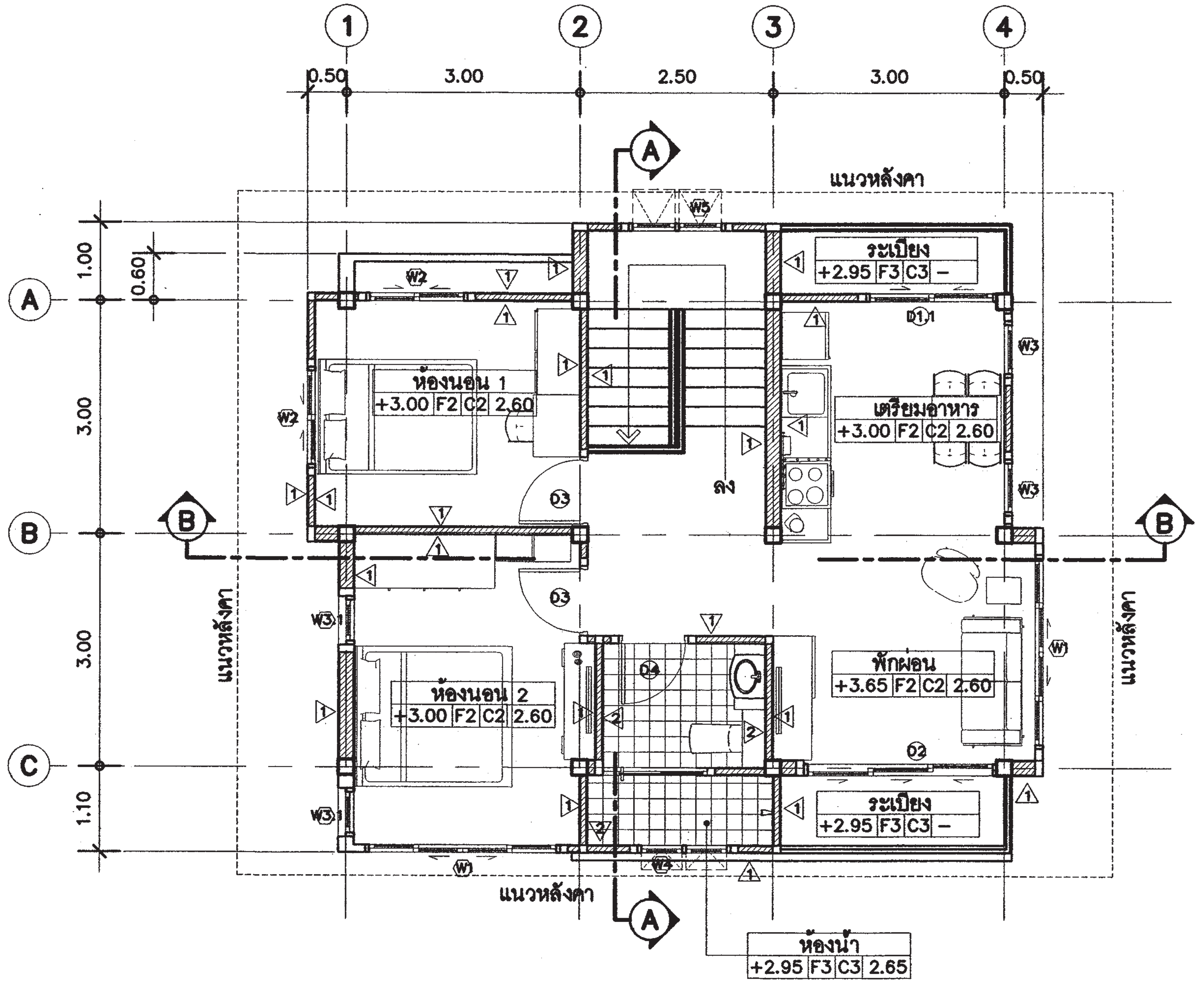

แปลนพื้นชั้นบน

มาตราส่วน 1 : 75

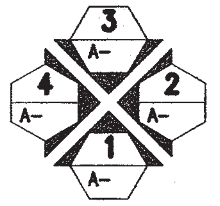

ทิศแสดงการมองรูปด้าน

สำนักการโยธา
กรุงเทพมหานคร

โครงการ
แบบบ้านยิ้มเพื่อประชาชน ระยะที่ 3

ตามนโยบาย
ม.ร.ว. สุขุมพันธุ์ บริพัตร
ผู้ว่าราชการกรุงเทพมหานคร
นายจุมพล สำเภาพล
รองผู้ว่าราชการกรุงเทพมหานคร
นางนินนาท ชลิตานนท์
ปลัดกรุงเทพมหานคร

ผู้อำนวยการสำนักการโยธา

รองผู้อำนวยการสำนักการโยธา
นายทวิศักดิ์ เลิศประพันธ์

ผู้อำนวยการสำนักงานออกแบบ
นายวัชรินทร์ บรรพต

หัวหน้ากลุ่มงานสถาปัตยกรรม
นายสินธุ์ชัย บุญปักษ์

หัวหน้ากลุ่มงานวิศวกรรมอาคาร
นายอริยะ เมฆะกูล

สถาปนิก
นส.เฟื่องฉัตร เศรษฐเลาห์ ส.สถ.11982

วิศวกรโครงสร้าง
นายวัฒโณ บริศไพบูลย์ สย.6633

วิศวกรไฟฟ้า
นายกิตติพงษ์ จิระเดชากร ภฟก.12282

วิศวกรสุขาภิบาล
นายจิระสิทธิ์ ทิมสถิตย์ สย.8489

วิศวกรเครื่องกล

นายช่างเขียนแบบ
นายอภิวัฒน์ ฉัตราภรณ์

แบบ บ้านพักอาศัย 2 ชั้น
แบบที่ 038
ชื่อบ้าน เทพธาโร

เจ้าของ

สถานที่

แบบแสดง
แปลนพื้นชั้นบน

วันที่ :	เลขที่	รวม
30 พฤษภาคม 2557	A-06	19

แผ่นที่	รวมแผ่น
06	31

FILE :

รายการแก้ไขแบบ

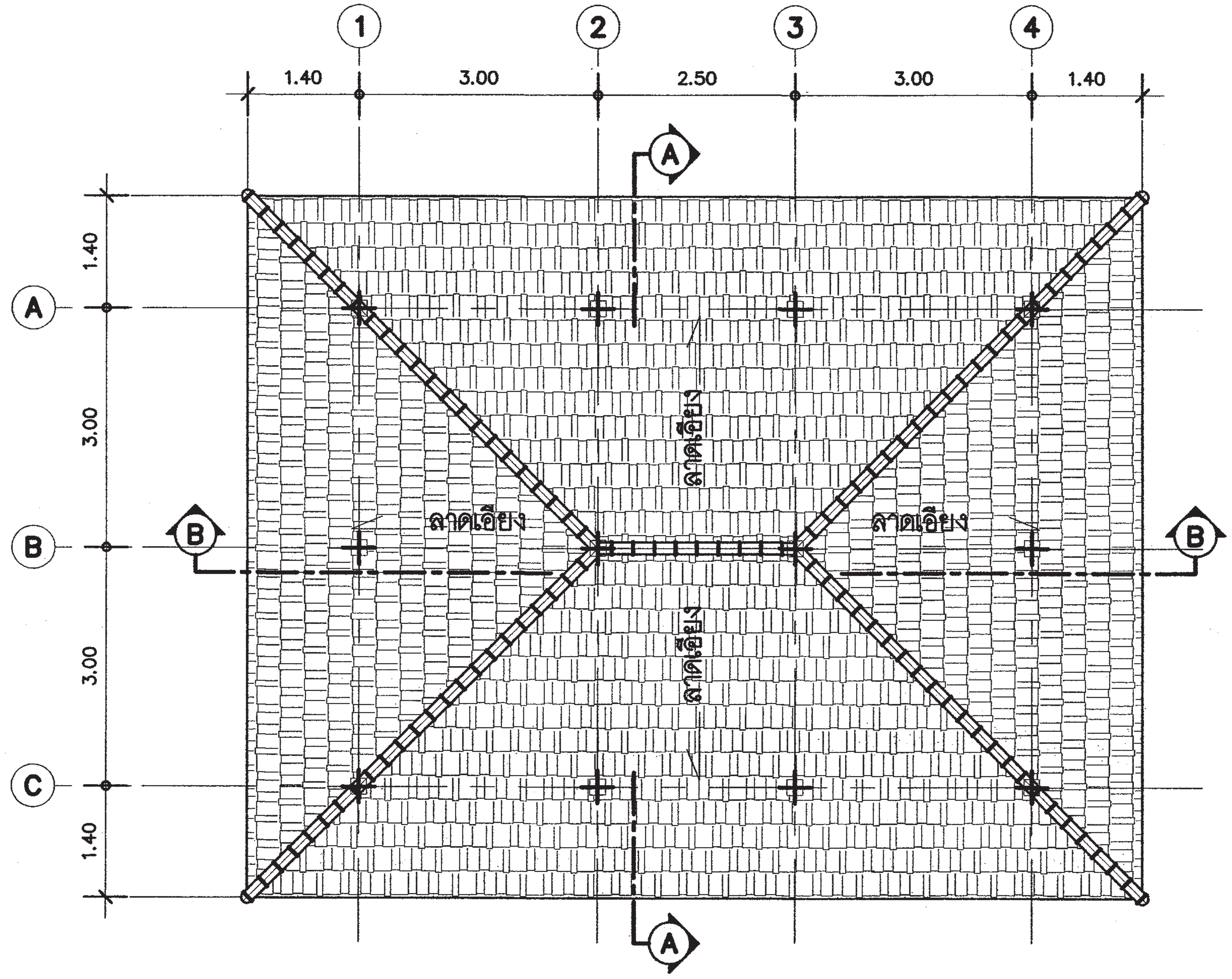

แปลนหลังคา

มาตราส่วน 1 : 75

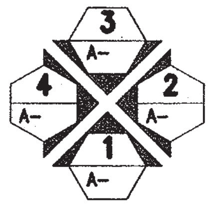

ทิศแสดงการมองรูปด้าน

สำนักการ โยธา
กรุงเทพมหานคร

โครงการ
แบบบ้านยิ้มเพื่อประชาชน ระยะที่ 3

ตามนโยบาย
ม.ร.ว. สุขุมพันธุ์ บริพัตร
ผู้ว่าราชการกรุงเทพมหานคร
นายจุมพล สำเภาพล
รองผู้ว่าราชการกรุงเทพมหานคร
นางนินนาท ชลิตานนท์
ปลัดกรุงเทพมหานคร

ผู้อำนวยการสำนักการโยธา

รองผู้อำนวยการสำนักการโยธา
นายทวีศักดิ์ เลิศประพันธ์
ผู้อำนวยการสำนักงานออกแบบ
นายวัชรินทร์ บรรพต
หัวหน้ากลุ่มงานสถาปัตยกรรม
นายสินธุ์ชัย บุญปักษ์
หัวหน้ากลุ่มงานวิศวกรรมอาคาร
นายอริยะ เมฆะกูล

สถาปนิก
นส.เฟื่องฉัตร เศรษฐเลาห์ ส.สถ.11992
วิศวกรโครงสร้าง
นายวัฒโณ บวัศไพบูลย์ สย6633
วิศวกรไฟฟ้า
นายกิตติพงษ์ จิระเดชากร ภฟก.12282
วิศวกรสุขาภิบาล
นายจีระสิทธิ์ หิมสถิตย์ สย8489
วิศวกรเครื่องกล

นายช่างเขียนแบบ
นายอภิวัฒน์ ฉัตราภรณ์

แบบ บ้านพักอาศัย 2 ชั้น
แบบที่ 038
ชื่อบ้าน เทพธาโร
เจ้าของ

สถานที่

แบบแสดง
แปลนหลังคา

วันที่ :	เลขที่	รวม
30 พฤษภาคม 2557	A-07	19

แผ่นที่	รวมแผ่น
07	31

FILE :

รายการแก้ไขแบบ

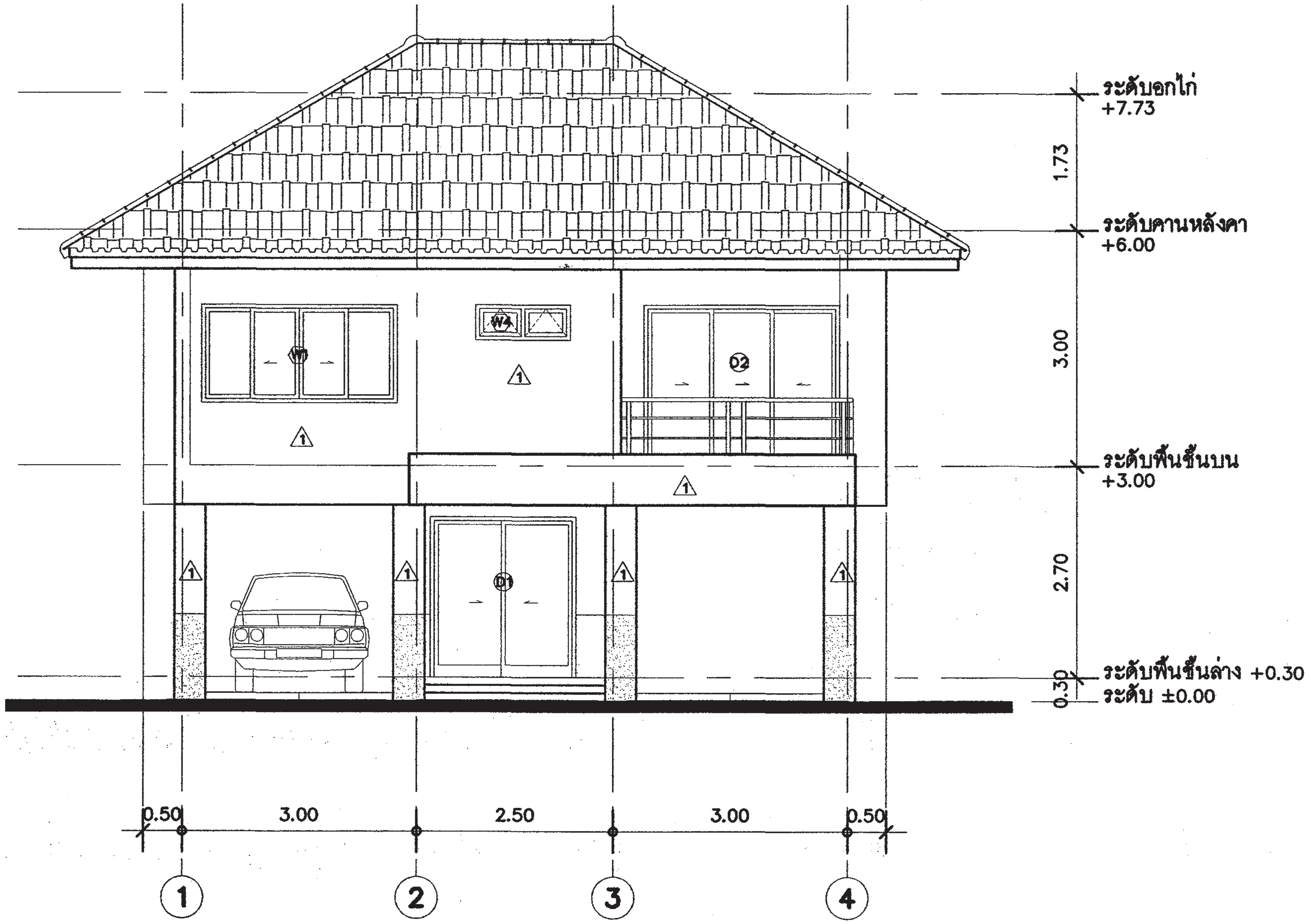

รูปด้าน ①

มาตราส่วน 1 : 75

สำนักการโยธา
กรุงเทพมหานคร

โครงการ
แบบบ้านยิ้มเพื่อประชาชน ระยะที่ 3

ตามนโยบาย
ม.ร.ว. สุขุมพันธุ์ บริพัตร
ผู้ว่าราชการกรุงเทพมหานคร
นายจุมพล สำเภาพล
รองผู้ว่าราชการกรุงเทพมหานคร
นางนินนาท ชลิตานนท์
ปลัดกรุงเทพมหานคร

ผู้อำนวยการสำนักการโยธา

รองผู้อำนวยการสำนักการโยธา
นายทวิศักดิ์ เลิศประพันธ์
ผู้อำนวยการสำนักงานออกแบบ
นายวัชรินทร์ บรรพต
หัวหน้ากลุ่มงานสถาปัตยกรรม
นายสินธุ์ชัย บุญปักษ์
หัวหน้ากลุ่มงานวิศวกรรมอาคาร
นายอริยะ เมฆะกูล

สถาปนิก
นส.เฟื่องฉัตร เศรษฐเลาห์ ส.สถ.11992
วิศวกรโครงสร้าง
นายวัฒโณ บรัศไพบูลย์ สย.6633
วิศวกรไฟฟ้า
นายกิตติพงษ์ จิระนครากร ภฟก.12282
วิศวกรสุขาภิบาล
นายจิระสิทธิ์ ทิมสถิตย์ สย.8489
วิศวกรเครื่องกล

นายช่างเขียนแบบ
นายอภิวัฒน์ ฉัตราภรณ์

แบบ บ้านพักอาศัย 2 ชั้น
แบบที่ 038
ชื่อบ้าน เทพธาโร

เจ้าของ

สถานที่

แบบแสดง
รูปด้าน ①

วันที่ :	เลขที่	รวม
30 พฤษภาคม 2557	A-08	19

แผ่นที่	รวมแผ่น
08	31

FILE :

รายการแก้ไขแบบ

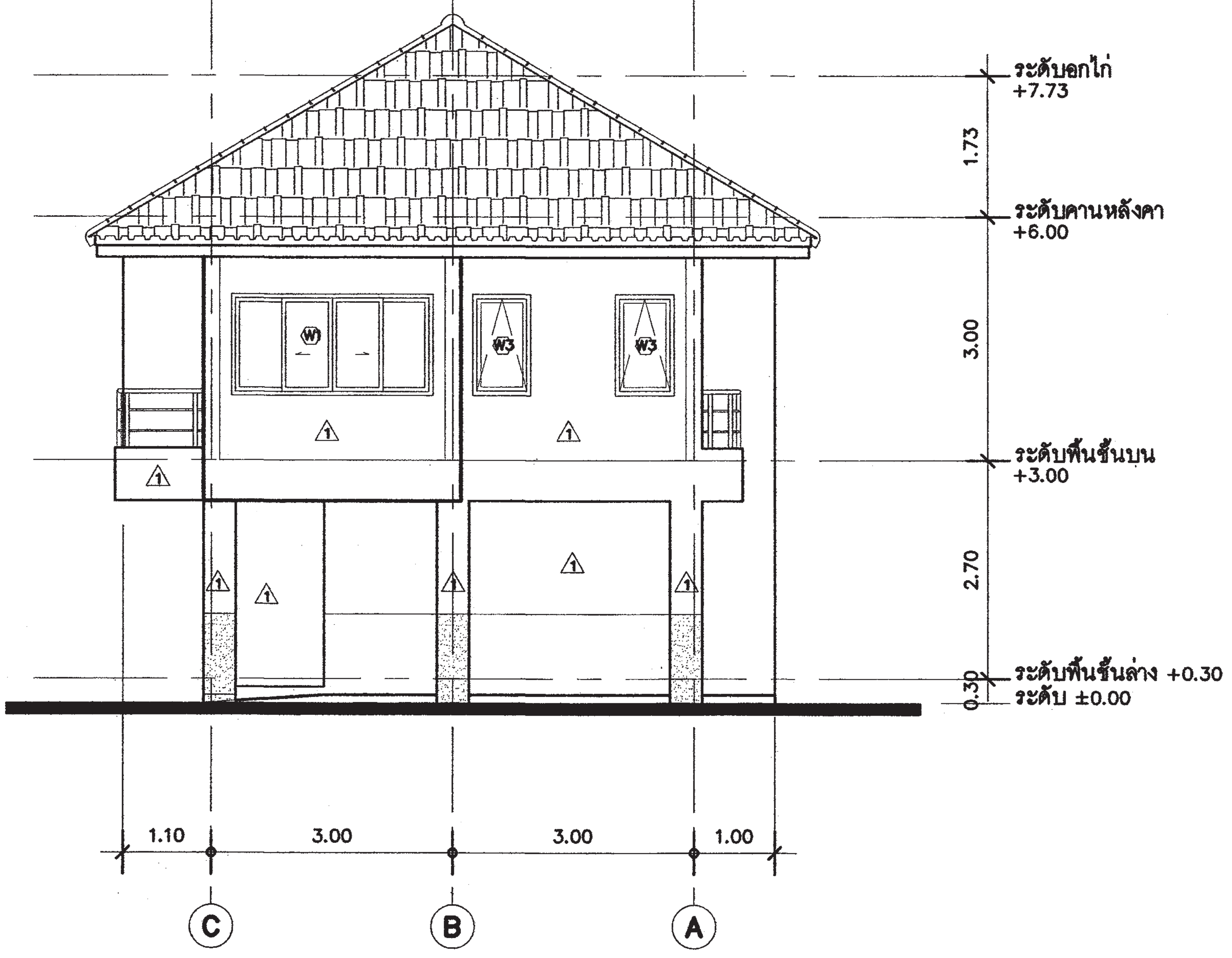

รูปด้าน ②

มาตราส่วน 1 : 75

สำนักการ โยธา
กรุงเทพมหานคร

โครงการ
แบบบ้านยิ้มเพื่อประชาชน ระยะที่ 3

ตามนโยบาย
ม.ร.ว. สุขุมพันธุ์ บริพัตร
ผู้ว่าราชการกรุงเทพมหานคร
นายจุมพล สำเภาพล
รองผู้ว่าราชการกรุงเทพมหานคร
นางนินนาท ชลิตานนท์
ปลัดกรุงเทพมหานคร

ผู้อำนวยการสำนักการโยธา

รองผู้อำนวยการสำนักการโยธา
นายทวีศักดิ์ เลิศประพันธ์
ผู้อำนวยการสำนักงานออกแบบ
นายวัชรินทร์ บรรพต
หัวหน้ากลุ่มงานสถาปัตยกรรม
นายสินธุ์ชัย บุญปักษ์
หัวหน้ากลุ่มงานวิศวกรรมอาคาร
นายอริยะ เมฆะกูล

สถาปนิก
นส.เฟื่องฉัตร เศรษฐสานห์ ส.สถ.11992
วิศวกรโครงสร้าง
นายวัณโณ บรัศไพบูลย์ สย6633
วิศวกรไฟฟ้า
นายกิตติพงษ์ จิระเดชากร ภฟก.12282
วิศวกรสุขาภิบาล
นายจิระสิทธิ์ ทิมสถิตย์ สย8489
วิศวกรเครื่องกล

นายช่างเขียนแบบ
นายอภิวัฒน์ ฉัตราภรณ์

แบบ บ้านพักอาศัย 2 ชั้น
แบบที่ 038
ชื่อบ้าน เทพธาโร

เจ้าของ

สถานที่

แบบแสดง
รูปด้าน ②

วันที่ :	เลขที่	รวม
30 พฤษภาคม 2557	A-09	19

แผ่นที่	รวมแผ่น
09	31

FILE :

รายการแก้ไขแบบ

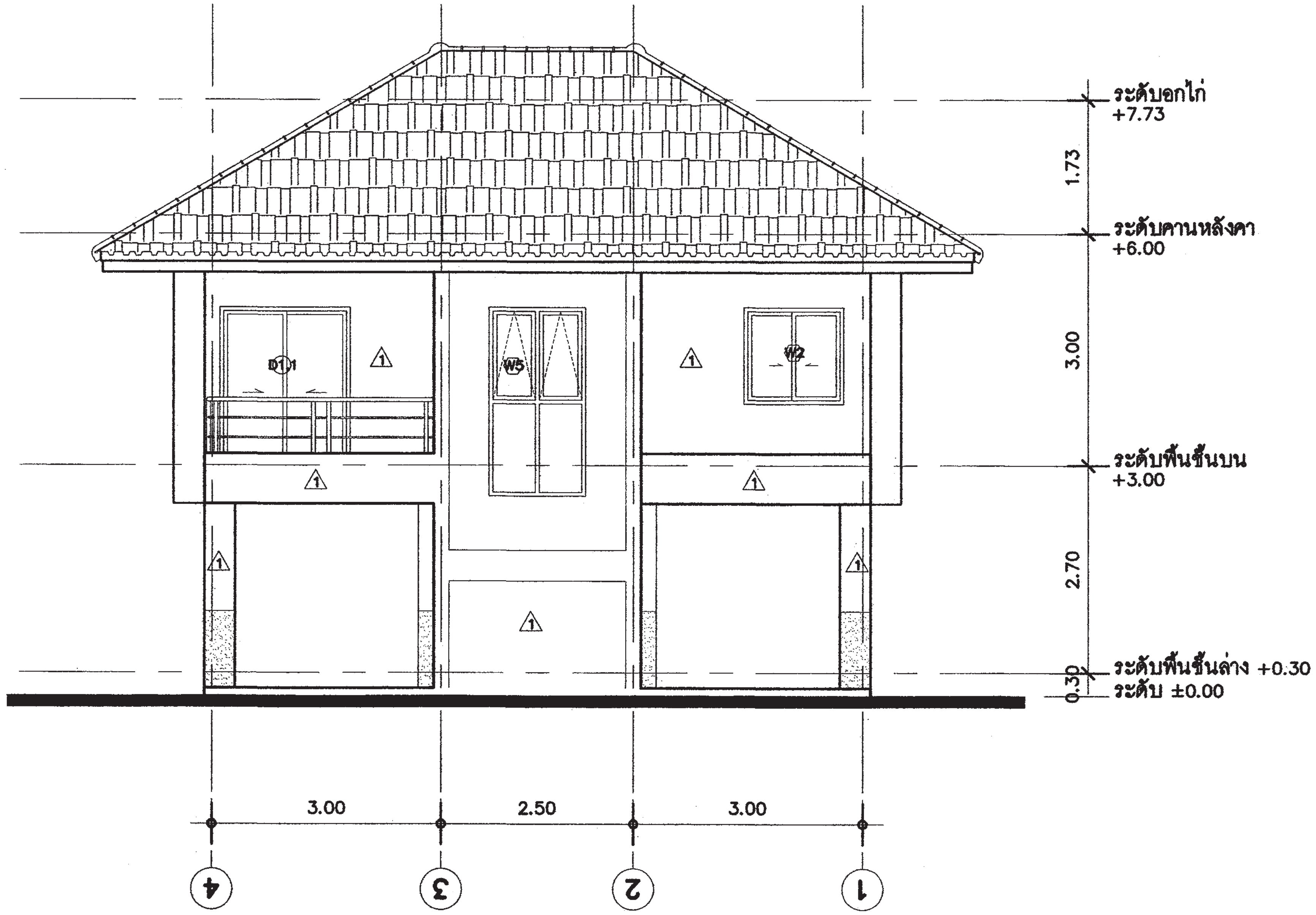

รูปด้าน (3)

มาตราส่วน 1 : 75

สำนักการ โยธา
กรุงเทพมหานคร

โครงการ
แบบบ้านยิ้มเพื่อประชาชน ระยะที่ 3

ตามนโยบาย
ม.ร.ว. สุขุมพันธุ์ บริพัตร
ผู้ว่าราชการกรุงเทพมหานคร
นายจุมพล สำเภาพล
รองผู้ว่าราชการกรุงเทพมหานคร
นางนินนาท ชลิตานนท์
ปลัดกรุงเทพมหานคร

ผู้อำนวยการสำนักการโยธา

รองผู้อำนวยการสำนักการโยธา
นายทวีศักดิ์ เลิศประพันธ์

ผู้อำนวยการสำนักงานออกแบบ
นายวัชรินทร์ บรรพต

หัวหน้ากลุ่มงานสถาปัตยกรรม
นายสินธุ์ชัย บุญปักษ์

หัวหน้ากลุ่มงานวิศวกรรมอาคาร
นายอริยะ เมฆะกูล

สถาปนิก
นส.เฟื่องฉัตร เศรษฐลาภ ส.สถ.11992

วิศวกรโครงสร้าง
นายวัฒโณ บรัศไพบูลย์ สย6633

วิศวกรไฟฟ้า
นายกิตติพงษ์ จิระเดชากร ภฟก.12282

วิศวกรสุขาภิบาล
นายจิระสิทธิ์ ทิมสถิตย์ สย.8489

วิศวกรเครื่องกล

นายช่างเขียนแบบ
นายอภิวัฒน์ ฉัตราภรณ์

แบบ บ้านพักอาศัย 2 ชั้น
แบบที่ 038
ชื่อบ้าน เทพธาโร

เจ้าของ

สถานที่

แบบแสดง
รูปด้าน (3)

วันที่ :	เลขที่	รวม
30 พฤษภาคม 2557	A-10	19

แผ่นที่	รวมแผ่น
10	31

FILE :

รายการแก้ไขแบบ

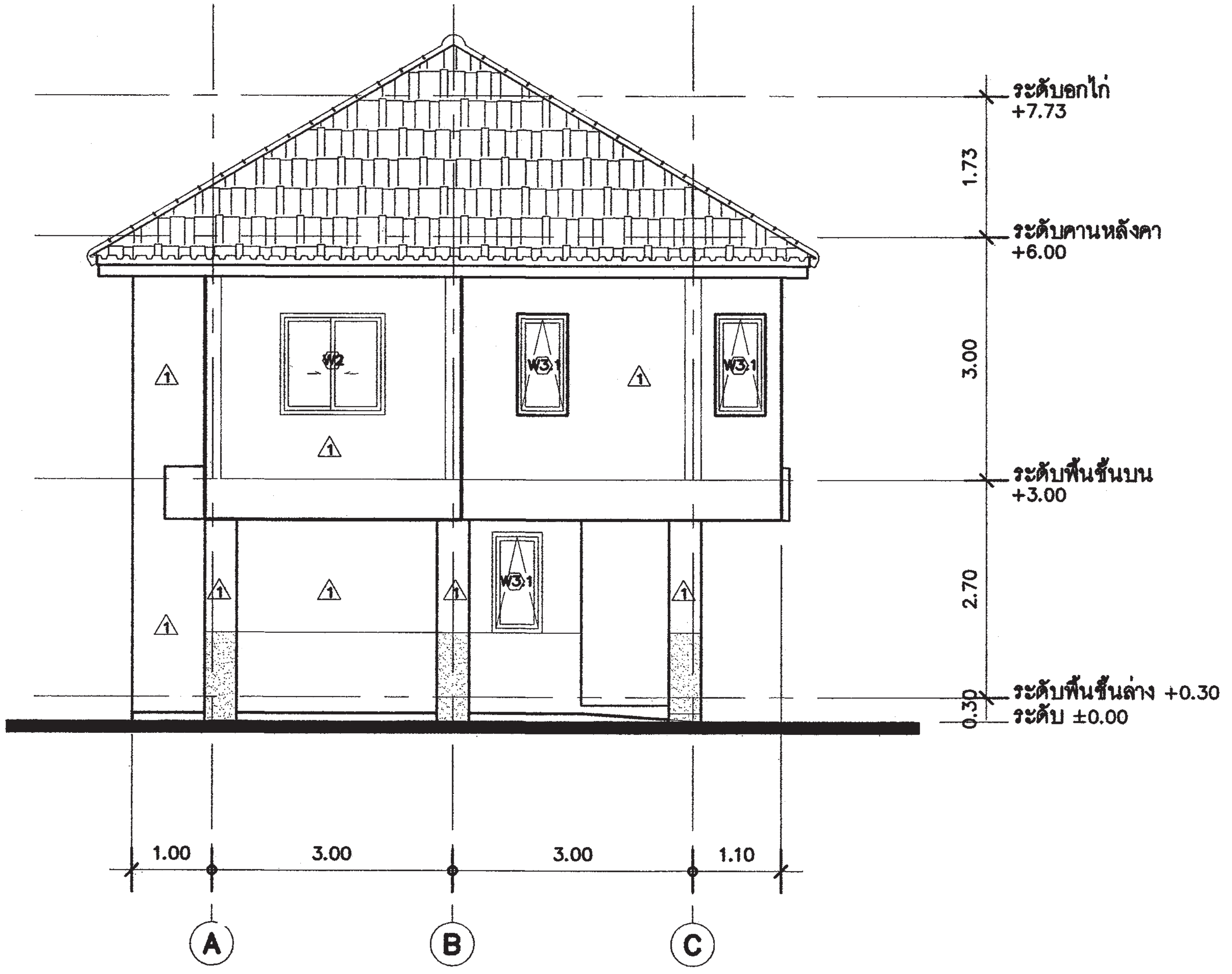

รูปด้าน ④
มาตราส่วน 1 : 75

สำนักการ โยธา กรุงเทพมหานคร
โครงการ แบบบ้านยิ้มเพื่อประชาชน ระยะที่ 3
ตามนโยบาย
ม.ร.ว. สุขุมพันธุ์ บริพัตร ผู้ว่าราชการกรุงเทพมหานคร
นายจุมพล สำเภาพล รองผู้ว่าราชการกรุงเทพมหานคร
นางนินนาท ชลิตานนท์ ปลัดกรุงเทพมหานคร
ผู้อำนวยการสำนักการโยธา
รองผู้อำนวยการสำนักการโยธา นายทวิศักดิ์ เลิศประพันธ์
ผู้อำนวยการสำนักงานออกแบบ นายวัชรินทร์ บรรพต
หัวหน้ากลุ่มงานสถาปัตยกรรม นายสินธุ์ชัย บุญปักษ์
หัวหน้ากลุ่มงานวิศวกรรมอาคาร นายอริยะ เมฆะกูล
สถาปนิก นส.เฟื่องฉัตร เศรษฐดาห์ ส.สถ11992
วิศวกรโครงสร้าง นายวัณโณ บรัศไพบูลย์ สย6633
วิศวกรไฟฟ้า นายกิตติพงษ์ จิระเดชากร ภฟก12282
วิศวกรสุขาภิบาล นายจีระสิทธิ์ ทิมสถิตย์ สย8489
วิศวกรเครื่องกล
นายช่างเขียนแบบ นายอภิวัฒน์ ฉัตราภรณ์
แบบ บ้านพักอาศัย 2 ชั้น แบบที่ 038 ชื่อบ้าน เทพธาโร
เจ้าของ
สถานที่
แบบแสดง รูปด้าน ④
วันที่ : 30 พฤษภาคม 2557 | เลขที่ A-11 | รวม 19
แผ่นที่ 11 | รวมแผ่น 31
FILE :
รายการแก้ไขแบบ

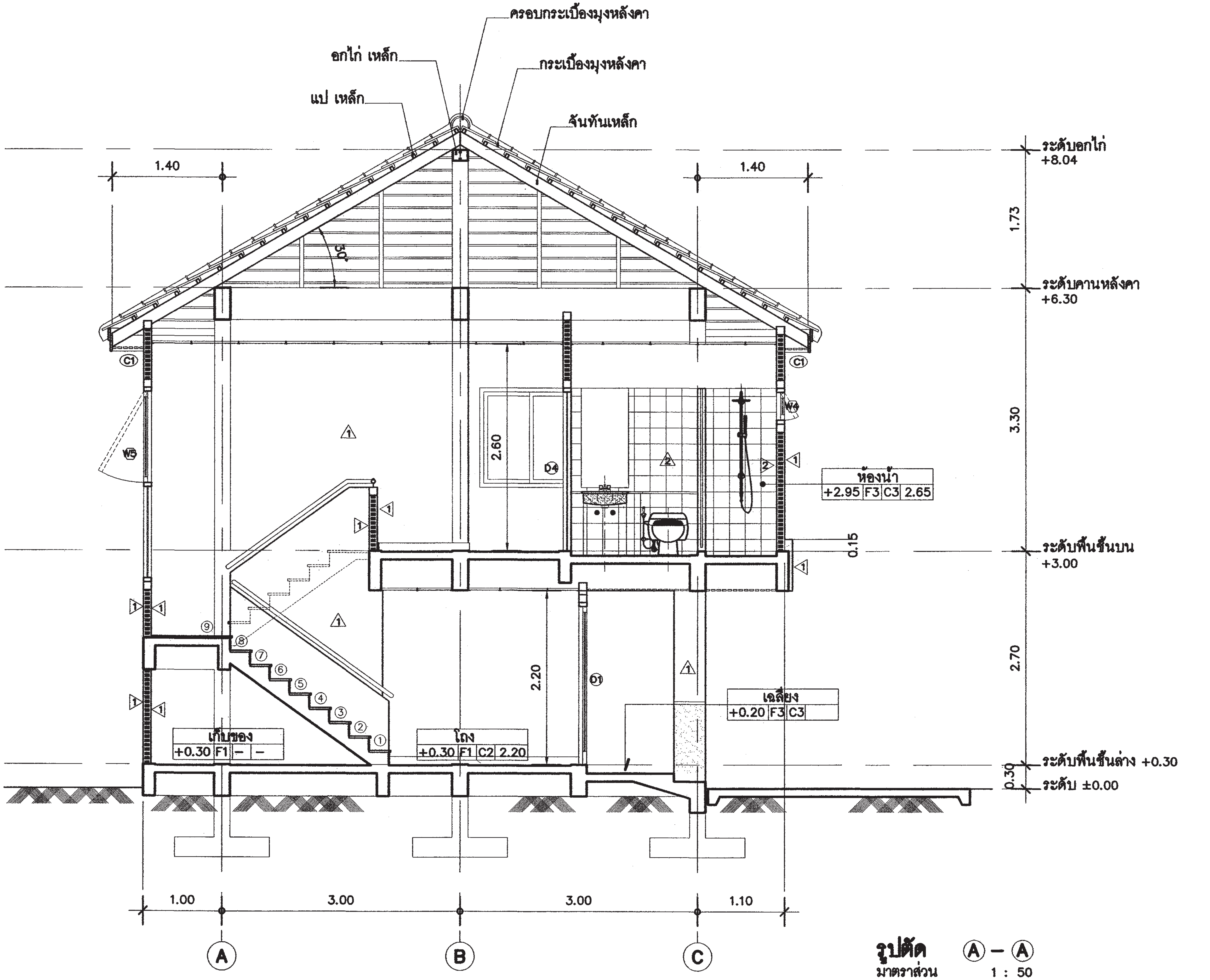

รูปตัด A – A

มาตราส่วน 1 : 50

สำนักการ โยธา
กรุงเทพมหานคร

โครงการ
แบบบ้านยิ้มเพื่อประชาชน ระยะที่ 3

ตามนโยบาย
ม.ร.ว. สุขุมพันธุ์ บริพัตร
ผู้ว่าราชการกรุงเทพมหานคร
นายจุมพล สำเภาพล
รองผู้ว่าราชการกรุงเทพมหานคร
นางนินนาท ชลิตานนท์
ปลัดกรุงเทพมหานคร

ผู้อำนวยการสำนักการโยธา

รองผู้อำนวยการสำนักการโยธา
นายทวิศักดิ์ เลิศประพันธ์

ผู้อำนวยการสำนักงานออกแบบ
นายวัชรินทร์ บรรพต

หัวหน้ากลุ่มงานสถาปัตยกรรม
นายสินธุ์ชัย บุญปักษ์

หัวหน้ากลุ่มงานวิศวกรรมอาคาร
นายอริยะ เมฆะกูล

สถาปนิก
นส.เฟื่องฉัตร เศรษฐเดชาห์ ส.สถ.11992

วิศวกรโครงสร้าง
นายวัณโณ บริศไพบูลย์ สย.6633

วิศวกรไฟฟ้า
นายกิตติพงษ์ จิระเดชากร ภฟก.12282

วิศวกรสุขาภิบาล
นายจิระสิทธิ์ ทิมสถิตย์ สย.8489

วิศวกรเครื่องกล

นายช่างเขียนแบบ
นายอภิวัฒน์ ฉัตราภรณ์

แบบ บ้านพักอาศัย 2 ชั้น
แบบที่ 038
ชื่อบ้าน เทพธาโร

เจ้าของ

สถานที่

แบบแสดง
รูปตัด A-A

วันที่ :	เลขที่	รวม
30 พฤษภาคม 2557	A-12	19

แผ่นที่	รวมแผ่น
12	31

FILE :

รายการแก้ไขแบบ

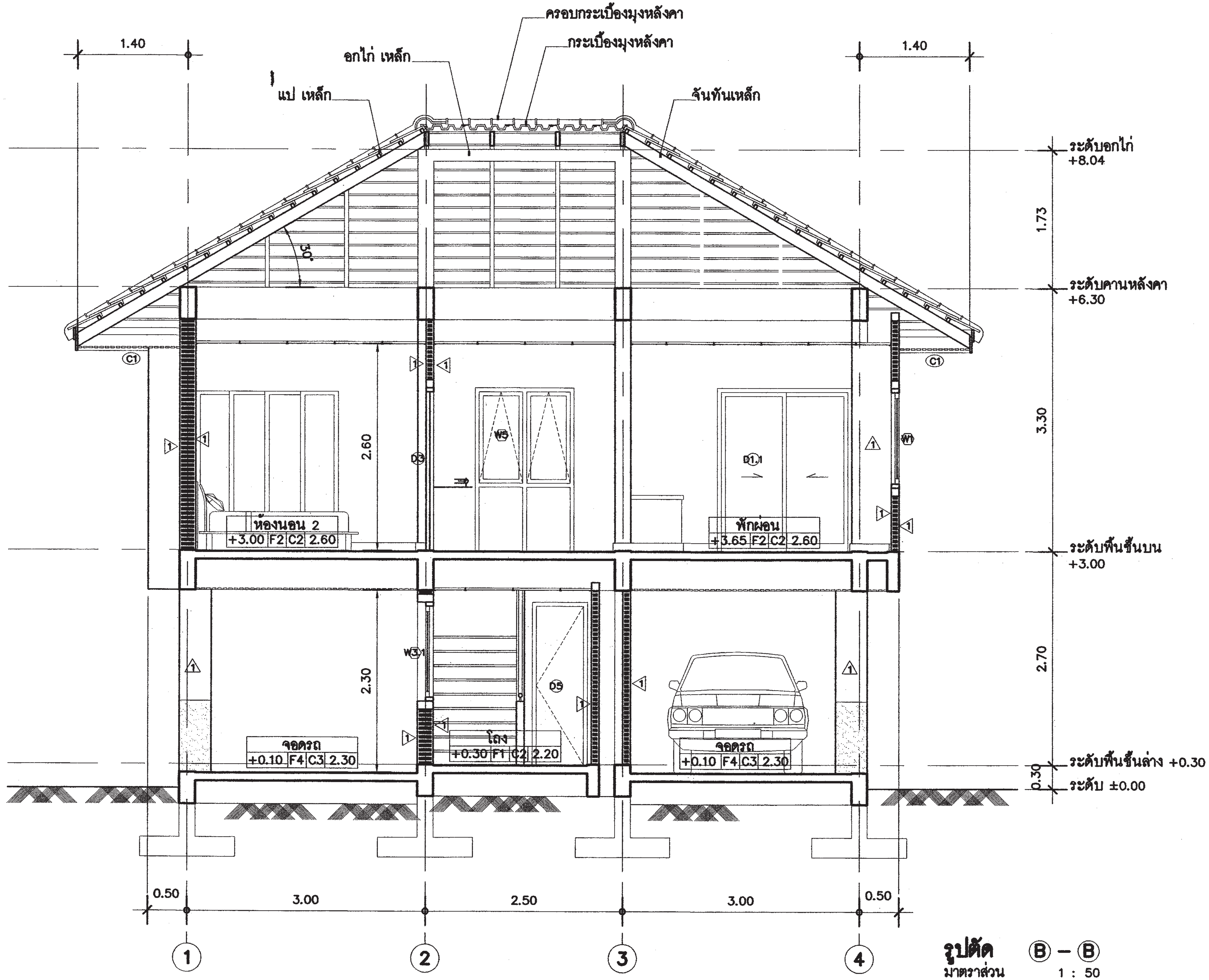

รูปตัด B – B
มาตราส่วน 1 : 50

สำนักการ โยธา
กรุงเทพมหานคร

โครงการ
แบบบ้านยิ้มเพื่อประชาชน ระยะที่ 3

ตามนโยบาย
ม.ร.ว. สุขุมพันธุ์ บริพัตร
ผู้ว่าราชการกรุงเทพมหานคร
นายจุมพล สำเภาพล
รองผู้ว่าราชการกรุงเทพมหานคร
นางนินนาท ชลิตานนท์
ปลัดกรุงเทพมหานคร

ผู้อำนวยการสำนักการโยธา	
รองผู้อำนวยการสำนักการโยธา	
นายทวีศักดิ์ เลิศประพันธ์	
ผู้อำนวยการสำนักงานออกแบบ	
นายวัชรินทร์ บรรพต	
หัวหน้ากลุ่มงานสถาปัตยกรรม	
นายสินธุ์ชัย บุญปักษ์	
หัวหน้ากลุ่มงานวิศวกรรมอาคาร	
นายอริยะ เมฆะกูล	
สถาปนิก	
นส.เฟื่องฉัตร เศรษฐเลาห์ ส.สถ.11992	
วิศวกรโครงสร้าง	
นายวัณโณ บรัศไพบูลย์ สย.6633	
วิศวกรไฟฟ้า	
นายกิตติพงษ์ จิระเดชากร ภฟก.12282	
วิศวกรสุขาภิบาล	
นายจิระสิทธิ์ ทิมสถิตย์ สย.8489	
วิศวกรเครื่องกล	
นายช่างเขียนแบบ	
นายอภิวัฒน์ ฉัตราภรณ์	

แบบ บ้านพักอาศัย 2 ชั้น
แบบที่ 038
ชื่อบ้าน เทพธาโร

เจ้าของ

สถานที่

แบบแสดง
รูปตัด B-B

วันที่ :	เลขที่	รวม
30 พฤษภาคม 2557	A-13	19

แผ่นที่	รวมแผ่น
13	31

FILE :

รายการแก้ไขแบบ

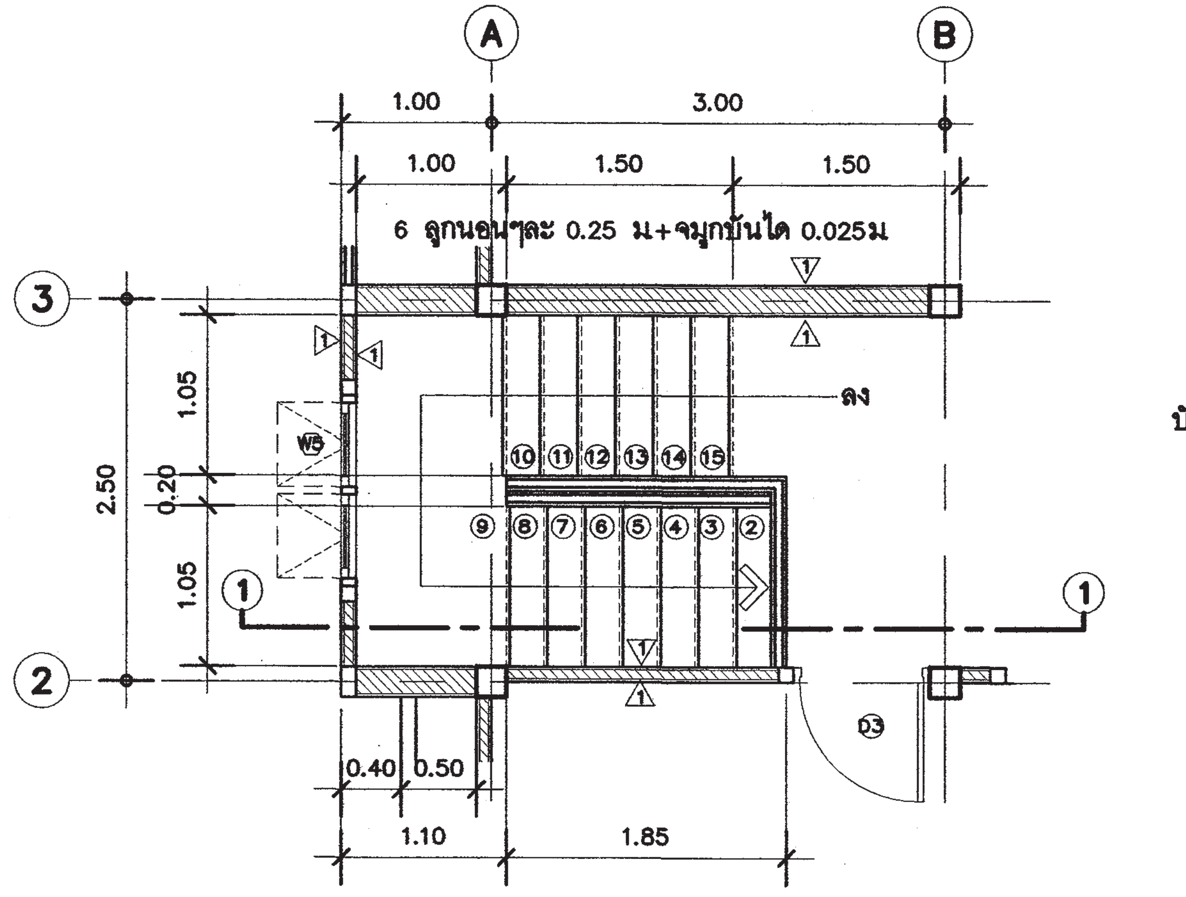

แบบขยายบันได (ชั้นบน)
มาตราส่วน 1 : 50

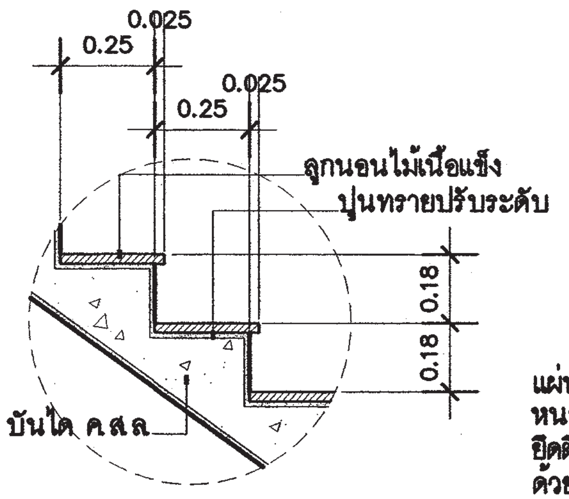

แบบขยาย ①
มาตราส่วน 1 : 20

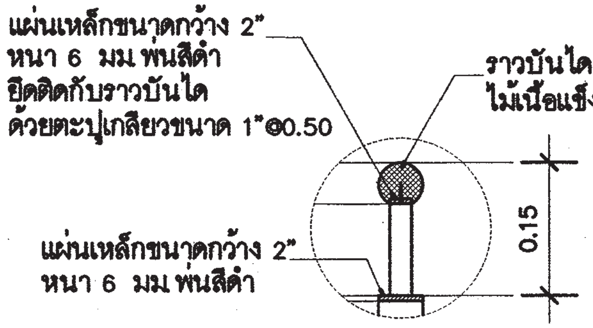

แบบขยาย ②

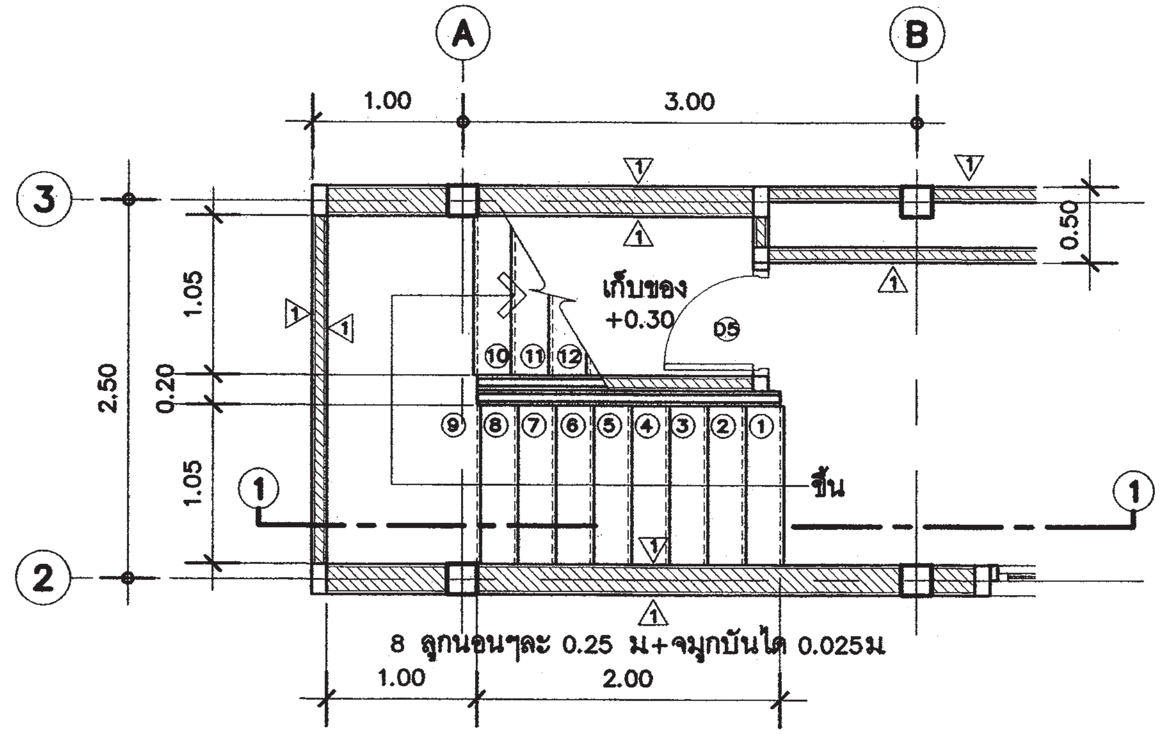

แบบขยายบันได (ชั้นล่าง)
มาตราส่วน 1 : 50

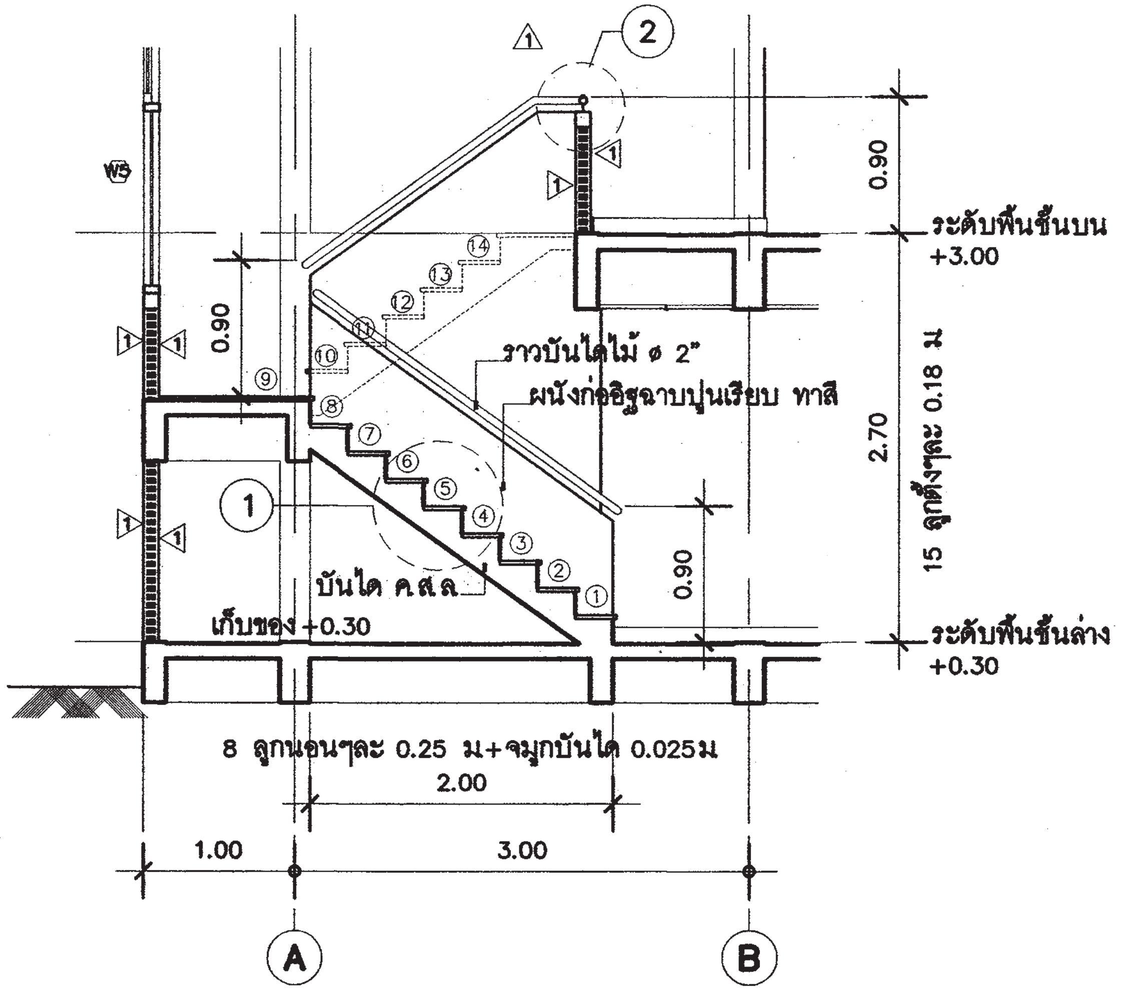

รูปตัดบันได ①–①
มาตราส่วน 1 : 50

สำนักการ โยธา
กรุงเทพมหานคร

โครงการ
แบบบ้านยิ้มเพื่อประชาชน ระยะที่ 3

ตามนโยบาย
ม.ร.ว. สุขุมพันธุ์ บริพัตร
ผู้ว่าราชการกรุงเทพมหานคร
นายจุมพล สำเภาพล
รองผู้ว่าราชการกรุงเทพมหานคร
นางนินนาท ชลิตานนท์
ปลัดกรุงเทพมหานคร

ผู้อำนวยการสำนักการโยธา
รองผู้อำนวยการสำนักการโยธา
นายทวีศักดิ์ เลิศประพันธ์
ผู้อำนวยการสำนักงานออกแบบ
นายวัชรินทร์ บรรพต
หัวหน้ากลุ่มงานสถาปัตยกรรม
นายสินธุ์ชัย บุญปักษ์
หัวหน้ากลุ่มงานวิศวกรรมอาคาร
นายอริยะ เมฆะกูล

สถาปนิก
นส.เพียงฉัตร เศรษฐลาภ์ ส.สถ.11992
วิศวกรโครงสร้าง
นายวัณโณ บรรัศไทนุมย์ สย.6633
วิศวกรไฟฟ้า
นายกิตติพงษ์ จิระเดชากร ภฟก.12282
วิศวกรสุขาภิบาล
นายจิระสิทธิ์ ทิมสนิทย์ สย.8489
วิศวกรเครื่องกล
นายช่างเขียนแบบ
นายภิวัฒน์ อัคราภรณ์

แบบ บ้านพักอาศัย 2 ชั้น
แบบที่ 038
ชื่อบ้าน เทพธาโร
เจ้าของ
สถานที่

แบบแสดง
แบบขยายบันได

วันที่ :	เลขที่	รวม
30 พฤษภาคม 2557	A-14	19

แผ่นที่	รวมแผ่น
14	31

FILE :

รายการแก้ไขแบบ

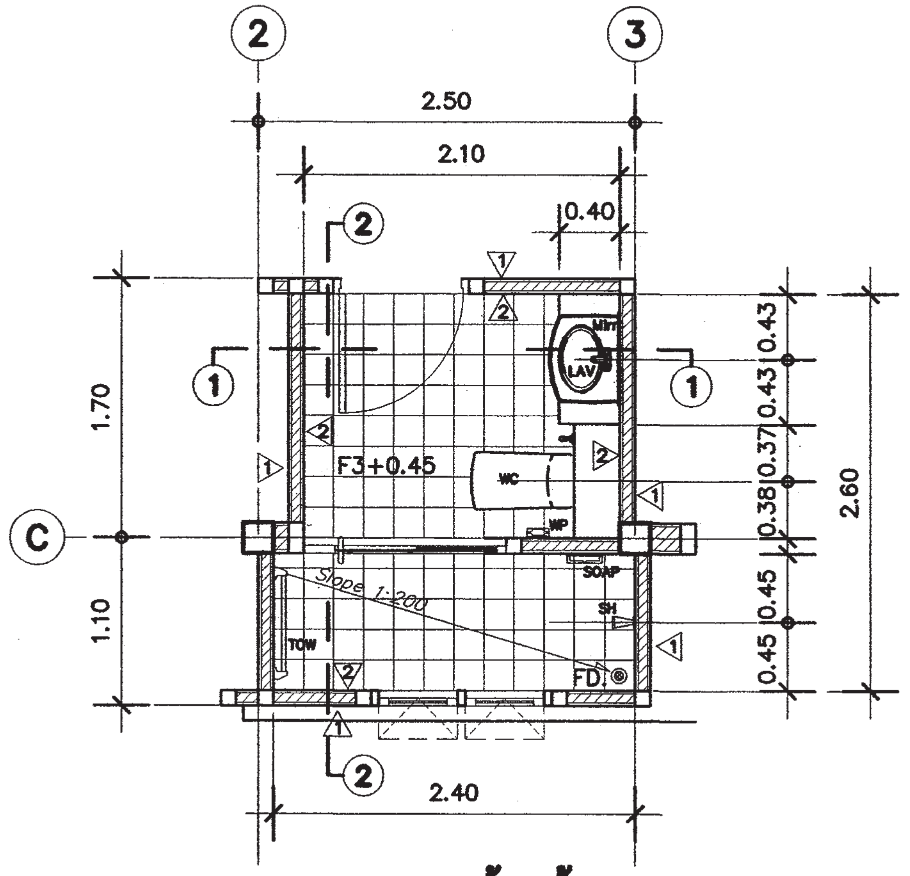

แบบขยายห้องน้ำ

มาตราส่วน 1 : 50

รหัส	รายการ
LAV.	อ่างล้างหน้า ชนิดวางบนเคาน์เตอร์ พร้อมอุปกรณ์ ครบชุด
	และ ก๊อกน้ำแบบเซรามิควาล์ว
Mirr	กระจกเงาอย่างดี
WC	โถสุขภัณฑ์ชนิดนั่งราบ แบบฟลัชวาล์ว อุปกรณ์ครบชุด
	และ สายชำระ
WP	ที่ใส่กระดาษชำระแบบฝังในผนัง
SH	ฝักบัวสายอ่อน หรือ สายแข็ง
SOAP	ที่ใส่สะบู่ แบบฝักในผนัง
TOW	ราวแขวนผ้าสเตนเลส ขนาด 8"
FD.	รูระบายน้ำพื้น แบบมีฝาตะแกรงดักผง และ กลิ่น
หมายเหตุ :	สี และ รุ่น กำหนดภายหลัง

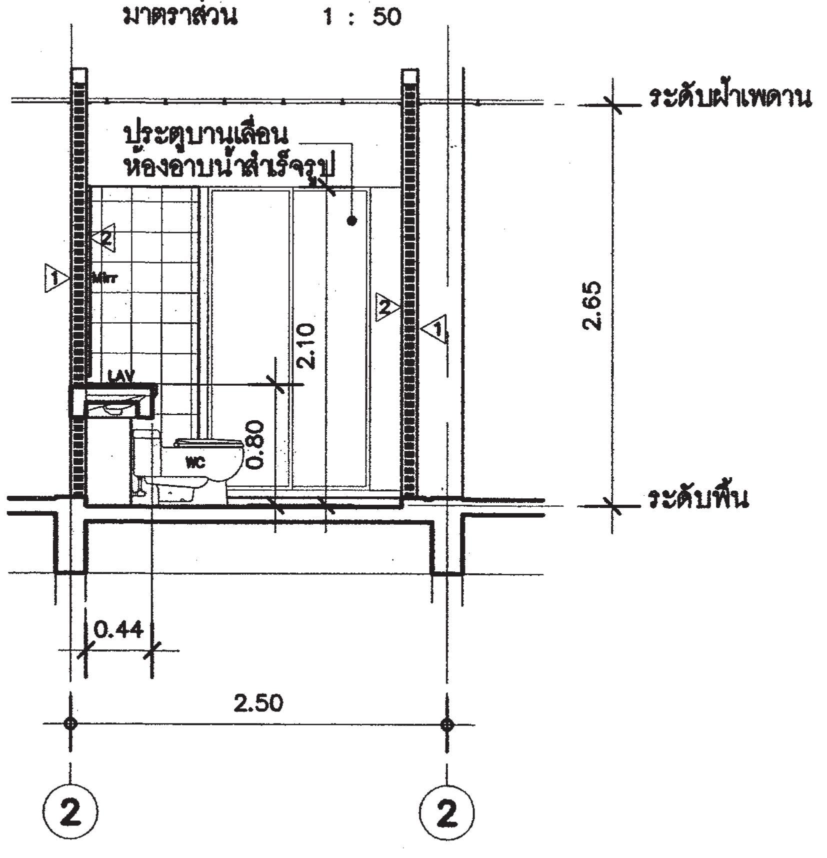

รูปตัด ① ห้องน้ำ

มาตราส่วน 1 : 50'

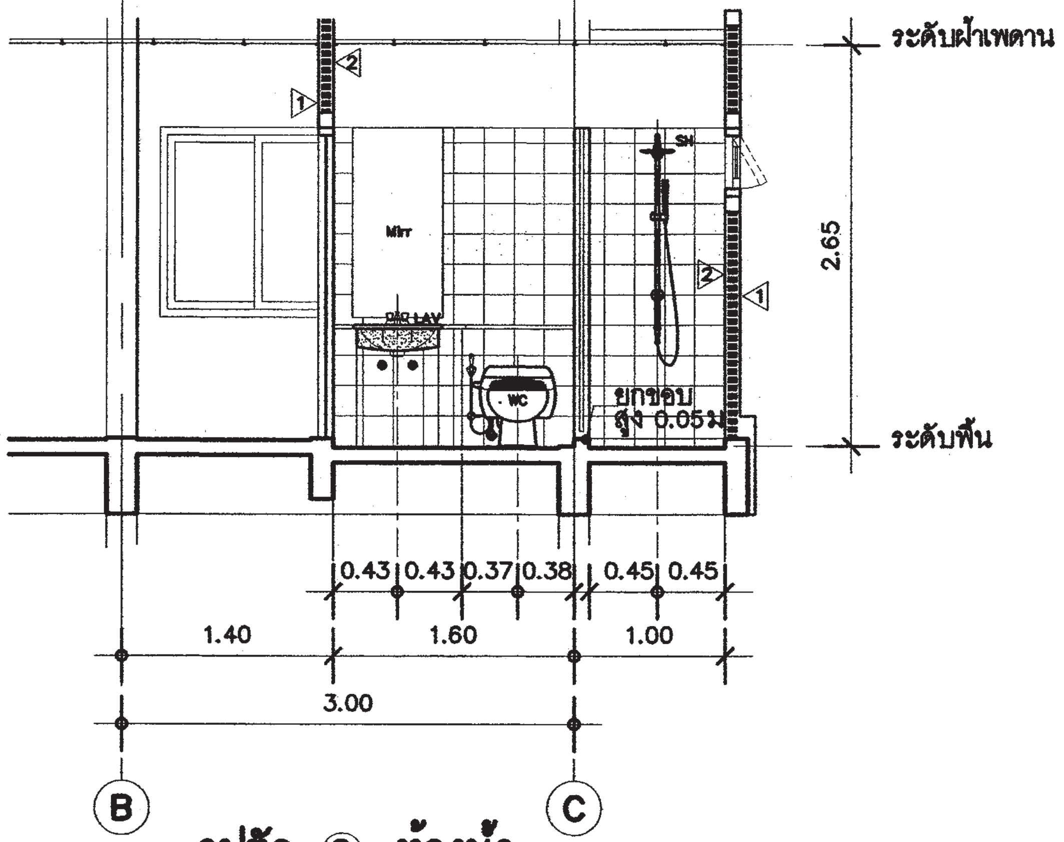

รูปตัด ② ห้องน้ำ

มาตราส่วน 1 : 50

สำนักการ โยธา กรุงเทพมหานคร
โครงการ แบบบ้านยิ้มเพื่อประชาชน ระยะที่ 3
ตามนโยบาย
ม.ร.ว. สุขุมพันธุ์ บริพัตร ผู้ว่าราชการกรุงเทพมหานคร
นายจุมพล สำเภาพล รองผู้ว่าราชการกรุงเทพมหานคร
นางนินนาท ชลิตานนท์ ปลัดกรุงเทพมหานคร

ผู้อำนวยการสำนักการโยธา	
รองผู้อำนวยการสำนักการโยธา	
นายทวิศักดิ์ เลิศประพันธ์	
ผู้อำนวยการสำนักงานออกแบบ	
นายวัชรินทร์ บรรพต	
หัวหน้ากลุ่มงานสถาปัตยกรรม	
นายสินธุ์ชัย บุญปักษ์	
หัวหน้ากลุ่มงานวิศวกรรมอาคาร	
นายอริยะ เมฆะกูล	
สถาปนิก	
นส.เฟื่องฉัตร เศรษฐเลาห์ ส.สถ11992	
วิศวกร โครงสร้าง	
นายวัณโณ บรัศไพบูลย์ สย6633	
วิศวกรไฟฟ้า	
นายกิตติพงษ์ จิระนครชากร ภฟก12282	
วิศวกรสุขาภิบาล	
นายจิระสิทธ์ ทิมสถิตย์ สย8489	
วิศวกรเครื่องกล	
นายช่างเขียนแบบ	
นายอภิวัฒน์ ฉัตราภรณ์	

แบบ	บ้านพักอาศัย 2 ชั้น
แบบที่	038
ชื่อบ้าน	เทพธาโร
เจ้าของ	
สถานที่	
แบบแสดง	แบบขยายห้องน้ำ

วันที่ :	เลขที่	รวม
30 พฤษภาคม 2557	A-15	19

แผ่นที่	รวมแผ่น
15	31

FILE :

รายการแก้ไขแบบ

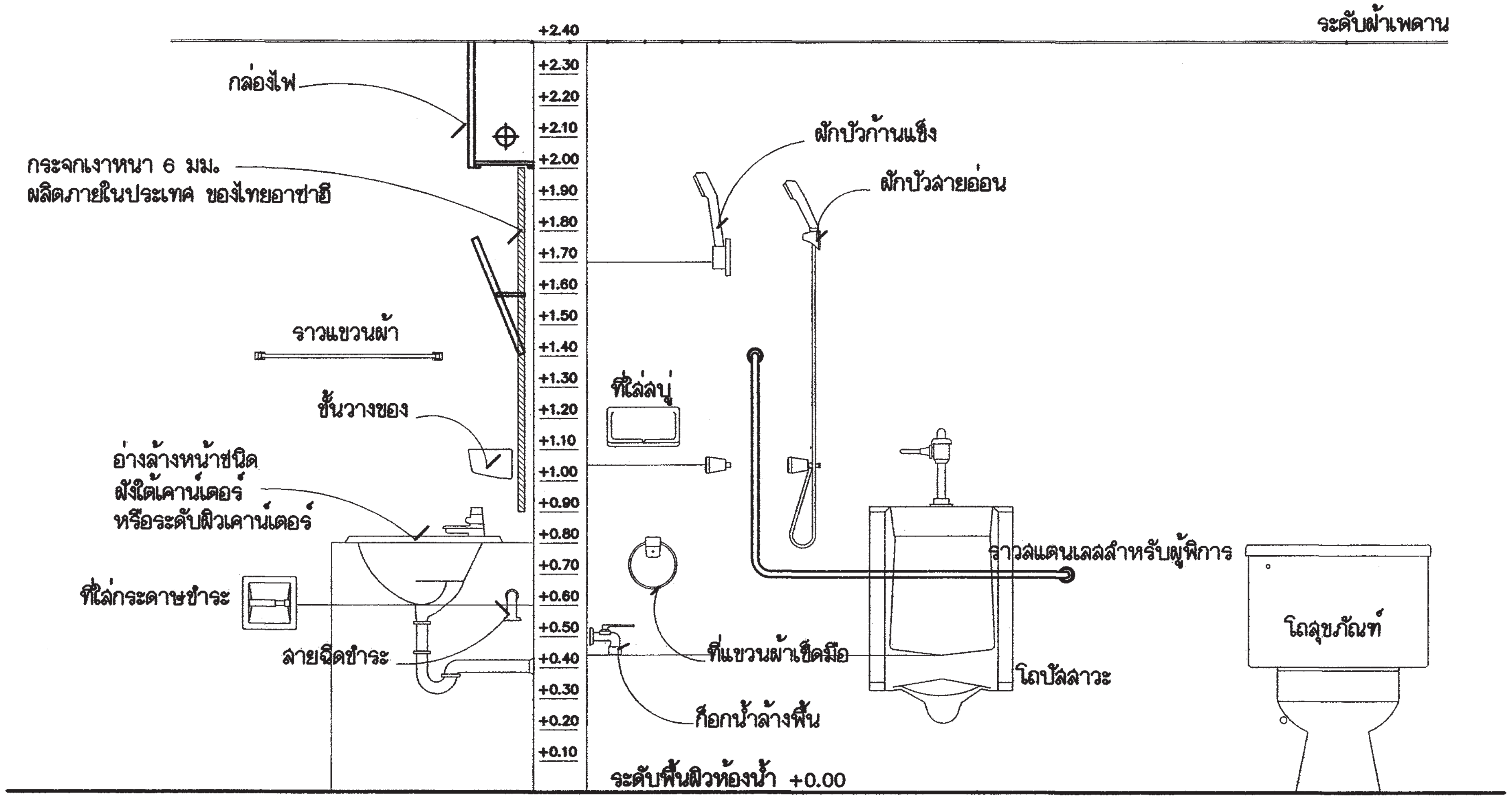

แสดงมาตรฐานการติดตั้งสุขภัณฑ์ และ อุปกรณ์ประกอบห้องน้ำ

สำนักการ โยธา
กรุงเทพมหานคร

โครงการ
แบบบ้านยิ้มเพื่อประชาชน ระยะที่ 3

ตามนโยบาย
ม.ร.ว. สุขุมพันธุ์ บริพัตร
ผู้ว่าราชการกรุงเทพมหานคร
นายจุมพล สำเภาพล
รองผู้ว่าราชการกรุงเทพมหานคร
นางนินนาท ชลิตานนท์
ปลัดกรุงเทพมหานคร

ผู้อำนวยการสำนักการโยธา

รองผู้อำนวยการสำนักการโยธา
นายทวีศักดิ์ เลิศประพันธ์
ผู้อำนวยการสำนักงานออกแบบ
นายวัชรินทร์ บรรพต
หัวหน้ากลุ่มงานสถาปัตยกรรม
นายสินธุ์ชัย บุญปักษ์
หัวหน้ากลุ่มงานวิศวกรรมอาคาร
นายอริยะ เมมะกูล

สถาปนิก
นสเฟื่องฉัตร เศรษฐลาห์ ส.สถ.11992
วิศวกรโครงสร้าง
นายวัณโณ บรัศไพบูลย์ สย6633
วิศวกรไฟฟ้า
นายกิตติพงษ์ จิระเดชากร ภฟก12282
วิศวกรสุขาภิบาล
นายจิระสิทธ์ ทิมสถิตย์ สย8489
วิศวกรเครื่องกล

นายช่างเขียนแบบ
นายอภิวัฒน์ ฉัตราภรณ์

แบบ บ้านพักอาศัย 2 ชั้น
แบบที่ 038
ชื่อบ้าน เทพธาโร

เจ้าของ

สถานที่

แบบแสดง
มาตรฐาน
การติดตั้งสุขภัณฑ์

วันที่ :	เลขที่	รวม
30 พฤษภาคม 2557	A-16	19

แผ่นที่	รวมแผ่น
16	31

FILE :

รายการแก้ไขแบบ

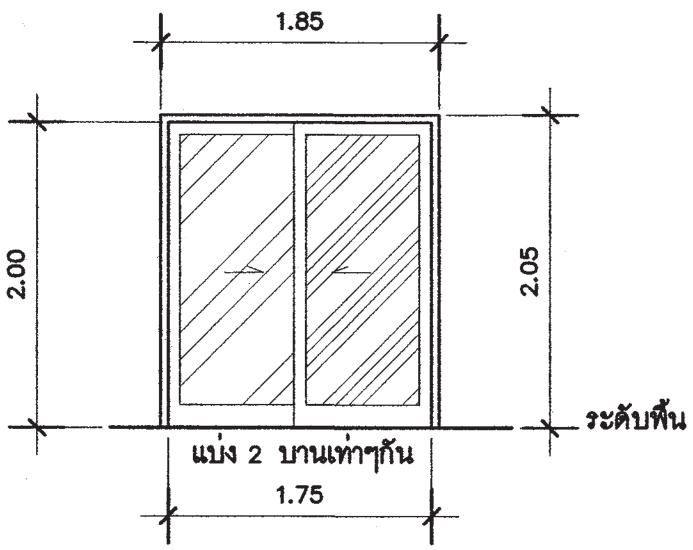

(D1) ประตูบานเลื่อน สลับ

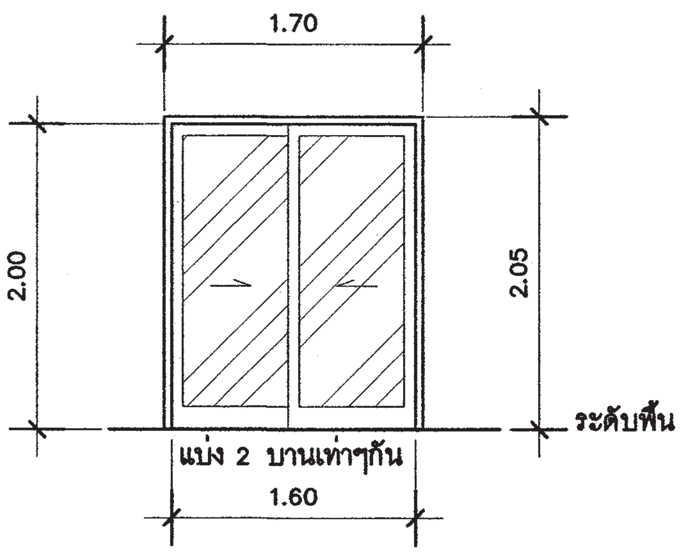

(D1.1) ประตูบานเลื่อน สลับ

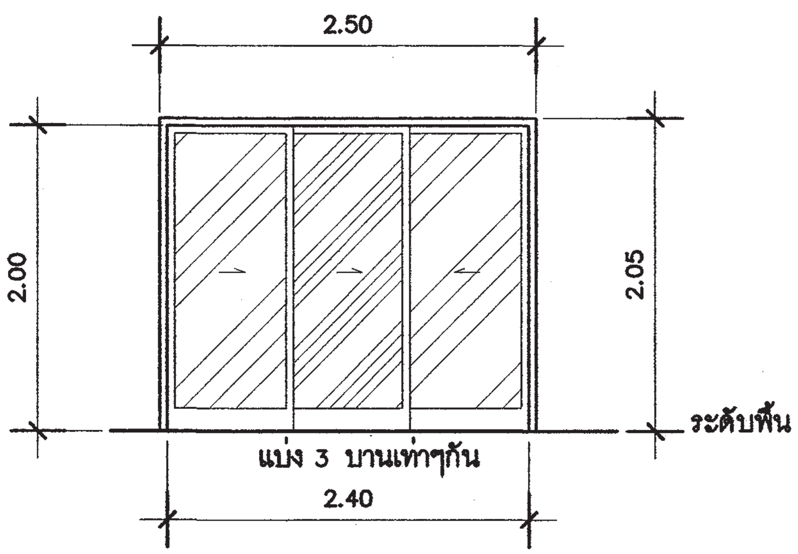

(D2) ประตูบานเลื่อน สลับ (3บาน)

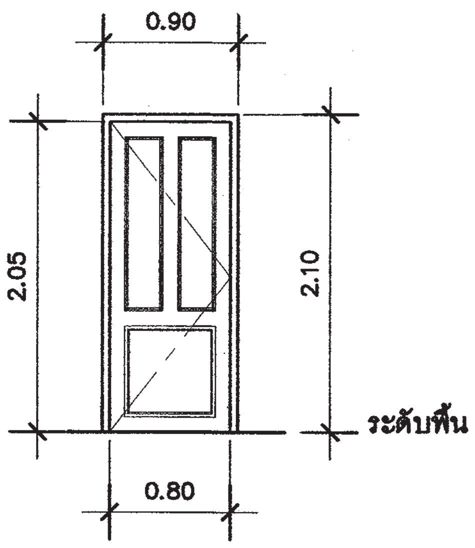

(D3) ประตูบานเปิด เดี่ยว

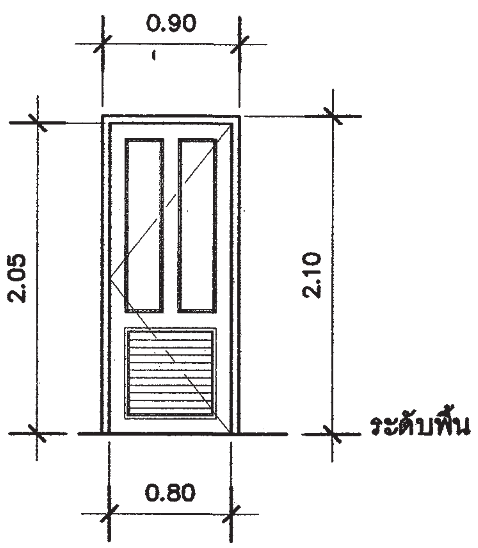

(D4) ประตูบานเปิด เดี่ยว

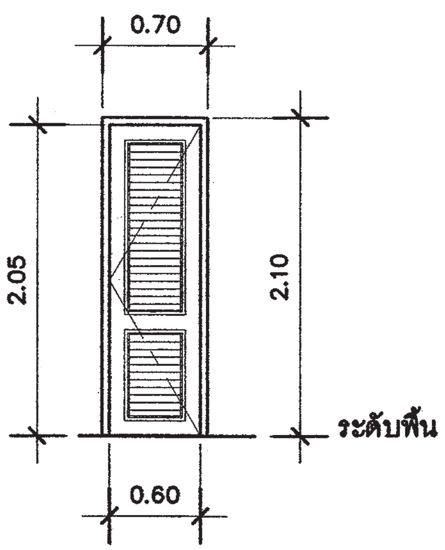

(D5) ประตูบานเปิด เดี่ยว

สำนักการ โยธา
กรุงเทพมหานคร

โครงการ
แบบบ้านยิ้มเพื่อประชาชน ระยะที่ 3

ตามนโยบาย
ม.ร.ว. สุขุมพันธุ์ บริพัตร
ผู้ว่าราชการกรุงเทพมหานคร
นายจุมพล สำเภาพล
รองผู้ว่าราชการกรุงเทพมหานคร
นางนินนาท ชลิตานนท์
ปลัดกรุงเทพมหานคร

ผู้อำนวยการสำนักการโยธา

รองผู้อำนวยการสำนักการโยธา
นายทวีศักดิ์ เลิศประพันธ์
ผู้อำนวยการสำนักงานออกแบบ
นายวัชรินทร์ บรรพต
หัวหน้ากลุ่มงานสถาปัตยกรรม
นายสินธุ์ชัย บุญปักษ์
หัวหน้ากลุ่มงานวิศวกรรมอาคาร
นายอริยะ เมฆะกูล

สถาปนิก
นส.เฟื่องฉัตร เศรษฐเสาน์ ส.สถ.11992
วิศวกรโครงสร้าง
นายวัณโณ บรัศไพบูลย์ สย6633
วิศวกรไฟฟ้า
นายกิตติพงษ์ จิระเดรากร ภฟก.12282
วิศวกรสุขาภิบาล
นายจิระสิทธิ์ ทิมสถิตย์ สย8489
วิศวกรเครื่องกล

นายช่างเขียนแบบ
นายอภิวัฒน์ ฉัตราภรณ์

แบบ บ้านพักอาศัย 2 ชั้น
แบบที่ 038
ชื่อบ้าน เทพธาโร

เจ้าของ

สถานที่

แบบแสดง
แบบขยายประตู

วันที่ :	เลขที่	รวม
30 พฤษภาคม 2557	A-17	19

แผ่นที่	รวมแผ่น
17	31

FILE :

รายการแก้ไขแบบ

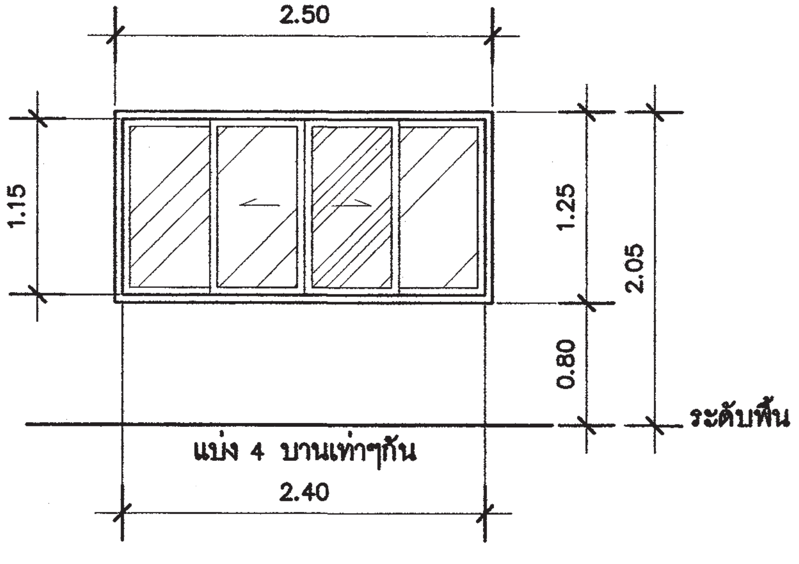

W1 หน้าต่างบานเลื่อน คู่

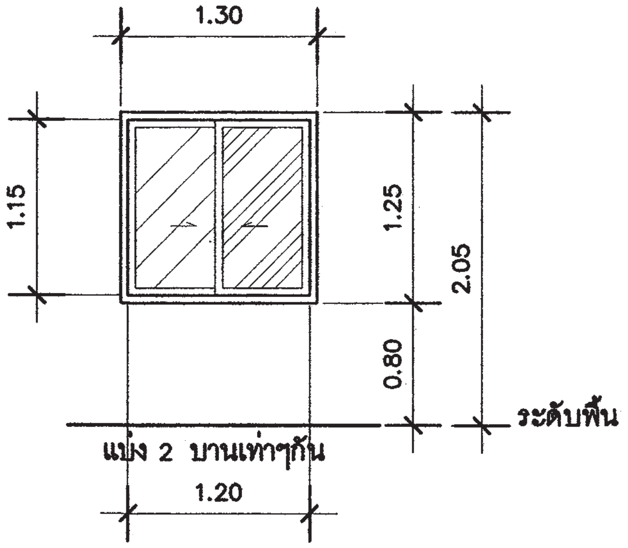

W2 หน้าต่างบานเลื่อน สลับ

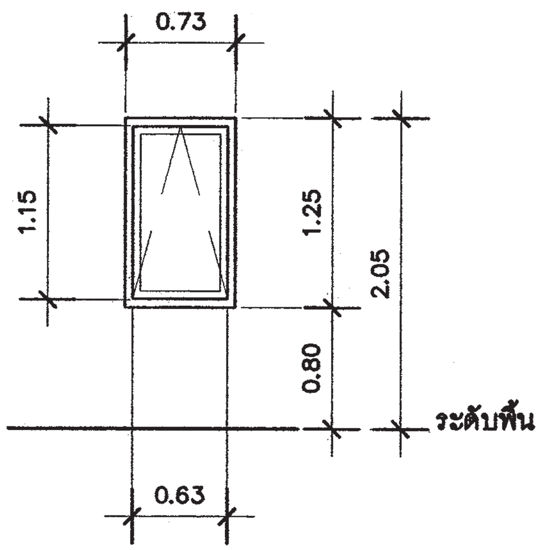

W3 หน้าต่างบานกระทุ้ง

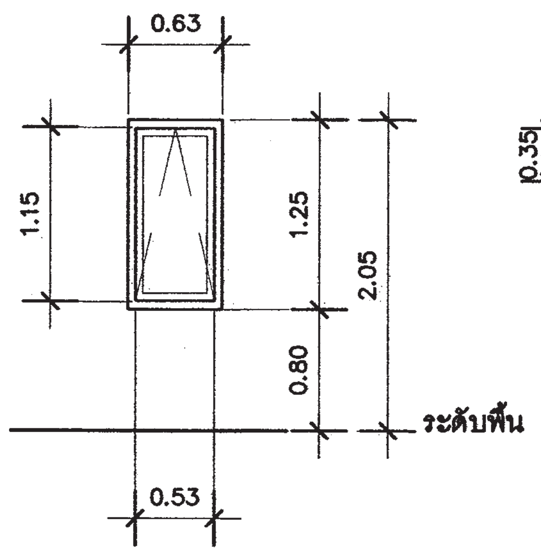

W3.1 หน้าต่างบานกระทุ้ง

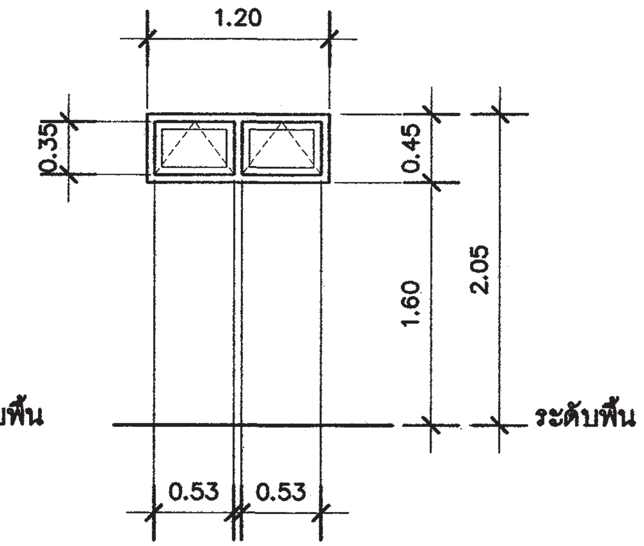

W4 หน้าต่างบานกระทุ้ง

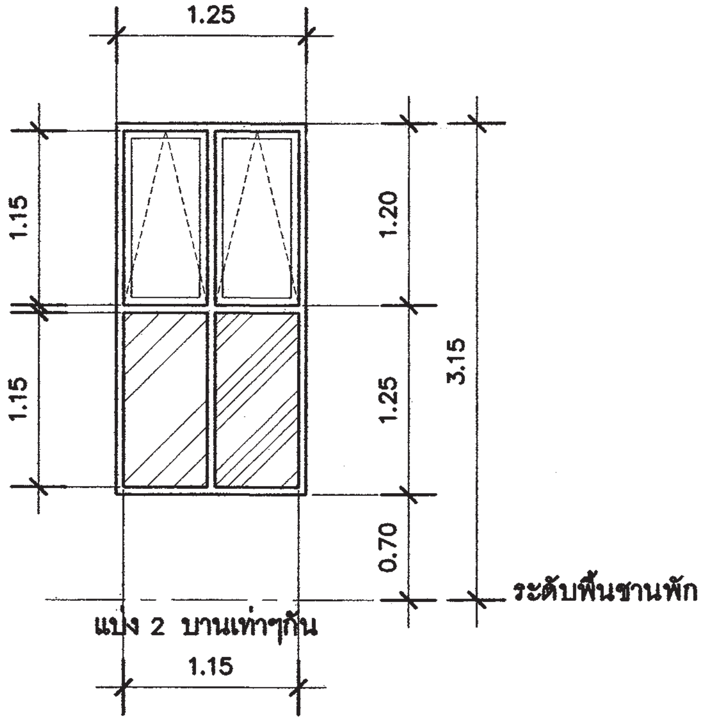

W5 หน้าต่างบานกระทุ้ง และ กระจกติดตาย

สำนักการ โยธา
กรุงเทพมหานคร

โครงการ
แบบบ้านยิ้มเพื่อประชาชน ระยะที่ 3

ตามนโยบาย
ม.ร.ว. สุขุมพันธุ์ บริพัตร
ผู้ว่าราชการกรุงเทพมหานคร
นายจุมพล สำเภาพล
รองผู้ว่าราชการกรุงเทพมหานคร
นางนินนาท ชลิตานนท์
ปลัดกรุงเทพมหานคร

ผู้อำนวยการสำนักการโยธา

รองผู้อำนวยการสำนักการโยธา
นายทวีศักดิ์ เลิศประพันธ์
ผู้อำนวยการสำนักงานออกแบบ
นายวัชรินทร์ บรรพต
หัวหน้ากลุ่มงานสถาปัตยกรรม
นายสินธุ์ชัย บุญปักษ์
หัวหน้ากลุ่มงานวิศวกรรมอาคาร
นายอริยะ เมฆะกูล

สถาปนิก
นส.เฟื่องฉัตร เศรษฐลาภ์ ส.สถ.11992
วิศวกรโครงสร้าง
นายวัณโณ บริศไพบูลย์ สย.6633
วิศวกรไฟฟ้า
นายกิตติพงษ์ จิระเดชากร ภฟก.12282
วิศวกรสุขาภิบาล
นายจิระสิทธิ์ ทิมสถิตย์ สย.8489
วิศวกรเครื่องกล

นายช่างเขียนแบบ
นายอภิวัฒน์ ฉัตราภรณ์

แบบ บ้านพักอาศัย 2 ชั้น
แบบที่ 038
ชื่อบ้าน เทพธาโร

เจ้าของ

สถานที่

แบบแสดง
แบบขยายหน้าต่าง

วันที่ :	เลขที่	รวม
30 พฤษภาคม 2557	A-18	19

แผ่นที่	รวมแผ่น
18	31

FILE :

รายการแก้ไขแบบ

รายการประกอบแบบประตู

ประตู	ลักษณะบาน	บาน		วงกบ	อุปกรณ์	หมายเหตุ
		กรอบบาน	ลูกฟัก			
D1,D1.1	บานเลื่อนสลับ	อลูมิเนียม 517 เคลือบสี เพาเดอร์ สีเลือกภายหลัง	กระจกลามิเนต เคลือบสี สีเลือกภายหลัง ความหนาไม่น้อยกว่า 6.38 มม	อลูมิเนียม 517 เคลือบสี เพาเดอร์ สีเลือกภายหลัง	มือจับฝังในบานสแตนเลส กุญแจบานเลื่อนคอม้า สามารถเปิดจากภายนอกได้ ลูกล้อในล่อน	อุปกรณ์ ครบชุดตามผลิตภัณฑ์ ของผู้ผลิต
D2	บานเลื่อนสลับ (3บาน)	อลูมิเนียม 517 เคลือบสี เพาเดอร์ สีเลือกภายหลัง	กระจกลามิเนต เคลือบสี สีเลือกภายหลัง ความหนาไม่น้อยกว่า 6.38 มม	อลูมิเนียม 517 เคลือบสี เพาเดอร์ สีเลือกภายหลัง	มือจับฝังในบานสแตนเลส กุญแจบานเลื่อนคอม้า สามารถเปิดจากภายนอกได้ ลูกล้อในล่อน	อุปกรณ์ ครบชุดตามผลิตภัณฑ์ ของผู้ผลิต
D3	บานเปิดเดียว	ไม้สัก	ไม้สัก	ไม้เนื้อแข็ง 2"x 4" ทาสีน้ำมัน	กุญแจลูกบิด ชนิดล็อกจากภายใน ไขจากภายนอก บานพับสแตนเลส 4"x 3" หนา 2.5 มม แหวนลูกปืน บานละ 4 จุด	
D4	บานเปิดเดียว	ไม้เนื้อแข็ง	เกล็ดไม้ระบายอากาศ ทำสีพ่นเคลือบแข็ง สีเลือกภายหลัง	ไม้เนื้อแข็ง 2"x 4" ทาสีน้ำมัน	กุญแจลูกบิด ชนิดล็อกจากภายใน ไขจากภายนอก (ห้องน้ำ) บานพับสแตนเลส 4"x 3" หนา 2.5 มม แหวนลูกปืน บานละ 4 จุด	
D5	บานเปิดเดียว	ไม้เนื้อแข็ง	เกล็ดไม้ระบายอากาศ ทำสีพ่นเคลือบแข็ง สีเลือกภายหลัง	ไม้เนื้อแข็ง 2"x 4" ทาสีน้ำมัน	กุญแจลูกบิด ชนิดล็อกไม่ได้ บานพับสแตนเลส 4"x 3" หนา 2.5 มม แหวนลูกปืน บานละ 4 จุด	

รายการประกอบแบบหน้าต่าง

หน้าต่าง	ลักษณะบาน	บาน		วงกบ	อุปกรณ์	หมายเหตุ
		กรอบบาน	ลูกฟัก			
W1	บานเลื่อนคู่	อลูมิเนียม 517 เคลือบสี เพาเดอร์ สีเลือกภายหลัง	กระจกลามิเนต เคลือบสี สีเลือกภายหลัง ความหนาไม่น้อยกว่า 6.38 มม	อลูมิเนียม 517 เคลือบสี เพาเดอร์ สีเลือกภายหลัง	มือจับฝังในบานสแตนเลส กุญแจบานเลื่อนคอม้า สามารถเปิดจากภายนอกได้ ลูกล้อในล่อน	อุปกรณ์ ครบชุดตามผลิตภัณฑ์ ของผู้ผลิต
W2	บานเลื่อน สลับ	อลูมิเนียม 517 เคลือบสี เพาเดอร์ สีเลือกภายหลัง	กระจกลามิเนต เคลือบสี สีเลือกภายหลัง ความหนาไม่น้อยกว่า 6.38 มม	อลูมิเนียม 517 เคลือบสี เพาเดอร์ สีเลือกภายหลัง	มือจับฝังในบานสแตนเลส กุญแจบานเลื่อนคอม้า สามารถเปิดจากภายนอกได้ ลูกล้อในล่อน	อุปกรณ์ ครบชุดตามผลิตภัณฑ์ ของผู้ผลิต
W3, W3.1	บานกระทุ้ง	อลูมิเนียม 517 เคลือบสี เพาเดอร์ สีเลือกภายหลัง	กระจกลามิเนต เคลือบสี สีเลือกภายหลัง ความหนาไม่น้อยกว่า 6.38 มม	อลูมิเนียม 517 เคลือบสี เพาเดอร์ สีเลือกภายหลัง	มือจับสแตนเลส พร้อม กลอนล็อกในตัว บานพับสำหรับบานกระทุ้งสแตนเลส	อุปกรณ์ ครบชุดตามผลิตภัณฑ์ ของผู้ผลิต
W4	บานกระทุ้ง	ไม้เนื้อแข็ง	กระจกฝ้า ลามิเนต สีเลือกภายหลัง ความหนาไม่น้อยกว่า 6.38 มม	ไม้เนื้อแข็ง 2"x 4" ทาสีน้ำมัน	มือจับสแตนเลส บานพับสำหรับบานกระทุ้งไม้ กลอนสเตนเลส ขนาด 2" 1ชุด/บาน	อุปกรณ์ ครบชุดตามผลิตภัณฑ์ ของผู้ผลิต
W5	บานกระทุ้ง และ บานกระจกติดตาย	อลูมิเนียม 517 เคลือบสี เพาเดอร์ สีเลือกภายหลัง	กระจกลามิเนต เคลือบสี สีเลือกภายหลัง ความหนาไม่น้อยกว่า 6.38 มม	อลูมิเนียม 517 เคลือบสี เพาเดอร์ สีเลือกภายหลัง	มือจับสแตนเลส พร้อม กลอนล็อกในตัว บานพับสำหรับบานกระทุ้งสแตนเลส	อุปกรณ์ ครบชุดตามผลิตภัณฑ์ ของผู้ผลิต

สำนักการ โยธา
กรุงเทพมหานคร

โครงการ
แบบบ้านยิ้มเพื่อประชาชน ระยะที่ 3

ตามนโยบาย
ม.ร.ว. สุขุมพันธุ์ บริพัตร
ผู้ว่าราชการกรุงเทพมหานคร
นายจุมพล สำเภาพล
รองผู้ว่าราชการกรุงเทพมหานคร
นางนินนาท ชลิตานนท์
ปลัดกรุงเทพมหานคร

ผู้อำนวยการสำนักการโยธา

รองผู้อำนวยการสำนักการโยธา
นายทวีศักดิ์ เลิศประพันธ์

ผู้อำนวยการสำนักงานออกแบบ
นายวัชรินทร์ บรรพต

หัวหน้ากลุ่มงานสถาปัตยกรรม
นายสินธุ์ชัย บุญปักษ์

หัวหน้ากลุ่มงานวิศวกรรมอาคาร
นายอริยะ เมฆะกูล

สถาปนิก
นส.เฟื่องฉัตร เศรษฐเลาห์ ส.สถ11992

วิศวกรโครงสร้าง
นายวัณโณ บรัศไพบูลย์ สย6633

วิศวกรไฟฟ้า
นายกิตติพงษ์ จิระเดชากร ภฟก12282

วิศวกรสุขาภิบาล
นายจีระสิทธิ์ ทิมสถิตย์ สย8489

วิศวกรเครื่องกล

นายช่างเขียนแบบ
นายอภิวัฒน์ ฉัตราภรณ์

แบบ บ้านพักอาศัย 2 ชั้น
แบบที่ 038
ชื่อบ้าน เทพธาโร

เจ้าของ

สถานที่

แบบแสดง
รายการประกอบแบบ
ประตู-หน้าต่าง

วันที่ :	เลขที่	รวม
30 พฤษภาคม 2557	A-19	19

แผ่นที่	รวมแผ่น
19	31

FILE :

รายการแก้ไขแบบ

รายการประกอบแบบด้านวิศวกรรมโยธา

1. ซีเมนต์

1.1 ส่วนผสมของโครงสร้างคอนกรีตเสริมเหล็กทั้งหมดต้องใช้ PORTLAND CEMENT ประเภทที่ 1 ที่มีคุณสมบัติตามมาตรฐานผลิตภัณฑ์อุตสาหกรรมเท่านั้น

1.2 ถ้าไม่ได้ระบุเป็นอย่างอื่น ต้องมีส่วนผสมของซีเมนต์ไม่น้อยกว่า325กิโลกรัมต่อคอนกรีต1ลูกบาศก์เมตร

2. คอนกรีต

2.1 คอนกรีตที่ใช้สำหรับงานโครงสร้างของอาคารเช่นเสาเข็ม , ฐานราก , เสา และพื้น ฯลฯ ต้องมีกำลังอัดประลัยไม่น้อยกว่า 180ksc เมื่ออายุ 28วัน โดยทดสอบจากแท่งคอนกรีตตัวอย่างรูปทรงกระบอก 150x300มม.

2.2 ADMIXTURE ที่ใช้ต้องมีคุณสมบัติตาม ASTM หรือ BS

3. งานเหล็ก

3.1 คุณสมบัติของเหล็กเสริมคอนกรีต มีดังนี้

ขนาดเหล็กเสริม mm.	ชั้นคุณภาพ	มาตรฐาน	หมายเหตุ
RB6 , RB9 DB12 ขึ้นไป	SR-24 SD-40	มอก. 20-2543 มอก. 24-2548	

3.2 เหล็กรูปพรรณ , เหล็กกลวงสำหรับก่อสร้าง

3.2.1 เหล็กรูปพรรณที่จะใช้ต้องมีคุณสมบัติตาม มอก. 1227-2539 , มอก. 1228-2549 หรือ JIS เหล็กกลวงที่ใช้ต้องมีคุณสมบัติตาม มอก. 107-2533 หรือ JIS และเหล็กรูปพรรณเชื่อมประกอบจะต้องมีคุณสมบัติตาม มอก. 1303-2538

3.2.2 เหล็กรูปพรรณทั้งหมดต้องเป็นของใหม่ ไม่เคยใช้งานมาก่อน ตรงไม่บิดเบี้ยว ไม่มีรอยตำหนิ ไม่มีสนิมกร่อน ไม่เปื้อนสี หรือน้ำมัน

3.2.3 การต่อเหล็กรูปพรรณ ถ้าไม่จำเป็นจริงๆแล้วห้ามต่อ ในกรณีที่มีการต่อเหล็ก รอยต่อของเหล็กต้องมีกำลังมากกว่าหรือเท่ากับเหล็กที่ไม่มีรอยต่อ การต่อให้ต่อจุดเดียวเท่านั้น และการต่อให้เป็นไปตามมาตรฐาน AISC

3.2.4 การประกอบการติดตั้ง ให้ดำเนินการตามมาตรฐาน AISC หรือตามมาตรฐานสำหรับอาคารเหล็กรูปพรรณของ วสท. ที่ 1015-40

3.2.5 ผู้รับจ้างจะต้องทำ ค้ำยัน ยึดโครง ให้เพียงพอเพื่อยึดโครงสร้างให้แน่นหนาอยู่ในแนวและตำแหน่งที่ต้องการ

3.2.6 องค์อาคารที่วางทาบหรือต่อเชื่อมจะต้องวางให้แนบสนิทเต็มหน้า

3.2.7 การเชื่อมต่อทั้งหมดให้ใช้วิธีเชื่อมด้วยไฟฟ้าการ (ELECTRLC ARC WELDING) โดยตลอดผิวหน้าสัมผัสการเชื่อมให้เป็นไปตามมาตรฐาน AWS ขนาดของรอยเชื่อมต้องไม่น้อยกว่าความหนาของแผ่นเหล็ก

3.2.8 ถ้าไม่ได้กำหนดให้เป็นอย่างอื่น รอยต่อระหว่างชิ้นส่วนเหล็กต่างๆ ให้ใช้วิธีเชื่อมตะเข็บตลอดแนวชน

3.2.9 ผิวหน้าที่จะทำการเชื่อม ต้องสะอาดปราศจากสะเก็ดร่อน สนิมกรัน ไขมัน สี หรือสิ่งแปลกปลอมอื่นใด

3.2.10 ลวดเชื่อมต้องมีคุณสมบัติตาม มอก. หรือ AWS หรือ AISC

3.2.11 ให้ทาด้วยสีกันสนิมไม่น้อยกว่า 2 ชั้น คุณภาพเทียบเท่า RUST O-LEAM , JOTAN , SIKKENS

4. เสาเข็ม

4.1 เสาเข็มคอนกรีตอัดแรง เป็นเสาเข็มของ MP , GPS , GEL , CPM , T-COM หรือเทียบเท่าหรือเสาเข็มเจาะ(ตามแบบแสดง)

- เสาเข็มคอนกรีตอัดแรง ขนาด ⊙ -0.15x0.15ม.
- เสาเข็มคอนกรีตอัดแรง ขนาด I -0.18x0.18ม.พื้นที่หน้าตัดไม่น้อยกว่า 253 ตร.ซม.
- เสาเข็มคอนกรีตอัดแรง ขนาด I -0.22x0.22ม.พื้นที่หน้าตัดไม่น้อยกว่า 351 ตร.ซม.
- เสาเข็มคอนกรีตอัดแรง ขนาด I -0.26x0.26ม.พื้นที่หน้าตัดไม่น้อยกว่า 455 ตร.ซม.
- เสาเข็มเจาะ ขนาด ø0.35 ม.

4.2 กำลังรับน้ำหนักบรรทุกและความยาวเสาเข็มให้พิจารณาตามแบบรายละเอียด โดยความยาวเสาเข็มที่แท้จริง ณ ตำแหน่งที่ตั้งโครงการ อาจมีการเปลี่ยนแปลง แต่ทั้งนี้ให้กำหนดและตรวจสอบอีกครั้งโดยวิศวกรผู้ควบคุมงาน โดยเสาเข็มจะต้องมีกำลังรับน้ำหนักบรรทุกได้ไม่น้อยกว่าที่กำหนดตามแบบ

5. ระบบกันซึม

5.1 รายละเอียดและคุณสมบัติ

ส่วนของอาคาร	ชนิดและผลิตภัณฑ์	ผลิตภัณฑ์คุณภาพเทียบเท่า
- หลังคา ค.ส.ล. - ห้องน้ำ	น้ำยาเคมีแบบกันซึม	BRUSHBOND ของ FOSROC LANKO 225 ของ DAVCO

6. ทั่วไปและการเตรียมงาน

6.1 รายการประกอบแบบอื่นใดที่ไม่ได้กำหนดไว้ให้ถือปฏิบัติตาม "บทกำหนดทั่วไปสำหรับการก่อสร้างอาคารคอนกรีตเสริมเหล็กของ วสท. "เป็นเกณฑ์

6.2 เนื่องจากคุณสมบัติของดินในกรุงเทพมหานคร แต่ละพื้นที่เขตมีความแตกต่างกันในด้านความสามารถในการรับน้ำหนักบรรทุกและมีระดับความลึกของชั้นทรายที่แตกต่างกัน ฉะนั้นก่อนทำการก่อสร้างเจ้าของอาคารและผู้รับจ้างต้องตรวจสอบความเหมาะสมของความยาวเสาเข็ม เพื่อให้มีค่าการรับน้ำหนักบรรทุกของเสาเข็มได้ไม่น้อยกว่าแบบที่กำหนดไว้

6.3 หากมีอุปสรรคในการเข้าพื้นที่ก่อสร้าง อันจะทำให้เกิดผลกระทบความเดือดร้อนรำคาญ และเกิดความเสียหายจากการใช้เสาเข็มตอกกับอาคารข้างเคียง ให้สามารถใช้เสาเข็มเจาะเทียบเคียงความสามารถในการรับน้ำหนักบรรทุกได้

สำนักการโยธา
กรุงเทพมหานคร

โครงการ
แบบบ้านยิ้มเพื่อประชาชน ระยะที่ 3

ตามนโยบาย
ม.ร.ว. สุขุมพันธุ์ บริพัตร
ผู้ว่าราชการกรุงเทพมหานคร
นายจุมพล สำเภาพล
รองผู้ว่าราชการกรุงเทพมหานคร
นางนินนาท ชลิตานนท์
ปลัดกรุงเทพมหานคร

ผู้อำนวยการสำนักการโยธา
รองผู้อำนวยการสำนักการโยธา
นายทวีศักดิ์ เลิศประพันธ์
ผู้อำนวยการสำนักงานออกแบบ
นายวัชรินทร์ บรรพต
หัวหน้ากลุ่มงานสถาปัตยกรรม
นายสินธุ์ชัย บุญปักษ์
หัวหน้ากลุ่มงานวิศวกรรมอาคาร
นายอริยะ เมฆะกูล

สถาปนิก
นางสาวเฟื่องฉัตร เศรษฐเลาห์ ภสถ11992
วิศวกรโครงสร้าง
นายวัณโณ บรัศไพบูลย์ สย6633
วิศวกรไฟฟ้า
นายจรูญ มาสุขใจ ภฟก2457
วิศวกรสุขาภิบาล
นายจีระสิทธิ์ ทิมสถิตย์ สย8489
วิศวกรเครื่องกล
นายช่างเขียนแบบ
นายสุวัฒน์ วงศ์เพิ่มเจริญ

แบบ บ้านพักอาศัย 2 ชั้น
แบบที่ 038
ชื่อบ้าน เทพธาโร
เจ้าของ
สถานที่

แบบแสดง
รายการประกอบแบบโครงสร้าง

วันที่ :	เลขที่	รวม
30 พฤษภาคม 2557	S-01	5

แผ่นที่	รวมแผ่น
20	31

FILE :

รายการแก้ไขแบบ

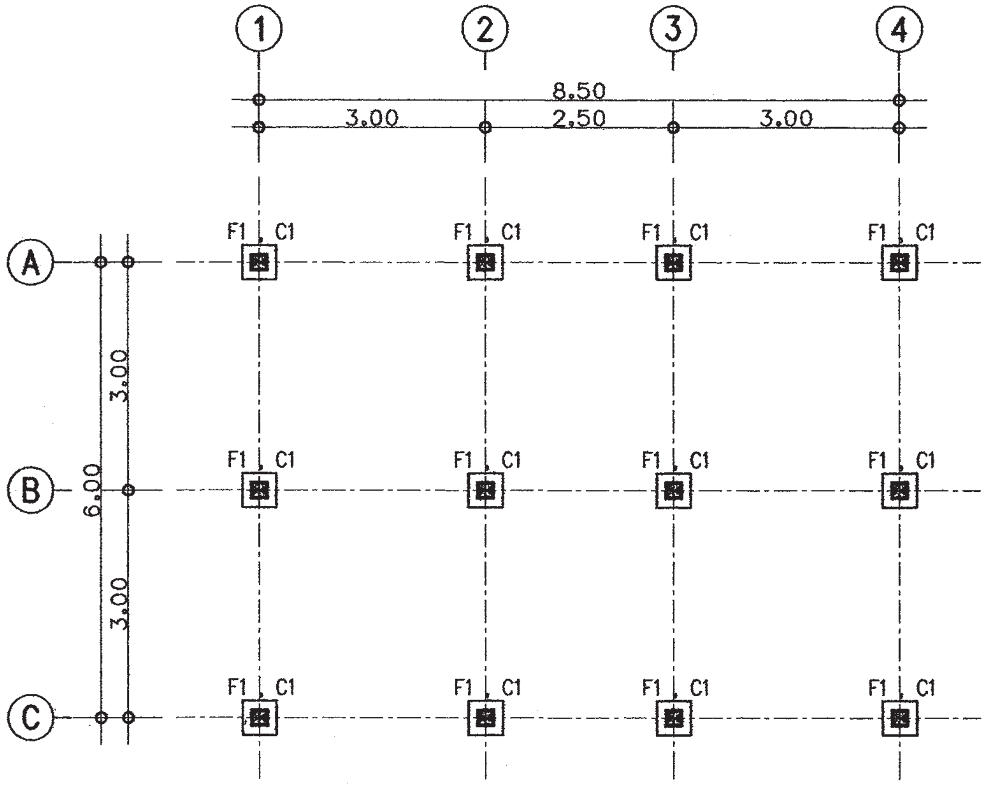

แปลนเสาเข็มและฐานราก

มาตราส่วน 1 : 100

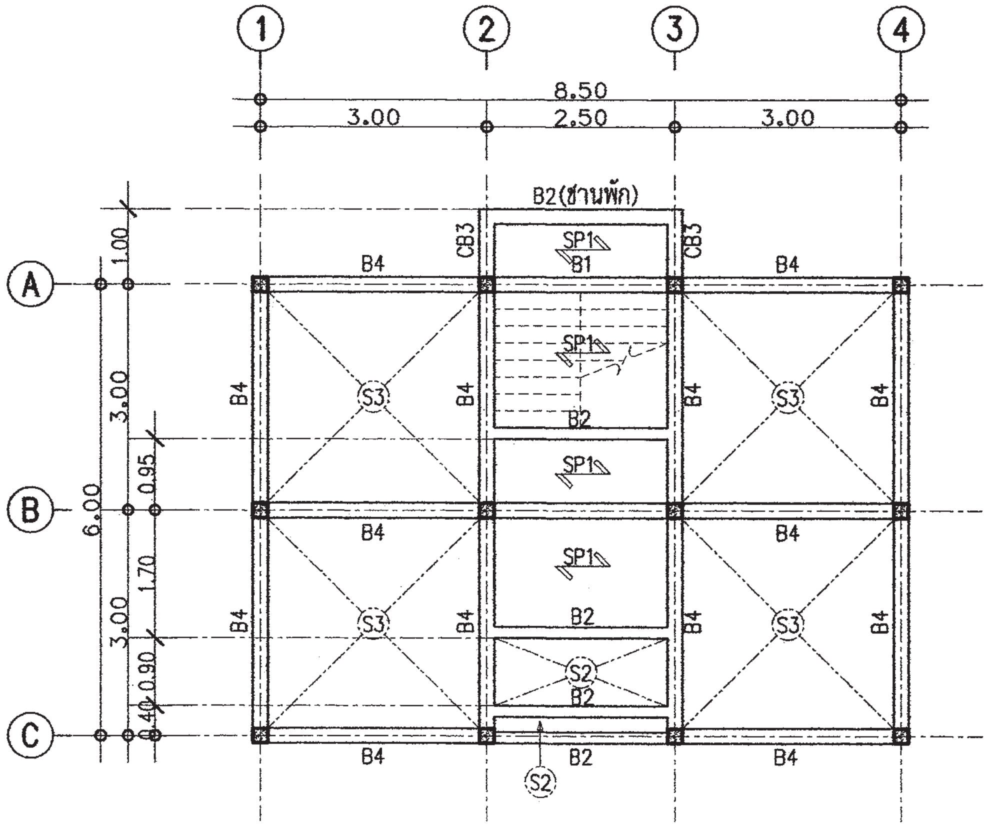

แปลนโครงสร้างชั้นล่าง

มาตราส่วน 1 : 100

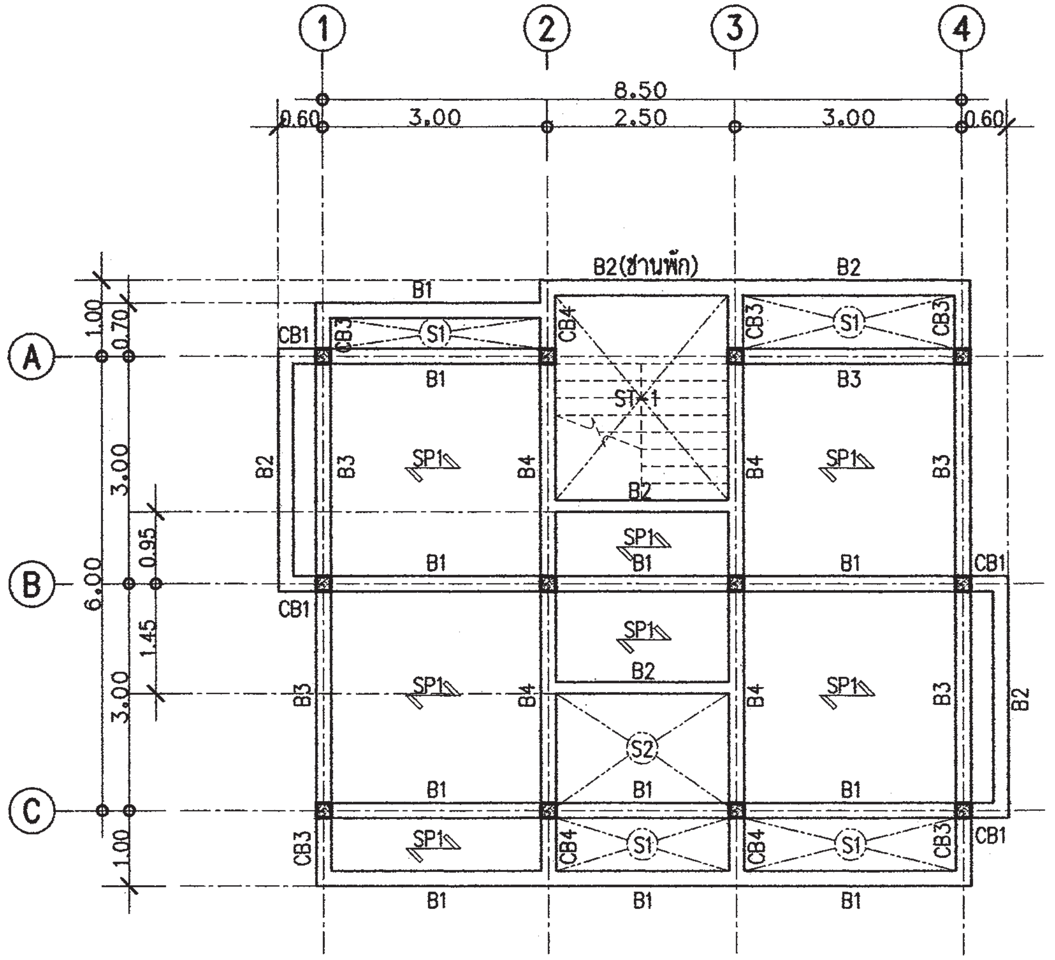

แปลนโครงสร้างชั้น 2

มาตราส่วน 1 : 100

สำนักการ โยธา
กรุงเทพมหานคร

โครงการ
แบบบ้านยิ้มเพื่อประชาชน ระยะที่ 3

ตามนโยบาย
ม.ร.ว. สุขุมพันธุ์ บริพัตร
ผู้ว่าราชการกรุงเทพมหานคร
นายจุมพล สำเภาพล
รองผู้ว่าราชการกรุงเทพมหานคร
นางนินนาท ชลิตานนท์
ปลัดกรุงเทพมหานคร

ผู้อำนวยการสำนักการโยธา

รองผู้อำนวยการสำนักการโยธา
นายทวีศักดิ์ เลิศประพันธ์
ผู้อำนวยการสำนักงานออกแบบ
นายวัชรินทร์ บรรพต
หัวหน้ากลุ่มงานสถาปัตยกรรม
นายสินธุ์ชัย บุญปักษ์
หัวหน้ากลุ่มงานวิศวกรรมอาคาร
นายธีระ เมฆะกูล

สถาปนิก
นางสาวเพื่องฉัตร เศรษฐเสาท์ ภสถ.11992
วิศวกรโครงสร้าง
นายวัฒนโณ บรัศไพบูลย์ สย.663
วิศวกรไฟฟ้า
นายจรูญ มาสุขใจ ภฟก.2457
วิศวกรสุขาภิบาล
นายจีระสิทธิ์ ทิมสถิตย์ สย.8489
วิศวกรเครื่องกล

นายช่างเขียนแบบ
นายสุวัฒน์ วงศ์เพิ่มเจริญ

แบบ บ้านพักอาศัย 2 ชั้น
แบบที่ 038
ชื่อบ้าน เทพธาโร
เจ้าของ
สถานที่

แบบแสดง
แปลนฐานราก ตอม่อ
แปลนคานพื้น ชั้นล่างและชั้น 2

วันที่ :	เลขที่	รวม
30 พฤษภาคม 2557	S–02	5

แผ่นที่	รวมแผ่น
21	31

FILE :

รายการแก้ไขแบบ

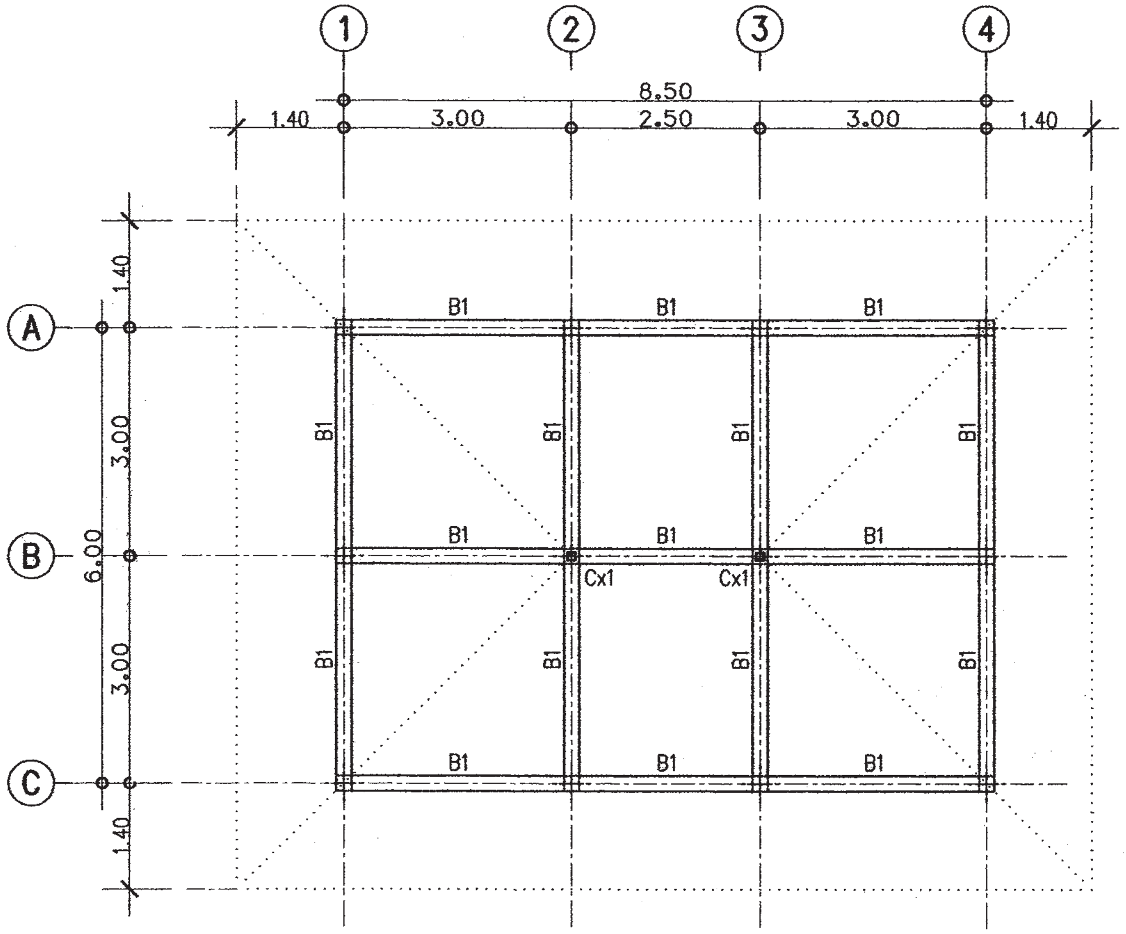

Cx1 (ตั้ง) = ∅ 100x100x3.2mm.

แปลนโครงสร้างรับโครงหลังคา	
มาตราส่วน	1 : 100

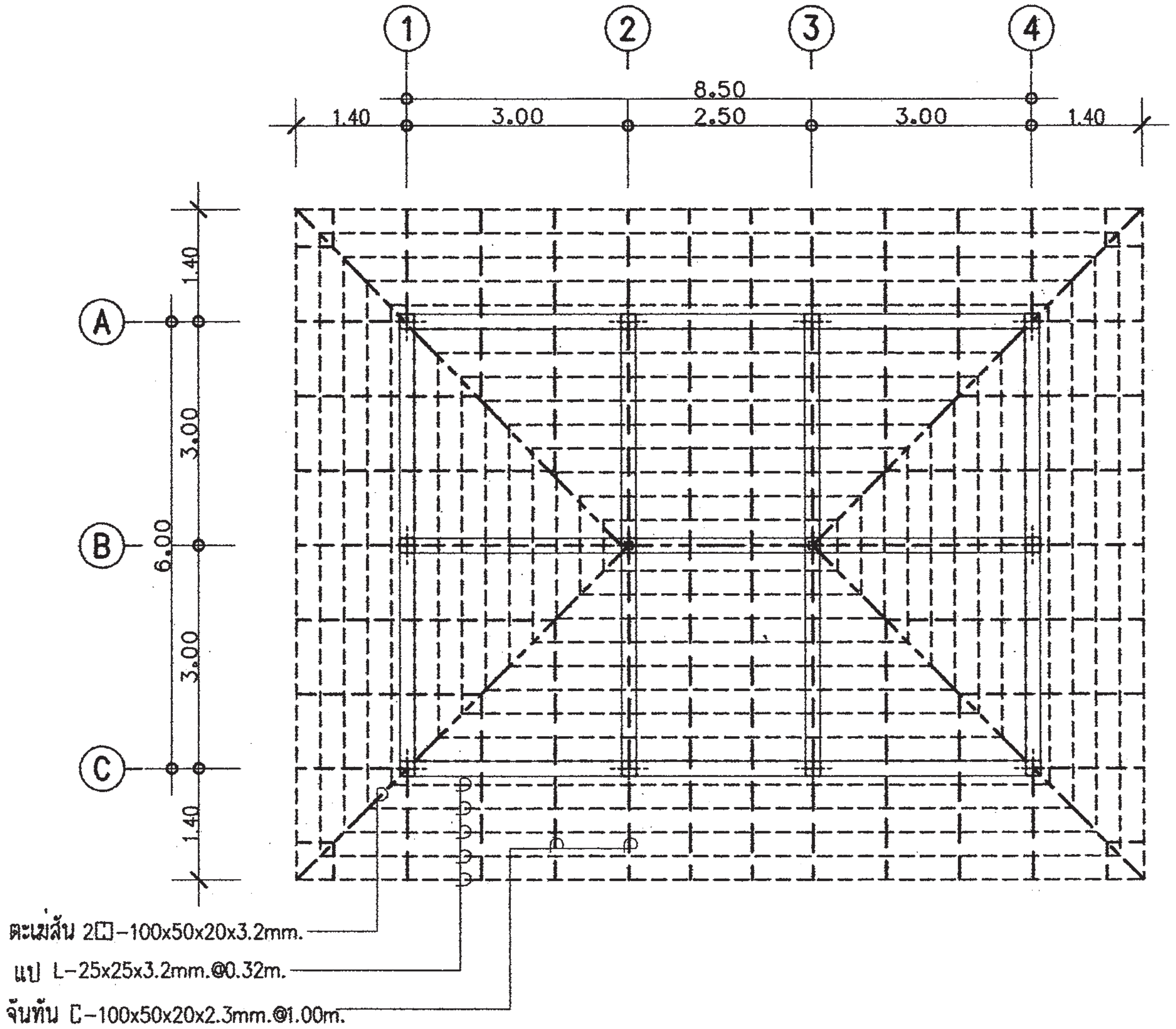

แปลนโครงสร้างหลังคา	
มาตราส่วน	1 : 100

สำนักการโยธา
กรุงเทพมหานคร

โครงการ
แบบบ้านยิ้มเพื่อประชาชน ระยะที่ 3

ตามนโยบาย
ม.ร.ว. สุขุมพันธุ์ บริพัตร
ผู้ว่าราชการกรุงเทพมหานคร
นายจุมพล สำเภาพล
รองผู้ว่าราชการกรุงเทพมหานคร
นางนินนาท ชลิตานนท์
ปลัดกรุงเทพมหานคร

ผู้อำนวยการสำนักการโยธา

รองผู้อำนวยการสำนักการโยธา
นายทวีศักดิ์ เลิศประพันธ์
ผู้อำนวยการสำนักงานออกแบบ
นายวัชรินทร์ บรรพต
หัวหน้ากลุ่มงานสถาปัตยกรรม
นายสินสุชัย บุญปักษ์
หัวหน้ากลุ่มงานวิศวกรรมอาคาร
นายอวิระ เมฆะกุล

สถาปนิก
นางสาวเฟื่องฉัตร เศรษฐลาภ์ ภสถ11992
วิศวกรโครงสร้าง
นายวัฒโน บริศไพบูลย์ สย6633
วิศวกรไฟฟ้า
นายจรูญ มาสุขใจ ภฟก2457
วิศวกรสุขาภิบาล
นายจีระสิทธิ์ ทิมสนิทย์ สย8469
วิศวกรเครื่องกล

นายช่างเขียนแบบ
นายสุวัฒน์ วงศ์เพิ่มเจริญ

แบบ บ้านพักอาศัย 2 ชั้น
แบบที่ 038
ชื่อบ้าน เทพธาโร
เจ้าของ
สถานที่

แบบแสดง
แปลนโครงสร้างรับหลังคา
แปลนโครงสร้างหลังคา

วันที่ :	เลขที่	รวม
30 พฤษภาคม 2557	S-03	5

แผ่นที่	รวมแผ่น
22	31

FILE :

รายการแก้ไขแบบ

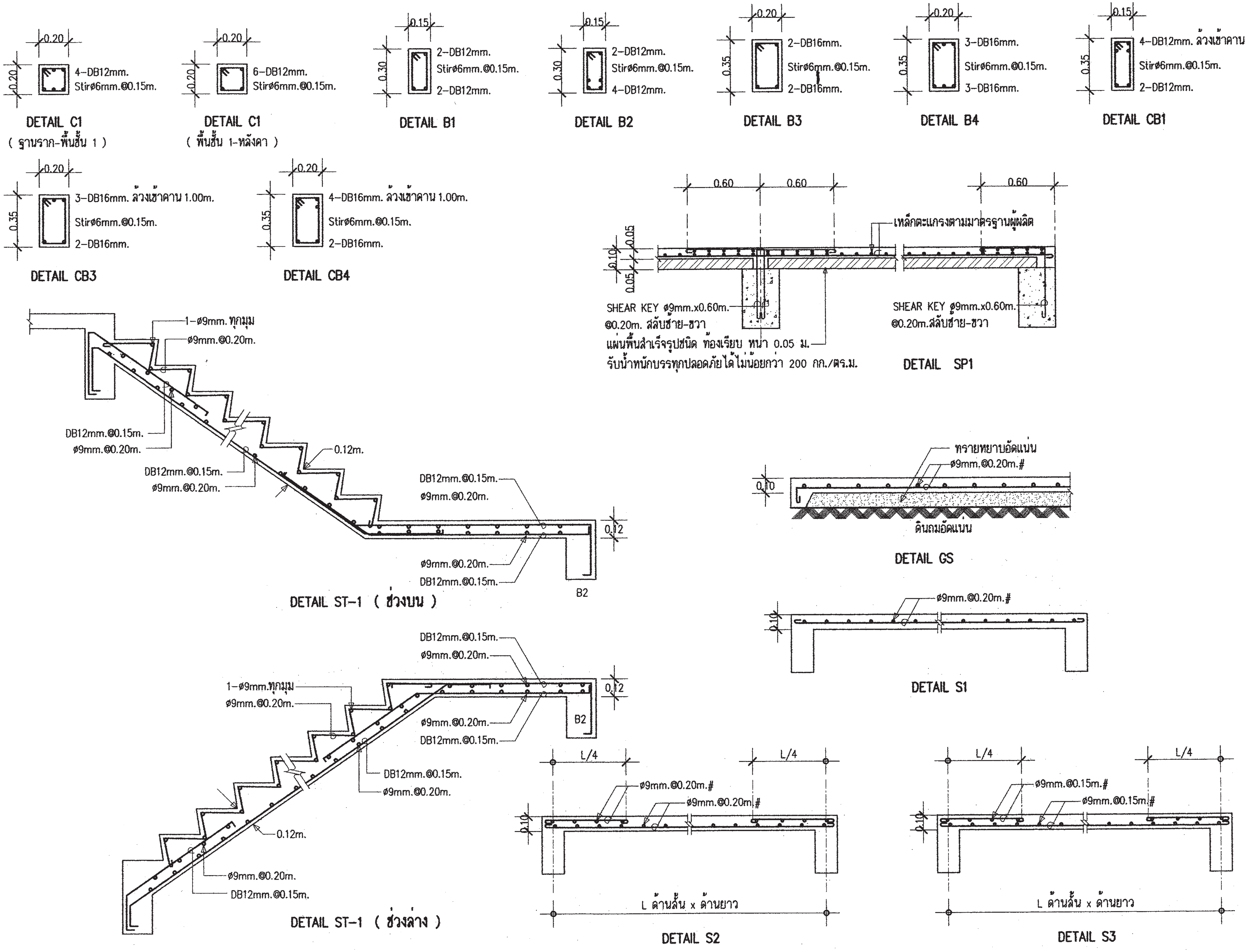

สำนักการ โยธา
กรุงเทพมหานคร

โครงการ
แบบบ้านยิ้มเพื่อประชาชน ระยะที่ 3

ตามนโยบาย
ม.ร.ว. สุขุมพันธุ์ บริพัตร
ผู้ว่าราชการกรุงเทพมหานคร
นายจุมพล สำเภาพล
รองผู้ว่าราชการกรุงเทพมหานคร
นางนินนาท ชลิตานนท์
ปลัดกรุงเทพมหานคร

ผู้อำนวยการสำนักการโยธา

รองผู้อำนวยการสำนักการโยธา
นายทวีศักดิ์ เลิศประพันธ์
ผู้อำนวยการสำนักงานออกแบบ
นายวัชรินทร์ บรรพต
หัวหน้ากลุ่มงานสถาปัตยกรรม
นายสินธุ์ชัย บุญมีทรัพย์
หัวหน้ากลุ่มงานวิศวกรรมอาคาร
นายธวัชชัย เมฆะกูล

สถาปนิก
นางสาวเฟื่องฉัตร เศรษฐเลาห์ ภสถ.11992
วิศวกรโครงสร้าง
นายวัณโณ บรัศไพบูลย์ สย.6633
วิศวกรไฟฟ้า
นายจรูญ มาสุขใจ ภฟก.2457
วิศวกรสุขาภิบาล
นายจีระสิทธิ์ ทิมสนิทธ์ สย.8489
วิศวกรเครื่องกล

นายช่างเขียนแบบ
นายสุวัฒน์ วงศ์เพิ่มเจริญ

แบบ บ้านพักอาศัย 2 ชั้น
แบบที่ 038
ชื่อบ้าน เทพธาโร
เจ้าของ

สถานที่

แบบแสดง
แบบขยายโครงสร้าง 1

วันที่ :	เลขที่	รวม
30 พฤษภาคม 2557	S-04	5

แผ่นที่	รวมแผ่น
23	31

FILE :

รายการแก้ไขแบบ

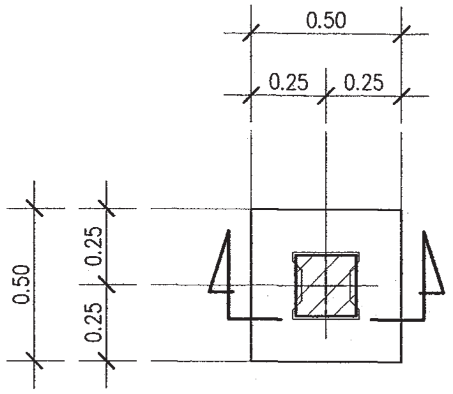

แบบขยายแปลน F1

มาตรส่วน 1:25

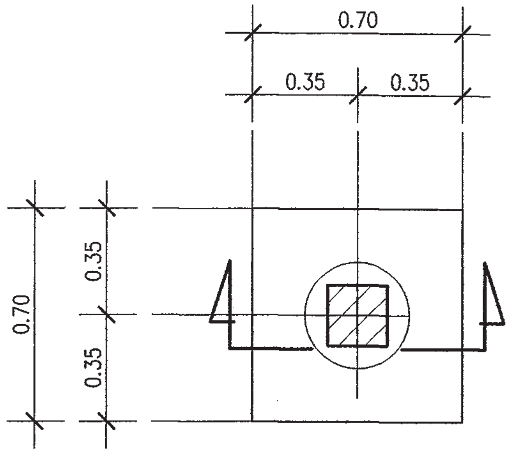

แบบขยายแปลน F1A

มาตรส่วน 1:25

หมายเหตุ

กรณีใช้ฐานราก เสาเข็มเจาะแทนฐานรากเสาเข็มตอก

ใช้ใช้เทียบดังนี้ F1=F1A , F2=F2A ,F3=F3A

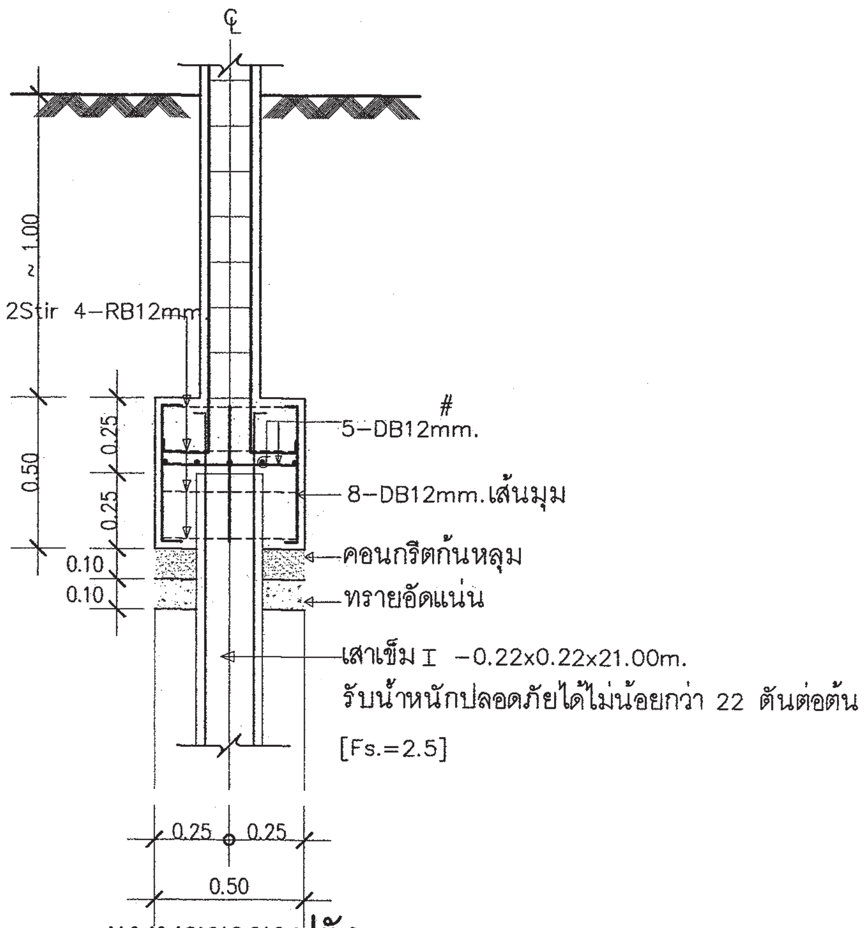

แบบขยายรูปตัด F1

มาตรส่วน 1:25

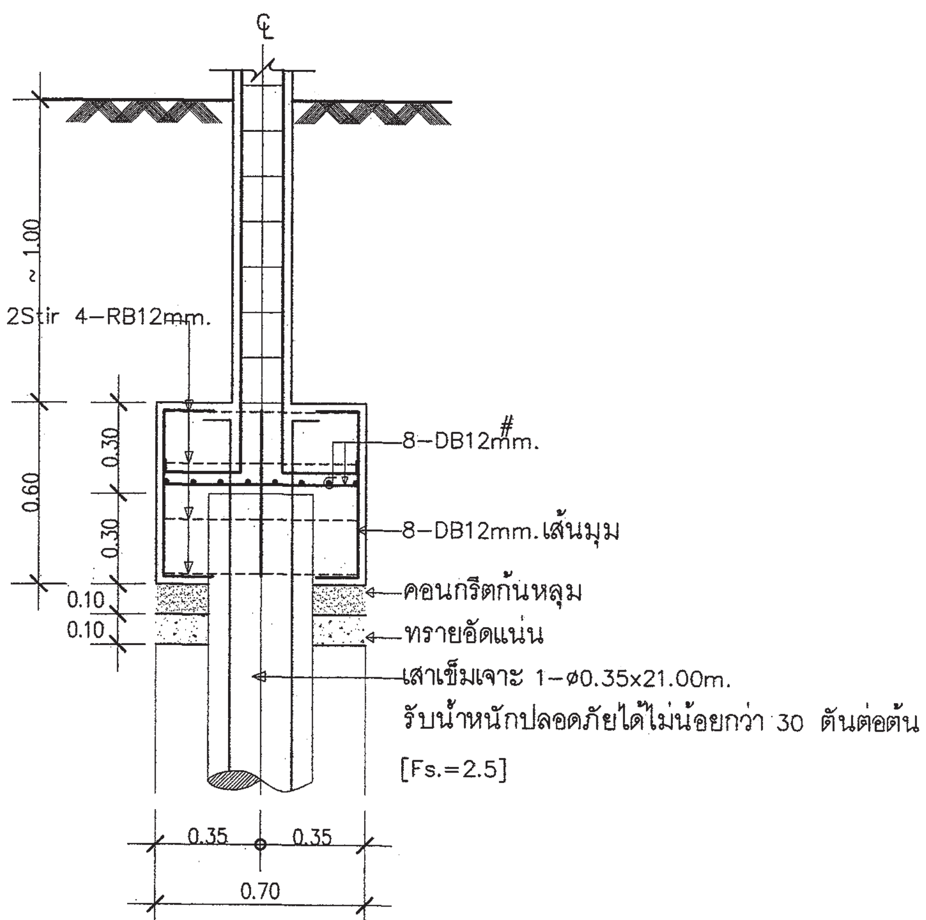

แบบขยายรูปตัด F1A

มาตรส่วน 1:25

สำนักการ โยธา
กรุงเทพมหานคร

โครงการ
แบบบ้านยิ้มเพื่อประชาชน ระยะที่ 3

ตามนโยบาย
ม.ร.ว. สุขุมพันธุ์ บริพัตร
ผู้ว่าราชการกรุงเทพมหานคร
นายจุมพล สำเภาพล
รองผู้ว่าราชการกรุงเทพมหานคร
นางนินนาท ชลิตานนท์
ปลัดกรุงเทพมหานคร

ผู้อำนวยการสำนักการโยธา

รองผู้อำนวยการสำนักการโยธา
นายทวีศักดิ์ เลิศประพันธ์

ผู้อำนวยการสำนักงานออกแบบ
นายวัชรินทร์ บรรพต

หัวหน้ากลุ่มงานสถาปัตยกรรม
นายสินธุชัย บุญมีภักดิ์

หัวหน้ากลุ่มงานวิศวกรรมอาคาร
นายอริยะ เมฆะกูล

สถาปนิก
นางสาวเฟื่องฉัตร เศรษฐเลาห์ ภสถ11992

วิศวกรโครงสร้าง
นายวัฒโณ บริสโพบูลย์ สย6633

วิศวกรไฟฟ้า
นายจรูญ มาสุขใจ ภฟก2457

วิศวกรสุขาภิบาล
นายจีระสิทธิ์ ทิมสนิทย์ สย8489

วิศวกรเครื่องกล

นายช่างเขียนแบบ
นายสุวัฒน์ วงศ์เพิ่มเจริญ

แบบ บ้านพักอาศัย 2 ชั้น
แบบที่ 038
ชื่อบ้าน เทพธาโร

เจ้าของ

สถานที่

แบบแสดง
แบบขยายโครงสร้าง 2

วันที่ :	เลขที่	รวม
30 พฤษภาคม 2557	S–05	5

แผ่นที่	รวมแผ่น
24	31

FILE :

รายการแก้ไขแบบ

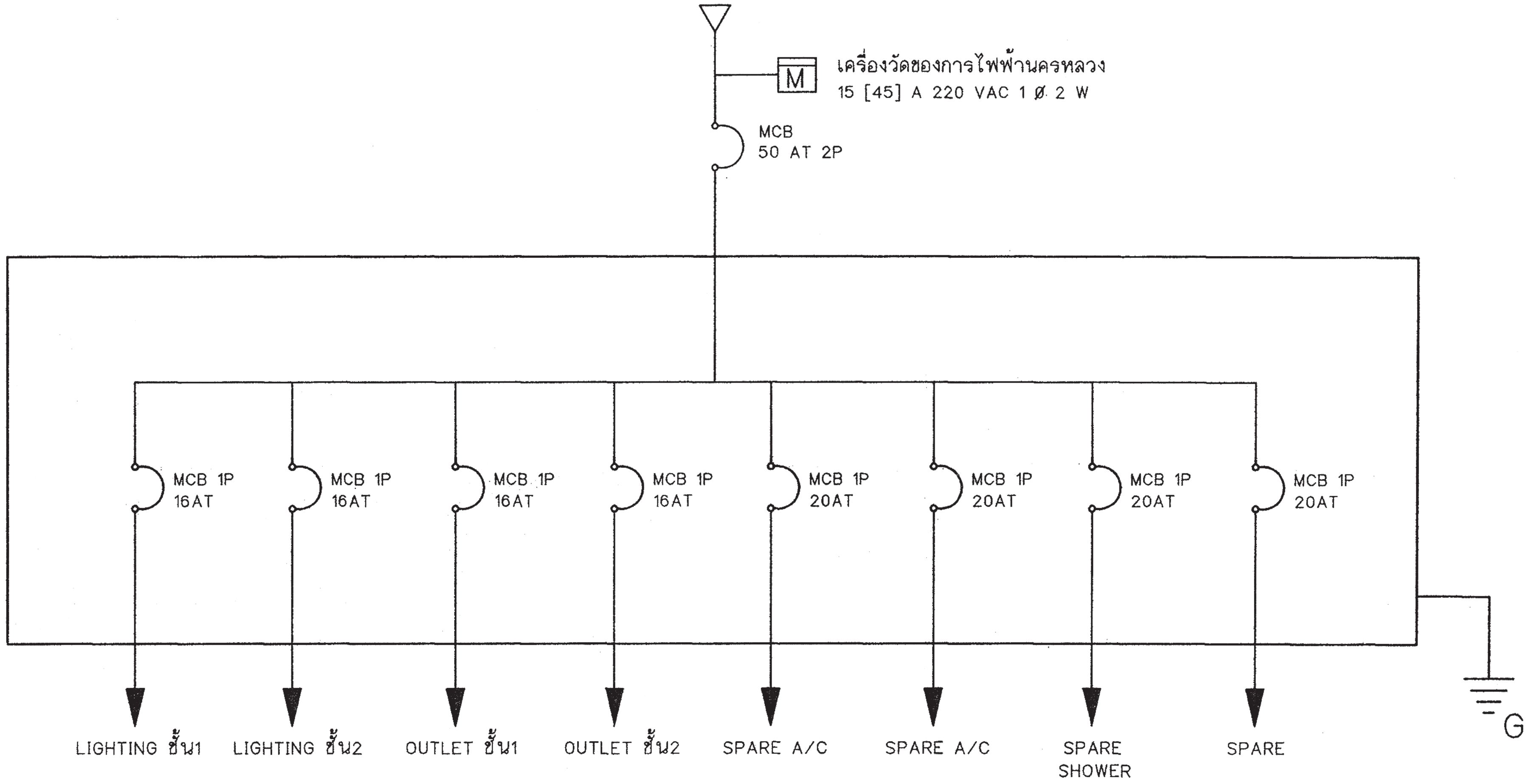

สัญลักษณ์ระบบไฟฟ้า

สัญลักษณ์	คำอธิบาย
○	โคม DOWNLIGHT 1x11 W
▢	โคมกลมหลอด ฟลูออเรสเซนต์ 1x32 W พร้อมฝาครอบสีใส
▭	ดวงโคมหลอด ฟลูออเรสเซนต์ 1x18 W พร้อมฝาครอบสีใส
S	สวิตช์ไฟฟ้าแบบธรรมดา
S_3	สวิตช์ไฟฟ้าแบบ 3ทาง
⊖	เต้ารับไฟฟ้าแบบมีสายดิน
TV	เต้ารับทีวี
	เต้ารับโทรศัพท์
Ⓙ	กล่องต่อสายไฟ
	แผงจ่ายไฟ
MCB	MINIATURE CIRCUIT BREAKER

รายการระบบงานไฟฟ้า

- แผงจ่ายไฟเป็นกล่องเหล็ก
- สายไฟตามมาตรฐานอุตสาหกรรม
- เต้ารับไฟฟ้าแบบมีสายดิน
- สวิตช์ไฟฟ้าแบบธรรมดา และ สามทาง
- สายเมนวงจรย่อยขนาด 4 มม.^{2}
- สายไฟเข้าเต้ารับขนาด 2.5 มม.^{2}
- สายไฟเข้าดวงโคมขนาด 1 มม.^{2}
- การเดินสายร้อยในท่อร้อยสายฝังในผนังส่วนการเดินสายในฝ้าเพดานให้เดินร้อยท่อร้อยยึดติดกับเสาหรือคาน
- สายไฟเข้าเครื่องทำน้ำอุ่น 3500 W ขนาด 4 มม.^{2}
- สาย COAXIAL เข้าเต้ารับทีวีใช้ RG6
- สายโทรศัพท์เข้าเต้ารับโทรศัพท์ ขนาด 0.65 มม.
- การต่อลงดินต้องเป็นไปตามกฎของการไฟฟ้านครหลวง
- ทิ้งสายข้างหนึ่งไว้ในกล่องต่อสายในห้องนอน หรือ ห้องน้ำ อีกข้างหนึ่งต่อเข้ากับ CIRCUIT BREAKER ในแผงจ่ายไฟ

สำนักการ โยธา
กรุงเทพมหานคร

โครงการ
แบบบ้านยิ้มเพื่อประชาชน ระยะที่ 3

ตามนโยบาย
ม.ร.ว. สุขุมพันธุ์ บริพัตร
ผู้ว่าราชการกรุงเทพมหานคร
นายจุมพล สำเภาพล
รองผู้ว่าราชการกรุงเทพมหานคร
นางนินนาท ชลิตานนท์
ปลัดกรุงเทพมหานคร

ผู้อำนวยการสำนักการโยธา
รองผู้อำนวยการสำนักการโยธา
นายทวีศักดิ์ เลิศประพันธ์
ผู้อำนวยการสำนักงานออกแบบ
นายวัชรินทร์ บรรพต
หัวหน้ากลุ่มงานสถาปัตยกรรม
นายสินธุ์ชัย บุญปักษ์
หัวหน้ากลุ่มงานวิศวกรรมอาคาร
นายอริยะ เมฆะกูล

สถาปนิก
นางสาวเพื่องฉัตร เศรษฐเสาห์ ภสถ11992
วิศวกรโครงสร้าง
นายวัณโณ บรัศไพบูลย์ สย6633
วิศวกรไฟฟ้า
นายจรูญ มาสุขใจ ภฟก2457
วิศวกรสุขาภิบาล
นายจีระสิทธิ์ ทิมสถิตย์ สย8469
วิศวกรเครื่องกล

นายช่างเขียนแบบ
นางสาวช่อผกา ยักพันธ์

แบบ บ้านพักอาศัย 2 ชั้น
แบบที่ 038
ชื่อบ้าน เทพธาโร
เจ้าของ
สถานที่

แบบแสดง
สัญลักษณ์ระบบไฟฟ้า
รายการระบบไฟฟ้า

วันที่ :	เลขที่	รวม
30 พฤษภาคม 2557	E-01	2

แผ่นที่	รวมแผ่น
25	31

FILE :

รายการแก้ไขแบบ

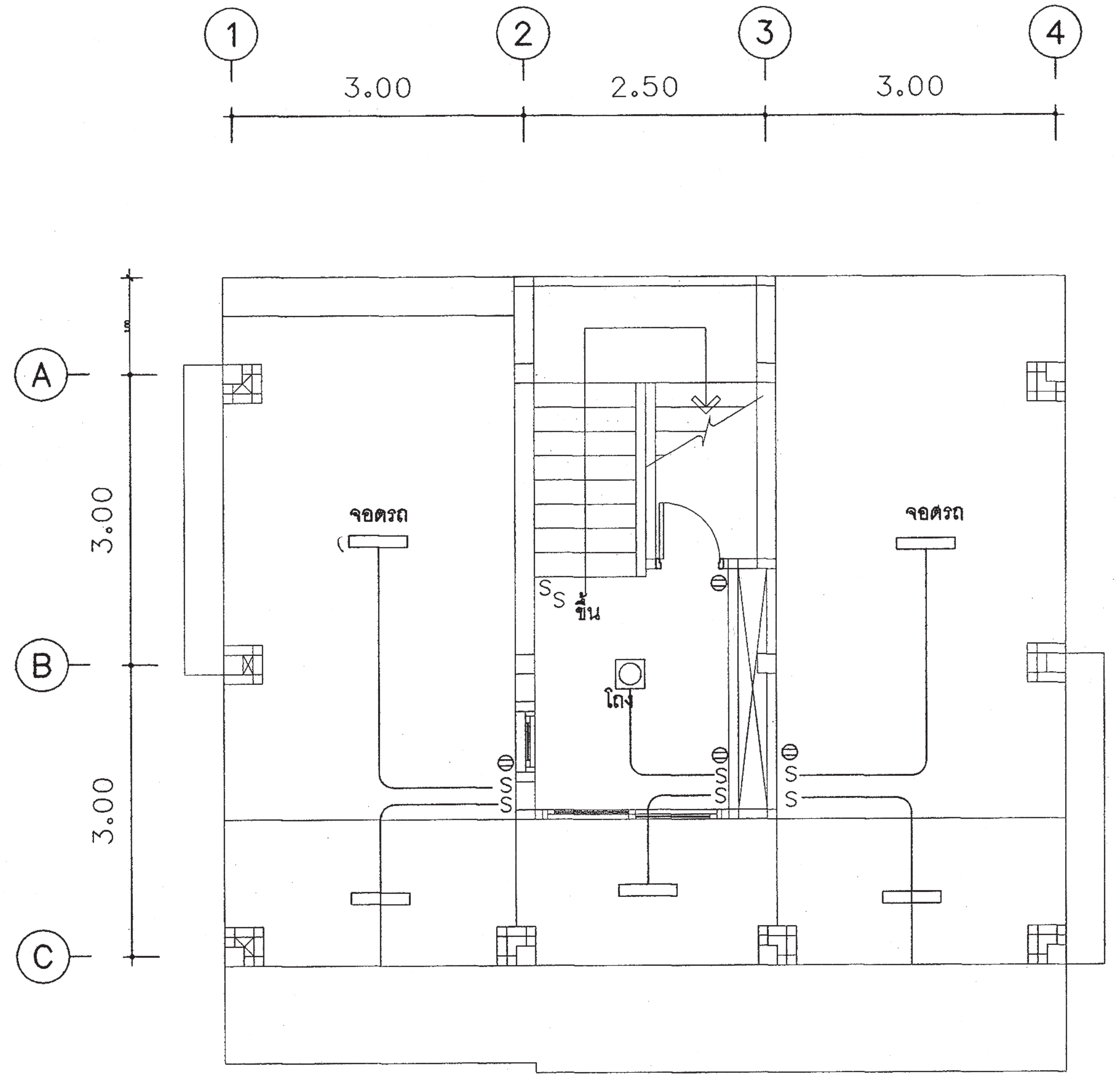

แปลนไฟฟ้าชั้นล่าง

มาตราส่วน 1:75

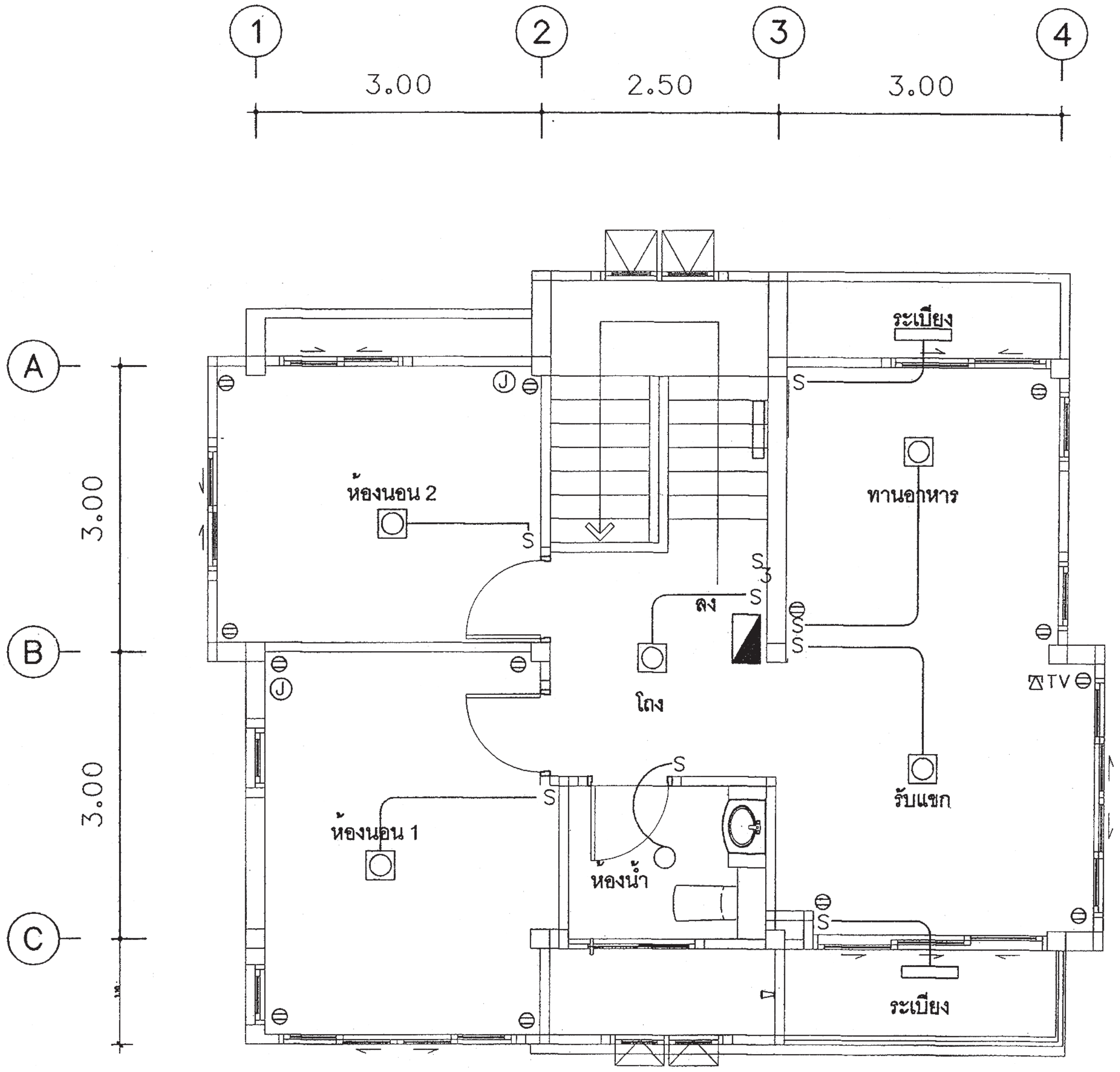

แปลนระบบไฟฟ้าชั้นบน

มาตราส่วน 1:75

สำนักการ โยธา
กรุงเทพมหานคร

โครงการ แบบบ้านยิ้มเพื่อประชาชน ระยะที่ 3	
ตามนโยบาย	
ม.ร.ว. สุขุมพันธุ์ บริพัตร ผู้ว่าราชการกรุงเทพมหานคร	
นายจุมพล สำเภาพล รองผู้ว่าราชการกรุงเทพมหานคร	
นางนินนาท ชลิตานนท์ ปลัดกรุงเทพมหานคร	
ผู้อำนวยการสำนักการโยธา	
รองผู้อำนวยการสำนักการโยธา	
นายทวีศักดิ์ เลิศประพันธ์	
ผู้อำนวยการสำนักงานออกแบบ	
นายวัชรินทร์ บรรพต	
หัวหน้ากลุ่มงานสถาปัตยกรรม	
นายสินธุ์ชัย บุญปักษ์	
หัวหน้ากลุ่มงานวิศวกรรมอาคาร	
นายอริยะ เมฆะกูล	
สถาปนิก	
นางสาวเพียงฉัตร เศรษฐเสาห์ ภสถ11992	
วิศวกรโครงสร้าง	
นายวัณโณ บริศไพบูลย์ สย6633	
วิศวกรไฟฟ้า	
นายจรูญ มาสุขใจ ภฟก.2457	
วิศวกรสุขาภิบาล	
นายจีระสิทธิ์ ทิมสถิตย์ สย8489	
วิศวกรเครื่องกล	
นายช่างเขียนแบบ	
นางสาวช่อผกา ยักพันธ์	

แบบ บ้านพักอาศัย 2 ชั้น
แบบที่ 038
ชื่อบ้าน เทพธาโร

เจ้าของ

สถานที่

แบบแสดง
แปลนระบบไฟฟ้า ชั้นล่าง
แปลนระบบไฟฟ้า ชั้นบน

วันที่ :	เลขที่	รวม
30 พฤษภาคม 2557	E–02	2

แผ่นที่	รวมแผ่น
26	31

FILE :

รายการแก้ไขแบบ

ตารางที่ 1 แสดงการเลือกใช้ขนาดเครื่องสูบน้ำแบบอัตโนมัติสำหรับโครงการบ้านยิ้ม

ขนาดเครื่องสูบน้ำ (วัตต์)	จำนวนห้องน้ำของบ้าน	จำนวนชั้นของบ้าน
100	1 - 3	1 - 2
150	4	1 - 2
200	5	2 - 3
250	6	2 - 3
300	7	2 - 3

ตารางที่ 2 แสดงการเลือกใช้ขนาดถังเก็บน้ำแบบตั้งพื้นสำหรับโครงการบ้านยิ้ม

ชื่อ	จำนวนห้องนอนของบ้าน	ความจุ (ลบ.ม.)
ถังเก็บน้ำ 1 (WT1)	1 - 2	1
ถังเก็บน้ำ 2 (WT2)	3 - 4	2
ถังเก็บน้ำ 3 (WT3)	5 - 6	3

ถังเก็บน้ำที่ใช้ ทำจากวัสดุไฟเบอร์กลาสเสริมแรงผลิตตามมาตรฐาน มอก. 435 - 2548

ชื่อ	จำนวนห้องนอนของบ้าน	ปริมาณการบำบัด(ลบ.ม./วัน)
ถังบำบัดน้ำเสีย 1 (WWTP 1)	1 - 2	1
ถังบำบัดน้ำเสีย 2 (WWTP 2)	3 - 4	2
ถังบำบัดน้ำเสีย 3 (WWTP 3)	5 - 6	3

ถังบำบัดน้ำเสียเป็นระบบเกรอะ - กรองไร้อากาศ ตัวถังทำจากวัสดุไฟเบอร์กลาสเสริมแรง สามารถรองรับปริมาณน้ำเสียได้ไม่น้อยกว่าตามที่กำหนดในตารางที่ 3 ที่ค่า BOD เข้าระบบไม่น้อยกว่า 250มิลลิกรัมต่อลิตร และค่า BOD ของน้ำที่ผ่านการบำบัดแล้วไม่เกิน 50มิลลิกรัมต่อลิตร

ตารางที่ 4 แสดงการเลือกใช้วัสดุท่อสำหรับโครงการบ้านยิ้ม

การใช้งาน	วัสดุ
ท่อประปา (CW)	ท่อ PVC Class 13.5 ผลิตตามมาตรฐาน มอก. 17 - 2532 ต่อด้วยน้ำยาประสานผลิตภัณฑ์เดียวกับผู้ผลิตท่อ
ท่อระบายน้ำโสโครก น้ำทิ้ง น้ำฝนและท่ออากาศ (S,W,RL,V)	ท่อ PVC Class 13.5 ผลิตตามมาตรฐาน มอก. 17 - 2532 ต่อด้วยน้ำยาประสานผลิตภัณฑ์เดียวกับผู้ผลิตท่อ

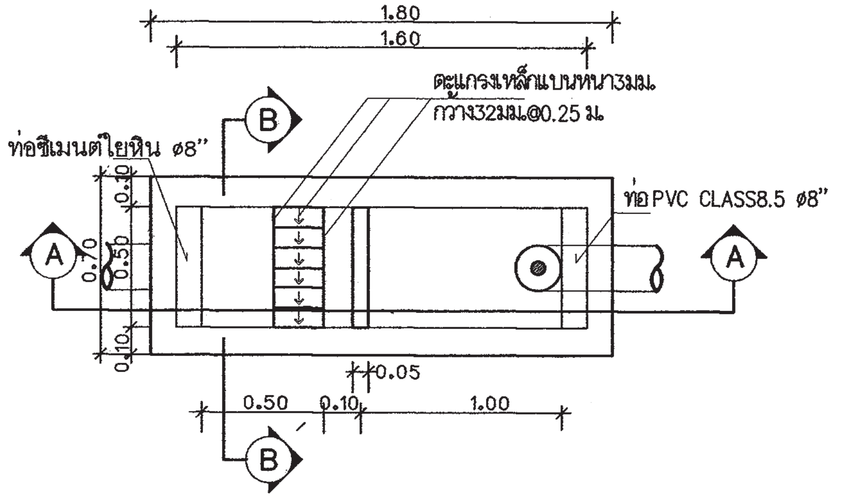

แปลนบ่อดักขยะและดักไขมัน
มาตราส่วน AS SHOWN

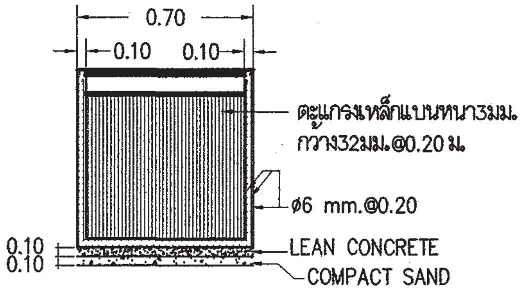

รูปตัด B-B
มาตราส่วน AS SHOWN

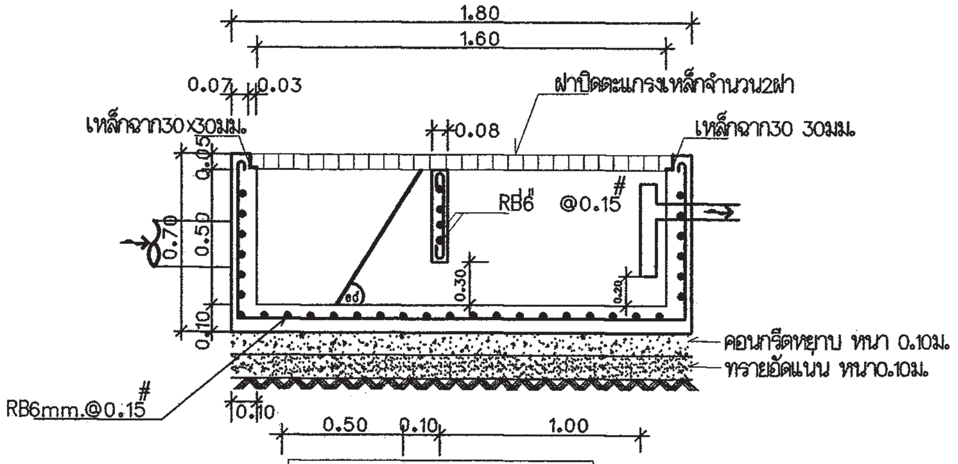

รูปตัด A-A
มาตราส่วน AS SHOWN

หมายถึง : บ่อตรวจคุณภาพน้ำ (ก่อนระบายลงสู่ท่อสาธารณะ)

: บ่อดักขยะและบ่อตรวจคุณภาพน้ำ (ก่อนระบายลงสู่ท่อสาธารณะ)

สัญลักษณ์ บ่อพัก : (ก่อนระบายลงสู่ท่อสาธารณะ)

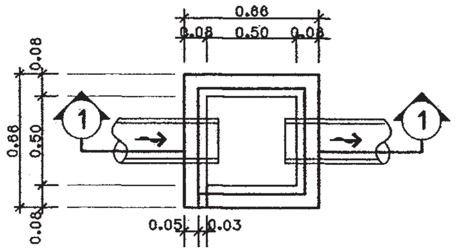

บ่อพักน้ำทิ้ง
มาตราส่วน AS SHOWN

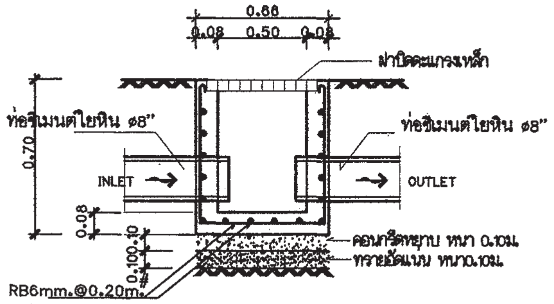

รูปตัด ①- ①
มาตราส่วน AS SHOWN

สำนักการโยธา
กรุงเทพมหานคร

โครงการ
แบบบ้านยิ้มเพื่อประชาชน ระยะที่ 3

ตามนโยบาย
ม.ร.ว. สุขุมพันธุ์ บริพัตร ผู้ว่าราชการกรุงเทพมหานคร
นายจุมพล สำเภาพล รองผู้ว่าราชการกรุงเทพมหานคร
นางนินนาท ชลิตานนท์ ปลัดกรุงเทพมหานคร

ผู้อำนวยการสำนักการโยธา	
รองผู้อำนวยการสำนักการโยธา	
นายทวีศักดิ์ เลิศประพันธ์	
ผู้อำนวยการสำนักงานออกแบบ	
นายวัชรินทร์ บรรพต	
หัวหน้ากลุ่มงานสถาปัตยกรรม	
นายสินธุ์ชัย บุญปักษ์	
หัวหน้ากลุ่มงานวิศวกรรมอาคาร	
นายอริยะ เมฆะกูล	
สถาปนิก	
นางสาวเฟื่องฉัตร เศรษฐเดาห์ ภสถ11992	
วิศวกรโครงสร้าง	
นายวัณโณ บรัศไพบูลย์ สย6633	
วิศวกรไฟฟ้า	
นายจรูญ มาสุขใจ ภฟก2457	
วิศวกรสุขาภิบาล	
นายจีระสิทธิ์ ทิมสถิตย์ สย8489	
วิศวกรเครื่องกล	
นายช่างเขียนแบบ	
นางปุณยนุช ประกอบกิจ	

แบบ บ้านพักอาศัย 2 ชั้น
แบบที่ 038
ชื่อบ้าน เทพธาโร
เจ้าของ
สถานที่

แบบแสดง
รายการประกอบแบบสุขาภิบาล

วันที่ :	เลขที่	รวม
30 พฤษภาคม 2557	SN-01	5

แผ่นที่	รวมแผ่น
27	31

FILE :

รายการแก้ไขแบบ

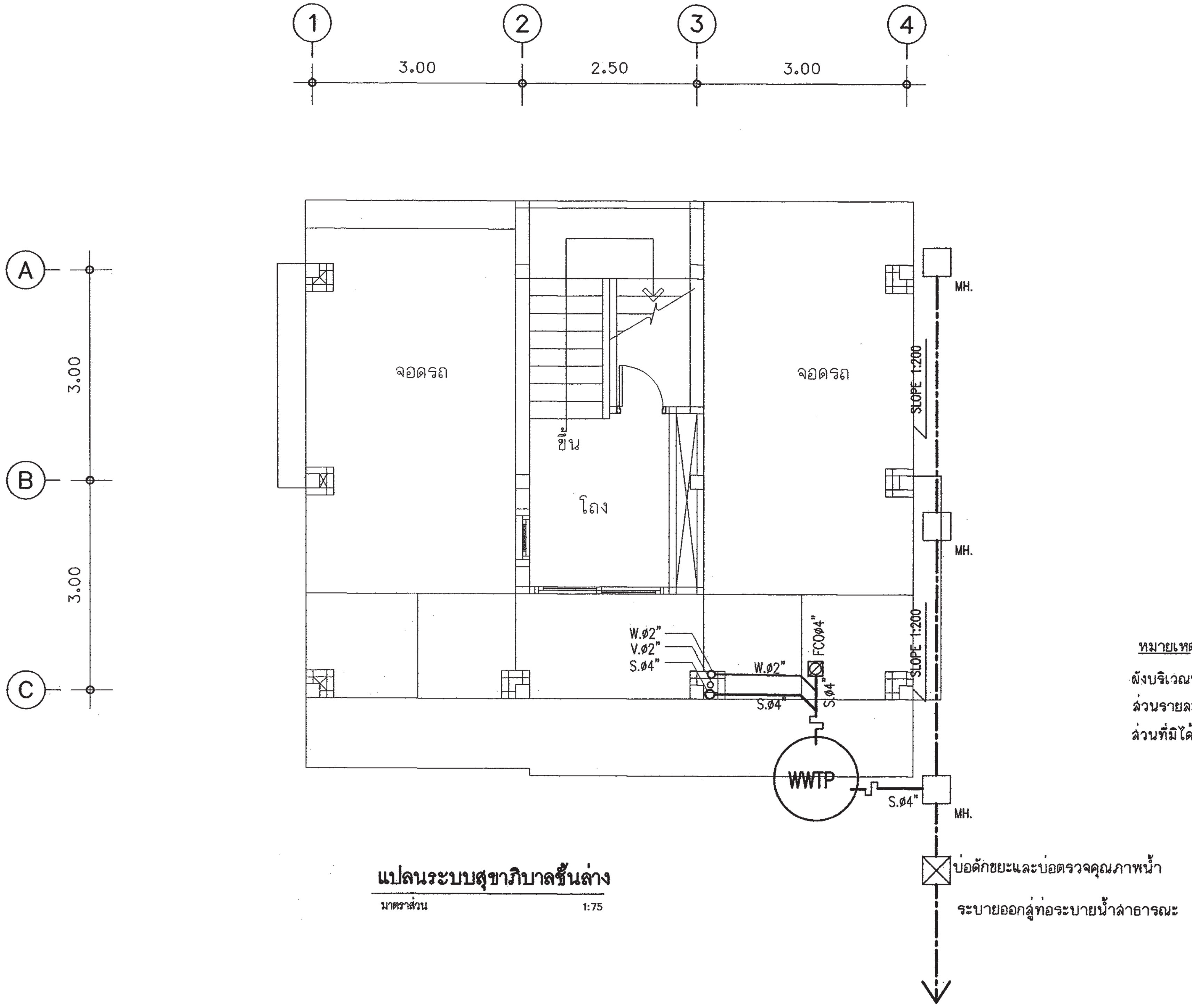

แปลนระบบสุขาภิบาลชั้นล่าง

มาตราส่วน 1:75

สัญลักษณ์	อักษรย่อ	รายละเอียด
W	W	ท่อน้ำเสีย[PVC มอก. CLASS 8.5]
S	S	ท่อน้ำทิ้งส้วม [PVC มอก. CLASS 8.5]
V	V	ท่อระบายอากาศ [PVC มอก. CLASS 8.5]
⋈	⋈	จุดปลายท่อน้ำดี [ก๊อกน้ำSTOP VALE]
	CW	ท่อน้ำดี[CW][PVC มอก. CLASS 13.5]
	—	แนวท่อใยหิน เส้นผ่าศูนย์กลาง 0.20 ม
	—	แนวเขตที่ดิน
FD	FD	ท่อระบายน้ำที่พื้น[PVC มอก. CLASS 8.5]
RD	RD	ท่อระบายน้ำฝน[PVC มอก. CLASS 8.5]
	FCO	FLOOR CLEANOUT
M	M	มาตรวัดน้ำ
P	P	ปั๊มน้ำ
MH.	—	บ่อพักน้ำทิ้งสำเร็จรูป ขนาด 0.40X0.40 ม
	—	ถังบำบัดน้ำเสีย (WWTP)

หมายเหตุ

ผังบริเวณนี้เป็นเพียงตัวอย่างเพื่อประมาณราคา ค่าก่อสร้างส่วนประกอบอาคารเท่านั้น

ส่วนรายละเอียดของสถานที่จริง ให้กำหนดรายละเอียดขณะก่อสร้าง

ส่วนที่มิได้ปรากฏในแบบให้ปฏิบัติตาม พรบ.ควบคุมอาคารและ ข้อบัญญัติกรุงเทพมหานคร

สำนักการ โยธา
กรุงเทพมหานคร

โครงการ
แบบบ้านยิ้มเพื่อประชาชน ระยะที่ 3

ตามนโยบาย
ม.ร.ว. สุขุมพันธุ์ บริพัตร
ผู้ว่าราชการกรุงเทพมหานคร
นายจุมพล สำเภาพล
รองผู้ว่าราชการกรุงเทพมหานคร
นางนินนาท ชลิตานนท์
ปลัดกรุงเทพมหานคร

ผู้อำนวยการสำนักการโยธา

รองผู้อำนวยการสำนักการโยธา
นายทวีศักดิ์ เลิศประพันธ์
ผู้อำนวยการสำนักงานออกแบบ
นายวัชรินทร์ บรรพต
หัวหน้ากลุ่มงานสถาปัตยกรรม
นายสินธุ์ชัย บุญปักษ์
หัวหน้ากลุ่มงานวิศวกรรมอาคาร
นายอริยะ เมฆะกูล

สถาปนิก
นางสาวเฟื่องฉัตร เศรษฐเสาห์ ภสถ11992
วิศวกรโครงสร้าง
นายวัณโณ บรัศไพบูลย์ สย6633
วิศวกรไฟฟ้า
นายจรูญ มาสุขใจ ภฟก2457
วิศวกรสุขาภิบาล
นายจีระสิทธิ์ ทิมสถิตย์ สย8489
วิศวกรเครื่องกล

นายช่างเขียนแบบ
นางปุณยนุช ประกอบกิจ

แบบ บ้านพักอาศัย 2 ชั้น
แบบที่ 038
ชื่อบ้าน เทพธาโร
เจ้าของ
สถานที่

แบบแสดง
แปลนระบบสุขาภิบาล ชั้นล่าง

วันที่ :	เลขที่	รวม
30 พฤษภาคม 2557	SN–02	5

แผ่นที่	รวมแผ่น
28	31

FILE :

รายการแก้ไขแบบ

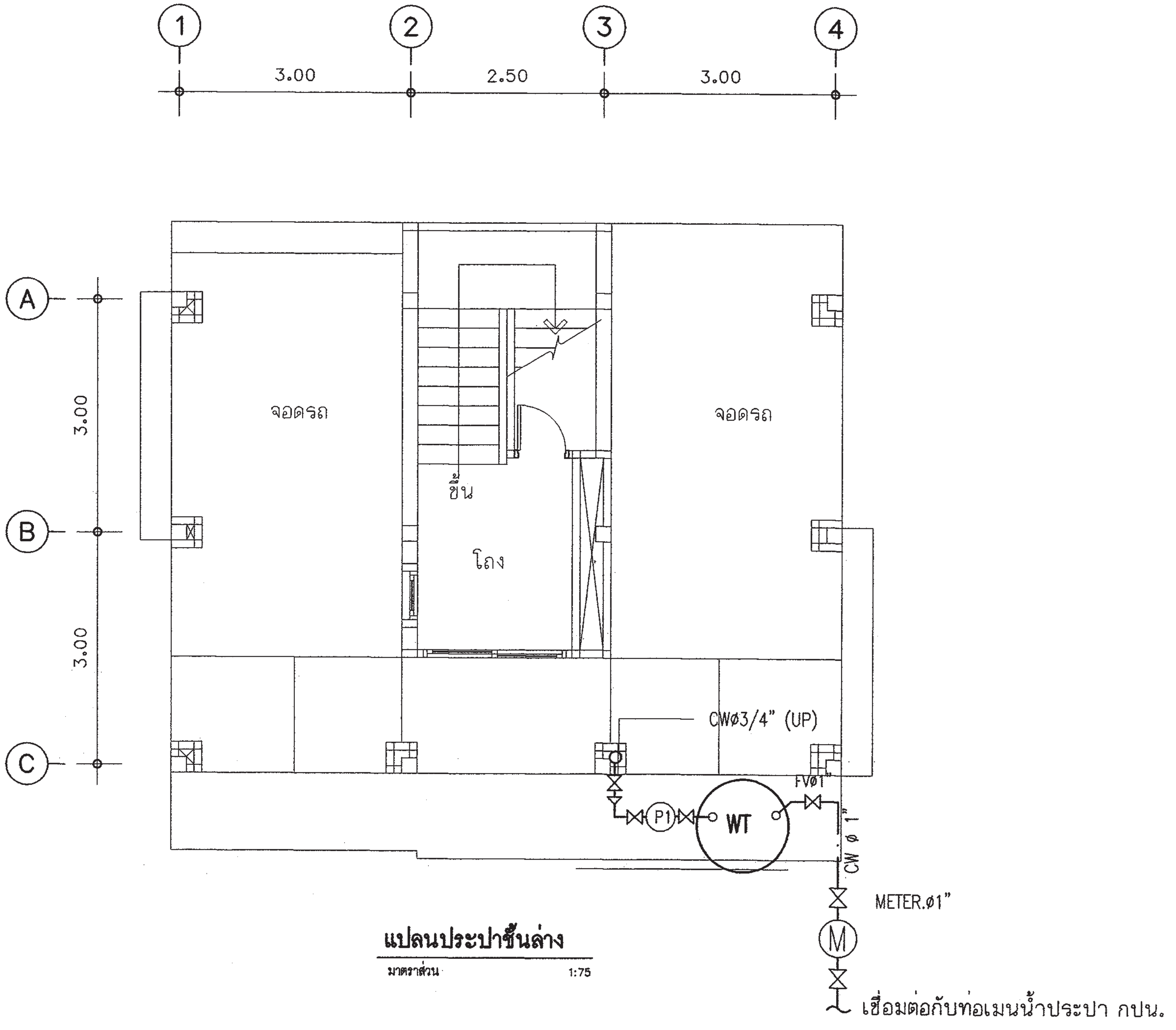

แปลนประปาชั้นล่าง

มาตราส่วน 1:75

สำนักการ โยธา
กรุงเทพมหานคร

โครงการ
แบบบ้านยิ้มเพื่อประชาชน ระยะที่ 3

ตามนโยบาย
ม.ร.ว. สุขุมพันธุ์ บริพัตร
ผู้ว่าราชการกรุงเทพมหานคร
นายจุมพล สำเภาพล
รองผู้ว่าราชการกรุงเทพมหานคร
นางนินนาท ชลิตานนท์
ปลัดกรุงเทพมหานคร

ผู้อำนวยการสำนักการโยธา

รองผู้อำนวยการสำนักการโยธา
นายทวีศักดิ์ เลิศประพันธ์
ผู้อำนวยการสำนักงานออกแบบ
นายวัชรินทร์ บรรพต
หัวหน้ากลุ่มงานสถาปัตยกรรม
นายสินธุ์ชัย บุญปักษ์
หัวหน้ากลุ่มงานวิศวกรรมอาคาร
นายอริยะ เมฆะกูล

สถาปนิก
นางสาวเฟื่องฉัตร เศรษฐเลาห์ ภสถ11992
วิศวกรโครงสร้าง
นายวัณโณ บรัศไพบูลย์ สย6633
วิศวกรไฟฟ้า
นายจรูญ มาสุขใจ ภฟก2457
วิศวกรสุขาภิบาล
นายจีระสิทธิ์ ทิมสถิตย์ สย8489
วิศวกรเครื่องกล

นายช่างเขียนแบบ
นางปุณยนุช ประกอบกิจ

แบบ บ้านพักอาศัย 2 ชั้น
แบบที่ 038
ชื่อบ้าน เทพธาโร
เจ้าของ

สถานที่

แบบแสดง
แปลนระบบประปา ชั้นล่าง

วันที่ :	เลขที่	รวม
30 พฤษภาคม 2557	SN-03	5

แผ่นที่	รวมแผ่น
29	31

FILE :

รายการแก้ไขแบบ

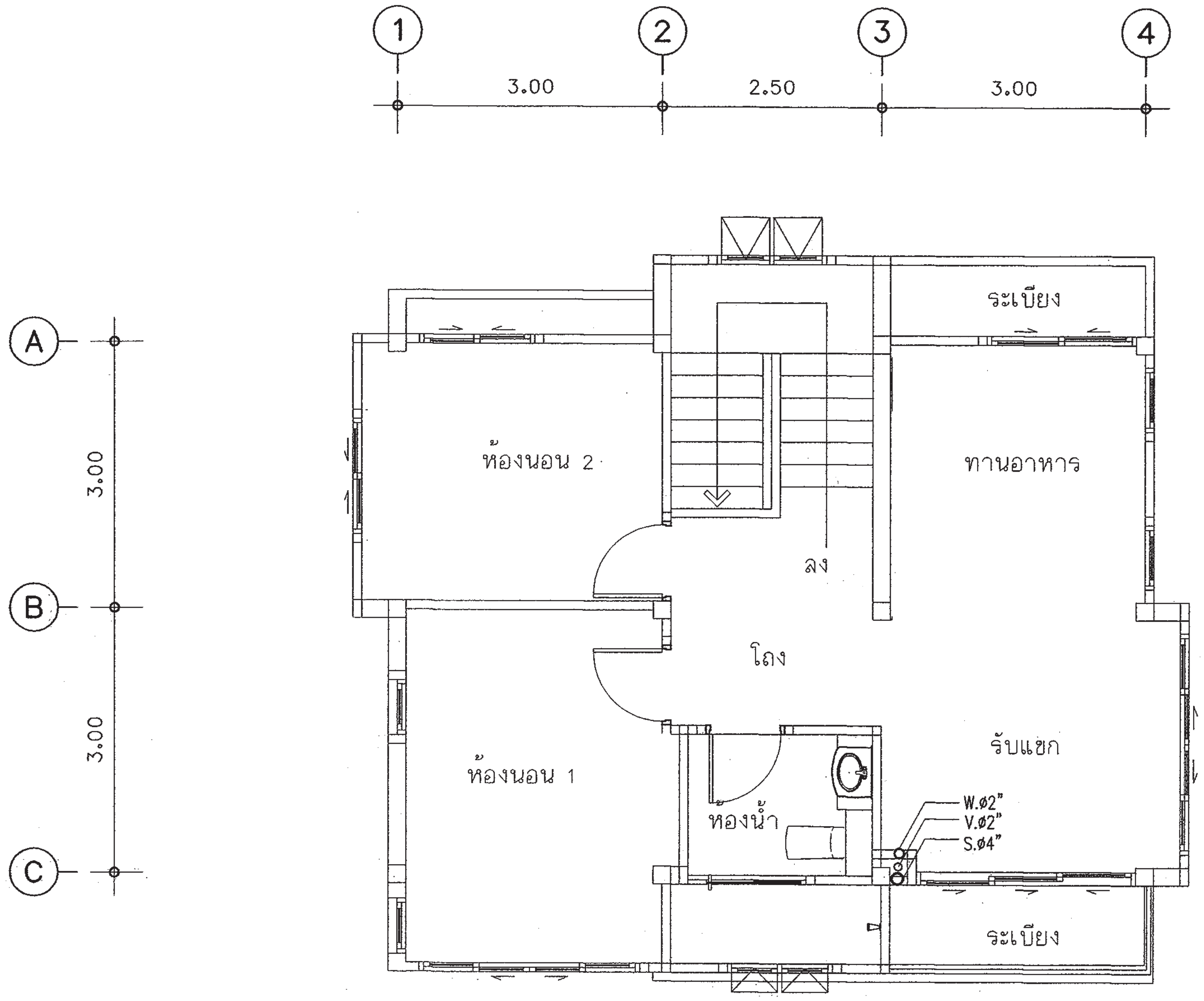

แปลนระบบสุขาภิบาลชั้นบน

มาตราส่วน 1:75

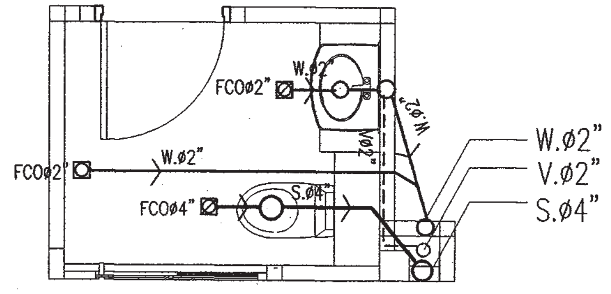

แบบขยายระบบสุขาภิบาลห้องน้ำ

มาตราส่วน 1 : 50

สำนักการ โยธา
กรุงเทพมหานคร

โครงการ
แบบบ้านยิ้มเพื่อประชาชน ระยะที่ 3

ตามนโยบาย
ม.ร.ว. สุขุมพันธุ์ บริพัตร
ผู้ว่าราชการกรุงเทพมหานคร
นายจุมพล สำเภาพล
รองผู้ว่าราชการกรุงเทพมหานคร
นางนินนาท ชลิตานนท์
ปลัดกรุงเทพมหานคร

ผู้อำนวยการสำนักการโยธา	
รองผู้อำนวยการสำนักการโยธา	
นายทวีศักดิ์ เลิศประพันธ์	
ผู้อำนวยการสำนักงานออกแบบ	
นายวัชรินทร์ บรรพต	
หัวหน้ากลุ่มงานสถาปัตยกรรม	
นายสินธุ์ชัย บุญปักษ์	
หัวหน้ากลุ่มงานวิศวกรรมอาคาร	
นายอริยะ เมฆะกูล	

สถาปนิก	
นางสาวเฟื่องฉัตร เศรษฐเลาห์ ภสถ11992	
วิศวกรโครงสร้าง	
นายวัณโณ บริศไพบูลย์ สย6633	
วิศวกรไฟฟ้า	
นายจรูญ มาสุขใจ ภฟก2457	
วิศวกรสุขาภิบาล	
นายจีระสิทธิ์ ทิมสถิตย์ สย8489	
วิศวกรเครื่องกล	
นายช่างเขียนแบบ	
นางปุณยนุช ประกอบกิจ	

แบบ บ้านพักอาศัย 2 ชั้น
แบบที่ 038
ชื่อบ้าน เทพธาโร

เจ้าของ

สถานที่

แบบแสดง
แปลนระบบสุขาภิบาล ชั้นบน

วันที่ :	เลขที่	รวม
30 พฤษภาคม 2557	SN–04	5

แผ่นที่	รวมแผ่น
30	31

FILE :

รายการแก้ไขแบบ

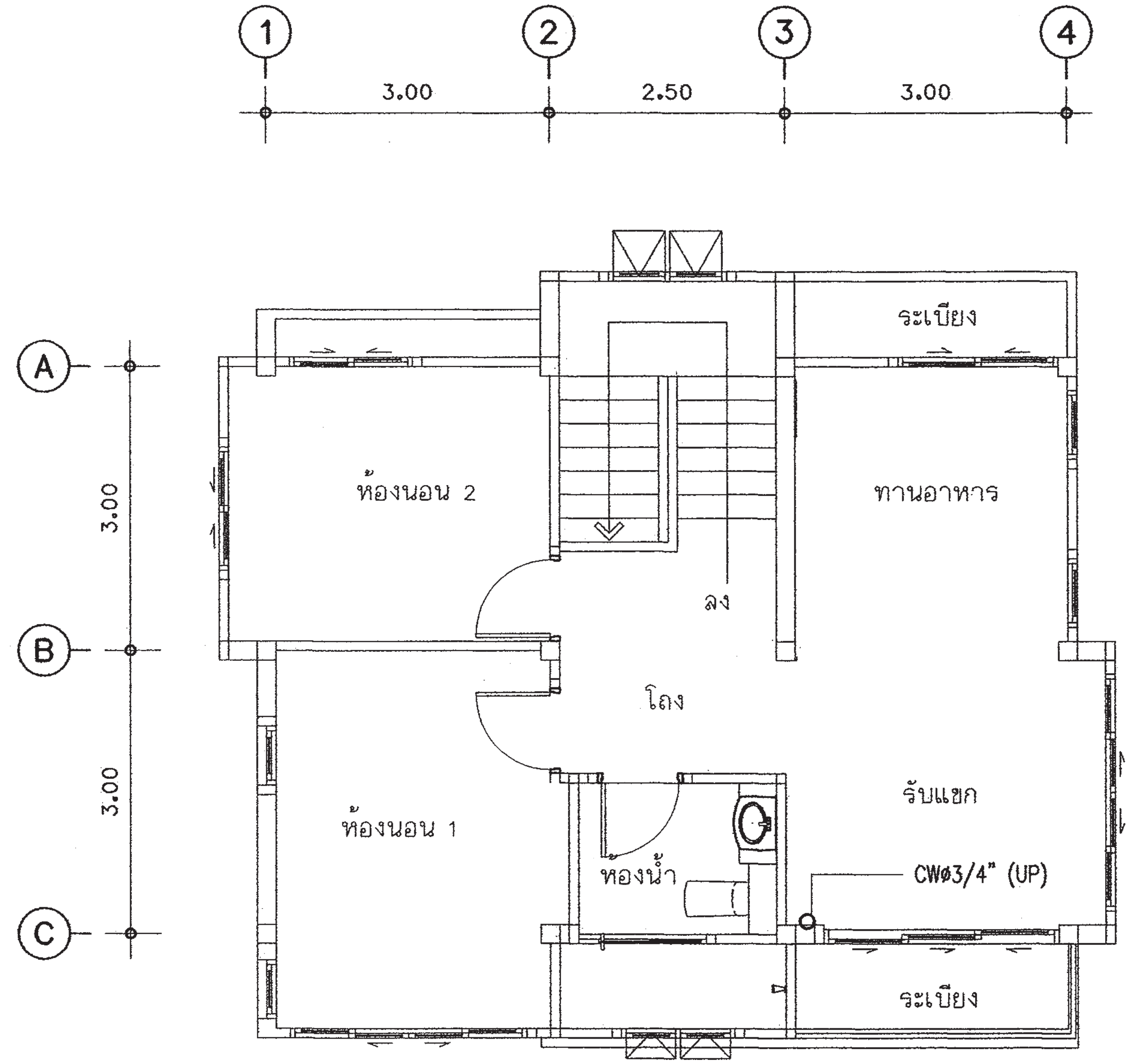

แปลนประปาชั้นบน

มาตราส่วน 1:75

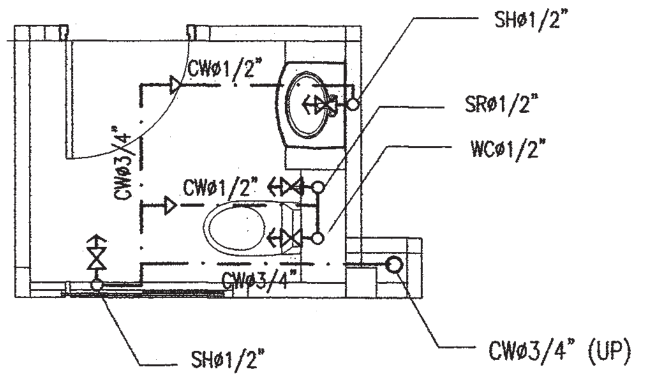

แบบขยายระบบประปาห้องน้ำ 2

มาตราส่วน 1:50

สำนักการ โยธา
กรุงเทพมหานคร

โครงการ
แบบบ้านยิ้มเพื่อประชาชน ระยะที่ 3

ตามนโยบาย
ม.ร.ว. สุขุมพันธุ์ บริพัตร
ผู้ว่าราชการกรุงเทพมหานคร
นายจุมพล สำเภาพล
รองผู้ว่าราชการกรุงเทพมหานคร
นางนินนาท ชลิตานนท์
ปลัดกรุงเทพมหานคร

ผู้อำนวยการสำนักการโยธา

รองผู้อำนวยการสำนักการโยธา
นายทวีศักดิ์ เลิศประพันธ์
ผู้อำนวยการสำนักงานออกแบบ
นายวัชรินทร์ บรรพต
หัวหน้ากลุ่มงานสถาปัตยกรรม
นายสินธุ์ชัย บุญปักษ์
หัวหน้ากลุ่มงานวิศวกรรมอาคาร
นายอริยะ เมฆะกูล

สถาปนิก
นางสาวเฟื่องฉัตร เศรษฐบุตร ภสถ.11992
วิศวกรโครงสร้าง
นายวัณโณ บรัศไพบูลย์ สย.6633
วิศวกรไฟฟ้า
นายจรูญ มาสุขใจ ภฟก.2457
วิศวกรสุขาภิบาล
นายจีระสิทธิ์ ทินสนิทย์ สย.8489
วิศวกรเครื่องกล

นายช่างเขียนแบบ
นางบุญยนุช ประกอบกิจ

แบบ บ้านพักอาศัย 2 ชั้น
แบบที่ 038
ชื่อบ้าน เทพธาโร
เจ้าของ

สถานที่

แบบแสดง
แปลนประปาชั้นบน

วันที่ :	เลขที่	รวม
30 พฤษภาคม 2557	SN-05	5

แผ่นที่	รวมแผ่น
31	31

FILE :

รายการแก้ไขแบบ

สัญลักษณ์ประกอบแบบสถาปัตยกรรม

สัญลักษณ์	ความหมาย
②	แนวศูนย์กลางเสาทางตั้ง
Ⓑ	แนวศูนย์กลางเสาทางนอน
	ทิศเหนือ
	เส้นแสดงขอบเขตที่ดิน
	เส้นแสดงแนวศูนย์กลาง
	เส้นแสดงแนวที่ซ้อนหรือจะมีในอนาคตหรือ ของเดิมที่ต้องเคลื่อนย้ายออก
	เส้นแสดงระยะตัด
	ศูนย์กลางถึงศูนย์กลาง
	ศูนย์กลางถึงริม
	ริมถึงริม
+3.00	ระดับในแปลน
▽ +3.00	ระดับในรูปตัด
[3]	พื้น
△2	ผนัง
①	ฝ้าเพดาน
④	ประตู
⑤	หน้าต่าง

สัญลักษณ์ประกอบแบบสถาปัตยกรรม

สัญลักษณ์	ความหมาย
	ดินถม
	ทรายหยาบอัดแน่น
	คอนกรีตเสริมเหล็ก
	ผนังก่ออิฐครึ่งแผ่น
	ผนังก่ออิฐเต็มแผ่น
	ผนังก่ออิฐเต็มหน้าเสา
	ผนังโครงคร่าไม้
	ผนัง GLASS BLOCK
1 / A-06	หมายเลขแสดงรูปด้าน สัญลักษณ์แสดงรูปด้าน แสดงในแบบแผ่นที่
2	หมายเลขแสดงรูปด้าน สัญญลักษณ์แสดงรูปด้านในแผ่นเดียวกัน
A-A / A-09	หมายเลขแสดงรูปตัด สัญญลักษณ์แสดงแนวตัด แสดงในแบบแผ่นที่
T-1	หมายเลขแสดงรูปตัด สัญญลักษณ์แสดงแนวตัดในแผ่นเดียวกัน
D-1 / A-05	หมายเลขแสดงแบบขยาย สัญญลักษณ์แสดงแบบขยาย แสดงในแบบแผ่นที่
D-3	หมายเลขแสดงแบบขยาย สัญญลักษณ์แสดงแบบขยายในแผ่นเดียวกัน

สารบัญแบบสถาปัตยกรรม

แผ่นที่	รายการ	แผ่นที่	รายการ
A-01	สัญลักษณ์ประกอบแบบ	A-18	แบบขยายบ่อพัก- ถังดักขยะ
A-02	รายการประกอบแบบ		
A-03	ผังบริเวณ , แผนที่สังเขป		
A-04	แปลนพื้นชั้นล่าง ,แปลนพื้นชั้นบน		
A-05	แปลนหลังคา		
A-06	รูปด้าน 1 , รูปด้าน 3		
A-07	รูปด้าน 2		
A-08	รูปด้าน 4		
A-09	รูปตัด A-A		
A-10	รูปตัด B-B		
A-11	แบบขยายบันได		
A-12	แบบขยายห้องน้ำ		
A-13	แบบขยายประตู - หน้าต่าง		
A-14	แบบขยายประตู - หน้าต่าง		
A-15	แบบขยายประตู - หน้าต่าง		
A-16	แบบขยายประตู - หน้าต่าง		
A-17	แบบขยายถังบำบัดน้ำเสีย- ถังดักไขมัน		

สารบัญแบบวิศวกรรมไฟฟ้าและสื่อสาร

E-01	สัญลักษณ์ระบบไฟฟ้า , รายการระบบไฟฟ้า
E-02	แปลนระบบไฟฟ้าแสงสว่าง เต้ารับไฟฟ้า โทรศัพท์ ชั้น 1 , ชั้น 2

สารบัญแบบวิศวกรรมโครงสร้าง

S-01	รายการประกอบแบบโครงสร้าง
S-02	แปลนฐานราก ตอม่อ , แปลนคานพื้นชั้นล่าง
S-03	แปลนคาน พื้น ชั้นบน , แปลนโครงหลังคา
S-04	แปลนคานหลังคา 1 (+6.25) , แปลนคานหลังคา 2 (+7.25)
S-05	แบบขยายโครงสร้าง 1
S-06	แบบขยายโครงสร้าง 2
S-07	แบบขยายโครงสร้าง 3

สารบัญแบบวิศวกรรมสุขาภิบาล

SN-01	รายการประกอบแบบระบบสุขาภิบาล
SN-02	แปลนระบบประปา ชั้นล่าง
SN-03	แปลนระบบสุขาภิบาล ชั้นล่าง
SN-04	แปลนระบบประปา ชั้น 2
SN-05	แปลนระบบสุขาภิบาล ชั้น 2

สารบัญแบบวิศวกรรรมเครื่องกล

รายการพื้น

F1	พื้น คสล. ผิวปูกระเบื้องเซรามิค ชนิดปูพื้น กำหนดสีและขนาดภายหลัง
F2	พื้น คสล. ผิวปูปาร์เก้ไม้เนื้อแข็ง
F3	พื้น คสล. ผิวปูกระเบื้องเซรามิคผิวกันลื่น ชนิดปูพื้น กำหนดสีและขนาดภายหลัง
F4	พื้นซีเมนต์ ผิวขัดมัน ผสมน้ำยากันซึม
F5	พื้น คสล. พร้อมทำระบบกันซึม
F6	พื้น คสล. ผิวปูกระเบื้องแกรนิตโต้ กำหนดสีและขนาดภายหลัง

รายการฝ้าเพดาน

C1	ฝ้าเพดาน FIBER CEMENT BOARD ทาสีโครงคร่าเหล็ก 1"x1" กรุตาข่ายกันแมลง
C2	ฝ้ายิบซั่มบอร์ดหนา 9มม. ฉาบเรียบทาสี โครงคร่าโลหะ
C3	ฝ้ายิบซั่มบอร์ดกันชื้นหนา 9มม. ฉาบเรียบทาสี โครงคร่าโลหะ

รายการผนัง

△1	ผนังก่ออิฐมวลเบาฉาบปูนเรียบ ทาสี
△2	ผนังก่ออิฐมวลเบาผิวกรุกระเบื้องเซรามิคชนิดบุผนัง เลยระดับฝ้าเพดานอย่างน้อย 10 ซม.
△3	ผนังก่ออิฐมวลเบา กรุทับด้วยไม้ฝาสังเคราะห์
△4	ผนังก่ออิฐมวลเบา กรุทับด้วยหินสังเคราะห์
△5	ผนังก่ออิฐมวลเบาฉาบปูนเรียบเซาะร่อง

หมายเหตุ – สีอาคารใช้ตามมาตรฐาน TOA SUPERSHIELD DURACLEAN หรือเทียบเท่า

หมายเหตุ

1. ระยะในแปลนเป็นระบบเมตริก หน่วยวัดเป็นเมตร
2. ระยะในแบบถือตัวเลขเป็นเกณฑ์ ห้ามวัด ประมาณหรือคาดคะเน
3. การก่อสร้างต้องเป็นไปตามมาตราฐานงานก่อสร้างกรมโยธาธิการ

สำนักการ โยธา
กรุงเทพมหานคร

โครงการ
แบบบ้านยิ้มเพื่อประชาชน ระยะที่ 3

ตามนโยบาย
ม.ร.ว. สุขุมพันธุ์ บริพัตร
ผู้ว่าราชการกรุงเทพมหานคร
นายจุมพล สำเภาพล
รองผู้ว่าราชการกรุงเทพมหานคร
นางนินนาท ชลิตานนท์
ปลัดกรุงเทพมหานคร

ผู้อำนวยการสำนักการโยธา
รองผู้อำนวยการสำนักการโยธา
นายทวิศักดิ์ เลิศประพันธ์
ผู้อำนวยการสำนักงานออกแบบ
นายวัชรินทร์ บรรพต
หัวหน้ากลุ่มงานสถาปัตยกรรม
นายสินธุ์ชัย บุญปักษ์
หัวหน้ากลุ่มงานวิศวกรรมอาคาร
นายอริยะ เมฆะกูล

สถาปนิก	
นายปรีดิท มีมาก	ส-สถ 2415
วิศวกรโครงสร้าง	
นายชูเวช เสนปาน	ภย 43016
วิศวกรไฟฟ้า	
นายจรูญ มาสุขใจ	ภฟก 2457
วิศวกรสุขาภิบาล	
นายมนัสวี อารยะศิริ	ภส. 341
วิศวกรเครื่องกล	
นายช่างเขียนแบบ	
นายอนุสรณ์ แฝงสีคำ	

แบบ บ้านพักอาศัย 2 ชั้น
แบบที่ 039
ชื่อบ้าน เทียนทอง
เจ้าของ
สถานที่

แบบแสดง
สัญญลักษ์ประกอบแบบ

วันที่ :	เลขที่	รวม
ธันวาคม 2553	A-01	18

แผ่นที่	รวมแผ่น
01	32

FILE :

รายการแก้ไขแบบ
มิถุนายน 2557

รายการ โครงการแบบบ้านยิ้มเพื่อประชาชน ระยะที่ 3

รายละเอียดประกอบแบบ

1 งานสถาปัตยกรรม

1.1 งานวัสดุผิวพื้น

- [1] พื้น คสล. ปูกระเบื้องเซรามิค ชนิดปูพื้น กำหนดสีและขนาดภายหลัง
- [2] พื้น คสล. ปูปาร์เก้ไม้เนื้อแข็ง
- [3] พื้น คสล. ปูกระเบื้องเซรามิคผิวกันลื่น ชนิดปูพื้น กำหนดสีและขนาดภายหลัง
- [4] พื้นซีเมนต์ ผิวขัดมัน ผสมน้ำยากันซึม
- [5] พื้น คสล. พร้อมทำระบบกันซึม

1.2 งานผนัง

- △1 ผนังก่ออิฐมวลเบาฉาบปูนเรียบ ทาสี
- △2 ผนังก่ออิฐมวลเบาผิวกรุกระเบื้องเซรามิคชนิดบุผนัง เลยระดับฝ้าเพดานอย่างน้อย 10 ซม.
- △3 ผนังก่ออิฐมวลเบา กรุทับด้วยไม้สังเคราะห์
- △4 ผนังก่ออิฐมวลเบา กรุทับด้วยหินสังเคราะห์
- △5 ผนังก่ออิฐมวลเบาฉาบปูนเรียบเซาะร่อง
- △6 ผนังก่ออิฐมวลเบาฉาบปูนเรียบ หนา 0.20 ม.

1.3 งานฝ้าเพดาน

- (1) ฝ้าเพดาน FIBER CEMENT BOARD ทาสี โครงเคร่าเหล็ก 1" x1" กรุตาข่ายกันแมลง
- (2) แผ่นยิปซั่ม หนา 9 มม. ฉาบเรียบทาสี โครงเคร่าอลูมิเนียม
- (3) แผ่นยิปซั่มชนิดกันชื้น หนา 9 มม. ฉาบเรียบทาสี โครงเคร่าอลูมิเนียม

หมายเหตุ ควรบุฉนวนกันความร้อน เหนือฝ้าเพดานห้องชั้นบนหรือชั้นใต้โครงหลังคา เพื่อลดการถ่ายเทความร้อน

1.4 งานประตู – หน้าต่าง – ตามแบบขยายประตูหน้าต่าง ทั้งนี้ควรเลือกใช้กระจกชนิดโฟลตใสตัดแสง หรืออื่นๆ ที่มีคุณสมบัติในการกันความร้อนได้ดีและให้แสงธรรมชาติผ่านเข้ามาในอาคารอย่างเต็มที่

1.5 งานสุขภัณฑ์ – ตามแบบขยายห้องน้ำ ทั้งนี้ควรเลือกใช้สุขภัณฑ์ชนิดประหยัดน้ำ

ข้อกำหนด

- โครงสร้างที่คำนวณไว้ สามารถรับน้ำหนักผนังก่ออิฐมอญได้
- โครงสร้างที่คำนวณไว้ สามารถรับน้ำหนักหลังคาคอนกรีตได้
- ควรคำนึงถึงระบบกำจัดปลวกด้วย
- แบบรูป และรายการนี้ ใช้เฉพาะในเขตกรุงเทพมหานครเท่านั้น
- ระดับ +0.00 ให้ยึดถือระดับถนนหน้าโครงการเป็นหลัก

1.5 งานสุขภัณฑ์ – ตามแบบขยายห้องน้ำ

1.6 บันไดและราวบันได – โครงสร้าง คสล. วัสดุผิว และลูกกรง ตามแบบขยายบันได

1.7 งานสี

- สีทาภายนอก ใช้สีชนิดทาภายนอก
- สีทาภายใน ใช้สีชนิดทาภายใน
- สีทาเหล็ก และไม้ ใช้สีน้ำมัน

2 งานโครงสร้าง ดูรายละเอียดงานวิศวกรรมโครงสร้าง

3 งานระบบไฟฟ้า ดูรายละเอียดงานวิศวกรรมไฟฟ้า

4 งานระบบสุขาภิบาล ดูรายละเอียดงานวิศวกรรมสุขาภิบาล

สำนักการ โยธา
กรุงเทพมหานคร

โครงการ
แบบบ้านยิ้มเพื่อประชาชน ระยะที่ 3

ตามนโยบาย
ม.ร.ว. สุขุมพันธุ์ บริพัตร
ผู้ว่าราชการกรุงเทพมหานคร
นายจุมพล สำเภาพล
รองผู้ว่าราชการกรุงเทพมหานคร
นางนินนาท ชลิตานนท์
ปลัดกรุงเทพมหานคร

ผู้อำนวยการสำนักการโยธา	
รองผู้อำนวยการสำนักการโยธา	
นายทวิศักดิ์ เลิศประพันธ์	
ผู้อำนวยการสำนักงานออกแบบ	
นายวัชรินทร์ บรรพต	
หัวหน้ากลุ่มงานสถาปัตยกรรม	
นายสินธุ์ชัย บุญปักษ์	
หัวหน้ากลุ่มงานวิศวกรรมอาคาร	
นายอริยะ เมฆะกูล	
สถาปนิก	
นายปริดิท มิมาก	ส-สถ2415
วิศวกรโครงสร้าง	
นายชูเวช เสนปาน	ภย 43016
วิศวกรไฟฟ้า	
นายจรูญ มาสุขใจ	ภฟก2457
วิศวกรสุขาภิบาล	
นายมนัสวิ อารยะศิริ	ภส 341
วิศวกรเครื่องกล	
นายช่างเขียนแบบ	
นายอนุสรณ์ แฝงสีคำ	

แบบ บ้านพักอาศัย 2 ชั้น
แบบที่ 039
ชื่อบ้าน เทียนทอง
เจ้าของ
สถานที่

แบบแสดง
รายละเอียดประกอบแบบ

วันที่ :	เลขที่	รวม
ธันวาคม 2553	A–02	18

แผ่นที่	รวมแผ่น
02	32

FILE :

รายการแก้ไขแบบ
มิถุนายน 2557

แผนที่สังเขป

มาตราส่วน

ผังผริเวณ

มาตราส่วน

สำนักการ โยธา
กรุงเทพมหานคร

โครงการ

แบบบ้านยิ้มเพื่อประชาชน ระยะที่ 3

ตามนโยบาย

ม.ร.ว. สุขุมพันธุ์ บริพัตร
ผู้ว่าราชการกรุงเทพมหานคร

นายจุมพล สำเภาพล
รองผู้ว่าราชการกรุงเทพมหานคร

นางนินนาท ชลิตานนท์
ปลัดกรุงเทพมหานคร

ผู้อำนวยการสำนักการโยธา	
รองผู้อำนวยการสำนักการโยธา	
นายทวิศักดิ์ เลิศประพันธ์	
ผู้อำนวยการสำนักงานออกแบบ	
นายวัชรินทร์ บรรพต	
หัวหน้ากลุ่มงานสถาปัตยกรรม	
นายสินธุ์ชัย บุญปักษ์	
หัวหน้ากลุ่มงานวิศวกรรมอาคาร	
นายอริยะ เมฆะกูล	

สถาปนิก	
นายปริดิท มิมาก	ส-สถ.2415
วิศวกรโครงสร้าง	
นายชูเวช เสนปาน	ภย.43016
วิศวกรไฟฟ้า	
นายจรูญ มาสุขใจ	ภฟก.2457
วิศวกรสุขาภิบาล	
นายมนัสวี อารยะศิริ	ภส. 341
วิศวกรเครื่องกล	
นายช่างเขียนแบบ	
นายอนุสรณ์ แฝงสีคำ	

แบบ บ้านพักอาศัย 2 ชั้น

แบบที่ 039

ชื่อบ้าน เทียนทอง

เจ้าของ

สถานที่

แบบแสดง

แผนที่สังเขป, ผังบริเวณ

วันที่ :	เลขที่	รวม
ธันวาคม 2553	A–03	18

แผ่นที่	รวมแผ่น
03	32

FILE :

รายการแก้ไขแบบ

มิถุนายน 2557

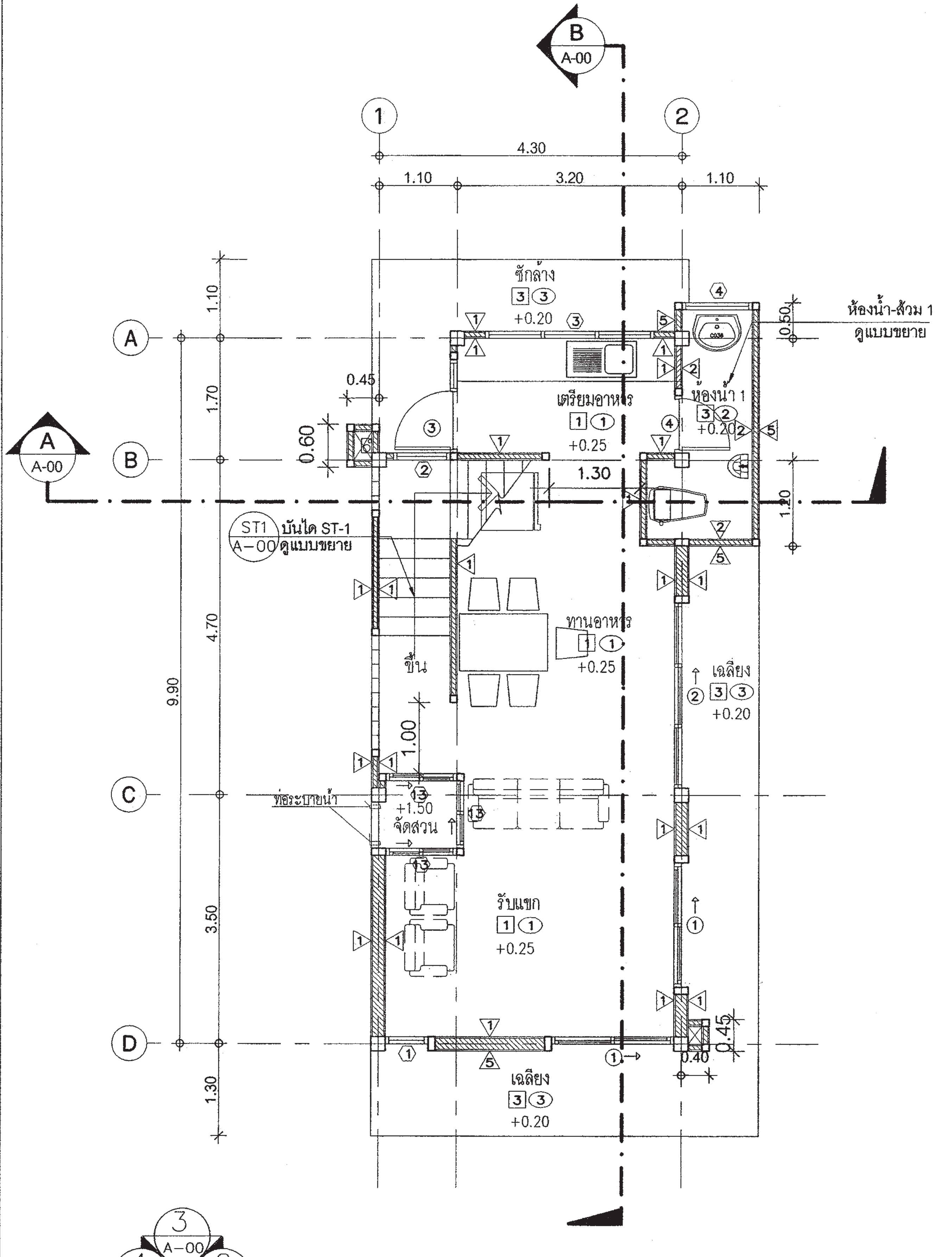

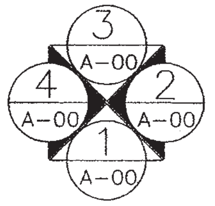

แปลนพื้น ชั้นล่าง

มาตราส่วน 1 : 75

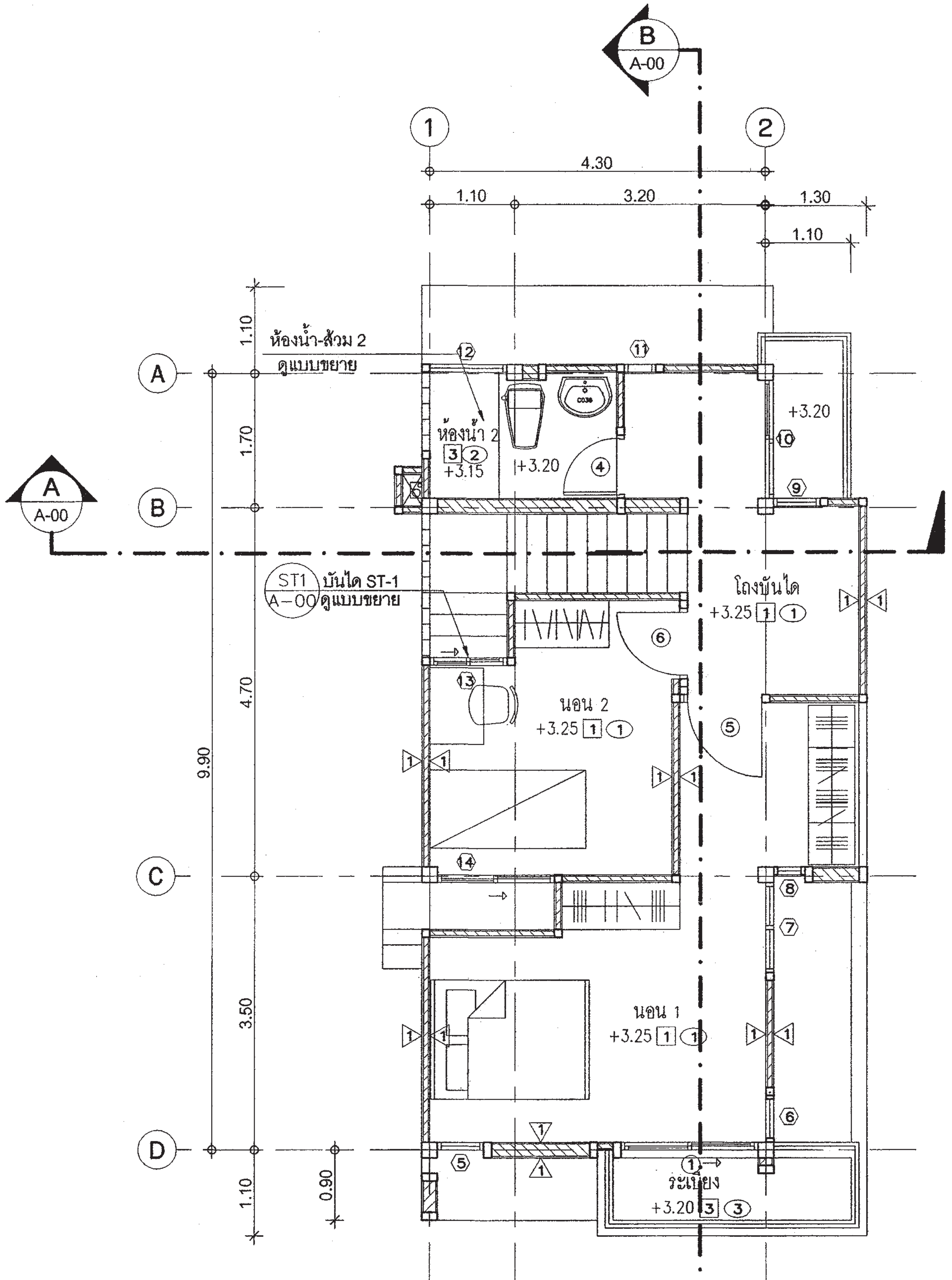

แปลนพื้น ชั้นบน

มาตราส่วน 1 : 75

สำนักการ โยธา
กรุงเทพมหานคร

โครงการ

แบบบ้านยิ้มเพื่อประชาชน ระยะที่ 3

ตามนโยบาย

ม.ร.ว. สุขุมพันธุ์ บริพัตร
ผู้ว่าราชการกรุงเทพมหานคร

นายจุมพล สำเภาพล
รองผู้ว่าราชการกรุงเทพมหานคร

นางนินนาท ชลิตานนท์
ปลัดกรุงเทพมหานคร

ผู้อำนวยการสำนักการโยธา	
รองผู้อำนวยการสำนักการโยธา	
นายทวีศักดิ์ เลิศประพันธ์	
ผู้อำนวยการสำนักงานออกแบบ	
นายวัชรินทร์ บรรพต	
หัวหน้ากลุ่มงานสถาปัตยกรรม	
นายสินธุ์ชัย บุญปักษ์	
หัวหน้ากลุ่มงานวิศวกรรมอาคาร	
นายอริยะ เมฆะกูล	
สถาปนิก	
นายปรีดิท มีมาก	ส-สถ.2415
วิศวกรโครงสร้าง	
นายชูเวช เสนปาน	ภย 43016
วิศวกรไฟฟ้า	
นายจรูญ มาสุขใจ	ภฟก.2457
วิศวกรสุขาภิบาล	
นายมนัสวี อารยะศิริ	ภส. 341
วิศวกรเครื่องกล	
นายช่างเขียนแบบ	
นายอนุสรณ์ แฝงสีคำ	

แบบ บ้านพักอาศัย 2 ชั้น
แบบที่ 039
ชื่อบ้าน เทียนทอง

เจ้าของ

สถานที่

แบบแสดง
แปลนพื้นชั้นล่าง
แปลนพื้นชั้นบน

วันที่ :	เลขที่	รวม
ธันวาคม 2553	A-04	18

แผ่นที่	รวมแผ่น
04	32

FILE :

รายการแก้ไขแบบ
มิถุนายน 2557

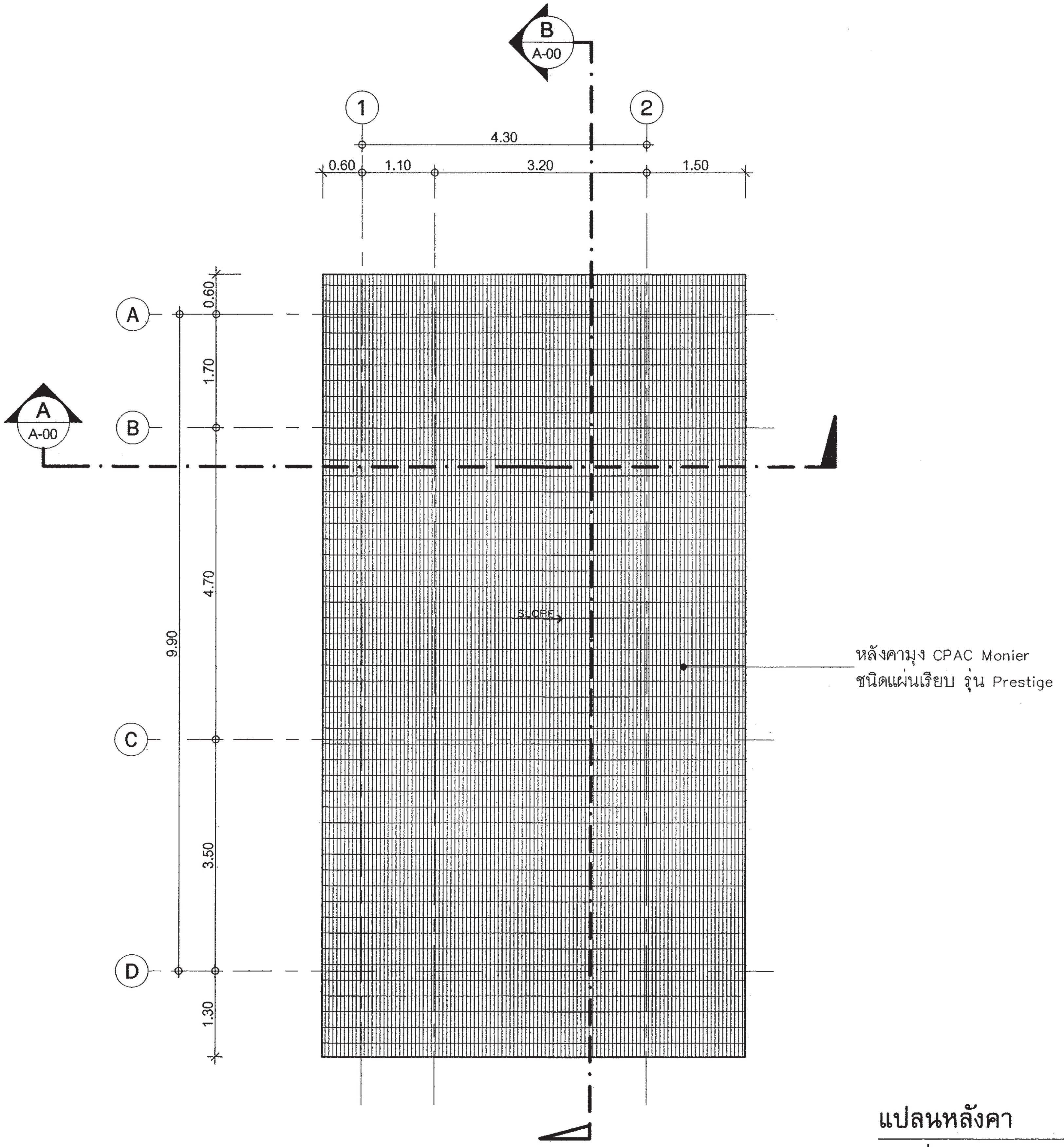

แปลนหลังคา

มาตราส่วน 1 : 75

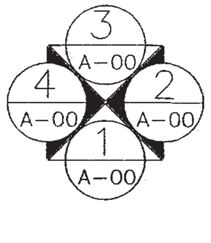

สำนักการ โยธา
กรุงเทพมหานคร

โครงการ
แบบบ้านยิ้มเพื่อประชาชน ระยะที่ 3

ตามนโยบาย
ม.ร.ว. สุขุมพันธุ์ บริพัตร
ผู้ว่าราชการกรุงเทพมหานคร
นายจุมพล สำเภาพล
รองผู้ว่าราชการกรุงเทพมหานคร
นางนินนาท ชลิตานนท์
ปลัดกรุงเทพมหานคร

ผู้อำนวยการสำนักการโยธา	
รองผู้อำนวยการสำนักการโยธา	
นายทวิศักดิ์ เลิศประพันธ์	
ผู้อำนวยการสำนักงานออกแบบ	
นายวัชรินทร์ บรรพต	
หัวหน้ากลุ่มงานสถาปัตยกรรม	
นายสินธุ์ชัย บุญปักษ์	
หัวหน้ากลุ่มงานวิศวกรรมอาคาร	
นายอริยะ เม่งะกูล	

สถาปนิก	
นายปริดิท มีมาก	ส-สถ 2415
วิศวกรโครงสร้าง	
นายชูเวช เสนปาน	ภย 43016
วิศวกรไฟฟ้า	
นายจรูญ มาสุขใจ	ภฟก 2457
วิศวกรสุขาภิบาล	
นายมนัสวี อารยะศิริ	ภส. 341
วิศวกรเครื่องกล	
นายช่างเขียนแบบ	
นายอนุสรณ์ แฝงสีคำ	

แบบ บ้านพักอาศัย 2 ชั้น
แบบที่ 039
ชื่อบ้าน เทียนทอง
เจ้าของ
สถานที่

แบบแสดง
แปลนหลังคา

วันที่ :	เลขที่	รวม
ธันวาคม 2553	A-05	18

แผ่นที่	รวมแผ่น
05	32

FILE :

รายการแก้ไขแบบ
มิถุนายน 2557

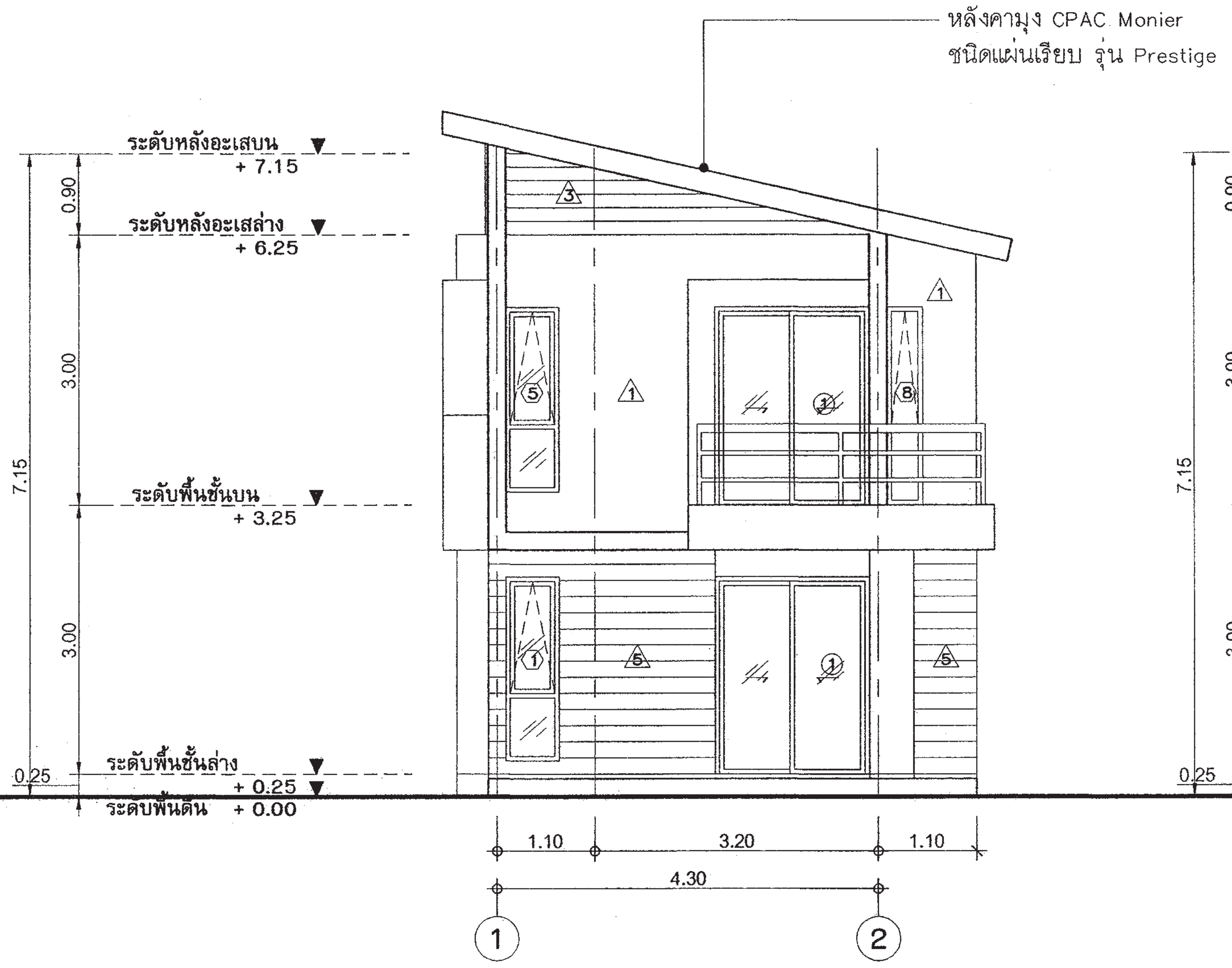

รูปด้าน - 1

มาตราส่วน 1 : 75

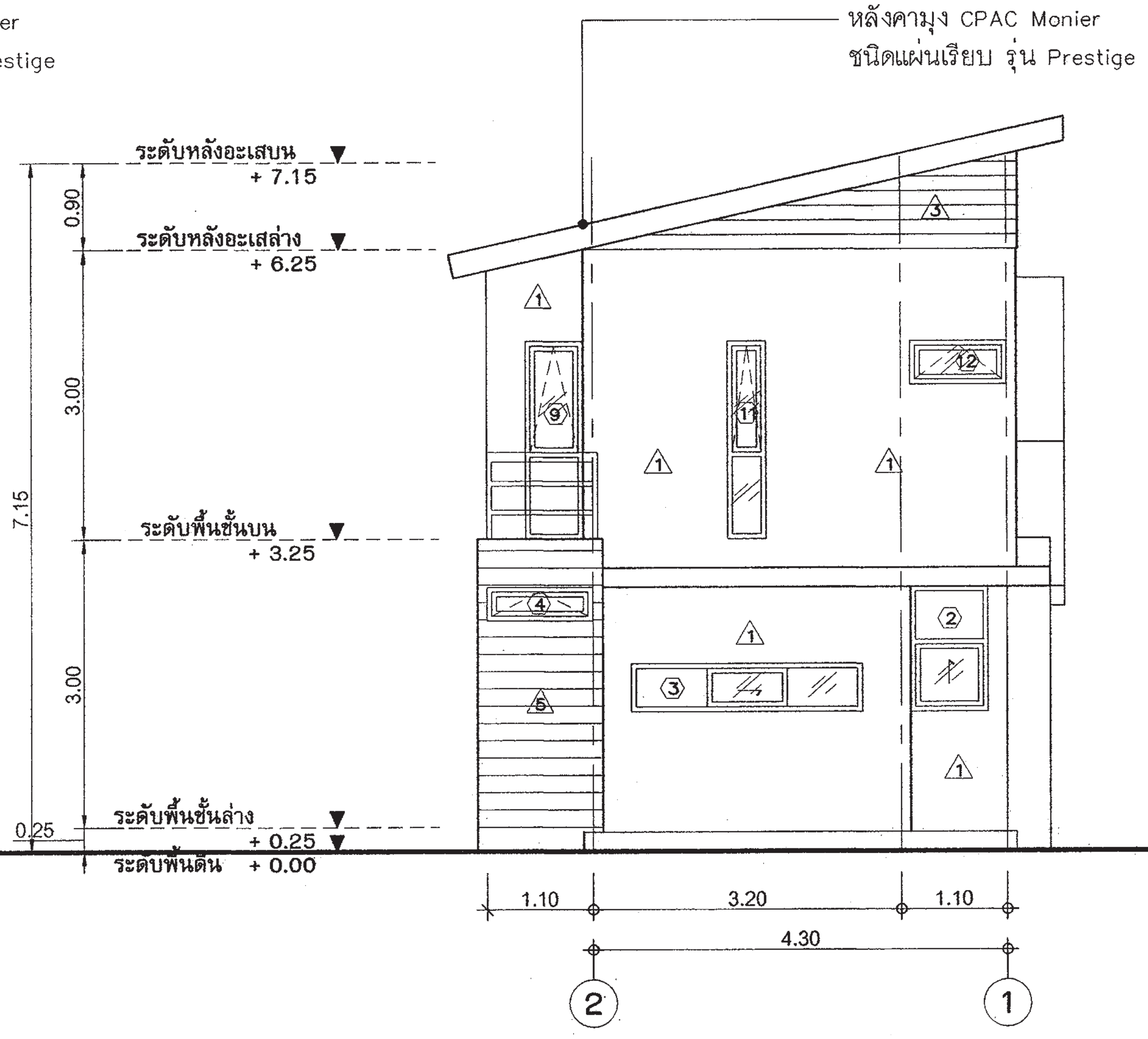

รูปด้าน - 3

มาตราส่วน 1 : 75

สำนักการ โยธา
กรุงเทพมหานคร

โครงการ
แบบบ้านยิ้มเพื่อประชาชน ระยะที่ 3

ตามนโยบาย
ม.ร.ว. สุขุมพันธุ์ บริพัตร
ผู้ว่าราชการกรุงเทพมหานคร
นายจุมพล สำเภาพล
รองผู้ว่าราชการกรุงเทพมหานคร
นางนินนาท ชลิตานนท์
ปลัดกรุงเทพมหานคร

ผู้อำนวยการสำนักการโยธา	
รองผู้อำนวยการสำนักการโยธา	
นายทวีศักดิ์ เลิศประพันธ์	
ผู้อำนวยการสำนักงานออกแบบ	
นายวัชรินทร์ บรรพต	
หัวหน้ากลุ่มงานสถาปัตยกรรม	
นายสินธุ์ชัย บุญปักษ์	
หัวหน้ากลุ่มงานวิศวกรรมอาคาร	
นายอริยะ เมฆะกูล	
สถาปนิก	
นายปริดิท มีมาก	ส-สถ.2415
วิศวกรโครงสร้าง	
นายชูเวช เสนปาน	ภย.43016
วิศวกรไฟฟ้า	
นายจรูญ มาสุขใจ	ภฟก.2457
วิศวกรสุขาภิบาล	
นายมนัสวี อารยะศิริ	ภส 341
วิศวกรเครื่องกล	
นายช่างเขียนแบบ	
นายอนุสรณ์ แฝงสีคำ	

แบบ บ้านพักอาศัย 2 ชั้น
แบบที่ 039
ชื่อบ้าน เทียนทอง
เจ้าของ
สถานที่

แบบแสดง
รูปด้าน 1
รูปด้าน 3

วันที่ :	เลขที่	รวม
ธันวาคม 2553	A-06	18

แผ่นที่	รวมแผ่น
06	32

FILE :

รายการแก้ไขแบบ
มิถุนายน 2557

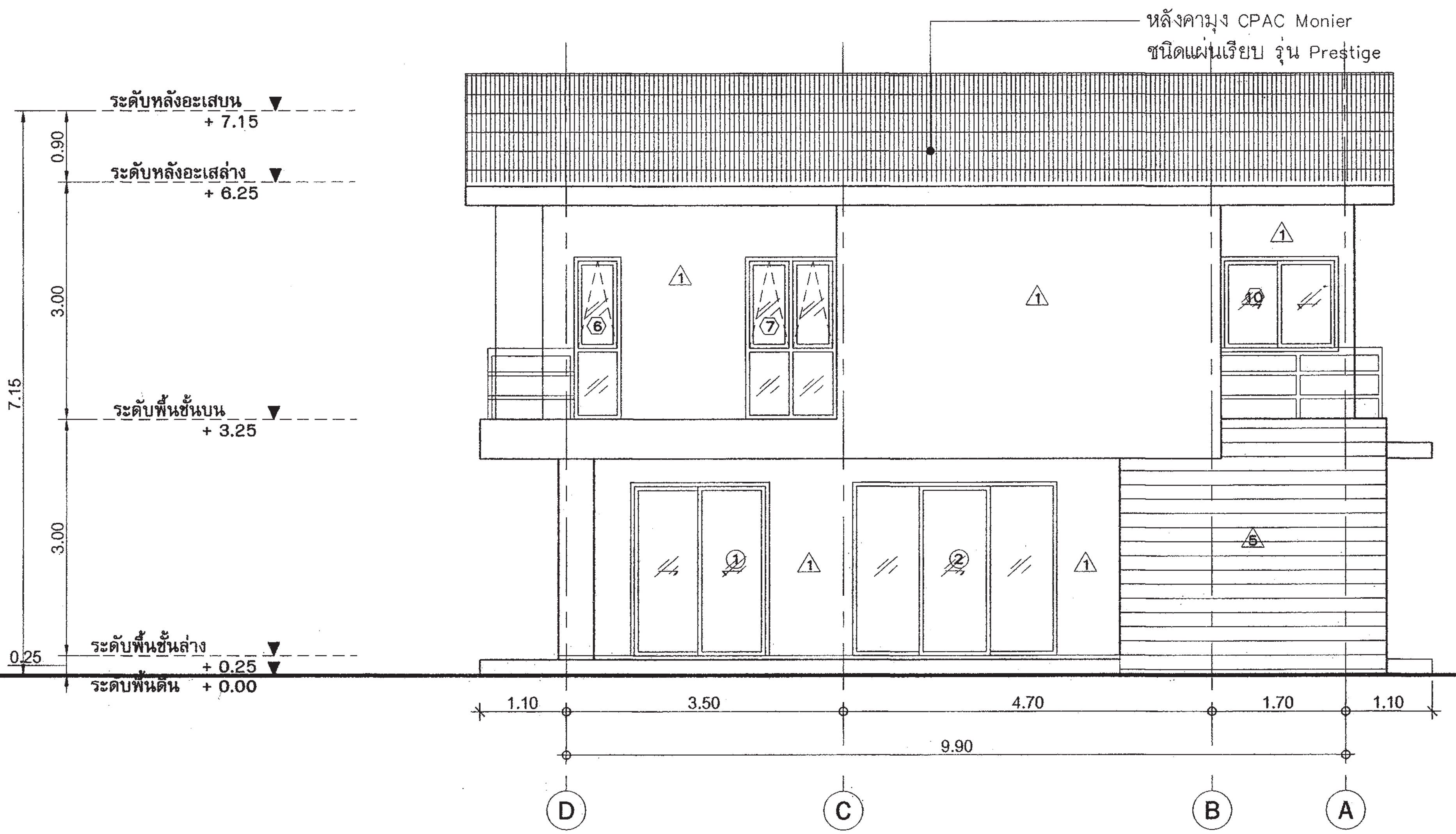

รูปด้าน - 2

มาตราส่วน 1 : 75

สำนักการ โยธา
กรุงเทพมหานคร

โครงการ
แบบบ้านยิ้มเพื่อประชาชน ระยะที่ 3

ตามนโยบาย
ม.ร.ว. สุขุมพันธุ์ บริพัตร
ผู้ว่าราชการกรุงเทพมหานคร
นายจุมพล สำเภาพล
รองผู้ว่าราชการกรุงเทพมหานคร
นางนินนาท ชลิตานนท์
ปลัดกรุงเทพมหานคร

ผู้อำนวยการสำนักการโยธา	
รองผู้อำนวยการสำนักการโยธา	
นายทวีศักดิ์ เลิศประพันธ์	
ผู้อำนวยการสำนักงานออกแบบ	
นายวัชรินทร์ บรรพต	
หัวหน้ากลุ่มงานสถาปัตยกรรม	
นายสินธุ์ชัย บุญปักษ์	
หัวหน้ากลุ่มงานวิศวกรรมอาคาร	
นายอริยะ เมฆะกูล	
สถาปนิก	
นายปรีดิท มีมาก	ส-สถ.2415
วิศวกรโครงสร้าง	
นายชูเวช เสนปาน	ภย.43016
วิศวกรไฟฟ้า	
นายจรูญ มาสุขใจ	ภฟก.2457
วิศวกรสุขาภิบาล	
นายมนัสวี อารยะศิริ	ภส 341
วิศวกรเครื่องกล	
นายช่างเขียนแบบ	
นายอนุสรณ์ แฝงสีคำ	

แบบ บ้านพักอาศัย 2 ชั้น
แบบที่ 039
ชื่อบ้าน เทียนทอง
เจ้าของ
สถานที่

แบบแสดง
รูปด้าน 2

วันที่ :	เลขที่	รวม
ธันวาคม 2553	A–07	18

แผ่นที่	รวมแผ่น
07	32

FILE :

รายการแก้ไขแบบ
มิถุนายน 2557

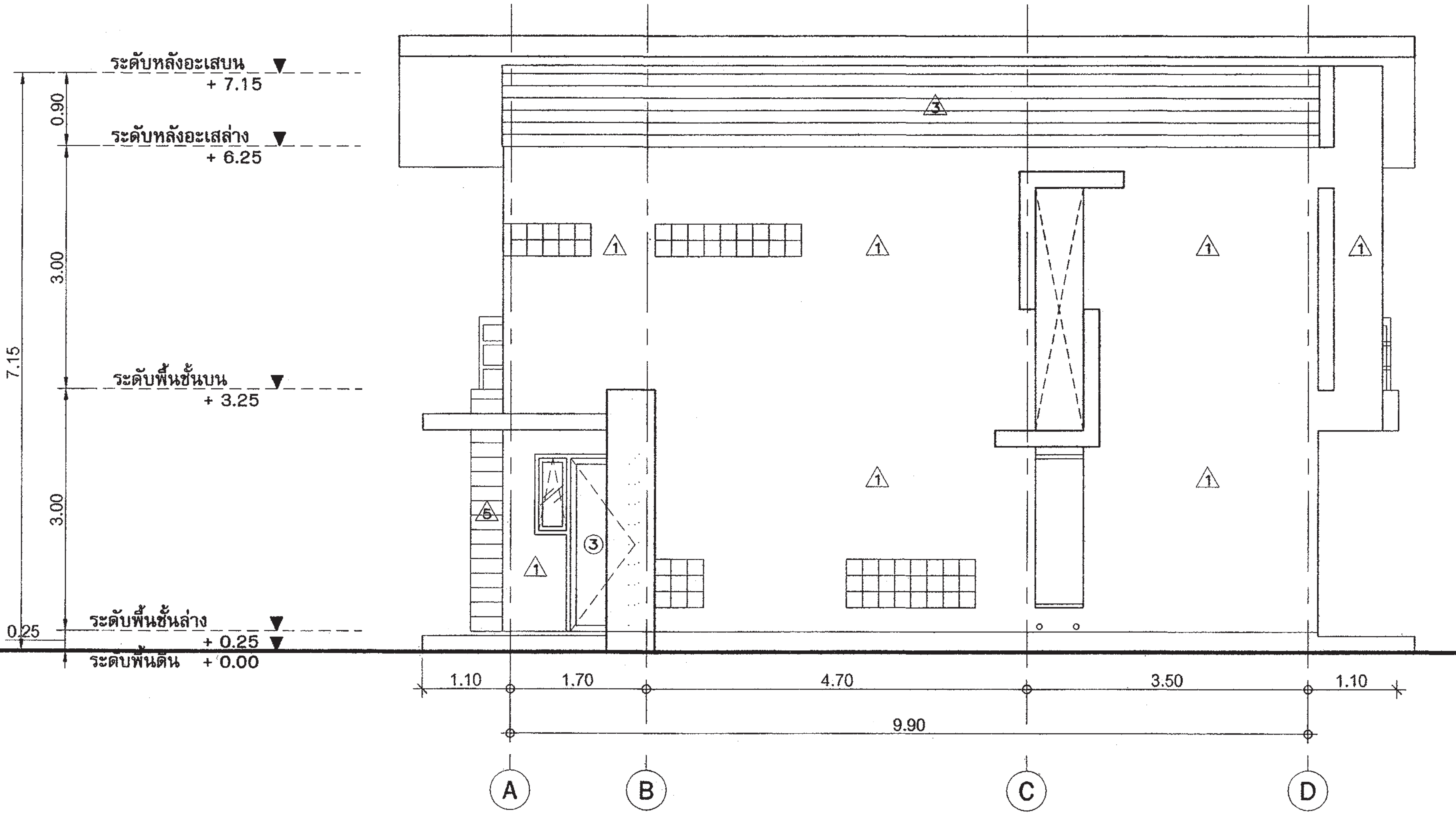

รูปด้าน - 4

มาตราส่วน 1 : 75

สำนักการ โยธา
กรุงเทพมหานคร

โครงการ
แบบบ้านยิ้มเพื่อประชาชน ระยะที่ 3
ตามนโยบาย
ม.ร.ว. สุขุมพันธุ์ บริพัตร ผู้ว่าราชการกรุงเทพมหานคร
นายจุมพล สำเภาพล รองผู้ว่าราชการกรุงเทพมหานคร
นางนินนาท ชลิตานนท์ ปลัดกรุงเทพมหานคร

ผู้อำนวยการสำนักการโยธา	
รองผู้อำนวยการสำนักการโยธา	
นายทวิศักดิ์ เลิศประพันธ์	
ผู้อำนวยการสำนักงานออกแบบ	
นายวัชรินทร์ บรรพต	
หัวหน้ากลุ่มงานสถาปัตยกรรม	
นายสินธุ์ชัย บุญปักษ์	
หัวหน้ากลุ่มงานวิศวกรรมอาคาร	
นายอริยะ เมฆะกูล	
สถาปนิก	
นายปริดิท มีมาก	ส-สถ2415
วิศวกรโครงสร้าง	
นายชูเวช เสนปาน	ภย43016
วิศวกรไฟฟ้า	
นายจรูญ มาสุขใจ	ภฟก2457
วิศวกรสุขาภิบาล	
นายมนัสวี อารยะศิริ	ภส. 341
วิศวกรเครื่องกล	
นายช่างเขียนแบบ	
นายอนุสรณ์ แฝงสีคำ	

แบบ บ้านพักอาศัย 2 ชั้น

แบบที่ 039

ชื่อบ้าน เทียนทอง

เจ้าของ

สถานที่

แบบแสดง

รูปด้าน 4

วันที่ :	เลขที่	รวม
ธันวาคม 2553	A–08	18

แผ่นที่	รวมแผ่น
08	32

FILE :

รายการแก้ไขแบบ

มิถุนายน 2557

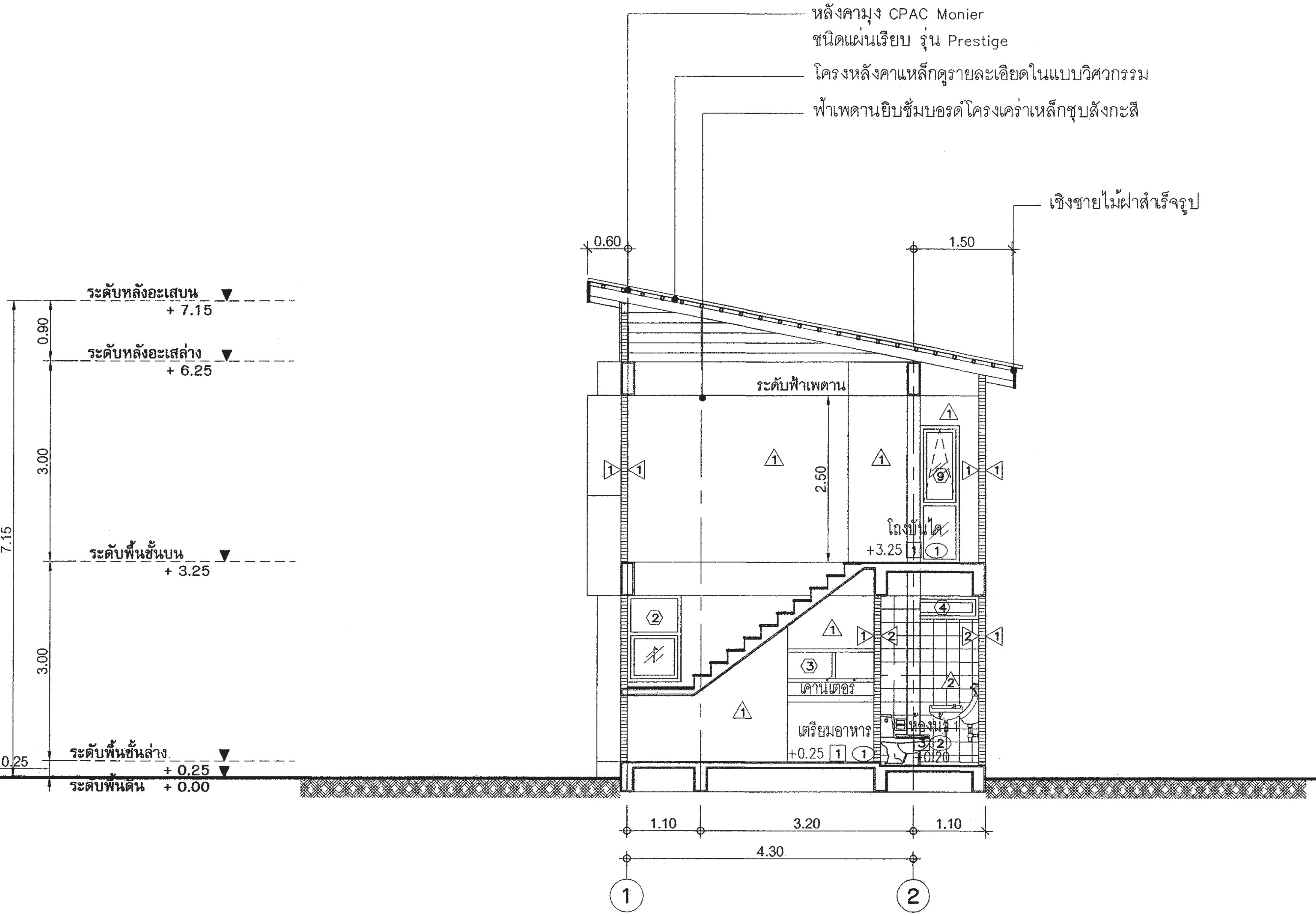

รูปตัด - A-A

มาตราส่วน 1 : 75

สำนักการ โยธา
กรุงเทพมหานคร

โครงการ
แบบบ้านยิ้มเพื่อประชาชน ระยะที่ 3

ตามนโยบาย
ม.ร.ว. สุขุมพันธุ์ บริพัตร
ผู้ว่าราชการกรุงเทพมหานคร
นายจุมพล สำเภาพล
รองผู้ว่าราชการกรุงเทพมหานคร
นางนินนาท ชลิตานนท์
ปลัดกรุงเทพมหานคร

ผู้อำนวยการสำนักการโยธา	
รองผู้อำนวยการสำนักการโยธา	
นายทวีศักดิ์ เลิศประพันธ์	
ผู้อำนวยการสำนักงานออกแบบ	
นายวัชรินทร์ บรรพต	
หัวหน้ากลุ่มงานสถาปัตยกรรม	
นายสินธุ์ชัย บุญปักษ์	
หัวหน้ากลุ่มงานวิศวกรรมอาคาร	
นายอริยะ เมฆะกูล	
สถาปนิก	
นายปรีดิท มีมาก	ส-สถ.2415
วิศวกรโครงสร้าง	
นายชูเวช เสนปาน	ภย.43016
วิศวกรไฟฟ้า	
นายจรูญ มาสุขใจ	ภฟก.2457
วิศวกรสุขาภิบาล	
นายมนัสวี อารยะศิริ	ภส 341
วิศวกรเครื่องกล	
นายช่างเขียนแบบ	
นายอนุสรณ์ แฝงสีคำ	

แบบ บ้านพักอาศัย 2 ชั้น
แบบที่ 039
ชื่อบ้าน เทียนทอง
เจ้าของ
สถานที่

แบบแสดง
รูปตัด A-A

วันที่ :	เลขที่	รวม
ธันวาคม 2553	A-09	18

แผ่นที่	รวมแผ่น
09	32

FILE :

รายการแก้ไขแบบ
มิถุนายน 2557

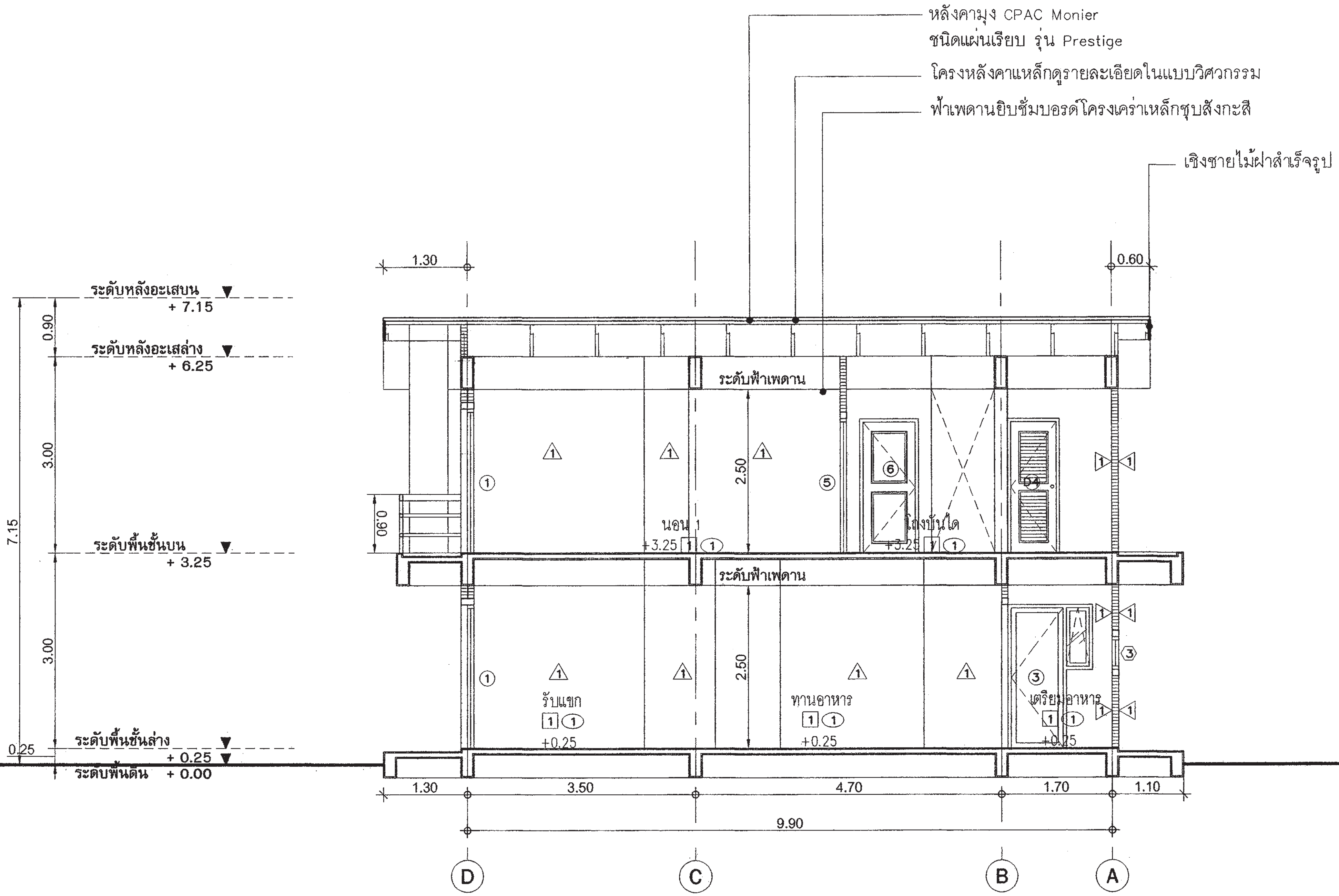

รูปตัด - B-B

มาตราส่วน 1 : 75

สำนักการ โยธา
กรุงเทพมหานคร

โครงการ
แบบบ้านยิ้มเพื่อประชาชน ระยะที่ 3

ตามนโยบาย
ม.ร.ว. สุขุมพันธุ์ บริพัตร
ผู้ว่าราชการกรุงเทพมหานคร
นายจุมพล สำเภาพล
รองผู้ว่าราชการกรุงเทพมหานคร
นางนินนาท ชลิตานนท์
ปลัดกรุงเทพมหานคร

ผู้อำนวยการสำนักการโยธา	
รองผู้อำนวยการสำนักการโยธา	
นายทวีศักดิ์ เลิศประพันธ์	
ผู้อำนวยการสำนักงานออกแบบ	
นายวัชรินทร์ บรรพต	
หัวหน้ากลุ่มงานสถาปัตยกรรม	
นายสินธุ์ชัย บุญปักษ์	
หัวหน้ากลุ่มงานวิศวกรรมอาคาร	
นายอริยะ เมฆะกูล	

สถาปนิก	
นายปริศิท มีมาก	ส-สถ2415
วิศวกรโครงสร้าง	
นายชูเวช เสนปาน	ภย.43016
วิศวกรไฟฟ้า	
นายจรูญ มาสุขใจ	ภฟก.2457
วิศวกรสุขาภิบาล	
นายมนัสวี อารยะศิริ	ภส. 341
วิศวกรเครื่องกล	
นายช่างเขียนแบบ	
นายอนุสรณ์ แฝงสีคำ	

แบบ บ้านพักอาศัย 2 ชั้น
แบบที่ 039
ชื่อบ้าน เทียนทอง
เจ้าของ
สถานที่

แบบแสดง
รูปตัด B-B

วันที่ :	เลขที่	รวม
ธันวาคม 2553	A-10	18

แผ่นที่	รวมแผ่น
10	32

FILE :

รายการแก้ไขแบบ
มิถุนายน 2557

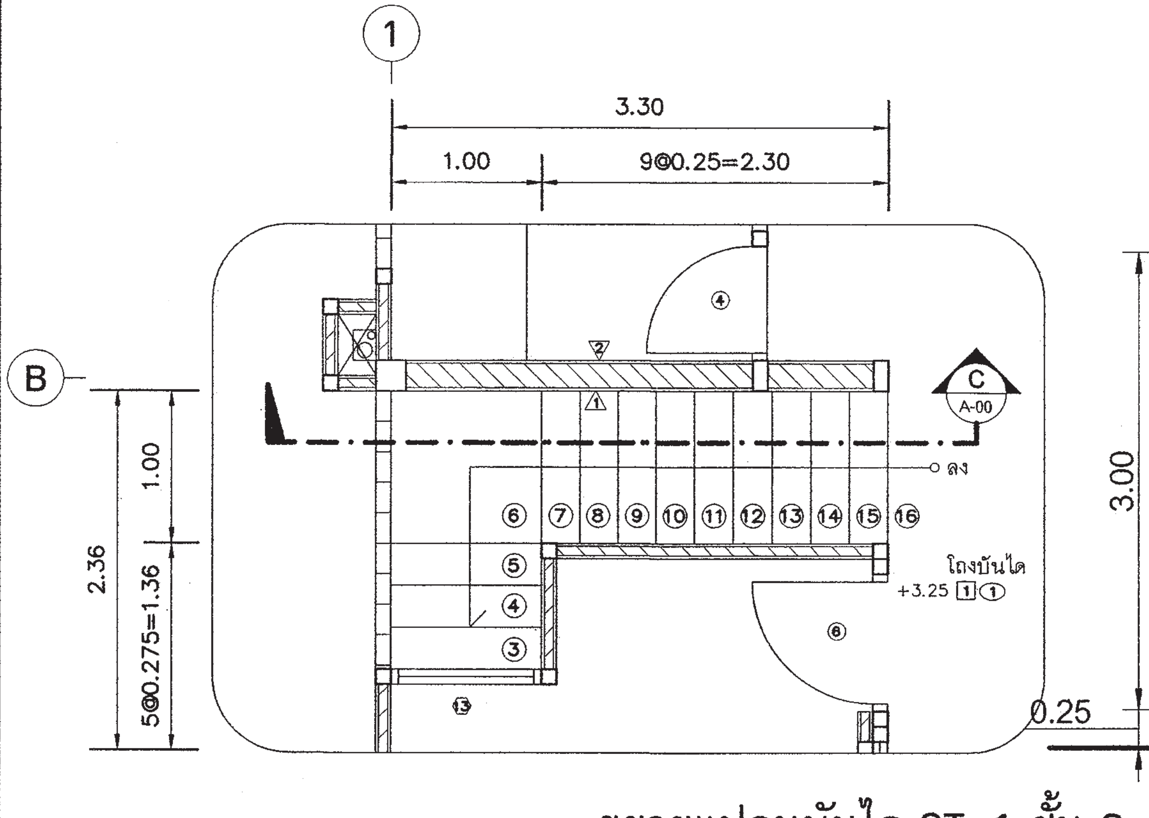

ขยายแปลนบันได ST-1 ชั้น 2

มาตราส่วน 1 : 50

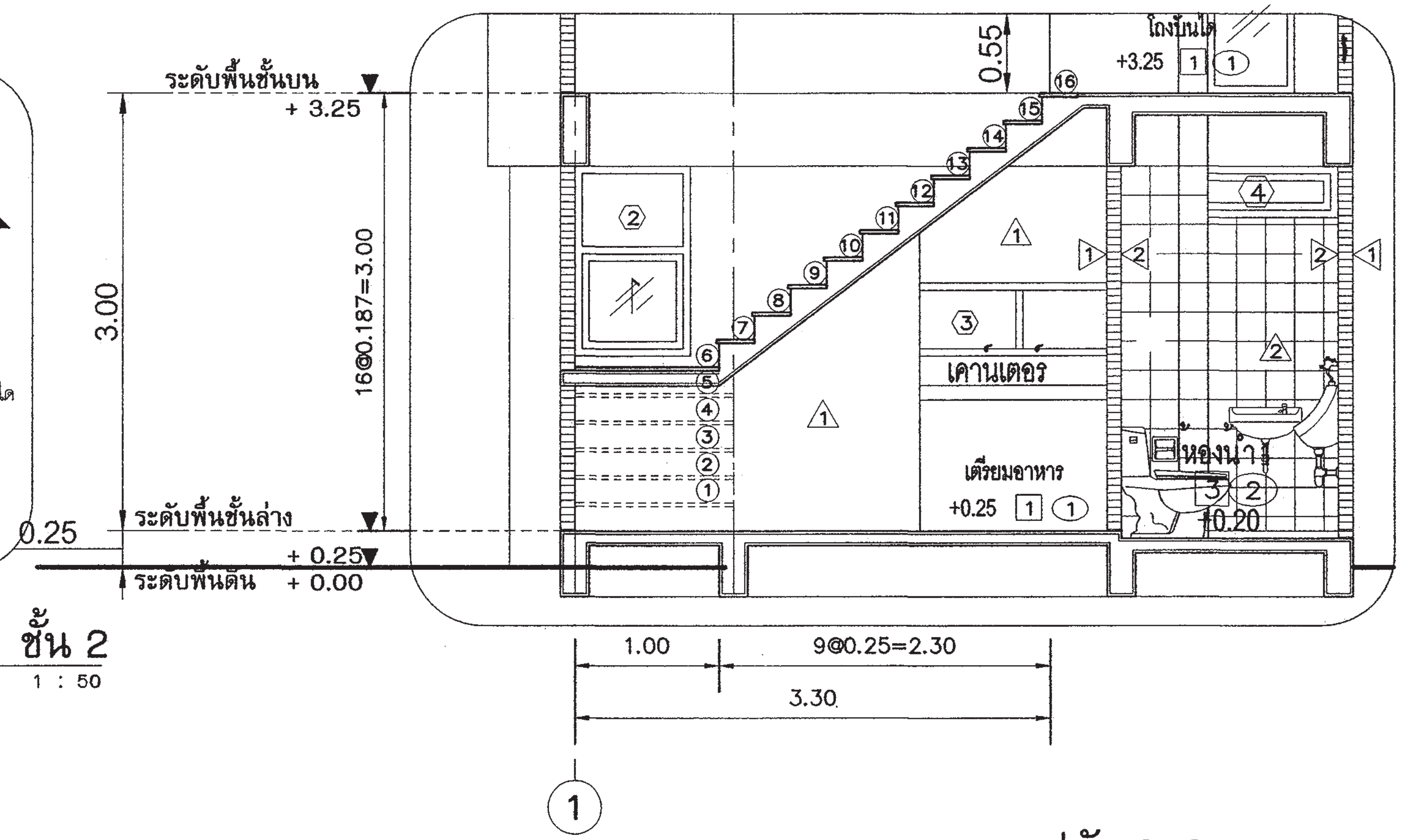

รูปตัด C-C

มาตราส่วน 1 : 50

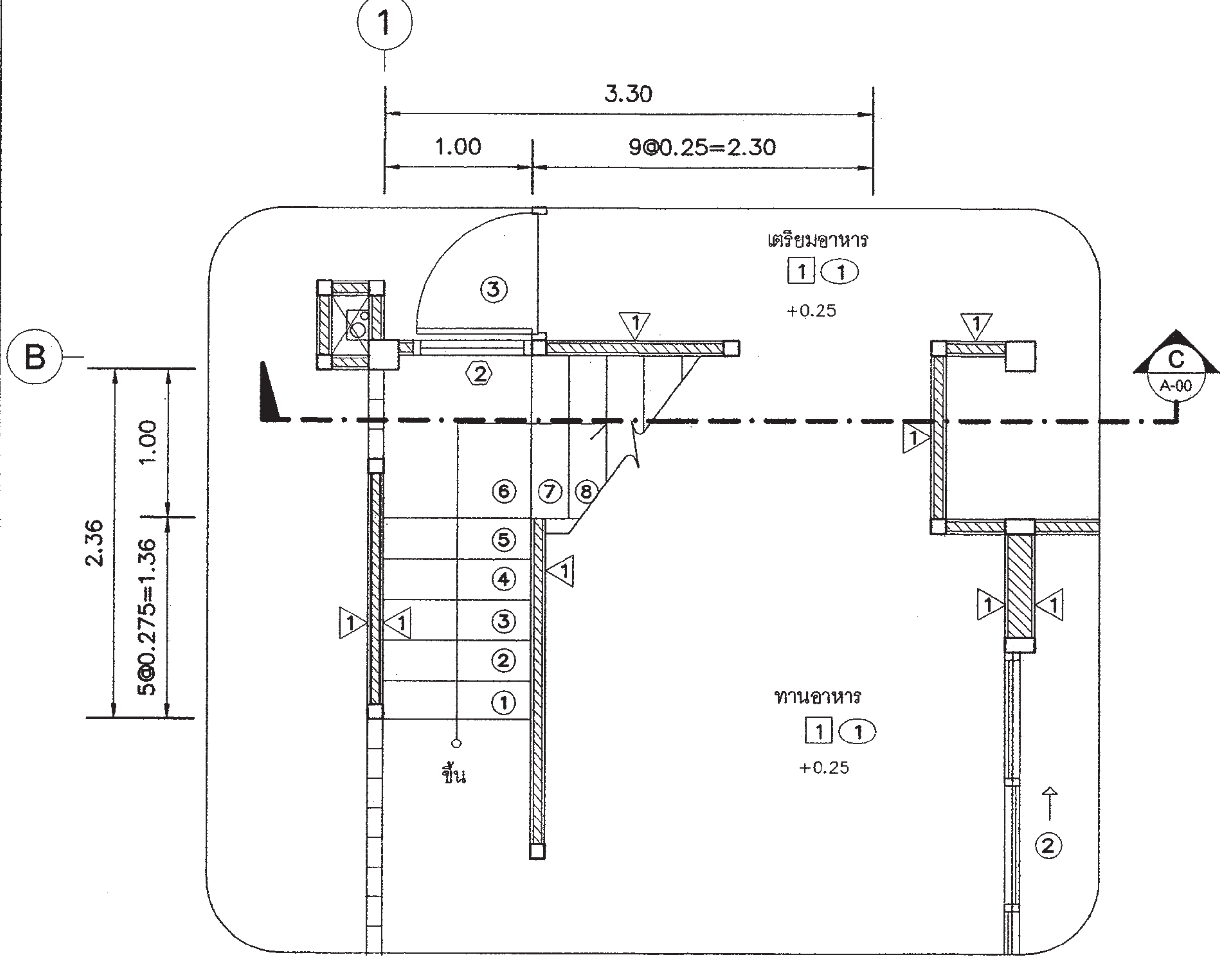

ขยายแปลนบันได ST-1 ชั้น 1

มาตราส่วน 1 : 50

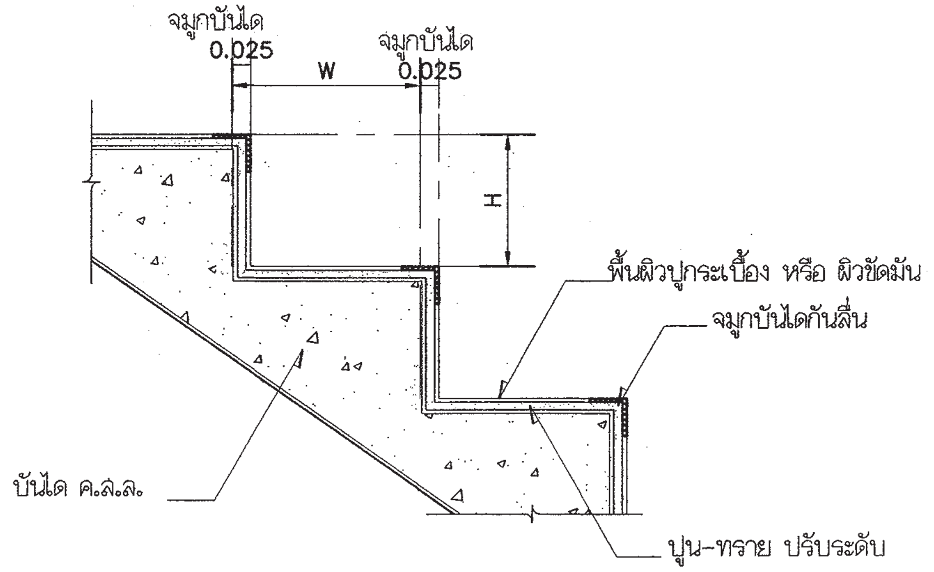

แบบขยายจมูกบันได

มาตราส่วน 1:10

สำนักการ โยธา
กรุงเทพมหานคร

โครงการ
แบบบ้านยิ้มเพื่อประชาชน ระยะที่ 3

ตามนโยบาย
ม.ร.ว. สุขุมพันธุ์ บริพัตร
ผู้ว่าราชการกรุงเทพมหานคร
นายจุมพล สำเภาพล
รองผู้ว่าราชการกรุงเทพมหานคร
นางนินนาท ชลิตานนท์
ปลัดกรุงเทพมหานคร

ผู้อำนวยการสำนักการโยธา	
รองผู้อำนวยการสำนักการโยธา	
นายทวีศักดิ์ เลิศประพันธ์	
ผู้อำนวยการสำนักงานออกแบบ	
นายวัชรินทร์ บรรพต	
หัวหน้ากลุ่มงานสถาปัตยกรรม	
นายสินธุ์ชัย บุญปีกษ์	
หัวหน้ากลุ่มงานวิศวกรรมอาคาร	
นายอริยะ เมฆะกูล	
สถาปนิก	
นายปริดิท มีมาก	ส-สถ2415
วิศวกรโครงสร้าง	
นายชูเวช เสนปาน	ภย 43016
วิศวกรไฟฟ้า	
นายจรูญ มาสุขใจ	ภฟก 2457
วิศวกรสุขาภิบาล	
นายมนัสวี อารยะศิริ	ภส 341
วิศวกรเครื่องกล	
นายช่างเขียนแบบ	
นายอนุสรณ์ แผ่งสีคำ	

แบบ บ้านพักอาศัย 2 ชั้น
แบบที่ 039
ชื่อบ้าน เทียนทอง
เจ้าของ
สถานที่

แบบแสดง
ขยายบันได

วันที่ :	เลขที่	รวม
ธันวาคม 2553	A-11	18

แผ่นที่	รวมแผ่น
11	32

FILE :

รายการแก้ไขแบบ
มิถุนายน 2557

มาตราฐานตำแหน่งการติดตั้งสุขภัณฑ์

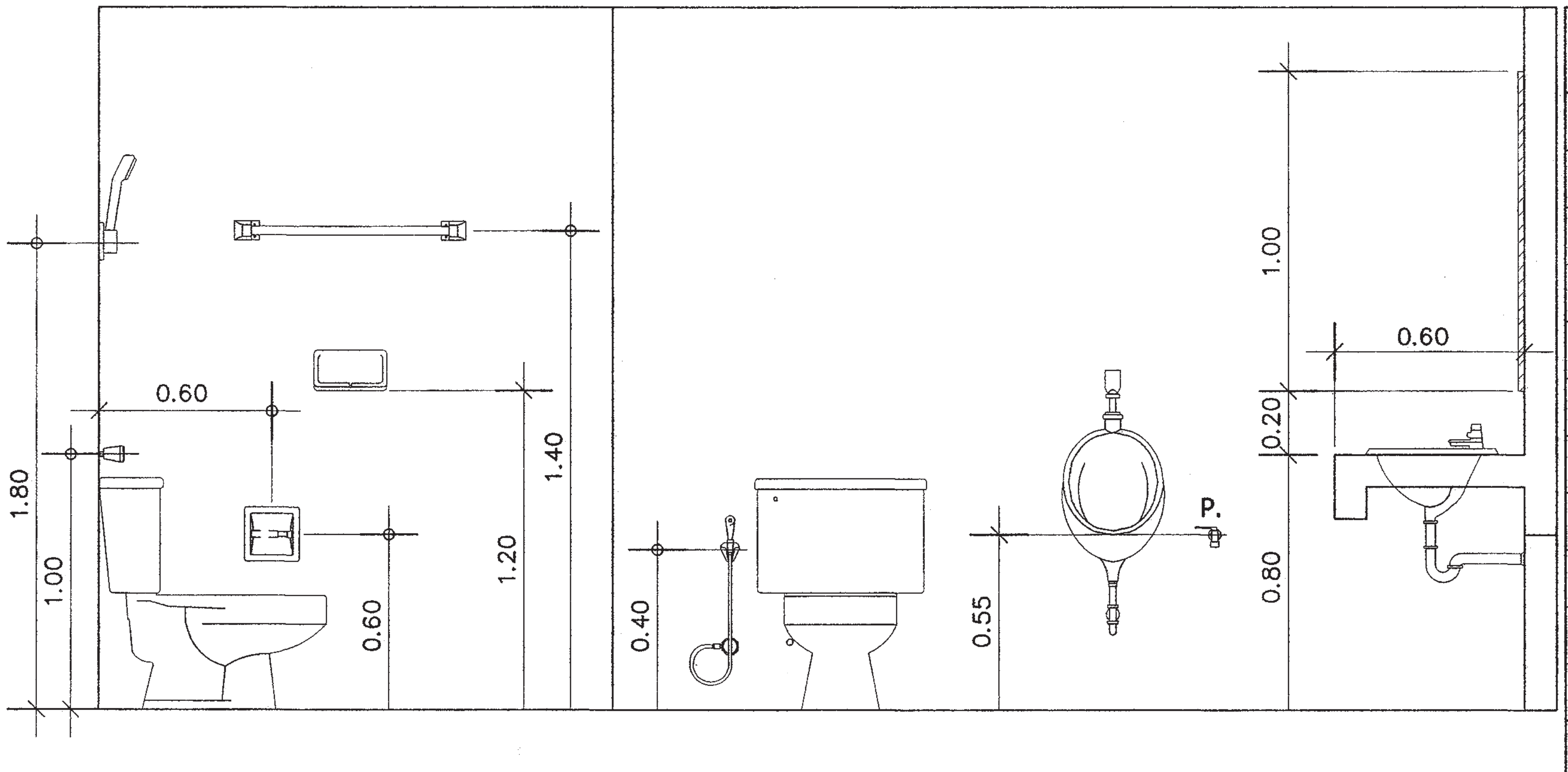

รายระเอียดประกอบแบบสุขภัณฑ์

สัญลักษณ์	รายการสุขภัณฑ์
1	อ่างล้างหน้าชนิดฝังในเคาน์เตอร์ ค.ส.ล
2	ชักโครกแบบนั่งราบเคลื่อบขาว พร้อมอุปกรณ์ครบชุด
3	ราวแขวนผ้าสเตนเลส
4	ที่วางสบู่สีขาว
5	สายฉีดชำระ ชุบโครเมียม
6	ก๊อกน้ำสเตนเลสติดตั้งสูงจากพื้น 0.50 ม
7	กระจกเงา
8	รูระบายน้ำทิ้ง
9	ฝักบัวอาบน้ำสายอ่อน พร้อมอุปกรณ์ติดตั้งครบชุด
10	ที่ใส่กระดาษชำระ สีขาว
11	ก๊อกอ่างล้างหน้า

หมายเหตุ ; ยี่ห้อ และ รุ่น กำหนดภายหลัง

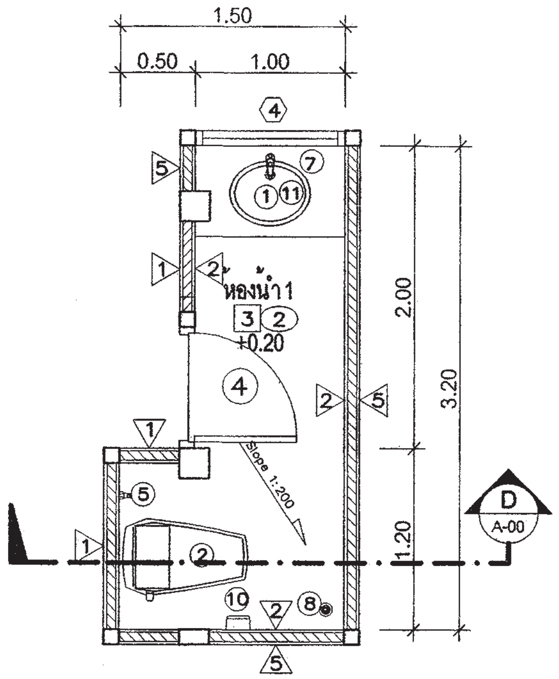

ขยายแปลนห้องน้ำ-ห้องส้วม 1
มาตราส่วน 1 : 50

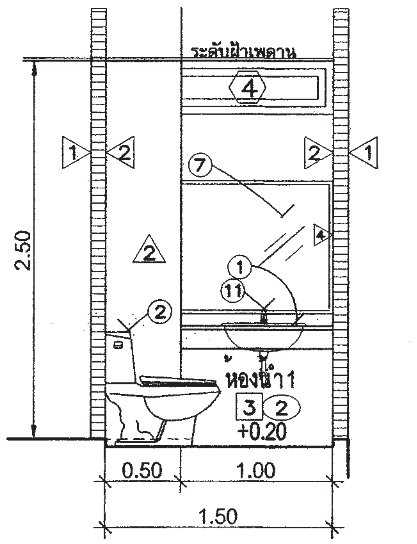

แบบรูปตัด D-D
มาตราส่วน 1 : 50

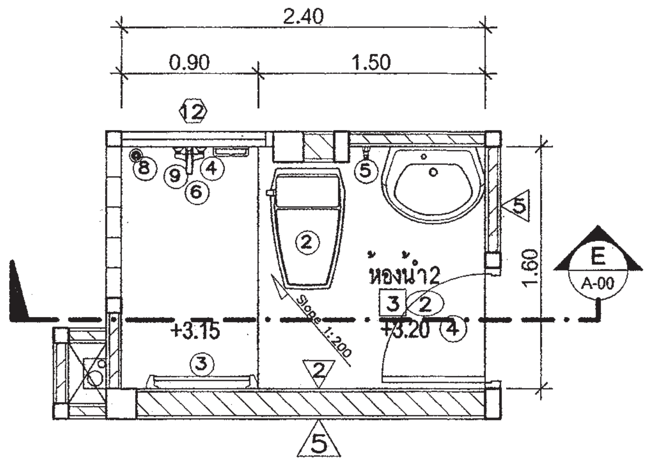

ขยายแปลนห้องน้ำ-ห้องส้วม 2
มาตราส่วน 1 : 50

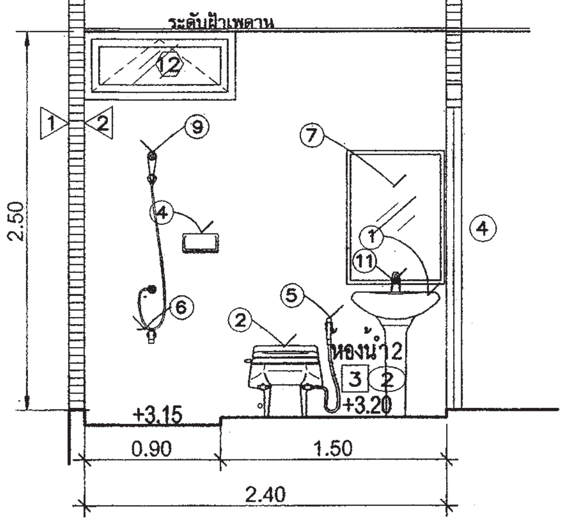

แบบรูปตัด E-E
มาตราส่วน 1 : 50

สำนักการ โยธา
กรุงเทพมหานคร

โครงการ
แบบบ้านยิ้มเพื่อประชาชน ระยะที่ 3

ตามนโยบาย
ม.ร.ว. สุขุมพันธุ์ บริพัตร
ผู้ว่าราชการกรุงเทพมหานคร
นายจุมพล สำเภาพล
รองผู้ว่าราชการกรุงเทพมหานคร
นางนินนาท ชลิตานนท์
ปลัดกรุงเทพมหานคร

ผู้อำนวยการสำนักการโยธา
รองผู้อำนวยการสำนักการโยธา
นายทวีศักดิ์ เลิศประพันธ์
ผู้อำนวยการสำนักงานออกแบบ
นายวัชรินทร์ บรรพต
หัวหน้ากลุ่มงานสถาปัตยกรรม
นายสินธุ์ชัย บุญปึกษ์
หัวหน้ากลุ่มงานวิศวกรรมอาคาร
นายอริยะ เมฆะกูล

สถาปนิก	
นายปรีดิท มีมาก	ส-สถ.2415
วิศวกรโครงสร้าง	
นายชูเวช เสนปาน	ภย43016
วิศวกรไฟฟ้า	
นายจรูญ มาสุขใจ	ภฟก.2457
วิศวกรสุขาภิบาล	
นายมนัสวี อารยะศิริ	ภส. 341
วิศวกรเครื่องกล	
นายช่างเขียนแบบ	
นายอนุสรณ์ แฝงสีคำ	

แบบ บ้านพักอาศัย 2 ชั้น
แบบที่ 039
ชื่อบ้าน เทียนทอง
เจ้าของ
สถานที่

แบบแสดง
ขยายห้องน้ำ

วันที่ :	เลขที่	รวม
ธันวาคม 2553	A-12	18

แผ่นที่	รวมแผ่น
12	32

FILE :

รายการแก้ไขแบบ
มิถุนายน 2557

สัญลักษณ์	①
ลักษณะบาน	ประตูบานเลื่อน
วงกบ	อลูมิเนียมเคลือบสี
กรอบบาน	อลูมิเนียมเคลือบสี
ลูกฟัก	กระจกใสเขียวตัดแสง หนา 6 มม
หมายเหตุ	ติดตั้งอุปกรณ์ประกอบบานครบชุด

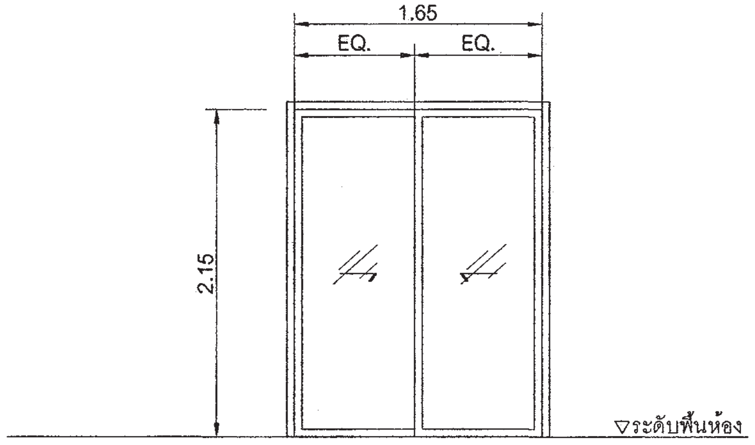

สัญลักษณ์	②
ลักษณะบาน	ประตูบานเลื่อนพร้อมช่องแสงกระจกติดตาย
วงกบ	อลูมิเนียมเคลือบสี
กรอบบาน	อลูมิเนียมเคลือบสี
ลูกฟัก	กระจกใสเขียวตัดแสง หนา 6 มม
หมายเหตุ	ติดตั้งอุปกรณ์ประกอบบานครบชุด

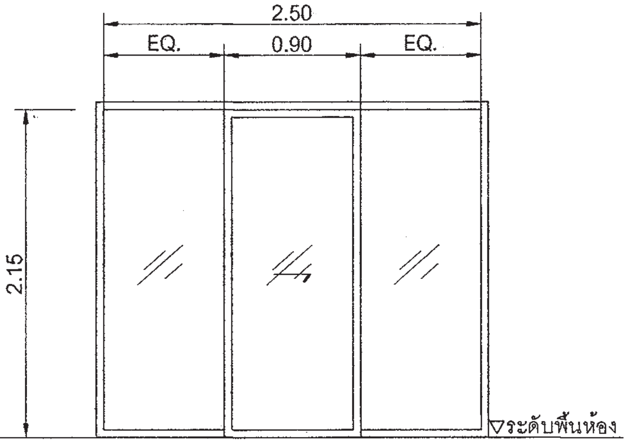

สัญลักษณ์	③
ลักษณะบาน	ประตูบานเปิดเดี่ยว
วงกบ	อลูมิเนียมเคลือบสี
กรอบบาน	อลูมิเนียมเคลือบสี
ลูกฟัก	กระจกใสเขียวตัดแสง หนา 6 มม
หมายเหตุ	ติดตั้งอุปกรณ์ประกอบบานครบชุด

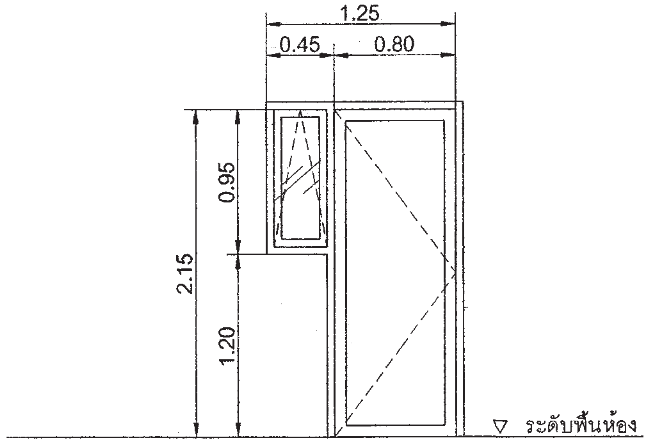

สัญลักษณ์	④
ลักษณะบาน	ประตูบานเปิดเดียว
วงกบ	ไม้เนื้อแข็ง 2"X5" ทาสีน้ำมัน
กรอบบาน	กรอบบาน HDF(ไม้เทียม)
ลูกฟัก	บานลูกฟัก HDF(ไม้เทียม) มีช่องเกล็ด
หมายเหตุ	ติดตั้งอุปกรณ์ประกอบบานครบชุด

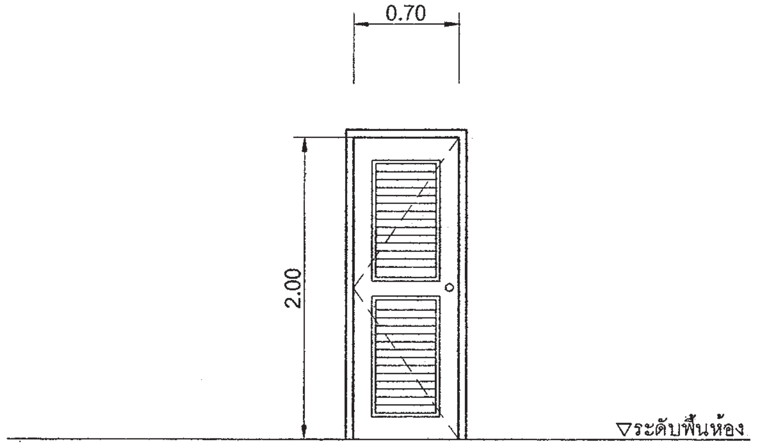

สัญลักษณ์	⑤
ลักษณะบาน	ประตูบานเปิดเดียว
วงกบ	ไม้เนื้อแข็ง 2"X5" ทาสีน้ำมัน
กรอบบาน	กรอบบาน HDF(ไม้เทียม)
ลูกฟัก	บานลูกฟัก HDF(ไม้เทียม)
หมายเหตุ	ติดตั้งอุปกรณ์ประกอบบานครบชุด

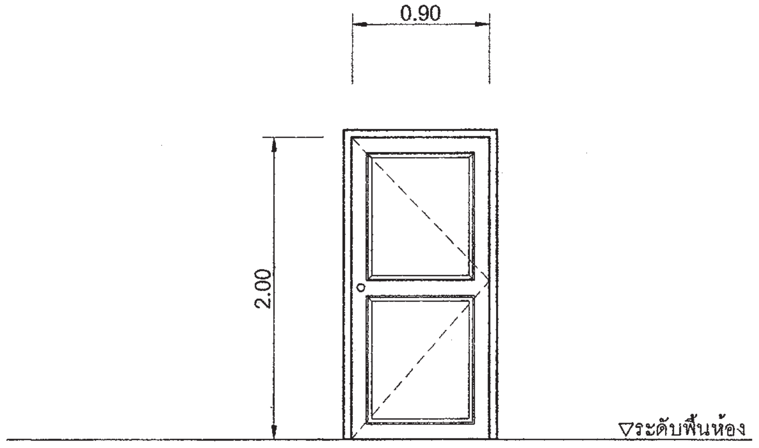

สัญลักษณ์	⑥
ลักษณะบาน	ประตูบานเปิดเดียว
วงกบ	ไม้เนื้อแข็ง 2"X5" ทาสีน้ำมัน
กรอบบาน	กรอบบาน HDF(ไม้เทียม)
ลูกฟัก	บานลูกฟัก HDF(ไม้เทียม)
หมายเหตุ	ติดตั้งอุปกรณ์ประกอบบานครบชุด

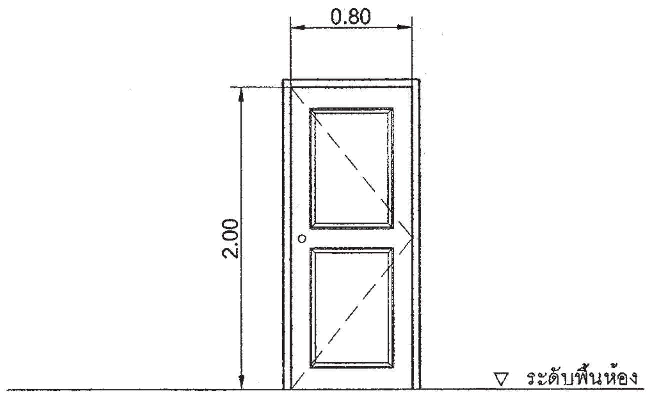

สำนักการ โยธา
กรุงเทพมหานคร

โครงการ
แบบบ้านยิ้มเพื่อประชาชน ระยะที่ 3

ตามนโยบาย
ม.ร.ว. สุขุมพันธุ์ บริพัตร
ผู้ว่าราชการกรุงเทพมหานคร
นายจุมพล สำเภาพล
รองผู้ว่าราชการกรุงเทพมหานคร
นางนินนาท ชลิตานนท์
ปลัดกรุงเทพมหานคร

ผู้อำนวยการสำนักการโยธา	
รองผู้อำนวยการสำนักการโยธา	
นายทวีศักดิ์ เลิศประพันธ์	
ผู้อำนวยการสำนักงานออกแบบ	
นายวัชรินทร์ บรรพต	
หัวหน้ากลุ่มงานสถาปัตยกรรม	
นายสินธุ์ชัย บุญปักษ์	
หัวหน้ากลุ่มงานวิศวกรรมอาคาร	
นายอริยะ เมฆะกูล	
สถาปนิก	
นายปรีดิท มีมาก	ส-สถ 2415
วิศวกรโครงสร้าง	
นายชูเวช เสนปาน	ภย 43016
วิศวกรไฟฟ้า	
นายจรูญ มาสุขใจ	ภฟก 2457
วิศวกรสุขาภิบาล	
นายมนัสวี อารยะศิริ	ภส 341
วิศวกรเครื่องกล	
นายช่างเขียนแบบ	
นายอนุสรณ์ แฝงสีคำ	

แบบ บ้านพักอาศัย 2 ชั้น
แบบที่ 039
ชื่อบ้าน เทียนทอง
เจ้าของ
สถานที่

แบบแสดง
ขยายประตู หน้าต่าง

วันที่ :	เลขที่	รวม
ธันวาคม 2553	A-13	18

แผ่นที่	รวมแผ่น
13	32

FILE :

รายการแก้ไขแบบ
มิถุนายน 2557

สัญลักษณ์	⟨1⟩
ลักษณะบาน	หน้าต่างบานกระทุ้งพร้อมช่องแสงกระจกติดตาย
วงกบ	อลูมิเนียมเคลือบสี
กรอบบาน	อลูมิเนียมเคลือบสี
ลูกฟัก	กระจกใสเขียวตัดแสง หนา 6 มม
หมายเหตุ	ติดตั้งอุปกรณ์ประกอบบานครบชุด

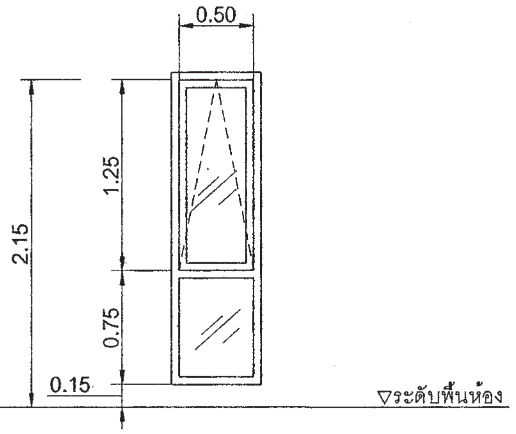

สัญลักษณ์	⟨2⟩
ลักษณะบาน	หน้าต่างบานเลื่อน
วงกบ	อลูมิเนียมเคลือบสี
กรอบบาน	อลูมิเนียมเคลือบสี
ลูกฟัก	กระจกใสเขียวตัดแสง หนา 6 มม.
หมายเหตุ	ติดตั้งอุปกรณ์ประกอบบานครบชุด

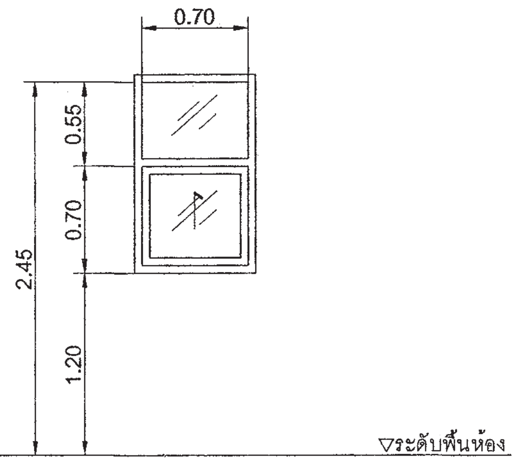

สัญลักษณ์	⟨3⟩
ลักษณะบาน	หน้าต่างบานเลื่อน
วงกบ	อลูมิเนียมเคลือบสี
กรอบบาน	อลูมิเนียมเคลือบสี
ลูกฟัก	กระจกใสเขียวตัดแสง หนา 6 มม
หมายเหตุ	ติดตั้งอุปกรณ์ประกอบบานครบชุด

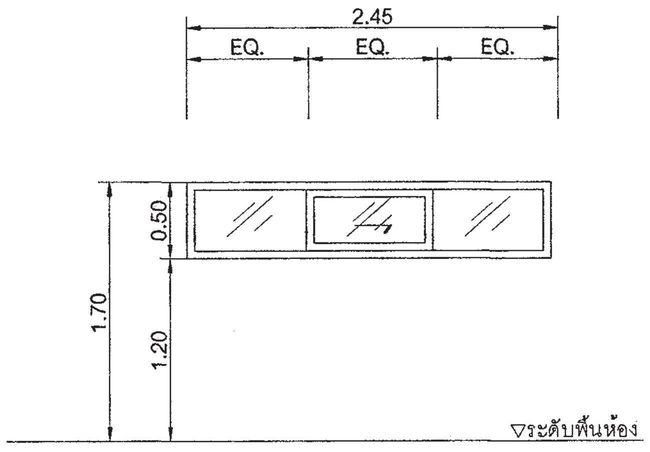

สัญลักษณ์	⟨4⟩
ลักษณะบาน	หน้าต่างบานกระทุ้ง
วงกบ	อลูมิเนียมเคลือบสี
กรอบบาน	อลูมิเนียมเคลือบสี
ลูกฟัก	กระจกใสเขียวตัดแสง หนา 6 มม
หมายเหตุ	ติดตั้งอุปกรณ์ประกอบบานครบชุด

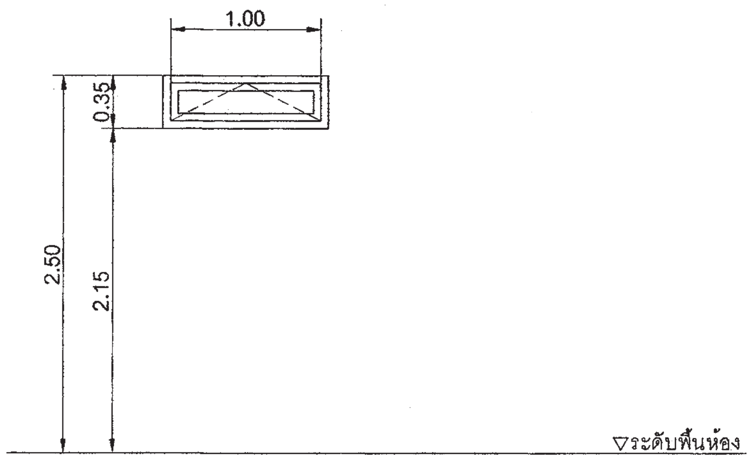

สัญลักษณ์	⟨5⟩
ลักษณะบาน	หน้าต่างบานกระทุ้งพร้อมช่องแสงกระจกติดตาย
วงกบ	อลูมิเนียมเคลือบสี
กรอบบาน	อลูมิเนียมเคลือบสี
ลูกฟัก	กระจกใสเขียวตัดแสง หนา 6 มม.
หมายเหตุ	ติดตั้งอุปกรณ์ประกอบบานครบชุด

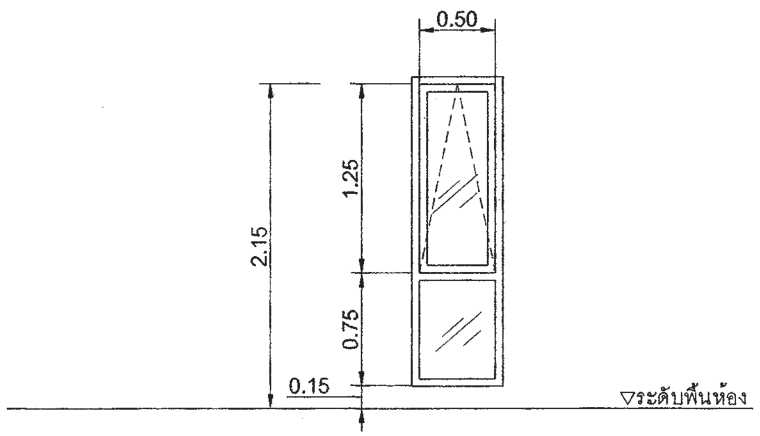

สัญลักษณ์	⟨6⟩
ลักษณะบาน	หน้าต่างบานกระทุ้งพร้อมช่องแสงกระจกติดตาย
วงกบ	อลูมิเนียมเคลือบสี
กรอบบาน	อลูมิเนียมเคลือบสี
ลูกฟัก	กระจกใสเขียวตัดแสง หนา 6 มม
หมายเหตุ	ติดตั้งอุปกรณ์ประกอบบานครบชุด

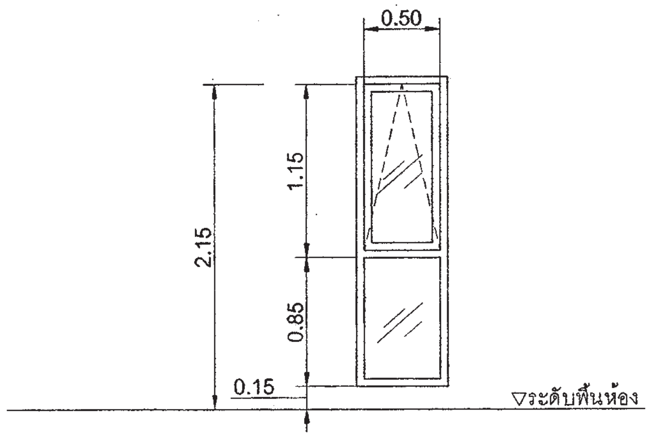

สำนักการ โยธา
กรุงเทพมหานคร

โครงการ
แบบบ้านยิ้มเพื่อประชาชน ระยะที่ 3

ตามนโยบาย
ม.ร.ว. สุขุมพันธุ์ บริพัตร
ผู้ว่าราชการกรุงเทพมหานคร
นายจุมพล สำเภาพล
รองผู้ว่าราชการกรุงเทพมหานคร
นางนินนาท ชลิตานนท์
ปลัดกรุงเทพมหานคร

ผู้อำนวยการสำนักการโยธา	
รองผู้อำนวยการสำนักการโยธา	
นายทวีศักดิ์ เลิศประพันธ์	
ผู้อำนวยการสำนักงานออกแบบ	
นายวัชรินทร์ บรรพต	
หัวหน้ากลุ่มงานสถาปัตยกรรม	
นายสินธุ์ชัย บุญปักษ์	
หัวหน้ากลุ่มงานวิศวกรรมอาคาร	
นายอริยะ เมฆะกุล	
สถาปนิก	
นายปริศิท มิมาก	ส-สถ 2415
วิศวกรโครงสร้าง	
นายชูเวช เสนปาน	ภย 43016
วิศวกรไฟฟ้า	
นายจรูญ มาสุขใจ	ภฟก 2457
วิศวกรสุขาภิบาล	
นายมนัสวี อารยะศิริ	ภส 341
วิศวกรเครื่องกล	
นายช่างเขียนแบบ	
นายอนุสรณ์ แฝงสีคำ	

แบบ บ้านพักอาศัย 2 ชั้น
แบบที่ 039
ชื่อบ้าน เทียนทอง
เจ้าของ
สถานที่

แบบแสดง
ขยายประตู หน้าต่าง

วันที่ :	เลขที่	รวม
ธันวาคม 2553	A-14	18

แผ่นที่	รวมแผ่น
14	32

FILE :

รายการแก้ไขแบบ
มิถุนายน 2557

สัญลักษณ์	7
ลักษณะบาน	หน้าต่างบานกระทุ้งพร้อมช่องแสงกระจกติดตาย
วงกบ	อลูมิเนียมเคลือบสี
กรอบบาน	อลูมิเนียมเคลือบสี
ลูกฟัก	กระจกใสเขียวตัดแสง หนา 6 มม
หมายเหตุ	ติดตั้งอุปกรณ์ประกอบบานครบชุด

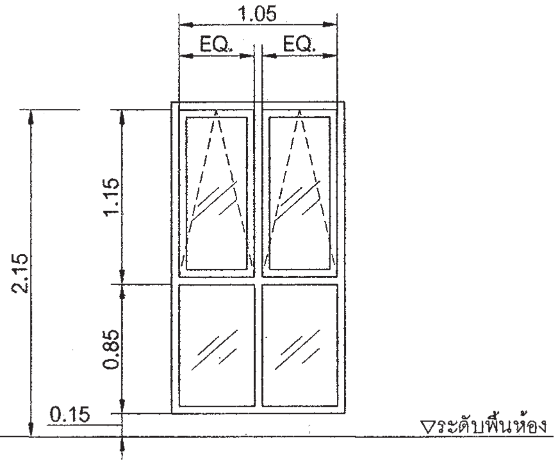

สัญลักษณ์	8
ลักษณะบาน	หน้าต่างบานกระทุ้งพร้อมช่องแสงกระจกติดตาย
วงกบ	อลูมิเนียมเคลือบสี
กรอบบาน	อลูมิเนียมเคลือบสี
ลูกฟัก	กระจกใสเขียวตัดแสง หนา 6 มม
หมายเหตุ	ติดตั้งอุปกรณ์ประกอบบานครบชุด

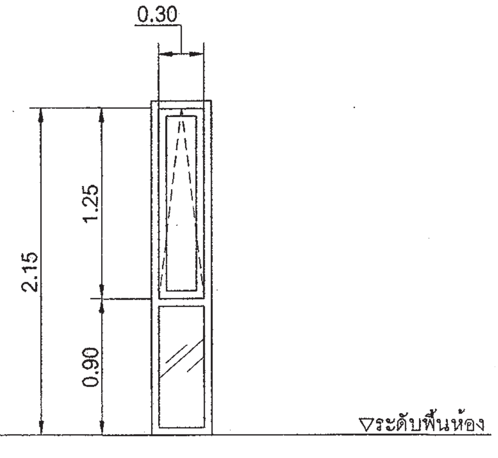

สัญลักษณ์	9
ลักษณะบาน	หน้าต่างบานกระทุ้งพร้อมช่องแสงกระจกติดตาย
วงกบ	อลูมิเนียมเคลือบสี
กรอบบาน	อลูมิเนียมเคลือบสี
ลูกฟัก	กระจกใสเขียวตัดแสง หนา 6 มม
หมายเหตุ	ติดตั้งอุปกรณ์ประกอบบานครบชุด

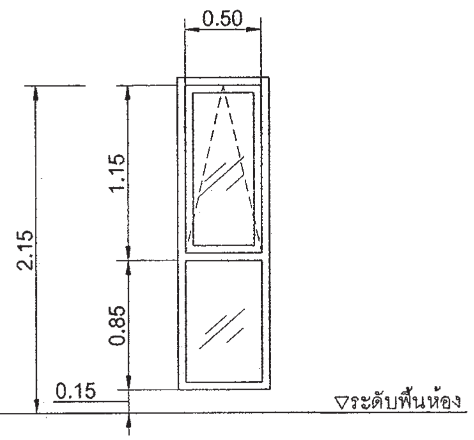

สัญลักษณ์	10
ลักษณะบาน	หน้าต่างบานเลื่อน
วงกบ	อลูมิเนียมเคลือบสี
กรอบบาน	อลูมิเนียมเคลือบสี
ลูกฟัก	กระจกใสเขียวตัดแสง หนา 6 มม
หมายเหตุ	ติดตั้งอุปกรณ์ประกอบบานครบชุด

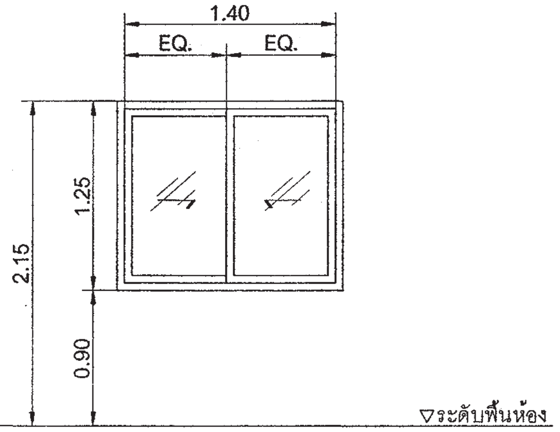

สัญลักษณ์	11
ลักษณะบาน	หน้าต่างบานกระทุ้งพร้อมช่องแสงกระจกติดตาย
วงกบ	อลูมิเนียมเคลือบสี
กรอบบาน	อลูมิเนียมเคลือบสี
ลูกฟัก	กระจกใสเขียวตัดแสง หนา 6 มม
หมายเหตุ	ติดตั้งอุปกรณ์ประกอบบานครบชุด

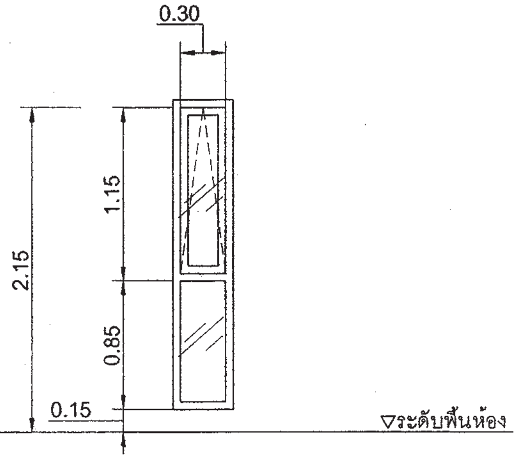

สัญลักษณ์	12
ลักษณะบาน	หน้าต่างบานกระทุ้ง
วงกบ	อลูมิเนียมเคลือบสี
กรอบบาน	อลูมิเนียมเคลือบสี
ลูกฟัก	กระจกใสเขียวตัดแสง หนา 6 มม
หมายเหตุ	ติดตั้งอุปกรณ์ประกอบบานครบชุด

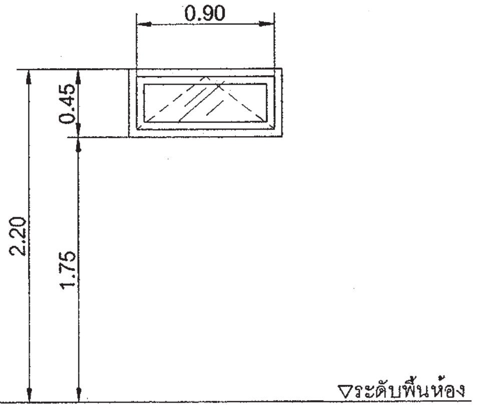

สำนักการ โยธา
กรุงเทพมหานคร

โครงการ
แบบบ้านยิ้มเพื่อประชาชน ระยะที่ 3

ตามนโยบาย
ม.ร.ว. สุขุมพันธุ์ บริพัตร
ผู้ว่าราชการกรุงเทพมหานคร
นายจุมพล สำเภาพล
รองผู้ว่าราชการกรุงเทพมหานคร
นางนินนาท ชลิตานนท์
ปลัดกรุงเทพมหานคร

ผู้อำนวยการสำนักการโยธา

รองผู้อำนวยการสำนักการโยธา
นายทวีศักดิ์ เลิศประพันธ์
ผู้อำนวยการสำนักงานออกแบบ
นายวัชรินทร์ บรรพต
หัวหน้ากลุ่มงานสถาปัตยกรรม
นายสินธุ์ชัย บุญปักษ์
หัวหน้ากลุ่มงานวิศวกรรมอาคาร
นายอริยะ เมฆะกูล

สถาปนิก
นายปริดิท มีมาก ส-สถ2415
วิศวกรโครงสร้าง
นายชูเวช เสนปาน ภย43016
วิศวกรไฟฟ้า
นายจรูญ มาสุขใจ ภฟก2457
วิศวกรสุขาภิบาล
นายมนัสวี อารยะศิริ ภส 341
วิศวกรเครื่องกล

นายช่างเขียนแบบ
นายอนุสรณ์ แฝงสีคำ

แบบ บ้านพักอาศัย 2 ชั้น
แบบที่ 039
ชื่อบ้าน เทียนทอง
เจ้าของ
สถานที่

แบบแสดง
ขยายประตู หน้าต่าง

วันที่ :	เลขที่	รวม
ธันวาคม 2553	A-15	18

แผ่นที่	รวมแผ่น
15	32

FILE :

รายการแก้ไขแบบ
มิถุนายน 2557

สัญลักษณ์	13	สัญลักษณ์	14	สัญลักษณ์	
ลักษณะบาน	หน้าต่างบานเลื่อนพร้อมช่องแสงกระจกติดตาย	ลักษณะบาน	หน้าต่างบานเลื่อนพร้อมช่องแสงกระจกติดตาย	ลักษณะบาน	
วงกบ	อลูมิเนียมเคลือบสี	วงกบ	อลูมิเนียมเคลือบสี	วงกบ	
กรอบบาน	อลูมิเนียมเคลือบสี	กรอบบาน	อลูมิเนียมเคลือบสี	กรอบบาน	
ลูกฟัก	กระจกใสเขียวตัดแสง หนา 6 มม	ลูกฟัก	กระจกใสเขียวตัดแสง หนา 6 มม	ลูกฟัก	
หมายเหตุ	ติดตั้งอุปกรณ์ประกอบบานครบชุด	หมายเหตุ	ติดตั้งอุปกรณ์ประกอบบานครบชุด	หมายเหตุ	

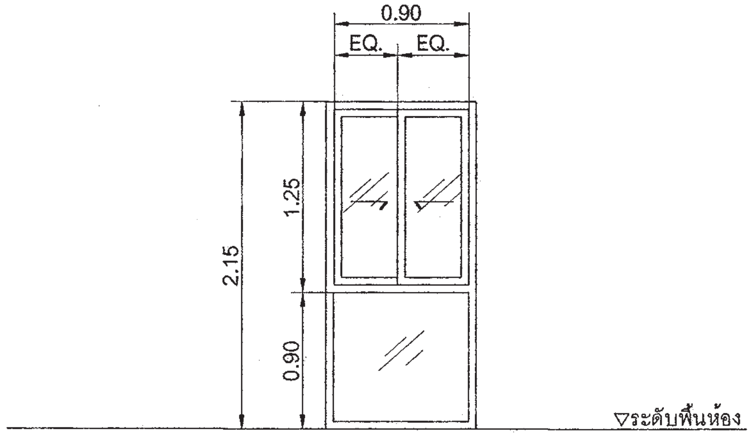

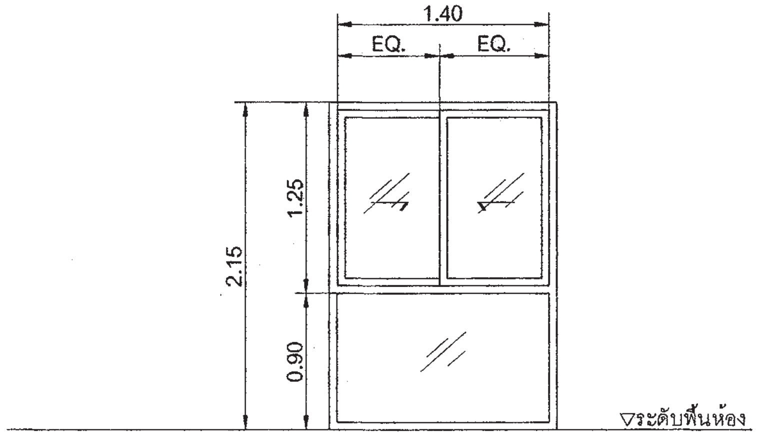

สัญลักษณ์		สัญลักษณ์		สัญลักษณ์	
ลักษณะบาน		ลักษณะบาน		ลักษณะบาน	
วงกบ		วงกบ		วงกบ	
กรอบบาน		กรอบบาน		กรอบบาน	
ลูกฟัก		ลูกฟัก		ลูกฟัก	
หมายเหตุ		หมายเหตุ		หมายเหตุ	

สำนักการ โยธา
กรุงเทพมหานคร

โครงการ
แบบบ้านยิ้มเพื่อประชาชน ระยะที่ 3

ตามนโยบาย
ม.ร.ว. สุขุมพันธุ์ บริพัตร
ผู้ว่าราชการกรุงเทพมหานคร
นายจุมพล สำเภาพล
รองผู้ว่าราชการกรุงเทพมหานคร
นางนินนาท ชลิตานนท์
ปลัดกรุงเทพมหานคร

ผู้อำนวยการสำนักการโยธา	
รองผู้อำนวยการสำนักการโยธา	
นายทวีศักดิ์ เลิศประพันธ์	
ผู้อำนวยการสำนักงานออกแบบ	
นายวัชรินทร์ บรรพต	
หัวหน้ากลุ่มงานสถาปัตยกรรม	
นายสินธุ์ชัย บุญปักษ์	
หัวหน้ากลุ่มงานวิศวกรรมอาคาร	
นายอริยะ เมฆะกูล	
สถาปนิก	
นายปริติท มีมาก	ส-สถ2415
วิศวกรโครงสร้าง	
นายชูเวช เสนปาน	ภย43016
วิศวกรไฟฟ้า	
นายจรูญ มาสุขใจ	ภฟก2457
วิศวกรสุขาภิบาล	
นายมนัสวี อารยะศิริ	ภส. 341
วิศวกรเครื่องกล	
นายช่างเขียนแบบ	
นายอนุสรณ์ แฝงสีคำ	

แบบ บ้านพักอาศัย 2 ชั้น
แบบที่ 039
ชื่อบ้าน เทียนทอง
เจ้าของ
สถานที่

แบบแสดง
ขยายประตู หน้าต่าง

วันที่ :	เลขที่	รวม
ธันวาคม 2553	A-16	18

แผ่นที่	รวมแผ่น
16	32

FILE :

รายการแก้ไขแบบ
มิถุนายน 2557

แบบถังดักไขมัน (GREASE TRAP)

SPECIFICATION TABLE		
No.	ITEM	CONTENT
1	CAPACITY	
	1.1 SOLID SEPARATION CHAMBER	0.900 m^3
	1.2 AERATION CHAMBER	0.504 m^3
	1.3 SEDIMENTATION CHAMBER	0.161 m^3
	1.4 TOTAL	1.565 m^3
2	MATERIAL	
	2.1 CHAMBER	FRP
	2.2 SEPARATION PLATE , BAFFLE	FRP
	2.3 AIR TRANSFER PIPE	PVC
	2.4 DIFFUSER TUBE	PP
	2.5 MANHOLE COVER	ABS
	2.6 INFLOW , OUTFLOW PIPE	PVC(ø100mm.)
	2.7 AIR BLOWER	45L/MIN (1UNIT)

MODEL	HEIGHT (mm.)	WIDTH(mm.)	LENGTH(mm.)	INLET(mm.)	OUTLET(mm.)	PIPE SIZE(inch)
SAN 30 GT	400	340	460	127	180	2”
SAN 60 GT	400	440	620	127	180	2”
SAN 130 GT	400	550	970	127	180	2”
SAN 1200 GT	1200	750	1600	130	200	2”
SAN 2000 GT	1200	950	2100	130	200	2”
SAN 3000 GT	1200	1200	2500	130	200	2”
SAN 4000 GT	1500	1200	2560	130	200	2”
SAN 5000 GT	1500	1300	2950	130	200	2”
SAN 6000 GT	1500	1400	3300	130	200	2”

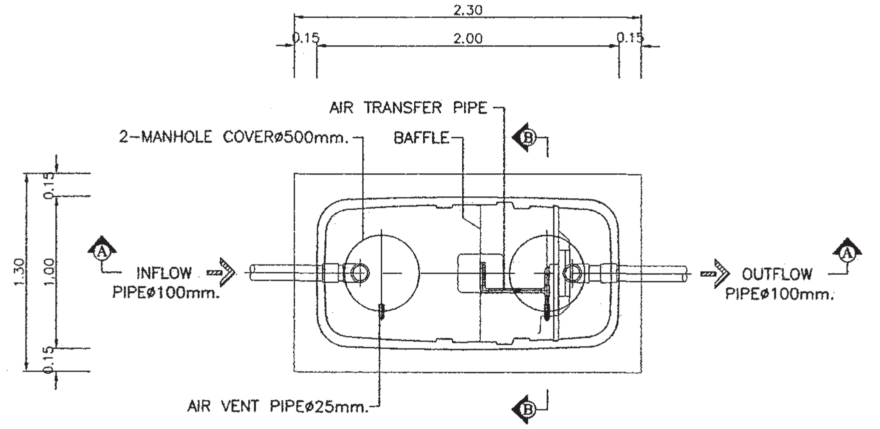

PLAN

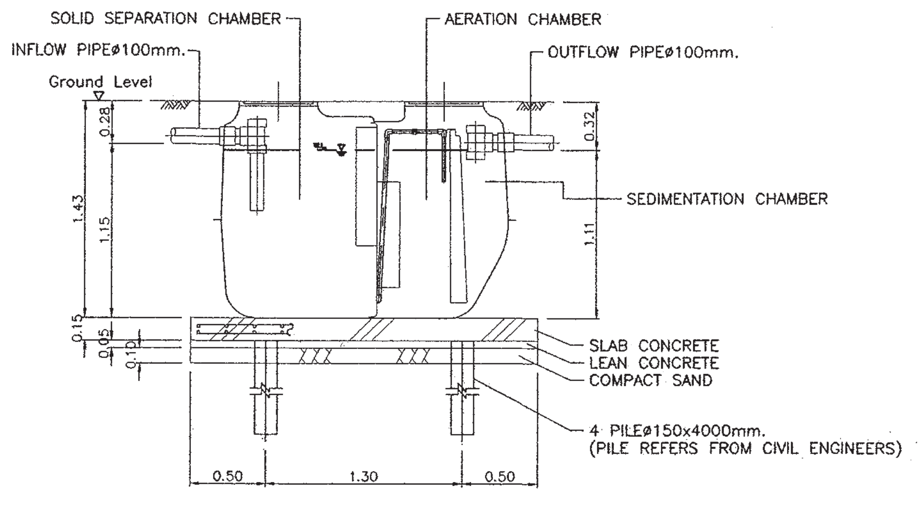

SECTION A-A

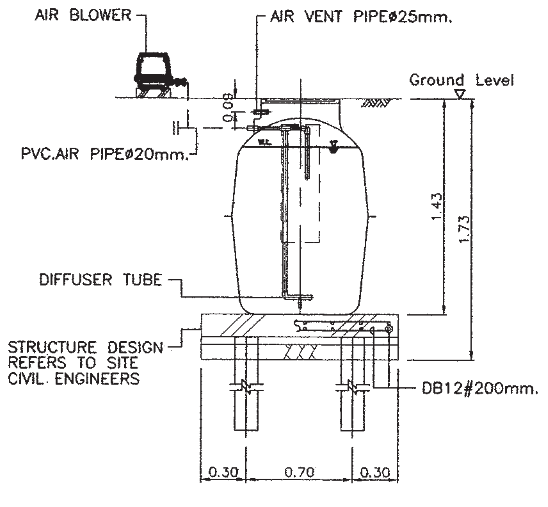

SECTION B-B

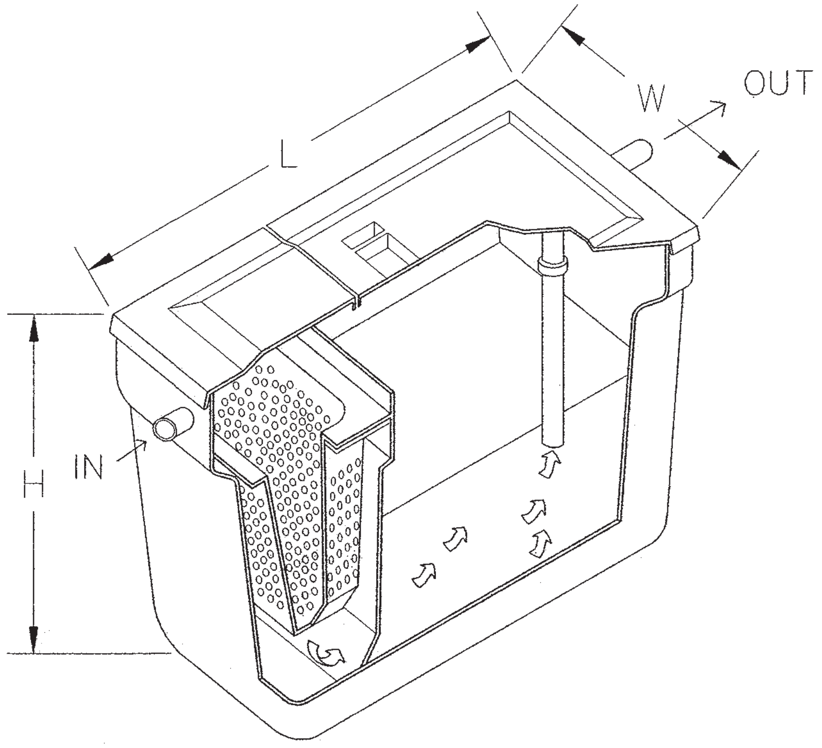

สำนักการ โยธา
กรุงเทพมหานคร

โครงการ
แบบบ้านยิ้มเพื่อประชาชน ระยะที่ 3

ตามนโยบาย
ม.ร.ว. สุขุมพันธุ์ บริพัตร
ผู้ว่าราชการกรุงเทพมหานคร
นายจุมพล สำเภาพล
รองผู้ว่าราชการกรุงเทพมหานคร
นางนินนาท ชลิตานนท์
ปลัดกรุงเทพมหานคร

ผู้อำนวยการสำนักการโยธา	
รองผู้อำนวยการสำนักการโยธา	
นายทวีศักดิ์ เลิศประพันธ์	
ผู้อำนวยการสำนักงานออกแบบ	
นายวัชรินทร์ บรรพต	
หัวหน้ากลุ่มงานสถาปัตยกรรม	
นายสินธุ์ชัย บุญปักษ์	
หัวหน้ากลุ่มงานวิศวกรรมอาคาร	
นายอริยะ เมฆะกูล	
สถาปนิก	
นายปรีดิท มีมาก	ส-สถ2415
วิศวกรโครงสร้าง	
นายชูเวช เสนป่าน	ภย43016
วิศวกรไฟฟ้า	
นายจรูญ มาสุขใจ	ภฟก2457
วิศวกรสุขาภิบาล	
นายมนัสวี อารยะศิริ	ภส 341
วิศวกรเครื่องกล	
นายช่างเขียนแบบ	
นายอนุสรณ์ แฝงสีคำ	

แบบ บ้านพักอาศัย 2 ชั้น
แบบที่ 039
ชื่อบ้าน เทียนทอง
เจ้าของ
สถานที่

แบบแสดง
ถังบำบัดน้ำเสีย ถังดักไขมัน

วันที่ :	เลขที่	รวม
ธันวาคม 2553	A-17	18

แผ่นที่	รวมแผ่น
17	32

FILE :

รายการแก้ไขแบบ
มิถุนายน 2557

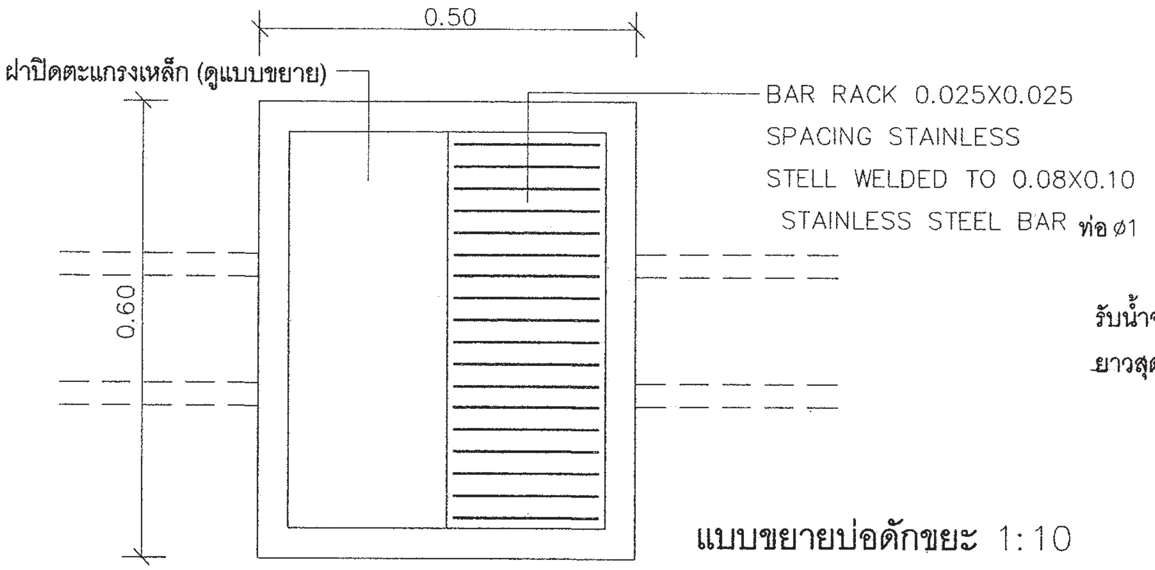

แปลน

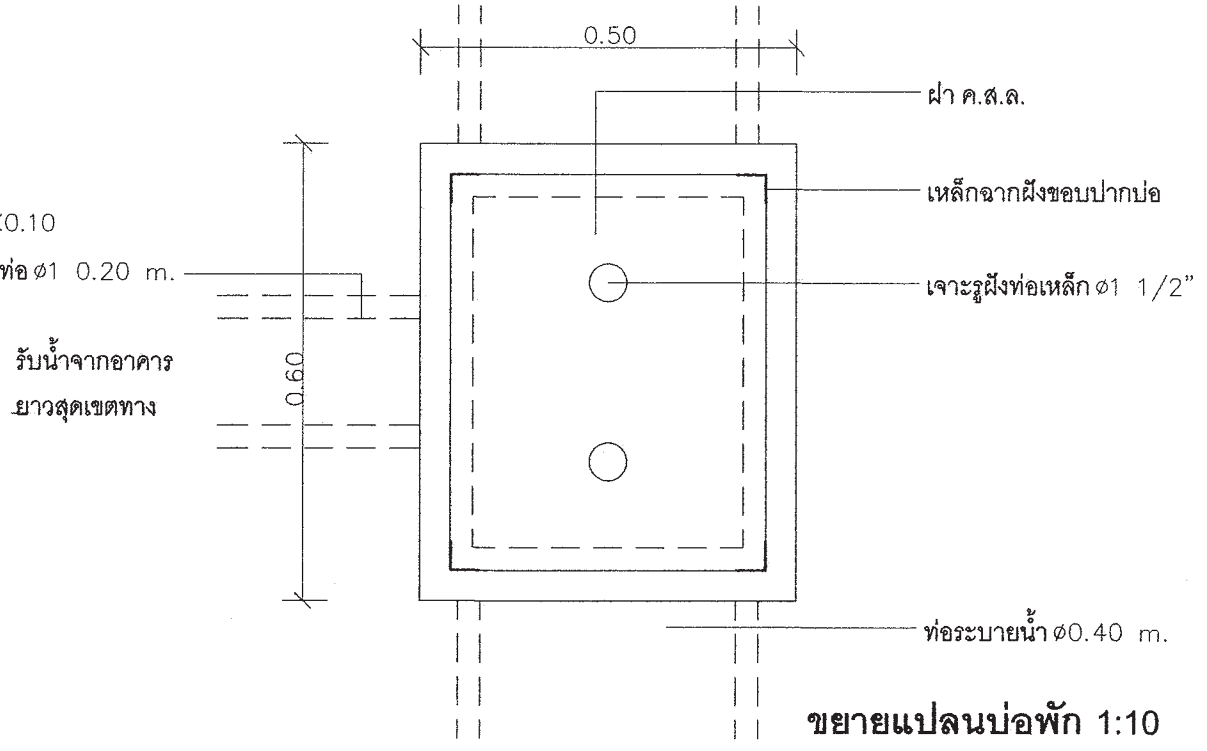

ขยายแปลนบ่อพัก 1:10

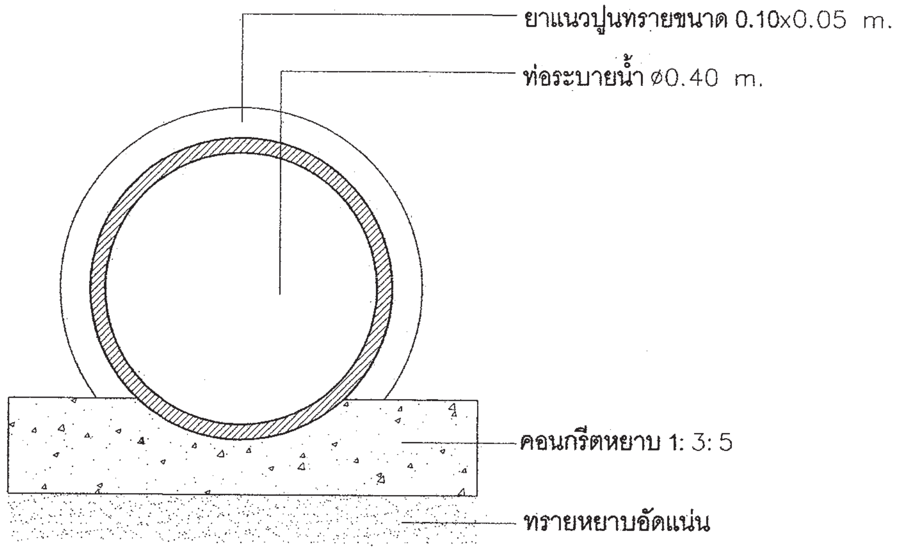

แบบขยายท่อระบายน้ำ 1:10

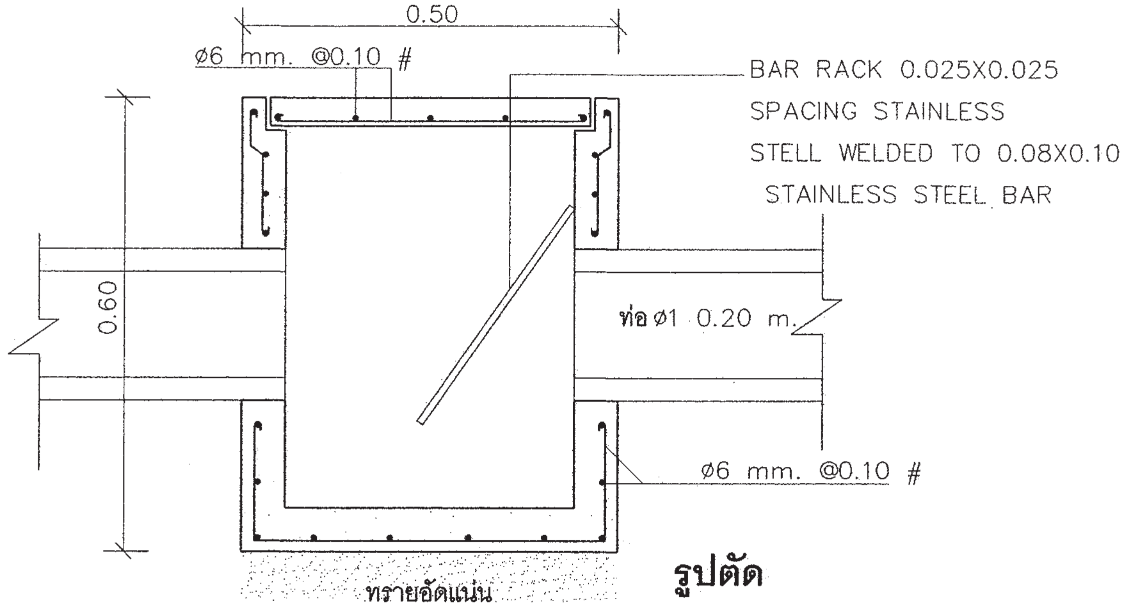

รูปตัด

สำนักการ โยธา
กรุงเทพมหานคร

โครงการ
แบบบ้านยิ้มเพื่อประชาชน ระยะที่ 3

ตามนโยบาย
ม.ร.ว. สุขุมพันธุ์ บริพัตร
ผู้ว่าราชการกรุงเทพมหานคร
นายจุมพล สำเภาพล
รองผู้ว่าราชการกรุงเทพมหานคร
นางนินนาท ชลิตานนท์
ปลัดกรุงเทพมหานคร

ผู้อำนวยการสำนักการโยธา	
รองผู้อำนวยการสำนักการโยธา	
นายทวีศักดิ์ เลิศประพันธ์	
ผู้อำนวยการสำนักงานออกแบบ	
นายวัชรินทร์ บรรพต	
หัวหน้ากลุ่มงานสถาปัตยกรรม	
นายสินธุ์ชัย บุญปักษ์	
หัวหน้ากลุ่มงานวิศวกรรมอาคาร	
นายอริยะ เมฆะกูล	
สถาปนิก	
นายปริติท มีมาก	ส-สถ.2415
วิศวกรโครงสร้าง	
นายชูเวช เสนปาน	ภย43016
วิศวกรไฟฟ้า	
นายจรูญ มาสุขใจ	ภฟก.2457
วิศวกรสุขาภิบาล	
นายมนัสวี อารยะศิริ	ภส 341
วิศวกรเครื่องกล	
นายช่างเขียนแบบ	
นายอนุสรณ์ แฝงสีคำ	

แบบ บ้านพักอาศัย 2 ชั้น
แบบที่ 039
ชื่อบ้าน เทียนทอง
เจ้าของ
สถานที่

แบบแสดง
บ่อพัก ถังดักขยะ

วันที่ :	เลขที่	รวม
ธันวาคม 2553	A-18	18

แผ่นที่	รวมแผ่น
18	32

FILE :

รายการแก้ไขแบบ
มิถุนายน 2557

รายการประกอบแบบด้านวิศวกรรมโยธา

1. ซีเมนต์

1.1 ส่วนผสมของโครงสร้างคอนกรีตเสริมเหล็กทั้งหมดต้องใช้ PORTLAND CEMENT ประเภทที่ 1 ที่มีคุณสมบัติตามมาตรฐานผลิตภัณฑ์อุตสาหกรรมเท่านั้น

1.2 ถ้าไม่ได้ระบุเป็นอย่างอื่น ต้องมีส่วนผสมของซีเมนต์ไม่น้อยกว่า325กิโลกรัมต่อคอนกรีตลูกบาศก์เมตร

2. คอนกรีต

2.1 คอนกรีตที่ใช้สำหรับงานโครงสร้างของอาคารเช่นเสาเข็ม , ฐานราก , เสา และพื้น ฯลฯ ต้องมีกำลังอัดประลัยไม่น้อยกว่า 180ksc เมื่ออายุ 28วัน โดยทดสอบจากแท่งคอนกรีตตัวอย่างรูปทรงกระบอก 150x300มม.

2.2 ADMIXTURE ที่ใช้ต้องมีคุณสมบัติตาม ASTM หรือ BS

3. งานเหล็ก

3.1 คุณสมบัติของเหล็กเสริมคอนกรีต มีดังนี้

ขนาดเหล็กเสริม mm.	ชั้นคุณภาพ	มาตรฐาน	หมายเหตุ
RB6 , RB9 DB12 ขึ้นไป	SR-24 SD-40	มอก. 20-2543 มอก. 24-2548	

3.2 เหล็กรูปพรรณ , เหล็กกลวงสำหรับก่อสร้าง

3.2.1 เหล็กรูปพรรณที่จะใช้ต้องมีคุณสมบัติตาม มอก. 1227-2539 , มอก. 1228-2549 หรือ JIS เหล็กกลวงที่ใช้ต้องมีคุณสมบัติตาม มอก. 107-2533 หรือ JIS และเหล็กรูปพรรณเชื่อมประกอบจะต้องมีคุณสมบัติตาม มอก. 1303-2538

3.2.2 เหล็กรูปพรรณทั้งหมดต้องเป็นของใหม่ ไม่เคยใช้งานมาก่อน ตรงไม่บิดเบี้ยว ไม่มีรอยตำหนิ ไม่มีสนิมกร่อน ไม่เปื้อนสี หรือน้ำมัน

3.2.3 การต่อเหล็กรูปพรรณ ถ้าไม่จำเป็นจริงๆแล้วห้ามต่อ ในกรณีที่มีการต่อเหล็ก รอยต่อของเหล็กต้องมีกำลังมากกว่าหรือเท่ากับเหล็กที่ไม่มีรอยต่อ การต่อให้ต่อจุดเดียวเท่านั้น และการต่อให้เป็นไปตามมาตรฐาน AISC

3.2.4 การประกอบการติดตั้ง ให้ดำเนินการตามมาตรฐาน AISC หรือตามมาตรฐานสำหรับอาคารเหล็กรูปพรรณของ วสท. ที่ 1015-40

3.2.5 ผู้รับจ้างจะต้องทำ ค้ำยัน ยึดโครง ให้เพียงพอเพื่อยึดโครงสร้างให้แน่นหนาอยู่ในแนวและตำแหน่งที่ต้องการ

3.2.6 องค์อาคารที่วางทาบหรือต่อเชื่อมจะต้องวางให้แนบสนิทเต็มหน้า

3.2.7 การเชื่อมต่อทั้งหมดให้ใช้วิธีเชื่อมด้วยไฟฟ้าการ (ELECTRLC ARC WELDING) โดยตลอดผิวหน้าสัมผัสการเชื่อมให้เป็นไปตามมาตรฐาน AWS ขนาดของรอยเชื่อมต้องไม่น้อยกว่าความหนาของแผ่นเหล็ก

3.2.8 ถ้าไม่ได้กำหนดให้เป็นอย่างอื่น รอยต่อระหว่างชิ้นส่วนเหล็กต่างๆ ให้ใช้วิธีเชื่อมตะเข็บตลอดแนวชน

3.2.9 ผิวหน้าที่จะทำการเชื่อม ต้องสะอาดปราศจากสะเก็ดร่อน สนิมกรัน ไขมัน สี หรือสิ่งแปลกปลอมอื่นใด

3.2.10 ลวดเชื่อมต้องมีคุณสมบัติตาม มอก. หรือ AWS หรือ AISC

3.2.11 ให้ทาด้วยสีกันสนิมไม่น้อยกว่า 2 ชั้น คุณภาพเทียบเท่า RUST O-LEAM , JOTAN , SIKKENS

4. เสาเข็ม

4.1 เสาเข็มคอนกรีตอัดแรง เป็นเสาเข็มของ MP , GPS , GEL , CPM , T-COM หรือเทียบเท่า หรือเสาเข็มเจาะ(ตามแบบแสดง)

- เสาเข็มคอนกรีตอัดแรง ขนาด ⊙ -0.15x0.15ม.
- เสาเข็มคอนกรีตอัดแรง ขนาด I -0.18x0.18ม.พื้นที่หน้าตัดไม่น้อยกว่า 253 ตร.ซม.
- เสาเข็มคอนกรีตอัดแรง ขนาด I -0.22x0.22ม.พื้นที่หน้าตัดไม่น้อยกว่า 351 ตร.ซม.
- เสาเข็มคอนกรีตอัดแรง ขนาด I -0.26x0.26ม.พื้นที่หน้าตัดไม่น้อยกว่า 455 ตร.ซม.
- เสาเข็มเจาะ ขนาด ø0.35 ม.

4.2 กำลังรับน้ำหนักบรรทุกและความยาวเสาเข็มให้พิจารณาตามแบบรายละเอียด โดยความยาวเสาเข็มที่แท้จริง ณ ตำแหน่งที่ตั้งโครงการ อาจมีการเปลี่ยนแปลง แต่ทั้งนี้ให้กำหนดและตรวจสอบอีกครั้งโดยวิศวกรผู้ควบคุมงาน โดยเสาเข็มจะต้องมีกำลังรับน้ำหนักบรรทุกได้ไม่น้อยกว่าที่กำหนดตามแบบ

5. ระบบกันซึม

5.1 รายละเอียดและคุณสมบัติ

ส่วนของอาคาร	ชนิดและผลิตภัณฑ์	ผลิตภัณฑ์คุณภาพเทียบเท่า
- หลังคา ค.ส.ล. - ห้องน้ำ	น้ำยาเคมีแบบกันซึม	BRUSHBOND ของ FOSROC LANKO 225 ของ DAVCO

6. ทั่วไปและการเตรียมงาน

6.1 รายการประกอบแบบอื่นใดที่ไม่ได้กำหนดไว้ให้ถือปฏิบัติตาม "บทกำหนดทั่วไปสำหรับการก่อสร้างอาคารคอนกรีตเสริมเหล็กของ วสท. "เป็นเกณฑ์

6.2 เนื่องจากคุณสมบัติของดินในกรุงเทพมหานคร แต่ละพื้นที่เขตมีความแตกต่างกันในด้านความสามารถในการรับน้ำหนักบรรทุกและมีระดับความลึกของชั้นทรายที่แตกต่างกัน ฉะนั้นก่อนทำการก่อสร้างเจ้าของอาคารและผู้รับจ้างต้องตรวจสอบความเหมาะสมของความยาวเสาเข็ม เพื่อให้มีค่าการรับน้ำหนักบรรทุกของเสาเข็มได้ไม่น้อยกว่าแบบที่กำหนดไว้

6.3 หากมีอุปสรรคในการเข้าพื้นที่ก่อสร้าง อันจะทำให้เกิดผลกระทบความเดือดร้อนรำคาญ และเกิดความเสียหายจากการใช้เสาเข็มตอกกับอาคารข้างเคียง ให้สามารถใช้เสาเข็มเจาะเทียบเคียงความสามารถในการรับน้ำหนักบรรทุกได้

สำนักการ โยธา
กรุงเทพมหานคร

โครงการ
แบบบ้านยิ้มเพื่อประชาชน ระยะที่ 3

ตามนโยบาย
ม.ร.ว. สุขุมพันธุ์ บริพัตร
ผู้ว่าราชการกรุงเทพมหานคร
นายจุมพล สำเภาพล
รองผู้ว่าราชการกรุงเทพมหานคร
นางนินนาท ชลิตานนท์
ปลัดกรุงเทพมหานคร

ผู้อำนวยการสำนักการโยธา	
รองผู้อำนวยการสำนักการโยธา	
นายทวีศักดิ์ เลิศประพันธ์	
ผู้อำนวยการสำนักงานออกแบบ	
นายวัชรินทร์ บรรพต	
หัวหน้ากลุ่มงานสถาปัตยกรรม	
นายสินธุ์ชัย บุญปักษ์	
หัวหน้ากลุ่มงานวิศวกรรมอาคาร	
นายจริยะ เมฆะกูล	
สถาปนิก	
นายปริทิท มีมาก ส.สถ2415	
วิศวกรโครงสร้าง	
นายชูเวช เสนปาน ภย43016	
วิศวกรไฟฟ้า	
นายจรูญ มาสุขใจ ภฟก2457	
วิศวกรสุขาภิบาล	
นายมนัสวี อารยะศิริ ภส341	
วิศวกรเครื่องกล	
นายช่างเขียนแบบ	
นายอิติ สถะบดี	

แบบ บ้านพักอาศัย 2 ชั้น
แบบที่ 039
ชื่อบ้าน เทียนทอง
เจ้าของ
สถานที่

แบบแสดง
รายการประกอบแบบโครงสร้าง

วันที่ :	เลขที่	รวม
30 พฤษภาคม 2557	S-01	7

แผ่นที่	รวมแผ่น
19	32

FILE :

รายการแก้ไขแบบ

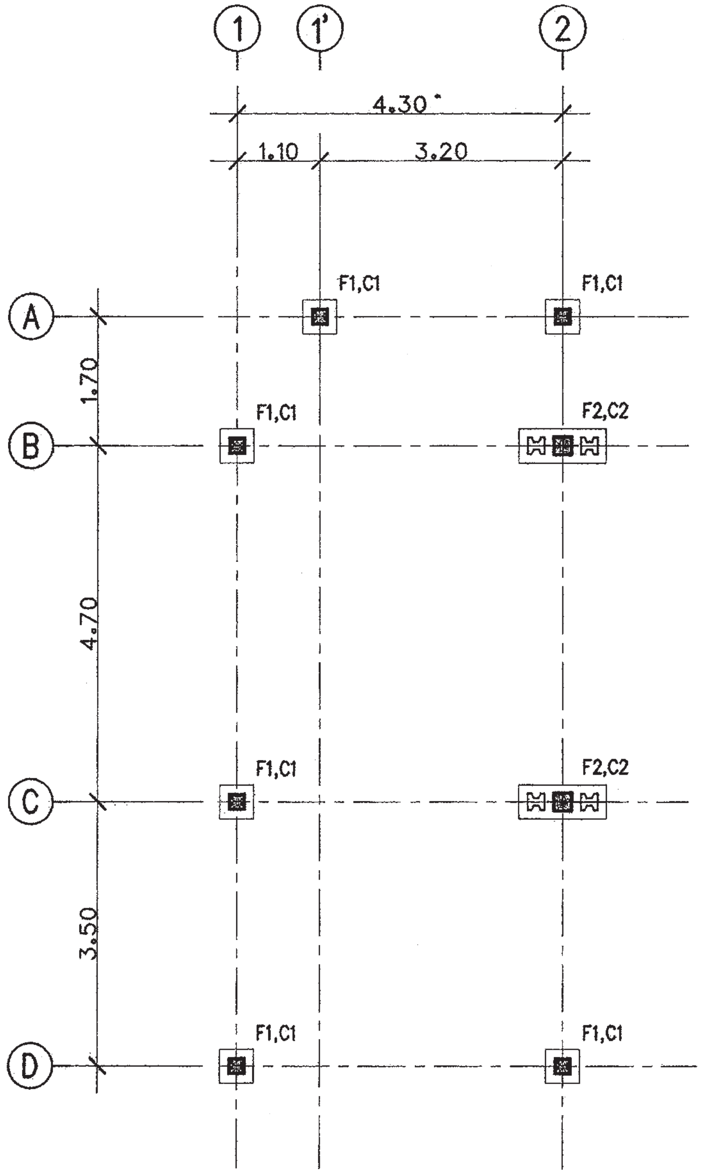

แปลนฐานราก ตอม่อ	
มาตราส่วน	1 : 100

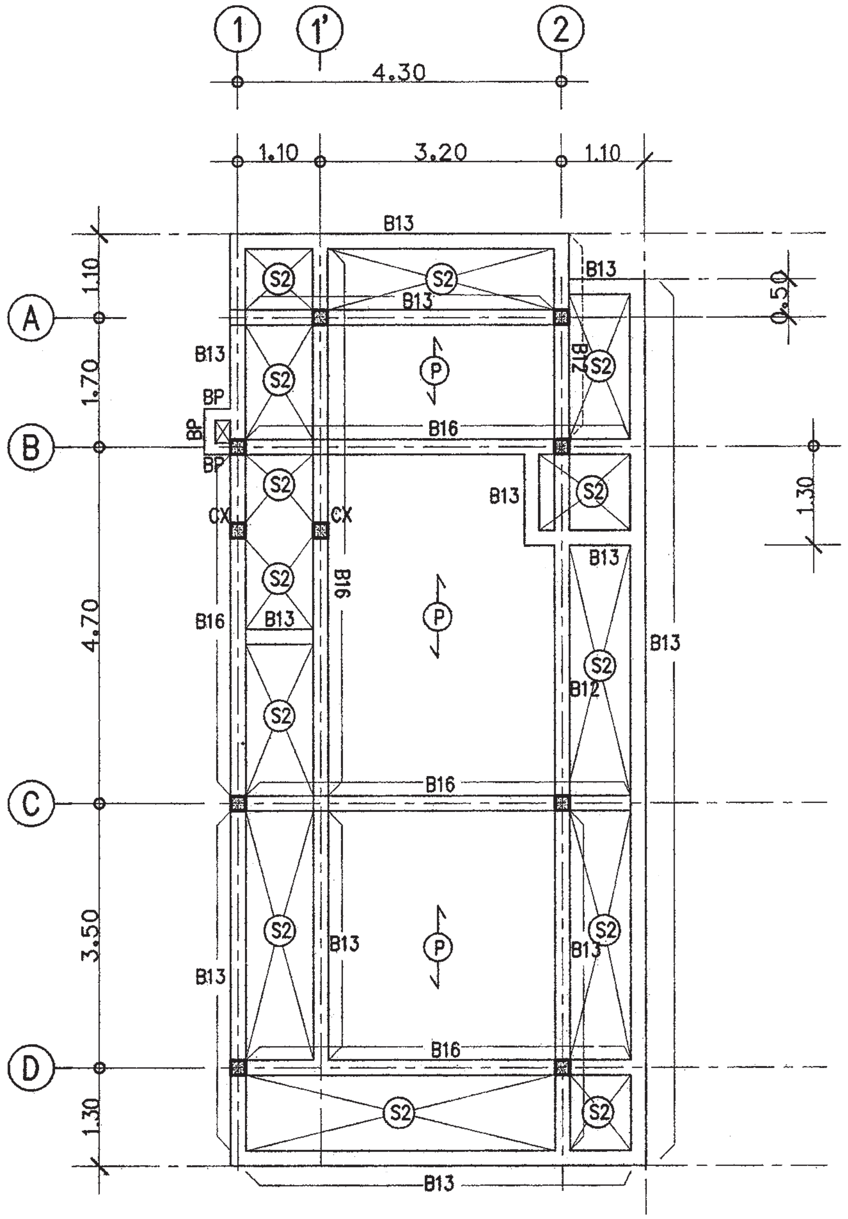

แปลนคานพื้น ชั้นล่าง	
มาตราส่วน	1 : 100

สำนักการ โยธา
กรุงเทพมหานคร

โครงการ
แบบบ้านยิ้มเพื่อประชาชน ระยะที่ 3

ตามนโยบาย
ม.ร.ว. สุขุมพันธุ์ บริพัตร
ผู้ว่าราชการกรุงเทพมหานคร
นายจุมพล สำเภาพล
รองผู้ว่าราชการกรุงเทพมหานคร
นางนินนาท ชลิตานนท์
ปลัดกรุงเทพมหานคร

ผู้อำนวยการสำนักการโยธา
รองผู้อำนวยการสำนักการโยธา
นายทวิศักดิ์ เลิศประพันธ์
ผู้อำนวยการสำนักงานออกแบบ
นายวัชรินทร์ บรรพต
หัวหน้ากลุ่มงานสถาปัตยกรรม
นายสินธุ์ชัย บุญปักษ์
หัวหน้ากลุ่มงานวิศวกรรมอาคาร
นายอริยะ เมฆะกูล

สถาปนิก
นายปริศิท มีมาก ส.สถ.2415
วิศวกรโครงสร้าง
นายชูเวช เสนปาน ภย.43016
วิศวกรไฟฟ้า
นายจรูญ มาสุขใจ ภฟก.2457
วิศวกรสุขาภิบาล
นายมนัสวี อารยะศิริ ภส.341
วิศวกรเครื่องกล
นายช่างเขียนแบบ
นายธิติ สถะบดี

แบบ บ้านพักอาศัย 2 ชั้น
แบบที่ 039
ชื่อบ้าน เทียนทอง
เจ้าของ
สถานที่

แบบแสดง
แปลนฐานราก ตอม่อ
แปลนคานพื้น ชั้นล่าง

วันที่ :	เลขที่	รวม
30 พฤษภาคม 2557	S–02	7

แผ่นที่	รวมแผ่น
20	32

FILE :

รายการแก้ไขแบบ

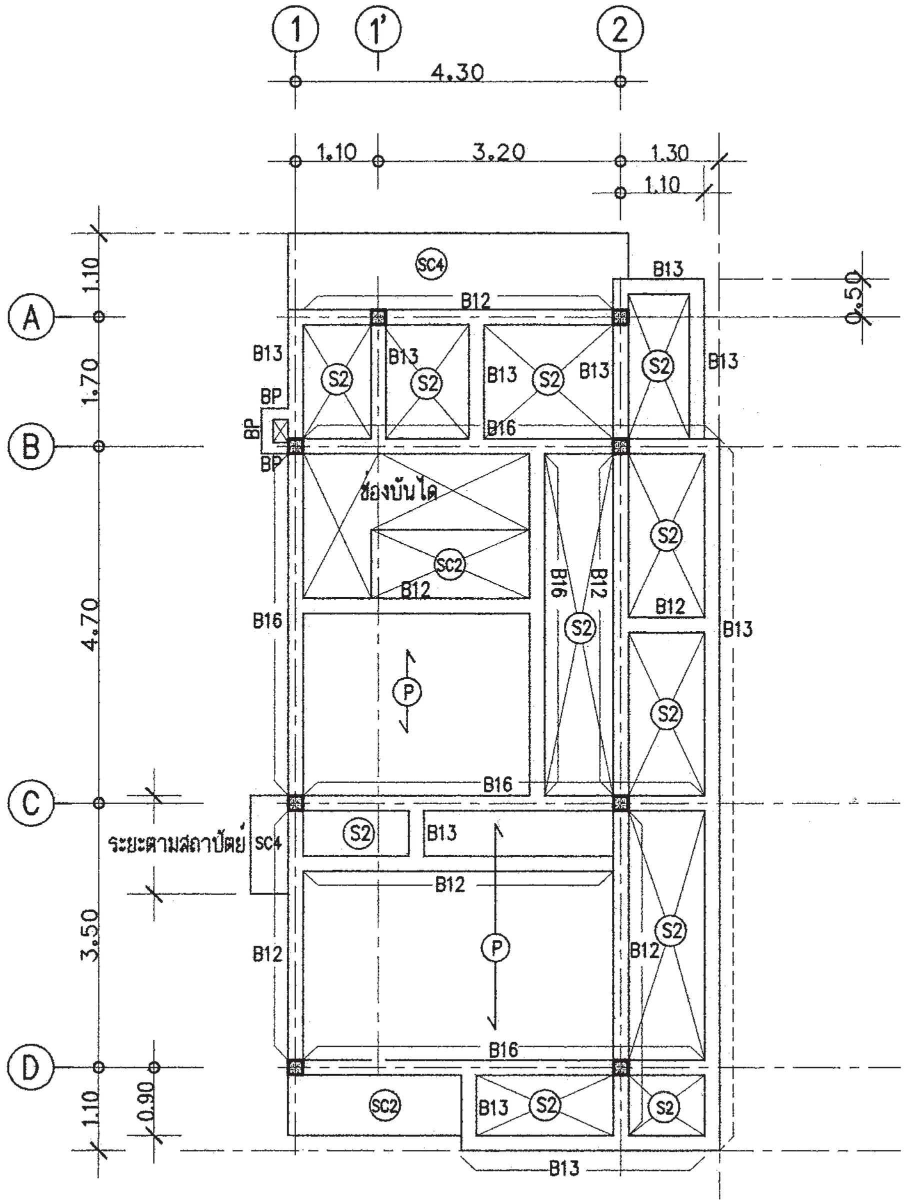

แปลนคานพื้น ชั้นบน

มาตราส่วน 1 : 100

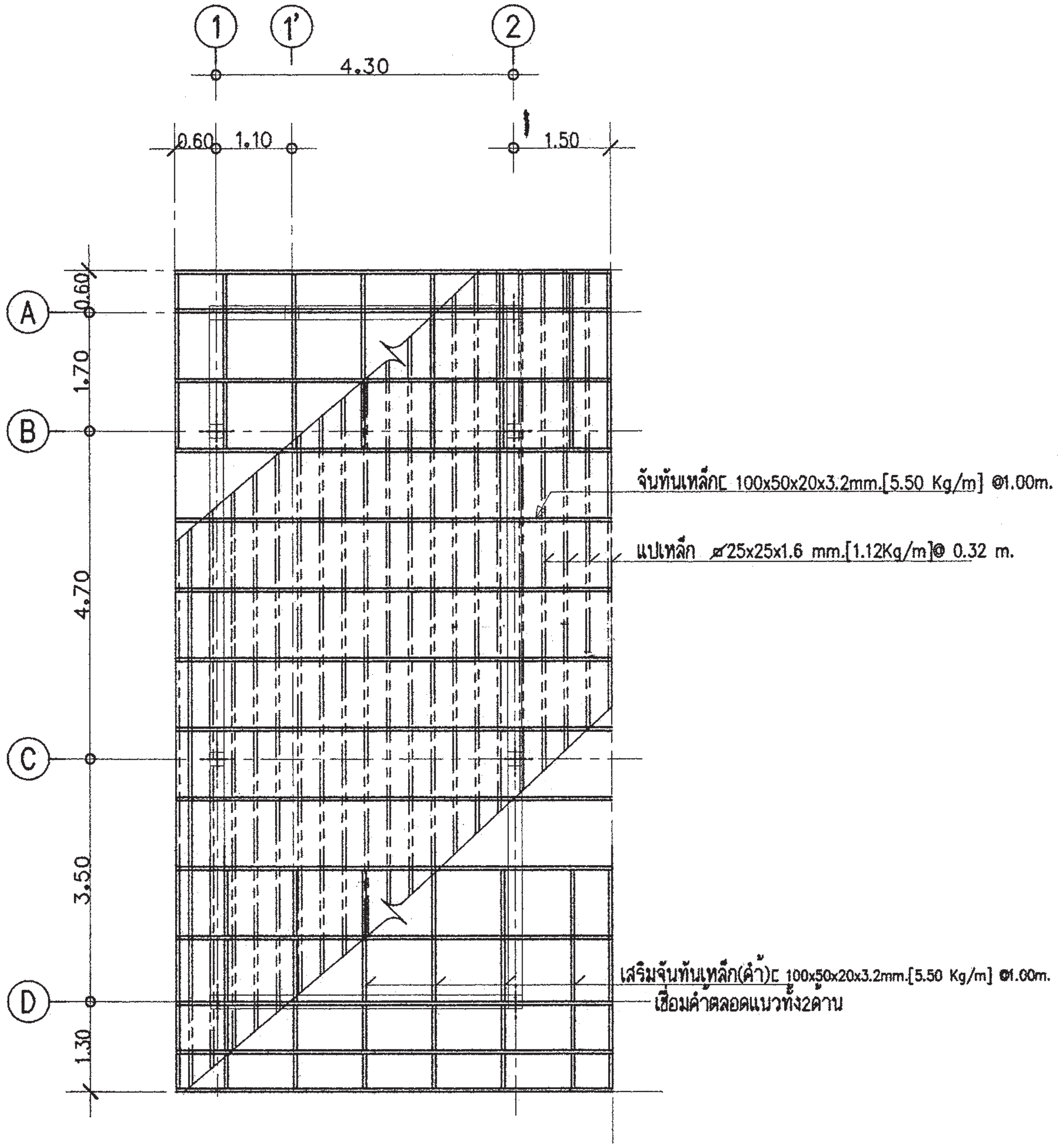

แปลนโครงหลังคา

มาตราส่วน 1 : 100

สำนักการ โยธา
กรุงเทพมหานคร

โครงการ
แบบบ้านยิ้มเพื่อประชาชน ระยะที่ 3

ตามนโยบาย
ม.ร.ว. สุขุมพันธุ์ บริพัตร
ผู้ว่าราชการกรุงเทพมหานคร
นายจุมพล สำเภาพล
รองผู้ว่าราชการกรุงเทพมหานคร
นางนินนาท ชลิตานนท์
ปลัดกรุงเทพมหานคร

ผู้อำนวยการสำนักการโยธา

รองผู้อำนวยการสำนักการโยธา
นายทวีศักดิ์ เลิศประพันธ์
ผู้อำนวยการสำนักงานออกแบบ
นายวัชรินทร์ บรรพต
หัวหน้ากลุ่มงานสถาปัตยกรรม
นายสินธุ์ชัย บุญปักษ์
หัวหน้ากลุ่มงานวิศวกรรมอาคาร
นายอริยะ เมฆะกูล

สถาปนิก
นายปรีดิท มีมาก ส.สถ.2415
วิศวกรโครงสร้าง
นายชูเวช เสนปาน ภย.43016
วิศวกรไฟฟ้า
นายจรูญ มาสุขใจ ภฟก.2457
วิศวกรสุขาภิบาล
นายมนัสวี อารยะศิริ ภส.341
วิศวกรเครื่องกล

นายช่างเขียนแบบ
นายชิติ สถะบดี

แบบ บ้านพักอาศัย 2 ชั้น
แบบที่ 039
ชื่อบ้าน เทียนทอง
เจ้าของ

สถานที่

แบบแสดง
แปลนคานพื้น ชั้นบน
แปลนโครงหลังคา

วันที่ :	เลขที่	รวม
30 พฤษภาคม 2557	S-03	7

แผ่นที่	รวมแผ่น
21	32

FILE :

รายการแก้ไขแบบ

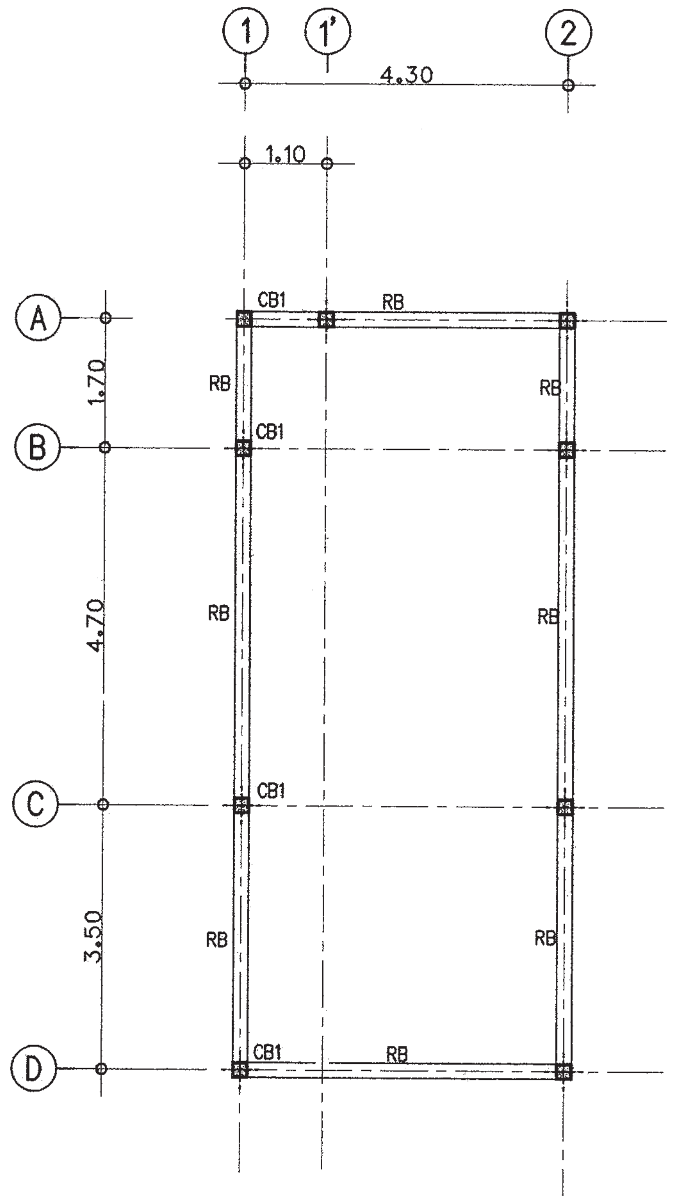

แปลนคานหลังคา 1(+6.25)

มาตราส่วน 1 : 100

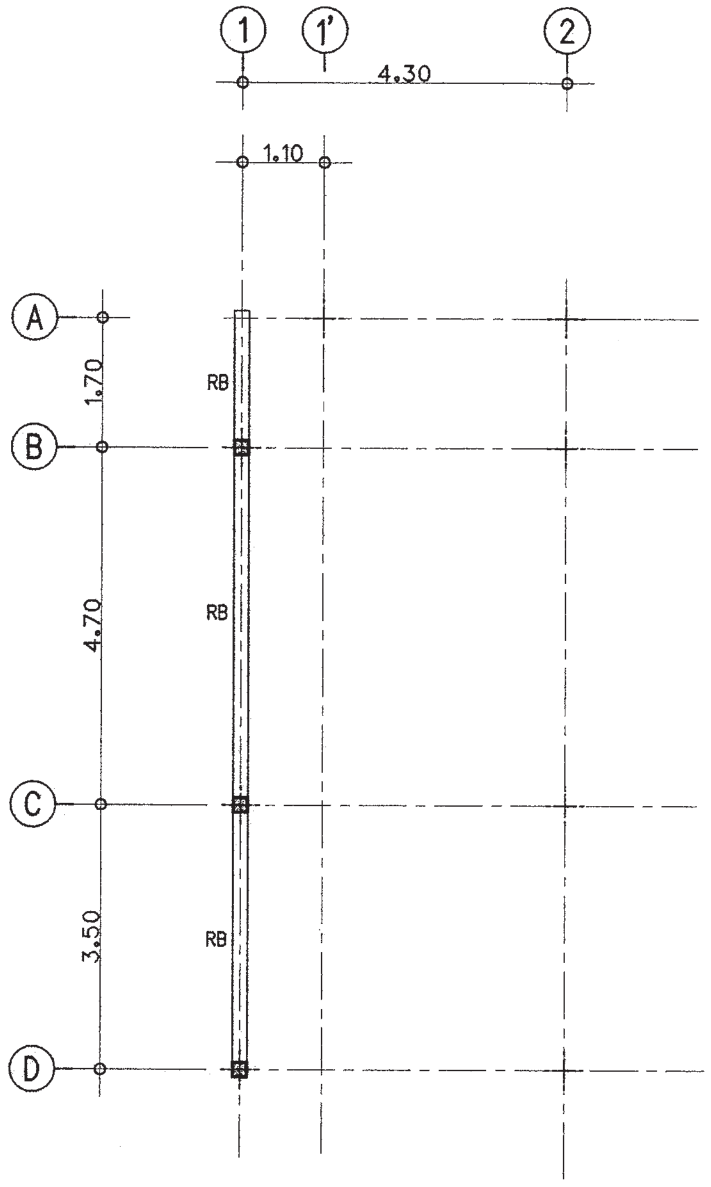

แปลนคานหลังคา 2(+7.25)

มาตราส่วน 1 : 100

สำนักการ โยธา
กรุงเทพมหานคร

โครงการ
แบบบ้านยิ้มเพื่อประชาชน ระยะที่ 3

ตามนโยบาย
ม.ร.ว. สุขุมพันธุ์ บริพัตร
ผู้ว่าราชการกรุงเทพมหานคร
นายจุมพล สำเภาพล
รองผู้ว่าราชการกรุงเทพมหานคร
นางนินนาท ชลิตานนท์
ปลัดกรุงเทพมหานคร

ผู้อำนวยการสำนักการโยธา	
รองผู้อำนวยการสำนักการโยธา	
นายทวีศักดิ์ เลิศประพันธ์	
ผู้อำนวยการสำนักงานออกแบบ	
นายวีรรินทร์ บรรพต	
หัวหน้ากลุ่มงานสถาปัตยกรรม	
นายสินธุ์ชัย บุญปักษ์	
หัวหน้ากลุ่มงานวิศวกรรมอาคาร	
นายอริยะ เมฆะกูล	
สถาปนิก	
นายปริสิท มีมาก ส.สถ.2415	
วิศวกรโครงสร้าง	
นายชูเวช เสนปาน ภย.43016	
วิศวกรไฟฟ้า	
นายจรูญ มาสุขใจ ภฟก.2457	
วิศวกรสุขาภิบาล	
นายมนัสวี อารยะศิริ ภส.341	
วิศวกรเครื่องกล	
นายช่างเขียนแบบ	
นายอิดิ สถะบดี	

แบบ บ้านพักอาศัย 2 ชั้น
แบบที่ 039
ชื่อบ้าน เทียนทอง

เจ้าของ

สถานที่

แบบแสดง
แปลนคานหลังคา 1(+6.25)
แปลนคานหลังคา 2(+7.25)

วันที่ :	เลขที่	รวม
30 พฤษภาคม 2557	S–04	7

แผ่นที่	รวมแผ่น
22	32

FILE :

รายการแก้ไขแบบ

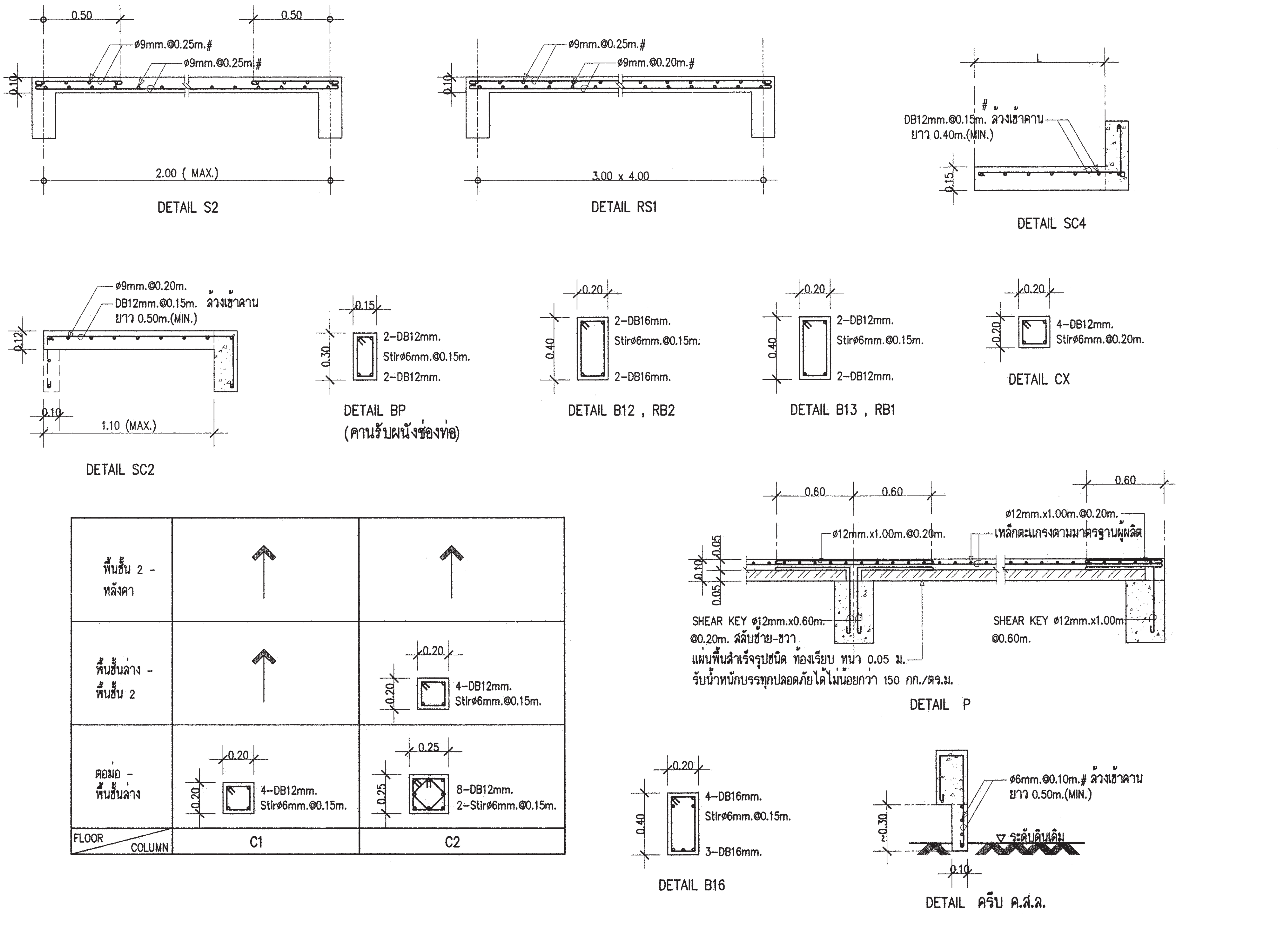

สำนักการ โยธา
กรุงเทพมหานคร

โครงการ
แบบบ้านยิ้มเพื่อประชาชน ระยะที่ 3

ตามนโยบาย
ม.ร.ว. สุขุมพันธุ์ บริพัตร
ผู้ว่าราชการกรุงเทพมหานคร
นายจุมพล สำเภาพล
รองผู้ว่าราชการกรุงเทพมหานคร
นางนินนาท ชลิตานนท์
ปลัดกรุงเทพมหานคร

ผู้อำนวยการสำนักการโยธา
รองผู้อำนวยการสำนักการโยธา
นายทวีศักดิ์ เลิศประพันธ์
ผู้อำนวยการสำนักงานออกแบบ
นายวัชรินทร์ บรรพต
หัวหน้ากลุ่มงานสถาปัตยกรรม
นายสินธุ์ชัย บุญบัณฑ์
หัวหน้ากลุ่มงานวิศวกรรมอาคาร
นายอริยะ เมฆะกูล

สถาปนิก
นายปรีดิท มีมาก ส.สถ.2415
วิศวกรโครงสร้าง
นายสุเวช เสนปาน ภย.43016
วิศวกรไฟฟ้า
นายจรูญ มาสุขใจ ภฟก.2457
วิศวกรสุขาภิบาล
นายมนัสวี อาจยะศิริ ภส.341
วิศวกรเครื่องกล
นายช่างเขียนแบบ
นายอิศิ สถะบดี

แบบ บ้านพักอาศัย 2 ชั้น
แบบที่ 039
ชื่อบ้าน เทียนทอง
เจ้าของ
สถานที่

แบบแสดง
แบบขยายโครงสร้าง 1

วันที่ :	เลขที่	รวม
30 พฤษภาคม 2557	S-05	7

แผ่นที่	รวมแผ่น
23	32

FILE :

รายการแก้ไขแบบ

หมายเหตุ
กรณีใช้ฐานราก เสาเข็มเจาะแทนฐานรากเสาเข็มตอก
ให้ใช้เทียบดังนี้ F1=F1A , F2=F2A , F3=F3A

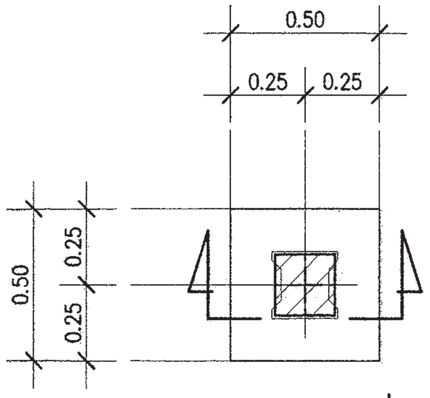

แบบขยายแปลน F1
มาตรส่วน 1:25

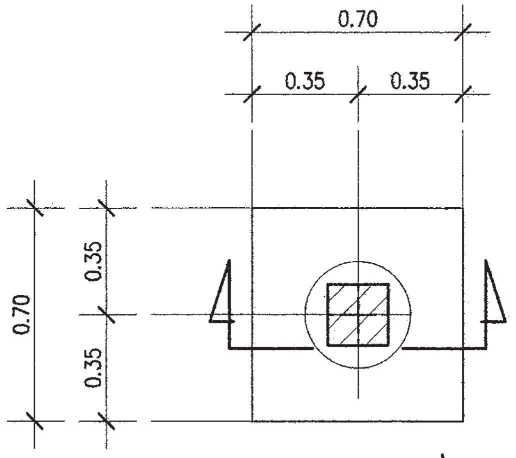

แบบขยายแปลน F1A
มาตรส่วน 1:25

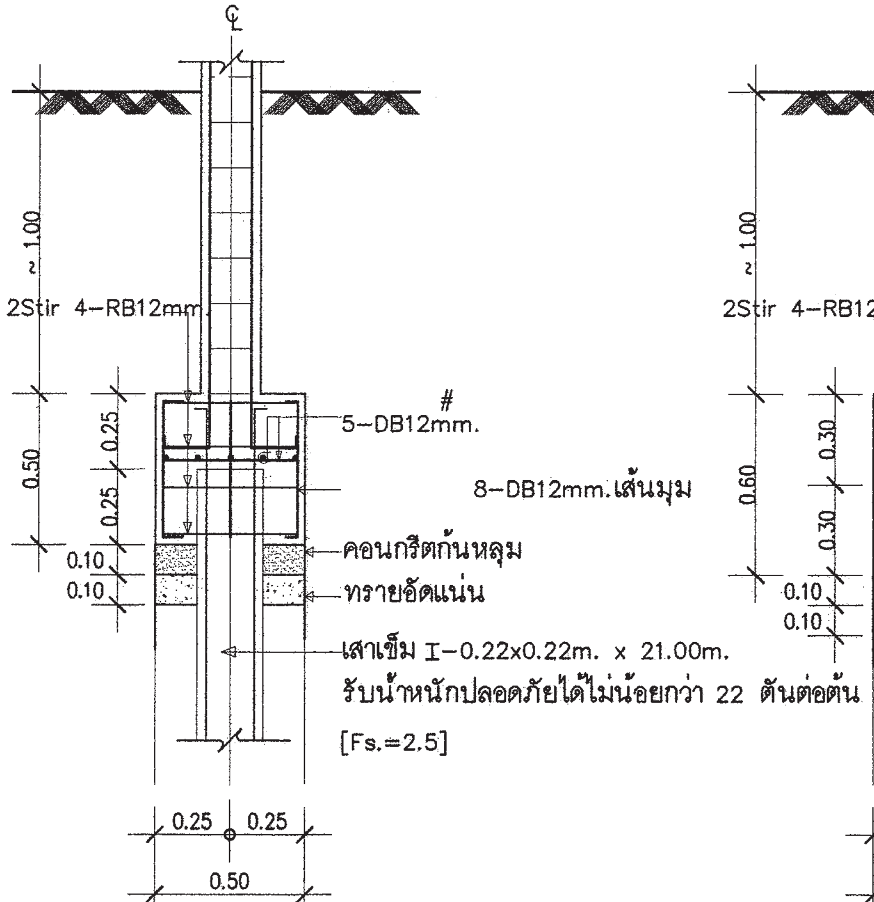

แบบขยายรูปตัด F1
มาตรส่วน 1:25

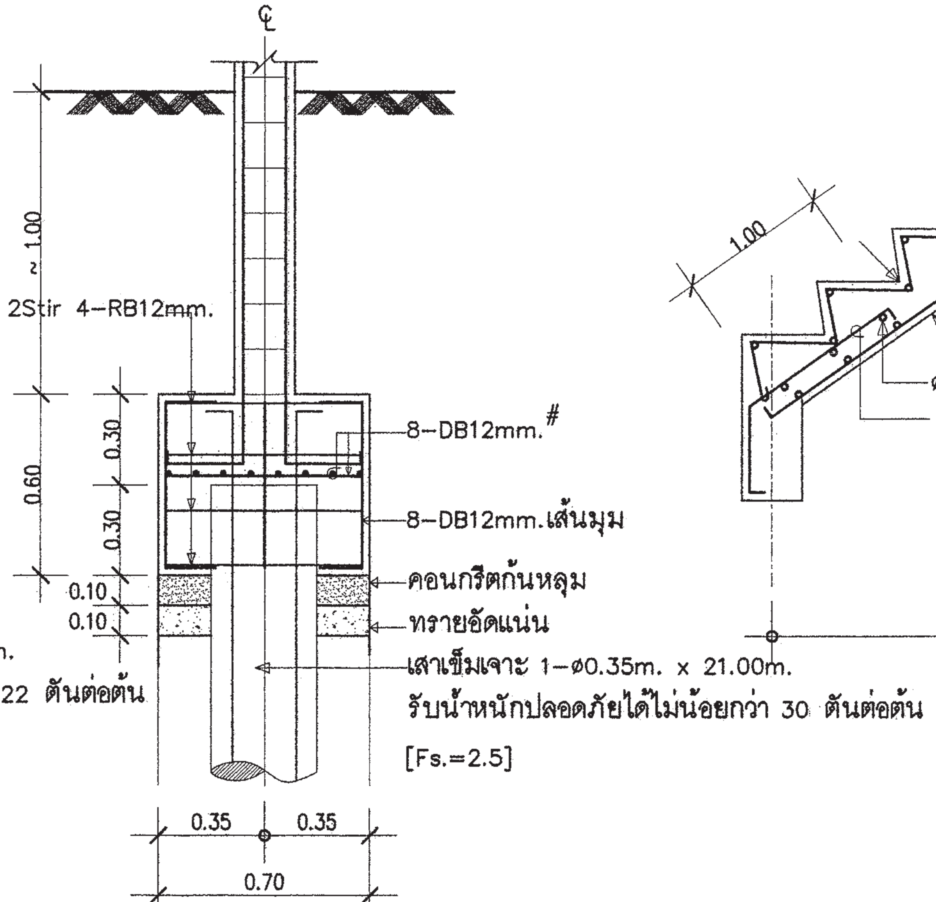

แบบขยายรูปตัด F1A
มาตรส่วน 1:25

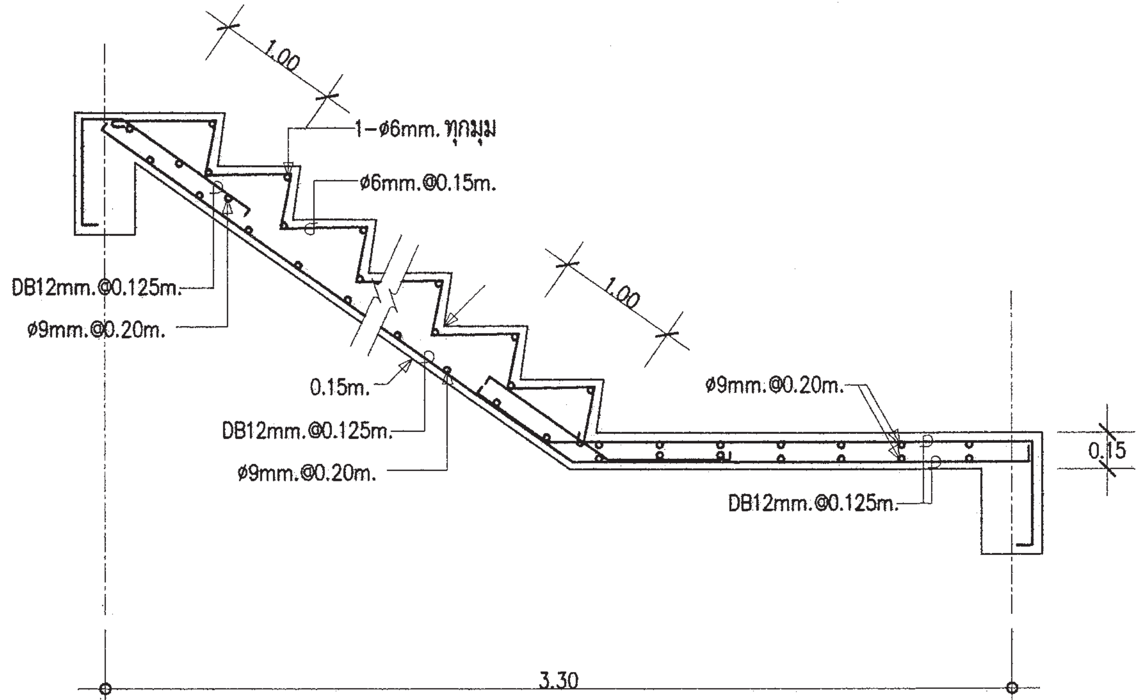

DETAIL ST-2 (ช่วงบน)

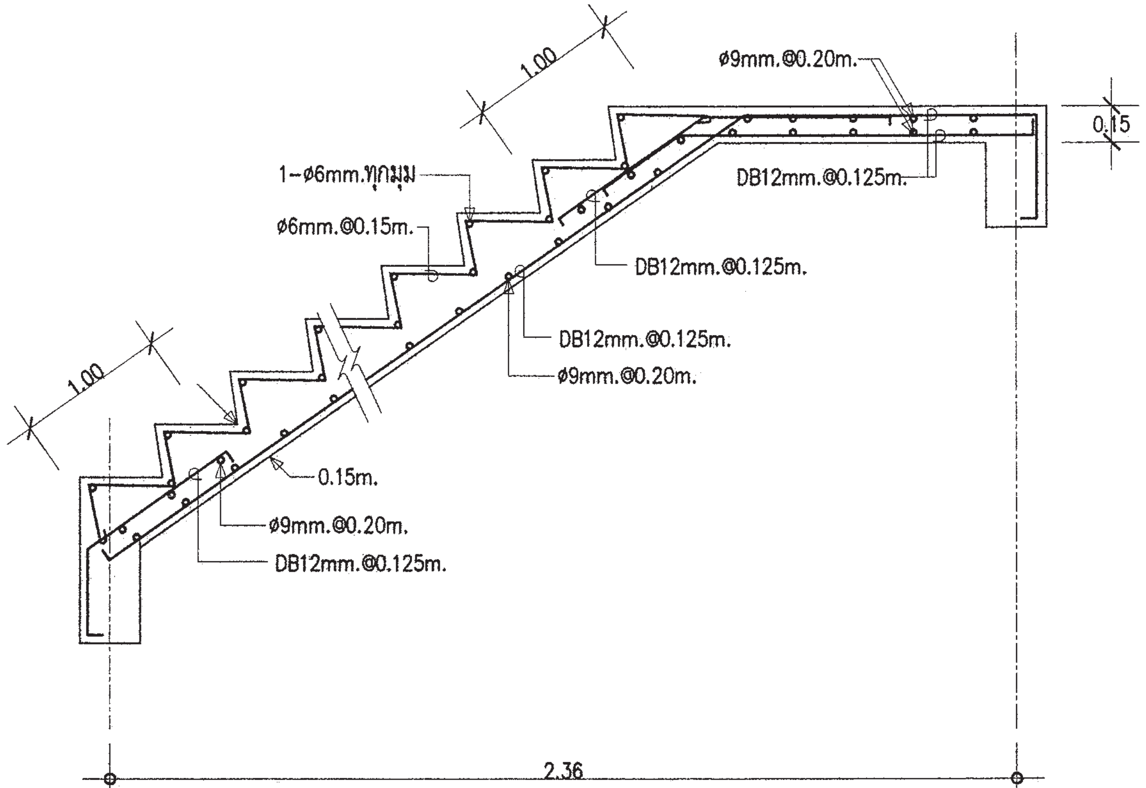

DETAIL ST-2 (ช่วงล่าง)

สำนักการ โยธา
กรุงเทพมหานคร

โครงการ
แบบบ้านยิ้มเพื่อประชาชน ระยะที่ 3

ตามนโยบาย
ม.ร.ว. สุขุมพันธุ์ บริพัตร
ผู้ว่าราชการกรุงเทพมหานคร
นายจุมพล สำเภาพล
รองผู้ว่าราชการกรุงเทพมหานคร
นางนินนาท ชลิตานนท์
ปลัดกรุงเทพมหานคร

ผู้อำนวยการสำนักการโยธา

รองผู้อำนวยการสำนักการโยธา
นายทวีศักดิ์ เลิศประพันธ์
ผู้อำนวยการสำนักงานออกแบบ
นายวัชรินทร์ บรรพต
หัวหน้ากลุ่มงานสถาปัตยกรรม
นายสินธุ์ชัย บุญยักษ์
หัวหน้ากลุ่มงานวิศวกรรมอาคาร
นายอริยะ เมฆะกูล

สถาปนิก
นายปริดิท มีมาก ส.สถ.2415
วิศวกรโครงสร้าง
นายชูเวช เสนปาน ภย.43016
วิศวกรไฟฟ้า
นายจรูญ มาสุขใจ ภฟก.2457
วิศวกรสุขาภิบาล
นายมนัสวี อารยะศิริ ภส.341
วิศวกรเครื่องกล

นายช่างเขียนแบบ
นายธิติ สถะบดี

แบบ บ้านพักอาศัย 2 ชั้น
แบบที่ 039
ชื่อบ้าน เทียนทอง
เจ้าของ

สถานที่

แบบแสดง
แบบขยายโครงสร้าง 2

วันที่ :	เลขที่	รวม
30 พฤษภาคม 2557	S-06	7

แผ่นที่	รวมแผ่น
24	32

FILE :

รายการแก้ไขแบบ

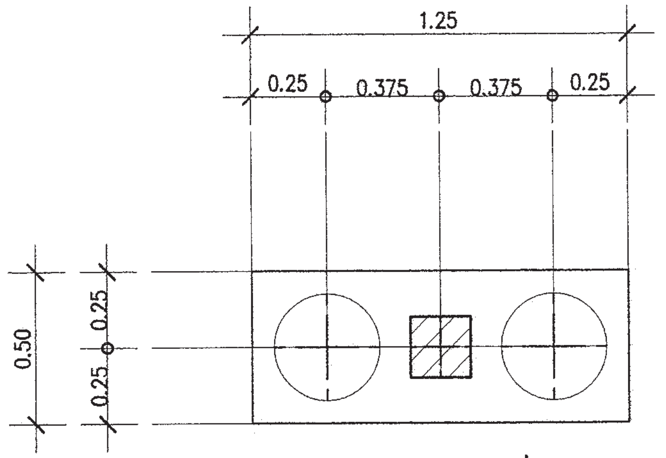

แบบขยายแปลน F2

มาตรส่วน 1:25

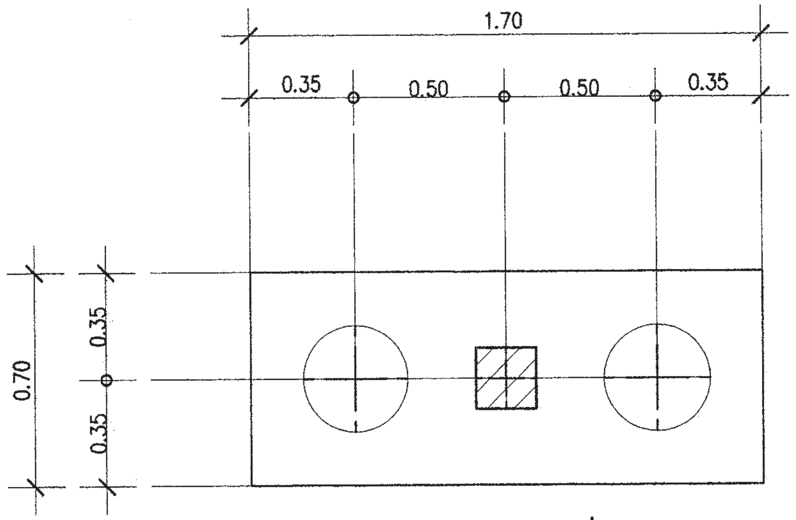

แบบขยายแปลน F2A

มาตรส่วน 1:25

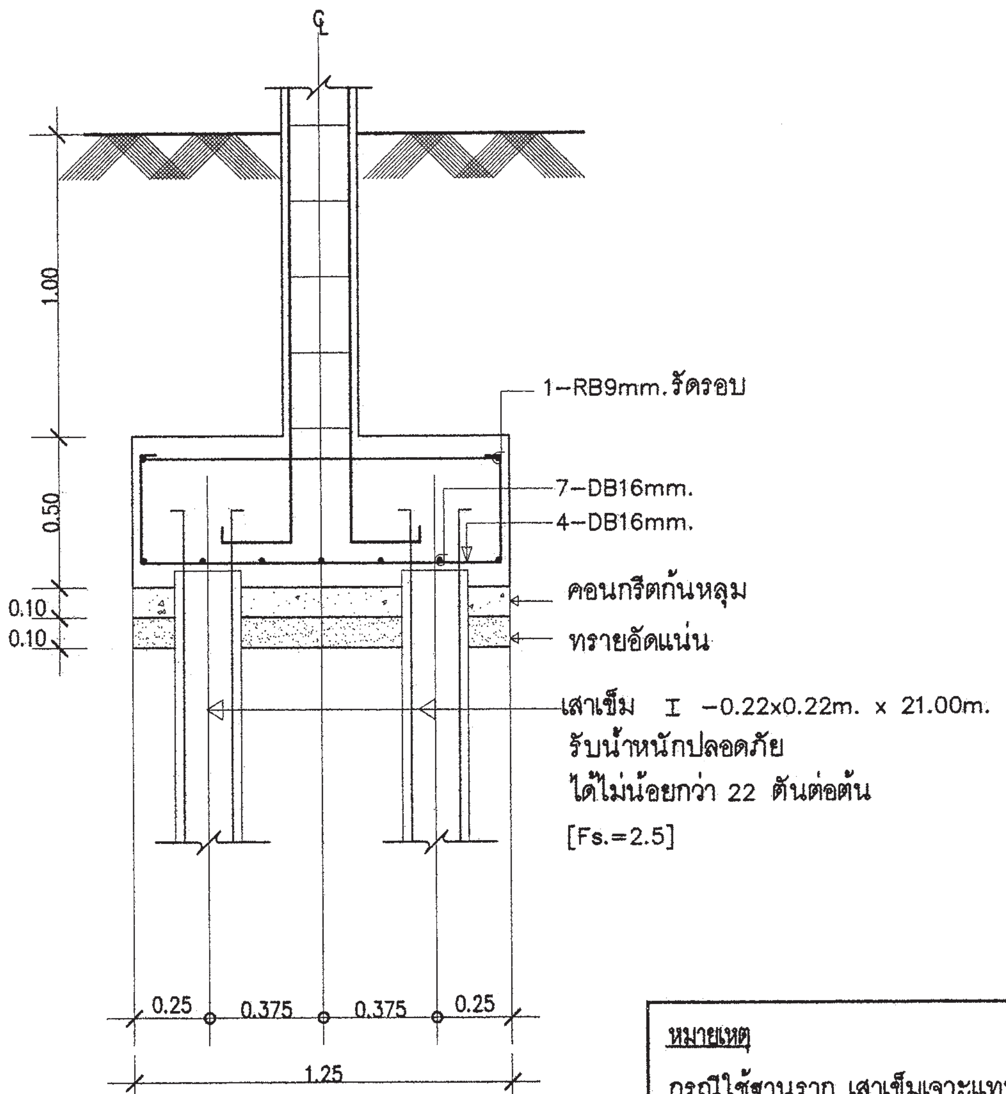

แบบขยายรูปตัด F2A

มาตรส่วน 1:25

หมายเหตุ

กรณีใช้ฐานราก เสาเข็มเจาะแทนฐานรากเสาเข็มตอก

ใช้ใช้เทียบดังนี้ F1=F1A , F2=F2A , F3=F3A

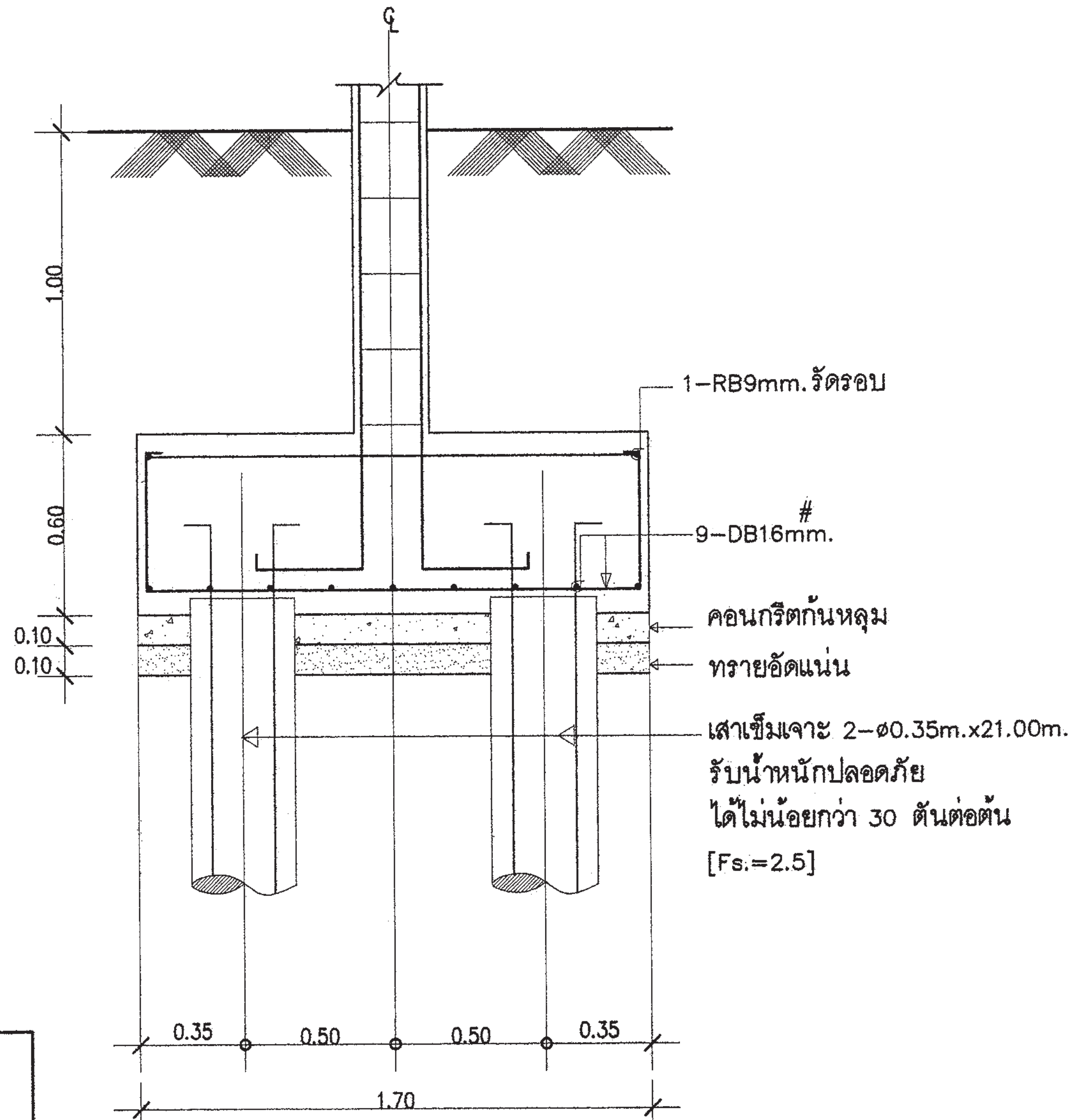

แบบขยายรูปตัด F2A

มาตรส่วน 1:25

สำนักการ โยธา
กรุงเทพมหานคร

โครงการ
แบบบ้านยิ้มเพื่อประชาชน ระยะที่ 3

ตามนโยบาย
ม.ร.ว. สุขุมพันธุ์ บริพัตร
ผู้ว่าราชการกรุงเทพมหานคร
นายจุมพล สำเภาพล
รองผู้ว่าราชการกรุงเทพมหานคร
นางนินนาท ชลิตานนท์
ปลัดกรุงเทพมหานคร

ผู้อำนวยการสำนักการโยธา

รองผู้อำนวยการสำนักการโยธา
นายทวีศักดิ์ เลิศประพันธ์
ผู้อำนวยการสำนักงานออกแบบ
นายวัชรินทร์ บรรพต
หัวหน้ากลุ่มงานสถาปัตยกรรม
นายสินธุ์ชัย บุญปักษ์
หัวหน้ากลุ่มงานวิศวกรรมอาคาร
นายอริยะ เมฆะกูล

สถาปนิก
นายปริทัศ มีมาก ส.สถ2415
วิศวกรโครงสร้าง
นายชูเวช เสนป่าน ภย43016
วิศวกรไฟฟ้า
นายจรูญ มาสุขใจ ภฟก2457
วิศวกรสุขาภิบาล
นายมนัสวี อารยะศิริ ภส.341
วิศวกรเครื่องกล

นายช่างเขียนแบบ
นายธิติ สถะบดี

แบบ บ้านพักอาศัย 2 ชั้น
แบบที่ 039
ชื่อบ้าน เทียนทอง

เจ้าของ

สถานที่

แบบแสดง
แบบขยายโครงสร้าง 3

วันที่ :	เลขที่	รวม
30 พฤษภาคม 2557	S-07	7

แผ่นที่	รวมแผ่น
25	32

FILE :

รายการแก้ไขแบบ

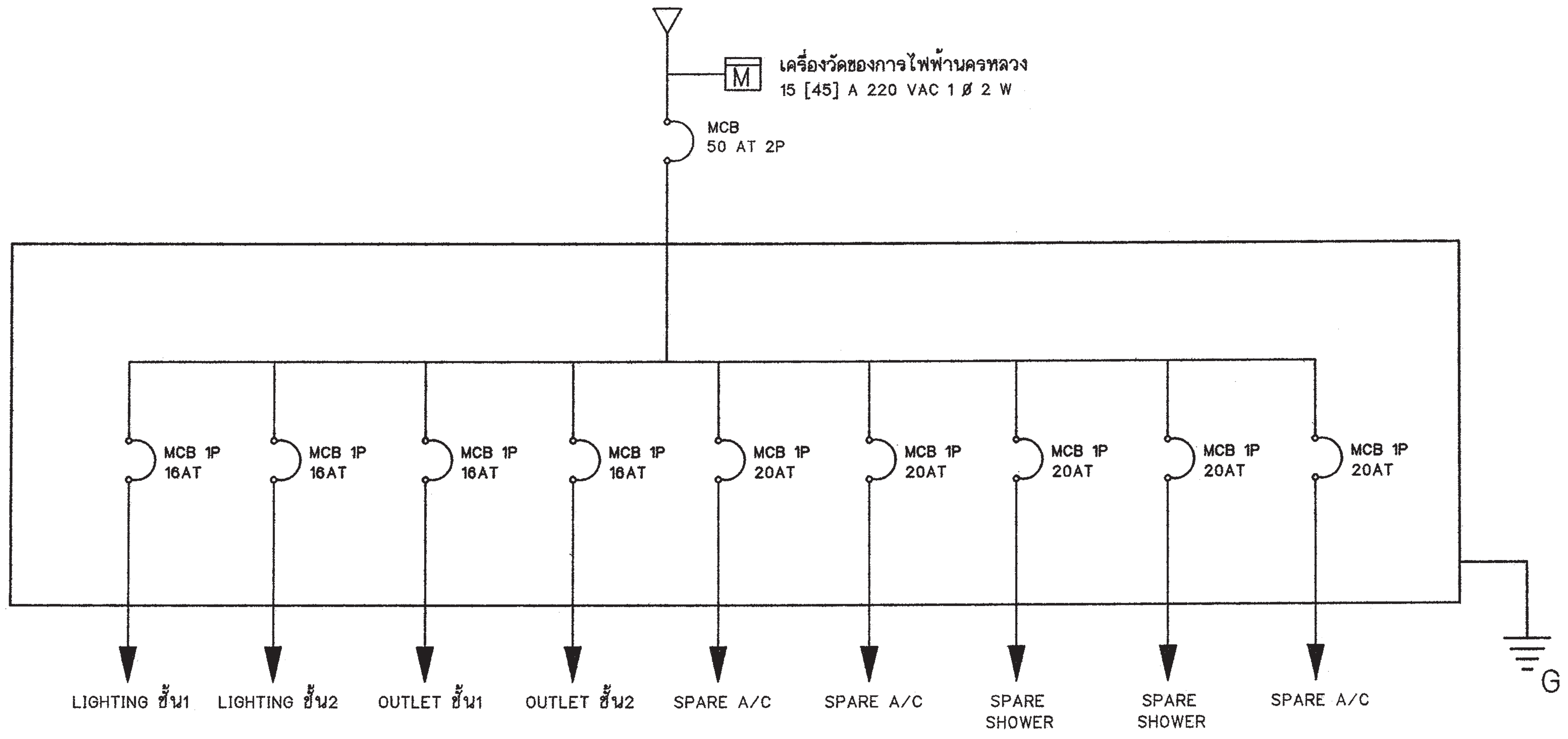

SINGLE LINE DIAGRAM

สัญลักษณ์ระบบไฟฟ้า

	โคม DOWNLIGHT 1x11 W
	โคมกลมหลอด ฟลูออเรสเซนต์ 1x32 W พร้อมฝาครอบสีใส
	ดวงโคมหลอด ฟลูออเรสเซนต์ 1x18 W พร้อมฝาครอบสีใส
S	สวิตช์ไฟฟ้าแบบธรรมดา
S_3	สวิตช์ไฟฟ้าแบบ 3ทาง
	เต้ารับไฟฟ้าแบบมีสายดิน
TV	เต้ารับทีวี
	เต้ารับโทรศัพท์
J	กล่องต่อสายไฟ
	แผงจ่ายไฟ
MCB	MINIATURE CIRCUIT BREAKER

รายการระบบงานไฟฟ้า

- แผงจ่ายไฟเป็นกล่องเหล็ก
- สายไฟตามมาตรฐานอุตสาหกรรม
- เต้ารับไฟฟ้าแบบมีสายดิน
- สวิตช์ไฟฟ้าแบบธรรมดา และ สามทาง
- สายเมนวงจรย่อยขนาด 4 มม.^{2}
- สายไฟเข้าเต้ารับขนาด 2.5 มม.^{2}
- สายไฟเข้าดวงโคมขนาด 1 มม.^{2}
- การเดินสายร้อยในท่อร้อยสายฝังในผนังส่วนการเดินสายในฝ้าเพดานให้เดินร้อยท่อร้อยยึดติดกับเสาหรือคาน
- สายไฟเข้าเครื่องทำน้ำอุ่น 3500 W ขนาด 4 มม.^{2}
- สาย COAXIAL เข้าเต้ารับทีวีใช้ RG6
- สายโทรศัพท์เข้าเต้ารับโทรศัพท์ ขนาด 0.65 มม.
- การต่อลงดินต้องเป็นไปตามกฎของการไฟฟ้านครหลวง
- ทิ้งสายข้างหนึ่งไว้ในกล่องต่อสายในห้องนอน หรือ ห้องน้ำ อีกข้างหนึ่งต่อเข้ากับ CIRCUIT BREAKER ในแผงจ่ายไฟ

สำนักการ โยธา
กรุงเทพมหานคร

โครงการ
แบบบ้านยิ้มเพื่อประชาชน ระยะที่ 3

ตามนโยบาย
ม.ร.ว. สุขุมพันธุ์ บริพัตร
ผู้ว่าราชการกรุงเทพมหานคร
นายจุมพล สำเภาพล
รองผู้ว่าราชการกรุงเทพมหานคร
นางนินนาท ชลิตานนท์
ปลัดกรุงเทพมหานคร

ผู้อำนวยการสำนักการโยธา	
รองผู้อำนวยการสำนักการโยธา	
นายทวีศักดิ์ เลิศประพันธ์	
ผู้อำนวยการสำนักงานออกแบบ	
นายวัชรินทร์ บรรพต	
หัวหน้ากลุ่มงานสถาปัตยกรรม	
นายสินธุชัย บุญปักษ์	
หัวหน้ากลุ่มงานวิศวกรรมอาคาร	
นายอริยะ เมฆะกูล	
สถาปนิก	
นายปรีดิท มีมาก ส.สถ.2415	
วิศวกรโครงสร้าง	
นายสุเวช เสนปาน ภย.43016	
วิศวกรไฟฟ้า	
นายจรูญ มาสุขใจ ภฟก.2457	
วิศวกรสุขาภิบาล	
นายมนัสวี อารยะศิริ ภส.341	
วิศวกรเครื่องกล	
นายช่างเขียนแบบ	
นายสมชาย กันนะสมบัติ	

แบบ บ้านพักอาศัย 2 ชั้น
แบบที่ 039
ชื่อบ้าน เทียนทอง
เจ้าของ
สถานที่

แบบแสดง
สัญลักษณ์ระบบไฟฟ้า
รายการระบบไฟฟ้า

วันที่ :	เลขที่	รวม
30 พฤษภาคม 2557	E-01	2

แผ่นที่	รวมแผ่น
26	32

FILE

รายการแก้ไขแบบ

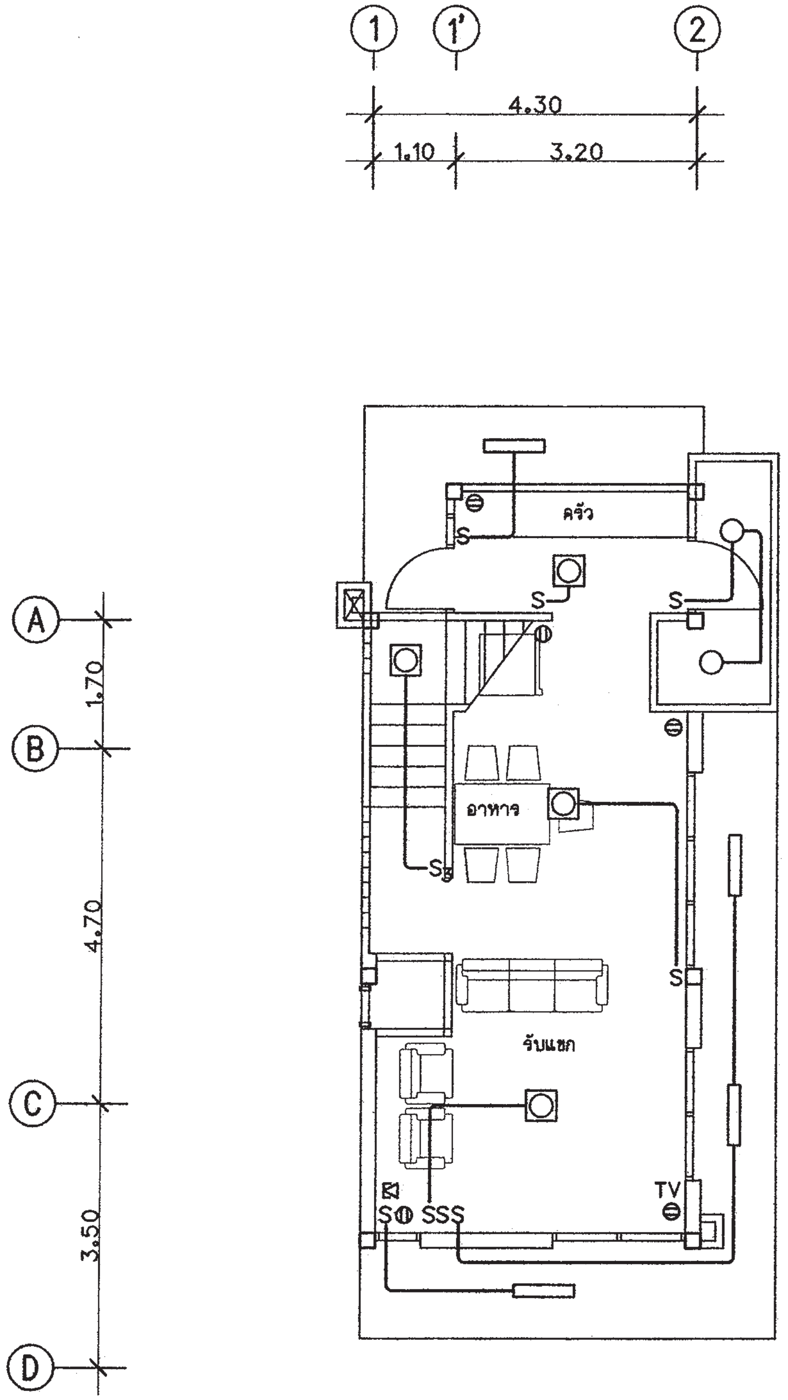

แปลนระบบไฟฟ้าแสงสว่าง-เต้ารับไฟฟ้า-โทรศัพท์-โทรทัศน์ ชั้น 1

มาตราส่วน 1 : 100

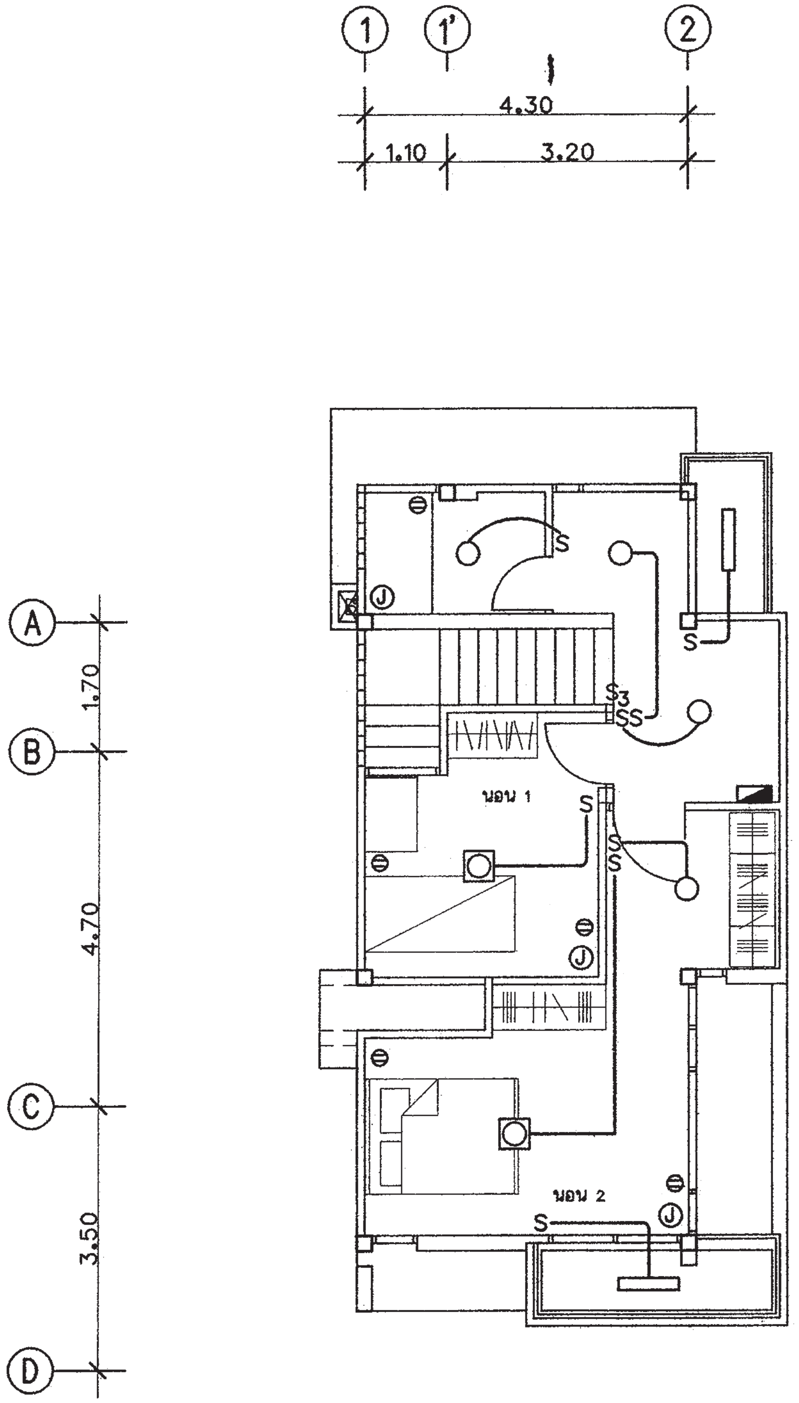

แปลนระบบไฟฟ้าแสงสว่าง-เต้ารับไฟฟ้า ชั้น 2

มาตราส่วน 1 : 100

สำนักการ โยธา
กรุงเทพมหานคร

โครงการ
แบบบ้านยิ้มเพื่อประชาชน ระยะที่ 3

ตามนโยบาย
ม.ร.ว. สุขุมพันธุ์ บริพัตร
ผู้ว่าราชการกรุงเทพมหานคร
นายจุมพล สำเภาพล
รองผู้ว่าราชการกรุงเทพมหานคร
นางนินนาท ชลิตานนท์
ปลัดกรุงเทพมหานคร

ผู้อำนวยการสำนักการโยธา

รองผู้อำนวยการสำนักการโยธา
นายทวีศักดิ์ เลิศประพันธ์
ผู้อำนวยการสำนักงานออกแบบ
นายวัชรินทร์ บรรพต
หัวหน้ากลุ่มงานสถาปัตยกรรม
นายสินธุ์ชัย บุญปักษ์
หัวหน้ากลุ่มงานวิศวกรรมอาคาร
นายอริยะ เมฆะกูล

สถาปนิก
นายปริสิท มีมาก ส.สถ.2415
วิศวกรโครงสร้าง
นายสุวร เสนปาน ภย.43016
วิศวกรไฟฟ้า
นายจรูญ มาสุขใจ ภฟก.2457
วิศวกรสุขาภิบาล
นายมนัสวี อารยะศิริ ภส.341
วิศวกรเครื่องกล

นายช่างเขียนแบบ
นายสมชาย กันนะสมบัติ

แบบ บ้านพักอาศัย 2 ชั้น
แบบที่ 039
ชื่อบ้าน เทียนทอง
เจ้าของ

สถานที่

แบบแสดง
แปลนระบบไฟฟ้า ชั้น 1
แปลนระบบไฟฟ้า ชั้น 2

วันที่ :	เลขที่	รวม
30 พฤษภาคม 2557	E-02	2

แผ่นที่	รวมแผ่น
27	32

FILE :

รายการแก้ไขแบบ

ตารางที่ 1 แสดงการเลือกใช้ขนาดเครื่องสูบน้ำแบบอัตโนมัติสำหรับโครงการบ้านยิ้ม

ขนาดเครื่องสูบน้ำ (วัตต์)	จำนวนห้องน้ำของบ้าน	จำนวนชั้นของบ้าน
100	1 - 3	1 - 2
150	4	1 - 2
200	5	2 - 3
250	6	2 - 3
300	7	2 - 3

ตารางที่ 2 แสดงการเลือกใช้ขนาดถังเก็บน้ำแบบตั้งพื้นสำหรับโครงการบ้านยิ้ม

ชื่อ	จำนวนห้องนอนของบ้าน	ความจุ (ลบ.ม.)
ถังเก็บน้ำ 1 (WT1)	1 - 2	1
ถังเก็บน้ำ 2 (WT2)	3 - 4	2
ถังเก็บน้ำ 3 (WT3)	5 - 6	3

ถังเก็บน้ำที่ใช้ ทำจากวัสดุไฟเบอร์กลาสเสริมแรงผลิตตามมาตรฐาน มอก. 435 - 2548

ตารางที่ 3 แสดงการเลือกใช้ขนาดถังบำบัดน้ำเสียแบบฝังใต้ดินสำหรับโครงการบ้านยิ้ม

ชื่อ	จำนวนห้องนอนของบ้าน	ปริมาณการบำบัด(ลบ.ม./วัน)
ถังบำบัดน้ำเสีย 1 (WWTP 1)	1 - 2	1
ถังบำบัดน้ำเสีย 2 (WWTP 2)	3 - 4	2
ถังบำบัดน้ำเสีย 3 (WWTP 3)	5 - 6	3

ถังบำบัดน้ำเสียเป็นระบบเกรอะ - กรองไร้อากาศ ตัวถังทำจากวัสดุไฟเบอร์กลาสเสริมแรง สามารถรองรับปริมาณน้ำเสียได้ไม่น้อยกว่าตามที่กำหนดในตารางที่ 3 ที่ค่า BOD เข้าระบบไม่น้อยกว่า 250มิลลิกรัมต่อลิตร และค่า BOD ของน้ำที่ผ่านการบำบัดแล้วไม่เกิน 50มิลลิกรัมต่อลิตร

ตารางที่ 4 แสดงการเลือกใช้วัสดุท่อสำหรับโครงการบ้านยิ้ม

การใช้งาน	วัสดุ
ท่อประปา (CW)	ท่อ PVC Class 13.5 ผลิตตามมาตรฐาน มอก. 17 - 2532 ต่อด้วยน้ำยาประสานผลิตภัณฑ์เดียวกับผู้ผลิตท่อ
ท่อระบายน้ำโสโครก น้ำทิ้ง น้ำฝนและท่ออากาศ (S,W,RL,V)	ท่อ PVC Class 13.5 ผลิตตามมาตรฐาน มอก. 17 - 2532 ต่อด้วยน้ำยาประสานผลิตภัณฑ์เดียวกับผู้ผลิตท่อ

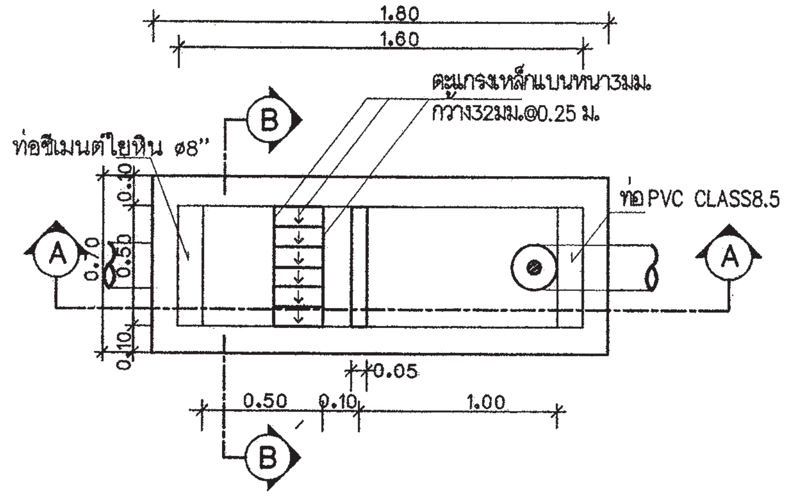

แปลนบ่อดักขยะและดักไขมัน

มาตราส่วน AS SHOWN

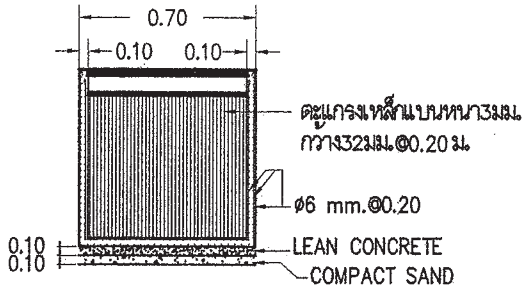

รูปตัด B-B

มาตราส่วน AS SHOWN

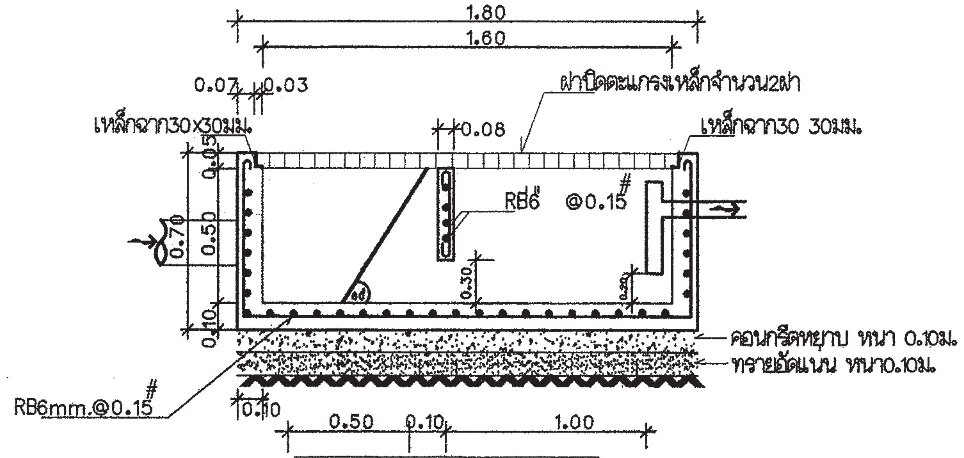

รูปตัด A-A

มาตราส่วน AS SHOWN

หมายถึง : บ่อตรวจคุณภาพน้ำ (ก่อนระบายลงสู่ท่อสาธารณะ)

: บ่อดักขยะและบ่อตรวจคุณภาพน้ำ (ก่อนระบายลงสู่ท่อสาธารณะ)

สัญลักษณ์ บ่อพัก : (ก่อนระบายลงสู่ท่อสาธารณะ)

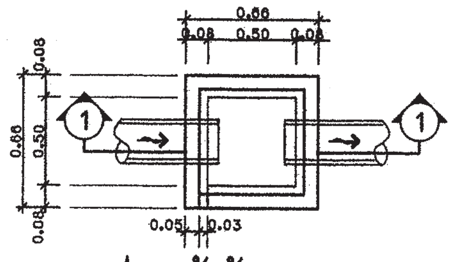

บ่อพักน้ำทิ้ง

มาตราส่วน AS SHOWN

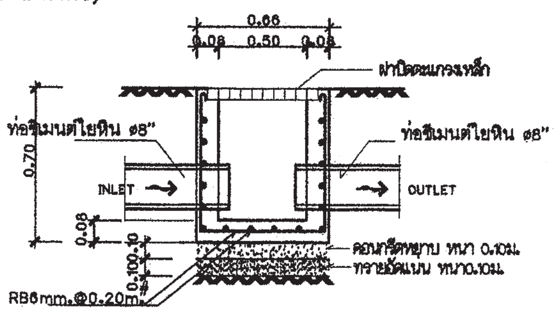

รูปตัด ①- ①

มาตราส่วน AS SHOWN

สำนักการ โยธา
กรุงเทพมหานคร

โครงการ
แบบบ้านยิ้มเพื่อประชาชน ระยะที่ 3

ตามนโยบาย
ม.ร.ว. สุขุมพันธุ์ บริพัตร
ผู้ว่าราชการกรุงเทพมหานคร
นายจุมพล สำเภาพล
รองผู้ว่าราชการกรุงเทพมหานคร
นางนินนาท ชลิตานนท์
ปลัดกรุงเทพมหานคร

ผู้อำนวยการสำนักการโยธา

รองผู้อำนวยการสำนักการโยธา
นายทวีศักดิ์ เลิศประพันธ์
ผู้อำนวยการสำนักงานออกแบบ
นายวัชรินทร์ บรรพต
หัวหน้ากลุ่มงานสถาปัตยกรรม
นายสินธุ์ชัย บุญปักษ์
หัวหน้ากลุ่มงานวิศวกรรมอาคาร
นายอริยะ เมฆะกุล

สถาปนิก
นายปรีดิท มีมาก ส.สถ.2415
วิศวกรโครงสร้าง
นายชูวร เสนปาน ภย.43016
วิศวกรไฟฟ้า
นายจรูญ มาสุขใจ ภฟก.2457
วิศวกรสุขาภิบาล
นายมนัสวี อารยะศิริ ภส.341
วิศวกรเครื่องกล

นายช่างเขียนแบบ
นางปุณยนุช ประกอบกิจ

แบบ บ้านพักอาศัย 2 ชั้น
แบบที่ 039
ชื่อบ้าน เทียนทอง
เจ้าของ

สถานที่

แบบแสดง
รายการประกอบแบบสุขาภิบาล

วันที่ :	เลขที่	รวม
30 พฤษภาคม 2557	SN-01	5

แผ่นที่	รวมแผ่น
28	32

FILE :

รายการแก้ไขแบบ

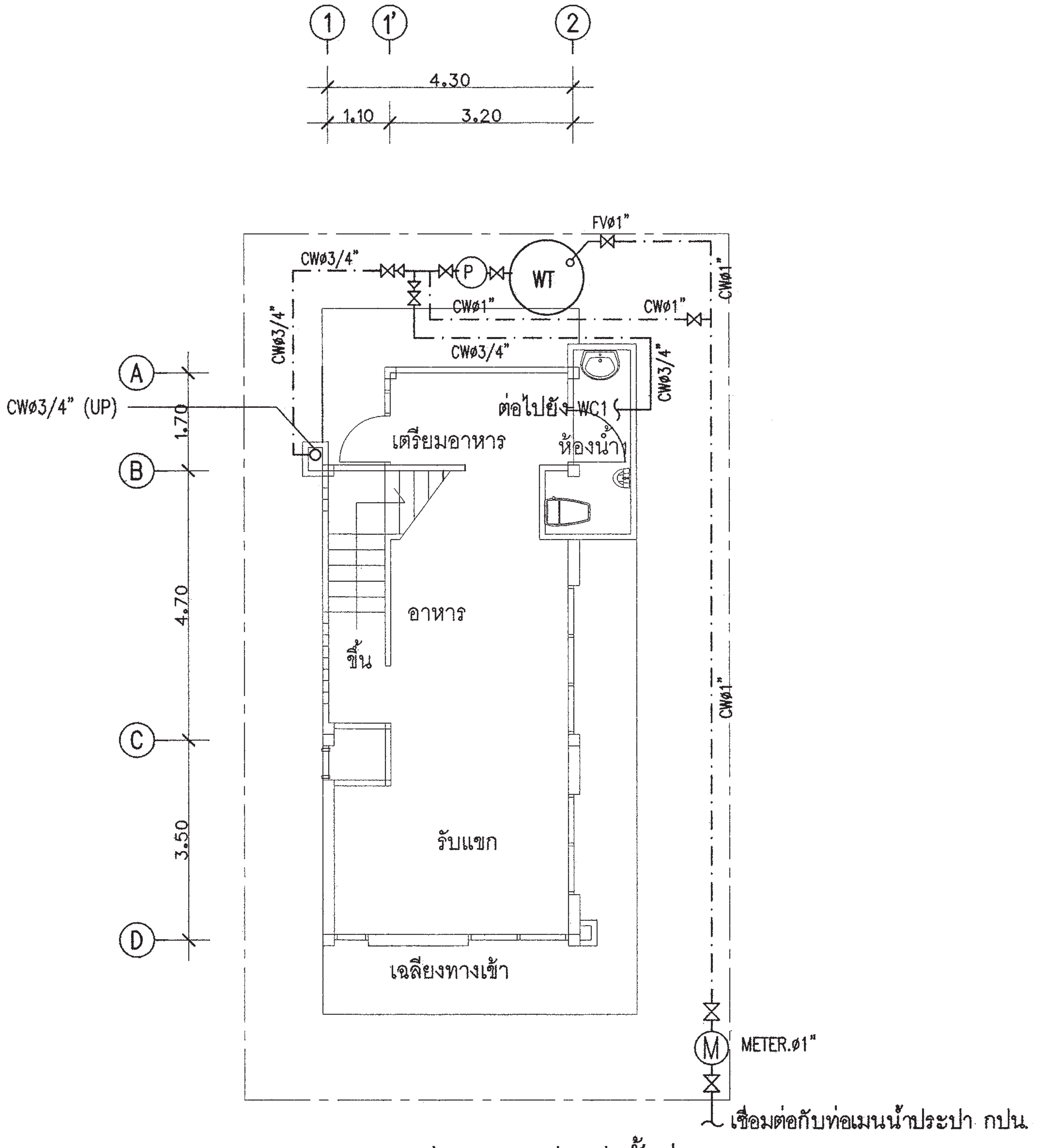

แปลนระบบประปาชั้นล่าง

มาตราส่วน 1 : 100

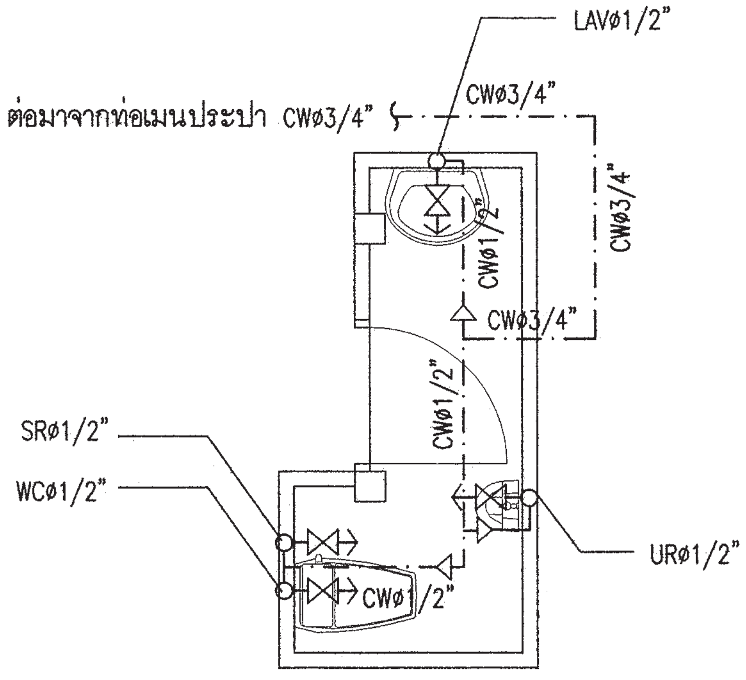

แบบขยายระบบประปาห้องน้ำ1

มาตราส่วน 1 : 50

สำนักการ โยธา
กรุงเทพมหานคร

โครงการ
แบบบ้านยิ้มเพื่อประชาชน ระยะที่ 3

ตามนโยบาย
ม.ร.ว. สุขุมพันธุ์ บริพัตร
ผู้ว่าราชการกรุงเทพมหานคร
นายจุมพล สำเภาพล
รองผู้ว่าราชการกรุงเทพมหานคร
นางนินนาท ชลิตานนท์
ปลัดกรุงเทพมหานคร

ผู้อำนวยการสำนักการโยธา
รองผู้อำนวยการสำนักการโยธา
นายทวีศักดิ์ เลิศประพันธ์
ผู้อำนวยการสำนักงานออกแบบ
นายวัชรินทร์ บรรพต
หัวหน้ากลุ่มงานสถาปัตยกรรม
นายสินธุ์ชัย บุญบักษ์
หัวหน้ากลุ่มงานวิศวกรรมอาคาร
นายอริยะ เมฆะกูล

สถาปนิก
นายปรีดิท มีมาก ส.สถ.2415
วิศวกรโครงสร้าง
นายชูเวช เสนปาน ภย.43016
วิศวกรไฟฟ้า
นายจรูญ มาสุขใจ ภฟก.2457
วิศวกรสุขาภิบาล
นายมนัสวี อารยะศิริ ภส.341
วิศวกรเครื่องกล
นายช่างเขียนแบบ
นางบุญยนุช ประกอบกิจ

แบบ บ้านพักอาศัย 2 ชั้น
แบบที่ 039
ชื่อบ้าน เทียนทอง
เจ้าของ
สถานที่

แบบแสดง
แปลนระบบประปา ชั้นล่าง

วันที่ :	เลขที่	รวม
30 พฤษภาคม 2557	SN-02	5

แผ่นที่	รวมแผ่น
29	32

FILE :

รายการแก้ไขแบบ

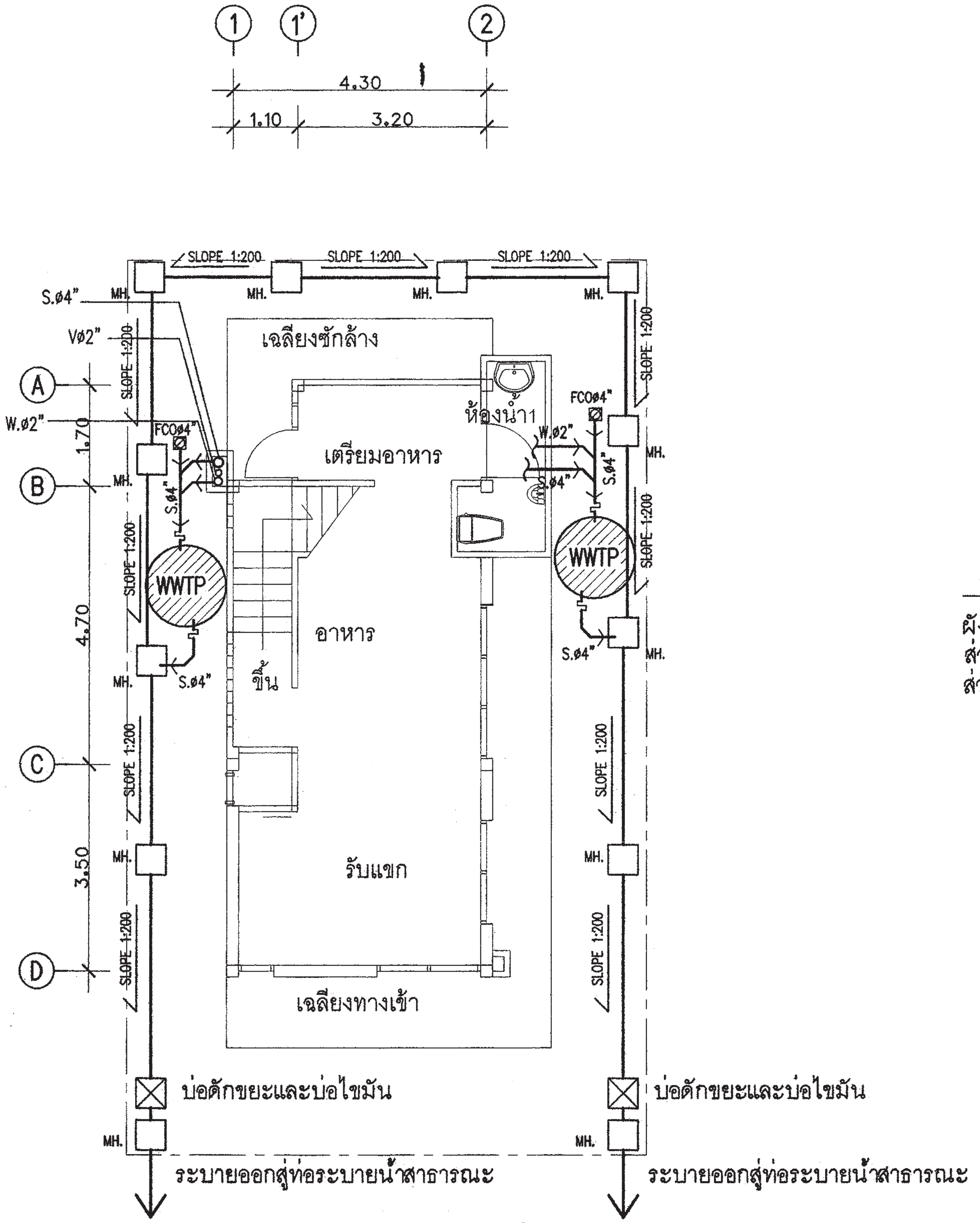

แปลนระบบสุขาภิบาลชั้นล่าง

มาตราส่วน 1 : 100

สัญลักษณ์	อักษรย่อ	รายละเอียด
W	W	ท่อน้ำเสีย[PVC มอก. CLASS 8.5]
S	S	ท่อน้ำทิ้งส้วม [PVC มอก. CLASS 8.5]
V	V	ท่อระบายอากาศ [PVC มอก. CLASS 8.5]
	⋈	จุดปลายท่อน้ำดี [ก๊อกน้ำSTOP VALE]
	CW	ท่อน้ำดี[CW][PVC มอก. CLASS 13.5]
	—	แนวท่อใยหิน เส้นผ่าศูนย์กลาง 0.20 ม
	—	แนวเขตที่ดิน
FD	FD	ท่อระบายน้ำที่พื้น[PVC มอก. CLASS 8.5]
RD	RD	ท่อระบายน้ำฝน[PVC มอก. CLASS 8.5]
	FCO	FLOOR CLEANOUT
M	M	มาตรวัดน้ำ
P	P	ปั๊มน้ำ
MH.	—	บ่อพักน้ำทิ้งสำเร็จรูป ขนาด 0.40X0.40 ม
	—	ถังบำบัดน้ำเสีย

หมายเหตุ

ผังบริเวณนี้เป็นเพียงตัวอย่างเพื่อประมาณราคา ค่าก่อสร้างส่วนประกอบอาคารเท่านั้น
ส่วนรายละเอียดของสถานที่จริง ให้กำหนดรายละเอียดขณะก่อสร้าง
ส่วนที่มิได้ปรากฏในแบบให้ปฏิบัติตาม พรบ.ควบคุมอาคารและ ข้อบัญญัติกรุงเทพมหานคร

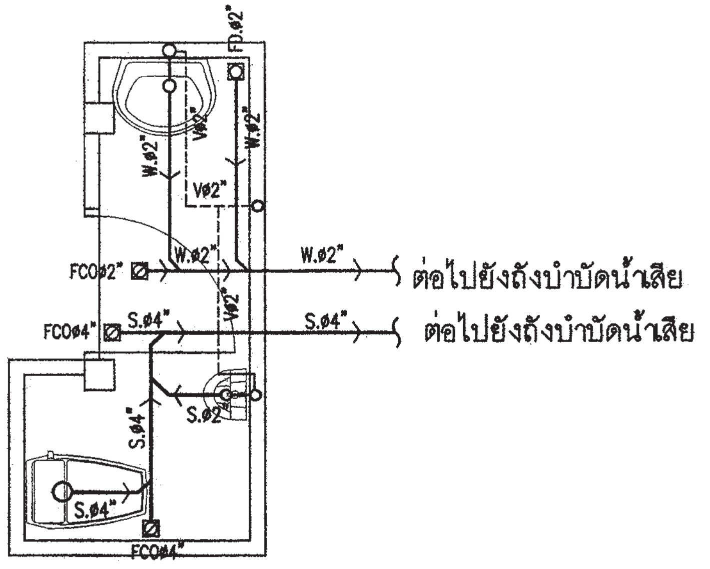

แบบขยายระบบสุขาภิบาลห้องน้ำ1

มาตราส่วน 1 : 50

สำนักการ โยธา
กรุงเทพมหานคร

โครงการ
แบบบ้านยิ้มเพื่อประชาชน ระยะที่ 3

ตามนโยบาย
ม.ร.ว. สุขุมพันธุ์ บริพัตร
ผู้ว่าราชการกรุงเทพมหานคร
นายจุมพล สำเภาพล
รองผู้ว่าราชการกรุงเทพมหานคร
นางนินนาท ชลิตานนท์
ปลัดกรุงเทพมหานคร

ผู้อำนวยการสำนักการโยธา

รองผู้อำนวยการสำนักการโยธา
นายทวิศักดิ์ เลิศประพันธ์
ผู้อำนวยการสำนักงานออกแบบ
นายวัชรินทร์ บรรพต
หัวหน้ากลุ่มงานสถาปัตยกรรม
นายสินธุ์ชัย บุญมีทักษ์
หัวหน้ากลุ่มงานวิศวกรรมอาคาร
นายอริยะ เมฆะกูล

สถาปนิก
นายปริศิท มีมาก ส.สถ.2415
วิศวกรโครงสร้าง
นายชูเวช เสนป่าน ภย.43016
วิศวกรไฟฟ้า
นายจรูญ มาสุขใจ ภฟก.2457
วิศวกรสุขาภิบาล
นายมนัสวี อารยะศิริ ภส.341
วิศวกรเครื่องกล

นายช่างเขียนแบบ
นางปุณยนุช ประกอบกิจ

แบบ บ้านพักอาศัย 2 ชั้น
แบบที่ 039
ชื่อบ้าน เทียนทอง
เจ้าของ
สถานที่

แบบแสดง
แปลนระบบสุขาภิบาล ชั้นล่าง

วันที่ :	เลขที่	รวม
30 พฤษภาคม 2557	SN-03	5

แผ่นที่	รวมแผ่น
30	32

FILE :

รายการแก้ไขแบบ

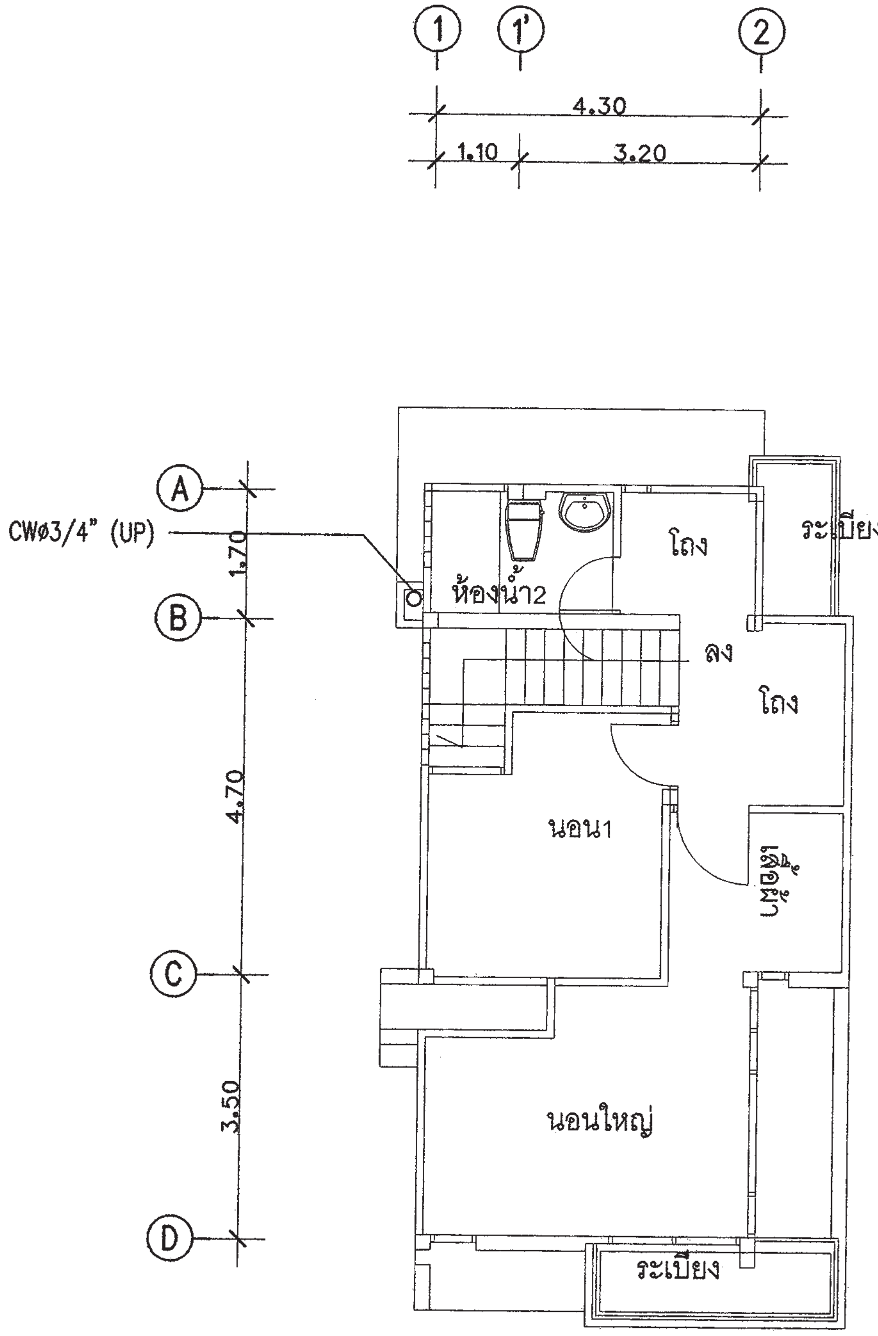

แปลนระบบประปาชั้นที่ 2

มาตราส่วน 1 : 100

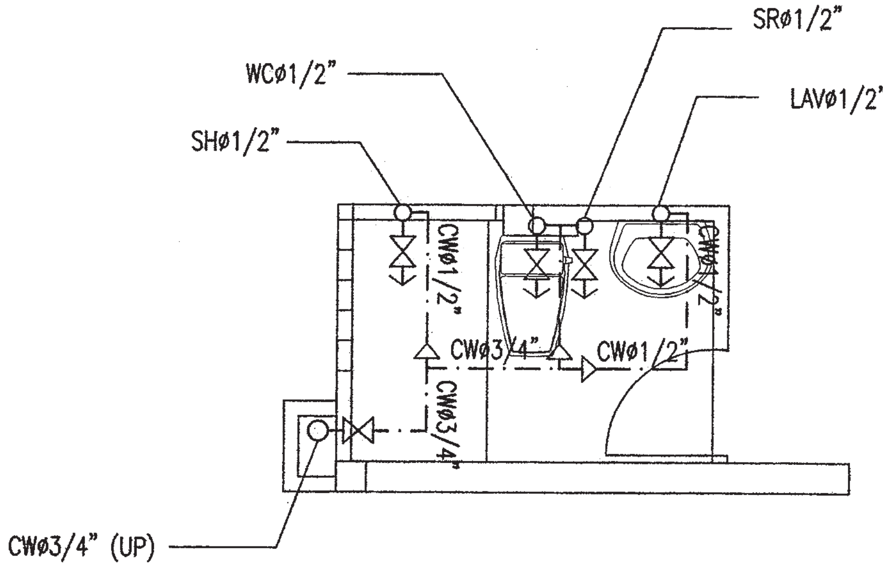

แบบขยายระบบประปาห้องน้ำ2

มาตราส่วน 1 : 50

สำนักการ โยธา
กรุงเทพมหานคร

โครงการ
แบบบ้านยิ้มเพื่อประชาชน ระยะที่ 3

ตามนโยบาย
ม.ร.ว. สุขุมพันธุ์ บริพัตร
ผู้ว่าราชการกรุงเทพมหานคร
นายจุมพล สำเภาพล
รองผู้ว่าราชการกรุงเทพมหานคร
นางนินนาท ชลิตานนท์
ปลัดกรุงเทพมหานคร

ผู้อำนวยการสำนักการโยธา	
รองผู้อำนวยการสำนักการโยธา	
นายทวิศักดิ์ เลิศประพันธ์	
ผู้อำนวยการสำนักงานออกแบบ	
นายวัชรินทร์ บรรพต	
หัวหน้ากลุ่มงานสถาปัตยกรรม	
นายสินธุ์ชัย บุญปักษ์	
หัวหน้ากลุ่มงานวิศวกรรมอาคาร	
นายอริยะ เมฆะกูล	
สถาปนิก	
นายปรีดิท มีมาก ส.สถ.2415	
วิศวกรโครงสร้าง	
นายชูเวช เสนปาน ภย.43016	
วิศวกรไฟฟ้า	
นายจรูญ มาสุขใจ ภฟก.2457	
วิศวกรสุขาภิบาล	
นายมนัสวี อารยะศิริ ภส.341	
วิศวกรเครื่องกล	
นายช่างเขียนแบบ	
นางปุณยนุช ประกอบกิจ	

แบบ บ้านพักอาศัย 2 ชั้น
แบบที่ 039
ชื่อบ้าน เทียนทอง
เจ้าของ
สถานที่

แบบแสดง
แปลนระบบน้ำประปาชั้น 2

วันที่ :	เลขที่	รวม
30 พฤษภาคม 2557	SN–04	5

แผ่นที่	รวมแผ่น
31	32

FILE :

รายการแก้ไขแบบ

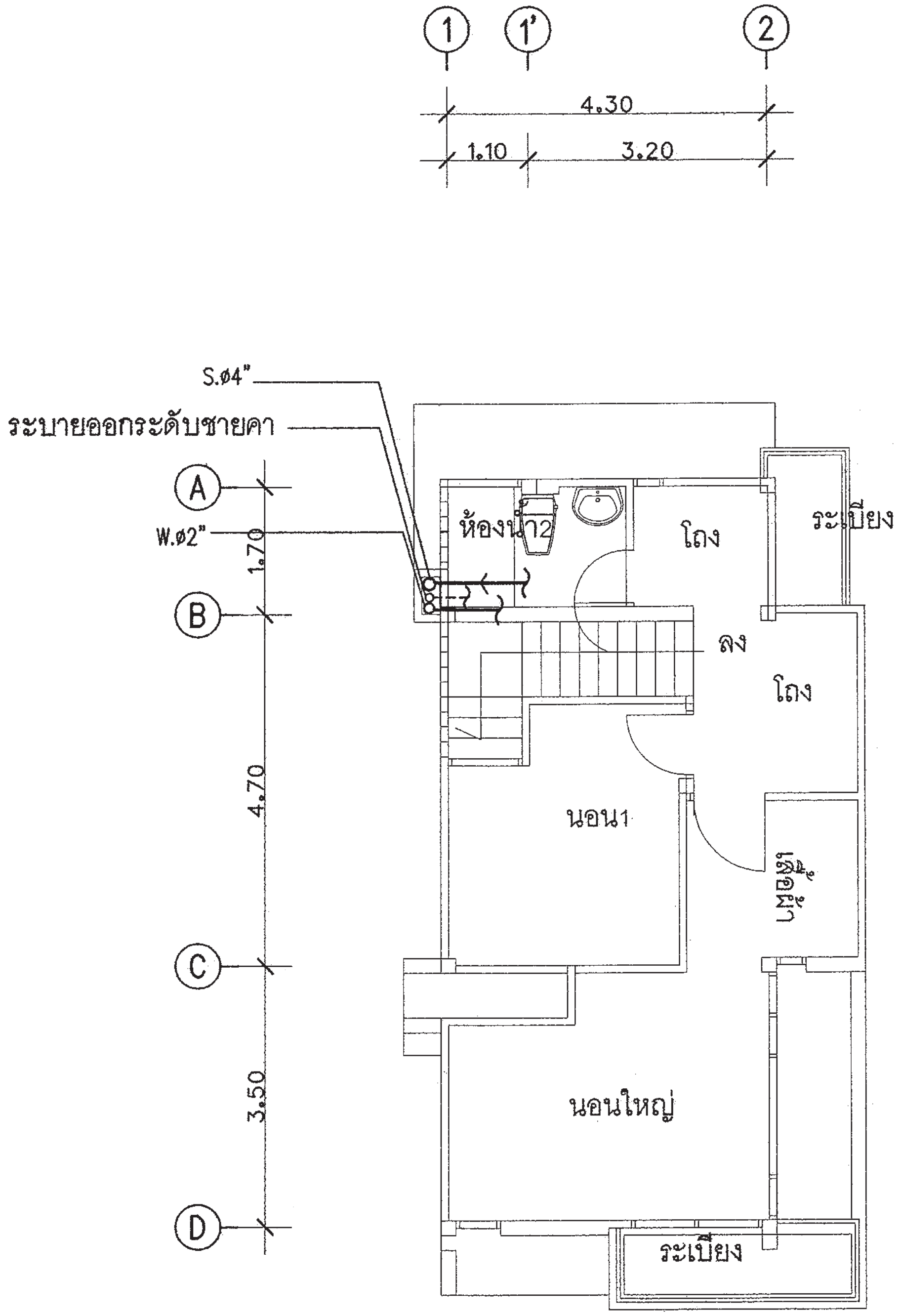

แปลนระบบสุขาภิบาลชั้นที่ 2

มาตราส่วน 1 : 100

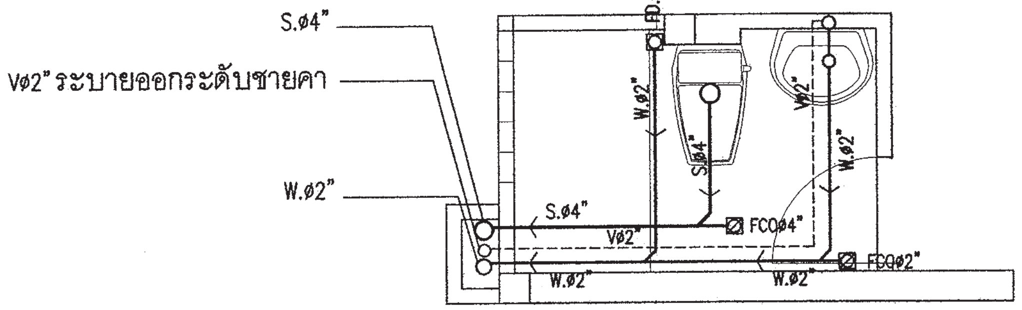

แบบขยายระบบสุขาภิบาลห้องน้ำ2

มาตราส่วน 1 : 50

สำนักการ โยธา
กรุงเทพมหานคร

โครงการ
แบบบ้านยิ้มเพื่อประชาชน ระยะที่ 3

ตามนโยบาย
ม.ร.ว. สุขุมพันธุ์ บริพัตร
ผู้ว่าราชการกรุงเทพมหานคร
นายจุมพล สำเภาพล
รองผู้ว่าราชการกรุงเทพมหานคร
นางนินนาท ชลิตานนท์
ปลัดกรุงเทพมหานคร

ผู้อำนวยการสำนักการโยธา	
รองผู้อำนวยการสำนักการโยธา	
นายทวีศักดิ์ เลิศประพันธ์	
ผู้อำนวยการสำนักงานออกแบบ	
นายวัชรินทร์ บรรพต	
หัวหน้ากลุ่มงานสถาปัตยกรรม	
นายสินธุ์ชัย บุญปักษ์	
หัวหน้ากลุ่มงานวิศวกรรมอาคาร	
นายอริยะ เมฆะกูล	
สถาปนิก	
นายปรีดิท มีมาก ส.สถ.2415	
วิศวกรโครงสร้าง	
นายชูเวช เสนป่าน ภย.43016	
วิศวกรไฟฟ้า	
นายจรูญ มาสุขใจ ภฟก.2457	
วิศวกรสุขาภิบาล	
นายมนัสวี อารยะศิริ ภส.341	
วิศวกรเครื่องกล	
นายช่างเขียนแบบ	
นางปุณยนุช ประกอบกิจ	

แบบ บ้านพักอาศัย 2 ชั้น
แบบที่ 039
ชื่อบ้าน เทียนทอง
เจ้าของ
สถานที่

แบบแสดง
แปลนระบบสุขาภิบาล ชั้น 2

วันที่ :	เลขที่	รวม
30 พฤษภาคม 2557	SN-05	5

แผ่นที่	รวมแผ่น
32	32

FILE :

รายการแก้ไขแบบ

สำนักการโยธา กทม.

โครงการแบบบ้านยิ้ม...เพื่อประชาชนระยะที่ 3

www.bangkok.go.th/yota

เป็นเอกสารในการถ่ายสำเนาให้แก่ประชาชน ห้ามจำหน่าย หรือคิดค่าบริการในการออกแบบบ้านโดยเด็ดขาด