มหานครแห่งความสุข

แบบบ้านสวย

"โครงการแบบบ้านยิ้ม...เพื่อประชาชนระยะที่ 3"

รัก กรุงเทพฯ ร่วมสร้าง กรุงเทพฯ
ม.ร.ว.สุขุมพันธุ์ บริพัตร
ผู้ว่าราชการกรุงเทพมหานคร



สำนักการโยธา กทม.

กรุงเทพมหานครร่วมกับสำนักการโยธา

120 แบบบ้าน

บ้านสวย ดี มีมาตรฐาน
ประหยัดเวลา ประหยัดค่าใช้จ่าย
พร้อมปลูกสร้างได้ทันที
มีให้เลือกหลากหลายแบบ

สาร...ผู้ว่าราชการกรุงเทพมหานคร

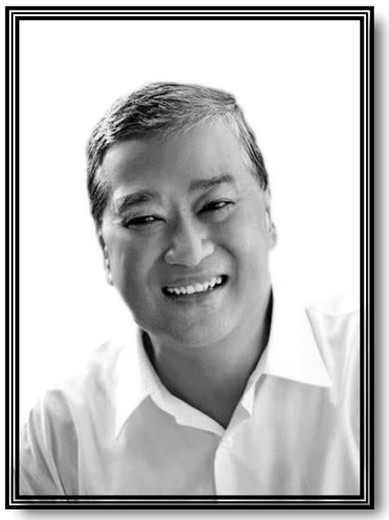

(หม่อมราชวงศ์สุขุมพันธุ์ บริพัตร)
ผู้ว่าราชการกรุงเทพมหานคร

กรุงเทพมหานครได้น้อมนำกระแสพระราชดำรัสของพระบาทสมเด็จพระเจ้าอยู่หัวที่จะสร้างให้ **“กรุงเทพฯ เป็นเมืองสวรรค์”** เป็นเมืองใหม่โดยไม่เน้นการย้าย แต่ปรับปรุงให้ดีขึ้นในทุกด้าน มาเป็นแนวทางในการบริหารจัดการเมืองและพัฒนากรุงเทพมหานครให้เป็นเมืองน่าอยู่อย่างยั่งยืน ซึ่งการสร้างความน่าอยู่ให้กับมหานครแห่งนี้ ต้องเริ่มต้นที่ **“บ้าน”** ด้วยบ้านเป็นรากฐานสำคัญของครอบครัว เป็นหนึ่งในปัจจัยสี่ที่สำคัญในการดำรงชีวิต และเป็นส่วนสำคัญต่อการสร้างความมั่นคงให้กับครอบครัวและสังคม กรุงเทพมหานครจึงได้กำหนดนโยบายที่จะผลักดันโครงการด้านที่อยู่อาศัยให้ได้มาตรฐานและปลอดภัย ด้วยการดำเนินโครงการแบบบ้านยิ้มเพื่อประชาชนระยะที่ ๓ ภายใต้แนวคิดเพื่อคนทั้งมวล (Universal Design) โดยจัดทำแบบบ้าน จำนวน ๒๐ แบบ สำหรับพี่น้องประชาชนทุกเพศ ทุกวัย และทุกกลุ่ม ไม่ว่าจะเป็นผู้สูงอายุ สตรีมีครรภ์ เด็กเล็กที่ยังต้องใช้รถเข็น รวมทั้งผู้ที่มีสุขภาพไม่สมบูรณ์แข็งแรงช่วยเหลือตัวเองได้อย่างยากลำบาก นอกจากนี้ยังได้ปรับปรุงแบบบ้านอีกจำนวน ๑๐๐ แบบ ให้มีความสมบูรณ์ ทันสมัย ตอบสนองต่อการใช้งานในทุกรูปแบบ เพื่อให้พี่น้องประชาชนได้มีโอกาสเลือกแบบบ้านจากหลากหลายสไตล์ พร้อมมีสถาปนิกและวิศวกรให้การรับรอง ซึ่งพี่น้องประชาชนสามารถขอรับแบบบ้านเพื่อนำไปก่อสร้างเป็นที่อยู่อาศัยของตนเองได้อย่างสะดวกรวดเร็วโดยไม่เสียค่าใช้จ่ายในการจ้างออกแบบ อันเป็นการส่งเสริมและสนับสนุนให้พี่น้องประชาชนมีที่อยู่อาศัยเป็นของตนเองมากยิ่งขึ้น พร้อมได้แบบบ้านที่สวยงาม ทันสมัย ปลอดภัย เป็นมิตรกับสิ่งแวดล้อม และถูกต้องตามที่กฎหมายควบคุมอาคารกำหนดไว้ทุกประการ

ผมและคณะผู้บริหารกรุงเทพมหานครมีความตั้งใจที่จะส่งความสุขกับพี่น้องประชาชน โดยการมอบ **“โครงการแบบบ้านยิ้มเพื่อประชาชน ระยะที่ ๓”** เพื่อเป็นการยกระดับและพัฒนาที่อยู่อาศัยของพี่น้องประชาชนให้ได้คุณภาพมาตรฐาน นำไปสู่การสร้างความมั่นคงให้กับครอบครัว ชุมชน และสังคม อันจะพัฒนามหานครแห่งนี้ ให้เป็น **“กรุงเทพฯ เมืองสวรรค์”** แก่ผู้อยู่อาศัย และผู้มาเยือนอย่างยั่งยืนตลอดไป

วัตถุประสงค์

๑.เพื่อเปิดโอกาสและให้ความช่วยเหลือแก่ประชาชนในเขตพื้นที่กรุงเทพมหานครและต่างจังหวัดที่มีที่ดิน ให้มีที่อยู่อาศัยเป็นของตัวเอง

๒. เพื่อให้ประชาชนสามารถประหยัดค่าใช้จ่ายและร่นระยะเวลา ในขั้นตอนของการจ้างออกแบบและการจ้างเขียนแบบก่อสร้าง โดยสามารถดำเนินการในส่วนของการขออนุญาตปลูกสร้างได้ทันที

๓. เพื่อให้ประชาชนมีแบบบ้านที่มีมาตรฐาน ให้เลือกหลากหลาย

๔. เพื่อสร้างภาพลักษณ์ที่ดีให้กับสำนักการโยธา กรุงเทพมหานคร ในฐานะที่เป็นหน่วยงานหนึ่งของกรุงเทพมหานคร

แบบบ้าน 2 ชั้น

สัญญลักษณ์ประกอบแบบสถาปัตยกรรม

2	แนวศูนย์กลางเสาทางตั้ง
B	แนวศูนย์กลางเสาทางนอน
	ทิศเหนือ
	เส้นแสดงขอบเขตที่ดิน
	เส้นแสดงแนวศูนย์กลาง
	เส้นแสดงแนวที่ซ้อนหรือจะมีในอนาคตหรือของเดิมที่ต้องเคลื่อนย้ายออก
	เส้นแสดงระยะตัด
	ศูนย์กลางถึงศูนย์กลาง
	ศูนย์กลางถึงริม
	ริมถึงริม
+3.00	ระดับในแปลน
▽+3.00	ระดับในรูปตัด
3	พื้น
2	ผนัง
1	ฝ้าเพดาน
4	ประตู
5	หน้าต่าง

สัญญลักษณ์ประกอบแบบสถาปัตยกรรม

	ดินถม
	ทรายหยาบอัดแน่น
	คอนกรีตเสริมเหล็ก
	ผนังก่ออิฐครึ่งแผ่น
	ผนังก่ออิฐเต็มแผ่น
	ผนังก่ออิฐเต็มหน้าเสา
	ผนังโครงเคร่าไม้
	ผนัง GLASS BLOCK
1 / A-06	หมายเลขแสดงรูปด้าน
	สัญญลักษณ์แสดงรูปด้าน
	แสดงในแบบแผ่นที่
2	หมายเลขแสดงรูปด้าน
	สัญญลักษณ์แสดงรูปด้านในแผ่นเดียวกัน
2-2 / A-02	หมายเลขแสดงรูปตัด
	สัญญลักษณ์แสดงแนวตัด
	แสดงในแบบแผ่นที่
T-1	หมายเลขแสดงรูปตัด
	สัญญลักษณ์แสดงแนวตัดในแผ่นเดียวกัน
D-1 / A-02	หมายเลขแสดงแบบขยาย
	สัญญลักษณ์แสดงแบบขยาย
	แสดงในแบบแผ่นที่
D-3	หมายเลขแสดงแบบขยาย
	สัญญลักษณ์แสดงแบบขยายในแผ่นเดียวกัน

สารบัญแบบสถาปัตยกรรม

เลขที่	รายการ	แผ่นที่	รายการ
	ปก		
A-01	สัญลักษณ์ประกอบแบบ	A-17	แบบขยายหน้าต่าง
A-02	รายการประกอบแบบ	A-18	แบบขยายถังบำบัดน้ำเสีย- ถังดักไขมัน
A-03	ผังบริเวณ , แผนที่สังเขป	A-19	แบบขยายบ่อพัก- ถังดักขยะ
A-04	แปลนพื้น ชั้น 1		
A-05	แปลนพื้น ชั้น 2		
A-06	แปลนหลังคา		
A-07	รูปด้าน ①		
A-08	รูปด้าน ②		
A-09	รูปด้าน ③		
A-10	รูปด้าน ④		
A-11	รูปตัด ①-①		
A-12	รูปตัด ②-②		
A-13	แบบขยายบันได		
A-14	แบบขยายห้องน้ำ ① , ②		
A-15	แบบขยายห้องน้ำ ③ , ④		
A-16	แบบขยายประตู		

สารบัญแบบวิศวกรรมโครงสร้าง

แผ่นที่	รายการ
S-01	รายการประกอบแบบโครงสร้าง
S-02	แปลนฐานรากตอม่อ แปลนคานพื้นชั้นล่าง
S-03	แปลนคานพื้นชั้นบน แปลนคานหลังคา
S-04	แปลนโครงหลังคา
S-05	แบบขยายโครงสร้าง 1
S-06	แบบขยายโครงสร้าง 2
S-07	แบบขยายโครงสร้าง 3
S-08	แบบขยายโครงสร้าง 4

สารบัญแบบวิศวกรรมไฟฟ้าและสื่อสาร

แผ่นที่	รายการ
E-01	สัญลักษณ์ระบบไฟฟ้า , รายการระบบไฟฟ้า
E-02	แปลนระบบไฟฟ้าแสงสว่าง-เต้ารับไฟฟ้า- โทรศัพท์- โทรทัศน์ ชั้นล่าง- ชั้นบน

สารบัญแบบวิศวกรรมสุขาภิบาล

แผ่นที่	รายการ
SN-01	รายการประกอบแบบสุขาภิบาล
SN-02	แปลนระบบสุขาภิบาล ชั้นล่าง
SN-03	แปลนระบบประปา ชั้นล่าง
SN-04	แปลนระบบสุขาภิบาล ชั้น 2
SN-05	แปลนระบบประปา ชั้น 2

สารบัญแบบวิศวกรรรมเครื่องกล

รายการพื้น

F1	พื้น คสล ผิวปูกระเบื้องเซรามิค ชนิดปูพื้น กำหนดสีและขนาดภายหลัง
F2	พื้น คสล ผิวปูปาร์เก้ไม้เนื้อแข็ง
F3	พื้น คสล ผิวปูกระเบื้องเซรามิคผิวกันลื่น ชนิดปูพื้น กำหนดสีและขนาดภายหลัง
F4	พื้นซีเมนต์ ผิวขัดมัน ผสมน้ำยากันซึม
F5	พื้น คสล พร้อมทำระบบกันซึม
F6	พื้น คสล ผิวปูกระเบื้องแกรนิตโต้ กำหนดสีและขนาดภายหลัง

รายการฝ้าเพดาน

C1	ฝ้าเพดาน FIBER CEMENT BOARD ทาสีโครงเคร่าเหล็ก 1"x1" กรุตาข่ายกันแมลง
C2	ฝ้ายิบซั่มบอร์ดหนา 9มม ฉาบเรียบทาสี โครงเคร่าโลหะ
C3	ฝ้ายิบซั่มบอร์ดกันชื้นหนา 9มม ฉาบเรียบทาสี โครงเคร่าโลหะ

รายการผนัง

1	ผนังก่ออิฐมวลเบาฉาบปูนเรียบ ทาสี
2	ผนังก่ออิฐมวลเบาผิวกรุกระเบื้องเซรามิคชนิดบุผนัง เลยระดับฝ้าเพดานอย่างน้อย 10 ซม
3	ผนังก่ออิฐมวลเบา กรุทับด้วยไม้ฝาสังเคราะห์
4	ผนังก่ออิฐมวลเบา กรุทับด้วยหินสังเคราะห์
5	ผนังก่ออิฐมวลเบาฉาบปูนเรียบเซาะร่อง

หมายเหตุ – สีอาคารใช้ตามมาตรฐาน TOA SUPERSHIELD DURACLEAN หรือเทียบเท่า

หมายเหตุ

1. ระยะในแปลนเป็นระบบเมตริก หน่วยวัดเป็นเมตร
2. ระยะในแบบถือตัวเลขเป็นเกณฑ์ ห้ามวัด ประมาณหรือคาดคะเน
3. การก่อสร้างต้องเป็นไปตามมาตราฐานงานก่อสร้างกรมโยธาธิการ

สำนักการ โยธา
กรุงเทพมหานคร

โครงการ
แบบบ้านยิ้มเพื่อประชาชน ระยะที่ 3

ตามนโยบาย
ม.ร.ว. สุขุมพันธุ์ บริพัตร
ผู้ว่าราชการกรุงเทพมหานคร
นายจุมพล สำเภาพล
รองผู้ว่าราชการกรุงเทพมหานคร
นางนินนาท ชลิตานนท์
ปลัดกรุงเทพมหานคร

ผู้อำนวยการสำนักการโยธา	
รองผู้อำนวยการสำนักการโยธา	
นายทวีศักดิ์ เลิศประพันธ์	
ผู้อำนวยการสำนักงานออกแบบ	
นายวัชรินทร์ บรรพต	
หัวหน้ากลุ่มงานสถาปัตยกรรม	
นายสินธุ์ชัย บุญปักษ์	
หัวหน้ากลุ่มงานวิศวกรรมอาคาร	
นายอริยะ เมฆะกุล	
สถาปนิก	
นายปรีดิท มีมาก	สถ.2415
วิศวกรโครงสร้าง	
นายสัญญนิมิต รุ่งเพชรเนียม	สย.5154
วิศวกรไฟฟ้า	
นายจรูญ มาสุขใจ	ภฟก.2457
วิศวกรสุขาภิบาล	
นายจีระสิทธิ์ ทิมสถิตย์	สย.8489
วิศวกรเครื่องกล	
นายช่างเขียนแบบ	
นางสาวสุกัญญา ช้างมูล	

แบบ บ้านพักอาศัย 2 ชั้น
แบบที่ 080
ชื่อบ้าน สมอพิเภก
เจ้าของ
สถานที่

แบบแสดง
สารบัญแบบ
สัญลักษณ์ประกอบแบบ

วันที่ :	เลขที่	รวม
ธันวาคม 2553	A-01	19

แผ่นที่	รวมแผ่น
01	34

FILE

รายการแก้ไขแบบ
มิถุนายน 2557

รายการ โครงการแบบบ้านยิ้มเพื่อประชาชน ระยะที่ 3

.....

รายละเอียดประกอบแบบ

1 งานสถาปัตยกรรม

1.1 งานวัสดุผิวพื้น

[1] พื้น คสล ปูกระเบื้องเซรามิค ชนิดปูพื้น กำหนดสีและขนาดภายหลัง

[2] พื้น คสล ปูปาร์เก้ไม้เนื้อแข็ง

[3] พื้น คสล ปูกระเบื้องเซรามิคผิวกันลื่น ชนิดปูพื้น กำหนดสีและขนาดภายหลัง

[4] พื้นซีเมนต์ ผิวขัดมัน ผสมน้ำยากันซึม

[5] พื้น คสล พร้อมทำระบบกันซึม

1.2 งานผนัง

⚠1 ผนังก่ออิฐมวลเบาฉาบปูนเรียบ ทาสี

⚠2 ผนังก่ออิฐมวลเบาผิวกรุกระเบื้องเซรามิคชนิดบุผนัง เลยระดับฝ้าเพดานอย่างน้อย 10 ซม

⚠3 ผนังก่ออิฐมวลเบา กรุทับด้วยไม้สังเคราะห์

⚠4 ผนังก่ออิฐมวลเบา กรุทับด้วยหินสังเคราะห์

⚠5 ผนังก่ออิฐมวลเบาฉาบปูนเรียบเซาะร่อง

1.3 งานฝ้าเพดาน

(1) ฝ้าเพดาน FIBER CEMENT BOARD ทาสี โครงเคร่าเหล็ก 1" x1" กรุตาข่ายกันแมลง

(2) แผ่นยิปซั่ม หนา 9 มม ฉาบเรียบทาสี โครงเคร่าอลูมิเนียม

(3) แผ่นยิปซั่มชนิดกันชื้น หนา 9 มม ฉาบเรียบทาสี โครงเคร่าอลูมิเนียม

1.4 งานประตู – หน้าต่าง – ตามแบบขยายประตูหน้าต่าง

1.5 งานสุขภัณฑ์ – ตามแบบขยายห้องน้ำ

1.6 บันไดและราวบันได – โครงสร้าง คสล วัสดุผิว และลูกกรง ตามแบบขยายบันได

1.7 งานสี

- สีทาภายนอก ใช้สีชนิดทาภายนอก
- สีทาภายใน ใช้สีชนิดทาภายใน
- สีทาเหล็ก และไม้ ใช้สีน้ำมัน

2 งานโครงสร้าง ดูรายละเอียดงานวิศวกรรมโครงสร้าง

3 งานระบบไฟฟ้า ดูรายละเอียดงานวิศวกรรมไฟฟ้า

4 งานระบบสุขาภิบาล ดูรายละเอียดงานวิศวกรรมสุขาภิบาล

ข้อกำหนด

- โครงสร้างที่คำนวณไว้ สามารถรับน้ำหนักผนังก่ออิฐมอญได้
- โครงสร้างที่คำนวณไว้ สามารถรับน้ำหนักหลังคาคอนกรีตได้
- ควรคำนึงถึงระบบกำจัดปลวกด้วย
- แบบรูป และรายการนี้ ใช้เฉพาะในเขตกรุงเทพมหานครเท่านั้น
- ระดับ +0.00 ให้ยึดถือระดับถนนหน้าโครงการเป็นหลัก

สำนักการ โยธา
กรุงเทพมหานคร

โครงการ
แบบบ้านยิ้มเพื่อประชาชน ระยะที่ 3

ตามนโยบาย
ม.ร.ว. สุขุมพันธุ์ บริพัตร
ผู้ว่าราชการกรุงเทพมหานคร
นายจุมพล สำเภาพล
รองผู้ว่าราชการกรุงเทพมหานคร
นางนินนาท ชลิตานนท์
ปลัดกรุงเทพมหานคร

ผู้อำนวยการสำนักการโยธา	
รองผู้อำนวยการสำนักการโยธา	
นายทวีศักดิ์ เลิศประพันธ์	
ผู้อำนวยการสำนักงานออกแบบ	
นายรัชนีทร์ บรรพต	
หัวหน้ากลุ่มงานสถาปัตยกรรม	
นายสินธุ์ชัย บุญบักษ์	
หัวหน้ากลุ่มงานวิศวกรรมอาคาร	
นายอริยะ เมฆะกุล	
สถาปนิก	
นายปริศิท มิมาก	ส.สถ.2415
วิศวกรโครงสร้าง	
นายสัญญนิมิต รุ่งเพชรเนียม	สย.5154
วิศวกรไฟฟ้า	
นายจรูญ มาสุขใจ	ภพ.2457
วิศวกรสุขาภิบาล	
นายจิระสิทธิ์ พิมสลิตย์	สย.8489
วิศวกรเครื่องกล	
นายช่างเขียนแบบ	
นางสาวสุกัญญา ช้างมูล	

แบบ บ้านพักอาศัย 2 ชั้น
แบบที่ 080
ชื่อบ้าน สมอพิเภก

เจ้าของ

สถานที่

แบบแสดง
รายการประกอบแบบ

วันที่	เลขที่	รวม
ธันวาคม 2553	A - 02	19

แผ่นที่	รวมแผ่น
02	1 34

FILE

รายการแก้ไขแบบ
มิถุนายน 2557

แผนที่สังเขป

มาตราส่วน 1 : 75

ผังผริเวณ

มาตราส่วน 1 : 75

สำนักการ โยธา
กรุงเทพมหานคร

โครงการ

แบบบ้านยิ้มเพื่อประชาชน ระยะที่ 3

ตามนโยบาย

ม.ร.ว. สุขุมพันธุ์ บริพัตร
ผู้ว่าราชการกรุงเทพมหานคร

นายจุมพล สำเภาพล
รองผู้ว่าราชการกรุงเทพมหานคร

นางนินนาท ชลิตานนท์
ปลัดกรุงเทพมหานคร

ผู้อำนวยการสำนักการโยธา	
รองผู้อำนวยการสำนักการโยธา	
นายทวีศักดิ์ เลิศประพันธ์	
ผู้อำนวยการสำนักงานออกแบบ	
นายวัชรินทร์ บรรพต	
หัวหน้ากลุ่มงานสถาปัตยกรรม	
นายสินธุ์ชัย บุญปักษ์	
หัวหน้ากลุ่มงานวิศวกรรมอาคาร	
นายอริยะ เมฆะกุล	
สถาปนิก	
นายปริดิท มีมาก	ส.สถ.2415
วิศวกรโครงสร้าง	
นายสัญญนิมิต รุ่งเพชรเนียม	สย.5154
วิศวกรไฟฟ้า	
นายจรูญ มาสุขใจ	ภฟก.2457
วิศวกรสุขาภิบาล	
นายจิระสิทธิ์ ทิมสถิตย์	สย.8489
วิศวกรเครื่องกล	
นายช่างเขียนแบบ	
นางสาวสุกัญญา ช้างมูล	

แบบ บ้านพักอาศัย 2 ชั้น

แบบที่ 080

ชื่อบ้าน สมอพิเภก

เจ้าของ

สถานที่

แบบแสดง
ผังผริเวณ
แผนที่สังเขป

วันที่	เลขที่	รวม
ธันวาคม 2553	A-03	19

แผ่นที่	รวมแผ่น
03	34

FILE

รายการแก้ไขแบบ

มิถุนายน 2557

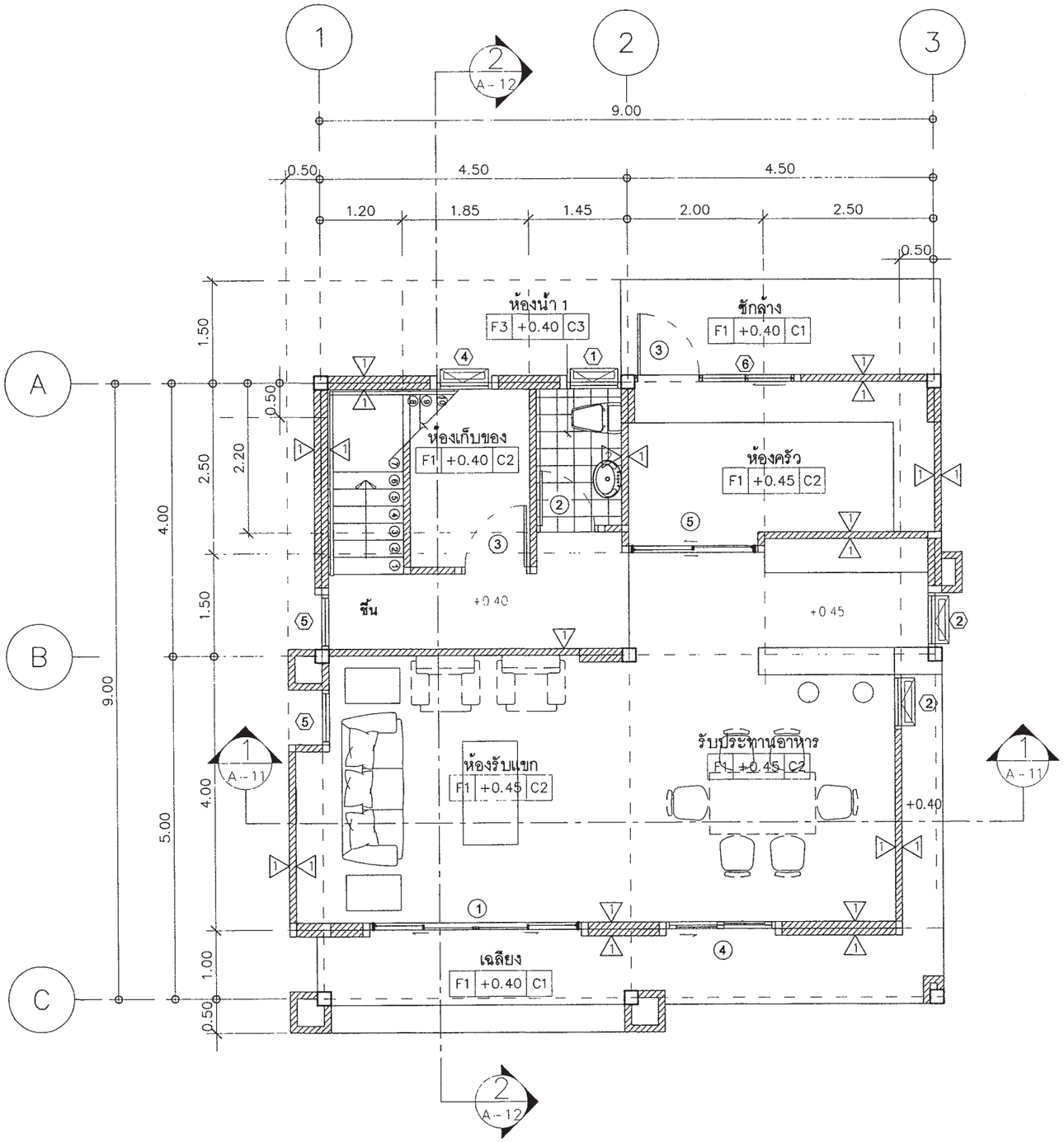

แปลนพื้นชั้น 1

มาตราส่วน 1:75

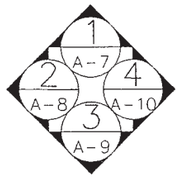

สำนักการ โยธา
กรุงเทพมหานคร

โครงการ

แบบบ้านยิ้มเพื่อประชาชน ระยะที่ 3

ตามนโยบาย

ม.ร.ว. สุขุมพันธุ์ บริพัตร
ผู้ว่าราชการกรุงเทพมหานคร

นายจุมพล สำเภาพล
รองผู้ว่าราชการกรุงเทพมหานคร

นางนินนาท ชลิตานนท์
ปลัดกรุงเทพมหานคร

ผู้อำนวยการสำนักการโยธา

รองผู้อำนวยการสำนักการโยธา
นายทวีศักดิ์ เลิศประพันธ์

ผู้อำนวยการสำนักงานออกแบบ
นายวัชรินทร์ บรรทต

หัวหน้ากลุ่มงานสถาปัตยกรรม
นายสินธุ์ชัย บุญปักษ์

หัวหน้ากลุ่มงานวิศวกรรมอาคาร
นายอริยะ เมฆะกุล

สถาปนิก
นายปริติท มิมาก ส.สถ.2415

วิศวกรโครงสร้าง
นายสัญญนิมิต รุ่งเพชรเนียม สย.5154

วิศวกรไฟฟ้า
นายจรูญ มาสุขใจ ภฟก.2457

วิศวกรสุขาภิบาล
นายจิระสิทธิ์ ทิมสถิตย์ สย.8489

วิศวกรเครื่องกล

นายช่างเขียนแบบ
นางสาวสุกัญญา ช้างมูล

แบบ บ้านพักอาศัย 2 ชั้น
แบบที่ 080
ชื่อบ้าน สมอพิเภก

เจ้าของ

สถานที่

แบบแสดง
แปลนพื้นชั้น 1

วันที่	เลขที่	รวม
ธันวาคม 2553	A - 04	19

แผ่นที่	รวมแผ่น
04	34

FILE

รายการแก้ไขแบบ
มิถุนายน 2557

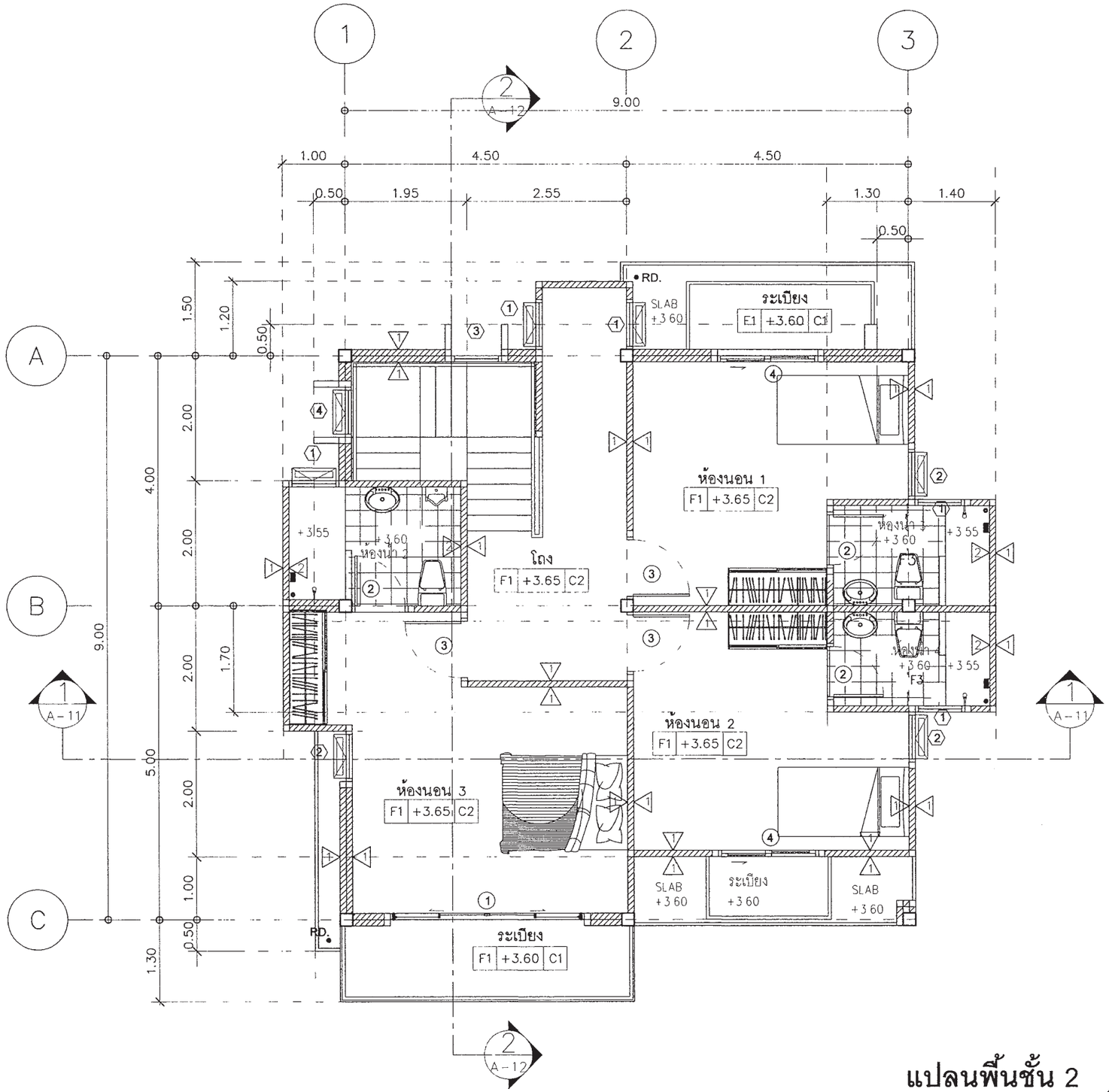

แปลนพื้นชั้น 2

มาตราส่วน 1:75

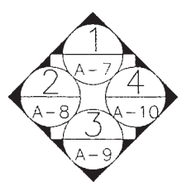

สำนักการ โยธา
กรุงเทพมหานคร

โครงการ

แบบบ้านยิ้มเพื่อประชาชน ระยะที่ 3

ตามนโยบาย

ม.ร.ว. สุขุมพันธุ์ บริพัตร
ผู้ว่าราชการกรุงเทพมหานคร

นายจุมพล สำเภาพล
รองผู้ว่าราชการกรุงเทพมหานคร

นางนินนาท ชลิตานนท์
ปลัดกรุงเทพมหานคร

ผู้อำนวยการสำนักการโยธา	
รองผู้อำนวยการสำนักการโยธา	
นายทวิศักดิ์ เลิศประพันธ์	
ผู้อำนวยการสำนักงานออกแบบ	
นายวัชรินทร์ บรรพต	
หัวหน้ากลุ่มงานสถาปัตยกรรม	
นายสินธุ์ชัย บุญปักษ์	
หัวหน้ากลุ่มงานวิศวกรรมอาคาร	
นายอริยะ เมฆะกุล	
สถาปนิก	
นายปริติท มีมาก	ส.สถ.2415
วิศวกรโครงสร้าง	
นายสัญญนิมิต รุ่งเพชรเนียม	สย.5154
วิศวกรไฟฟ้า	
นายจรูญ มาสุขใจ	ภฟก.2457
วิศวกรสุขาภิบาล	
นายจิระสิทธิ์ ทิมสถิตย์	สย.8489
วิศวกรเครื่องกล	
นายช่างเขียนแบบ	
นางสาวสุกัญญา ช้างมูล	

แบบ บ้านพักอาศัย 2 ชั้น
แบบที่ 080
ชื่อบ้าน สมอพิเภก

เจ้าของ

สถานที่

แบบแสดง
แปลนพื้นชั้น 2

วันที่	เลขที่	รวม
ธันวาคม 2553	A-05	19

แผ่นที่	รวมแผ่น
05	34

FILE

รายการแก้ไขแบบ
มิถุนายน 2557

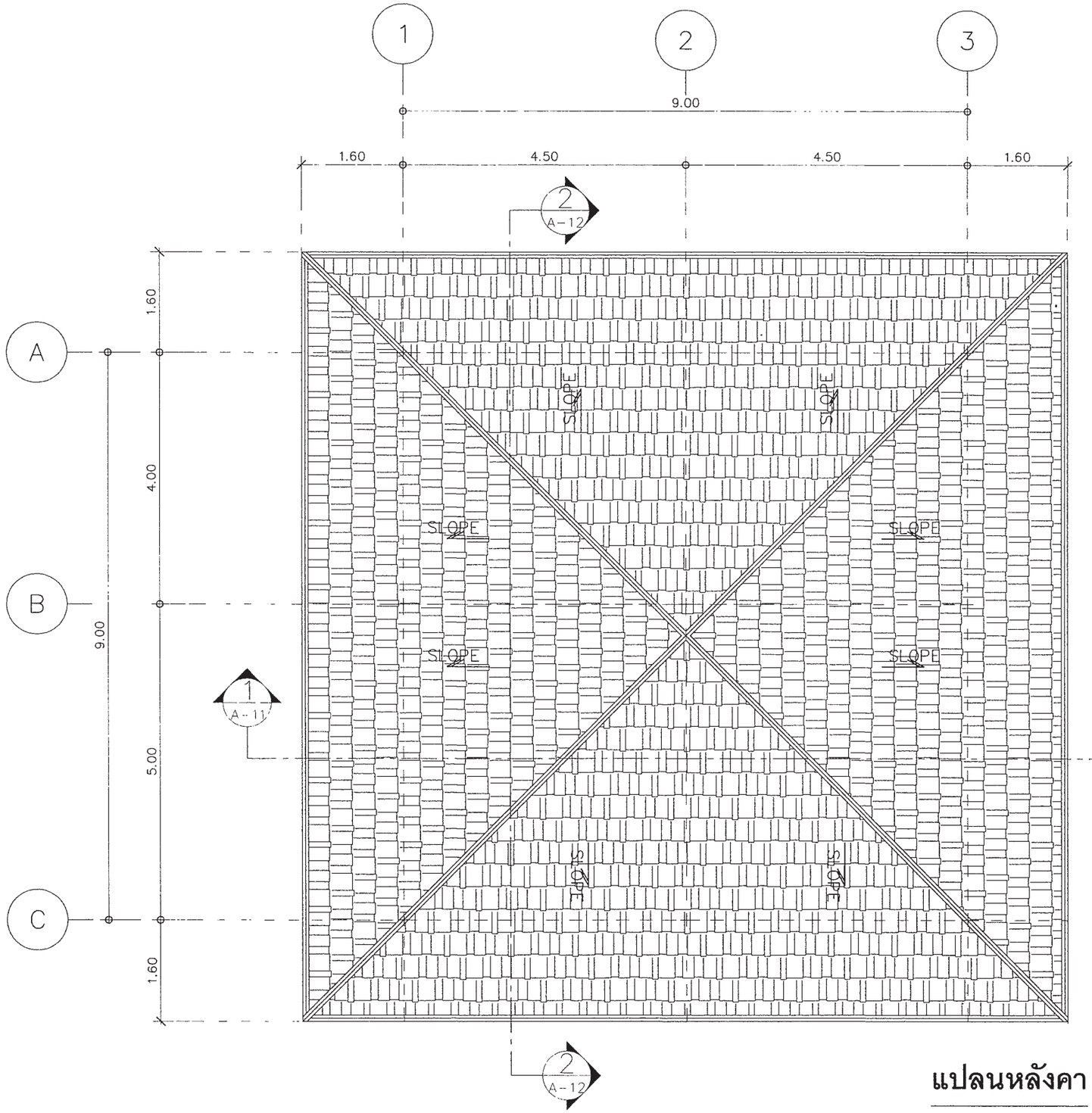

แปลนหลังคา

มาตราส่วน 1:75

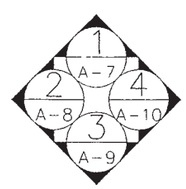

สำนักการ โยธา
กรุงเทพมหานคร

โครงการ
แบบบ้านยิ้มเพื่อประชาชน ระยะที่ 3

ตามนโยบาย
ม.ร.ว. สุขุมพันธุ์ บริพัตร
ผู้ว่าราชการกรุงเทพมหานคร
นายจุมพล สำเภาพล
รองผู้ว่าราชการกรุงเทพมหานคร
นางนินนาท ชลิตานนท์
ปลัดกรุงเทพมหานคร

ผู้อำนวยการสำนักการโยธา	
รองผู้อำนวยการสำนักการโยธา	
นายทวิศักดิ์ เลิศประพันธ์	
ผู้อำนวยการสำนักงานออกแบบ	
นายวิชินทร์ บรรพต	
หัวหน้ากลุ่มงานสถาปัตยกรรม	
นายสินธุ์ชัย บุญปักษ์	
หัวหน้ากลุ่มงานวิศวกรรมอาคาร	
นายอธิยะ เมฆะกุล	
สถาปนิก	
นายปรีดิท มิมาก	ส.สถ.2415
วิศวกรโครงสร้าง	
นายสัญญนิมิต รุ่งเพชรเนียม	สย.5154
วิศวกรไฟฟ้า	
นายจรูญ มาสุขใจ	ภฟก.2457
วิศวกรสุขาภิบาล	
นายจิระสิทธิ์ หิมสถิตย์	สย.8489
วิศวกรเครื่องกล	
นายช่างเขียนแบบ	
นางสาวสุภัญญา ช้างมูล	

แบบ บ้านพักอาศัย 2 ชั้น
แบบที่ 080
ชื่อบ้าน สมอพิเภก
เจ้าของ
สถานที่

แบบแสดง
แปลนหลังคา

วันที่	เลขที่	รวม
ธันวาคม 2553	A-06	19

แผ่นที่	รวมแผ่น
06	34

FILE

รายการแก้ไขแบบ
มิถุนายน 2557



รูปด้าน 1

มาตราส่วน 1:75

สำนักการ โยธา
กรุงเทพมหานคร

โครงการ

แบบบ้านยิ้มเพื่อประชาชน ระยะที่ 3

ตามนโยบาย

ม.ร.ว. สุขุมพันธุ์ บริพัตร
ผู้ว่าราชการกรุงเทพมหานคร

นายจุมพล สำเภาพล
รองผู้ว่าราชการกรุงเทพมหานคร

นางนินนาท ชลิตานนท์
ปลัดกรุงเทพมหานคร

ผู้อำนวยการสำนักการโยธา	
รองผู้อำนวยการสำนักการโยธา	
นายทวิศักดิ์ เลิศประพันธ์	
ผู้อำนวยการสำนักงานออกแบบ	
นายวัชรินทร์ บรรพต	
หัวหน้ากลุ่มงานสถาปัตยกรรม	
นายสินธุ์ชัย บุญปักษ์	
หัวหน้ากลุ่มงานวิศวกรรมอาคาร	
นายอริยะ เมฆะกุล	
สถาปนิก	
นายปรีดิท มีมาก	ส.สถ.2415
วิศวกรโครงสร้าง	
นายสัญญนิมิต รุ่งเพชรเนียม	สย.5154
วิศวกรไฟฟ้า	
นายจรูญ มาสุขใจ	ภฟก.2457
วิศวกรสุขาภิบาล	
นายจิระสิทธิ์ ทิมสถิตย์	สย.8489
วิศวกรเครื่องกล	
นายช่างเขียนแบบ	
นางสาวสุกัญญา ช้างมูล	

แบบ บ้านพักอาศัย 2 ชั้น
แบบที่ 080
ชื่อบ้าน สมอพิเภก

เจ้าของ

สถานที่

แบบแสดง
รูปด้าน 1

วันที่	เลขที่	รวม
ธันวาคม 2553	A-07	19

แผ่นที่	รวมแผ่น
07	34

FILE

รายการแก้ไขแบบ
มิถุนายน 2557

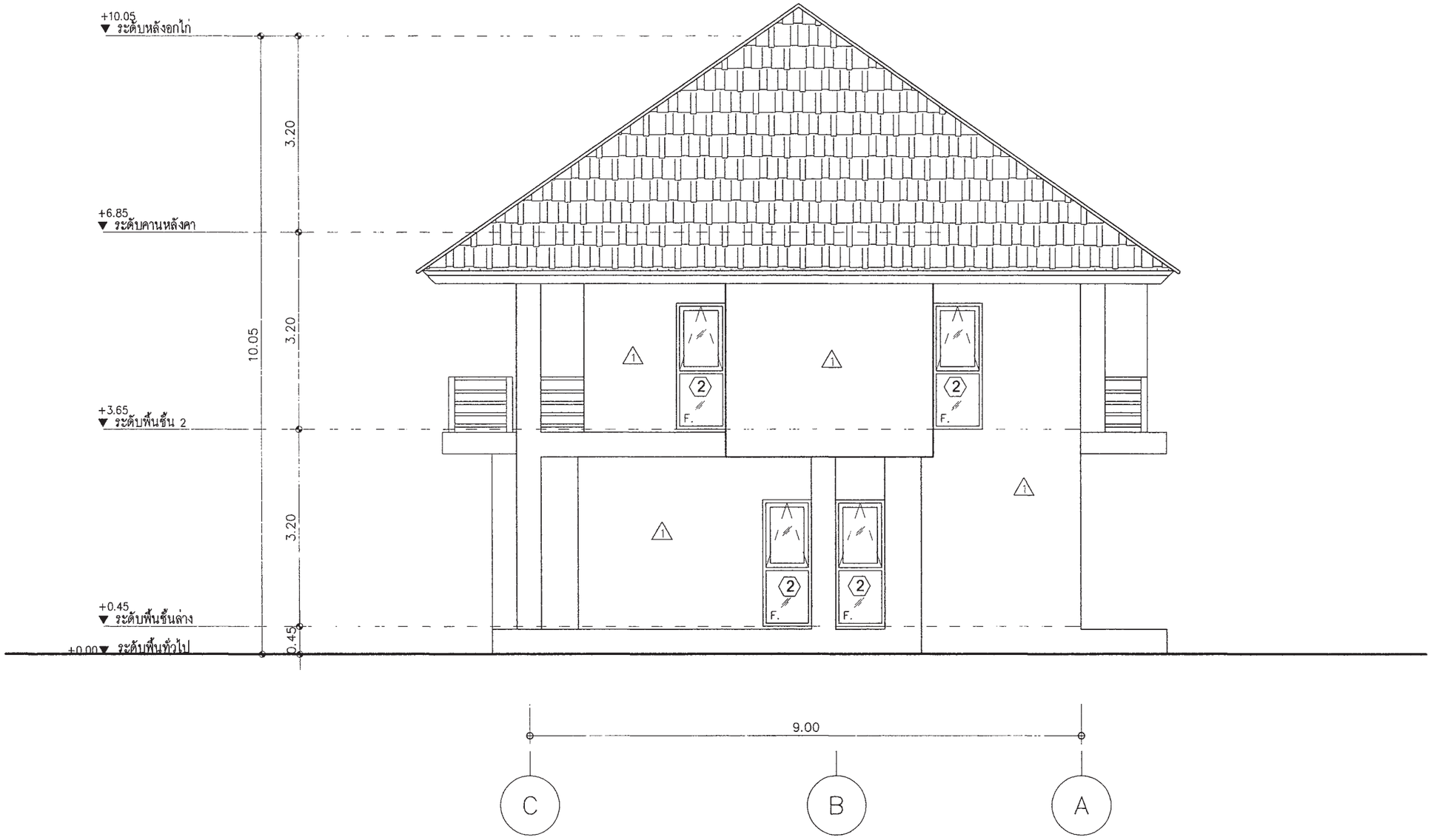

รูปด้าน (2)

มาตราส่วน 1:75

สำนักการ โยธา
กรุงเทพมหานคร

โครงการ
แบบบ้านยิ้มเพื่อประชาชน ระยะที่ 3

ตามนโยบาย
ม.ร.ว. สุขุมพันธุ์ บริพัตร
ผู้ว่าราชการกรุงเทพมหานคร
นายจุมพล สำเภาพล
รองผู้ว่าราชการกรุงเทพมหานคร
นางนินนาท ชลิตานนท์
ปลัดกรุงเทพมหานคร

ผู้อำนวยการสำนักการโยธา	
รองผู้อำนวยการสำนักการโยธา	
นายทวิศักดิ์ เลิศประพันธ์	
ผู้อำนวยการสำนักงานออกแบบ	
นายวิชิรินทร์ บรรพต	
หัวหน้ากลุ่มงานสถาปัตยกรรม	
นายสินธุ์ชัย บุญปักษ์	
หัวหน้ากลุ่มงานวิศวกรรมอาคาร	
นายอริยะ เมฆะกุล	
สถาปนิก	
นายปรีดิท มิมาก	ส.สถ.2415
วิศวกรโครงสร้าง	
นายสัญญนิมิต รุ่งเพชรเนียม	สย.5154
วิศวกรไฟฟ้า	
นายรุญ มาสูบใจ	ภฟก.2457
วิศวกรสุขาภิบาล	
นายจีระสิทธิ์ ทิมสถิตย์	สย.8489
วิศวกรเครื่องกล	
นายช่างเขียนแบบ	
นางสาวสุกัญญา ช้างมูล	

แบบ บ้านพักอาศัย 2 ชั้น
แบบที่ 080
ชื่อบ้าน สมอพิเภก
เจ้าของ
สถานที่

แบบแสดง
รูปด้าน 2

วันที่	เลขที่	รวม
ธันวาคม 2553	A - 08	19

แผ่นที่	รวมแผ่น
08	34

FILE

รายการแก้ไขแบบ
มิถุนายน 2557

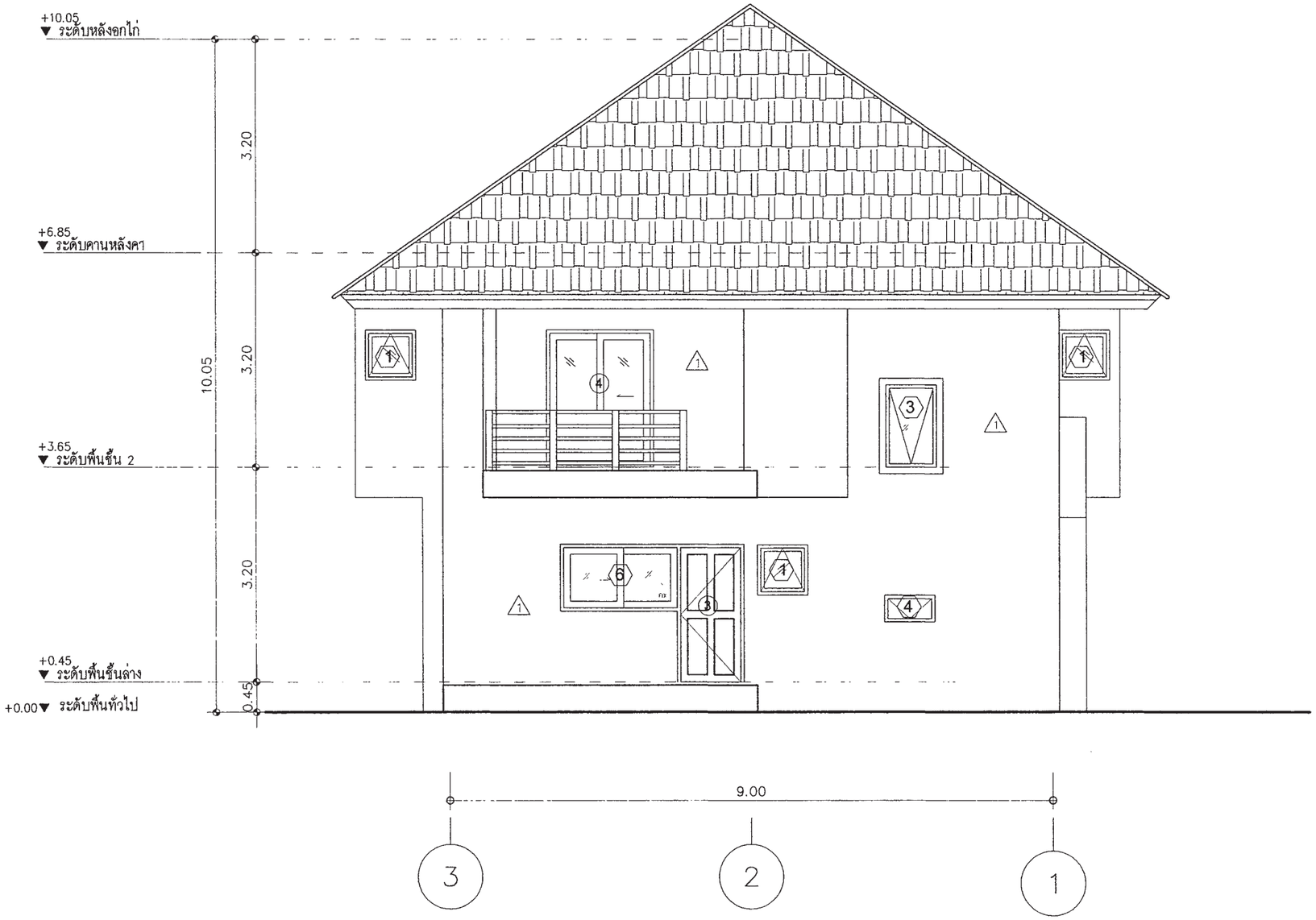

รูปด้าน 3

มาตราส่วน 1:75

สำนักการ โยธา
กรุงเทพมหานคร

โครงการ

แบบบ้านยิ้มเพื่อประชาชน ระยะที่ 3

ตามนโยบาย

ม.ร.ว. สุขุมพันธุ์ บริพัตร
ผู้ว่าราชการกรุงเทพมหานคร

นายจุมพล สำเภาพล
รองผู้ว่าราชการกรุงเทพมหานคร

นางนินนาท ชลิตานนท์
ปลัดกรุงเทพมหานคร

ผู้อำนวยการสำนักการโยธา	
รองผู้อำนวยการสำนักการโยธา	
นายทวีศักดิ์ เลิศประพันธ์	
ผู้อำนวยการสำนักงานออกแบบ	
นายวัชรินทร์ บรรพต	
หัวหน้ากลุ่มงานสถาปัตยกรรม	
นายสินธุ์ชัย บุญปักษ์	
หัวหน้ากลุ่มงานวิศวกรรมอาคาร	
นายอริยะ เมฆะกุล	
สถาปนิก	
นายปรีดิท มีมาก	ส.สถ.2415
วิศวกรโครงสร้าง	
นายสัญญนิมิต รุ่งเพชรเนียม	สย.5154
วิศวกรไฟฟ้า	
นายจรูญ มาสุขใจ	ภฟก.2457
วิศวกรสุขาภิบาล	
นายจีระสิทธิ์ ทิมสถิตย์	สย.8489
วิศวกรเครื่องกล	
นายช่างเขียนแบบ	
นางสาวสุกัญญา ช่างมูล	

แบบ บ้านพักอาศัย 2 ชั้น
แบบที่ 080
ชื่อบ้าน สมอพิเภก

เจ้าของ

สถานที่

แบบแสดง
รูปด้าน 3

วันที่	เลขที่	รวม
ธันวาคม 2553	A-9	19

แผ่นที่	รวมแผ่น
09	34

FILE

รายการแก้ไขแบบ
มิถุนายน 2557

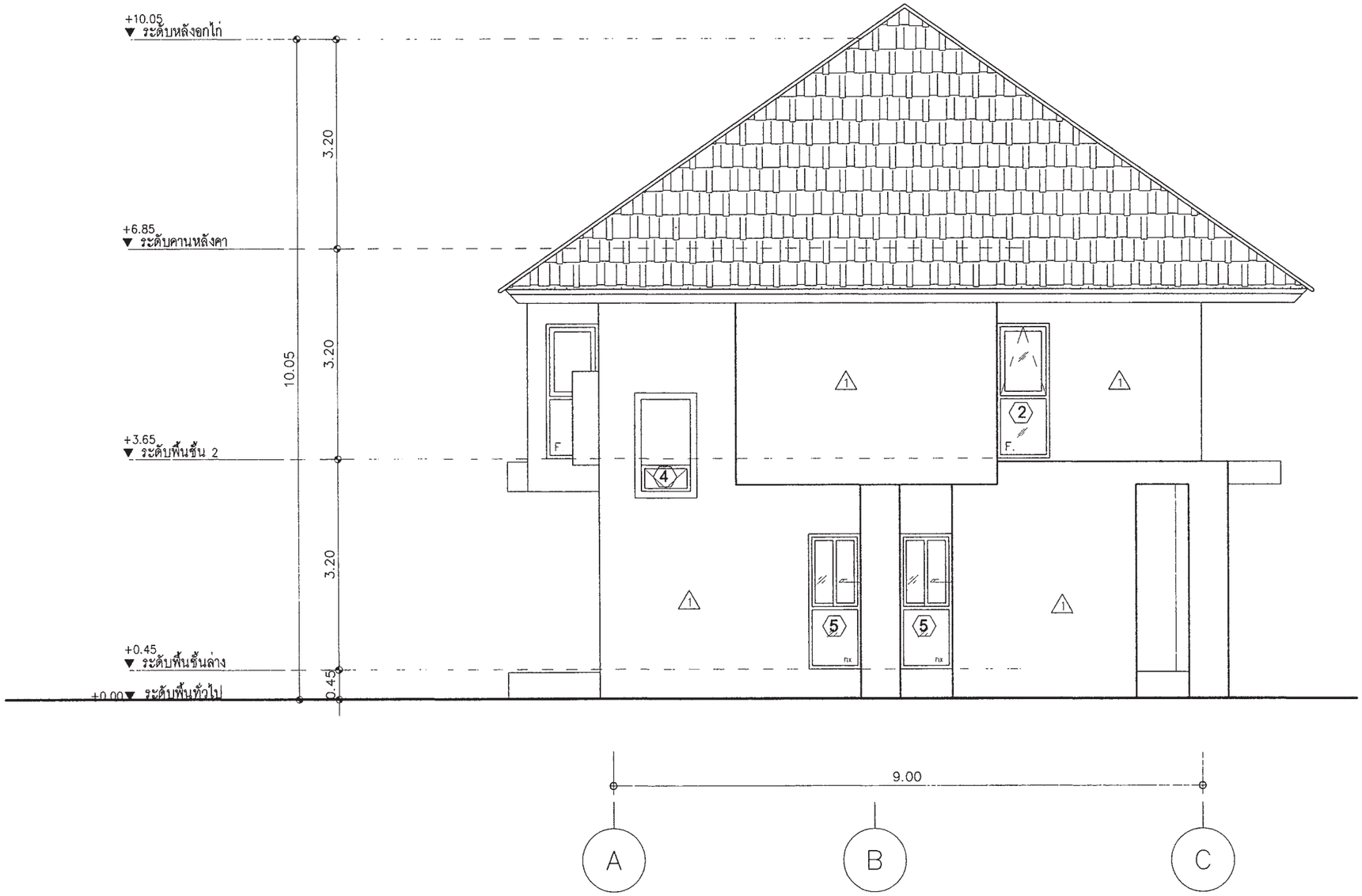

รูปด้าน (4)

มาตราส่วน 1:75

สำนักการ โยธา
กรุงเทพมหานคร

โครงการ
แบบบ้านยิ้มเพื่อประชาชน ระยะที่ 3

ตามนโยบาย
ม.ร.ว. สุรุมพันธุ์ บริพัตร
ผู้ว่าราชการกรุงเทพมหานคร
นายจุมพล สำเภาพล
รองผู้ว่าราชการกรุงเทพมหานคร
นางนินนาท ชลิตานนท์
ปลัดกรุงเทพมหานคร

ผู้อำนวยการสำนักการโยธา	
รองผู้อำนวยการสำนักการโยธา	
นายทวีลักดิ์ เลิศประพันธ์	
ผู้อำนวยการสำนักงานออกแบบ	
นายวิรินทร์ บรรพต	
หัวหน้ากลุ่มงานสถาปัตยกรรม	
นายสินชู้ชัย บุญปักษ์	
หัวหน้ากลุ่มงานวิศวกรรมอาคาร	
นายอวิยะ เมฆะกุล	
สถาปนิก	
นายปรีดิท มิมาก	ส.สถ.2415
วิศวกรโครงสร้าง	
นายสัญญนิมิต รุ่งเพชรเนียม	สย.5154
วิศวกรไฟฟ้า	
นายจรูญ มาสุขใจ	ภฟก.2457
วิศวกรสุขาภิบาล	
นายจิระสิทธิ์ ทิมสถิตย์	สย.8489
วิศวกรเครื่องกล	
นายช่างเขียนแบบ	
นางสาวสุกัญญา ช้างมุล	

แบบ บ้านพักอาศัย 2 ชั้น
แบบที่ 080
ชื่อบ้าน สมอพิเภก
เจ้าของ
สถานที่

แบบแสดง
รูปด้าน 4

วันที่	เลขที่	รวม
ธันวาคม 2553	A - 10	19

แผ่นที่	รวมแผ่น
10	34

FILE

รายการแก้ไขแบบ
มิถุนายน 2557

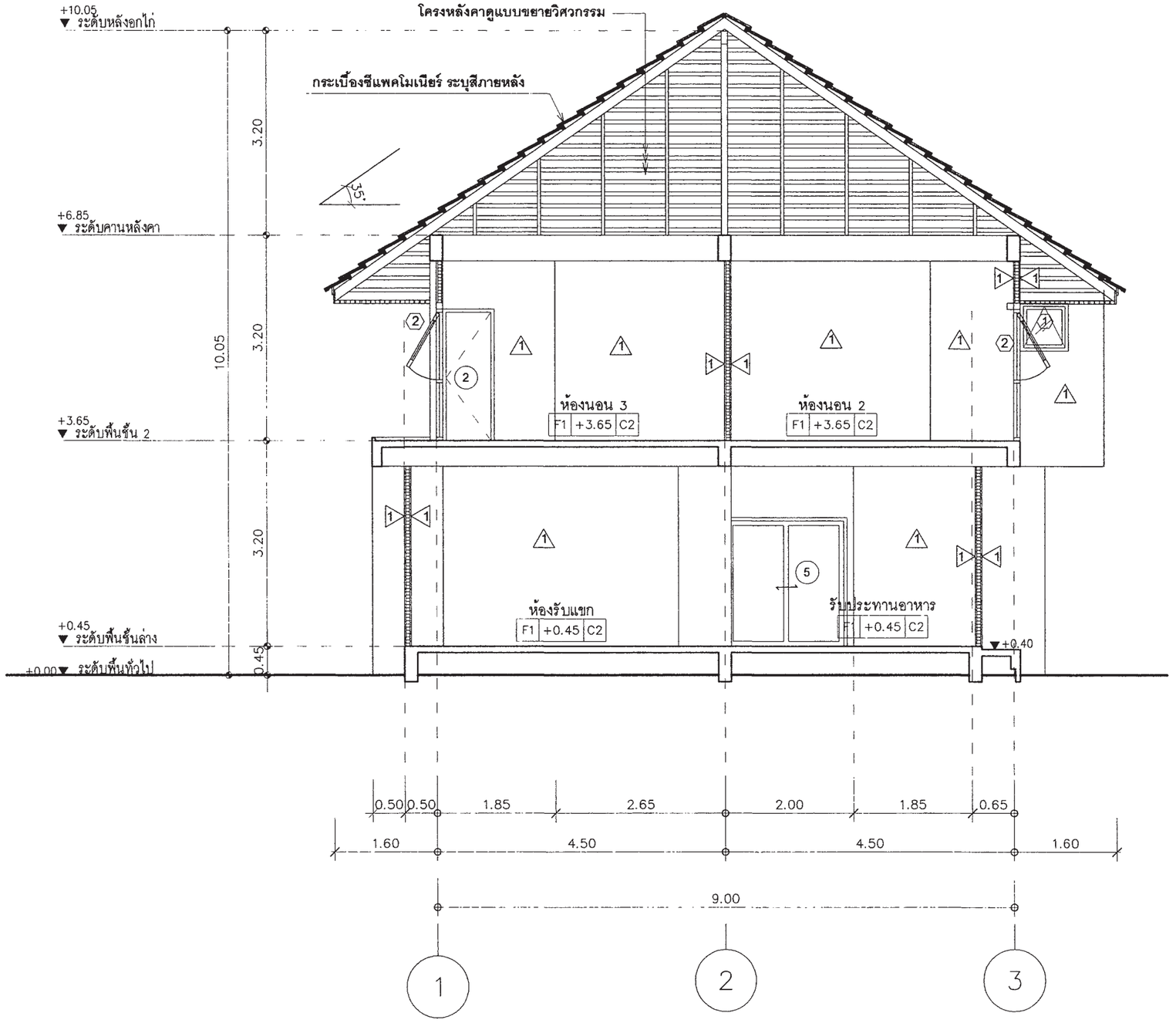

รูปตัด 1-1

มาตราส่วน 1:75

สำนักการ โยธา
กรุงเทพมหานคร

โครงการ
แบบบ้านยิ้มเพื่อประชาชน ระยะที่ 3

ตามนโยบาย
ม.ร.ว. สุขุมพันธุ์ บริพัตร
ผู้ว่าราชการกรุงเทพมหานคร
นายจุมพล สำเภาพล
รองผู้ว่าราชการกรุงเทพมหานคร
นางนินนาท ชลิตานนท์
ปลัดกรุงเทพมหานคร

ผู้อำนวยการสำนักการโยธา	
รองผู้อำนวยการสำนักการโยธา	
นายทวิศักดิ์ เลิศประพันธ์	
ผู้อำนวยการสำนักงานออกแบบ	
นายวัชรินทร์ บรรพต	
หัวหน้ากลุ่มงานสถาปัตยกรรม	
นายสินธุ์ชัย บุญปักษ์	
หัวหน้ากลุ่มงานวิศวกรรมอาคาร	
นายอธิยะ เมฆะกุล	
สถาปนิก	
นายปรีดิท มิมากร	ส.สถ.2415
วิศวกรโครงสร้าง	
นายสัญญนิมิต รุ่งเพชรเนียม	สย.5154
วิศวกรไฟฟ้า	
นายจรูญ มาสุขใจ	ภฟก.2457
วิศวกรสุขาภิบาล	
นายจิระสิทธิ์ พิมสถิตย์	สย.8489
วิศวกรเครื่องกล	
นายช่างเขียนแบบ	
นางสาวสุกัญญา ช้างมูล	

แบบ บ้านพักอาศัย 2 ชั้น
แบบที่ 080
ชื่อบ้าน สมอพิเภก
เจ้าของ
สถานที่

แบบแสดง
รูปตัด 1 – 1

วันที่	เลขที่	รวม
ธันวาคม 2553	A--11	19

แผ่นที่	รวมแผ่น
11	34

FILE

รายการแก้ไขแบบ
มิถุนายน 2557

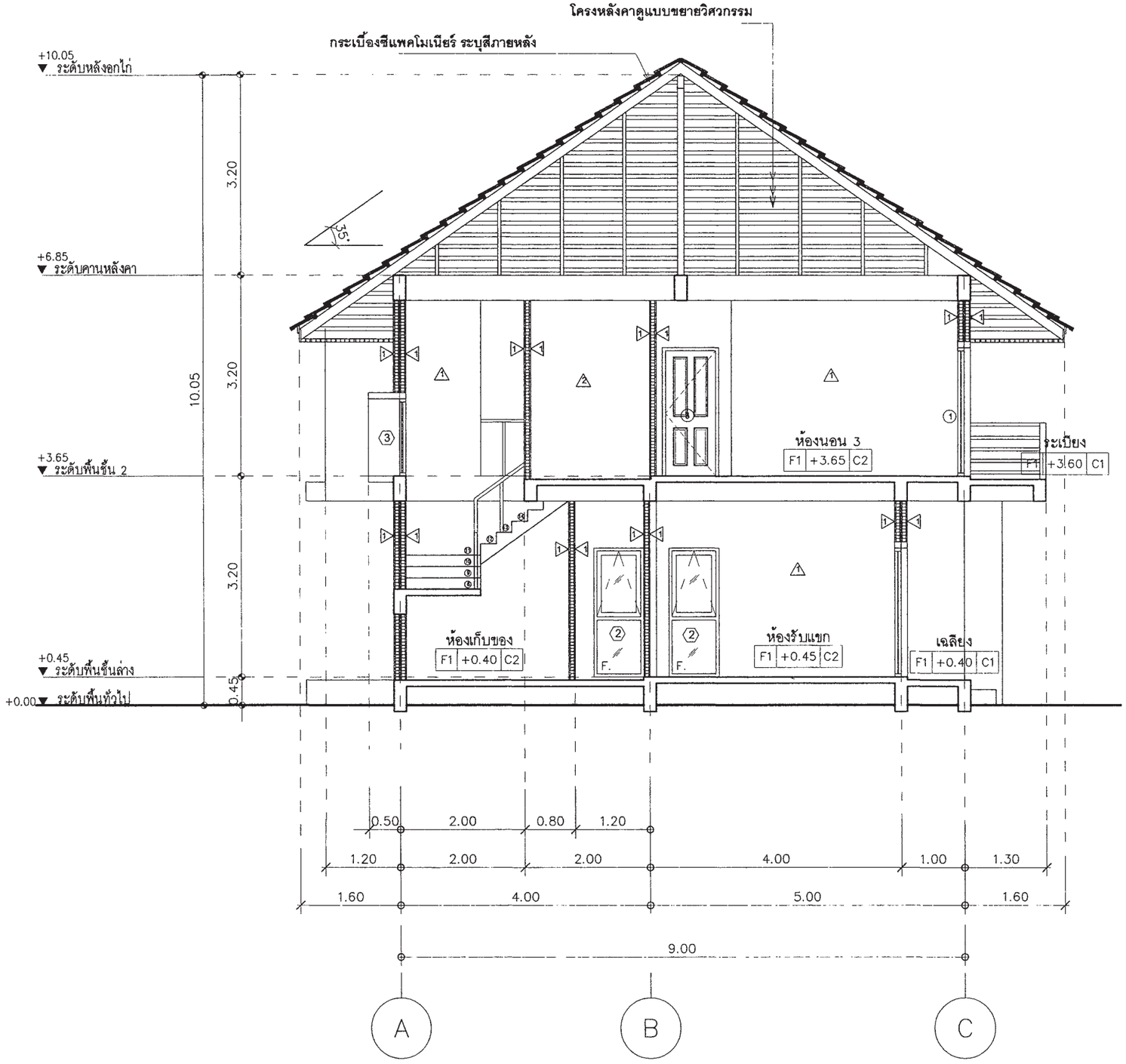

รูปตัด②-②

มาตราส่วน 1:75

สำนักการ โยธา
กรุงเทพมหานคร

โครงการ
แบบบ้านยิ้มเพื่อประชาชน ระยะที่ 3

ตามนโยบาย
ม.ร.ว. สุขุมพันธุ์ บริพัตร
ผู้ว่าราชการกรุงเทพมหานคร
นายจุมพล สำเภาพล
รองผู้ว่าราชการกรุงเทพมหานคร
นางนินนาท ชลิตานนท์
ปลัดกรุงเทพมหานคร

ผู้อำนวยการสำนักการโยธา	
รองผู้อำนวยการสำนักการโยธา	
นายทวีศักดิ์ เลิศประพันธ์	
ผู้อำนวยการสำนักงานออกแบบ	
นายรัชวินทร์ บรรพต	
หัวหน้ากลุ่มงานสถาปัตยกรรม	
นายสินธุชัย บุญปักษ์	
หัวหน้ากลุ่มงานวิศวกรรมอาคาร	
นายอธิยะ เมฆะกุล	
สถาปนิก	
นายปรีดิท มิมาก	ส.สถ.2415
วิศวกรโครงสร้าง	
นายสัญญนิมิต รุ่งเพชรเนียม	สย.5154
วิศวกรไฟฟ้า	
นายจรูญ มาสุขใจ	ภฟก.2457
วิศวกรสุขาภิบาล	
นายจิระสิทธิ์ พิมสถิตย์	สย.8489
วิศวกรเครื่องกล	
นายช่างเขียนแบบ	
นางสาวสุกัญญา ช้างมูล	

แบบ บ้านพักอาศัย 2 ชั้น
แบบที่ 080
ชื่อบ้าน สมอพิเภก
เจ้าของ
สถานที่

แบบแสดง
รูปตัด 2 – 2

วันที่	เลขที่	รวม
ธันวาคม 2553	A-12	19

แผ่นที่	รวมแผ่น
12	34

FILE

รายการแก้ไขแบบ
มิถุนายน 2557

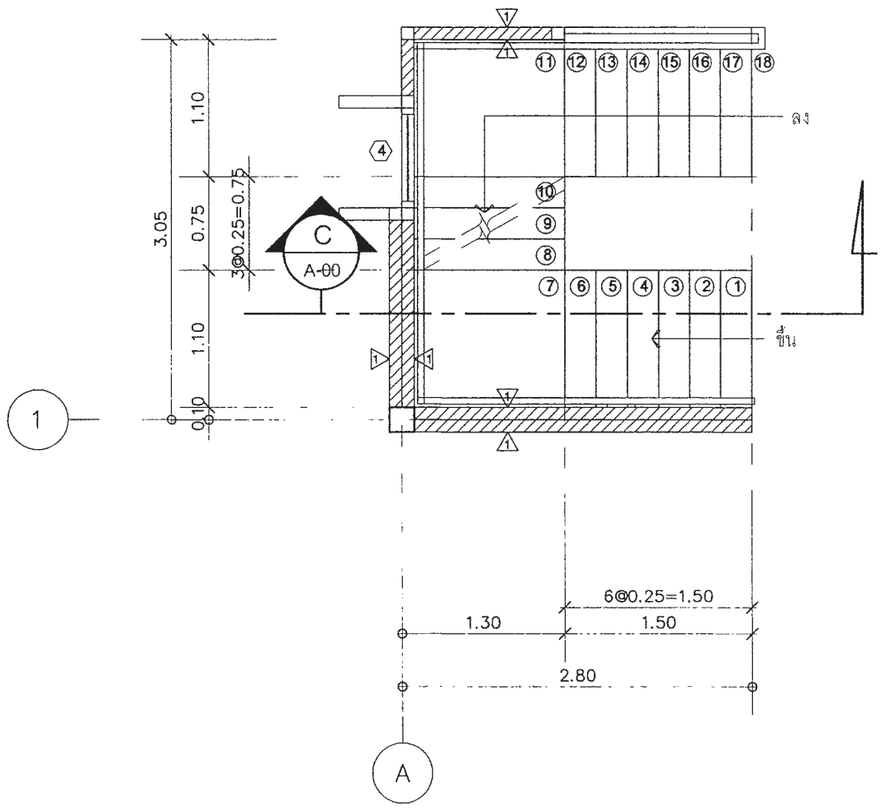

แบบขยายแปลนบันได

มาตราส่วน 1:50

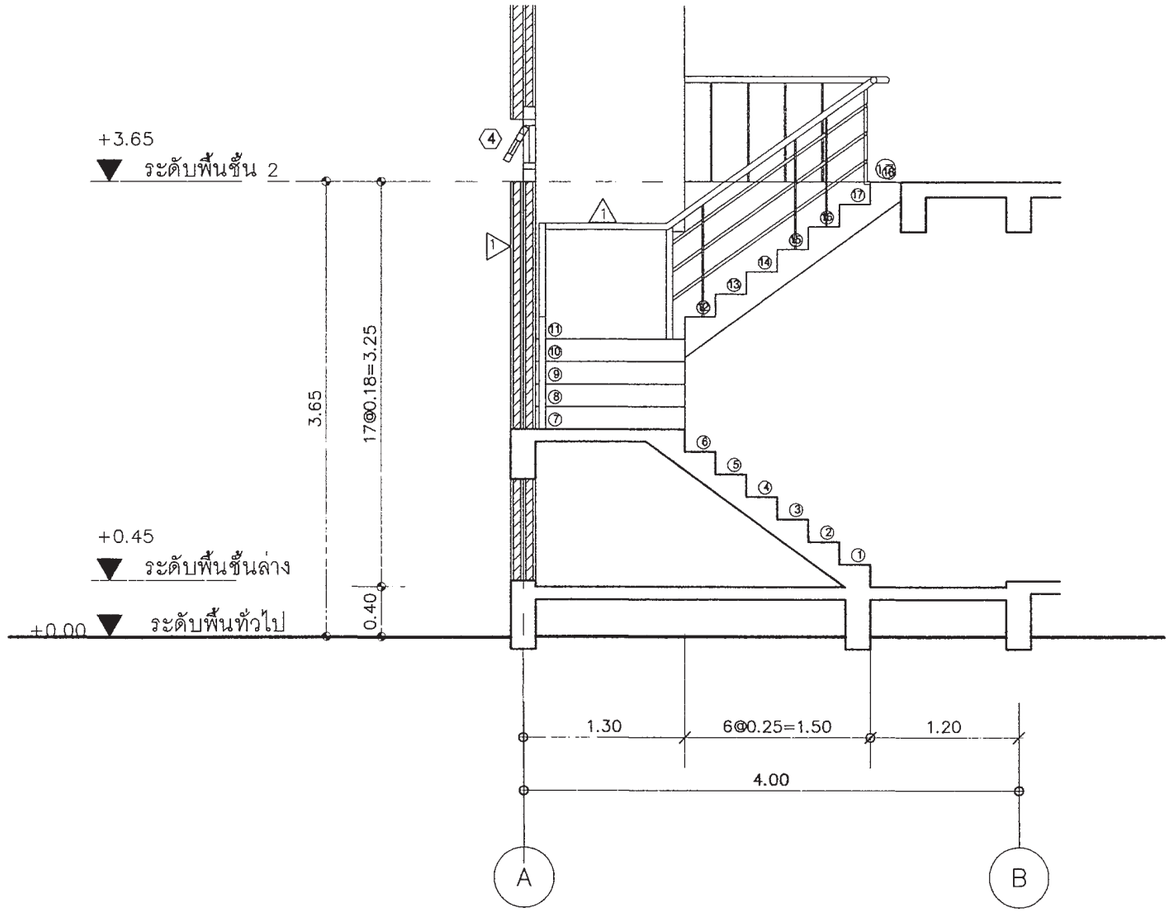

แบบขยายรูปตัดบันได

มาตราส่วน 1:50

สำนักการ โยธา
กรุงเทพมหานคร

โครงการ
แบบบ้านยิ้มเพื่อประชาชน ระยะที่ 3

ตามนโยบาย
ม.ร.ว. สุขุมพันธุ์ บริพัตร
ผู้ว่าราชการกรุงเทพมหานคร
นายจุมพล สำเภาพล
รองผู้ว่าราชการกรุงเทพมหานคร
นางนินนาท ชลิตานนท์
ปลัดกรุงเทพมหานคร

ผู้อำนวยการสำนักการโยธา	
รองผู้อำนวยการสำนักการโยธา	
นายทวีลักษ์ เลิศประพันธ์	
ผู้อำนวยการสำนักงานออกแบบ	
นายวัชรินทร์ บรรพต	
หัวหน้ากลุ่มงานสถาปัตยกรรม	
นายสินธุ์ชัย บุญปักษ์	
หัวหน้ากลุ่มงานวิศวกรรมอาคาร	
นายอิยะ เมฆะกุล	
สถาปนิก	
นายปรีดิท มิมาก	ส.สถ.2415
วิศวกรโครงสร้าง	
นายสัญญนิมิต รุ่งเพชรเนียม	สย.5154
วิศวกรไฟฟ้า	
นายจรูญ มาสุขใจ	ภพ.ก.2457
วิศวกรสุขาภิบาล	
นายจิระสิทธิ์ หิมสถิตย์	สย.8489
วิศวกรเครื่องกล	
นายช่างเขียนแบบ	
นางสาวสุกัญญา ช้างมูล	

แบบ บ้านพักอาศัย 2 ชั้น
แบบที่ 080
ชื่อบ้าน สมอพิเภก
เจ้าของ
สถานที่

แบบแสดง
แบบขยายบันได

วันที่	เลขที่	รวม
ธันวาคม 2553	A-13	19

แผ่นที่	รวมแผ่น
13	34

FILE

รายการแก้ไขแบบ
มิถุนายน 2557

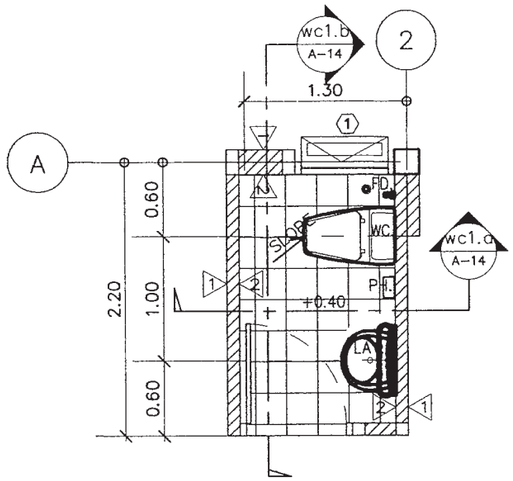

ห้องน้ำ ①

มาตราส่วน 1:50

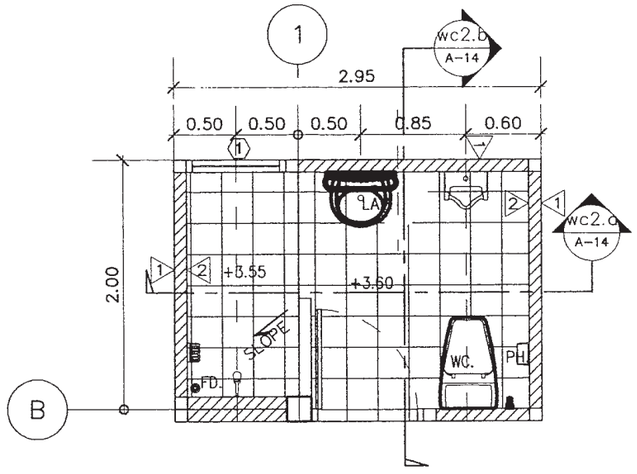

ห้องน้ำ ②

มาตราส่วน 1:50

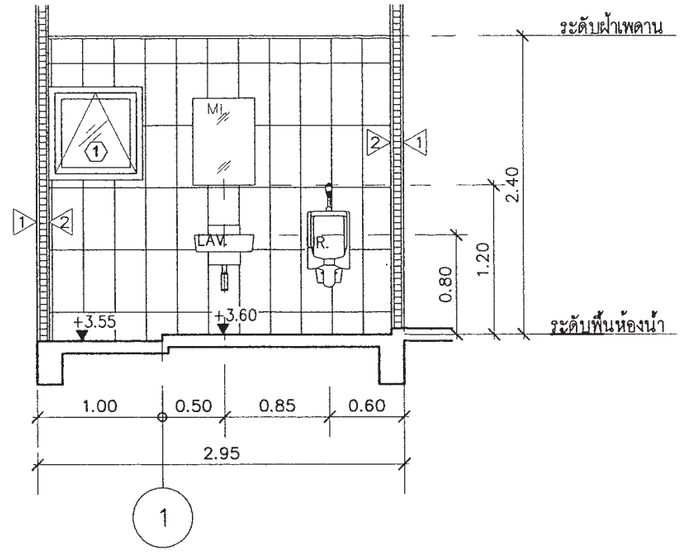

รูปตัด (WC2.a)

มาตราส่วน 1:50

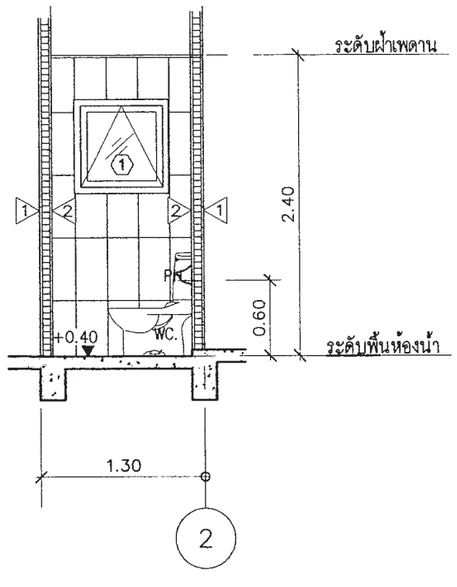

รูปตัด (WC1.a)

มาตราส่วน 1:50

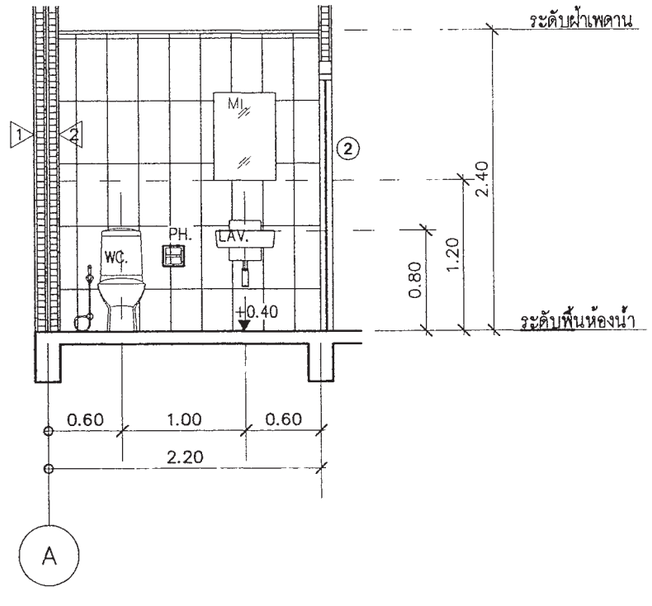

รูปตัด (WC1.b)

มาตราส่วน 1:50

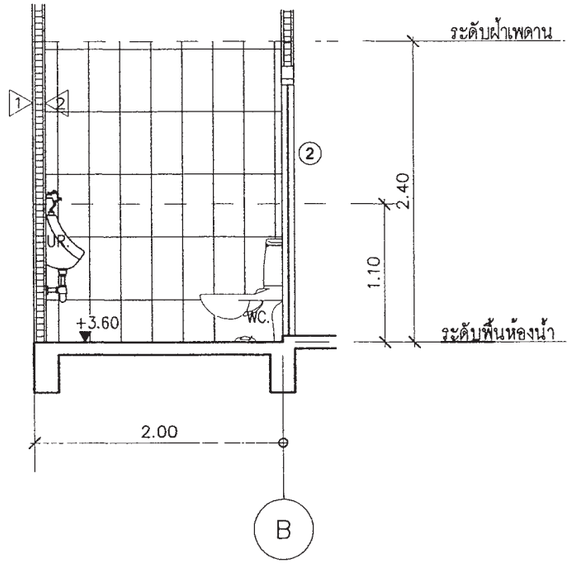

รูปตัด (WC2.b)

มาตราส่วน 1:50

สำนักการ โยธา
กรุงเทพมหานคร

โครงการ
แบบบ้านยิ้มเพื่อประชาชน ระยะที่ 3

ตามนโยบาย
ม.ร.ว. สุรุมพันธุ์ บริพัตร
ผู้ว่าราชการกรุงเทพมหานคร
นายจุมพล สำเภาพล
รองผู้ว่าราชการกรุงเทพมหานคร
นางนินนาท ชลิตานนท์
ปลัดกรุงเทพมหานคร

ผู้อำนวยการสำนักการโยธา	
รองผู้อำนวยการสำนักการโยธา	
นายทวีลักษ์ เลิศประพันธ์	
ผู้อำนวยการสำนักงานออกแบบ	
นายวัชรินทร์ บรรพต	
หัวหน้ากลุ่มงานสถาปัตยกรรม	
นายสินธุ์ชัย บุญปักษ์	
หัวหน้ากลุ่มงานวิศวกรรมอาคาร	
นายธวัช เมฆะกุล	
สถาปนิก	
นายปริศิท มิมาก	ส.สถ.2415
วิศวกรโครงสร้าง	
นายสัญญนิมิต รุ่งเพชรเนียม	สย.5154
วิศวกรไฟฟ้า	
นายจรูญ มาสุขใจ	ภฟก.2457
วิศวกรสุขาภิบาล	
นายจิระสิทธิ์ ทิมสถิตย์	สย.8489
วิศวกรเครื่องกล	
นายช่างเขียนแบบ	
นางสาวสุกัญญา ช้างมุล	

แบบ บ้านพักอาศัย 2 ชั้น
แบบที่ 080
ชื่อบ้าน สมอพิเภก
เจ้าของ
สถานที่

แบบแสดง
แบบขยายห้องน้ำ 1,2

วันที่	เลขที่	รวม
ธันวาคม 2553	A-14	19

แผ่นที่	รวมแผ่น
14	34

FILE

รายการแก้ไขแบบ
มิถุนายน 2557

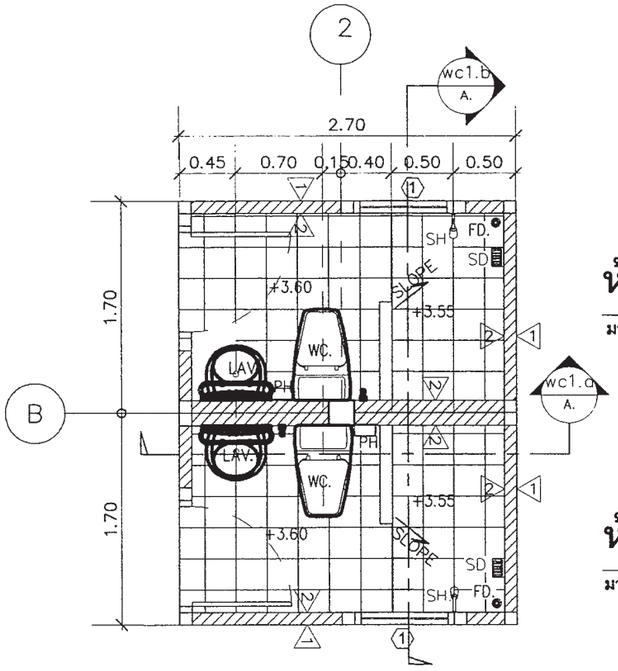

ห้องน้ำ ③

มาตราส่วน 1:50

ห้องน้ำ ④

มาตราส่วน 1:50

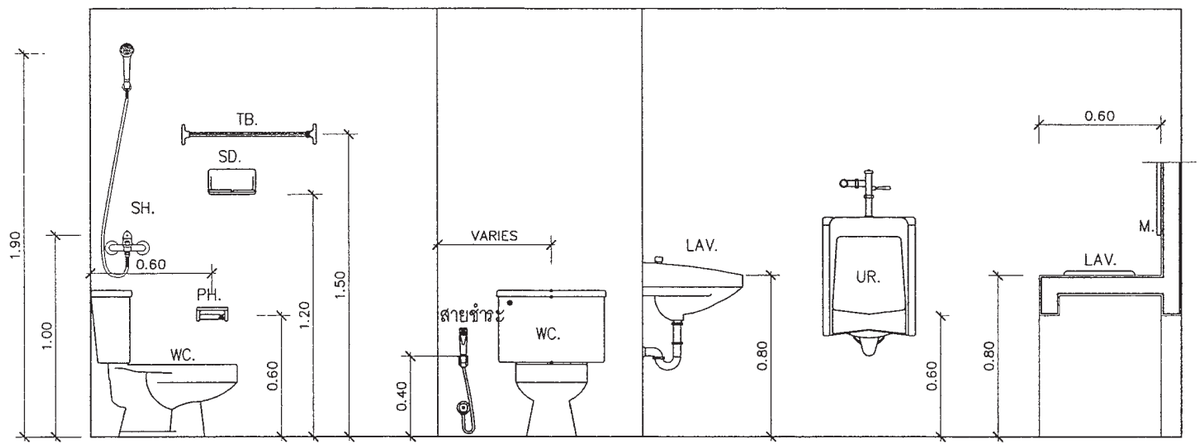

SANITARYWARE FIXING HEIGHT

SCALE 1 : 25

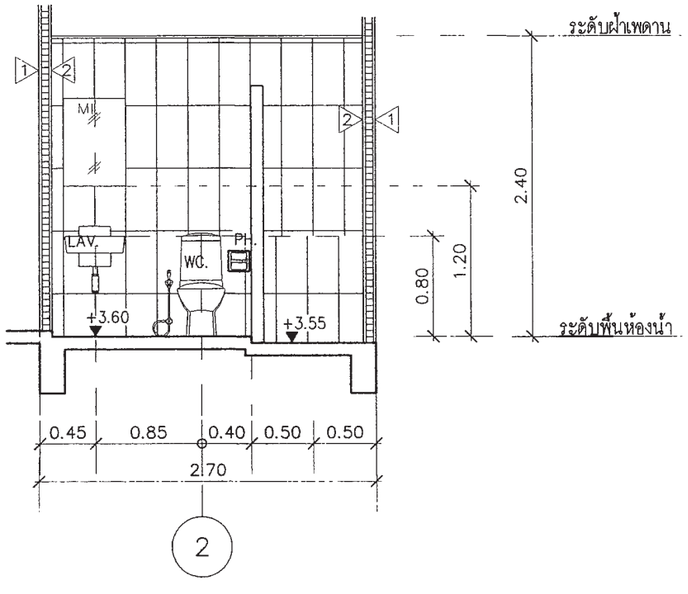

รูปตัด (WC3.a), (WC4.a)

มาตราส่วน 1:50

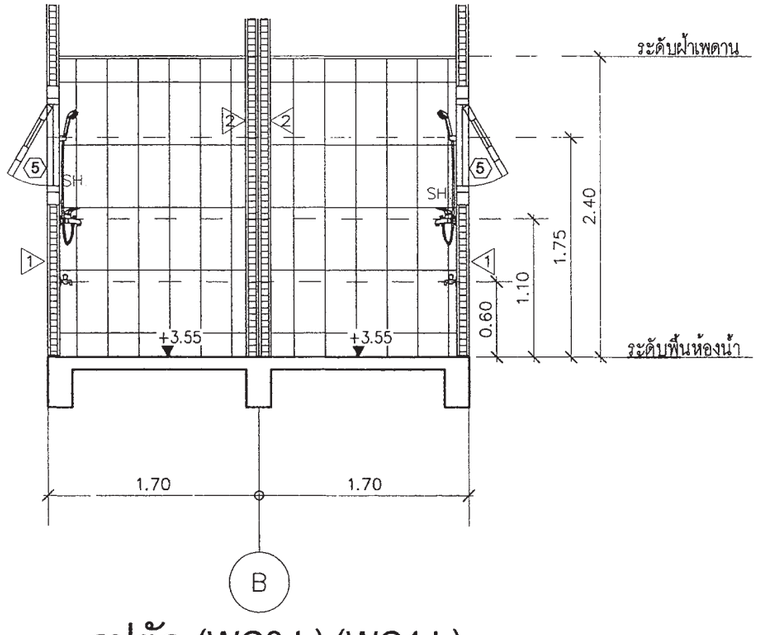

รูปตัด (WC3.b),(WC4.b)

มาตราส่วน 1:50

สำนักการ โยธา
กรุงเทพมหานคร

โครงการ
แบบบ้านยิ้มเพื่อประชาชน ระยะที่ 3

ตามนโยบาย
ม.ร.ว. สุขุมพันธุ์ บริพัตร
ผู้ว่าราชการกรุงเทพมหานคร
นายจุมพล สำเภาพล
รองผู้ว่าราชการกรุงเทพมหานคร
นางนินนาท ชลิตานนท์
ปลัดกรุงเทพมหานคร

ผู้อำนวยการสำนักการโยธา	
รองผู้อำนวยการสำนักการโยธา	
นายทวิลักษ์ เลิศประพันธ์	
ผู้อำนวยการสำนักงานออกแบบ	
นายวิชิรินทร์ บรรพต	
หัวหน้ากลุ่มงานสถาปัตยกรรม	
นายสินธุ์ชัย บุญปักษ์	
หัวหน้ากลุ่มงานวิศวกรรมอาคาร	
นายอิยะ เมฆะกุล	
สถาปนิก	
นายปิติศ มิมาก	ส.สถ.2415
วิศวกรโครงสร้าง	
นายสัญญนิมิต รุ่งเพชรเนียม	สย.5154
วิศวกรไฟฟ้า	
นายจรูญ มาสุขใจ	ภฟก.2457
วิศวกรสุขาภิบาล	
นายจิระสิทธิ์ ทิมสถิตย์	สย.8489
วิศวกรเครื่องกล	
นายช่างเขียนแบบ	
นางสาวสุกัญญา ช้างมูล	

แบบ บ้านพักอาศัย 2 ชั้น
แบบที่ 080
ชื่อบ้าน สมอพิเภก
เจ้าของ
สถานที่

แบบแสดง
แบบขยายห้องน้ำ 3,4

วันที่	เลขที่	รวม
ธันวาคม 2553	A-15	19

แผ่นที่	รวมแผ่น
15	34

FILE

รายการแก้ไขแบบ
มิถุนายน 2557

แบบขยายประตู

มาตราส่วน 1:50

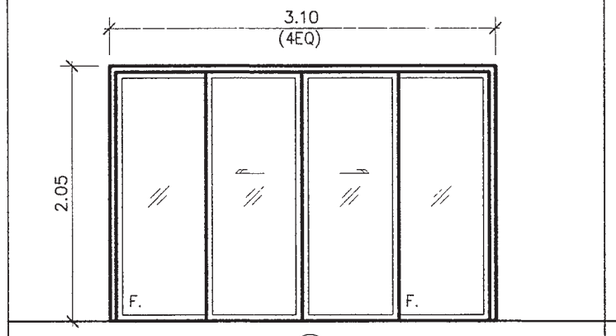

D1

ชนิด	ประตูบานเลื่อน/ช่องแสงติดตาย
วงกบ	อลูมิเนียม (กำหนดสีภายหลัง)
กรอบบาน	อลูมิเนียม (กำหนดสีภายหลัง)
ลูกฟัก	กระจกหนาไม่น้อยกว่า 6 มม
กุญแจ ลูกบิด กลอน	พร้อมอุปกรณ์บานเปิด
บานพับ	–
อื่นๆ	อลูมิเนียมหนาไม่ต่ำกว่า 1.5 มม

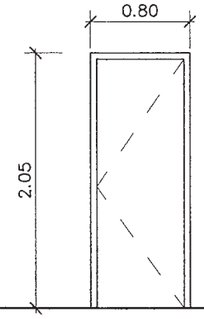

D2

ชนิด	ประตูบานเปิดเดี่ยว
วงกบ	PVC
กรอบบาน	–
ลูกฟัก	PVC อย่างหนา
กุญแจ ลูกบิด กลอน	พร้อมอุปกรณ์บานเปิด
บานพับ	–
อื่นๆ	–

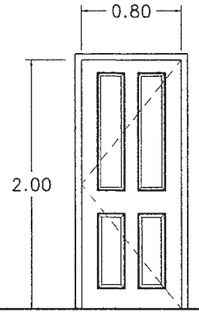

D3

ชนิด	ประตูบานเปิดเดี่ยว
วงกบ	ไม้เนื้อแข็ง 2x4"
กรอบบาน	–
ลูกฟัก	–
กุญแจ ลูกบิด กลอน	พร้อมอุปกรณ์บานเปิด
บานพับ	–
อื่นๆ	–

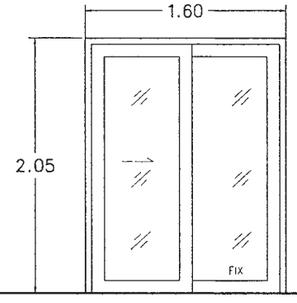

D4

ชนิด	ประตูบานเลื่อน
วงกบ	อลูมิเนียม (กำหนดสีภายหลัง)
กรอบบาน	อลูมิเนียม (กำหนดสีภายหลัง)
ลูกฟัก	กระจกหนาไม่น้อยกว่า 6 มม
กุญแจ ลูกบิด กลอน	พร้อมอุปกรณ์
บานพับ	–
อื่นๆ	อลูมิเนียมหนาไม่ต่ำกว่า 1.5 มม

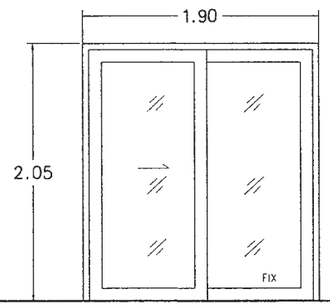

D5

ชนิด	ประตูบานเลื่อน
วงกบ	อลูมิเนียม (กำหนดสีภายหลัง)
กรอบบาน	อลูมิเนียม (กำหนดสีภายหลัง)
ลูกฟัก	กระจกหนาไม่น้อยกว่า 6 มม
กุญแจ ลูกบิด กลอน	พร้อมอุปกรณ์
บานพับ	–
อื่นๆ	อลูมิเนียมหนาไม่ต่ำกว่า 1.5 มม

สำนักการ โยธา
กรุงเทพมหานคร

โครงการ
แบบบ้านยิ้มเพื่อประชาชน ระยะที่ 3

ตามนโยบาย
ม.ร.ว. สุขุมพันธุ์ บริพัตร
ผู้ว่าราชการกรุงเทพมหานคร
นายจุมพล สำเภาพล
รองผู้ว่าราชการกรุงเทพมหานคร
นางนินนาท ชลิตานนท์
ปลัดกรุงเทพมหานคร

ผู้อำนวยการสำนักการโยธา	
รองผู้อำนวยการสำนักการโยธา	
นายทวิศักดิ์ เลิศประพันธ์	
ผู้อำนวยการสำนักงานออกแบบ	
นายวัชรินทร์ บรรพต	
หัวหน้ากลุ่มงานสถาปัตยกรรม	
นายสินธุ์ชัย บุญปักษ์	
หัวหน้ากลุ่มงานวิศวกรรมอาคาร	
นายอริยะ เมฆะกุล	
สถาปนิก	
นายปรีดิท มีมาก	ส.สถ.2415
วิศวกรโครงสร้าง	
นายสัญญนิมิต รุ่งเพชรเนียม	สย.5154
วิศวกรไฟฟ้า	
นายจรูญ มาสุขใจ	ภฟก.2457
วิศวกรสุขาภิบาล	
นายจิระสิทธิ์ ทิมสถิตย์	สย.8489
วิศวกรเครื่องกล	
นายช่างเขียนแบบ	
นางสาวสุกัญญา ช้างมูล	

แบบ บ้านพักอาศัย 2 ชั้น
แบบที่ 080
ชื่อบ้าน สมอพิเภก
เจ้าของ
สถานที่

แบบแสดง
แบบขยายประตู

วันที่	เลขที่	รวม
ธันวาคม 2553	A-16	19

แผ่นที่	รวมแผ่น
16	34

FILE

รายการแก้ไขแบบ
มิถุนายน 2557

แบบขยายหน้าต่าง

มาตราส่วน 1:50

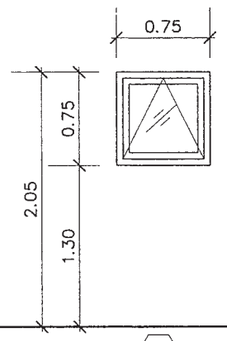

W1

ชนิด	หน้าต่างบานเกระทุ้ง
วงกบ	อลูมิเนียม (กำหนดสีภายหลัง)
กรอบบาน	อลูมิเนียม (กำหนดสีภายหลัง)
ลูกฟัก	กระจกหนาไม่น้อยกว่า 6 มม
กุญแจ ลูกบิด กลอน	พร้อมอุปกรณ์
บานพับ	–
อื่นๆ	อลูมิเนียมหนาไม่ต่ำกว่า 1.5 มม

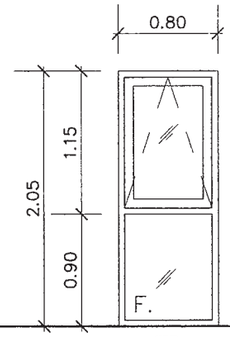

W2

ชนิด	หน้าต่างบานเกระทุ้ง ช่องแสงติดตาย
วงกบ	อลูมิเนียม (กำหนดสีภายหลัง)
กรอบบาน	อลูมิเนียม (กำหนดสีภายหลัง)
ลูกฟัก	กระจกหนาไม่น้อยกว่า 6 มม
กุญแจ ลูกบิด กลอน	พร้อมอุปกรณ์
บานพับ	–
อื่นๆ	อลูมิเนียมหนาไม่ต่ำกว่า 1.5 มม

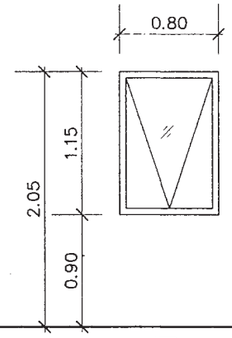

W3

ชนิด	หน้าต่างบานเกระทุ้ง
วงกบ	อลูมิเนียม (กำหนดสีภายหลัง)
กรอบบาน	อลูมิเนียม (กำหนดสีภายหลัง)
ลูกฟัก	กระจกหนาไม่น้อยกว่า 6 มม
กุญแจ ลูกบิด กลอน	พร้อมอุปกรณ์
บานพับ	–
อื่นๆ	อลูมิเนียมหนาไม่ต่ำกว่า 1.5 มม

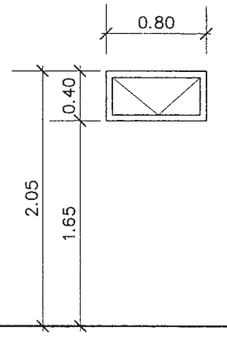

W4

ชนิด	หน้าต่างบานเกระทุ้ง
วงกบ	อลูมิเนียม (กำหนดสีภายหลัง)
กรอบบาน	อลูมิเนียม (กำหนดสีภายหลัง)
ลูกฟัก	กระจกหนาไม่น้อยกว่า 6 มม
กุญแจ ลูกบิด กลอน	พร้อมอุปกรณ์
บานพับ	–
อื่นๆ	อลูมิเนียมหนาไม่ต่ำกว่า 1.5 มม

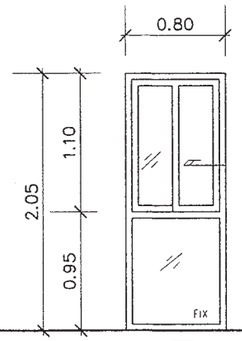

W5

ชนิด	หน้าต่างบานเลื่อน ช่องแสงติดตาย
วงกบ	อลูมิเนียม (กำหนดสีภายหลัง)
กรอบบาน	อลูมิเนียม (กำหนดสีภายหลัง)
ลูกฟัก	กระจกหนาไม่น้อยกว่า 6 มม
กุญแจ ลูกบิด กลอน	พร้อมอุปกรณ์
บานพับ	–
อื่นๆ	อลูมิเนียมหนาไม่ต่ำกว่า 1.5 มม

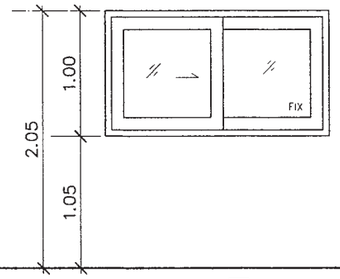

W6

ชนิด	หน้าต่างบานเลื่อน
วงกบ	อลูมิเนียม (กำหนดสีภายหลัง)
กรอบบาน	อลูมิเนียม (กำหนดสีภายหลัง)
ลูกฟัก	กระจกหนาไม่น้อยกว่า 6 มม
กุญแจ ลูกบิด กลอน	พร้อมอุปกรณ์
บานพับ	–
อื่นๆ	อลูมิเนียมหนาไม่ต่ำกว่า 1.5 มม

สำนักการ โยธา
กรุงเทพมหานคร

โครงการ
แบบบ้านยิ้มเพื่อประชาชน ระยะที่ 3

ตามนโยบาย
ม.ร.ว. สุขุมพันธุ์ บริพัตร
ผู้ว่าราชการกรุงเทพมหานคร
นายจุมพล สำเภาพล
รองผู้ว่าราชการกรุงเทพมหานคร
นางนินนาท ชลิตานนท์
ปลัดกรุงเทพมหานคร

ผู้อำนวยการสำนักการโยธา
รองผู้อำนวยการสำนักการโยธา
นายทวีศักดิ์ เลิศประพันธ์
ผู้อำนวยการสำนักงานออกแบบ
นายวัชรินทร์ บรรพต
หัวหน้ากลุ่มงานสถาปัตยกรรม
นายสินธุ์ชัย บุญปักษ์
หัวหน้ากลุ่มงานวิศวกรรมอาคาร
นายอริยะ เมฆะกุล
สถาปนิก
นายปรีดิท มีมาก ส.สถ.2415
วิศวกรโครงสร้าง
นายสัญญนิมิต รุ่งเพชรเนียม สย.5154
วิศวกรไฟฟ้า
นายจรูญ มาสุขใจ ภฟก.2457
วิศวกรสุขาภิบาล
นายจิระสิทธิ์ ทิมสถิตย์ สย.8489
วิศวกรเครื่องกล
นายช่างเขียนแบบ
นางสาวสุกัญญา ช้างมูล

แบบ บ้านพักอาศัย 2 ชั้น
แบบที่ 080
ชื่อบ้าน สมอพิเภก
เจ้าของ
สถานที่

แบบแสดง
แบบขยายหน้าต่าง

วันที่	เลขที่	รวม
ธันวาคม 2553	A-17	19

แผ่นที่	รวมแผ่น
17	34

FILE
รายการแก้ไขแบบ
มิถุนายน 2557

แบบถังดักไขมัน (GREASE TRAP)

MODEL	HEIGHT (mm.)	WIDTH (mm.)	LENGTH (mm.)	INLET (mm.)	OUTLET (mm.)	PIPE SIZE (inch)
SAN 30 GT	400	340	460	127	180	2"
SAN 60 GT	400	440	620	127	180	2"
SAN 130 GT	400	550	970	127	180	2"
SAN 1200 GT	1200	750	1600	130	200	2"
SAN 2000 GT	1200	950	2100	130	200	2"
SAN 3000 GT	1200	1200	2500	130	200	2"
SAN 4000 GT	1500	1200	2560	130	200	2"
SAN 5000 GT	1500	1300	2950	130	200	2"
SAN 6000 GT	1500	1400	3300	130	200	2"

SPECIFICATION TABLE			
No.	ITEM		CONTENT
1	CAPACITY		
	1.1	SOLID SEPARATION CHAMBER	0.900 m^3
	1.2	AERATION CHAMBER	0.504 m^3
	1.3	SEDIMENTATION CHAMBER	0.161 m^3
	1.4	TOTAL	1.565 m^3
2	MATERIAL		
	2.1	CHAMBER	FRP
	2.2	SEPARATION PLATE , BAFFLE	FRP
	2.3	AIR TRANSFER PIPE	PVC
	2.4	DIFFUSER TUBE	PP
	2.5	MANHOLE COVER	ABS
	2.6	INFLOW , OUTFLOW PIPE	PVC(ø100mm.)
	2.7	AIR BLOWER	45L/MIN (1UNIT)

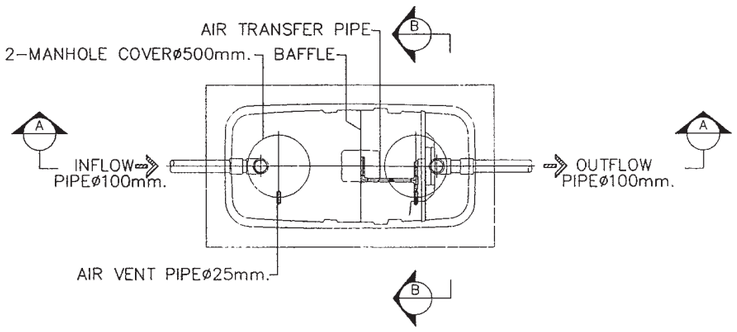

PLAN

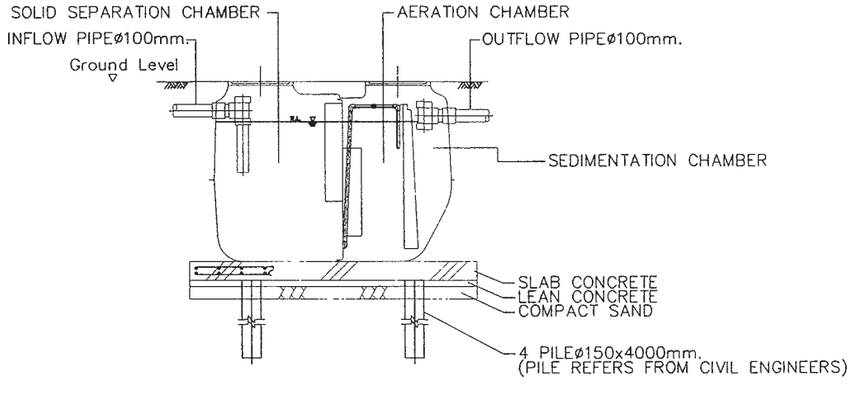

SECTION A-A

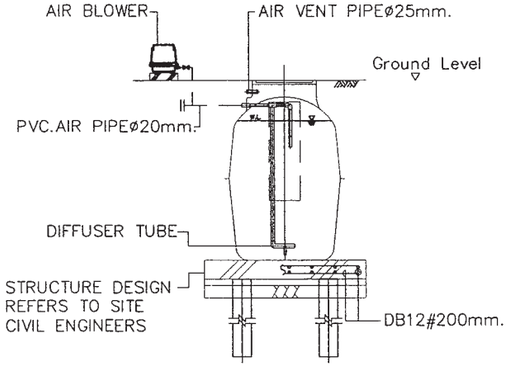

SECTION B-B

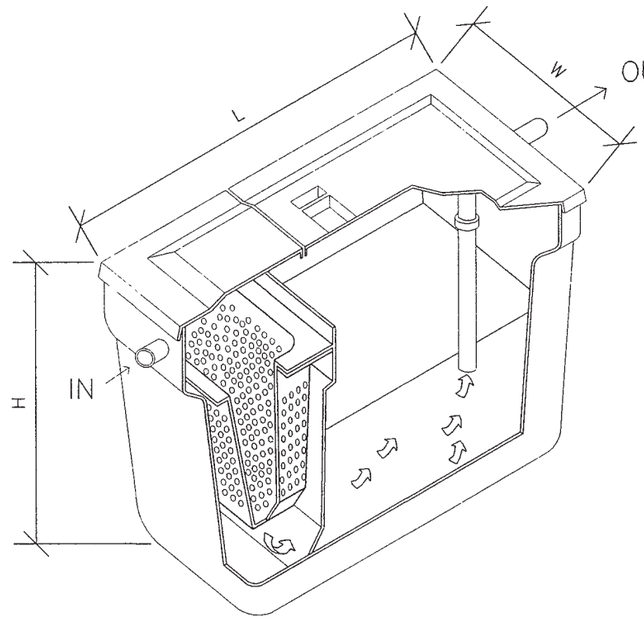

สำนักการ โยธา
กรุงเทพมหานคร

โครงการ
แบบบ้านยิ้มเพื่อประชาชน ระยะที่ 3

ตามนโยบาย
ม.ร.ว. สุรุมพันธุ์ บริพัตร
ผู้ว่าราชการกรุงเทพมหานคร
นายจุมพล สำเภาพล
รองผู้ว่าราชการกรุงเทพมหานคร
นางนินนาท ชลิตานนท์
ปลัดกรุงเทพมหานคร

ผู้อำนวยการสำนักการโยธา	
รองผู้อำนวยการสำนักการโยธา	
นายทวีศักดิ์ เลิศประพันธ์	
ผู้อำนวยการสำนักงานออกแบบ	
นายวีรินทร์ บรรพต	
หัวหน้ากลุ่มงานสถาปัตยกรรม	
นายสินธุ์ชัย บุญปักษ์	
หัวหน้ากลุ่มงานวิศวกรรมอาคาร	
นายธวัช เมฆกุล	
สถาปนิก	
นายปฏิคม มิมาก	ส.สถ.2415
วิศวกรโครงสร้าง	
นายสัญญนิมิต รุ่งเพชรเนียม	สย.5154
วิศวกรไฟฟ้า	
นายรุญ มาสุขใจ	ภฟก.2457
วิศวกรสุขาภิบาล	
นายจิระสิทธิ์ ทิมสถิตย์	สย.8489
วิศวกรเครื่องกล	
นายช่างเขียนแบบ	
นางสาวสุกัญญา ช้างมูล	

แบบ บ้านพักอาศัย 2 ชั้น
แบบที่ 080
ชื่อบ้าน สมอพิเภก
เจ้าของ
สถานที่

แบบแสดง
แบบขยายถังบำบัดน้ำเสีย

วันที่	เลขที่	รวม
ธันวาคม 2553	A-18	19

แผ่นที่	รวมแผ่น
18	34

FILE

รายการแก้ไขแบบ
มิถุนายน 2557

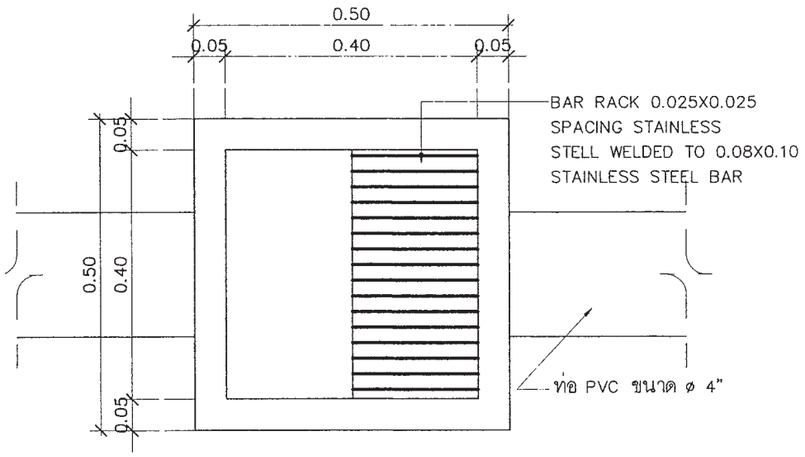

แปลนบ่อพัก

มาตราส่วน 1:10

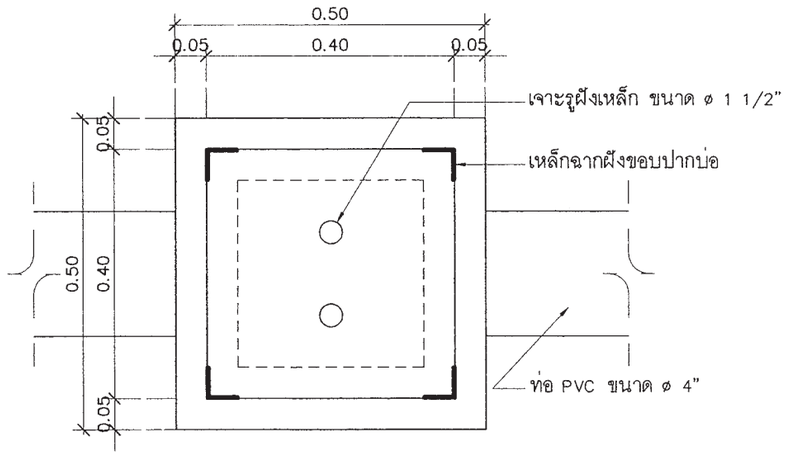

แปลนบ่อพัก

มาตราส่วน 1:10

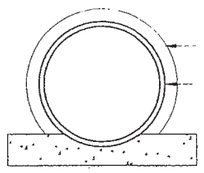

รูปตัดท่อระบายน้ำ

มาตราส่วน 1:10

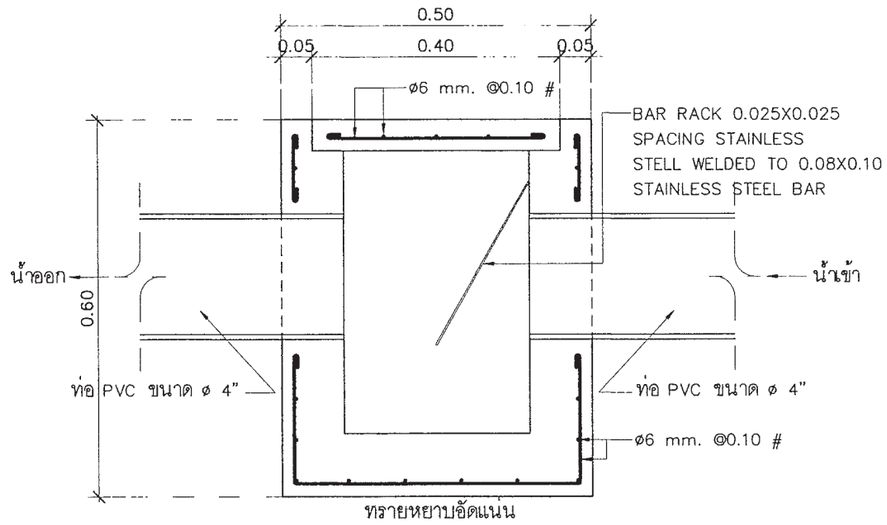

รูปตัดบ่อพัก

มาตราส่วน 1:10

สำนักการ โยธา
กรุงเทพมหานคร

โครงการ
แบบบ้านยิ้มเพื่อประชาชน ระยะที่ 3

ตามนโยบาย
ม.ร.ว. สุขุมพันธุ์ บริพัตร
ผู้ว่าราชการกรุงเทพมหานคร
นายจุมพล สำเภาพล
รองผู้ว่าราชการกรุงเทพมหานคร
นางนินนาท ชลิตานนท์
ปลัดกรุงเทพมหานคร

ผู้อำนวยการสำนักการโยธา	
รองผู้อำนวยการสำนักการโยธา	
นายทวิสักดิ์ เลิศประพันธ์	
ผู้อำนวยการสำนักงานออกแบบ	
นายวิรชินทร์ บรรพต	
หัวหน้ากลุ่มงานสถาปัตยกรรม	
นายสินธุ์ชัย บุญปักษ์	
หัวหน้ากลุ่มงานวิศวกรรมอาคาร	
นายธิยะ เมฆะกุล	
สถาปนิก	
นายปวิสิทธ มีมาก	ส.สถ.2415
วิศวกรโครงสร้าง	
นายสัญญนิมิต รุ่งเพชรเนียม	สย.5154
วิศวกรไฟฟ้า	
นายจรูญ มาสุขใจ	ภฟก.2457
วิศวกรสุขาภิบาล	
นายจิระสิทธิ์ ทิมสลิตย์	สย.8489
วิศวกรเครื่องกล	
นายช่างเขียนแบบ	
นางสาวสุกัญญา ช้างมูล	

แบบ บ้านพักอาศัย 2 ชั้น
แบบที่ 080
ชื่อบ้าน สมอพิเภก
เจ้าของ
สถานที่

แบบแสดง
แบบขยายบ่อพัก

วันที่	เลขที่	รวม
ธันวาคม 2553	A-19	19

แผ่นที่	รวมแผ่น
19	34

FILE

รายการแก้ไขแบบ
มิถุนายน 2557

รายการประกอบแบบด้านวิศวกรรมโยธา

1. ซีเมนต์

1.1 ส่วนผสมของโครงสร้างคอนกรีตเสริมเหล็กทั้งหมดต้องใช้ PORTLAND CEMENT ประเภทที่ 1 ที่มีคุณสมบัติตามมาตรฐานผลิตภัณฑ์อุตสาหกรรมเท่านั้น

1.2 ถ้าไม่ได้ระบุเป็นอย่างอื่น ต้องมีส่วนผสมของซีเมนต์ไม่น้อยกว่า325กิโลกรัมต่อคอนกรีต ลูกบาศก์เมตร

2. คอนกรีต

2.1 คอนกรีตที่ใช้สำหรับงานโครงสร้างของอาคารเช่นเสาเข็ม , ฐานราก , เสา และพื้น ฯลฯ ต้องมีกำลังอัดประลัยไม่น้อยกว่า 180ksc เมื่ออายุ 28วัน โดยทดสอบจากแท่งคอนกรีตตัวอย่างรูปทรงกระบอก 150x300มม

2.2 ADMIXTURE ที่ใช้ต้องมีคุณสมบัติตาม ASTM หรือ BS

3. งานเหล็ก

3.1 คุณสมบัติของเหล็กเสริมคอนกรีต มีดังนี้

ขนาดเหล็กเสริม mm.	ชั้นคุณภาพ	มาตรฐาน	หมายเหตุ
RB6 , RB9 DB12 ขึ้นไป	SR-24 SD-40	มอก. 20-2543 มอก. 24-2548	

3.2 เหล็กรูปพรรณ , เหล็กกลวงสำหรับก่อสร้าง

3.2.1 เหล็กรูปพรรณที่จะใช้ต้องมีคุณสมบัติตาม มอก. 1227-2539 , มอก. 1228-2549 หรือ JIS เหล็กกลวงที่ใช้ต้องมีคุณสมบัติตาม มอก. 107-2533 หรือ JIS และเหล็กรูปพรรณเชื่อมประกอบจะต้องมีคุณสมบัติตาม มอก. 1303-2538

3.2.2 เหล็กรูปพรรณทั้งหมดต้องเป็นของใหม่ ไม่เคยใช้งานมาก่อน ตรงไม่บิดเบี้ยว ไม่มีรอยตำหนิ ไม่มีสนิมกร่อน ไม่เปื้อนสี หรือน้ำมัน

3.2.3 การต่อเหล็กรูปพรรณ ถ้าไม่จำเป็นจริงๆแล้วห้ามต่อ ในกรณีที่มีการต่อเหล็ก รอยต่อของเหล็กต้องมีกำลังมากกว่าหรือเท่ากับเหล็กที่ไม่มีรอยต่อ การต่อให้ต่อจุดเดียวเท่านั้น และการต่อให้เป็นไปตามมาตรฐาน AISC

3.2.4 การประกอบการติดตั้ง ให้ดำเนินการตามมาตรฐาน AISC หรือตามมาตรฐานสำหรับอาคารเหล็กรูปพรรณของ วสท. ที่ 1015-40

3.2.5 ผู้รับจ้างจะต้องทำ ค้ำยัน ยึดโครง ให้เพียงพอเพื่อยึดโครงสร้างให้แน่นหนาอยู่ในแนวและตำแหน่งที่ต้องการ

3.2.6 องค์อาคารที่วางทาบหรือต่อเชื่อมจะต้องวางให้แนบสนิทเต็มหน้า

3.2.7 การเชื่อมต่อทั้งหมดให้ใช้วิธีเชื่อมด้วยไฟฟ้าการ (ELECTRLC ARC WELDING) โดยตลอดผิวหน้าสัมผัสการเชื่อมให้เป็นไปตามมาตรฐาน AWS ขนาดของรอยเชื่อมต้องไม่น้อยกว่าความหนาของแผ่นเหล็ก

3.2.8 ถ้าไม่ได้กำหนดให้เป็นอย่างอื่น รอยต่อระหว่างชิ้นส่วนเหล็กต่างๆ ให้ใช้วิธีเชื่อมตะเข็บตลอดแนวชน

3.2.9 ผิวหน้าที่จะทำการเชื่อม ต้องสะอาดปราศจากสะเก็ดร่อน สนิมกรัน ไขมัน สี หรือสิ่งแปลกปลอมอื่นใด

3.2.10 ลวดเชื่อมต้องมีคุณสมบัติตาม มอก. หรือ AWS หรือ AISC

3.2.11 ให้ทาด้วยสีกันสนิมไม่น้อยกว่า 2 ชั้น คุณภาพเทียบเท่า RUST O-LEAM , JOTAN , SIKKENS

4. เสาเข็ม

4.1 เสาเข็มคอนกรีตอัดแรง เป็นเสาเข็มของ MP , GPS , GEL , CPM , T-COM หรือเทียบเท่า หรือเสาเข็มเจาะ(ตามแบบแสดง)

- เสาเข็มคอนกรีตอัดแรง ขนาด ⊙ -0.15x0.15ม
- เสาเข็มคอนกรีตอัดแรง ขนาด I-0.18x0.18ม พื้นที่หน้าตัดไม่น้อยกว่า 253 ตร.ซม
- เสาเข็มคอนกรีตอัดแรง ขนาด I-0.22x0.22ม พื้นที่หน้าตัดไม่น้อยกว่า 351 ตร.ซม
- เสาเข็มคอนกรีตอัดแรง ขนาด I-0.26x0.26ม พื้นที่หน้าตัดไม่น้อยกว่า 455 ตร.ซม
- เสาเข็มเจาะ ขนาด ø0.35 ม

4.2 กำลังรับน้ำหนักบรรทุกและความยาวเสาเข็มให้พิจารณาตามแบบรายละเอียด โดยความยาวเสาเข็มที่แท้จริง ณ ตำแหน่งที่ตั้งโครงการ อาจมีการเปลี่ยนแปลง แต่ทั้งนี้ให้กำหนดและตรวจสอบอีกครั้งโดยวิศวกรผู้ควบคุมงาน โดยเสาเข็มจะต้องมีกำลังรับน้ำหนักบรรทุกได้ไม่น้อยกว่าที่กำหนดตามแบบ

5. ระบบกันซึม

5.1 รายละเอียดและคุณสมบัติ

ส่วนของอาคาร	ชนิดและผลิตภัณฑ์	ผลิตภัณฑ์คุณภาพเทียบเท่า
- หลังคา ค.ส.ล - ห้องน้ำ	น้ำยาเคมีแบบกันซึม	BRUSHBOND ของ FOSROC LANKO 225 ของ DAVCO

6. ทั่วไปและการเตรียมงาน

6.1 รายการประกอบแบบอื่นใดที่ไม่ได้กำหนดไว้ให้ถือปฏิบัติตาม บทกำหนดทั่วไปสำหรับการก่อสร้างอาคารคอนกรีตเสริมเหล็กของ วสท. เป็นเกณฑ์

6.2 เนื่องจากคุณสมบัติของดินในกรุงเทพมหานคร แต่ละพื้นที่เขตมีความแตกต่างกันในด้านความสามารถในการรับน้ำหนักบรรทุกและมีระดับความลึกของชั้นทรายที่แตกต่างกัน ฉะนั้นก่อนทำการก่อสร้างเจ้าของอาคารและผู้รับจ้างต้องตรวจสอบความเหมาะสมของความยาวเสาเข็ม เพื่อให้มีค่าการรับน้ำหนักบรรทุกของเสาเข็มได้ไม่น้อยกว่าแบบที่กำหนดไว้

6.3 หากมีอุปสรรคในการเข้าพื้นที่ก่อสร้าง อันจะทำให้เกิดผลกระทบความเดือดร้อนรำคาญ และเกิดความเสียหายจากการใช้เสาเข็มตอกกับอาคารข้างเคียง ให้สามารถใช้เสาเข็มเจาะเทียบเคียงความสามารถในการรับน้ำหนักบรรทุกได้

สำนักการ โยธา
กรุงเทพมหานคร

โครงการ
แบบบ้านยิ้มเพื่อประชาชน ระยะที่ 3

ตามนโยบาย
ม.ร.ว. สุขุมพันธุ์ บริพัตร
ผู้ว่าราชการกรุงเทพมหานคร
นายจุมพล สำเภาพล
รองผู้ว่าราชการกรุงเทพมหานคร
นางนินนาท ชลิตานนท์
ปลัดกรุงเทพมหานคร

ผู้อำนวยการสำนักการโยธา
รองผู้อำนวยการสำนักการโยธา
นายทวีศักดิ์ เลิศประพันธ์
ผู้อำนวยการสำนักงานออกแบบ
นายวัชรินทร์ บรรพต
หัวหน้ากลุ่มงานสถาปัตยกรรม
นายสินธุ์ชัย บุญปักษ์
หัวหน้ากลุ่มงานวิศวกรรมอาคาร
นายอริยะ เมฆะกุล

สถาปนิก
นายปริศิท มีมาก ส.สถ.2415
วิศวกรโครงสร้าง
นายสัญญนิมิต รุ่งเพชรเนียม สย.5154
วิศวกรไฟฟ้า
นายจรูญ มาสุขใจ ภฟก.2457
วิศวกรสุขาภิบาล
นายจีระสิทธิ์ ทิมสถิตย์ สย.6489
วิศวกรเครื่องกล
นายช่างเขียนแบบ
นายธิติ สถะบดี

แบบ บ้านพักอาศัย 2 ชั้น
แบบที่ 080
ชื่อบ้าน สมอพิเภก
เจ้าของ
สถานที่

แบบแสดง
รายการประกอบแบบโครงสร้าง

วันที่ :	เลขที่	รวม
30 พฤษภาคม 2557	S-01	8

แผ่นที่	รวมแผ่น
20	34

FILE :
รายการแก้ไขแบบ

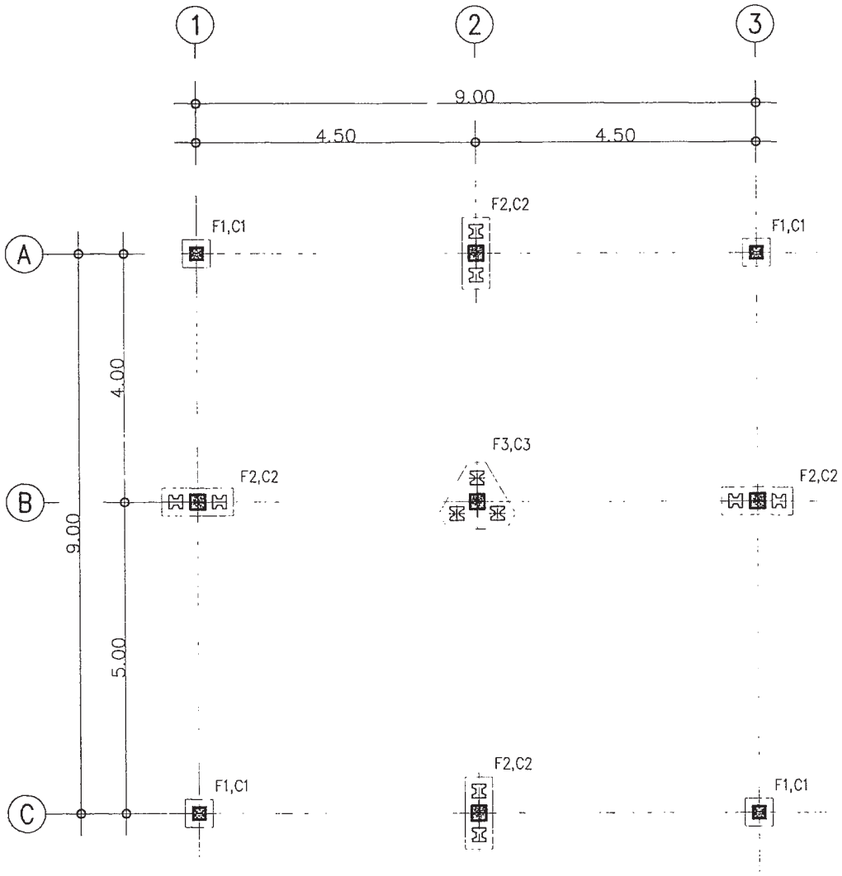

แปลนฐานราก ตอม่อ

มาตราส่วน 1 : 100

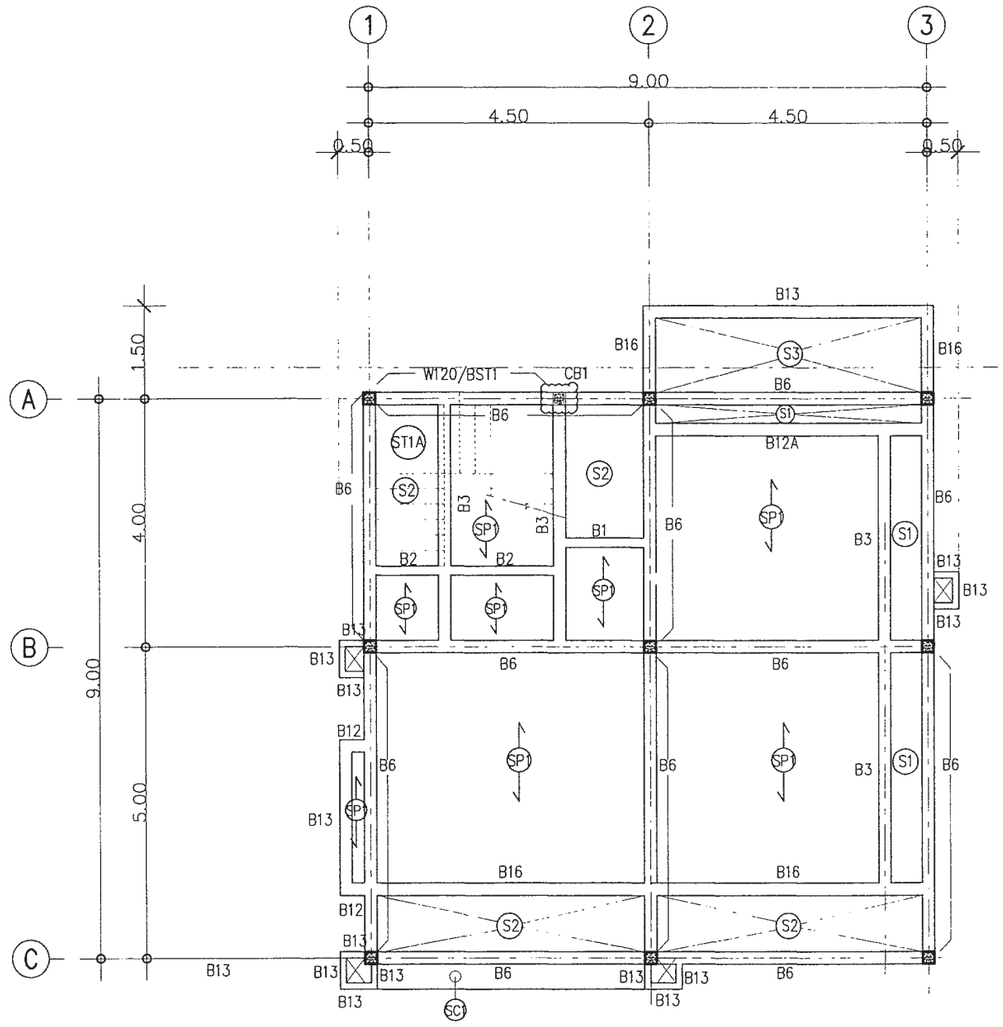

แปลนคานพื้น ชั้นล่าง

มาตราส่วน 1 : 100

สำนักการ โยธา
กรุงเทพมหานคร

โครงการ

แบบบ้านยิ้มเพื่อประชาชน ระยะที่ 3

ตามนโยบาย

ม.ร.ว. สุขุมพันธุ์ บริพัตร
ผู้ว่าราชการกรุงเทพมหานคร

นายจุมพล สำเภาพล
รองผู้ว่าราชการกรุงเทพมหานคร

นางนินนาท ชลิตานนท์
ปลัดกรุงเทพมหานคร

ผู้อำนวยการสำนักการโยธา

รองผู้อำนวยการสำนักการโยธา
นายทวีศักดิ์ เลิศประพันธ์

ผู้อำนวยการสำนักงานออกแบบ
นายวัชรินทร์ บรรพต

หัวหน้ากลุ่มงานสถาปัตยกรรม
นายสินธุ์ชัย บุญบักษ์

หัวหน้ากลุ่มงานวิศวกรรมอาคาร
นายอริยะ เมฆะกุล

สถาปนิก
นายปรีดิท มีมาก ส.สถ.2415

วิศวกรโครงสร้าง
นายสัญญนิมิต รุ่งเพชรเนียม สย.5154

วิศวกรไฟฟ้า
นายจรูญ มาสุขใจ ภฟก.2457

วิศวกรสุขาภิบาล
นายจีระสิทธิ์ ทิมสถิตย์ สย.8489

วิศวกรเครื่องกล

นายช่างเขียนแบบ
นายธิติ สถะบดี

แบบ บ้านพักอาศัย 2 ชั้น
แบบที่ 080
ชื่อบ้าน สมอพิเภก

เจ้าของ

สถานที่

แบบแสดง
แปลนฐานราก ตอม่อ
แปลนคานพื้น ชั้นล่าง

วันที่ :	เลขที่	รวม
30 พฤษภาคม 2557	S-02	8

แผ่นที่	รวมแผ่น
21	34

FILE :

รายการแก้ไขแบบ

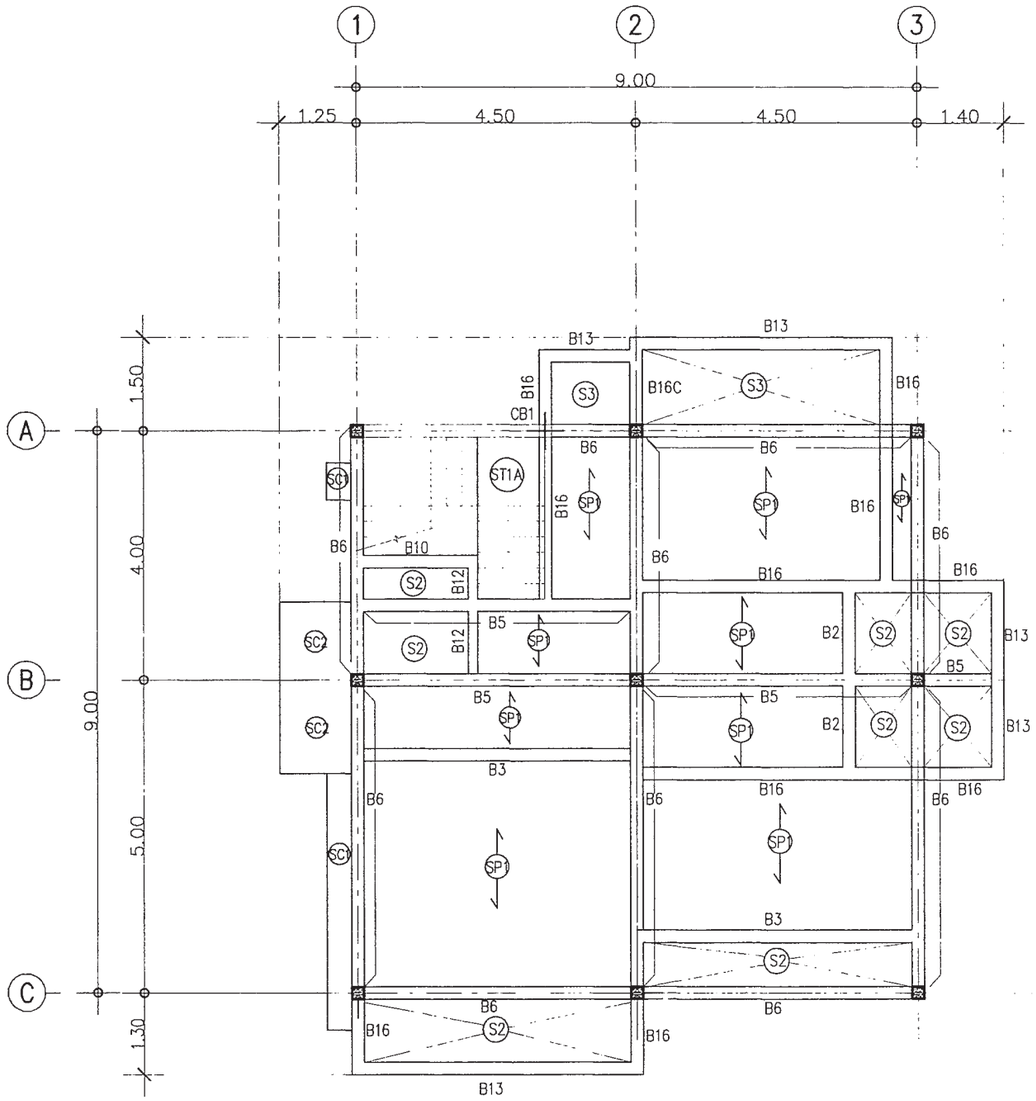

แปลนคานพื้น ชั้นบน

มาตราส่วน 1 : 100

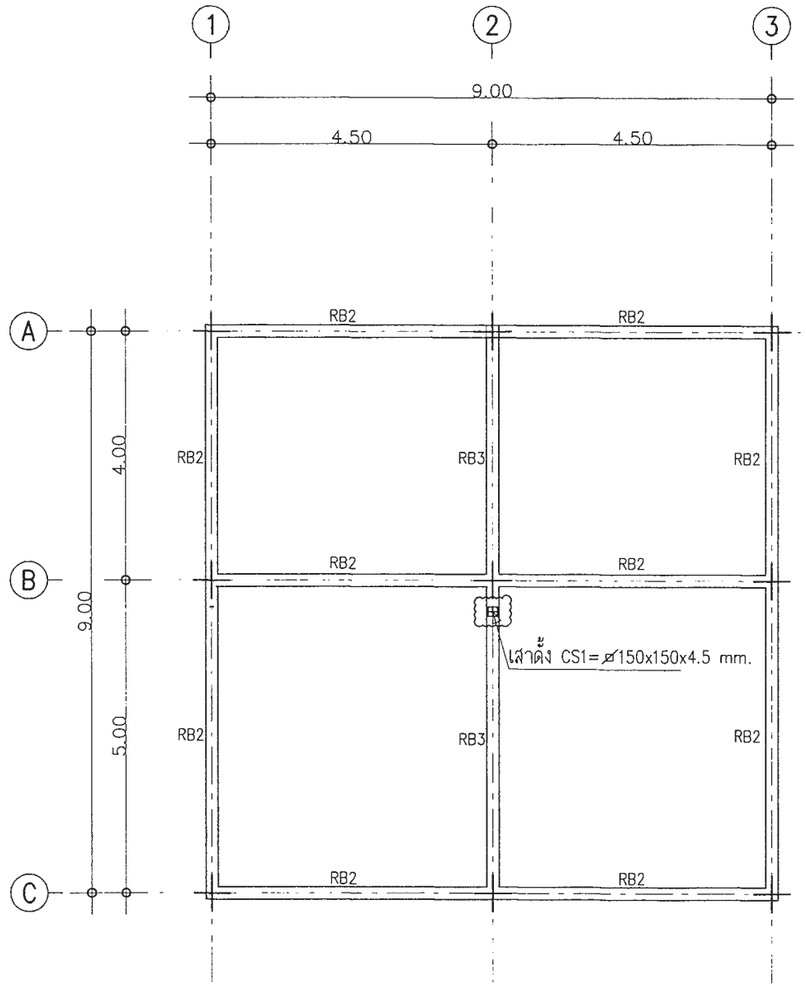

แปลนคานหลังคา

มาตราส่วน 1 : 100

สำนักการ โยธา
กรุงเทพมหานคร

โครงการ

แบบบ้านยิ้มเพื่อประชาชน ระยะที่ 3

ตามนโยบาย

ม.ร.ว. สุขุมพันธุ์ บริพัตร
ผู้ว่าราชการกรุงเทพมหานคร

นายจุมพล สำเภาพล
รองผู้ว่าราชการกรุงเทพมหานคร

นางนินนาท ชลิตานนท์
ปลัดกรุงเทพมหานคร

ผู้อำนวยการสำนักการโยธา

รองผู้อำนวยการสำนักการโยธา
นายทวีศักดิ์ เลิศประพันธ์

ผู้อำนวยการสำนักงานออกแบบ
นายวัชรินทร์ บรรพต

หัวหน้ากลุ่มงานสถาปัตยกรรม
นายสินธุ์ชัย บุญปักษ์

หัวหน้ากลุ่มงานวิศวกรรมอาคาร
นายอริยะ เมฆะกุล

สถาปนิก
นายปรีดิท มีมาก ส.สถ.2415

วิศวกรโครงสร้าง
นายสัญญนิมิต รุ่งเพชรเนียม สย.5154

วิศวกรไฟฟ้า
นายจรูญ มาสุขใจ ภฟก.2457

วิศวกรสุขาภิบาล
นายจีระสิทธิ์ ทิมสถิตย์ สย.8489

วิศวกรเครื่องกล

นายช่างเขียนแบบ
นายธิติ สถะบดี

แบบ บ้านพักอาศัย 2 ชั้น

แบบที่ 080

ชื่อบ้าน สมอพิเภก

เจ้าของ

สถานที่

แบบแสดง
แปลนคานพื้น ชั้นบน
แปลนคานหลังคา

วันที่ :	เลขที่	รวม
30 พฤษภาคม 2557	S-03	8

แผ่นที่	รวมแผ่น
22	34

FILE :

รายการแก้ไขแบบ

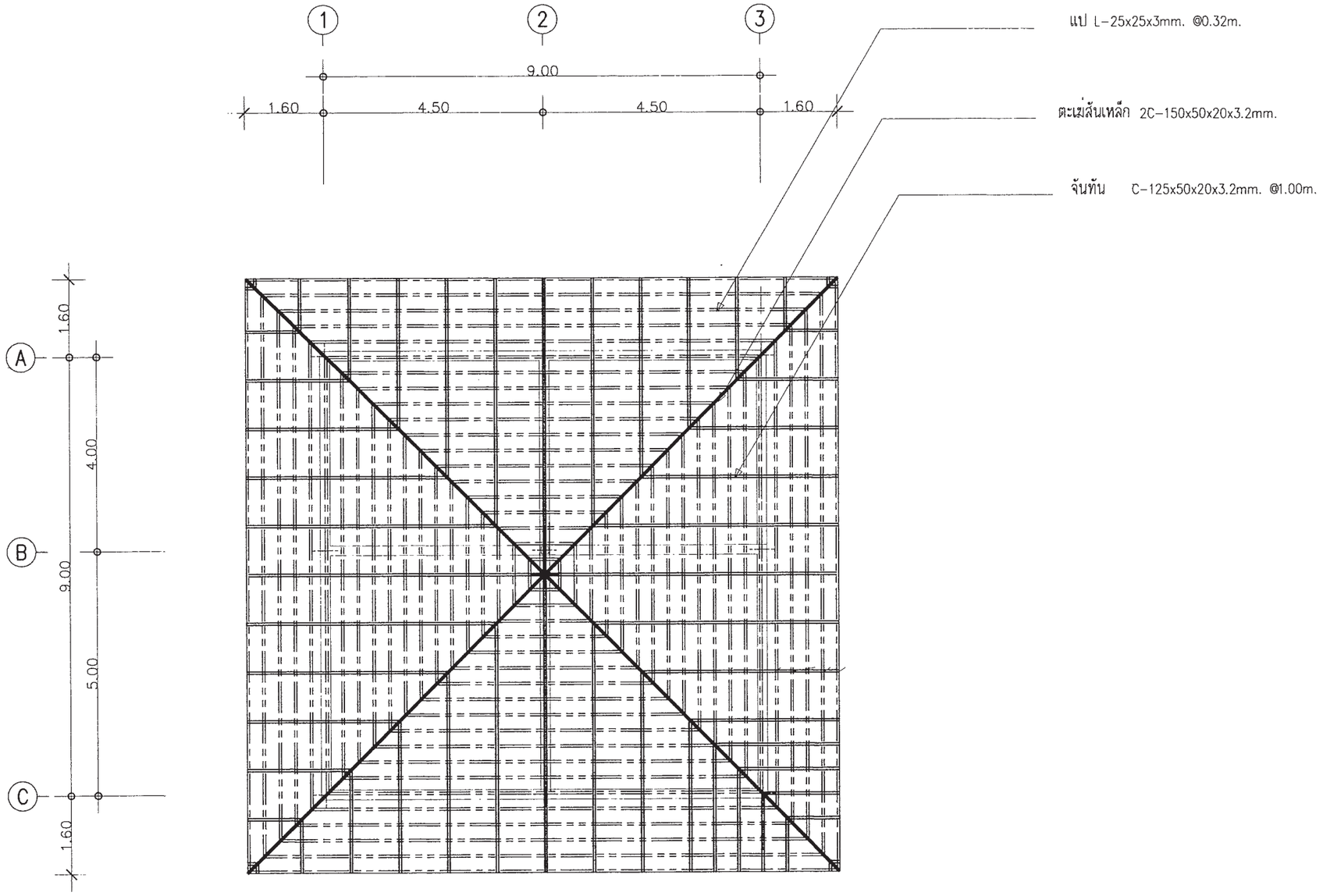

แปลนโครงหลังคา

มาตราส่วน 1 : 100

สำนักการ โยธา
กรุงเทพมหานคร

โครงการ
แบบบ้านยิ้มเพื่อประชาชน ระยะที่ 3

ตามนโยบาย
ม.ร.ว. สุขุมพันธุ์ บริพัตร
ผู้ว่าราชการกรุงเทพมหานคร
นายจุมพล สำเภาพล
รองผู้ว่าราชการกรุงเทพมหานคร
นางนินนาท ชลิตานนท์
ปลัดกรุงเทพมหานคร

ผู้อำนวยการสำนักการโยธา	
รองผู้อำนวยการสำนักการโยธา	
นายทวีศักดิ์ เลิศประพันธ์	
ผู้อำนวยการสำนักงานออกแบบ	
นายวัชรินทร์ บรรพต	
หัวหน้ากลุ่มงานสถาปัตยกรรม	
นายสินธุ์ชัย บุญปักษ์	
หัวหน้ากลุ่มงานวิศวกรรมอาคาร	
นายธวัช เผ่ะกุล	
สถาปนิก	
นายปรีดิ์ พิมาก ส.สถ.2415	
วิศวกรโครงสร้าง	
นายสัญญูนิมิต รุ่งเพชรเนียม สย.5154	
วิศวกรไฟฟ้า	
นายจรูญ มาสุรใจ ภฟก.2457	
วิศวกรสุขาภิบาล	
นายจีระสิทธิ์ พิมสถิตย์ สย.8489	
วิศวกรเครื่องกล	
นายช่างเขียนแบบ	
นายชิดี สถะบดี	

แบบ บ้านพักอาศัย 2 ชั้น
แบบที่ 080
ชื่อบ้าน สมอพิเภก
เจ้าของ
สถานที่

แบบแสดง
แปลนโครงหลังคา

วันที่ :	เลขที่	รวม
30 พฤษภาคม 2557	S-04	8

แผ่นที่	รวมแผ่น
23	34

FILE :

รายการแก้ไขแบบ

หมายเหตุ

กรณีใช้ฐานราก เสาเข็มเจาะแทนฐานรากเสาเข็มตอก

ให้ใช้เทียบเท่าดังนี้ F1=F1A , F2=F2A , F3=F3A

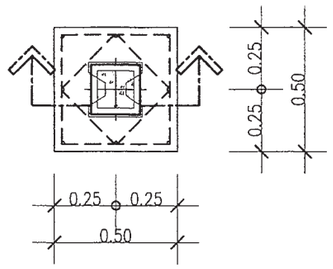

แบบขยาย F1
มาตราส่วน 1 : 25

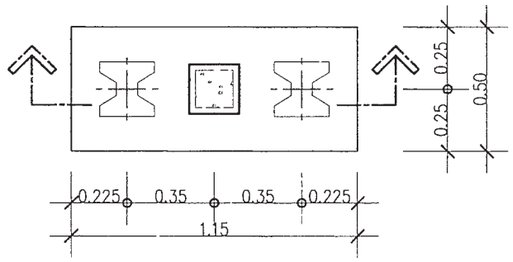

แบบขยาย F2
มาตราส่วน 1 : 25

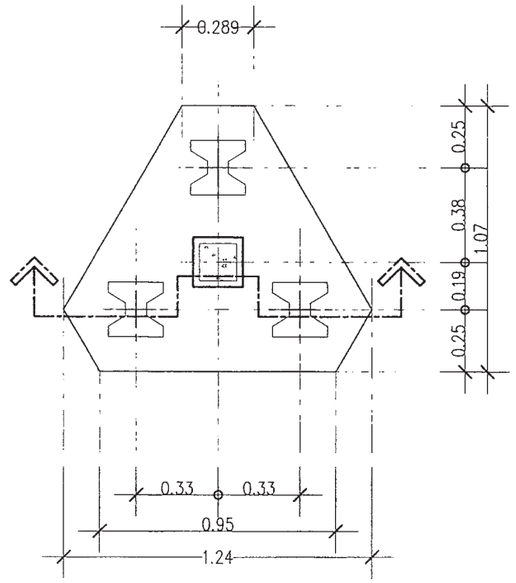

แบบขยาย F3
มาตราส่วน 1 : 25

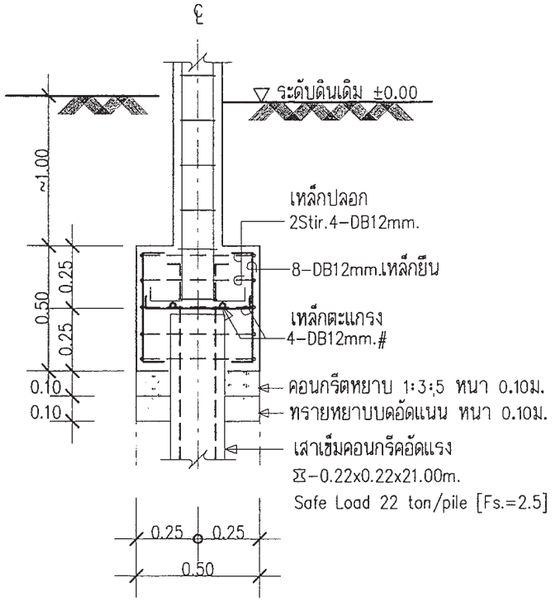

รูปตัด F1
มาตราส่วน 1 : 25

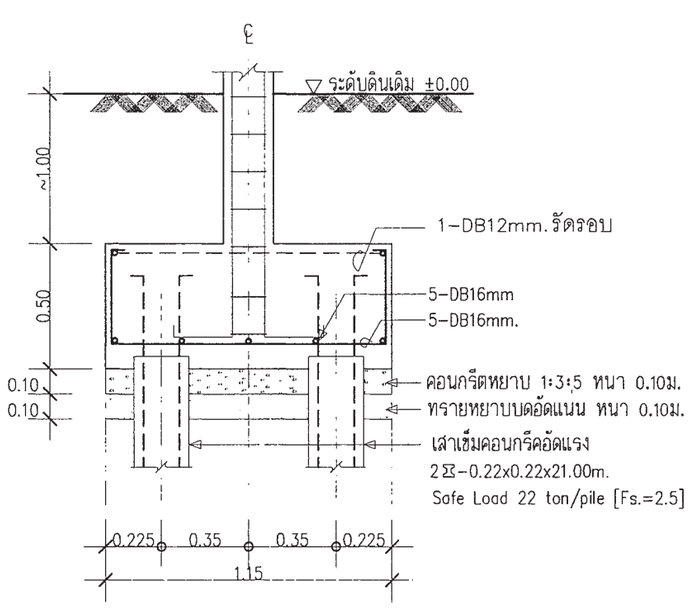

รูปตัด F2
มาตราส่วน 1 : 25

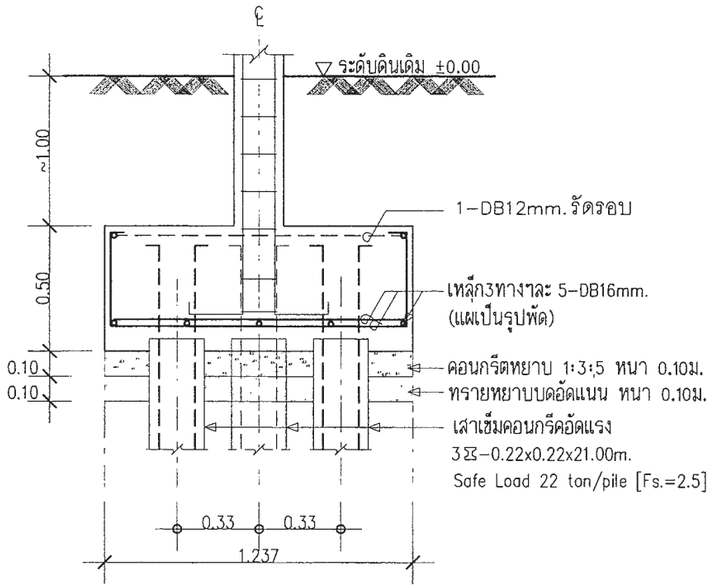

รูปตัด F3
มาตราส่วน 1 : 25

สำนักการ โยธา
กรุงเทพมหานคร

โครงการ

แบบบ้านยิ้มเพื่อประชาชน ระยะที่ 3

ตามนโยบาย

ม.ร.ว. สุขุมพันธุ์ บริพัตร
ผู้ว่าราชการกรุงเทพมหานคร

นายจุมพล สำเภาพล
รองผู้ว่าราชการกรุงเทพมหานคร

นางนินนาท ชลิตานนท์
ปลัดกรุงเทพมหานคร

ผู้อำนวยการสำนักการโยธา

รองผู้อำนวยการสำนักการโยธา
นายทวีศักดิ์ เลิศประพันธ์

ผู้อำนวยการสำนักงานออกแบบ
นายวัชรินทร์ บรรพต

หัวหน้ากลุ่มงานสถาปัตยกรรม
นายสินธุ์ชัย บุญปักษ์

หัวหน้ากลุ่มงานวิศวกรรมอาคาร
นายอริยะ เมฆะกุล

สถาปนิก
นายปรีดิท มีมาก ส.สถ.2415

วิศวกรโครงสร้าง
นายสัญญนิมิต รุ่งเพชรเนียม สย.5154

วิศวกรไฟฟ้า
นายจรูญ มาสุขใจ ภพ.2457

วิศวกรสุขาภิบาล
นายจีระสิทธิ์ ทิมสถิตย์ สย.8489

วิศวกรเครื่องกล

นายช่างเขียนแบบ
นายธิติ สถะบดี

แบบ บ้านพักอาศัย 2 ชั้น

แบบที่ 080

ชื่อบ้าน สมอพิเภก

เจ้าของ

สถานที่

แบบแสดง

แบบขยายโครงสร้าง 1

วันที่ :	เลขที่	รวม
30 พฤษภาคม 2557	S-05	8

แผ่นที่	รวมแผ่น
24	34

FILE :

รายการแก้ไขแบบ

หมายเหตุ

กรณีใช้ฐานราก เสาเข็มเจาะแทนฐานรากเสาเข็มตอก

ให้ใช้เทียบเท่าดังนี้ F1=F1A , F2=F2A , F3=F3A

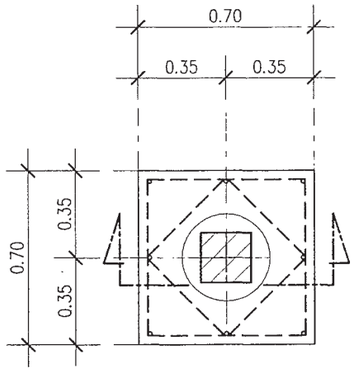

แบบขยาย F1A

มาตราส่วน 1 : 25

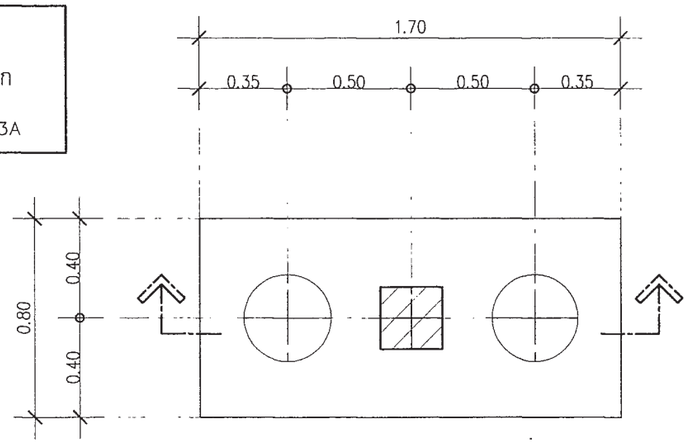

แบบขยาย F2A

มาตราส่วน 1 : 25

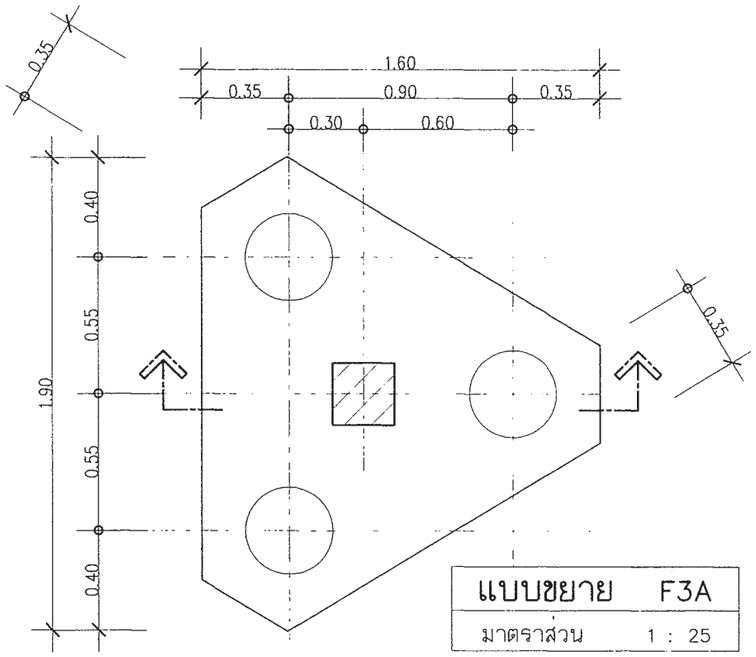

แบบขยาย F3A

มาตราส่วน 1 : 25

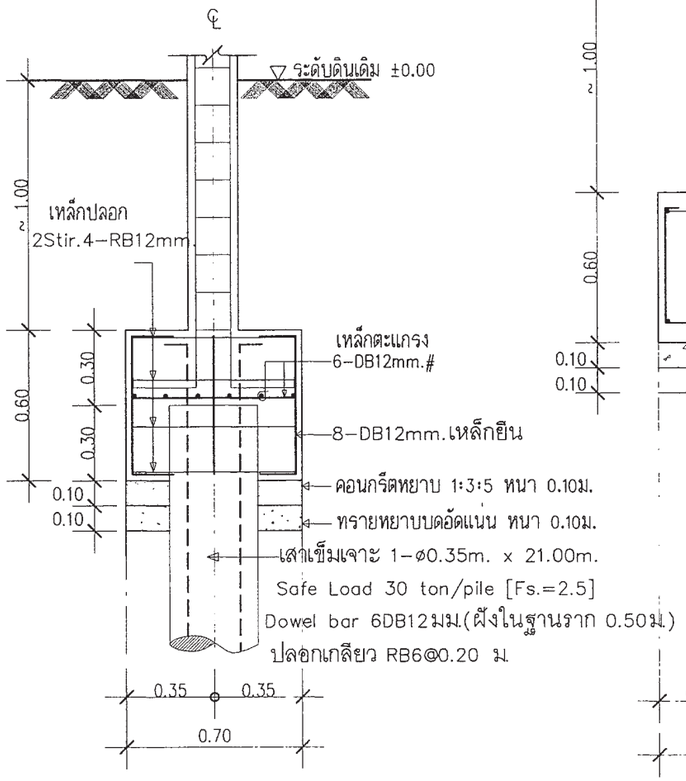

รูปตัด F1A

มาตราส่วน 1 : 25

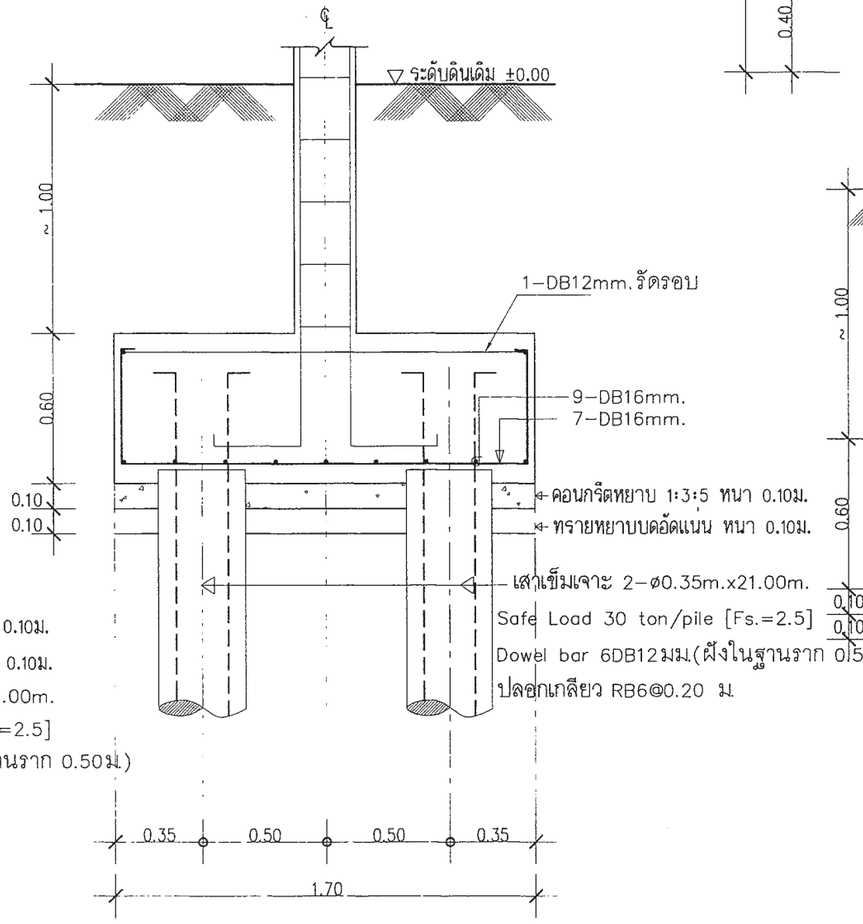

รูปตัด F2A

มาตราส่วน 1 : 25

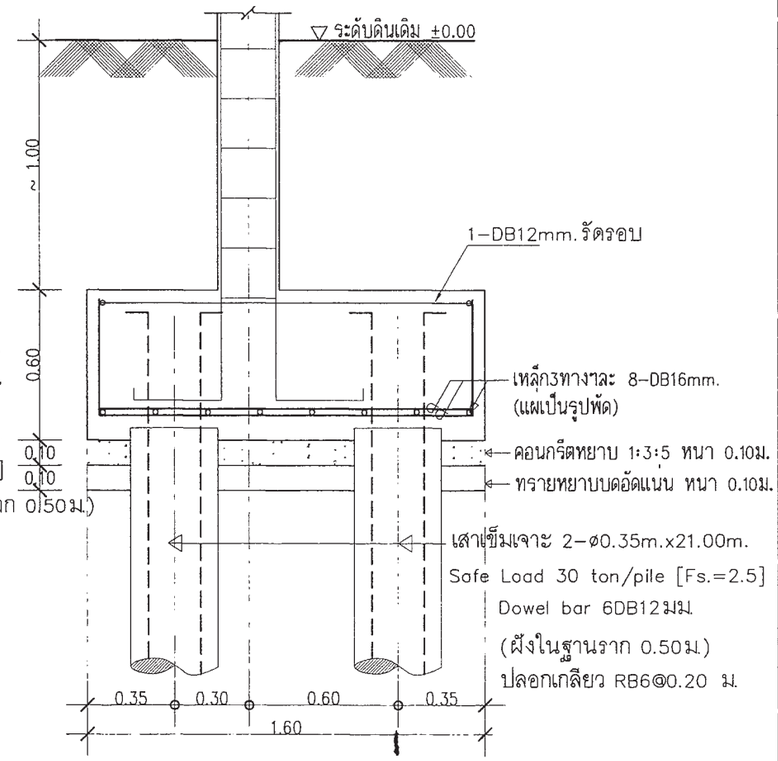

รูปตัด F3A

มาตราส่วน 1 : 25

สำนักการ โยธา
กรุงเทพมหานคร

โครงการ

แบบบ้านยิ้มเพื่อประชาชน ระยะที่ 3

ตามนโยบาย

ม.ร.ว. สุขุมพันธุ์ บริพัตร
ผู้ว่าราชการกรุงเทพมหานคร

นายจุมพล สำเภาพล
รองผู้ว่าราชการกรุงเทพมหานคร

นางนินนาท ชลิตานนท์
ปลัดกรุงเทพมหานคร

ผู้อำนวยการสำนักการโยธา

รองผู้อำนวยการสำนักการโยธา
นายทวีศักดิ์ เลิศประพันธ์

ผู้อำนวยการสำนักงานออกแบบ
นายวัชรินทร์ บรรพต

หัวหน้ากลุ่มงานสถาปัตยกรรม
นายสินธุ์ชัย บุญปักษ์

หัวหน้ากลุ่มงานวิศวกรรมอาคาร
นายอริยะ เมฆะกูล

สถาปนิก
นายปรีดิท มีมาก ส.สถ.2415

วิศวกรโครงสร้าง
นายสัญญนิมิต รุ่งเพชรเนียม สย.5154

วิศวกรไฟฟ้า
นายจรูญ มาสุขใจ ภฟก.2457

วิศวกรสุขาภิบาล
นายจีระสิทธิ์ ทิมสถิตย์ สย.8489

วิศวกรเครื่องกล

นายช่างเขียนแบบ
นายธิติ สถะบดี

แบบ บ้านพักอาศัย 2 ชั้น

แบบที่ 080

ชื่อบ้าน สมอพิเภก

เจ้าของ

สถานที่

แบบแสดง

แบบขยายโครงสร้าง 2

วันที่ :	เลขที่	รวม
30 พฤษภาคม 2557	S-06	8

แผ่นที่	รวมแผ่น
25	34

FILE :

รายการแก้ไขแบบ

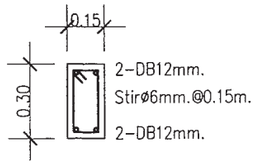

DETAIL B1

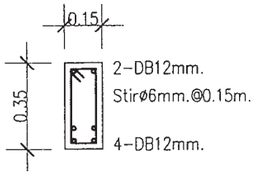

DETAIL B2

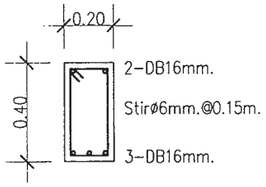

DETAIL B3

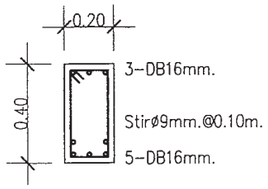

DETAIL B5

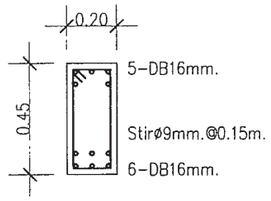

DETAIL B6

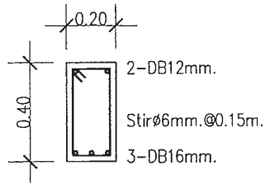

DETAIL B10 ,BST1

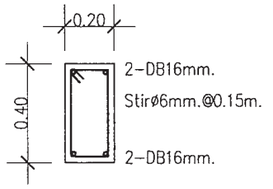

DETAIL B12 , RB2

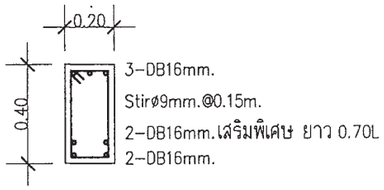

DETAIL B12A

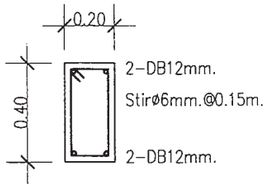

DETAIL B13 , RB1

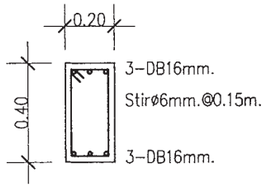

DETAIL B16,RB3

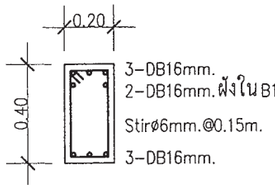

DETAIL B16C

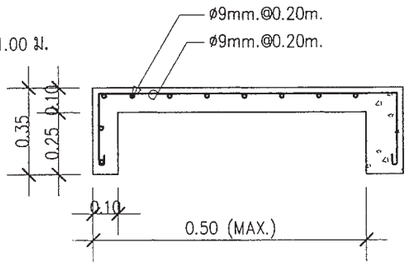

DETAIL SC1

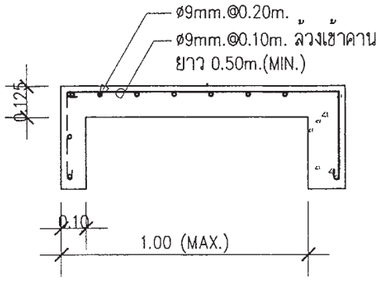

DETAIL SC2

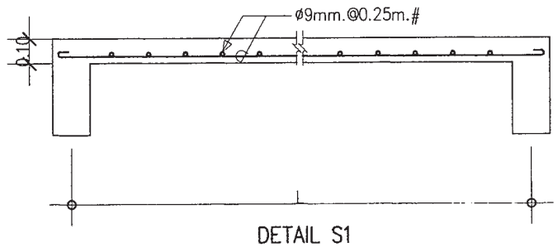

DETAIL S1

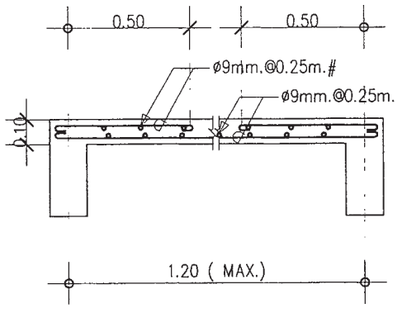

DETAIL S2

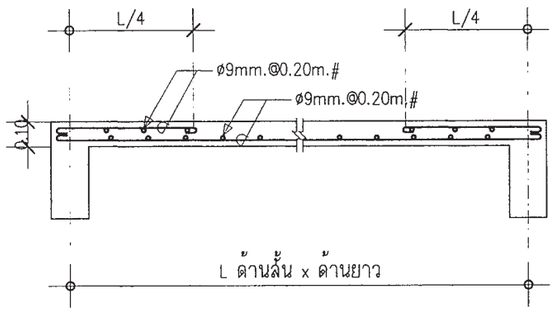

DETAIL S3

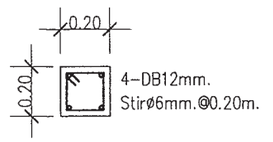

DETAIL CB1

พื้นชั้น 2 - หลังคา			0.20 / 0.20 — 4-DB12mm. Stirø6mm.@0.15m.
พื้นชั้นล่าง - พื้นชั้น 2		0.20 / 0.20 — 4-DB12mm. Stirø6mm.@0.15m.	0.20 / 0.20 — 8-DB16mm. 2-Stirø6mm.@0.15m.
ตอม่อ - พื้นชั้นล่าง	0.20 / 0.20 — 4-DB12mm. Stirø6mm.@0.15m.	0.25 / 0.25 — 8-DB12mm. 2-Stirø6mm.@0.15m.	0.30 / 0.30 — 8-DB16mm. 2-Stirø6mm.@0.15m.
FLOOR / COLUMN	C1	C2	C3

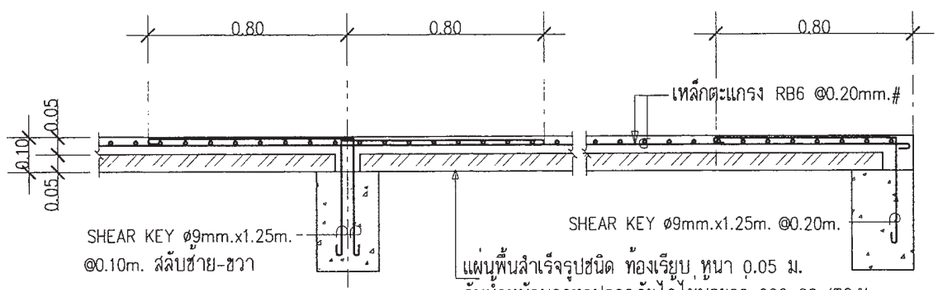

DETAIL SP1

สำนักการ โยธา
กรุงเทพมหานคร

โครงการ
แบบบ้านยิ้มเพื่อประชาชน ระยะที่ 3

ตามนโยบาย
ม.ร.ว. สุรุมพันธุ์ บริพัตร
ผู้ว่าราชการกรุงเทพมหานคร
นายจุมพล สำเภาพล
รองผู้ว่าราชการกรุงเทพมหานคร
นางนินนาท ชลิตานนท์
ปลัดกรุงเทพมหานคร

ผู้อำนวยการสำนักการโยธา	
รองผู้อำนวยการสำนักการโยธา	
นายทวีลักษ์ เลิศประพันธ์	
ผู้อำนวยการสำนักงานออกแบบ	
นายรัชพินทร์ บรรพต	
หัวหน้ากลุ่มงานสถาปัตยกรรม	
นายสินธุชัย บุญปักษ์	
หัวหน้ากลุ่มงานวิศวกรรมอาคาร	
นายธริยะ เมฆะกุล	
สถาปนิก	
นายปรีดิท มีมาก ส.ส.ล.2415	
วิศวกรโครงสร้าง	
นายสัญญูนิมิต รุ่งเพชรนิยม สย.5154	
วิศวกรไฟฟ้า	
นายชรูญ มาสุรใจ ภพ.2457	
วิศวกรสุขาภิบาล	
นายจีระสิทธิ์ หิมสถิตย์ สย.8489	
วิศวกรเครื่องกล	
นายช่างเขียนแบบ	
นายธิติ สถะบดี	

แบบ บ้านพักอาศัย 2 ชั้น
แบบที่ 080
ชื่อบ้าน สมอพิเภก
เจ้าของ
สถานที่

แบบแสดง
แบบขยายโครงสร้าง 3

วันที่ :	แผ่นที่	รวม
30 พฤษภาคม 2557	S-07	8

แผ่นที่	รวมแผ่น
26	34

FILE :

รายการแก้ไขแบบ

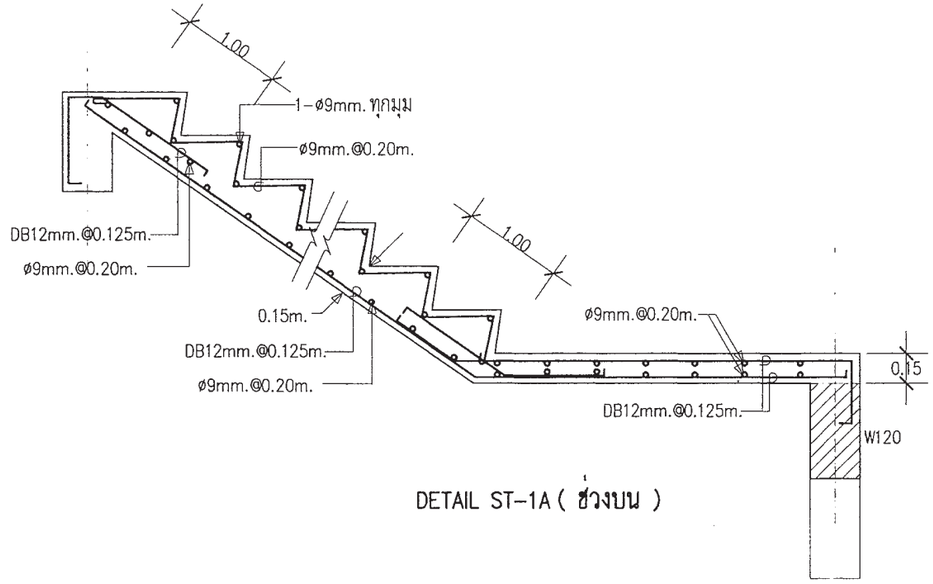

DETAIL ST-1A (ช่วงบน)

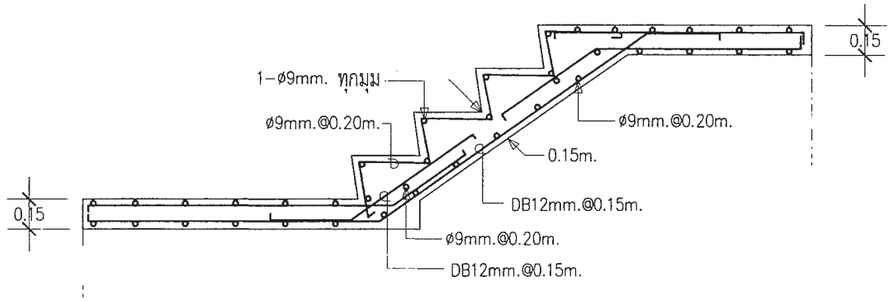

DETAIL ST-1A (ช่วงต่อเนื่องระหว่างชานพัก)

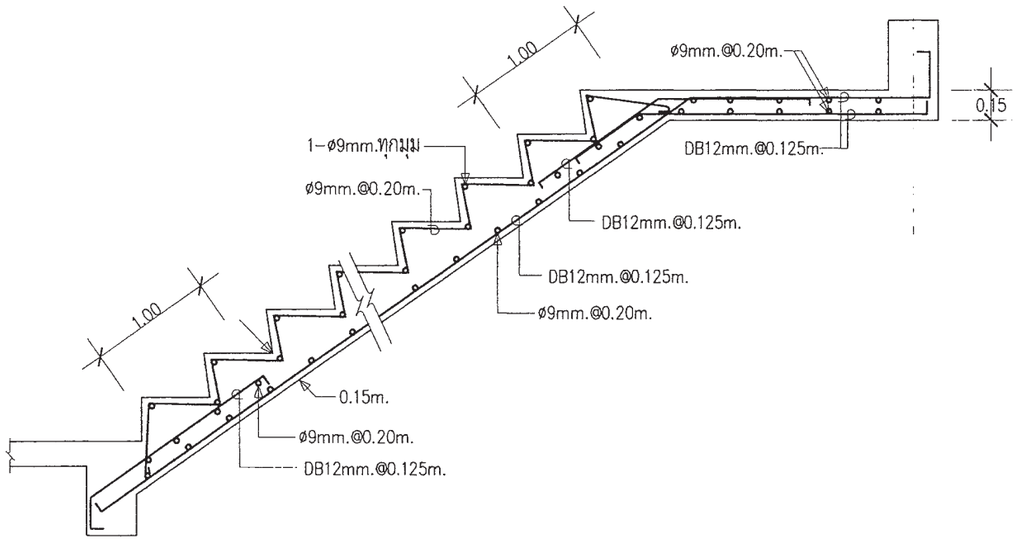

DETAIL ST-1A (ช่วงล่าง)

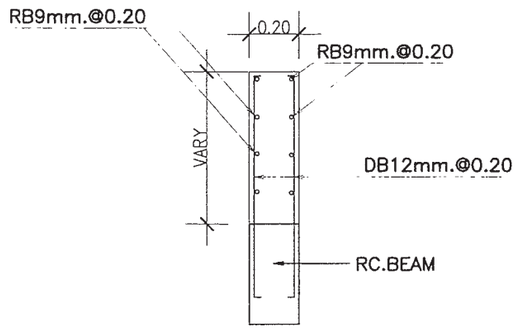

W120 (0 20)

สำนักการ โยธา
กรุงเทพมหานคร

โครงการ
แบบบ้านยิ้มเพื่อประชาชน ระยะที่ 3

ตามนโยบาย
ม.ร.ว. สุขุมพันธุ์ บริพัตร
ผู้ว่าราชการกรุงเทพมหานคร
นายจุมพล สำเภาพล
รองผู้ว่าราชการกรุงเทพมหานคร
นางนินนาท ชลิตานนท์
ปลัดกรุงเทพมหานคร

ผู้อำนวยการสำนักการโยธา
รองผู้อำนวยการสำนักการโยธา
นายทวีศักดิ์ เลิศประพันธ์
ผู้อำนวยการสำนักงานออกแบบ
นายวัชรินทร์ บรรทด
หัวหน้ากลุ่มงานสถาปัตยกรรม
นายสินธุ์ชัย บุญปักษ์
หัวหน้ากลุ่มงานวิศวกรรมอาคาร
นายอริยะ เมฆะกุล

สถาปนิก
นายปรีดิท มีมาก ส.สถ.2415
วิศวกรโครงสร้าง
นายสัญญนิมิต รุ่งเพชรเนียม สย.5154
วิศวกรไฟฟ้า
นายจรูญ มาสุขใจ ภฟก.2457
วิศวกรสุขาภิบาล
นายจีระสิทธิ์ ทิมสถิตย์ สย.8489
วิศวกรเครื่องกล
นายช่างเขียนแบบ
นายธิติ สถะบดี

แบบ บ้านพักอาศัย 2 ชั้น
แบบที่ 080
ชื่อบ้าน สมอพิเภก
เจ้าของ
สถานที่

แบบแสดง
แบบขยายโครงสร้าง 4

วันที่ :	เลขที่	รวม
30 พฤษภาคม 2557	S-08	8

แผ่นที่	รวมแผ่น
27	34

FILE :
รายการแก้ไขแบบ

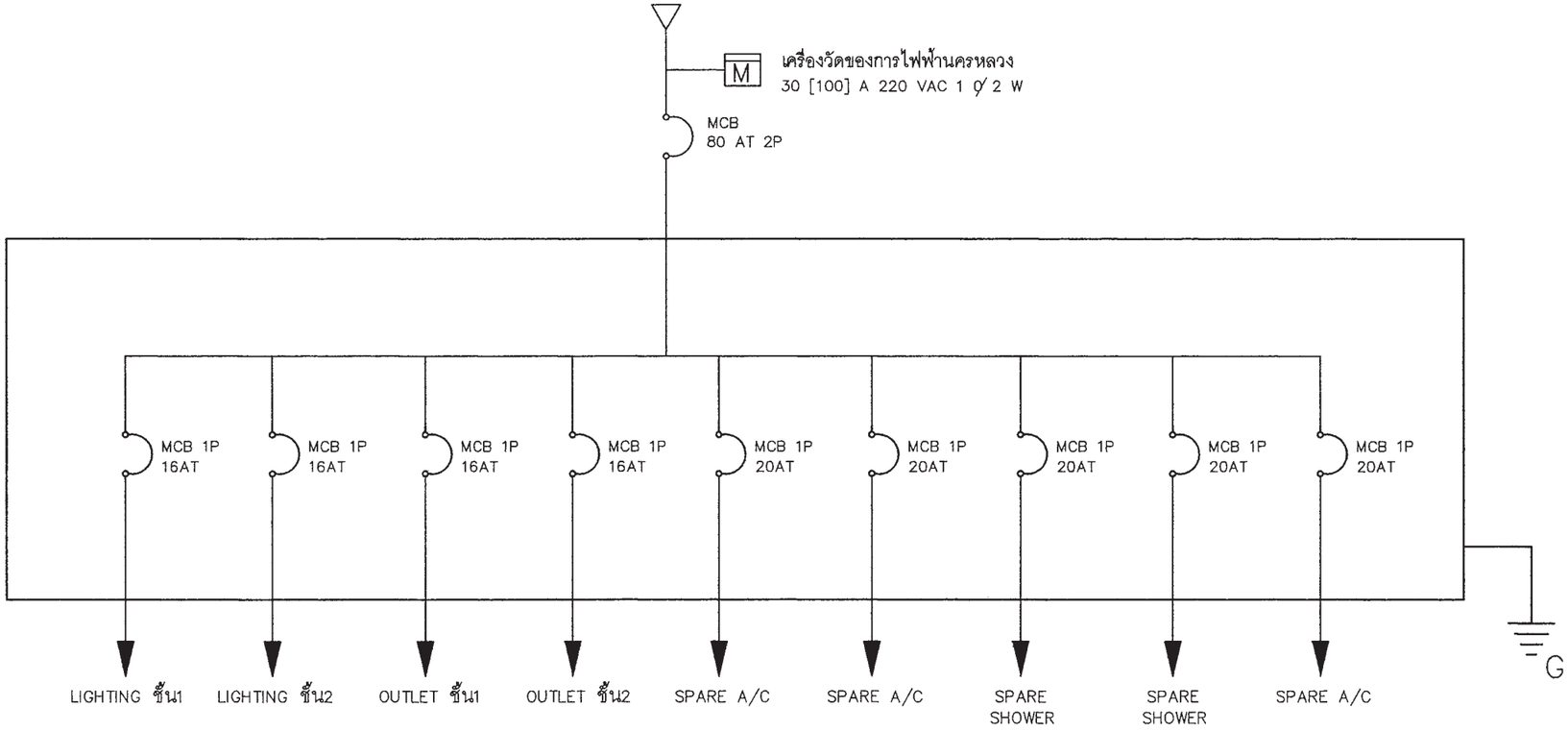

SINGLE LINE DIAGRAM

สัญลักษณ์ระบบไฟฟ้า

◯	โคม DOWNLIGHT 1x11 W
▣	โคมกลมหลอด ฟลูออเรสเซนต์ 1x32 W พร้อมฝาครอบสีใส
▭	ดวงโคมหลอด ฟลูออเรสเซนต์ 1x18 W พร้อมฝาครอบสีใส
S	สวิตช์ไฟฟ้าแบบธรรมดา
S_3	สวิตช์ไฟฟ้าแบบ 3ทาง
⊖	เต้ารับไฟฟ้าแบบมีสายดิน
TV	เต้ารับทีวี
⊠	เต้ารับโทรศัพท์
Ⓙ	กล่องต่อสายไฟ
▬	แผงจ่ายไฟ
MCB	MINIATURE CIRCUIT BREAKER

รายการระบบงานไฟฟ้า

- แผงจ่ายไฟเป็นกล่องเหล็ก
- สายไฟตามมาตรฐานอุตสาหกรรม
- เต้ารับไฟฟ้าแบบมีสายดิน
- สวิตช์ไฟฟ้าแบบธรรมดา และ สามทาง
- สายเมนวงจรย่อยขนาด 4 มม^2
- สายไฟเข้าเต้ารับขนาด 2.5 มม^2
- สายไฟเข้าดวงโคมขนาด 1 มม^2
- การเดินสายร้อยในท่อร้อยสายฝังในผนังส่วนการเดินสายในฝ้าเพดานให้เดินร้อยท่อร้อยยึดติดกับเสาหรือคาน
- สายไฟเข้าเครื่องทำน้ำอุ่น 3500 W ขนาด 4 มม^2
- สาย COAXIAL เข้าเต้ารับทีวีใช้ RG6
- สายโทรศัพท์เข้าเต้ารับโทรศัพท์ ขนาด 0.65 มม
- การต่อลงดินต้องเป็นไปตามกฎของการไฟฟ้านครหลวง
- ทิ้งสายข้างหนึ่งไว้ในกล่องต่อสายในห้องนอน หรือ ห้องน้ำ อีกข้างหนึ่งต่อเข้ากับ CIRCUIT BREAKER ในแผงจ่ายไฟ

สำนักการ โยธา
กรุงเทพมหานคร

โครงการ
แบบบ้านยิ้มเพื่อประชาชน ระยะที่ 3

ตามนโยบาย
ม.ร.ว. สุรมพันธุ์ บริพัตร
ผู้ว่าราชการกรุงเทพมหานคร
นายจุมพล สำเภาพล
รองผู้ว่าราชการกรุงเทพมหานคร
นางนินนาท ชลิตานนท์
ปลัดกรุงเทพมหานคร

ผู้อำนวยการสำนักการโยธา	
รองผู้อำนวยการสำนักการโยธา	
นายทริลักษ์ เลิศประพันธ์	
ผู้อำนวยการสำนักงานออกแบบ	
นายวีรชินทร์ บรรพต	
หัวหน้ากลุ่มงานสถาปัตยกรรม	
นายสินธุชัย บุญปักษ์	
หัวหน้ากลุ่มงานวิศวกรรมอาคาร	
นายพริยะ เผ่ะกุล	
สถาปนิก	
นายปรีศิท มิมาก ส.สถ.2415	
วิศวกรโครงสร้าง	
นายสัญญูนิมิต รุ่งพรชเนียม สย.5154	
วิศวกรไฟฟ้า	
นายจรูญ มาสุรใจ ภฟท.2457	
วิศวกรสุขาภิบาล	
นายสิระสิทธิ์ หิมสถิตย์ สย.8489	
วิศวกรเครื่องกล	
นายช่างเขียนแบบ	
นางสาวช่อผกา ยักษ์พันธ์	

แบบ บ้านพักอาศัย 2 ชั้น
แบบที่ 080
ชื่อบ้าน สมอพิเภก
เจ้าของ
สถานที่

แบบแสดง
สัญลักษณ์ระบบไฟฟ้า
รายการระบบไฟฟ้า

วันที่ :	เลขที่	รวม
30 พฤษภาคม 2557	E-01	2

แผ่นที่	รวมแผ่น
28	34

FILE :
รายการแก้ไขแบบ

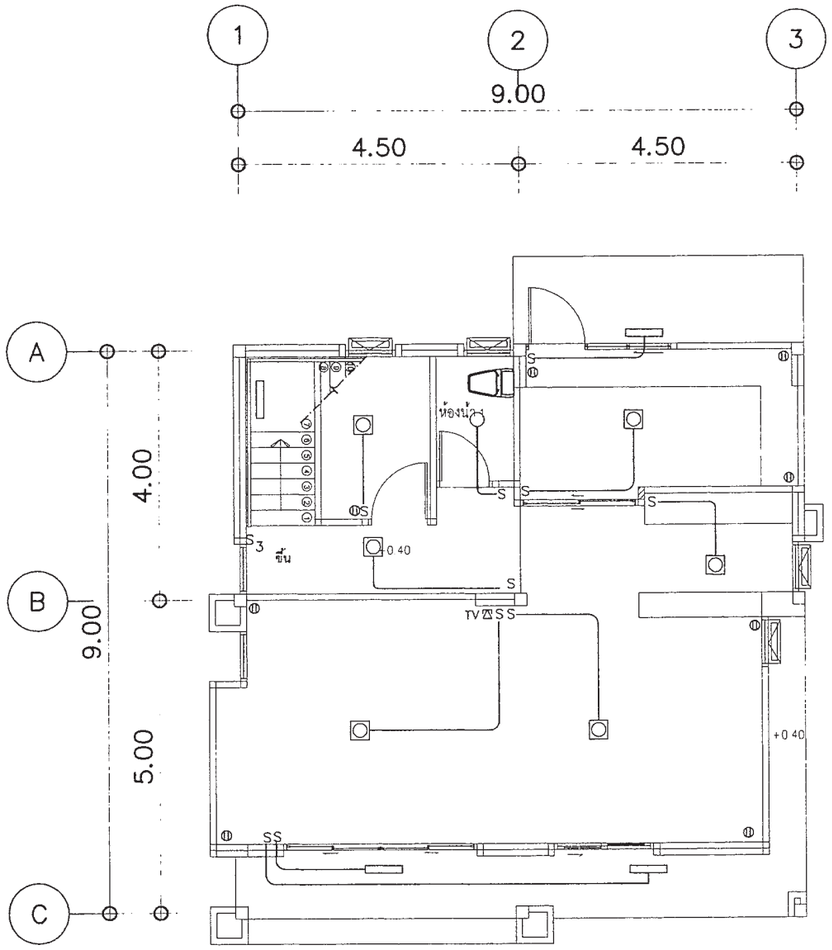

แปลนไฟฟ้าแสงสว่าง-เต้ารับไฟฟ้า โทรทัศน์ โทรศัพท์ ชั้นล่าง

มาตราส่วน 1 : 100

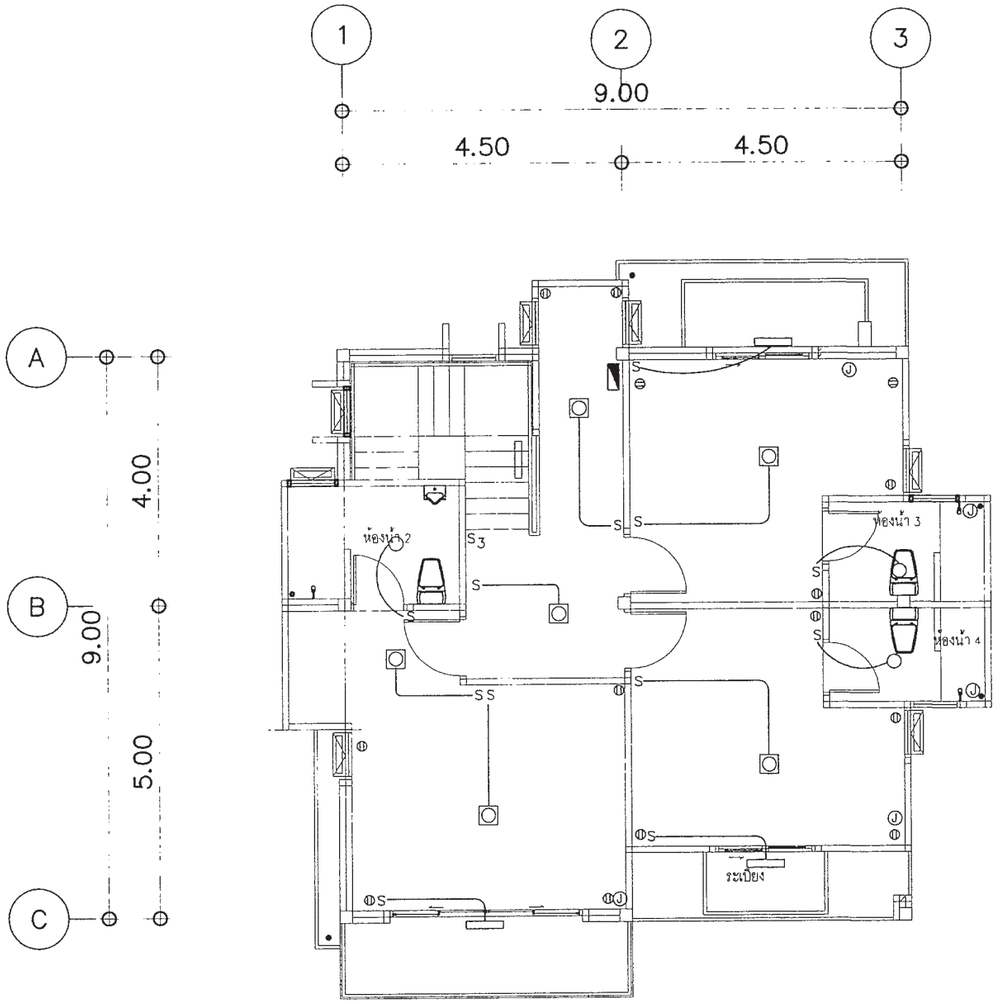

แปลนไฟฟ้าแสงสว่าง-เต้ารับไฟฟ้าชั้นบน

มาตราส่วน 1 : 100

สำนักการ โยธา
กรุงเทพมหานคร

โครงการ
แบบบ้านยิ้มเพื่อประชาชน ระยะที่ 3

ตามนโยบาย
ม.ร.ว. สุขุมพันธุ์ บริพัตร
ผู้ว่าราชการกรุงเทพมหานคร
นายจุมพล สำเภาพล
รองผู้ว่าราชการกรุงเทพมหานคร
นางนินนาท ชลิตานนท์
ปลัดกรุงเทพมหานคร

ผู้อำนวยการสำนักการโยธา	
รองผู้อำนวยการสำนักการโยธา	
นายทรียักษ์ เลิศประพันธ์	
ผู้อำนวยการสำนักงานออกแบบ	
นายวีรชินทร์ บรรพต	
หัวหน้ากลุ่มงานสถาปัตยกรรม	
นายสินธุชัย บุญปักษ์	
หัวหน้ากลุ่มงานวิศวกรรมอาคาร	
นายธวัช เผ่ะกุล	
สถาปนิก	
นายปรีดิท มีมาก ส.ส.ล.2415	
วิศวกรโครงสร้าง	
นายสัญญนิมิต รุ่งเพชรเนียม สย.5154	
วิศวกรไฟฟ้า	
นายจรูญ มาสุขใจ ภฟก.2457	
วิศวกรสุขาภิบาล	
นายจีระสิทธิ์ ทิมสถิตย์ สย.8489	
วิศวกรเครื่องกล	
นายช่างเขียนแบบ	
นางสาวรัชนก ยักษ์พันธ์	

แบบ บ้านพักอาศัย 2 ชั้น
แบบที่ 080
ชื่อบ้าน สมอพิเภก
เจ้าของ
สถานที่

แบบแสดง
แปลนไฟฟ้าแสงสว่าง-เต้ารับไฟฟ้า โทรทัศน์ โทรศัพท์ ชั้นล่าง,บน

วันที่ :	เลขที่	รวม
30 พฤษภาคม 2557	E-02	2

แผ่นที่	รวมแผ่น
29	34

FILE :

รายการแก้ไขแบบ

ตารางที่ 1 แสดงการเลือกใช้ขนาดเครื่องสูบน้ำแบบอัตโนมัติสำหรับโครงการบ้านยิ้ม

ขนาดเครื่องสูบน้ำ (วัตต์)	จำนวนห้องน้ำของบ้าน	จำนวนชั้นของบ้าน
100	1 – 3	1 – 2
150	4	1 – 2
200	5	2 – 3
250	6	2 – 3
300	7	2 – 3

ตารางที่ 2 แสดงการเลือกใช้ขนาดถังเก็บน้ำแบบตั้งพื้นสำหรับโครงการบ้านยิ้ม

ชื่อ	จำนวนห้องนอนของบ้าน	ความจุ (ลบ.ม.)
ถังเก็บน้ำ 1 (WT1)	1 – 2	1
ถังเก็บน้ำ 2 (WT2)	3 – 4	2
ถังเก็บน้ำ 3 (WT3)	5 – 6	3

ถังเก็บน้ำที่ใช้ ทำจากวัสดุไฟเบอร์กลาสเสริมแรงผลิตตามมาตรฐาน มอก. 435 – 2548

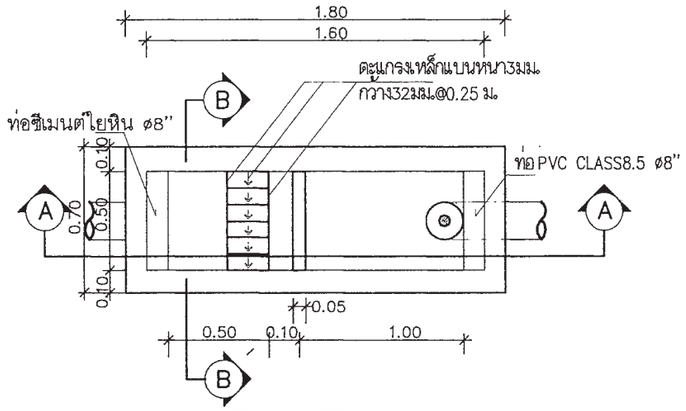

แปลนบ่อดักขยะและดักไขมัน

มาตราส่วน AS SHOWN

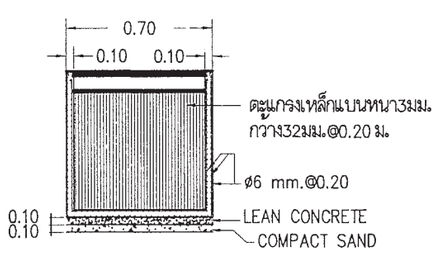

รูปตัด B–B

มาตราส่วน AS SHOWN

หมายถึง : บ่อตรวจคุณภาพน้ำ (ก่อนระบายลงสู่ท่อสาธารณะ)

: บ่อดักขยะและบ่อตรวจคุณภาพน้ำ (ก่อนระบายลงสู่ท่อสาธารณะ)

สัญลักษณ์ บ่อพัก : (ก่อนระบายลงสู่ท่อสาธารณะ)

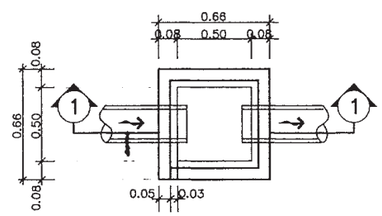

บ่อพักน้ำทิ้ง

มาตราส่วน AS SHOWN

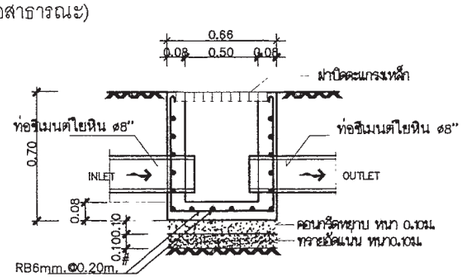

รูปตัด ①–①

มาตราส่วน AS SHOWN

ตารางที่ 3 แสดงการเลือกใช้ขนาดถังบำบัดน้ำเสียแบบฝังใต้ดินสำหรับโครงการบ้านยิ้ม

ชื่อ	จำนวนห้องนอนของบ้าน	ปริมาณการบำบัด(ลบ.ม./วัน)
ถังบำบัดน้ำเสีย 1 (WWTP 1)	1 – 2	1
ถังบำบัดน้ำเสีย 2 (WWTP 2)	3 – 4	2
ถังบำบัดน้ำเสีย 3 (WWTP 3)	5 – 6	3

ถังบำบัดน้ำเสียเป็นระบบเกรอะ – กรองไร้อากาศ ตัวถังทำจากวัสดุไฟเบอร์กลาสเสริมแรง สามารถรองรับปริมาณน้ำเสียได้ไม่น้อยกว่าตามที่กำหนดในตารางที่ 3 ที่ค่า BOD เข้าระบบไม่น้อยกว่า 250 มิลลิกรัมต่อลิตร และค่า BOD ของน้ำที่ผ่านการบำบัดแล้วไม่เกิน 50 มิลลิกรัมต่อลิตร

ตารางที่ 4 แสดงการเลือกใช้วัสดุท่อสำหรับโครงการบ้านยิ้ม

การใช้งาน	วัสดุ
ท่อประปา (CW)	ท่อ PVC Class 13.5 ผลิตตามมาตรฐาน มอก. 17 – 2532 ต่อด้วยน้ำยาประสานผลิตภัณฑ์เดียวกับผู้ผลิตท่อ
ท่อระบายน้ำโสโครก น้ำทิ้ง น้ำฝนและท่ออากาศ (S,W,RL,V)	ท่อ PVC Class 13.5 ผลิตตามมาตรฐาน มอก. 17 – 2532 ต่อด้วยน้ำยาประสานผลิตภัณฑ์เดียวกับผู้ผลิตท่อ

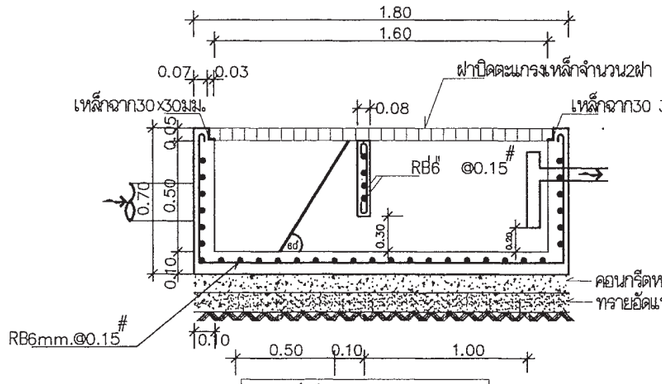

รูปตัด A–A

มาตราส่วน AS SHOWN

สำนักการ โยธา
กรุงเทพมหานคร

โครงการ

แบบบ้านยิ้มเพื่อประชาชน ระยะที่ 3

ตามนโยบาย

ม.ร.ว. สุขุมพันธุ์ บริพัตร
ผู้ว่าราชการกรุงเทพมหานคร

นายจุมพล สำเภาพล
รองผู้ว่าราชการกรุงเทพมหานคร

นางนินนาท ชลิตานนท์
ปลัดกรุงเทพมหานคร

ผู้อำนวยการสำนักการโยธา

รองผู้อำนวยการสำนักการโยธา
นายทวีศักดิ์ เลิศประพันธ์

ผู้อำนวยการสำนักงานออกแบบ
นายวัชรินทร์ บรรพต

หัวหน้ากลุ่มงานสถาปัตยกรรม
นายสินธุ์ชัย บุญปักษ์

หัวหน้ากลุ่มงานวิศวกรรมอาคาร
นายอริยะ เมฆะกุล

สถาปนิก
นายปรีดิท มีมาก ส.สถ.2415

วิศวกรโครงสร้าง
นายสัญญนิมิต รุ่งเพชรเนียม สย.5154

วิศวกรไฟฟ้า
นายจรูญ มาสุขใจ ภฟก.2457

วิศวกรสุขาภิบาล
นายจีระสิทธิ์ ทิมสถิตย์ สย.8489

วิศวกรเครื่องกล

นายช่างเขียนแบบ
นางปุณยนุช ประกอบกิจ

แบบ บ้านพักอาศัย 2 ชั้น

แบบที่ 080

ชื่อบ้าน สมอพิเภก

เจ้าของ

สถานที่

แบบแสดง

รายการประกอบแบบสุขาภิบาล

วันที่ :	เลขที่	รวม
30 พฤษภาคม 2557	SN–01	5

แผ่นที่	รวมแผ่น
30	34

FILE :

รายการแก้ไขแบบ

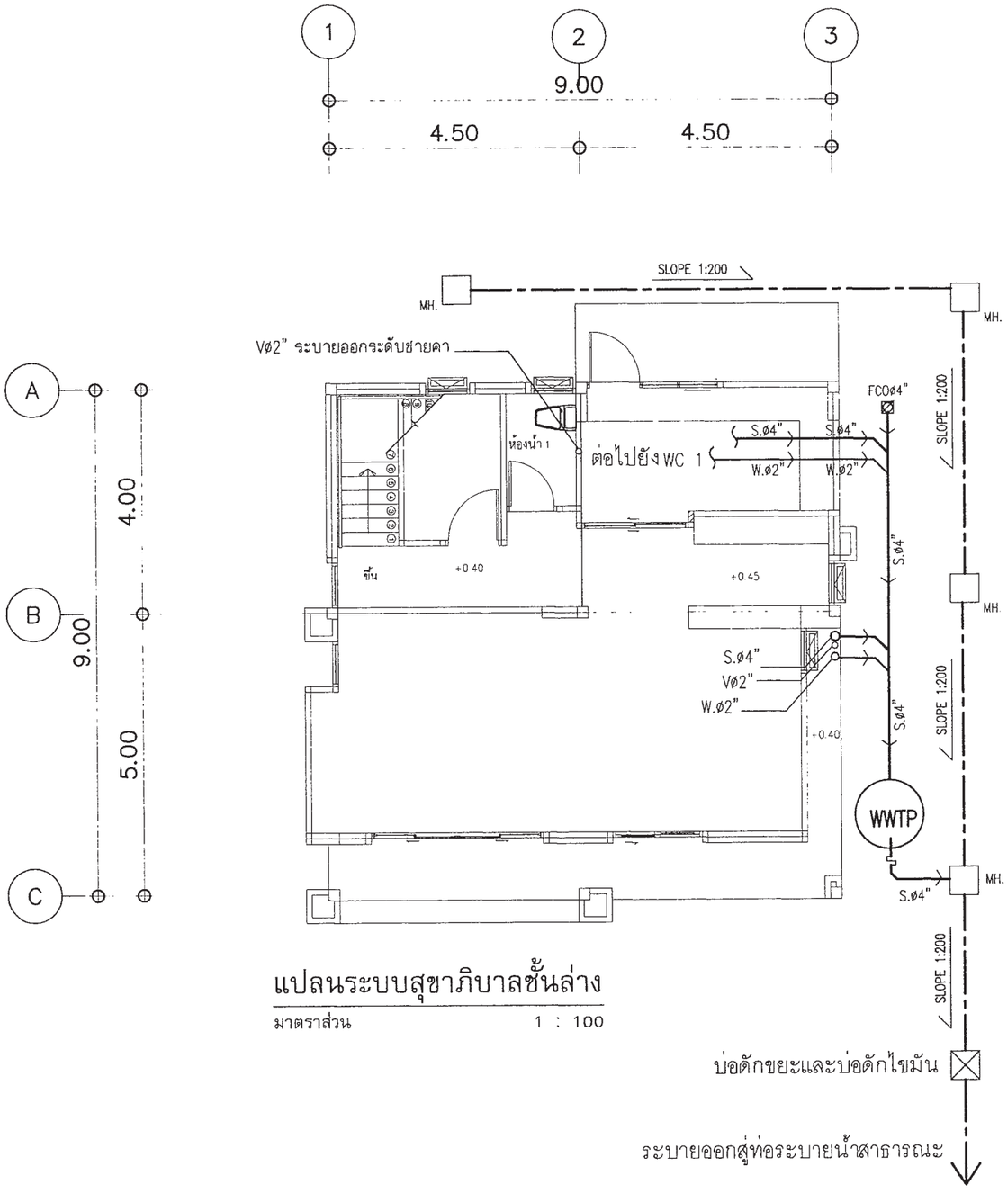

แปลนระบบสุขาภิบาลชั้นล่าง

มาตราส่วน 1 : 100

สัญลักษณ์	อักษรย่อ	รายละเอียด
W	W	ท่อน้ำเสีย[PVC มอก. CLASS 8.5]
S	S	ท่อน้ำทิ้งส้วม [PVC มอก. CLASS 8.5]
V	V	ท่อระบายอากาศ [PVC มอก. CLASS 8.5]
⋈	⋈	จุดปลายท่อน้ำดี [ก๊อกน้ำSTOP VALE]
	CW	ท่อน้ำดี[CW][PVC มอก. CLASS 13.5]
	—	แนวท่อใยหิน เส้นผ่าศูนย์กลาง 0.20 ม
	—	แนวเขตที่ดิน
FD	FD	ท่อระบายน้ำที่พื้น[PVC มอก. CLASS 8.5]
RD	RD	ท่อระบายน้ำฝน[PVC มอก. CLASS 8.5]
	FCO	FLOOR CLEANOUT
M	M	มาตรวัดน้ำ
	P	ปั๊มน้ำ
MH.	—	บ่อพักน้ำทิ้งสำเร็จรูป ขนาด 0.40X0.40 ม
	—	ถังบำบัดน้ำเสีย (WWTP)

หมายเหตุ

ผังบริเวณนี้เป็นเพียงตัวอย่างเพื่อประมาณราคา ค่าก่อสร้างส่วนประกอบอาคารเท่านั้น
ส่วนรายละเอียดของสถานที่จริง ให้กำหนดรายละเอียดขณะก่อสร้าง
ส่วนที่มิได้ปรากฏในแบบให้ปฏิบัติตาม พรบ.ควบคุมอาคารและ ข้อบัญญัติกรุงเทพมหานคร

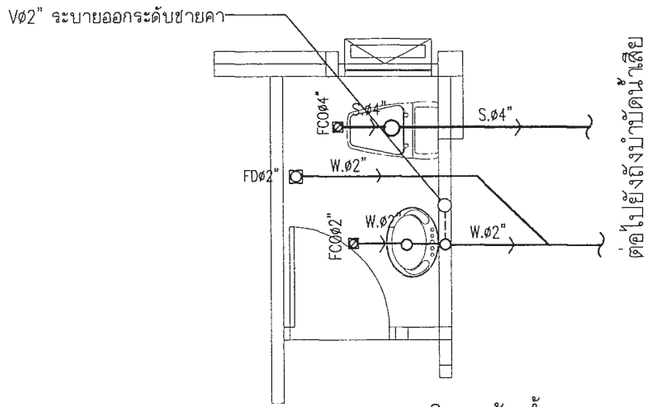

แบบขยายระบบสุขาภิบาลห้องน้ำ1

มาตราส่วน 1 : 50

สำนักการ โยธา
กรุงเทพมหานคร

โครงการ
แบบบ้านยิ้มเพื่อประชาชน ระยะที่ 3

ตามนโยบาย
ม.ร.ว. สุขุมพันธุ์ บริพัตร
ผู้ว่าราชการกรุงเทพมหานคร
นายจุมพล สำเภาพล
รองผู้ว่าราชการกรุงเทพมหานคร
นางนินนาท ชลิตานนท์
ปลัดกรุงเทพมหานคร

ผู้อำนวยการสำนักการโยธา
รองผู้อำนวยการสำนักการโยธา
นายทวีศักดิ์ เลิศประพันธ์
ผู้อำนวยการสำนักงานออกแบบ
นายวัชรินทร์ บรรพต
หัวหน้ากลุ่มงานสถาปัตยกรรม
นายสินธุ์ชัย บุญปักษ์
หัวหน้ากลุ่มงานวิศวกรรมอาคาร
นายอริยะ เมฆะกุล

สถาปนิก
นายปรีดิท มีมาก ส.สถ.2415
วิศวกรโครงสร้าง
นายสัญญนิมิต รุ่งเพชรเนียม สย.5154
วิศวกรไฟฟ้า
นายจรูญ มาสุขใจ ภฟก.2457
วิศวกรสุขาภิบาล
นายจีระสิทธิ์ ทิมสถิตย์ สย.8489
วิศวกรเครื่องกล

นายช่างเขียนแบบ
นางปุณยนุช ประกอบกิจ

แบบ บ้านพักอาศัย 2 ชั้น
แบบที่ 080
ชื่อบ้าน สมอพิเภก
เจ้าของ
สถานที่

แบบแสดง
แปลนระบบสุขาภิบาล ชั้นล่าง

วันที่ :	เลขที่	รวม
30 พฤษภาคม 2557	SN-02	5

แผ่นที่	รวมแผ่น
31	34

FILE :

รายการแก้ไขแบบ

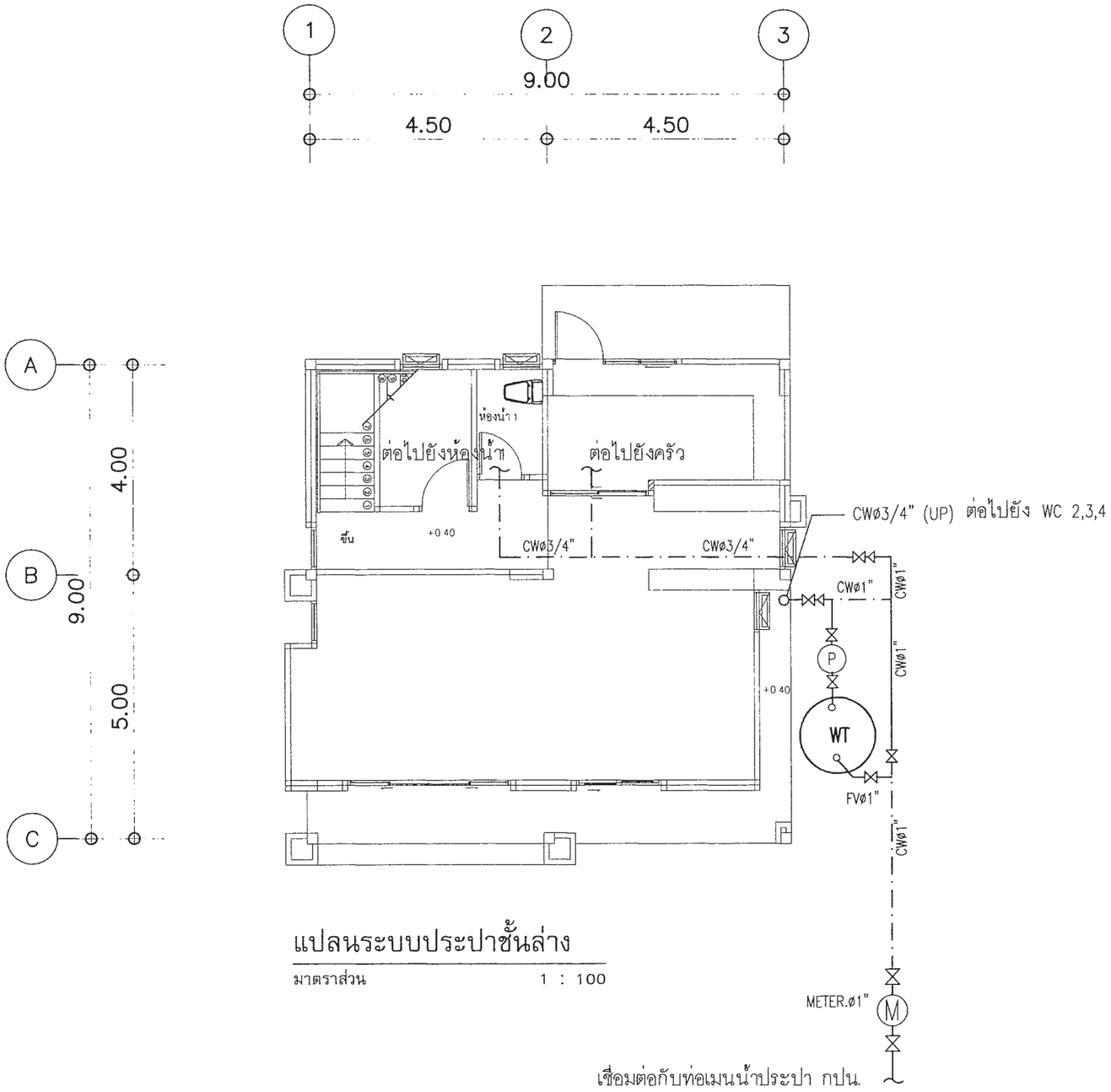

แปลนระบบประปาชั้นล่าง

มาตราส่วน 1 : 100

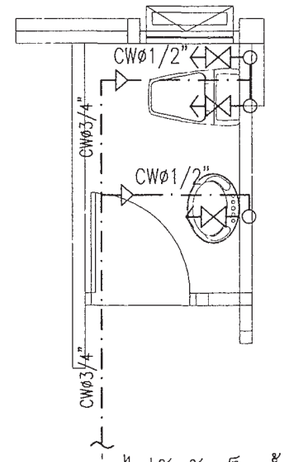

แบบขยายระบบประปาห้องน้ำ1

มาตราส่วน 1 : 50

สำนักการ โยธา
กรุงเทพมหานคร

โครงการ

แบบบ้านยิ้มเพื่อประชาชน ระยะที่ 3

ตามนโยบาย

ม.ร.ว. สุขุมพันธุ์ บริพัตร
ผู้ว่าราชการกรุงเทพมหานคร

นายจุมพล สำเภาพล
รองผู้ว่าราชการกรุงเทพมหานคร

นางนินนาท ชลิตานนท์
ปลัดกรุงเทพมหานคร

ผู้อำนวยการสำนักการโยธา

รองผู้อำนวยการสำนักการโยธา
นายทวีศักดิ์ เลิศประพันธ์

ผู้อำนวยการสำนักงานออกแบบ
นายวัชรินทร์ บรรพต

หัวหน้ากลุ่มงานสถาปัตยกรรม
นายสินธุ์ชัย บุญปักษ์

หัวหน้ากลุ่มงานวิศวกรรมอาคาร
นายอริยะ เมฆะกุล

สถาปนิก
นายปรีดิท มีมาก ส.สถ.2415

วิศวกรโครงสร้าง
นายสัญญนิมิต รุ่งเพชรเนียม สย.5154

วิศวกรไฟฟ้า
นายจรูญ มาสุขใจ ภฟก.2457

วิศวกรสุขาภิบาล
นายจีระสิทธิ์ ทิมสถิตย์ สย.8489

วิศวกรเครื่องกล

นายช่างเขียนแบบ
นางปุณยนุช ประกอบกิจ

แบบ บ้านพักอาศัย 2 ชั้น

แบบที่ 080

ชื่อบ้าน สมอพิเภก

เจ้าของ

สถานที่

แบบแสดง
แปลนระบบประปา ชั้นล่าง

วันที่ :	เลขที่	รวม
30 พฤษภาคม 2557	SN-03	5

แผ่นที่	รวมแผ่น
32	34

FILE :

รายการแก้ไขแบบ

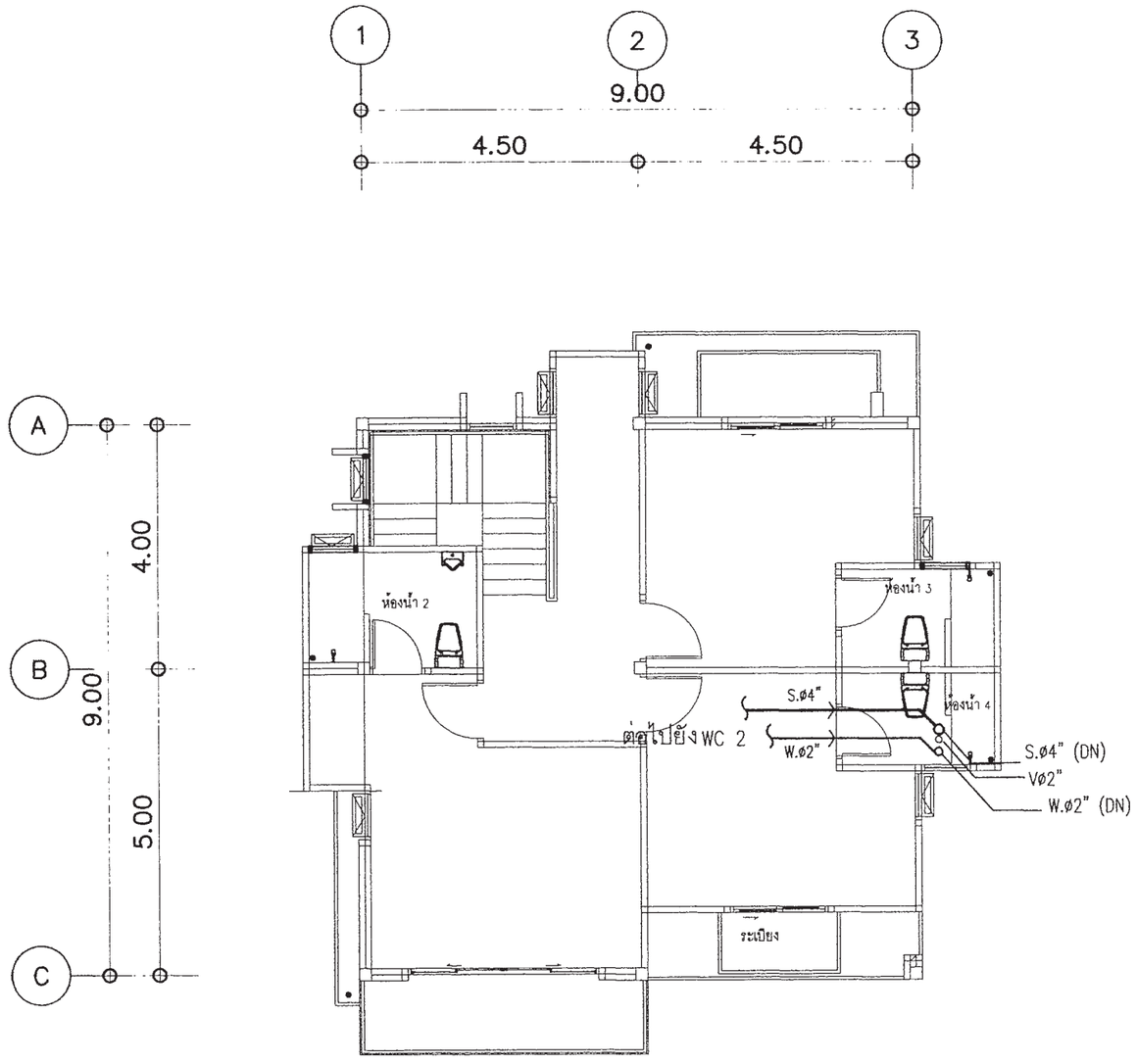

แปลนระบบสุขาภิบาลชั้น2

มาตราส่วน 1 : 100

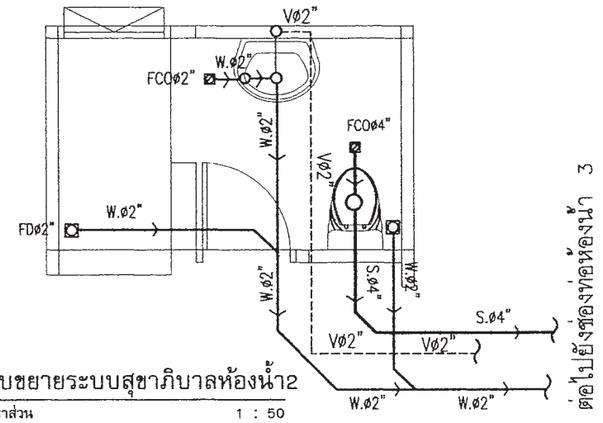

แบบขยายระบบสุขาภิบาลห้องน้ำ2

มาตราส่วน 1 : 50

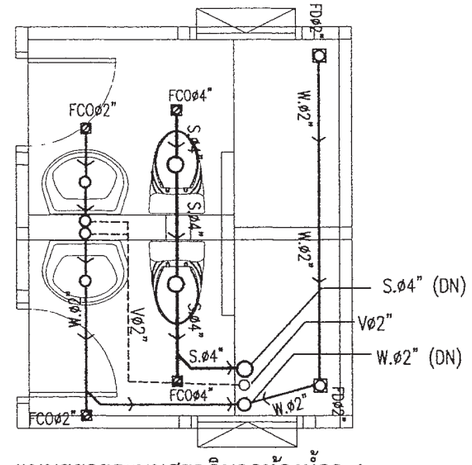

แบบขยายระบบสุขาภิบาลห้องน้ำ3,4

มาตราส่วน 1 : 50

สำนักการ โยธา
กรุงเทพมหานคร

โครงการ

แบบบ้านยิ้มเพื่อประชาชน ระยะที่ 3

ตามนโยบาย

ม.ร.ว. สุขุมพันธุ์ บริพัตร
ผู้ว่าราชการกรุงเทพมหานคร

นายจุมพล สำเภาพล
รองผู้ว่าราชการกรุงเทพมหานคร

นางนินนาท ชลิตานนท์
ปลัดกรุงเทพมหานคร

ผู้อำนวยการสำนักการโยธา

รองผู้อำนวยการสำนักการโยธา
นายพวิศักดิ์ เลิศประพันธ์

ผู้อำนวยการสำนักงานออกแบบ
นายวัชรินทร์ บรรพต

หัวหน้ากลุ่มงานสถาปัตยกรรม
นายสินธุ์ชัย บุญปักษ์

หัวหน้ากลุ่มงานวิศวกรรมอาคาร
นายอริยะ เมฆะกูล

สถาปนิก
นายปรีดิท มีมาก ส.สถ.2415

วิศวกรโครงสร้าง
นายสัญญนิมิต รุ่งเพชรเนียม สย.5154

วิศวกรไฟฟ้า
นายจรูญ มาสุขใจ ภฟก.2457

วิศวกรสุขาภิบาล
นายจีระสิทธิ์ ทิมสถิตย์ สย.8489

วิศวกรเครื่องกล

นายช่างเขียนแบบ
นางปุณยนุช ประกอบกิจ

แบบ บ้านพักอาศัย 2 ชั้น
แบบที่ 080
ชื่อบ้าน สมอพิเภก

เจ้าของ

สถานที่

แบบแสดง
แปลนระบบสุขาภิบาลชั้น2

วันที่ :	เลขที่	รวม
30 พฤษภาคม 2557	SN-04	5

แผ่นที่	รวมแผ่น
33	34

FILE :

รายการแก้ไขแบบ

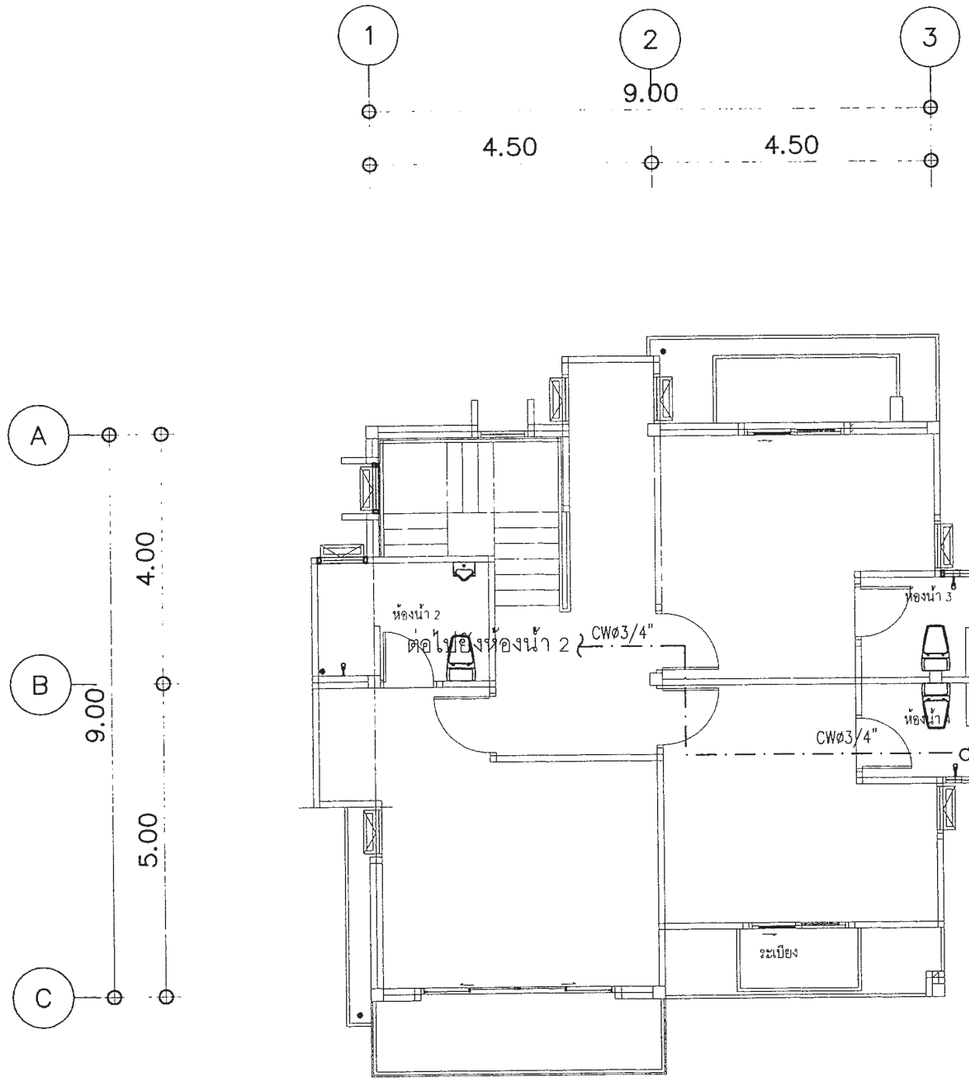

แปลนระบบประปาชั้น2

มาตราส่วน 1 : 100

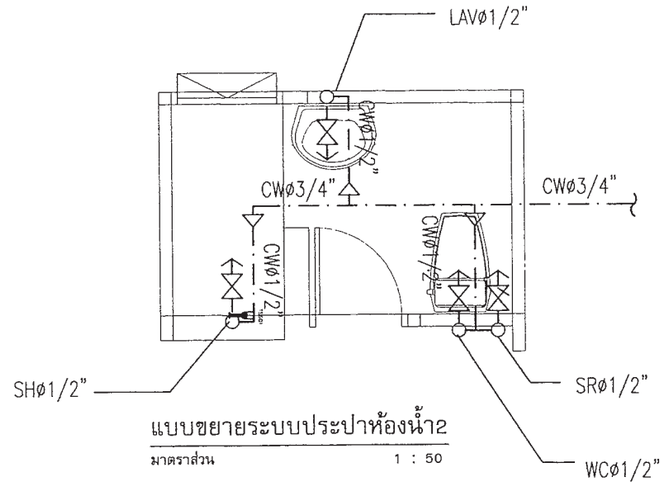

แบบขยายระบบประปาห้องน้ำ2

มาตราส่วน 1 : 50

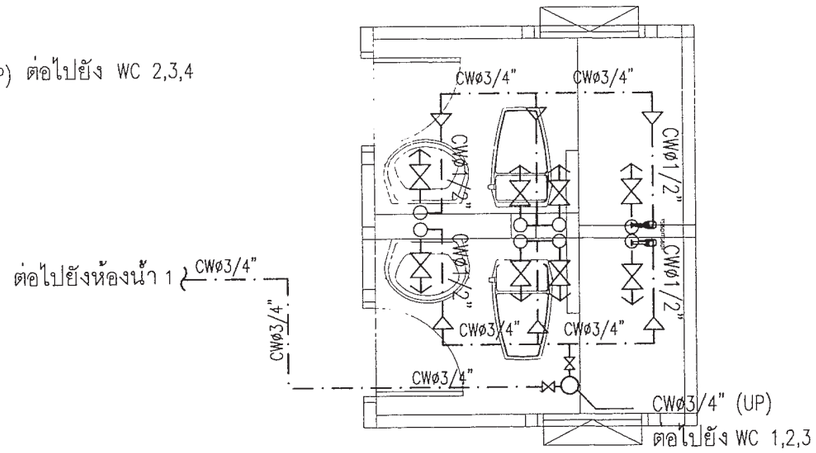

แบบขยายระบบประปาห้องน้ำ3,4

มาตราส่วน 1 : 50

สำนักการ โยธา
กรุงเทพมหานคร

โครงการ
แบบบ้านยิ้มเพื่อประชาชน ระยะที่ 3

ตามนโยบาย
ม.ร.ว. สุรุมพันธุ์ บริพัตร
ผู้ว่าราชการกรุงเทพมหานคร
นายจุมพล สำเภาพล
รองผู้ว่าราชการกรุงเทพมหานคร
นางนินนาท ชลิตานนท์
ปลัดกรุงเทพมหานคร

ผู้อำนวยการสำนักการโยธา	
รองผู้อำนวยการสำนักการโยธา	
นายทริศักดิ์ เสิศประพันธ์	
ผู้อำนวยการสำนักงานออกแบบ	
นายรัชพินทร์ บรรพต	
หัวหน้ากลุ่มงานสถาปัตยกรรม	
นายสินธุชัย บุญบักษ์	
หัวหน้ากลุ่มงานวิศวกรรมอาคาร	
นายธวัช เมฆะกุล	

สถาปนิก	
นายปรีดิ์ พิมาก ส.ส.ก.2415	
วิศวกรโครงสร้าง	
นายสัญญูนิมิต รุ่งพรรณเนียม สย.5154	
วิศวกรไฟฟ้า	
นายรุญ มาสุขใจ ภพก.2457	
วิศวกรสุขาภิบาล	
นายจิระสิทธิ์ ทิมสถิตย์ สย.8489	
วิศวกรเครื่องกล	
นายช่างเขียนแบบ	
นางปุณยนุช ประกอบกิจ	

แบบ บ้านพักอาศัย 2 ชั้น
แบบที่ 080
ชื่อบ้าน สมอฟิเภก
เจ้าของ
สถานที่

แบบแสดง
แปลนระบบประปา ชั้น 2

วันที่ :	เลขที่	รวม
30 พฤษภาคม 2557	SN-05	5

แผ่นที่	รวมแผ่น
34	34

FILE :

รายการแก้ไขแบบ

สัญลักษณ์ประกอบแบบสถาปัตยกรรม

(2)	แนวศูนย์กลางเสาทางตั้ง
(B)	แนวศูนย์กลางเสาทางนอน
	ทิศเหนือ
	เส้นแสดงขอบเขตที่ดิน
	เส้นแสดงแนวศูนย์กลาง
	เส้นแสดงแนวที่ซ้อนหรือจะมีในอนาคตหรือ
	ของเดิมที่ต้องเคลื่อนย้ายออก
	เส้นแสดงระยะตัด
	ศูนย์กลางถึงศูนย์กลาง
	ศูนย์กลางถึงริม
	ริมถึงริม
+3.00	ระดับในแปลน
▽ +3.00	ระดับในรูปตัด
3	พื้น
2	ผนัง
1	ฝ้าเพดาน
4	ประตู
5	หน้าต่าง

สัญลักษณ์ประกอบแบบสถาปัตยกรรม

	ดินถม
	ทรายหยาบอัดแน่น
	คอนกรีตเสริมเหล็ก
	ผนังก่ออิฐครึ่งแผ่น
	ผนังก่ออิฐเต็มแผ่น
	ผนังก่ออิฐเต็มหน้าเสา
	ผนังโครงเคร่าไม้
	ผนัง GLASS BLOCK
1 / A-06	หมายเลขแสดงรูปด้าน
	สัญญลักษณ์แสดงรูปด้าน
	แสดงในแบบแผ่นที่
2	หมายเลขแสดงรูปด้าน
	สัญญลักษณ์แสดงรูปด้านในแผ่นเดียวกัน
2-1 / A-07	หมายเลขแสดงรูปตัด
	สัญญลักษณ์แสดงแนวตัด
	แสดงในแบบแผ่นที่
T-1	หมายเลขแสดงรูปตัด
	สัญญลักษณ์แสดงแนวตัดในแผ่นเดียวกัน
D-01 / A-07	หมายเลขแสดงแบบขยาย
	สัญญลักษณ์แสดงแบบขยาย
	แสดงในแบบแผ่นที่
D-3	หมายเลขแสดงแบบขยาย
	สัญญลักษณ์แสดงแบบขยายในแผ่นเดียวกัน

สารบัญแบบสถาปัตยกรรม

แผ่นที่	รายการ	แผ่นที่	รายการ
A-01	สัญลักษณ์ประกอบแบบ	A-18	แบบขยายประตู – หน้าต่าง
A-02	รายการประกอบแบบ	A-19	แบบขยายประตู – หน้าต่าง
A-03	ผังบริเวณ , แผนที่สังเขป	A-20	แบบขยายประตู – หน้าต่าง
A-04	แปลนพื้นชั้นล่าง	A-21	แบบขยายประตู – หน้าต่าง
A-05	แปลนพื้นชั้นบน	A-22	แบบขยายถังบำบัดน้ำเสีย- ถังดักไขมัน
A-06	แปลนหลังคา	A-23	แบบขยายบ่อพัก- ถังดักขยะ
A-07	รูปด้าน 1		
A-08	รูปด้าน 2		
A-09	รูปด้าน 3		
A-10	รูปด้าน 4		
A-11	รูปตัด A-A		
A-12	รูปตัด B-B		
A-13	แบบขยายแปลนบันได		
A-14	รูปตัด C-C		
A-15	มาตรฐานการติดตั้งสุขภัณฑ์และอุปกรณ์		
A-16	แบบขยายห้องน้ำ 1,2		
A-17	แบบขยายห้องน้ำ 3,4		

สารบัญแบบวิศวกรรมไฟฟ้าและสื่อสาร

E-01	สัญลักษณ์ระบบไฟฟ้า , รายการระบบไฟฟ้า
E-02	แปลนระบบไฟฟ้า ชั้นล่าง , แปลนระบบไฟฟ้า ชั้นบน

สารบัญแบบวิศวกรรมโครงสร้าง

S-01	รายการประกอบแบบโครงสร้าง
S-02	ฝังฐานราก , แปลนเสา คาน พื้น ชั้น 1
S-03	แปลนเสา คาน พื้น ชั้น 2
S-04	แปลนหลังคา
S-05	แบบขยายโครงสร้าง 1
S-06	แบบขยายโครงสร้าง 2
S-07	แบบขยายโครงสร้าง 3
S-08	แบบขยายโครงสร้าง 4

สารบัญแบบวิศวกรรมสุขาภิบาล

SN-01	รายการประกอบแบบระบบสุขาภิบาล
SN-02	แปลนระบบสุขาภิบาล ชั้นล่าง
SN-03	แปลนระบบประปา ชั้นล่าง
SN-04	แปลนระบบสุขาภิบาล ชั้นบน
SN-05	แปลนระบบประปา ชั้นบน

สารบัญแบบวิศวกรรมเครื่องกล

รายการพื้น

F1	พื้น คสล. ผิวปูกระเบื้องเซรามิค ชนิดปูพื้น กำหนดสีและขนาดภายหลัง
F2	พื้น คสล. ผิวปูปาร์เก้ไม้เนื้อแข็ง
F3	พื้น คสล. ผิวปูกระเบื้องเซรามิคผิวกันลื่น ชนิดปูพื้น กำหนดสีและขนาดภายหลัง
F4	พื้นซีเมนต์ ผิวขัดมัน ผสมน้ำยากันซึม
F5	พื้น คสล. พร้อมท่อระบบกันซึม
F6	พื้น คสล. ผิวปูกระเบื้องแกรนิตโต้ กำหนดสีและขนาดภายหลัง

รายการฝ้าเพดาน

C1	ฝ้าเพดาน FIBER CEMENT BOARD ทาสีโครงเคร่าเหล็ก 1"x1"กฺระดาข่ายกันแมลง
C2	ฝ้าอิบซั่มบอร์ดหนา 9มม. ฉาบเรียบทาสี โครงเคร่าโลหะ
C3	ฝ้าอิบซั่มบอร์ดกันชื้นหนา 9มม.ฉาบเรียบทาสี โครงเคร่าโลหะ

รายการผนัง

1	ผนังก่ออิฐมวลเบาฉาบปูนเรียบ ทาสี
2	ผนังก่ออิฐมวลเบาผิวกฺระเบื้องเซรามิคชนิดปูผนัง เตยระดับน้ำเทตานอย่างน้อย 10 ซม
3	ผนังก่ออิฐมวลเบา กฺระทับด้วยไม้ฝาสังเคราะห์
4	ผนังก่ออิฐมวลเบา กฺระทับด้วยหินสังเคราะห์
5	ผนังก่ออิฐมวลเบาฉาบปูนเรียบเซาะร่อง

หมายเหตุ – สีอาคารใช้ตามมาตรฐาน TOA SUPERSHIELD DURACLEAN หรือเทียบเท่า

หมายเหตุ

1. ระยะในแปลนเป็นระบบเมตริก หน่วยวัดเป็นเมตร
2. ระยะในแบบถือตัวเลขเป็นเกณฑ์ ห้ามวัด ประมาณหรือคาดคะเน
3. การก่อสร้างต้องเป็นไปตามมาตราฐานงานก่อสร้างกรมโยธาธิการ

สำนักการ โยธา
กรุงเทพมหานคร

โครงการ
แบบบ้านยิ้มเพื่อประชาชน ระยะที่ 3

ตามนโยบาย
ม.ร.ว. สุขุมพันธุ์ บริพัตร
ผู้ว่าราชการกรุงเทพมหานคร
นายจุมพล สำเภาพล
รองผู้ว่าราชการกรุงเทพมหานคร
นางนินนาท ชลิตานนท์
ปลัดกรุงเทพมหานคร

ผู้อำนวยการสำนักการโยธา	
รองผู้อำนวยการสำนักการโยธา	
นายทวีศักดิ์ เลิศประพันธ์	
ผู้อำนวยการสำนักงานออกแบบ	
นายวีรินทร์ บรรพต	
หัวหน้ากลุ่มงานสถาปัตยกรรม	
นายสินธุ์ชัย บุญปักษ์	
หัวหน้ากลุ่มงานวิศวกรรมอาคาร	
นายอริยะ เมฆะกุล	

สถาปนิก		
นายสินธุ์ชัย บุญปักษ์	ส-สถ1722	
นางนภินทร กาฬสุนทวงษ์		
วิศวกรโครงสร้าง		
นายณัฐพล นาคพันธุ์	สย.7801	
วิศวกรไฟฟ้า		
นายจรูญ มาสุขใจ	ภฟก.2457	
วิศวกรสุขาภิบาล		
นายมนัสวี อารยะศิริ	ภส. 341	
วิศวกรเครื่องกล		
นายช่างเขียนแบบ		
นายอนุสรณ์ แฝงสิดำ		

แบบ บ้านพักอาศัย 2 ชั้น
แบบที่ 081
ชื่อบ้าน สร้อยทองทราย
เจ้าของ
สถานที่

แบบแสดง
สัญลักษ์ประกอบแบบ

วันที่ :	เลขที่	รวม
ธันวาคม 2553	A-01	23

แผ่นที่	รวมแผ่น
01	38

FILE :

รายการแก้ไขแบบ
มิถุนายน 2557

รายละเอียดประกอบแบบ

1 งานสถาปัตยกรรม

1.1 งานวัสดุผิวพื้น

[1] พื้น คสล. ปูกระเบื้องเซรามิค ชนิดปูพื้น กำหนดสีและขนาดภายหลัง

[2] พื้น คสล. ปูปาร์เก้ไม้เนื้อแข็ง

[3] พื้น คสล. ปูกระเบื้องเซรามิคผิวกันลื่น ชนิดปูพื้น กำหนดสีและขนาดภายหลัง

[4] พื้นซิเมนต์ ผิวขัดมัน ผสมน้ำยากันซึม

[5] พื้น คสล. พร้อมทำระบบกันซึม

[6] พื้น ไม้เนื้อแข็ง ขนาด 1"x6" ตีเว้นร่อง 0.01 ซม.

1.2 งานผนัง

△1 ผนังก่ออิฐมวลเบาฉาบปูนเรียบ ทาสี

△2 ผนังก่ออิฐมวลเบาผิวกรุกระเบื้องเซรามิคชนิดบุผนัง เลยระดับฝ้าเพดานอย่างน้อย 10 ซม.

△3 ผนังก่ออิฐมวลเบา กรุทับด้วยไม้สังเคราะห์

△4 ผนังก่ออิฐมวลเบา กรุทับด้วยหินสังเคราะห์

△5 ผนังก่ออิฐมวลเบาฉาบปูนเรียบเซาะร่อง

△6 ผนังก่ออิฐมวลเบาฉาบปูนเรียบ หนา 0.20 ม.

△7 ผนังวิว้าบอร์ดโครงเคร่าเหล็กชุบสังกะสี

1.3 งานฝ้าเพดาน

(1) ฝ้าเพดาน FIBER CEMENT BOARD ทาสี โครงเคร่าเหล็ก 1" x1" กรุตาข่ายกันแมลง

(2) แผ่นยิปซั่ม หนา 9 มม. ฉาบเรียบทาสี โครงเคร่าอลูมิเนียม

(3) แผ่นยิปซั่มชนิดกันชื้น หนา 9 มม. ฉาบเรียบทาสี โครงเคร่าอลูมิเนียม

1.4 งานประตู - หน้าต่าง - ตามแบบขยายประตูหน้าต่าง

1.5 งานสุขภัณฑ์ - ตามแบบขยายห้องน้ำ

1.6 บันไดและราวบันได - โครงสร้าง คสล. วัสดุผิว และลูกกรง ตามแบบขยายบันได

1.7 งานสี

- สีทาภายนอก ใช้สีชนิดทาภายนอก
- สีทาภายใน ใช้สีชนิดทาภายใน
- สีทาเหล็ก และไม้ ใช้สีน้ำมัน

2 งานโครงสร้าง ดูรายละเอียดงานวิศวกรรมโครงสร้าง

3 งานระบบไฟฟ้า ดูรายละเอียดงานวิศวกรรมไฟฟ้า

4 งานระบบสุขาภิบาล ดูรายละเอียดงานวิศวกรรมสุขาภิบาล

ข้อกำหนด

- โครงสร้างที่คำนวณไว้ สามารถรับน้ำหนักผนังก่ออิฐมอญได้
- โครงสร้างที่คำนวณไว้ สามารถรับน้ำหนักหลังคาคอนกรีตได้
- ควรคำนึงถึงระบบกำจัดปลวกด้วย
- แบบรูป และรายการนี้ ใช้เฉพาะในเขตกรุงเทพมหานครเท่านั้น
- ระดับ +0.00 ให้ยึดถือระดับถนนหน้าโครงการเป็นหลัก

สำนักการ โยธา
กรุงเทพมหานคร

โครงการ
แบบบ้านยิ้มเพื่อประชาชน ระยะที่ 3

ตามนโยบาย
ม.ร.ว. สุขุมพันธุ์ บริพัตร
ผู้ว่าราชการกรุงเทพมหานคร
นายจุมพล สำเภาพล
รองผู้ว่าราชการกรุงเทพมหานคร
นางนินนาท ชลิตานนท์
ปลัดกรุงเทพมหานคร

ผู้อำนวยการสำนักการโยธา	
รองผู้อำนวยการสำนักการโยธา	
นายทวิลักษ์ เลิศประพันธ์	
ผู้อำนวยการสำนักงานออกแบบ	
นายวัชรินทร์ บรรพต	
หัวหน้ากลุ่มงานสถาปัตยกรรม	
นายสินธุ์ชัย บุญปักษ์	
หัวหน้ากลุ่มงานวิศวกรรมอาคาร	
นายธริยะ เมฆะกุล	

สถาปนิก	
นายสินธุ์ชัย บุญปักษ์	ส-สถ.1722
นางนภินทร กรุณสุนทรงษ์	
วิศวกรโครงสร้าง	
นายณัฐพล นาคพันธุ์	สย.7801
วิศวกรไฟฟ้า	
นายจรูญ มาสุขใจ	ภฟก.2457
วิศวกรสุขาภิบาล	
นายมนัสวี อารยะศิริ	ภส. 341
วิศวกรเครื่องกล	
นายช่างเขียนแบบ	
นายอนุสรณ์ แฝงสีลา	

แบบ บ้านพักอาศัย 2 ชั้น
แบบที่ 081
ชื่อบ้าน สร้อยทองทราย
เจ้าของ
สถานที่

แบบแสดง
รายละเอียดประกอบแบบ

วันที่ :	เลขที่	รวม
ธันวาคม 2553	A-02	23

แผ่นที่	รวมแผ่น
02	38

FILE :

รายการแก้ไขแบบ
มิถุนายน 2557

สำนักการ โยธา
กรุงเทพมหานคร

โครงการ

แบบบ้านยิ้มเพื่อประชาชน ระยะที่ 3

ตามนโยบาย

ม.ร.ว. สุขุมพันธุ์ บริพัตร
ผู้ว่าราชการกรุงเทพมหานคร

นายจุมพล สำเภาพล
รองผู้ว่าราชการกรุงเทพมหานคร

นางนินนาท ชลิตานนท์
ปลัดกรุงเทพมหานคร

ผู้อำนวยการสำนักการโยธา	
รองผู้อำนวยการสำนักการโยธา	
นายทวีศักดิ์ เลิศประพันธ์	
ผู้อำนวยการสำนักงานออกแบบ	
นายวัชรินทร์ บรรพต	
หัวหน้ากลุ่มงานสถาปัตยกรรม	
นายสินธุ์ชัย บุญปักษ์	
หัวหน้ากลุ่มงานวิศวกรรมอาคาร	
นายอริยะ เมธะกุล	

สถาปนิก	
นายสินธุ์ชัย บุญปักษ์	ส-สถ.1722
นางนภินทร กาญจนสุนทวงษ์	
วิศวกรโครงสร้าง	
นายณัฐพล นาคพันธุ์	สย.7801
วิศวกรไฟฟ้า	
นายจรูญ มาสุขใจ	ภฟก.2457
วิศวกรสุขาภิบาล	
นายนัสวิ อารยะศิริ	ภส. 341
วิศวกรเครื่องกล	
นายช่างเขียนแบบ	
นายอนุสรณ์ แผ่งสีดำ	

แบบ บ้านพักอาศัย 2 ชั้น

แบบที่ 081

ชื่อบ้าน สร้อยทองทราย

เจ้าของ

สถานที่

แบบแสดง

แผนที่สังเขป,ผังบริเวณ

วันที่ :	เลขที่	รวม
ธันวาคม 2553	A-03	23

แผ่นที่	รวมแผ่น
03	38

FILE :

รายการแก้ไขแบบ

มิถุนายน 2557

แผนที่สังเขป
มาตราส่วน

ผังผริเวณ
มาตราส่วน

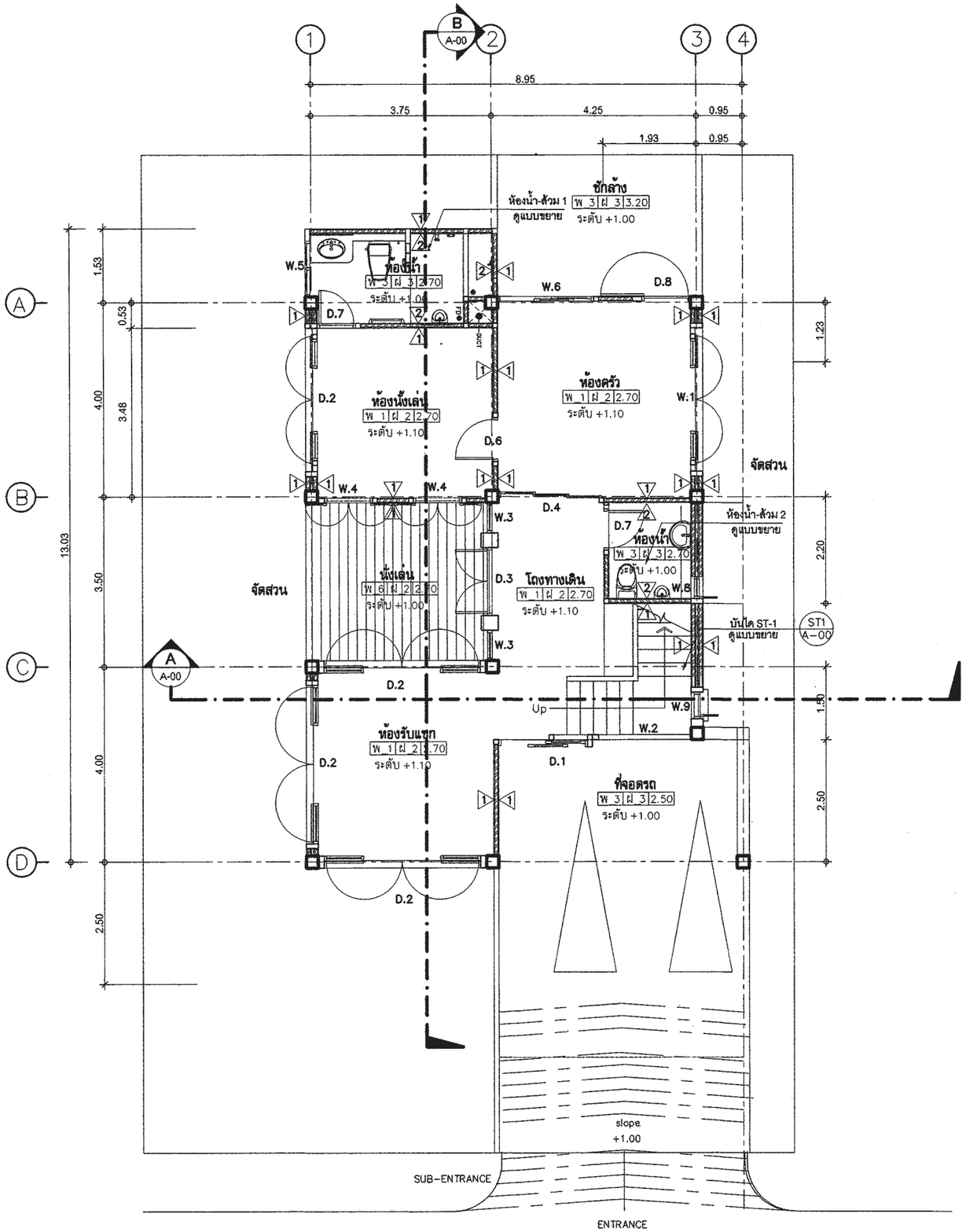

แปลนพื้น ชั้นล่าง

มาตราส่วน 1 : 100

สำนักการ โยธา
กรุงเทพมหานคร

โครงการ

แบบบ้านยิ้มเพื่อประชาชน ระยะที่ 3

ตามนโยบาย

ม.ร.ว. สุขุมพันธุ์ บริพัตร
ผู้ว่าราชการกรุงเทพมหานคร

นายจุมพล สำเภาพล
รองผู้ว่าราชการกรุงเทพมหานคร

นางนินนาท ชลิตานนท์
ปลัดกรุงเทพมหานคร

ผู้อำนวยการสำนักการโยธา	
รองผู้อำนวยการสำนักการโยธา	
นายทวีศักดิ์ เลิศประพันธ์	
ผู้อำนวยการสำนักงานออกแบบ	
นายวัชรินทร์ บรรพต	
หัวหน้ากลุ่มงานสถาปัตยกรรม	
นายสินธุ์ชัย บุญปักษ์	
หัวหน้ากลุ่มงานวิศวกรรมอาคาร	
นายอริยะ เมฆะกูล	
สถาปนิก	
นายสินธุ์ชัย บุญปักษ์	ส-สถ.1722
นางนภินทร การุณสุนทวงษ์	
วิศวกรโครงสร้าง	
นายณัฐพล นาคพันธุ์	สย.7801
วิศวกรไฟฟ้า	
นายจรูญ มาสุขใจ	ภฟก.2457
วิศวกรสุขาภิบาล	
นายมนัสวี อารยะศิริ	ภส. 341
วิศวกรเครื่องกล	
นายช่างเขียนแบบ	
นายอนุสรณ์ แฝงสีดำ	

แบบ บ้านพักอาศัย 2 ชั้น

แบบที่ 081

ชื่อบ้าน สร้อยทองทราย

เจ้าของ

สถานที่

แบบแสดง

แปลนพื้นชั้นล่าง

วันที่ :	เลขที่	รวม
ธันวาคม 2553	A-04	23

แผ่นที่	รวมแผ่น
04	38

FILE :

รายการแก้ไขแบบ

มิถุนายน 2557

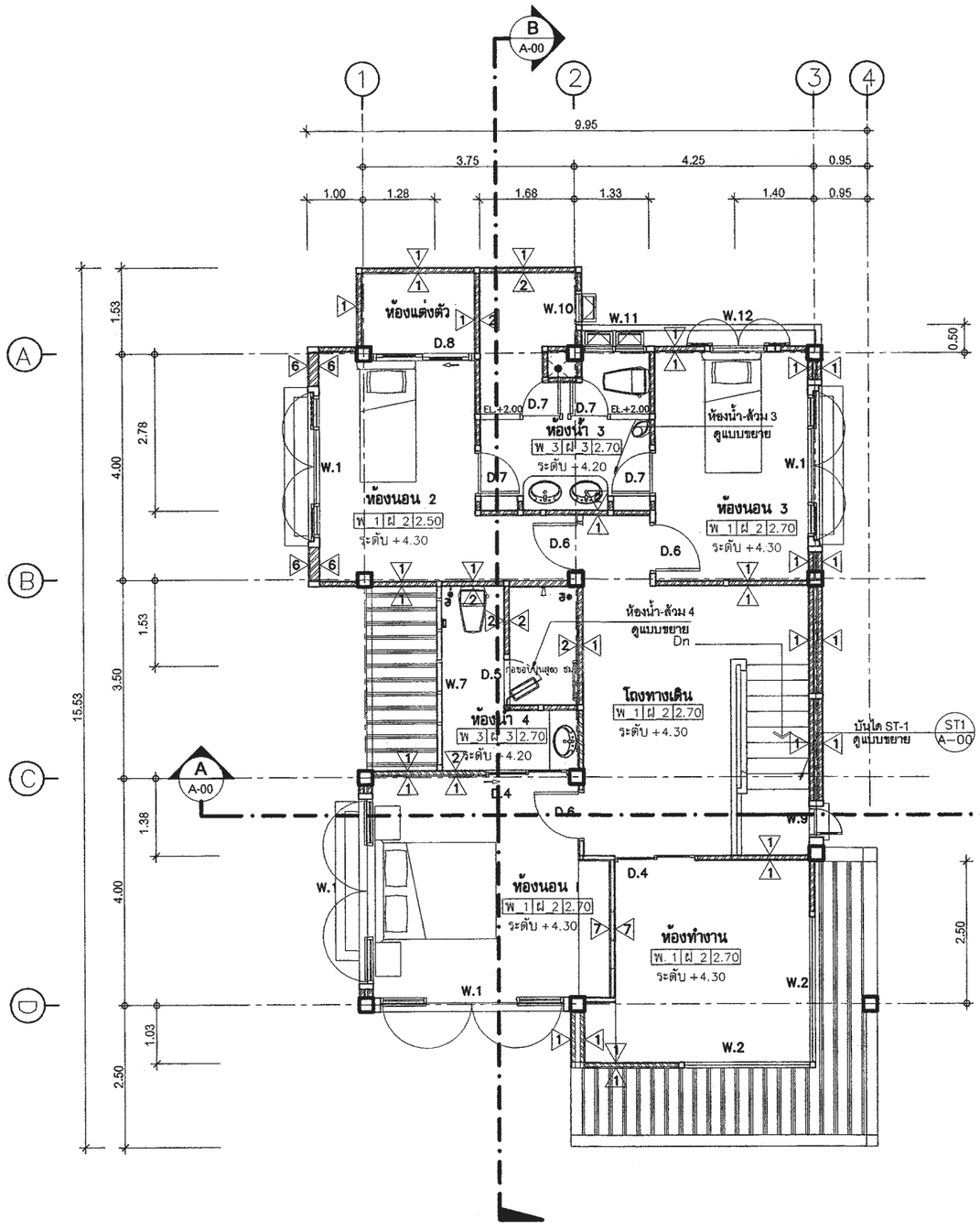

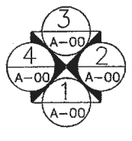

แปลนพื้นชั้นบน

มาตราส่วน 1 : 100

สำนักการ โยธา
กรุงเทพมหานคร

โครงการ

แบบบ้านยิ้มเพื่อประชาชน ระยะที่ 3

ตามนโยบาย

ม.ร.ว. สุขุมพันธุ์ บริพัตร
ผู้ว่าราชการกรุงเทพมหานคร

นายจุมพล สำเภาพล
รองผู้ว่าราชการกรุงเทพมหานคร

นางนินนาท ชลิตานนท์
ปลัดกรุงเทพมหานคร

ผู้อำนวยการสำนักการโยธา	
รองผู้อำนวยการสำนักการโยธา	
นายทวีศักดิ์ เลิศประพันธ์	
ผู้อำนวยการสำนักงานออกแบบ	
นายวัชรินทร์ บรรพต	
หัวหน้ากลุ่มงานสถาปัตยกรรม	
นายสินธุ์ชัย บุญปักษ์	
หัวหน้ากลุ่มงานวิศวกรรมอาคาร	
นายอริยะ เมฆะกุล	

สถาปนิก		
นายสินธุ์ชัย	บุญปักษ์	ส-สถ1722
นางนภินทร	กาญจนสุนทวงษ์	
วิศวกรโครงสร้าง		
นายณัฐพล	นาคพันธุ์	สย.7801
วิศวกรไฟฟ้า		
นายจรูญ	มาสุขใจ	ภฟก.2457
วิศวกรสุขาภิบาล		
นายณัลวี	อารยะศิริ	ภส. 341
วิศวกรเครื่องกล		
นายช่างเขียนแบบ		
นายอนุสรณ์	แฝงสีดำ	

แบบ บ้านพักอาศัย 2 ชั้น
แบบที่ 081
ชื่อบ้าน สร้อยทองทราย
เจ้าของ
สถานที่

แบบแสดง
แปลนพื้นชั้นบน

วันที่ :	เลขที่	รวม
ธันวาคม 2553	A-05	23

แผ่นที่	รวมแผ่น
05	38

FILE :

รายการแก้ไขแบบ
มิถุนายน 2557

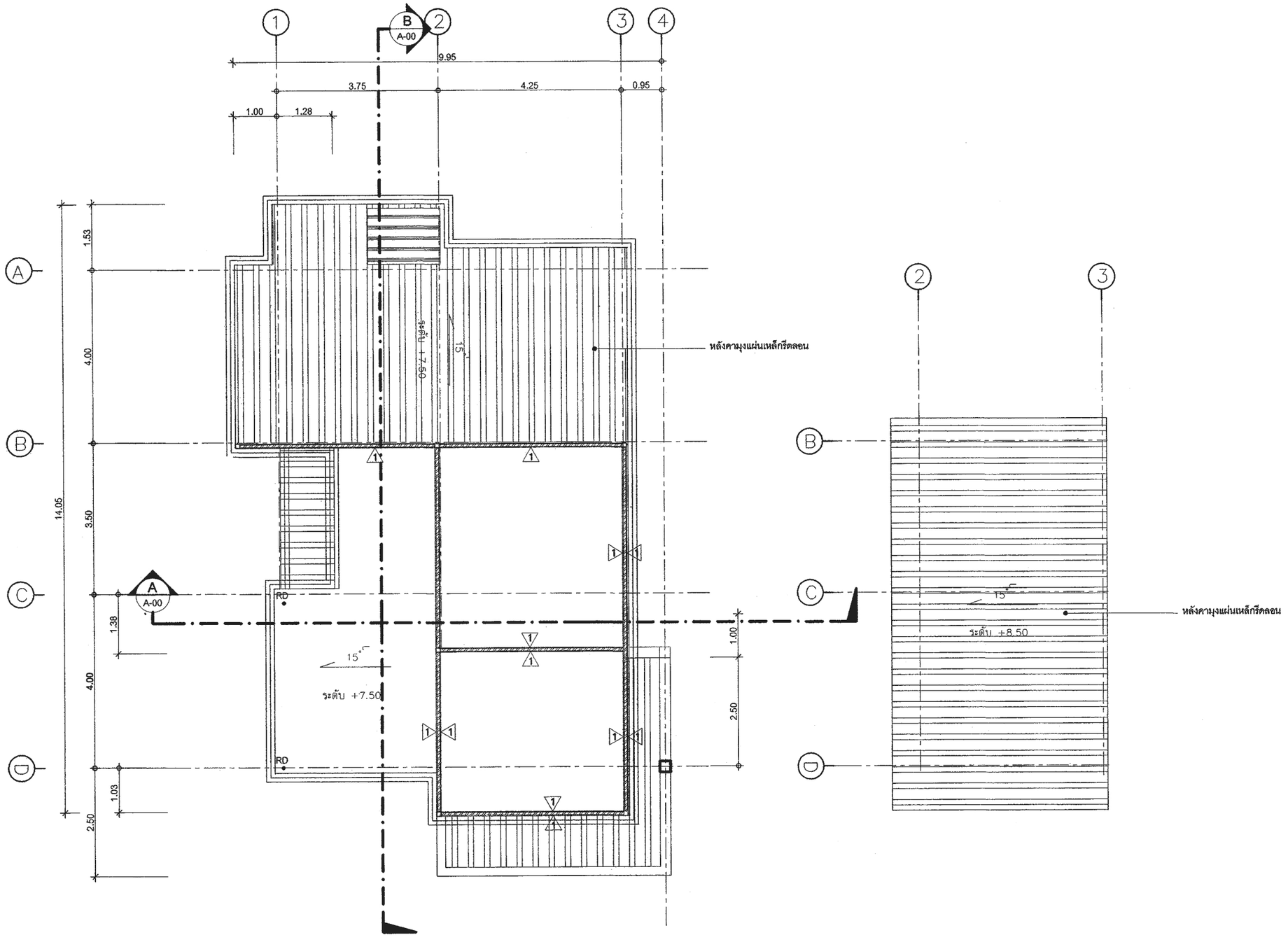

แปลนหลังคา

มาตราส่วน 1 : 100

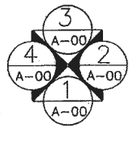

สำนักการ โยธา
กรุงเทพมหานคร

โครงการ
แบบบ้านยิ้มเพื่อประชาชน ระยะที่ 3

ตามนโยบาย

ม.ร.ว. สุขุมพันธุ์ บริพัตร
ผู้ว่าราชการกรุงเทพมหานคร

นายจุมพล สำเภาพล
รองผู้ว่าราชการกรุงเทพมหานคร

นางนินนาท ชลิตานนท์
ปลัดกรุงเทพมหานคร

ผู้อำนวยการสำนักการโยธา	
รองผู้อำนวยการสำนักการโยธา	
นายทวีศักดิ์ เลิศประพันธ์	
ผู้อำนวยการสำนักงานออกแบบ	
นายวัชรินทร์ บรรพต	
หัวหน้ากลุ่มงานสถาปัตยกรรม	
นายสินธุ์ชัย บุญปักษ์	
หัวหน้ากลุ่มงานวิศวกรรมอาคาร	
นายธิยะ เมธะกุล	

สถาปนิก	
นายสินธุ์ชัย บุญปักษ์	ส-สถ.1722
นางนภินทร กาฬุณสุนทรงษ์	
วิศวกรโครงสร้าง	
นายณัฐพล นาคพันธุ์	สย.7801
วิศวกรไฟฟ้า	
นายจรูญ มาสุขใจ	ภฟก.2457
วิศวกรสุขาภิบาล	
นายมนัสวี อารยะศิริ	ภส. 341
วิศวกรเครื่องกล	
นายช่างเขียนแบบ	
นายอนุสรณ์ แฝงสีลา	

แบบ บ้านพักอาศัย 2 ชั้น

แบบที่ 081

ชื่อบ้าน สร้อยทองทราย

เจ้าของ

สถานที่

แบบแสดง

แปลนหลังคา

วันที่ :	เลขที่	รวม
ธันวาคม 2553	A-06	23

แผ่นที่	รวมแผ่น
06	38

FILE :

รายการแก้ไขแบบ

มิถุนายน 2557

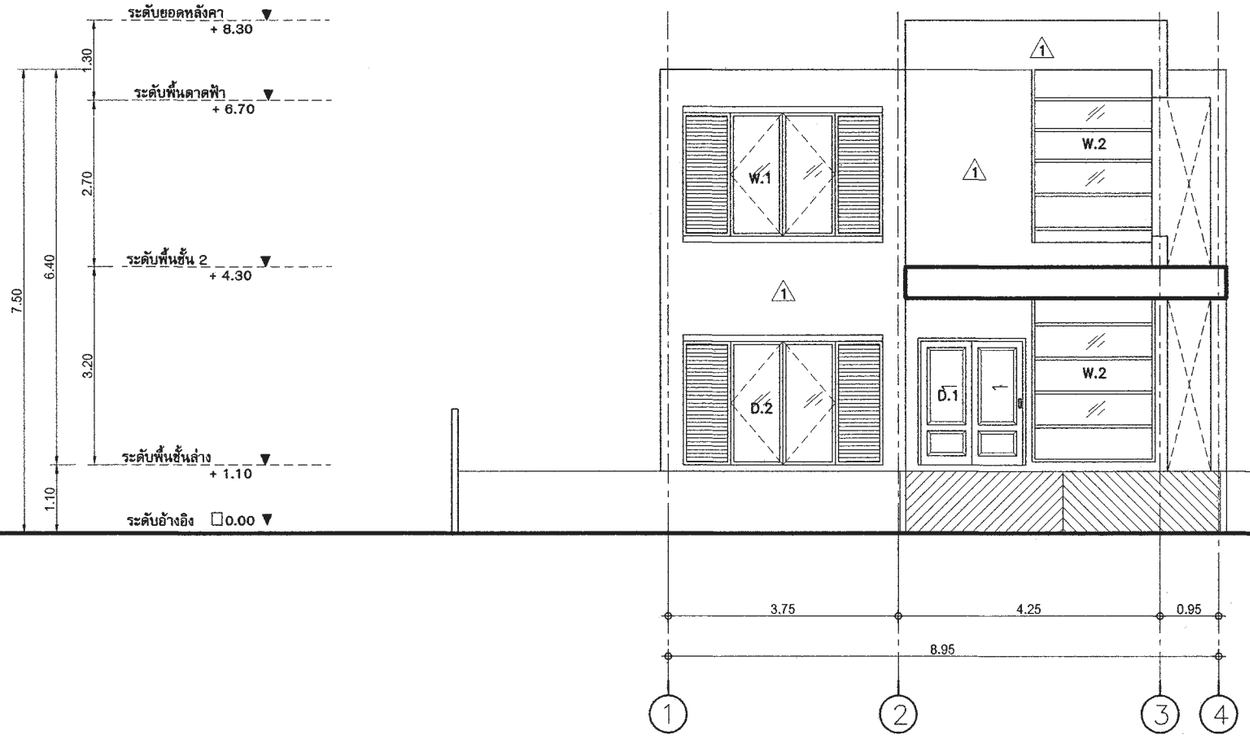

รูปด้าน - 1

มาตราส่วน 1 : 100

สำนักการ โยธา
กรุงเทพมหานคร

โครงการ

แบบบ้านยิ้มเพื่อประชาชน ระยะที่ 3

ตามนโยบาย

ม.ร.ว. สุขุมพันธุ์ บริพัตร
ผู้ว่าราชการกรุงเทพมหานคร

นายจุมพล สำเภาพล
รองผู้ว่าราชการกรุงเทพมหานคร

นางนินนาท ชลิตานนท์
ปลัดกรุงเทพมหานคร

ผู้อำนวยการสำนักการโยธา	
รองผู้อำนวยการสำนักการโยธา	
นายทวีศักดิ์ เลิศประพันธ์	
ผู้อำนวยการสำนักงานออกแบบ	
นายวิชินทร์ บรรพต	
หัวหน้ากลุ่มงานสถาปัตยกรรม	
นายสินธุ์ชัย บุญปักษ์	
หัวหน้ากลุ่มงานวิศวกรรมอาคาร	
นายธรียะ เผ่ะกุล	

สถาปนิก	
นายสินธุ์ชัย บุญปักษ์	ส-สถ.1722
นางนภินทร กาญจนสุนทวงษ์	
วิศวกรโครงสร้าง	
นายณัฐพล นาคพันธุ์	สย.7801
วิศวกรไฟฟ้า	
นายจรูญ มาสุขใจ	ภฟก.2457
วิศวกรสุขาภิบาล	
นายมนัสวี อารยะศิริ	ภส. 341
วิศวกรเครื่องกล	
นายช่างเขียนแบบ	
นายอนุสรณ์ แฝงสีดำ	

แบบ บ้านพักอาศัย 2 ชั้น

แบบที่ 081

ชื่อบ้าน สร้อยทองทราย

เจ้าของ

สถานที่

แบบแสดง

รูปด้าน 1

วันที่ :	เลขที่	รวม
ธันวาคม 2553	A-07	23

แผ่นที่	รวมแผ่น
07	38

FILE :

รายการแก้ไขแบบ

มิถุนายน 2557

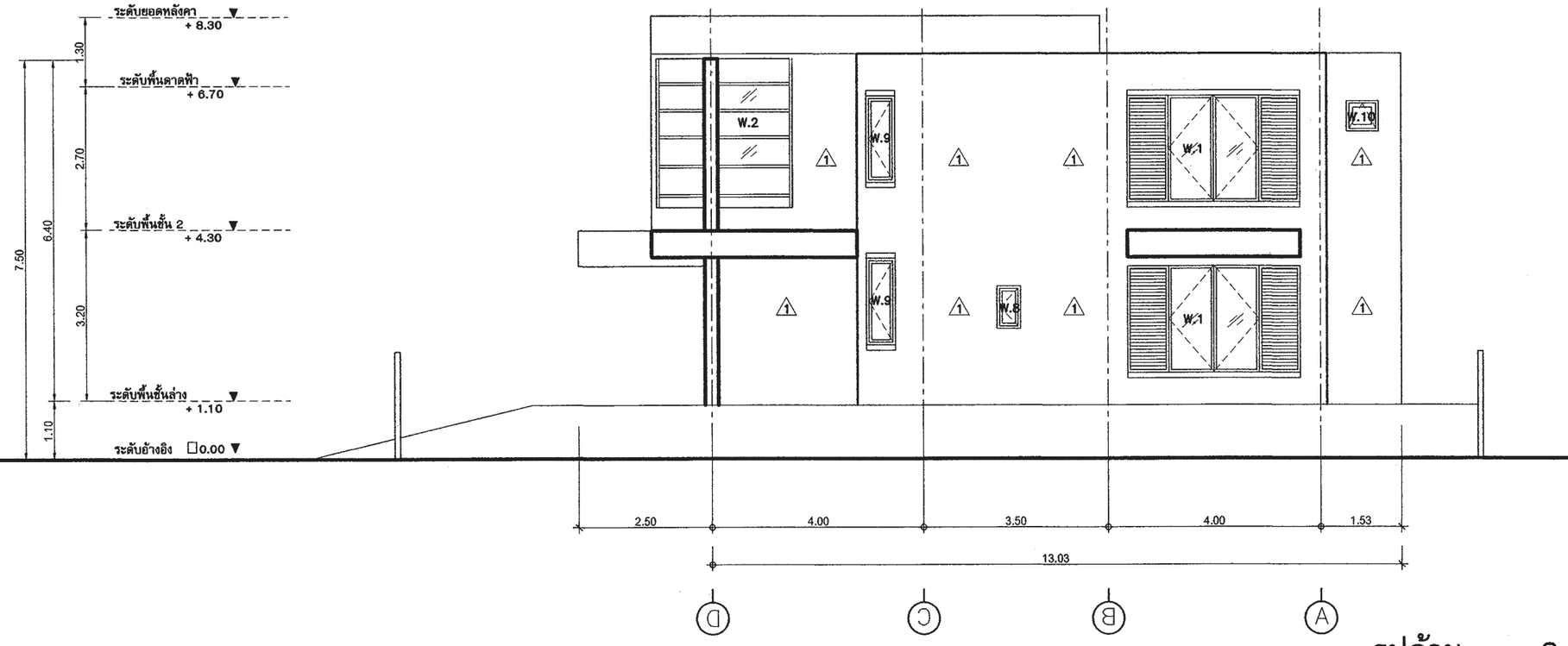

รูปด้าน - 2

มาตราส่วน 1 : 100

สำนักการ โยธา
กรุงเทพมหานคร

โครงการ

แบบบ้านยิ้มเพื่อประชาชน ระยะที่ 3

ตามนโยบาย

ม.ร.ว. สุขุมพันธุ์ บริพัตร
ผู้ว่าราชการกรุงเทพมหานคร

นายจุมพล สำเภาพล
รองผู้ว่าราชการกรุงเทพมหานคร

นางนินนาท ชลิตานนท์
ปลัดกรุงเทพมหานคร

ผู้อำนวยการสำนักการโยธา	
รองผู้อำนวยการสำนักการโยธา	
นายทวีศักดิ์ เลิศประพันธ์	
ผู้อำนวยการสำนักงานออกแบบ	
นายวีรินทร์ บรรพต	
หัวหน้ากลุ่มงานสถาปัตยกรรม	
นายสินธุ์ชัย บุญปักษ์	
หัวหน้ากลุ่มงานวิศวกรรมอาคาร	
นายธริยะ เผ่ะกุล	

สถาปนิก	
นายสินธุ์ชัย บุญปักษ์	ส-สถ.1722
นางนภินทร กาญจนสุนทวงษ์	
วิศวกรโครงสร้าง	
นายณัฐพล นาคพันธุ์	ชย.7801
วิศวกรไฟฟ้า	
นายจรูญ มาสุขใจ	ภฟก.2457
วิศวกรสุขาภิบาล	
นายมนัสวี อารยะศิริ	ภส. 341
วิศวกรเครื่องกล	
นายช่างเขียนแบบ	
นายอนุสรณ์ แฝงสีดำ	

แบบ บ้านพักอาศัย 2 ชั้น
แบบที่ 081
ชื่อบ้าน สร้อยทองทราย
เจ้าของ
สถานที่

แบบแสดง
รูปด้าน 2

วันที่ :	เลขที่	รวม
ธันวาคม 2553	A-08	23

แผ่นที่	รวมแผ่น
08	38

FILE :

รายการแก้ไขแบบ
มิถุนายน 2557

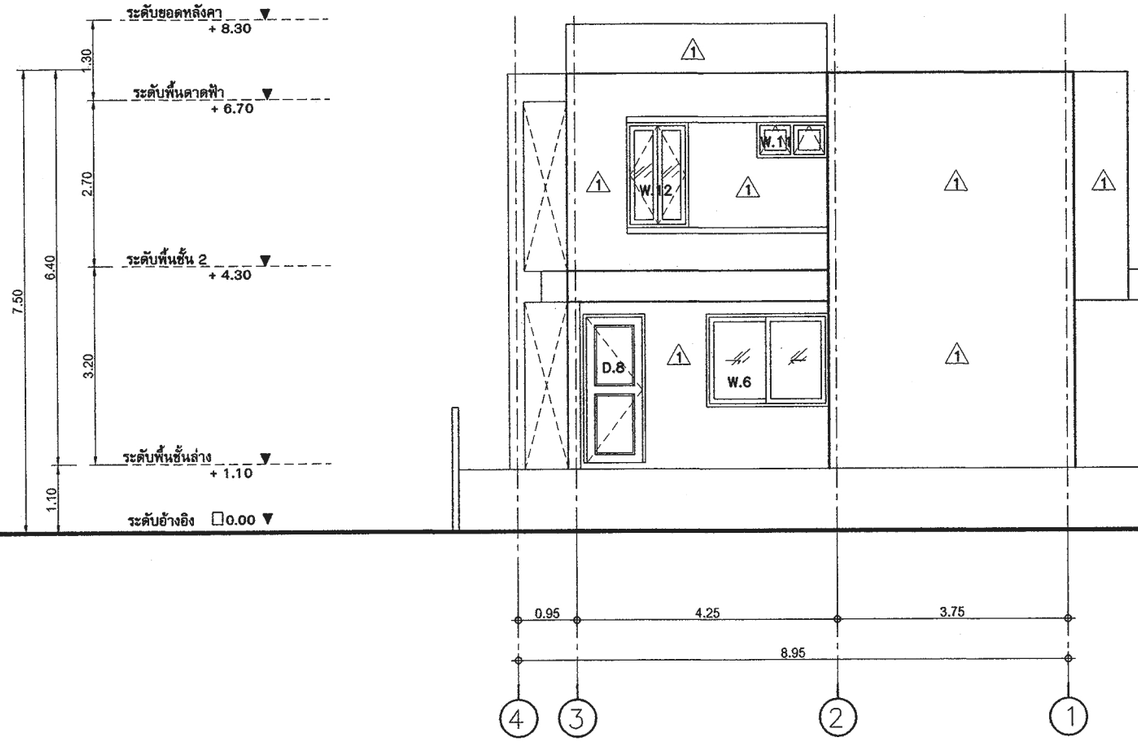

รูปด้าน - 3

มาตราส่วน 1 : 100

สำนักการ โยธา
กรุงเทพมหานคร

โครงการ

แบบบ้านยิ้มเพื่อประชาชน ระยะที่ 3

ตามนโยบาย

ม.ร.ว. สุขุมพันธุ์ บริพัตร
ผู้ว่าราชการกรุงเทพมหานคร

นายจุมพล สำเภาพล
รองผู้ว่าราชการกรุงเทพมหานคร

นางนินนาท ชลิตานนท์
ปลัดกรุงเทพมหานคร

ผู้อำนวยการสำนักการโยธา	
รองผู้อำนวยการสำนักการโยธา	
นายทวีศักดิ์ เลิศประพันธ์	
ผู้อำนวยการสำนักงานออกแบบ	
นายวัชรินทร์ บรรพต	
หัวหน้ากลุ่มงานสถาปัตยกรรม	
นายสินธุ์ชัย บุญปักษ์	
หัวหน้ากลุ่มงานวิศวกรรมอาคาร	
นายอริยะ เมฆะกุล	

สถาปนิก	
นายสินธุ์ชัย บุญปักษ์	ส-สถ.1722
นางนภินทร กาฬุณสุนทวงษ์	
วิศวกรโครงสร้าง	
นายณัฐพล นาคพันธุ์	สย.7801
วิศวกรไฟฟ้า	
นายจรูญ มาสุขใจ	ภฟก.2457
วิศวกรสุขาภิบาล	
นายนนัสวี อารยะศิริ	ภส. 341
วิศวกรเครื่องกล	
นายช่างเขียนแบบ	
นายอนุสรณ์ แฝงสีดำ	

แบบ บ้านพักอาศัย 2 ชั้น

แบบที่ 081

ชื่อบ้าน สร้อยทองทราย

เจ้าของ

สถานที่

แบบแสดง

รูปด้าน 3

วันที่ :	เลขที่	รวม
ธันวาคม 2553	A-09	23

แผ่นที่	รวมแผ่น
09	38

FILE :

รายการแก้ไขแบบ

มิถุนายน 2557

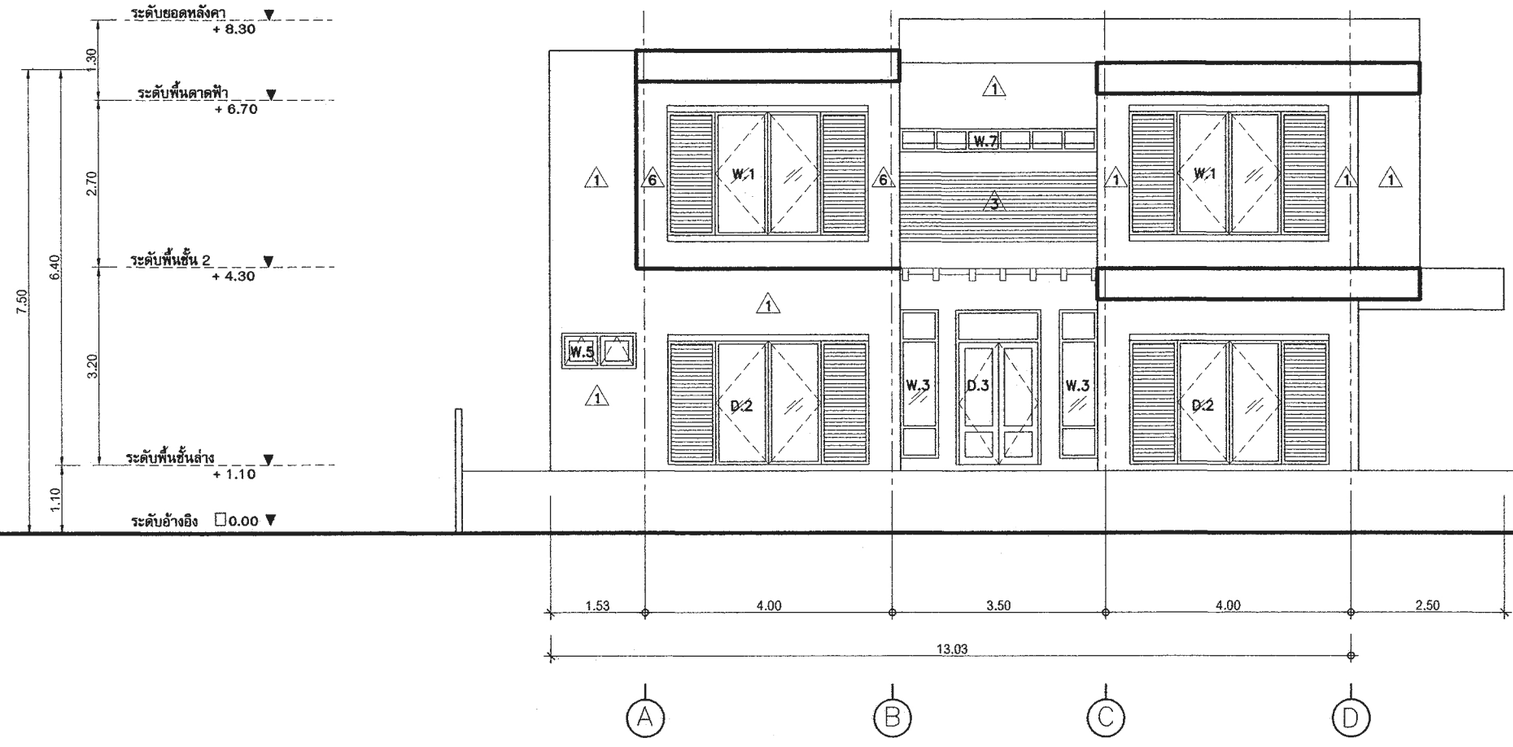

รูปด้าน - 4

มาตราส่วน 1 : 100

สำนักการ โยธา
กรุงเทพมหานคร

โครงการ

แบบบ้านยิ้มเพื่อประชาชน ระยะที่ 3

ตามนโยบาย

ม.ร.ว. สุขุมพันธุ์ บริพัตร
ผู้ว่าราชการกรุงเทพมหานคร

นายจุมพล สำเภาพล
รองผู้ว่าราชการกรุงเทพมหานคร

นางนินนาท ชลิตานนท์
ปลัดกรุงเทพมหานคร

ผู้อำนวยการสำนักการโยธา	
รองผู้อำนวยการสำนักการโยธา	
นายทวีศักดิ์ เลิศประพันธ์	
ผู้อำนวยการสำนักงานออกแบบ	
นายวีรินทร์ บรรพต	
หัวหน้ากลุ่มงานสถาปัตยกรรม	
นายสินธุ์ชัย บุญปักษ์	
หัวหน้ากลุ่มงานวิศวกรรมอาคาร	
นายอริยะ เมฆะกุล	

สถาปนิก	
นายสินธุ์ชัย บุญปักษ์	ส-สถ.1722
นางนภินทร กาญจนสุนทวงษ์	
วิศวกรโครงสร้าง	
นายณัฐพล นาคพันธุ์	สย.7801
วิศวกรไฟฟ้า	
นายจรูญ มาสุขใจ	ภฟก.2457
วิศวกรสุขาภิบาล	
นายมนัสวี อารยะศิริ	ภส. 341
วิศวกรเครื่องกล	
นายช่างเขียนแบบ	
นายอนุสรณ์ แก่งสีคำ	

แบบ บ้านพักอาศัย 2 ชั้น

แบบที่ 081

ชื่อบ้าน สร้อยทองทราย

เจ้าของ

สถานที่

แบบแสดง

รูปด้าน 4

วันที่ :	เลขที่	รวม
ธันวาคม 2553	A-10	23

แผ่นที่	รวมแผ่น
10	38

FILE :

รายการแก้ไขแบบ

มิถุนายน 2557

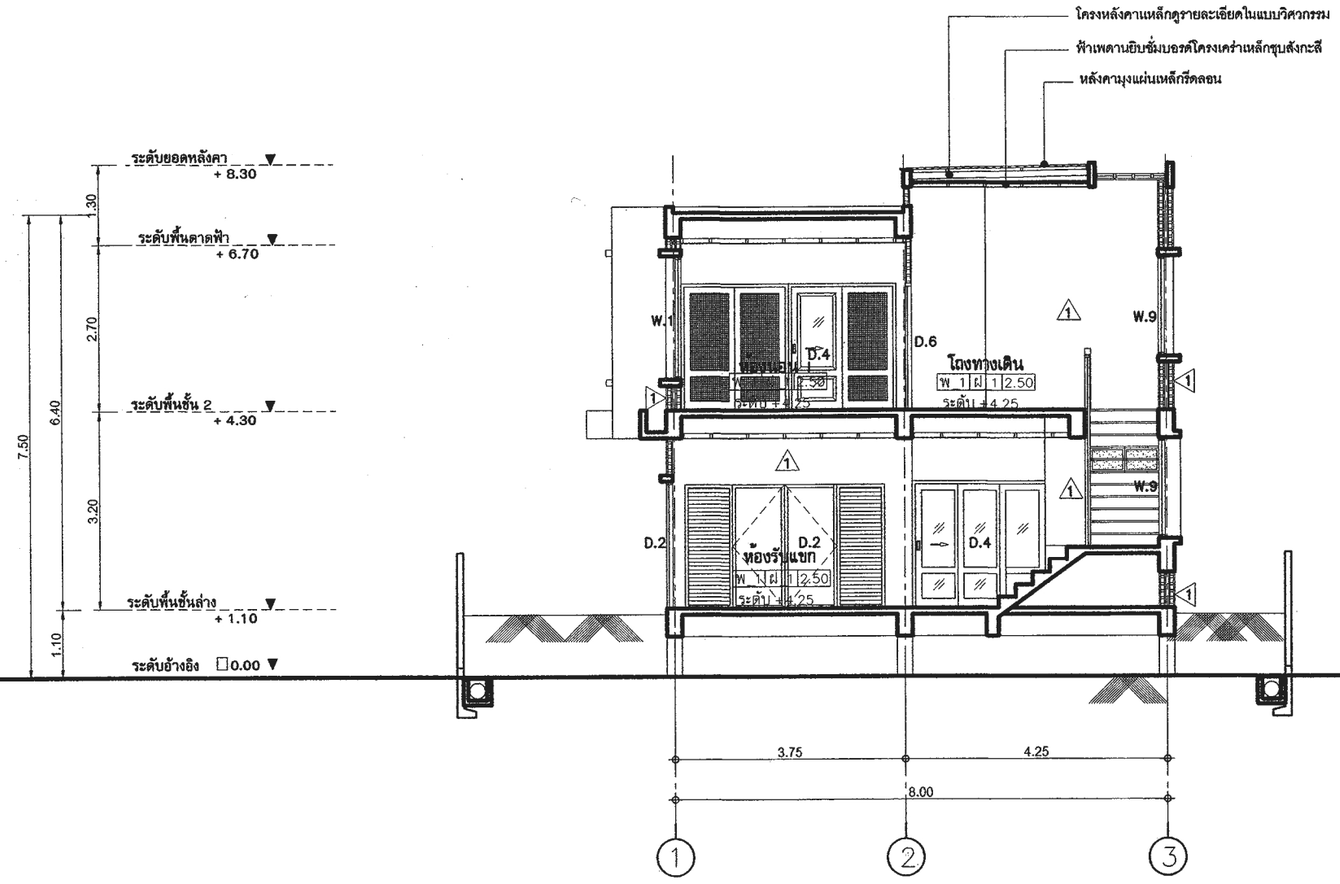

รูปตัด - A-A

มาตราส่วน 1 : 100

สำนักการ โยธา
กรุงเทพมหานคร

โครงการ

แบบบ้านยิ้มเพื่อประชาชน ระยะที่ 3

ตามนโยบาย

ม.ร.ว. สุขุมพันธุ์ บริพัตร
ผู้ว่าราชการกรุงเทพมหานคร

นายจุมพล สำเภาพล
รองผู้ว่าราชการกรุงเทพมหานคร

นางนินนาท ชลิตานนท์
ปลัดกรุงเทพมหานคร

ผู้อำนวยการสำนักการโยธา	
รองผู้อำนวยการสำนักการโยธา	
นายทวีศักดิ์ เลิศประพันธ์	
ผู้อำนวยการสำนักงานออกแบบ	
นายวัชรินทร์ บรรพต	
หัวหน้ากลุ่มงานสถาปัตยกรรม	
นายสินธุ์ชัย บุญปักษ์	
หัวหน้ากลุ่มงานวิศวกรรมอาคาร	
นายอิยะ เมฆะกุล	

สถาปนิก	
นายสินธุ์ชัย บุญปักษ์	ส-สถ.1722
นางนภินทร กาญจนสุนทรวงษ์	
วิศวกรโครงสร้าง	
นายณัฐพล นาคพันธุ์	สย.7801
วิศวกรไฟฟ้า	
นายจรูญ มาสุขใจ	ภฟก.2457
วิศวกรวิทยาภิบาล	
นายณัฐวี อายะศิริ	ภส. 341
วิศวกรเครื่องกล	
นายช่างเขียนแบบ	
นายอนุสรณ์ แฝงสีลา	

แบบ บ้านพักอาศัย 2 ชั้น
แบบที่ 081
ชื่อบ้าน สร้อยทองทราย
เจ้าของ
สถานที่

แบบแสดง
รูปตัด A-A

วันที่ :	เลขที่	รวม
ธันวาคม 2553	A-11	23

แผ่นที่	รวมแผ่น
11	38

FILE :

รายการแก้ไขแบบ
มิถุนายน 2557

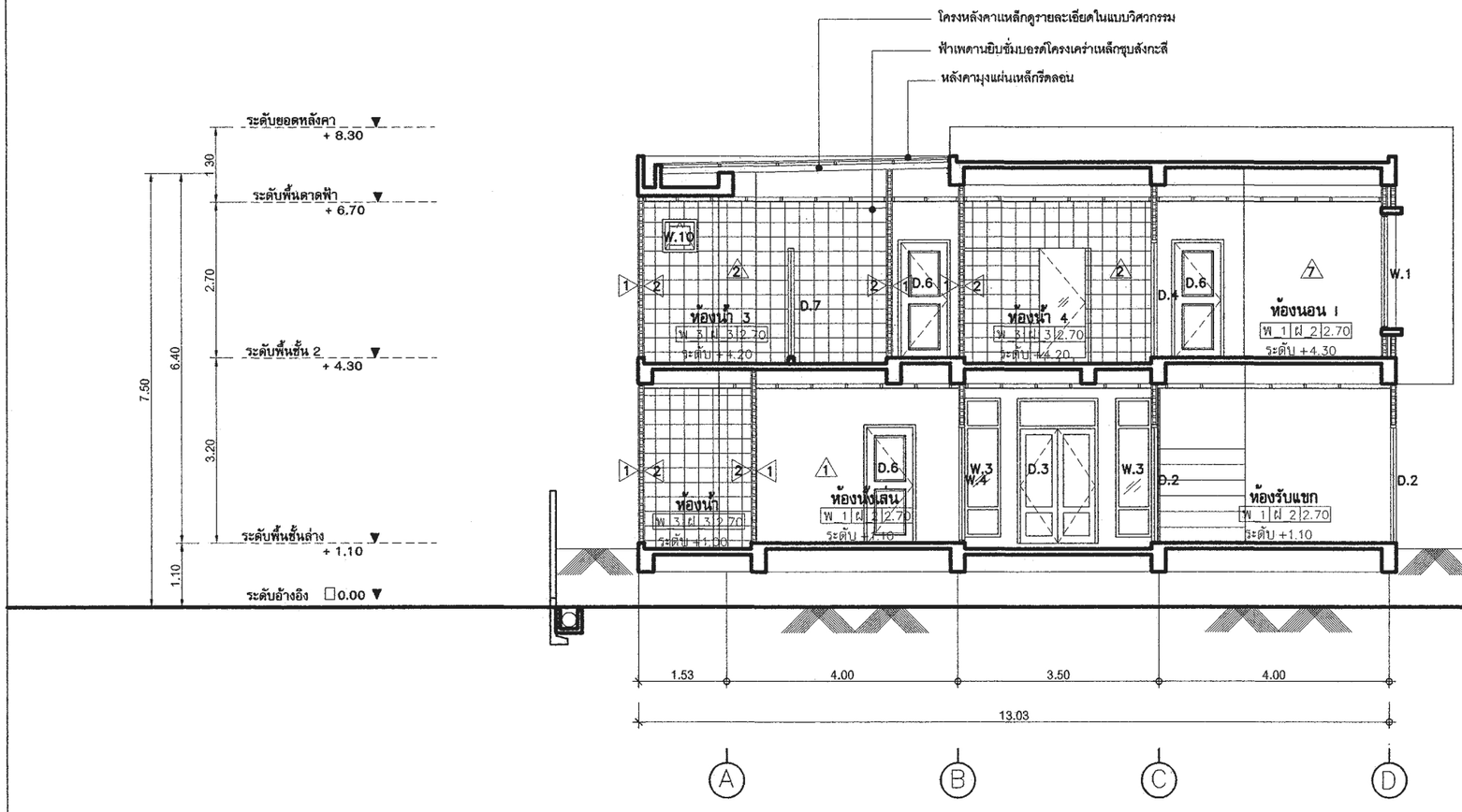

รูปตัด - B-B

มาตราส่วน 1 : 100

สำนักการ โยธา
กรุงเทพมหานคร

โครงการ

แบบบ้านยิ้มเพื่อประชาชน ระยะที่ 3

ตามนโยบาย

ม.ร.ว. สุขุมพันธุ์ บริพัตร
ผู้ว่าราชการกรุงเทพมหานคร

นายจุมพล สำเภาพล
รองผู้ว่าราชการกรุงเทพมหานคร

นางนินนาท ชลิตานนท์
ปลัดกรุงเทพมหานคร

ผู้อำนวยการสำนักการโยธา	
รองผู้อำนวยการสำนักการโยธา	
นายทวิศักดิ์ เลิศประพันธ์	
ผู้อำนวยการสำนักงานออกแบบ	
นายวัชรินทร์ บรรพต	
หัวหน้ากลุ่มงานสถาปัตยกรรม	
นายสินธุ์ชัย บุญปักษ์	
หัวหน้ากลุ่มงานวิศวกรรมอาคาร	
นายอิยะ เมฆะกุล	

สถาปนิก	
นายสินธุ์ชัย บุญปักษ์	ส-สถ.1722
นางนภินทร กรุณสุนทวงษ์	
วิศวกรโครงสร้าง	
นายณัฐพล นาคพันธุ์	สย.7801
วิศวกรไฟฟ้า	
นายจรูญ มาสุขใจ	ภฟก.2457
วิศวกรสุขาภิบาล	
นายณัสวี อายะสิริ	ภส. 341
วิศวกรเครื่องกล	
นายช่างเขียนแบบ	
นายอนุสรณ์ แฝงสีคำ	

แบบ บ้านพักอาศัย 2 ชั้น
แบบที่ 081
ชื่อบ้าน สร้อยทองทราย
เจ้าของ
สถานที่

แบบแสดง
รูปตัด B-B

วันที่ :	เลขที่	รวม
ธันวาคม 2553	A-12	23

แผ่นที่	รวมแผ่น
12	38

FILE :

รายการแก้ไขแบบ
มิถุนายน 2557

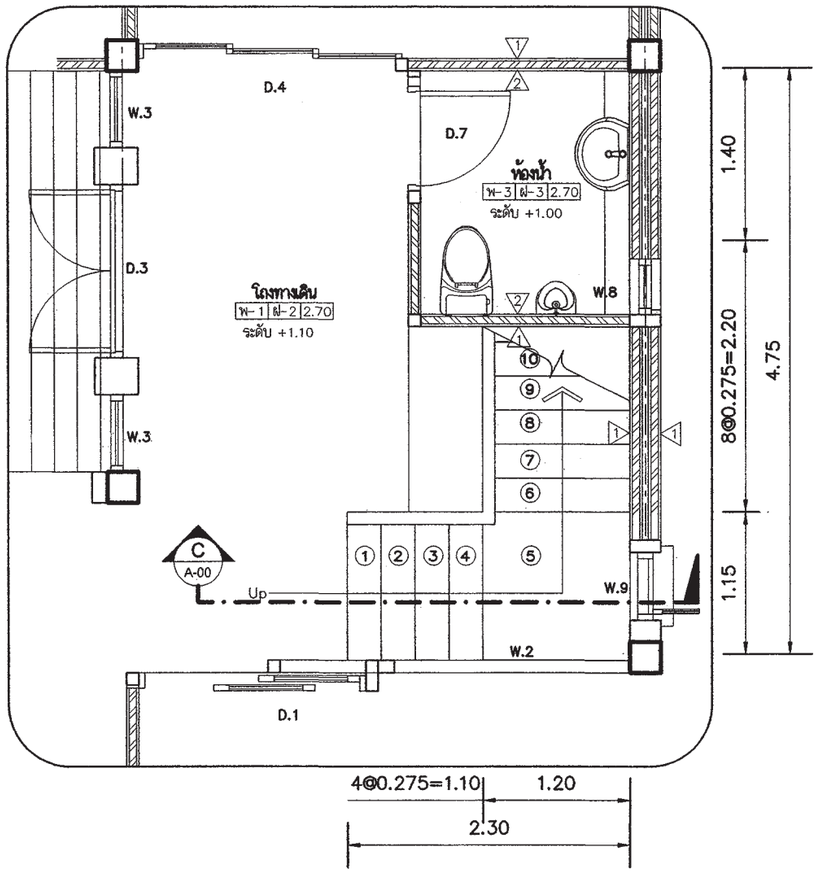

ขยายแปลนบันได ST-1 ชั้น 1

มาตราส่วน 1 : 50

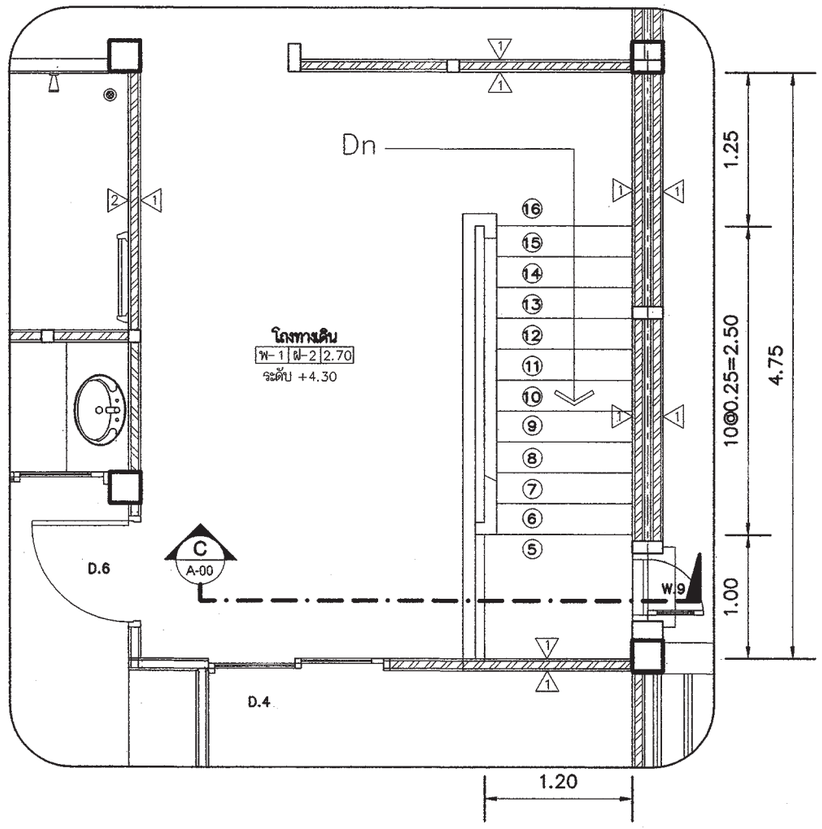

ขยายแปลนบันได ST-1 ชั้น 2

มาตราส่วน 1 : 50

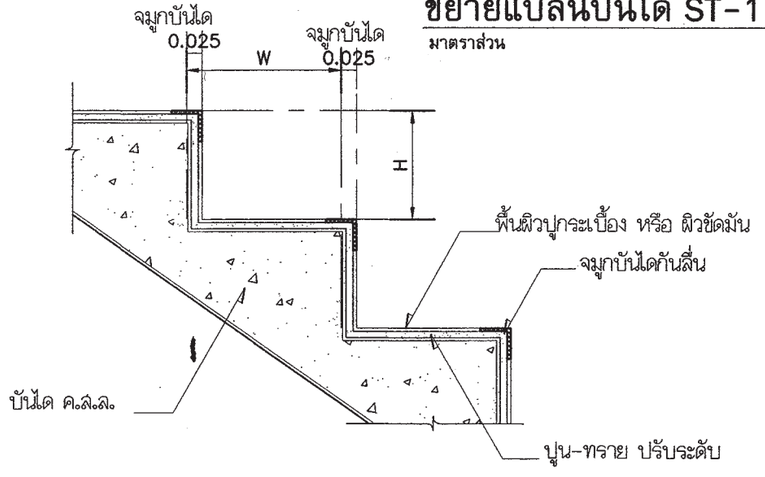

แบบขยายจมูกบันได

มาตราส่วน 1:10

สำนักการ โยธา
กรุงเทพมหานคร

โครงการ
แบบบ้านยิ้มเพื่อประชาชน ระยะที่ 3

ตามนโยบาย
ม.ร.ว. สุขุมพันธุ์ บริพัตร
ผู้ว่าราชการกรุงเทพมหานคร
นายจุมพล สำเภาพล
รองผู้ว่าราชการกรุงเทพมหานคร
นางนินนาท ชลิตานนท์
ปลัดกรุงเทพมหานคร

ผู้อำนวยการสำนักการโยธา	
รองผู้อำนวยการสำนักการโยธา	
นายทวีศักดิ์ เลิศประพันธ์	
ผู้อำนวยการสำนักงานออกแบบ	
นายวิรินทร์ บรรพต	
หัวหน้ากลุ่มงานสถาปัตยกรรม	
นายสินธุ์ชัย บุญปักษ์	
หัวหน้ากลุ่มงานวิศวกรรมอาคาร	
นายธิยะ เผ่ะกุล	

สถาปนิก	
นายสินธุ์ชัย บุญปักษ์	ส-สถ.1722
นางนภินทร กาญจนสุนทวงษ์	
วิศวกรโครงสร้าง	
นายณัฐพล นาคหัน	สย.7801
วิศวกรไฟฟ้า	
นายจรูญ มาสุขใจ	ภฟ.2457
วิศวกรสุขาภิบาล	
นายมนัศว์ อารยะศิริ	ภส. 341
วิศวกรเครื่องกล	
นายช่างเขียนแบบ	
นายอนุสรณ์ แต่งสีดำ	

แบบ บ้านพักอาศัย 2 ชั้น
แบบที่ 081
ชื่อบ้าน สร้อยทองทราย
เจ้าของ
สถานที่

แบบแสดง
ขยายแปลนบันได

วันที่ :	เลขที่	รวม
ธันวาคม 2553	A-13	23

แผ่นที่	รวมแผ่น
13	38

FILE :

รายการแก้ไขแบบ
มิถุนายน 2557

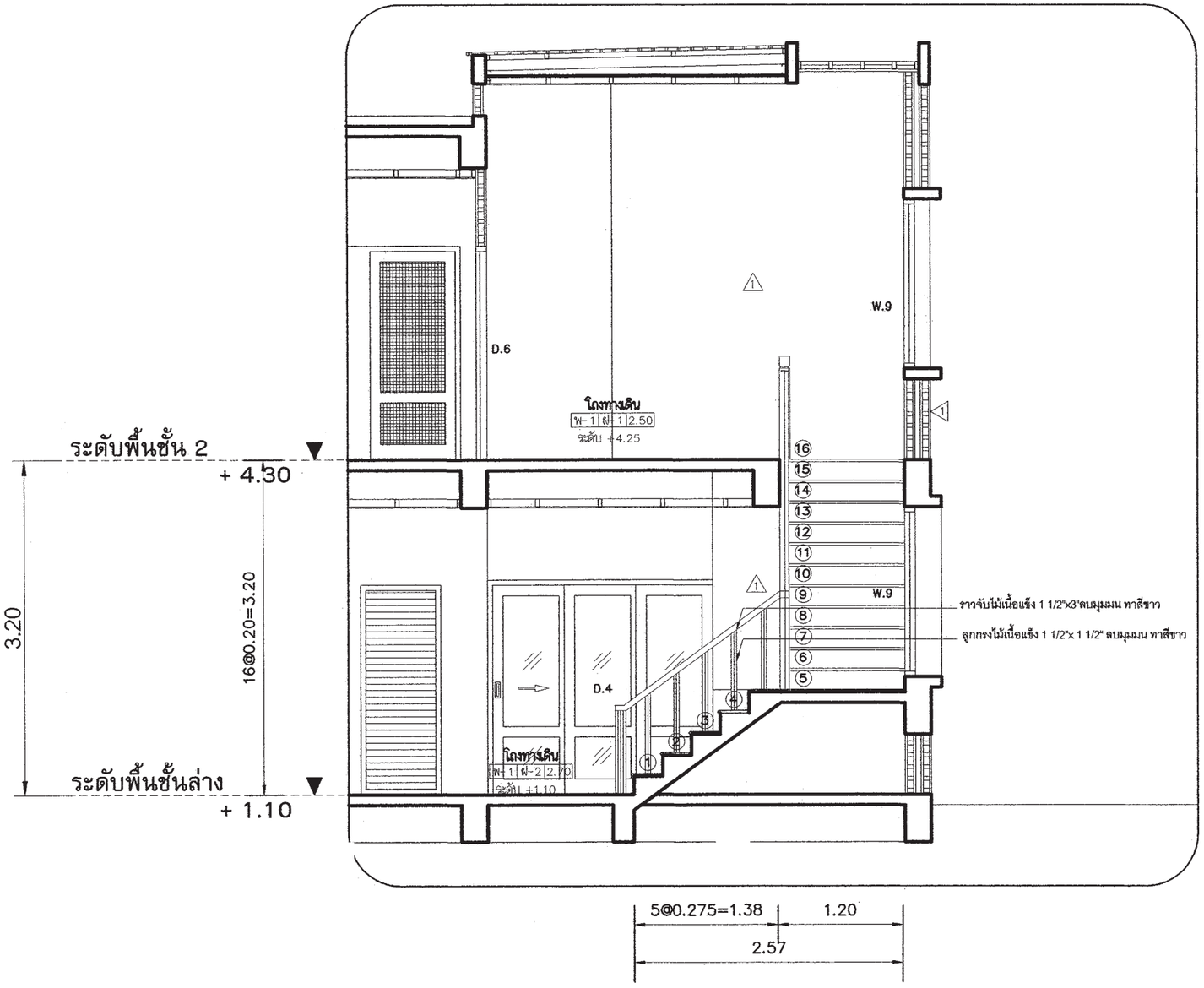

รูปตัด C-C

มาตราส่วน 1 : 50

สำนักการ โยธา
กรุงเทพมหานคร

โครงการ

แบบบ้านยิ้มเพื่อประชาชน ระยะที่ 3

ตามนโยบาย

ม.ร.ว. สุขุมพันธุ์ บริพัตร
ผู้ว่าราชการกรุงเทพมหานคร

นายจุมพล สำเภาพล
รองผู้ว่าราชการกรุงเทพมหานคร

นางนินนาท ชลิตานนท์
ปลัดกรุงเทพมหานคร

ผู้อำนวยการสำนักการโยธา	
รองผู้อำนวยการสำนักการโยธา	
นายทวีศักดิ์ เลิศประพันธ์	
ผู้อำนวยการสำนักงานออกแบบ	
นายวัชรินทร์ บรรพต	
หัวหน้ากลุ่มงานสถาปัตยกรรม	
นายสินธุ์ชัย บุญปักษ์	
หัวหน้ากลุ่มงานวิศวกรรมอาคาร	
นายอธิยะ เผยะกุล	

สถาปนิก	
นายสินธุ์ชัย บุญปักษ์	ส-สถ.1722
นางนภินทร กาญจนสุนทรวงษ์	
วิศวกรโครงสร้าง	
นายณัฐพล นาคพันธุ์	สย.7801
วิศวกรไฟฟ้า	
นายจรูญ มาสุขใจ	ภฟก.2457
วิศวกรสุขาภิบาล	
นายมนัสวี อารยะศิริ	ภส. 341
วิศวกรเครื่องกล	
นายช่างเขียนแบบ	
นายอนุสรณ์ แผ่งสีดำ	

แบบ บ้านพักอาศัย 2 ชั้น
แบบที่ 081
ชื่อบ้าน สร้อยทองทราย
เจ้าของ
สถานที่

แบบแสดง
รูปตัด C-C

วันที่ :	เลขที่	รวม
ธันวาคม 2553	A-14	23

แผ่นที่	รวมแผ่น
14	38

FILE :

รายการแก้ไขแบบ
มิถุนายน 2557

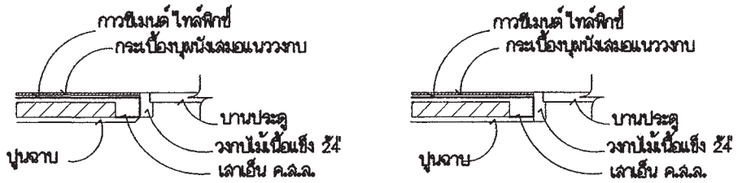

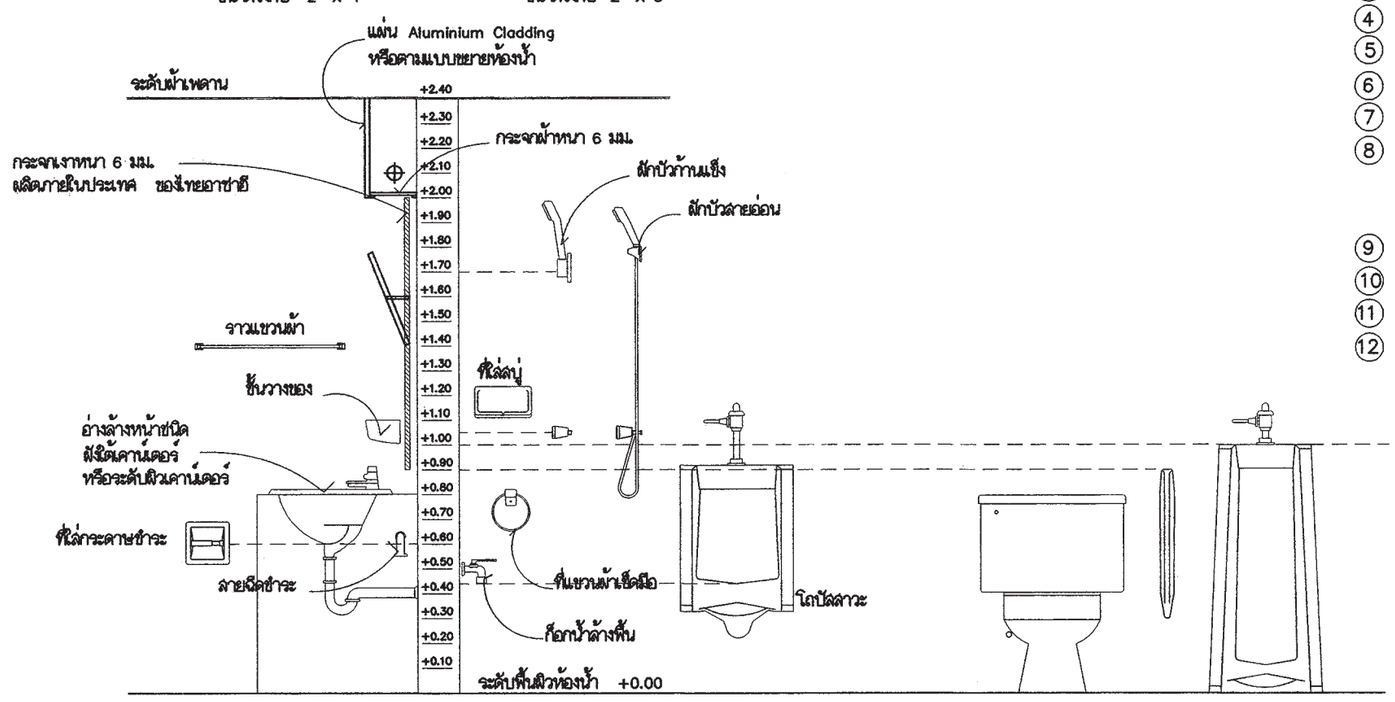

แสดงมาตรฐานการติดตั้งสุขภัณฑ์และอุปกรณ์

รายการสุขภัณฑ์

1. อ่างล้างหน้าชนิดวางใต้เคาน์เตอร์รูปไข่
2. โถสุขภัณฑ์ ชนิดนั่งราบ
3. ราวแขวนผ้า
4. ที่ใส่สบู่
5. สายฉีดชำระ
6. ก๊อกน้ำล้างพื้น
7. กระจกเงา
8. รูระบายน้ำทิ้งที่พื้น
   ของ อเมริกันสแตนดาร์ด PVC.
   หรือ COTTO หรือคุณภาพเทียบเท่า
9. ฝักบัวสายอ่อน
10. ที่ใส่กระดาษชำระ ชนิดฝังผนัง
11. ก๊อกอ่างล้างหน้า
12. โถปัสสาวะ

สำนักการ โยธา
กรุงเทพมหานคร

โครงการ
แบบบ้านยิ้มเพื่อประชาชน ระยะที่ 3

ตามนโยบาย

ม.ร.ว. สุขุมพันธุ์ บริพัตร ผู้ว่าราชการกรุงเทพมหานคร	
นายจุมพล สำเภาพล รองผู้ว่าราชการกรุงเทพมหานคร	
นางนินนาท ชลิตานนท์ ปลัดกรุงเทพมหานคร	

ผู้อำนวยการสำนักการโยธา	
รองผู้อำนวยการสำนักการโยธา	
นายทวีศักดิ์ เลิศประพันธ์	
ผู้อำนวยการสำนักงานออกแบบ	
นายวัธรินทร์ บรรพต	
หัวหน้ากลุ่มงานสถาปัตยกรรม	
นายสินธุ์ชัย บุญปักษ์	
หัวหน้ากลุ่มงานวิศวกรรมอาคาร	
นายธริยะ เผ่ะกุล	

สถาปนิก		
นายสินธุ์ชัย บุญปักษ์		ส-สถ.1722
นางนภินทร กาฬุณสุนทวงษ์		
วิศวกรโครงสร้าง		
นายณัฐพล นาคพันธุ์		สย.7801
วิศวกรไฟฟ้า		
นายรุญ มาสุขใจ		ภฟก.2457
วิศวกรสุขาภิบาล		
นายมนัสวี อารยะศิริ		ภส. 341
วิศวกรเครื่องกล		
นายช่างเขียนแบบ		
นายอนุสรณ์ แฝงสิดำ		

แบบ บ้านพักอาศัย 2 ชั้น
แบบที่ 081
ชื่อบ้าน สร้อยทองทราย
เจ้าของ
สถานที่

แบบแสดง
มาตรฐานการติดตั้งสุขภัณฑ์และอุปกรณ์

วันที่ :	เลขที่	รวม
ธันวาคม 2553	A-15	23

แผ่นที่	รวมแผ่น
15	38

FILE :

รายการแก้ไขแบบ
มิถุนายน 2557

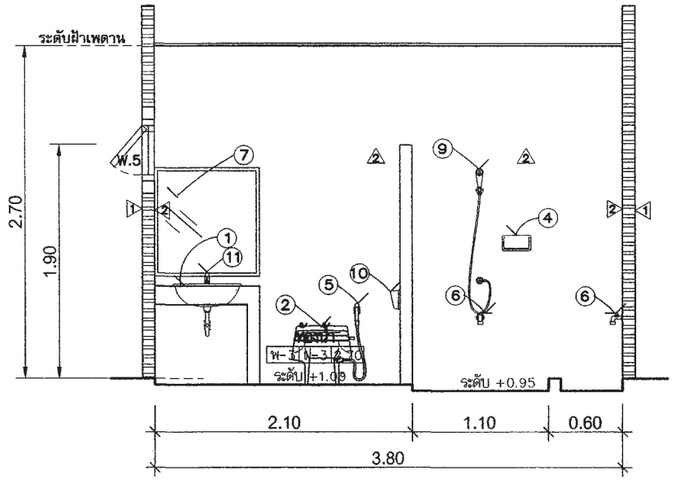

แบบรูปตัด D-D

มาตราส่วน 1 : 50

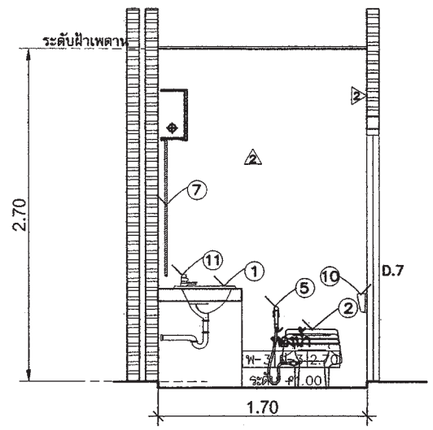

แบบรูปตัด E-E

มาตราส่วน 1 : 50

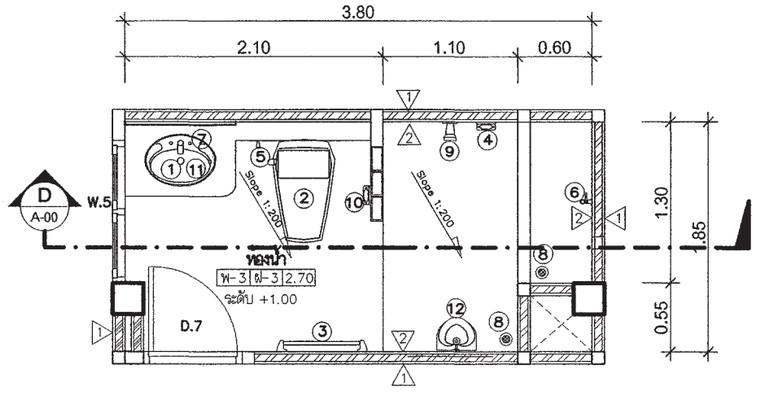

ขยายแปลนห้องน้ำ-ห้องส้วม 1

มาตราส่วน 1 : 50

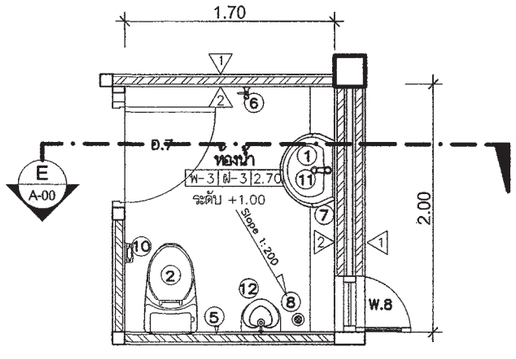

ขยายแปลนห้องน้ำ-ห้องส้วม 2

มาตราส่วน 1 : 50

สำนักการ โยธา
กรุงเทพมหานคร

โครงการ

แบบบ้านยิ้มเพื่อประชาชน ระยะที่ 3

ตามนโยบาย

ม.ร.ว. สุขุมพันธุ์ บริพัตร
ผู้ว่าราชการกรุงเทพมหานคร

นายจุมพล สำเภาพล
รองผู้ว่าราชการกรุงเทพมหานคร

นางนินนาท ชลิตานนท์
ปลัดกรุงเทพมหานคร

ผู้อำนวยการสำนักการโยธา	
รองผู้อำนวยการสำนักการโยธา	
นายทวีศักดิ์ เลิศประพันธ์	
ผู้อำนวยการสำนักงานออกแบบ	
นายวิชินทร์ บรรพต	
หัวหน้ากลุ่มงานสถาปัตยกรรม	
นายสินธุ์ชัย บุญบักษ์	
หัวหน้ากลุ่มงานวิศวกรรมอาคาร	
นายธิยะ เผ่ยะกุล	

สถาปนิก	
นายสินธุ์ชัย บุญบักษ์	ส-สถ.1722
นางนภินทร กาฬสุนทวงษ์	
วิศวกรโครงสร้าง	
นายณัฐพล นาคพันธุ์	สย.7801
วิศวกรไฟฟ้า	
นายจรูญ มาสุขใจ	ภฟก.2457
วิศวกรสุขาภิบาล	
นายนนัสวี อารยะศิริ	ภส. 341
วิศวกรเครื่องกล	
นายช่างเขียนแบบ	
นายอนุสรณ์ แฝงสีดำ	

แบบ บ้านพักอาศัย 2 ชั้น

แบบที่ 081

ชื่อบ้าน สร้อยทองทราย

เจ้าของ

สถานที่

แบบแสดง

ขยายห้องน้ำ 1,2

วันที่ :	เลขที่	รวม
ธันวาคม 2553	A-16	23

แผ่นที่	รวมแผ่น
16	38

FILE :

รายการแก้ไขแบบ

มิถุนายน 2557

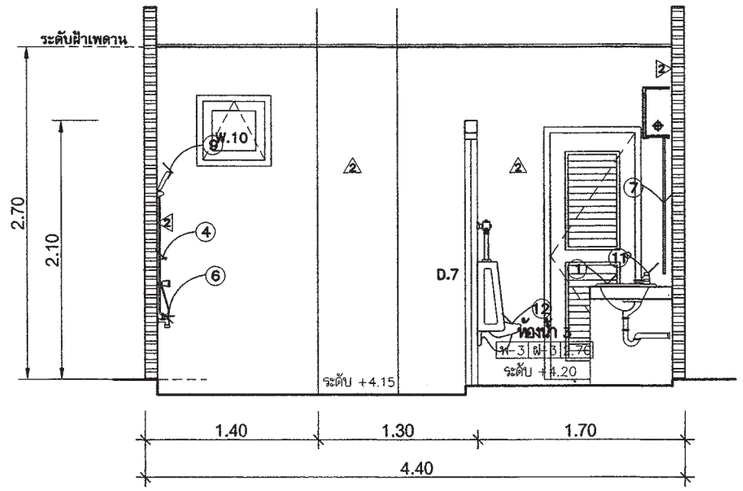

แบบรูปตัด F-F

มาตราส่วน 1 : 50

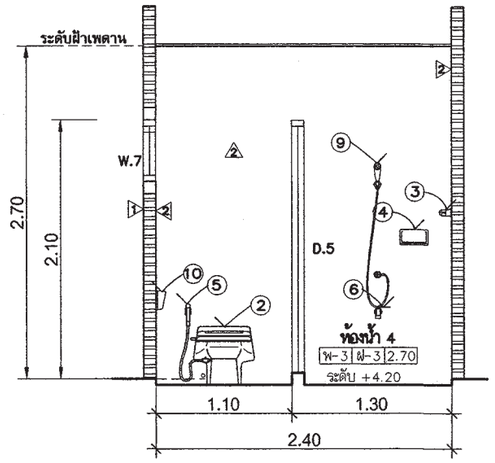

แบบรูปตัด G-G

มาตราส่วน 1 : 50

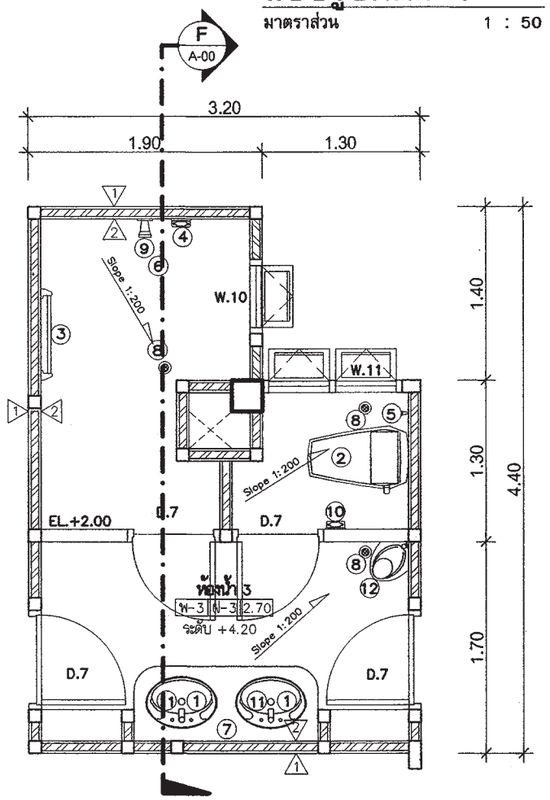

ขยายแปลนห้องน้ำ-ห้องส้วม 3

มาตราส่วน 1 : 50

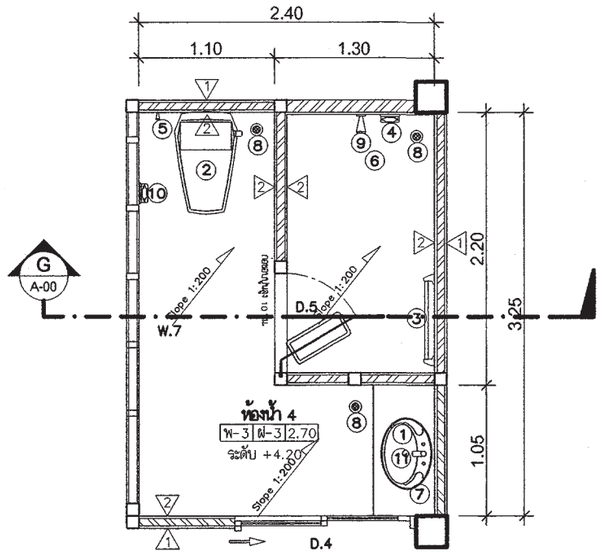

ขยายแปลนห้องน้ำ-ห้องส้วม 4

มาตราส่วน 1 : 50

สำนักการ โยธา
กรุงเทพมหานคร

โครงการ
แบบบ้านยิ้มเพื่อประชาชน ระยะที่ 3

ตามนโยบาย
ม.ร.ว. สุขุมพันธุ์ บริพัตร
ผู้ว่าราชการกรุงเทพมหานคร
นายจุมพล สำเภาพล
รองผู้ว่าราชการกรุงเทพมหานคร
นางนินนาท ชลิตานนท์
ปลัดกรุงเทพมหานคร

ผู้อำนวยการสำนักการโยธา	
รองผู้อำนวยการสำนักการโยธา	
นายทวีศักดิ์ เสิศประพันธ์	
ผู้อำนวยการสำนักงานออกแบบ	
นายวีรชินทร์ บรรพต	
หัวหน้ากลุ่มงานสถาปัตยกรรม	
นายสินธุ์ชัย บุญปักษ์	
หัวหน้ากลุ่มงานวิศวกรรมอาคาร	
นายธริยะ เผ่ยะกูล	

สถาปนิก	
นายสินธุ์ชัย บุญปักษ์	ส-สถ1722
นางนภินทร กาญจนสุนทวงษ์	
วิศวกรโครงสร้าง	
นายณัฐพล นาคพันธุ์	สย 7801
วิศวกรไฟฟ้า	
นายจรูญ มาสุขใจ	ภฟก.2457
วิศวกรสุขาภิบาล	
นายมนัสวี อายะศิริ	ภส. 341
วิศวกรเครื่องกล	
นายช่างเขียนแบบ	
นายอนุสรณ์ แฝงสีคำ	

แบบ บ้านพักอาศัย 2 ชั้น
แบบที่ 081
ชื่อบ้าน สร้อยทองทราย
เจ้าของ
สถานที่

แบบแสดง
ขยายห้องน้ำ 3,4

วันที่ :	เลขที่	รวม
ธันวาคม 2553	A-17	23

แผ่นที่	รวมแผ่น
17	38

FILE :

รายการแก้ไขแบบ
มิถุนายน 2557

สัญลักษณ์	D.1
ลักษณะบาน	ประตูบานเลื่อน
วงกบ	ไม้เนื้อแข็ง 2"X5" ทาสีน้ำมัน
กรอบบาน	กรอบบาน HDF(ไม้เทียม)
ลูกฟัก	บานลูกฟัก HDF(ไม้เทียม)
หมายเหตุ	ติดตั้งอุปกรณ์ประกอบบานครบชุด

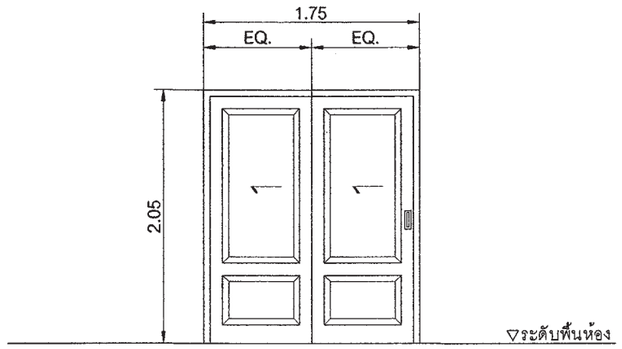

สัญลักษณ์	D.2
ลักษณะบาน	ประตูบานเปิดคู่พร้อมช่องแสงกระจกติดตาย
วงกบ	อลูมิเนียมเคลือบสี
กรอบบาน	อลูมิเนียมเคลือบสี
ลูกฟัก	กระจกใสเขียวตัดแสง หนา 6 มม.
หมายเหตุ	ติดตั้งอุปกรณ์ประกอบบานครบชุด

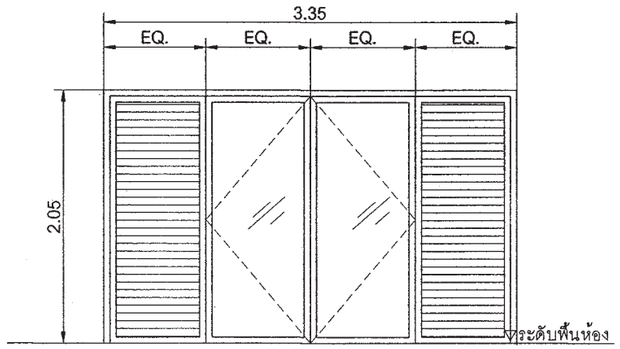

สัญลักษณ์	D.3
ลักษณะบาน	ประตูบานเปิดคู่พร้อมช่องแสงกระจกติดตาย
วงกบ	ไม้เนื้อแข็ง 2"X5" ทาสีน้ำมัน
กรอบบาน	กรอบบาน HDF(ไม้เทียม)
ลูกฟัก	บานลูกฟัก HDF(ไม้เทียม) มีช่องเกล็ด
หมายเหตุ	ติดตั้งอุปกรณ์ประกอบบานครบชุด

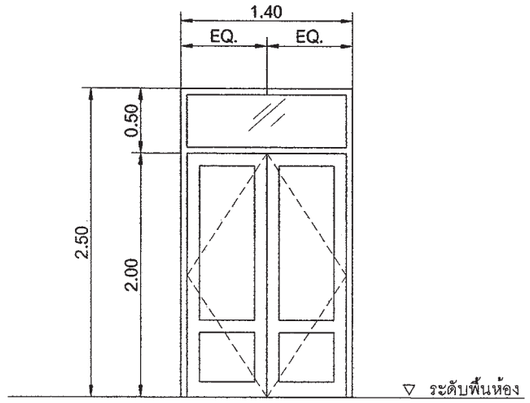

สัญลักษณ์	D.4
ลักษณะบาน	ประตูบานเลื่อน
วงกบ	อลูมิเนียมเคลือบสี
กรอบบาน	อลูมิเนียมเคลือบสี
ลูกฟัก	กระจกใสเขียวตัดแสง หนา 6 มม.
หมายเหตุ	ติดตั้งอุปกรณ์ประกอบบานครบชุด

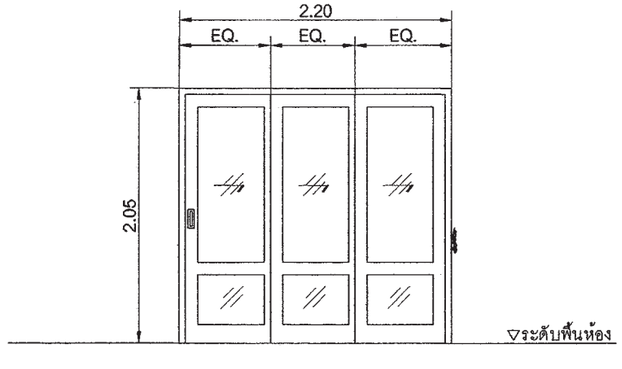

สัญลักษณ์	D.5
ลักษณะบาน	ประตูบานเปิดเดี่ยว
วงกบ	อลูมิเนียมเคลือบสี
กรอบบาน	อลูมิเนียมเคลือบสี
ลูกฟัก	กระจกใส หนา 10 มม.
หมายเหตุ	ติดตั้งอุปกรณ์ประกอบบานครบชุด

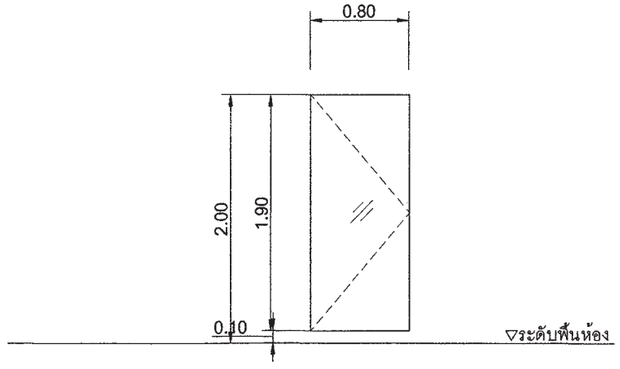

สัญลักษณ์	D.6
ลักษณะบาน	ประตูบานเปิดเดี่ยว
วงกบ	ไม้เนื้อแข็ง 2"X5" ทาสีน้ำมัน
กรอบบาน	กรอบบาน HDF(ไม้เทียม)
ลูกฟัก	บานลูกฟัก HDF(ไม้เทียม)
หมายเหตุ	ติดตั้งอุปกรณ์ประกอบบานครบชุด

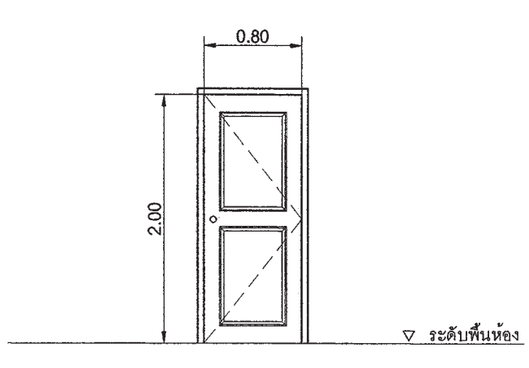

สำนักการ โยธา
กรุงเทพมหานคร

โครงการ
แบบบ้านยิ้มเพื่อประชาชน ระยะที่ 3

ตามนโยบาย
ม.ร.ว. สุขุมพันธุ์ บริพัตร
ผู้ว่าราชการกรุงเทพมหานคร
นายจุมพล สำเภาพล
รองผู้ว่าราชการกรุงเทพมหานคร
นางนินนาท ชลิตานนท์
ปลัดกรุงเทพมหานคร

ผู้อำนวยการสำนักการโยธา	
รองผู้อำนวยการสำนักการโยธา	
นายทวีศักดิ์ เลิศประพันธ์	
ผู้อำนวยการสำนักงานออกแบบ	
นายวีรินทร์ บรรหต	
หัวหน้ากลุ่มงานสถาปัตยกรรม	
นายสินธุ์ชัย บุญปักษ์	
หัวหน้ากลุ่มงานวิศวกรรมอาคาร	
นายธวัช เมฆะกุล	
สถาปนิก	
นายสินธุ์ชัย บุญปักษ์	ส-สถ1722
นางนภินทร กาญจนสุนทรวงษ์	
วิศวกรโครงสร้าง	
นายณัฐพล นาคพันธุ์	สย.7801
วิศวกรไฟฟ้า	
นายธรุญ มาสุขใจ	ภฟท.2457
วิศวกรสุขาภิบาล	
นายณัฐวี อารยะศิริ	ภส. 341
วิศวกรเครื่องกล	
นายช่างเขียนแบบ	
นายอนุสรณ์ แฝงสีดำ	

แบบ บ้านพักอาศัย 2 ชั้น
แบบที่ 081
ชื่อบ้าน สร้อยทองทราย
เจ้าของ
สถานที่

แบบแสดง
ขยายประตู หน้าต่าง

วันที่ :	เลขที่	รวม
ธันวาคม 2553	A-18	23

แผ่นที่	รวมแผ่น
18	38

FILE :

รายการแก้ไขแบบ
มิถุนายน 2557

สัญลักษณ์	D.7
ลักษณะบาน	ประตูบานเปิดเดี่ยว
วงกบ	ไม้เนื้อแข็ง 2"X5" ทาสีน้ำมัน
กรอบบาน	กรอบบาน HDF(ไม้เทียม)
ลูกฟัก	บานลูกฟัก HDF(ไม้เทียม)
หมายเหตุ	ติดตั้งอุปกรณ์ประกอบบานครบชุด

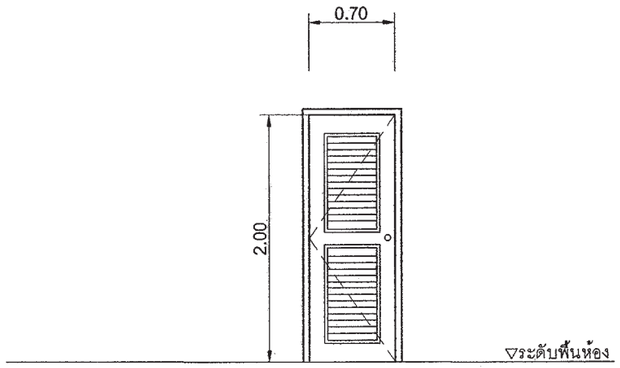

สัญลักษณ์	
ลักษณะบาน	ประตูบานเลื่อน
วงกบ	อลูมิเนียมเคลือบสี
กรอบบาน	อลูมิเนียมเคลือบสี
ลูกฟัก	ใสเขียวตัดแสง หนา 6 มม.
หมายเหตุ	

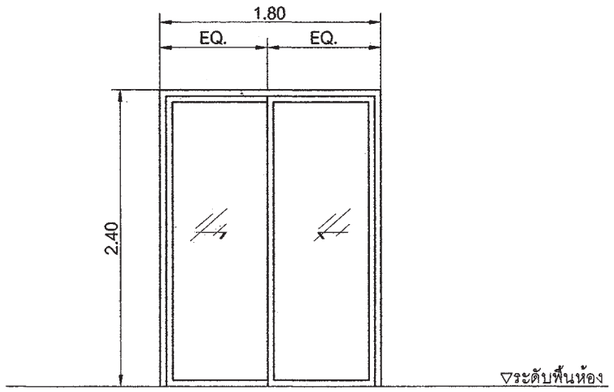

สัญลักษณ์	
ลักษณะบาน	หน้าต่างบานเปิดคู่พร้อมช่องแสงกระจกติดตาย
วงกบ	
กรอบบาน	
ลูกฟัก	
หมายเหตุ	

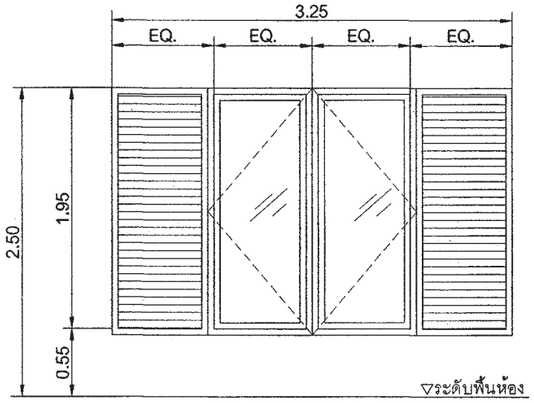

สัญลักษณ์	W.2
ลักษณะบาน	ผนังกระจกติดตาย
วงกบ	อลูมิเนียมเคลือบสี
กรอบบาน	อลูมิเนียมเคลือบสี
ลูกฟัก	กระจกใสเขียวตัดแสง หนา 6 มม
หมายเหตุ	ติดตั้งอุปกรณ์ประกอบบานครบชุด

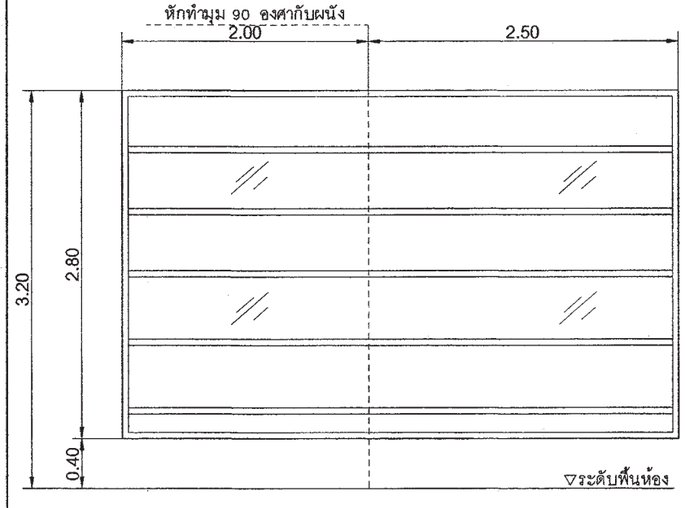

สัญลักษณ์	W.3
ลักษณะบาน	หน้าต่างบานกระทุ้งพร้อมช่องแสงกระจ
วงกบ	อลูมิเนียมเคลือบสี
กรอบบาน	อลูมิเนียมเคลือบสี
ลูกฟัก	กระจกใสเขียวตัดแสง หนา 6 มม
หมายเหตุ	ติดตั้งอุปกรณ์ประกอบบานครบชุด

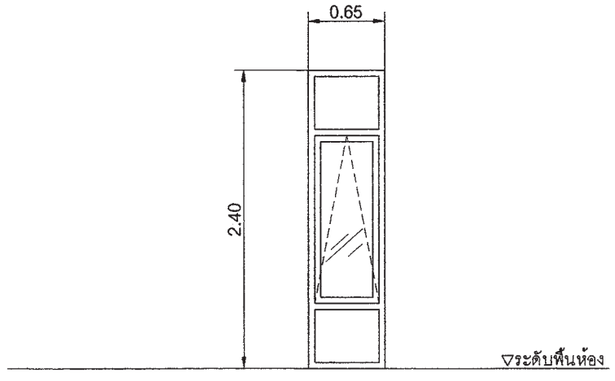

สัญลักษณ์	W.4
ลักษณะบาน	หน้าต่างบานเปิดคู่พร้อมช่องแสงกระจกติดตาย
วงกบ	อลูมิเนียมเคลือบสี
กรอบบาน	อลูมิเนียมเคลือบสี
ลูกฟัก	กระจกใสเขียวตัดแสง หนา 6 มม
หมายเหตุ	ติดตั้งอุปกรณ์ประกอบบานครบชุด

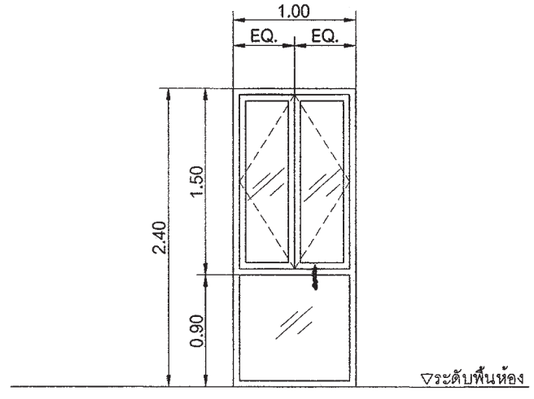

สำนักการ โยธา
กรุงเทพมหานคร

โครงการ
แบบบ้านยิ้มเพื่อประชาชน ระยะที่ 3

ตามนโยบาย
ม.ร.ว. สุขุมพันธุ์ บริพัตร
ผู้ว่าราชการกรุงเทพมหานคร
นายจุมพล สำเภาพล
รองผู้ว่าราชการกรุงเทพมหานคร
นางนินนาท ชลิตานนท์
ปลัดกรุงเทพมหานคร

ผู้อำนวยการสำนักการโยธา	
รองผู้อำนวยการสำนักการโยธา	
นายทวีศักดิ์ เลิศประพันธ์	
ผู้อำนวยการสำนักงานออกแบบ	
นายวัชรินทร์ บรรทด	
หัวหน้ากลุ่มงานสถาปัตยกรรม	
นายสินธุ์ชัย บุญปักษ์	
หัวหน้ากลุ่มงานวิศวกรรมอาคาร	
นายธริยะ เผ่ะกุล	

สถาปนิก	
นายสินธุ์ชัย บุญปักษ์	ส-สถ.1722
นางนภินทร กาฬุณสุนทวงษ์	
วิศวกรโครงสร้าง	
นายณัฐพล นาคพันธุ์	ชย.7801
วิศวกรไฟฟ้า	
นายจรูญ มาสุขใจ	ภฟก.2457
วิศวกรสุขาภิบาล	
นายมณัสวี อารยะศิริ	ภส. 341
วิศวกรเครื่องกล	
นายช่างเขียนแบบ	
นายอนุสรณ์ แฝงสีดำ	

แบบ บ้านพักอาศัย 2 ชั้น
แบบที่ 081
ชื่อบ้าน สร้อยทองทราย
เจ้าของ
สถานที่

แบบแสดง
ขยายประตู หน้าต่าง

วันที่ :	เลขที่	รวม
ธันวาคม 2553	A-19	23

แผ่นที่	รวมแผ่น
19	38

FILE :

รายการแก้ไขแบบ
มิถุนายน 2557

สัญลักษณ์	W.5
ลักษณะบาน	หน้าต่างบานกระทุ้ง
วงกบ	อลูมิเนียมเคลือบสี
กรอบบาน	อลูมิเนียมเคลือบสี
ลูกฟัก	กระจกฝ้า หนา 6 มม.
หมายเหตุ	ติดตั้งอุปกรณ์ประกอบบานครบชุด

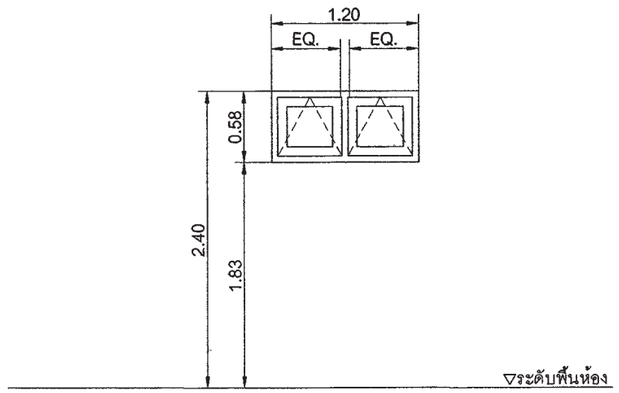

สัญลักษณ์	W.6
ลักษณะบาน	หน้าต่างบานเลื่อน
วงกบ	อลูมิเนียมเคลือบสี
กรอบบาน	อลูมิเนียมเคลือบสี
ลูกฟัก	กระจกใสเขียวตัดแสง หนา 6 มม.
หมายเหตุ	ติดตั้งอุปกรณ์ประกอบบานครบชุด

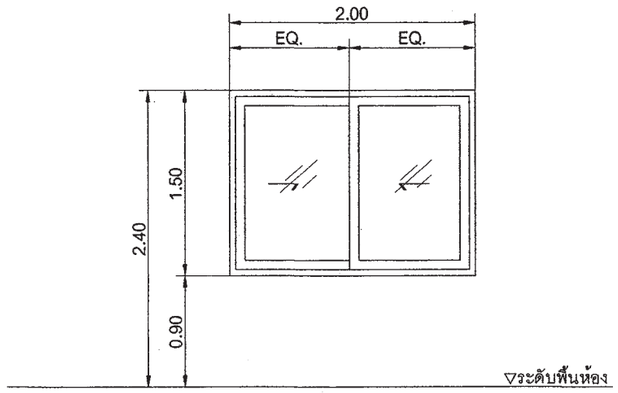

สัญลักษณ์	W.7
ลักษณะบาน	ช่องแสงกระจกติดตาย
วงกบ	อลูมิเนียมเคลือบสี
กรอบบาน	อลูมิเนียมเคลือบสี
ลูกฟัก	กระจกฝ้า หนา 6 มม.
หมายเหตุ	ติดตั้งอุปกรณ์ประกอบบานครบชุด

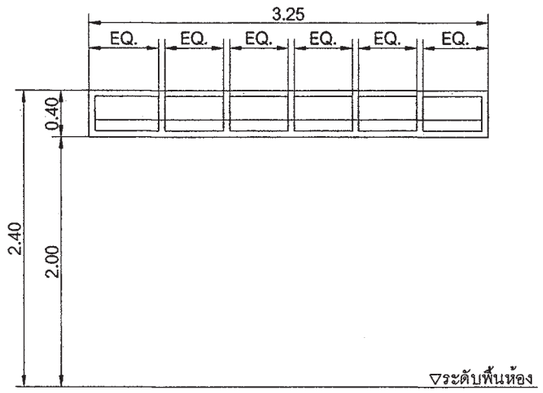

สัญลักษณ์	W.8
ลักษณะบาน	หน้าต่างบานเปิดเดี่ยว
วงกบ	อลูมิเนียมเคลือบสี
กรอบบาน	อลูมิเนียมเคลือบสี
ลูกฟัก	กระจกใสเขียวตัดแสง หนา 6 มม.
หมายเหตุ	ติดตั้งอุปกรณ์ประกอบบานครบชุด

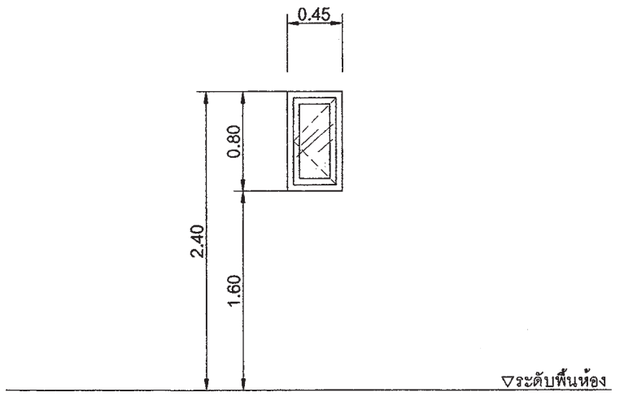

สัญลักษณ์	W.9
ลักษณะบาน	หน้าต่างบานเปิดเดี่ยว
วงกบ	อลูมิเนียมเคลือบสี
กรอบบาน	อลูมิเนียมเคลือบสี
ลูกฟัก	กระจกใสเขียวตัดแสง หนา 6 มม.
หมายเหตุ	ติดตั้งอุปกรณ์ประกอบบานครบชุด

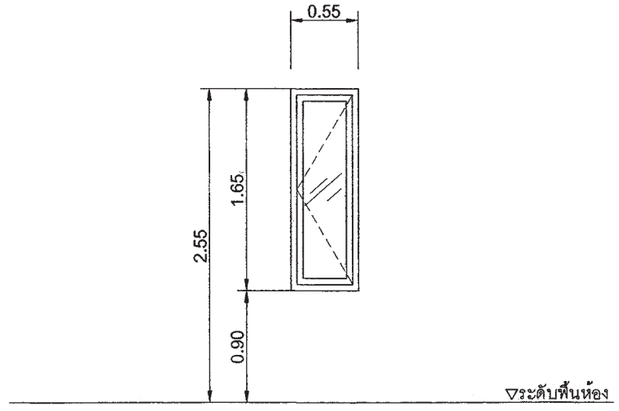

สัญลักษณ์	W.10
ลักษณะบาน	หน้าต่างบานกระทุ้ง
วงกบ	อลูมิเนียมเคลือบสี
กรอบบาน	อลูมิเนียมเคลือบสี
ลูกฟัก	กระจกฝ้า หนา 6 มม.
หมายเหตุ	ติดตั้งอุปกรณ์ประกอบบานครบชุด

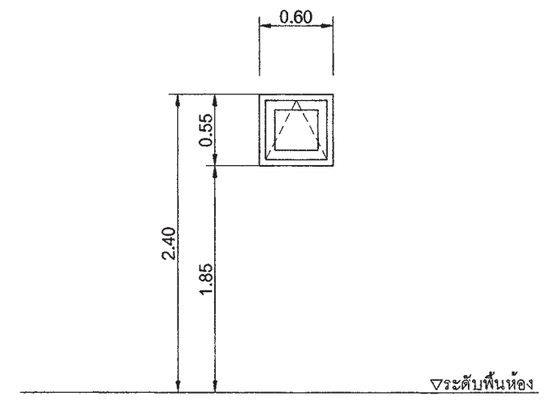

สำนักการ โยธา
กรุงเทพมหานคร

โครงการ
แบบบ้านยิ้มเพื่อประชาชน ระยะที่ 3

ตามนโยบาย
ม.ร.ว. สุขุมพันธุ์ บริพัตร
ผู้ว่าราชการกรุงเทพมหานคร
นายจุมพล สำเภาพล
รองผู้ว่าราชการกรุงเทพมหานคร
นางนินนาท ชลิตานนท์
ปลัดกรุงเทพมหานคร

ผู้อำนวยการสำนักการโยธา	
รองผู้อำนวยการสำนักการโยธา	
นายทวีศักดิ์ เลิศประพันธ์	
ผู้อำนวยการสำนักงานออกแบบ	
นายวัชรินทร์ บรรพต	
หัวหน้ากลุ่มงานสถาปัตยกรรม	
นายสินธุ์ชัย บุญปักษ์	
หัวหน้ากลุ่มงานวิศวกรรมอาคาร	
นายธิยะ เผยะกุล	

สถาปนิก	
นายสินธุ์ชัย บุญปักษ์	ส-สถ.1722
นางนภินทร กาญจนสุนทวงษ์	
วิศวกรโครงสร้าง	
นายณัฐพล นาคพันธุ์	ชย.7801
วิศวกรไฟฟ้า	
นายจรูญ มาสุขใจ	ภพ.2457
วิศวกรสุขาภิบาล	
นายมนัสวี อารยะศิริ	ภส. 341
วิศวกรเครื่องกล	
นายช่างเขียนแบบ	
นายอนุสรณ์ แต่งดีค้า	

แบบ บ้านพักอาศัย 2 ชั้น
แบบที่ 081
ชื่อบ้าน สร้อยทองทราย
เจ้าของ
สถานที่

แบบแสดง
ขยายประตู หน้าต่าง

วันที่ :	เลขที่	รวม
ธันวาคม 2553	A-20	23

แผ่นที่	รวมแผ่น
20	38

FILE :

รายการแก้ไขแบบ
มิถุนายน 2557

สัญลักษณ์	W.11
ลักษณะบาน	หน้าต่างบานกระทุ้ง
วงกบ	อลูมิเนียมเคลือบสี
กรอบบาน	อลูมิเนียมเคลือบสี
ลูกฟัก	กระจกฝ้า หนา 6 มม
หมายเหตุ	ติดตั้งอุปกรณ์ประกอบบานครบชุด

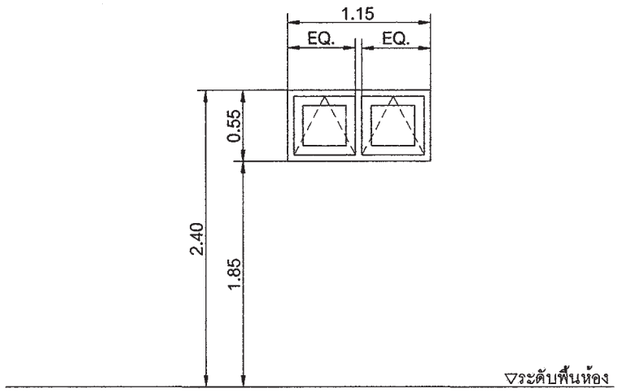

สัญลักษณ์	W.12
ลักษณะบาน	หน้าต่างบานเปิดคู่
วงกบ	อลูมิเนียมเคลือบสี
กรอบบาน	อลูมิเนียมเคลือบสี
ลูกฟัก	กระจกใสเขียวตัดแสง หนา 6 มม.
หมายเหตุ	ติดตั้งอุปกรณ์ประกอบบานครบชุด

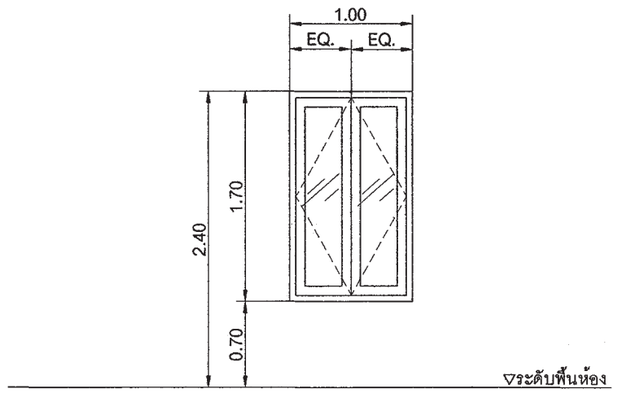

สัญลักษณ์	
ลักษณะบาน	
วงกบ	
กรอบบาน	
ลูกฟัก	
หมายเหตุ	

สัญลักษณ์	
ลักษณะบาน	
วงกบ	
กรอบบาน	
ลูกฟัก	
หมายเหตุ	

สัญลักษณ์	
ลักษณะบาน	
วงกบ	
กรอบบาน	
ลูกฟัก	
หมายเหตุ	

สำนักการ โยธา
กรุงเทพมหานคร

โครงการ
แบบบ้านยิ้มเพื่อประชาชน ระยะที่ 3

ตามนโยบาย
ม.ร.ว. สุขุมพันธุ์ บริพัตร
ผู้ว่าราชการกรุงเทพมหานคร
นายจุมพล สำเภาพล
รองผู้ว่าราชการกรุงเทพมหานคร
นางนินนาท ชลิตานนท์
ปลัดกรุงเทพมหานคร

ผู้อำนวยการสำนักการโยธา	
รองผู้อำนวยการสำนักการโยธา	
นายทวีศักดิ์ เลิศประพันธ์	
ผู้อำนวยการสำนักงานออกแบบ	
นายวีรินทร์ บรรพต	
หัวหน้ากลุ่มงานสถาปัตยกรรม	
นายสินธุ์ชัย บุญปักษ์	
หัวหน้ากลุ่มงานวิศวกรรมอาคาร	
นายธริยะ เผยะกุล	

สถาปนิก	
นายสินธุ์ชัย บุญปักษ์	ส-สถ1722
นางนภินทร กาญจนสุนทวงษ์	
วิศวกรโครงสร้าง	
นายณัฐพล นาคพันธุ์	สย7801
วิศวกรไฟฟ้า	
นายจรูญ มาสุขใจ	ภฟก.2457
วิศวกรสุขาภิบาล	
นายมนัสวี อารยะศิริ	ภส. 341
วิศวกรเครื่องกล	
นายช่างเขียนแบบ	
นายอนุสรณ์ แฝงสีดำ	

แบบ บ้านพักอาศัย 2 ชั้น
แบบที่ 081
ชื่อบ้าน สร้อยทองทราย

เจ้าของ

สถานที่

แบบแสดง
ขยายประตู หน้าต่าง

วันที่ :	เลขที่	รวม
ธันวาคม 2553	A-21	23

แผ่นที่	รวมแผ่น
21	38

FILE :

รายการแก้ไขแบบ
มิถุนายน 2557

แบบถังดักไขมัน (GREASE TRAP)

MODEL	HEIGHT (mm.)	WIDTH (mm.)	LENGTH (mm.)	INLET (mm.)	OUTLET (mm.)	PIPE SIZE (inch)
SAN 30 GT	400	340	460	127	180	2"
SAN 60 GT	400	440	620	127	180	2"
SAN 130 GT	400	550	970	127	180	2"
SAN 1200 GT	1200	750	1600	130	200	2"
SAN 2000 GT	1200	950	2100	130	200	2"
SAN 3000 GT	1200	1200	2500	130	200	2"
SAN 4000 GT	1500	1200	2560	130	200	2"
SAN 5000 GT	1500	1300	2950	130	200	2"
SAN 6000 GT	1500	1400	3300	130	200	2"

SPECIFICATION TABLE			
No.	ITEM		CONTENT
1	CAPACITY		
	1.1	SOLID SEPARATION CHAMBER	0.900 m^3
	1.2	AERATION CHAMBER	0.504 m^3
	1.3	SEDIMENTATION CHAMBER	0.161 m^3
	1.4	TOTAL	1.565 m^3
2	MATERIAL		
	2.1	CHAMBER	FRP
	2.2	SEPARATION PLATE , BAFFLE	FRP
	2.3	AIR TRANSFER PIPE	PVC
	2.4	DIFFUSER TUBE	PP
	2.5	MANHOLE COVER	ABS
	2.6	INFLOW , OUTFLOW PIPE	PVC(ø100mm.)
	2.7	AIR BLOWER	45L/MIN (1UNIT)

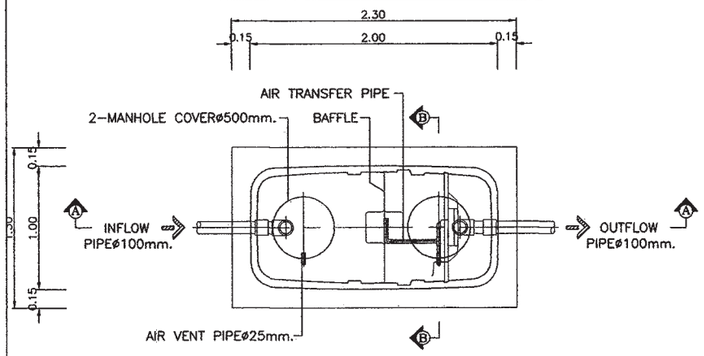

PLAN

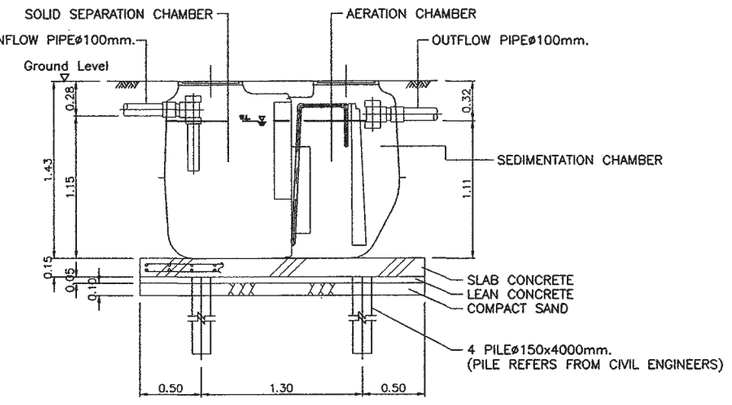

SECTION A-A

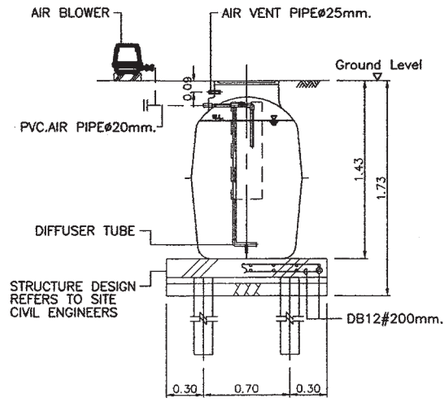

SECTION B-B

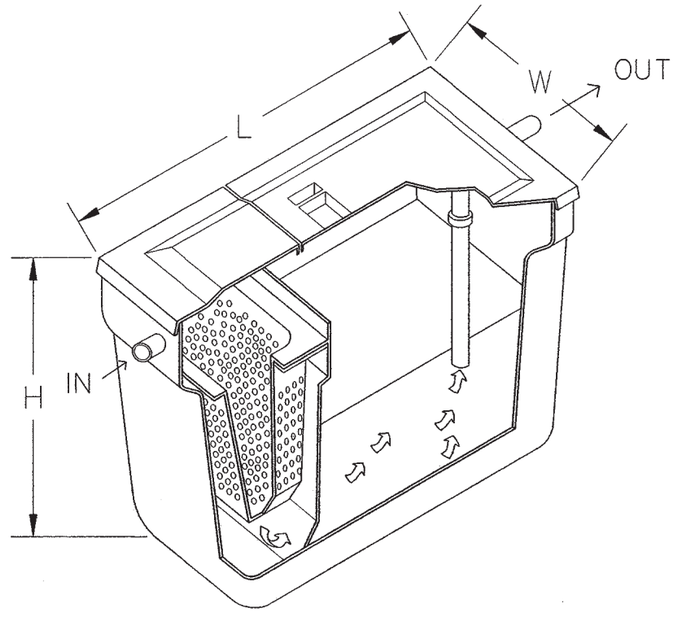

สำนักการ โยธา
กรุงเทพมหานคร

โครงการ
แบบบ้านยิ้มเพื่อประชาชน ระยะที่ 3

ตามนโยบาย
ม.ร.ว. สุขุมพันธุ์ บริพัตร
ผู้ว่าราชการกรุงเทพมหานคร
นายจุมพล สำเภาพล
รองผู้ว่าราชการกรุงเทพมหานคร
นางนินนาท ชลิตานนท์
ปลัดกรุงเทพมหานคร

ผู้อำนวยการสำนักการโยธา	
รองผู้อำนวยการสำนักการโยธา	
นายทวีศักดิ์ เลิศประพันธ์	
ผู้อำนวยการสำนักงานออกแบบ	
นายวัชรินทร์ บรรพต	
หัวหน้ากลุ่มงานสถาปัตยกรรม	
นายสินธุ์ชัย บุญปักษ์	
หัวหน้ากลุ่มงานวิศวกรรมอาคาร	
นายอธิยะ เมฆะกุล	

สถาปนิก	
นายสินธุ์ชัย บุญปักษ์	ส-สถ.1722
นางนภินทร การุณสุนทรงษ์	
วิศวกรโครงสร้าง	
นายณัฐพล นาคพันธุ์	สย.7801
วิศวกรไฟฟ้า	
นายจรูญ มาสุขใจ	ภฟก.12457
วิศวกรสุขาภิบาล	
นายมนัสวี อารยะศิริ	ภส. 341
วิศวกรเครื่องกล	
นายช่างเขียนแบบ	
นายอนุสรณ์ แฝงสีดำ	

แบบ บ้านพักอาศัย 2 ชั้น
แบบที่ 081
ชื่อบ้าน สร้อยทองทราย
เจ้าของ
สถานที่

แบบแสดง
ถังบำบัดน้ำเสีย ถังดักไขมัน

วันที่ :	เลขที่	รวม
ธันวาคม 2553	A-22	23

แผ่นที่	รวมแผ่น
22	38

FILE :

รายการแก้ไขแบบ
มิถุนายน 2557

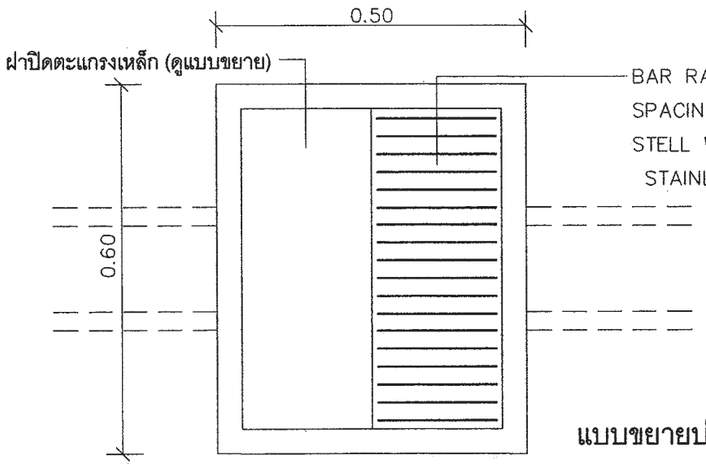

แบบขยายบ่อดักขยะ 1:10

แปลน

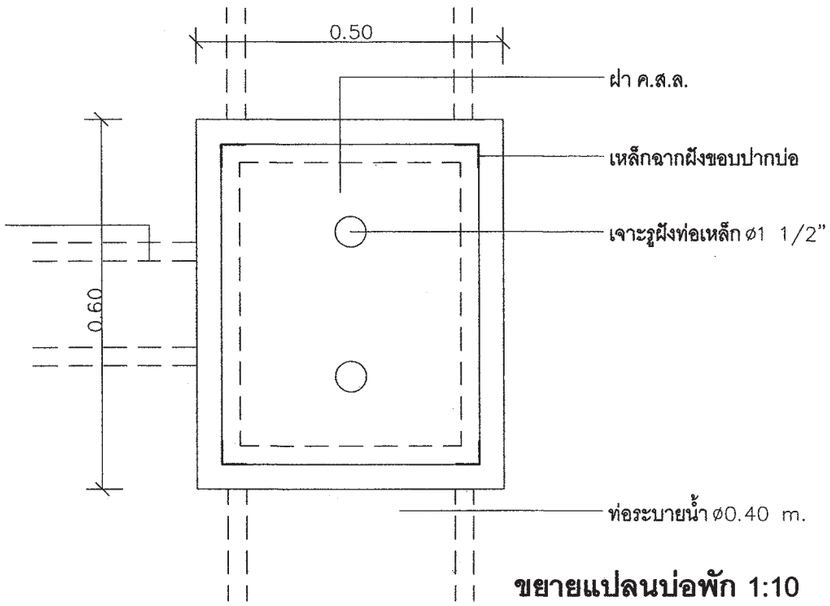

ขยายแปลนบ่อพัก 1:10

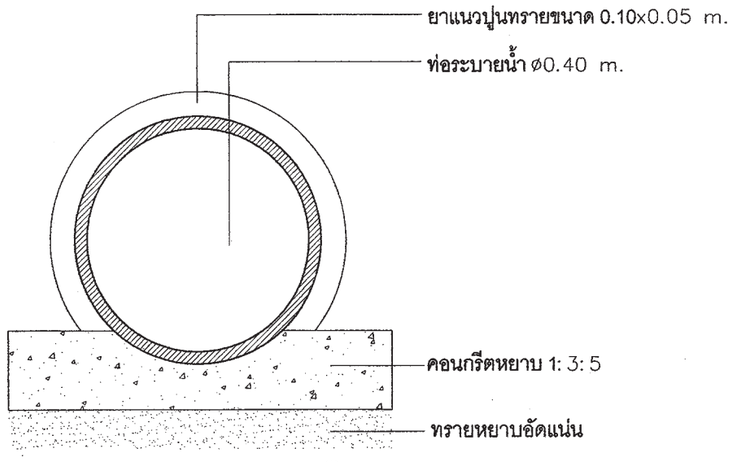

แบบขยายท่อระบายน้ำ 1:10

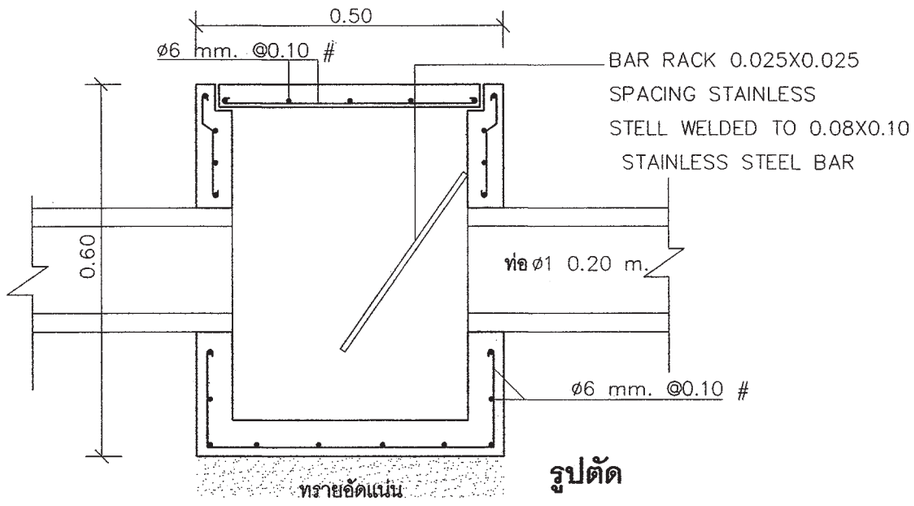

รูปตัด

สำนักการ โยธา
กรุงเทพมหานคร

โครงการ
แบบบ้านยิ้มเพื่อประชาชน ระยะที่ 3

ตามนโยบาย
ม.ร.ว. สุขุมพันธุ์ บริพัตร
ผู้ว่าราชการกรุงเทพมหานคร
นายจุมพล สำเภาพล
รองผู้ว่าราชการกรุงเทพมหานคร
นางนินนาท ชลิตานนท์
ปลัดกรุงเทพมหานคร

ผู้อำนวยการสำนักการโยธา	
รองผู้อำนวยการสำนักการโยธา	
นายทวีศักดิ์ เลิศประพันธ์	
ผู้อำนวยการสำนักงานออกแบบ	
นายวัชรินทร์ บรรพต	
หัวหน้ากลุ่มงานสถาปัตยกรรม	
นายสินธุ์ชัย บุญบักษ์	
หัวหน้ากลุ่มงานวิศวกรรมอาคาร	
นายอธิยะ เมเยะกุล	

สถาปนิก	
นายสินธุ์ชัย บุญบักษ์	ส-สถ.1722
นางนภินทร การุณสุนทรงษ์	
วิศวกรโครงสร้าง	
นายณัฐพล นาคพันธุ์	สย.7801
วิศวกรไฟฟ้า	
นายจรูญ มาสุขใจ	ภฟก.2457
วิศวกรสุขาภิบาล	
นายมนัสวี อารยะศิริ	ภส. 341
วิศวกรเครื่องกล	
นายช่างเขียนแบบ	
นายอนุสรณ์ แผ่งสีคำ	

แบบ บ้านพักอาศัย 2 ชั้น
แบบที่ 081
ชื่อบ้าน สร้อยทองทราย
เจ้าของ
สถานที่

แบบแสดง
บ่อพัก ถังดักขยะ

วันที่ :	เลขที่	รวม
ธันวาคม 2553	A-23	23

แผ่นที่	รวมแผ่น
23	38

FILE :

รายการแก้ไขแบบ
มิถุนายน 2557

รายการประกอบแบบด้านวิศวกรรมโยธา

1. ซีเมนต์

1.1 ส่วนผสมของโครงสร้างคอนกรีตเสริมเหล็กทั้งหมดต้องใช้ PORTLAND CEMENT ประเภทที่ 1 ที่มีคุณสมบัติตามมาตรฐานผลิตภัณฑ์อุตสาหกรรมเท่านั้น

1.2 ถ้าไม่ได้ระบุเป็นอย่างอื่น ต้องมีส่วนผสมของซีเมนต์ไม่น้อยกว่า325กิโลกรัมต่อคอนกรีตเลูกบาศก์เมตร

2. คอนกรีต

2.1 คอนกรีตที่ใช้สำหรับงานโครงสร้างของอาคารเช่นเสาเข็ม , ฐานราก , เสา และพื้น ฯลฯ ต้องมีกำลังอัดประลัยไม่น้อยกว่า 180ksc เมื่ออายุ 28วัน โดยทดสอบจากแท่งคอนกรีตตัวอย่างรูปทรงกระบอก 150x300มม.

2.2 ADMIXTURE ที่ใช้ต้องมีคุณสมบัติตาม ASTM หรือ BS

3. งานเหล็ก

3.1 คุณสมบัติของเหล็กเสริมคอนกรีต มีดังนี้

ขนาดเหล็กเสริม mm.	ชั้นคุณภาพ	มาตรฐาน	หมายเหตุ
RB6 , RB9 DB12 ขึ้นไป	SR-24 SD-40	มอก. 20-2543 มอก. 24-2548	

3.2 เหล็กรูปพรรณ , เหล็กกลวงสำหรับก่อสร้าง

3.2.1 เหล็กรูปพรรณที่จะใช้ต้องมีคุณสมบัติตาม มอก. 1227-2539 , มอก. 1228-2549 หรือ JIS เหล็กกลวงที่ใช้ต้องมีคุณสมบัติตาม มอก. 107-2533 หรือ JIS และเหล็กรูปพรรณเชื่อมประกอบจะต้องมีคุณสมบัติตาม มอก. 1303-2538

3.2.2 เหล็กรูปพรรณทั้งหมดต้องเป็นของใหม่ ไม่เคยใช้งานมาก่อน ตรงไม่บิดเบี้ยว ไม่มีรอยตำหนิ ไม่มีสนิมกร่อน ไม่เปื้อนสี หรือน้ำมัน

3.2.3 การต่อเหล็กรูปพรรณ ถ้าไม่จำเป็นจริงๆแล้วห้ามต่อ ในกรณีที่มีการต่อเหล็ก รอยต่อของเหล็กต้องมีกำลังมากกว่าหรือเท่ากับเหล็กที่ไม่มีรอยต่อ การต่อให้ต่อจุดเดียวเท่านั้น และการต่อให้เป็นไปตามมาตรฐาน AISC

3.2.4 การประกอบการติดตั้ง ให้ดำเนินการตามมาตรฐาน AISC หรือตามมาตรฐานสำหรับอาคารเหล็กรูปพรรณของ วสท. ที่ 1015-40

3.2.5 ผู้รับจ้างจะต้องทำ ค้ำยัน ยึดโครง ให้เพียงพอเพื่อยึดโครงสร้างให้แน่นหนาอยู่ในแนวและตำแหน่งที่ต้องการ

3.2.6 องค์อาคารที่วางทาบหรือต่อเชื่อมจะต้องวางให้แนบสนิทเต็มหน้า

3.2.7 การเชื่อมต่อทั้งหมดให้ใช้วิธีเชื่อมด้วยไฟฟ้าการ (ELECTRLC ARC WELDING) โดยตลอดผิวหน้าสัมผัสการเชื่อมให้เป็นไปตามมาตรฐาน AWS ขนาดของรอยเชื่อมต้องไม่น้อยกว่าความหนาของแผ่นเหล็ก

3.2.8 ถ้าไม่ได้กำหนดให้เป็นอย่างอื่น รอยต่อระหว่างชิ้นส่วนเหล็กต่างๆ ให้ใช้วิธีเชื่อมตะเข็บตลอดแนวชน

3.2.9 ผิวหน้าที่จะทำการเชื่อม ต้องสะอาดปราศจากสะเก็ดร่อน สนิมกรัน ไขมัน สี หรือสิ่งแปลกปลอมอื่นใด

3.2.10 ลวดเชื่อมต้องมีคุณสมบัติตาม มอก. หรือ AWS หรือ AISC

3.2.11 ให้ทาด้วยสีกันสนิมไม่น้อยกว่า 2 ชั้น คุณภาพเทียบเท่า RUST O-LEAM , JOTAN , SIKKENS

4. เสาเข็ม

4.1 เสาเข็มคอนกรีตอัดแรง เป็นเสาเข็มของ MP , GPS , GEL , CPM , T-COM หรือเทียบเท่า หรือเสาเข็มเจาะ(ตามแบบแสดง)

- เสาเข็มคอนกรีตอัดแรง ขนาด ⊙ -0.15x0.15ม.
- เสาเข็มคอนกรีตอัดแรง ขนาด I -0.18x0.18ม.พื้นที่หน้าตัดไม่น้อยกว่า 253 ตร.ซม.
- เสาเข็มคอนกรีตอัดแรง ขนาด I -0.22x0.22ม.พื้นที่หน้าตัดไม่น้อยกว่า 351 ตร.ซม.
- เสาเข็มคอนกรีตอัดแรง ขนาด I -0.26x0.26ม.พื้นที่หน้าตัดไม่น้อยกว่า 455 ตร.ซม.
- เสาเข็มเจาะ ขนาด ø0.35 ม.

4.2 กำลังรับน้ำหนักบรรทุกและความยาวเสาเข็มให้พิจารณาตามแบบรายละเอียด โดยความยาวเสาเข็มที่แท้จริง ณ ตำแหน่งที่ตั้งโครงการ อาจมีการเปลี่ยนแปลง แต่ทั้งนี้ให้กำหนดและตรวจสอบอีกครั้งโดยวิศวกรผู้ควบคุมงาน โดยเสาเข็มจะต้องมีกำลังรับน้ำหนักบรรทุกได้ไม่น้อยกว่าที่กำหนดตามแบบ

5. ระบบกันซึม

5.1 รายละเอียดและคุณสมบัติ

ส่วนของอาคาร	ชนิดและผลิตภัณฑ์	ผลิตภัณฑ์คุณภาพเทียบเท่า
- หลังคา ค.ส.ล. - ห้องน้ำ	น้ำยาเคมีแบบกันซึม	BRUSHBOND ของ FOSROC LANKO 225 ของ DAVCO

6. ทั่วไปและการเตรียมงาน

6.1 รายการประกอบแบบอื่นใดที่ไม่ได้กำหนดไว้ให้ถือปฏิบัติตาม "บทกำหนดทั่วไปสำหรับการก่อสร้างอาคารคอนกรีตเสริมเหล็กของ วสท. "เป็นเกณฑ์

6.2 เนื่องจากคุณสมบัติของดินในกรุงเทพมหานคร แต่ละพื้นที่เขตมีความแตกต่างกันในด้านความสามารถในการรับน้ำหนักบรรทุกและมีระดับความลึกของชั้นทรายที่แตกต่างกัน ฉะนั้นก่อนทำการก่อสร้างเจ้าของอาคารและผู้รับจ้างต้องตรวจสอบความเหมาะสมของความยาวเสาเข็ม เพื่อให้มีค่าการรับน้ำหนักบรรทุกของเสาเข็มได้ไม่น้อยกว่าแบบที่กำหนดไว้

6.3 หากมีอุปสรรคในการเข้าพื้นที่ก่อสร้าง อันจะทำให้เกิดผลกระทบความเดือดร้อนรำคาญ และเกิดความเสียหายจากการใช้เสาเข็มตอกกับอาคารข้างเคียง ให้สามารถใช้เสาเข็มเจาะเทียบเคียงความสามารถในการรับน้ำหนักบรรทุกได้

สำนักการ โยธา
กรุงเทพมหานคร

โครงการ
แบบบ้านยิ้มเพื่อประชาชน ระยะที่ 3

ตามนโยบาย
ม.ร.ว. สุขุมพันธุ์ บริพัตร
ผู้ว่าราชการกรุงเทพมหานคร
นายจุมพล สำเภาพล
รองผู้ว่าราชการกรุงเทพมหานคร
นางนินนาท ชลิตานนท์
ปลัดกรุงเทพมหานคร

ผู้อำนวยการสำนักการโยธา	
รองผู้อำนวยการสำนักการโยธา	
นายทวีศักดิ์ เลิศประพันธ์	
ผู้อำนวยการสำนักงานออกแบบ	
นายวัชรินทร์ บรรพต	
หัวหน้ากลุ่มงานสถาปัตยกรรม	
นายสินธุ์ชัย บุญบักษ์	
หัวหน้ากลุ่มงานวิศวกรรมอาคาร	
นายธริยะ เมฆะกูล	
สถาปนิก	
นายสินธุ์ชัย บุญบักษ์ ส.สถ.1722	
นางนภินทร การุณสุนทรวงษ์	
วิศวกรโครงสร้าง	
นายณัฐพล นาคพันธ์ สย.7801	
วิศวกรไฟฟ้า	
นายจรูญ มาสุขใจ ภฟก.2457	
วิศวกรสุขาภิบาล	
นายมนัสวี อารยะศิริ ภส.341	
วิศวกรเครื่องกล	
นายช่างเขียนแบบ	
นายอุทร บูรณะเสน	

แบบ บ้านพักอาศัย 2 ชั้น
แบบที่ 081
ชื่อบ้าน สร้อยทรายทอง
เจ้าของ
สถานที่

แบบแสดง
รายการประกอบแบบโครงสร้าง

วันที่ :	เลขที่	รวม
30 พฤษภาคม 2557	S-01	8

แผ่นที่	รวมแผ่น
24	38

FILE :
รายการแก้ไขแบบ

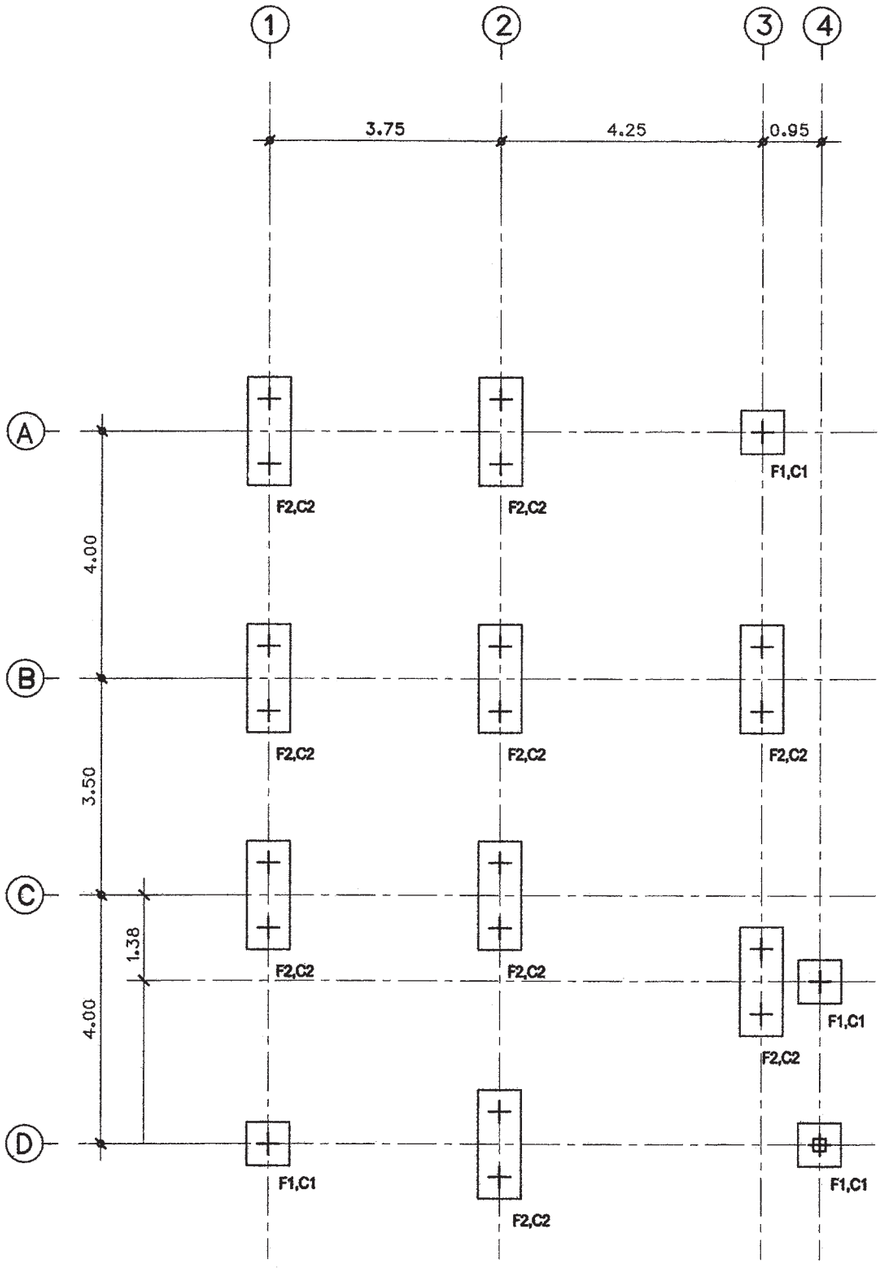

ผังฐานราก

มาตราส่วน 1:100

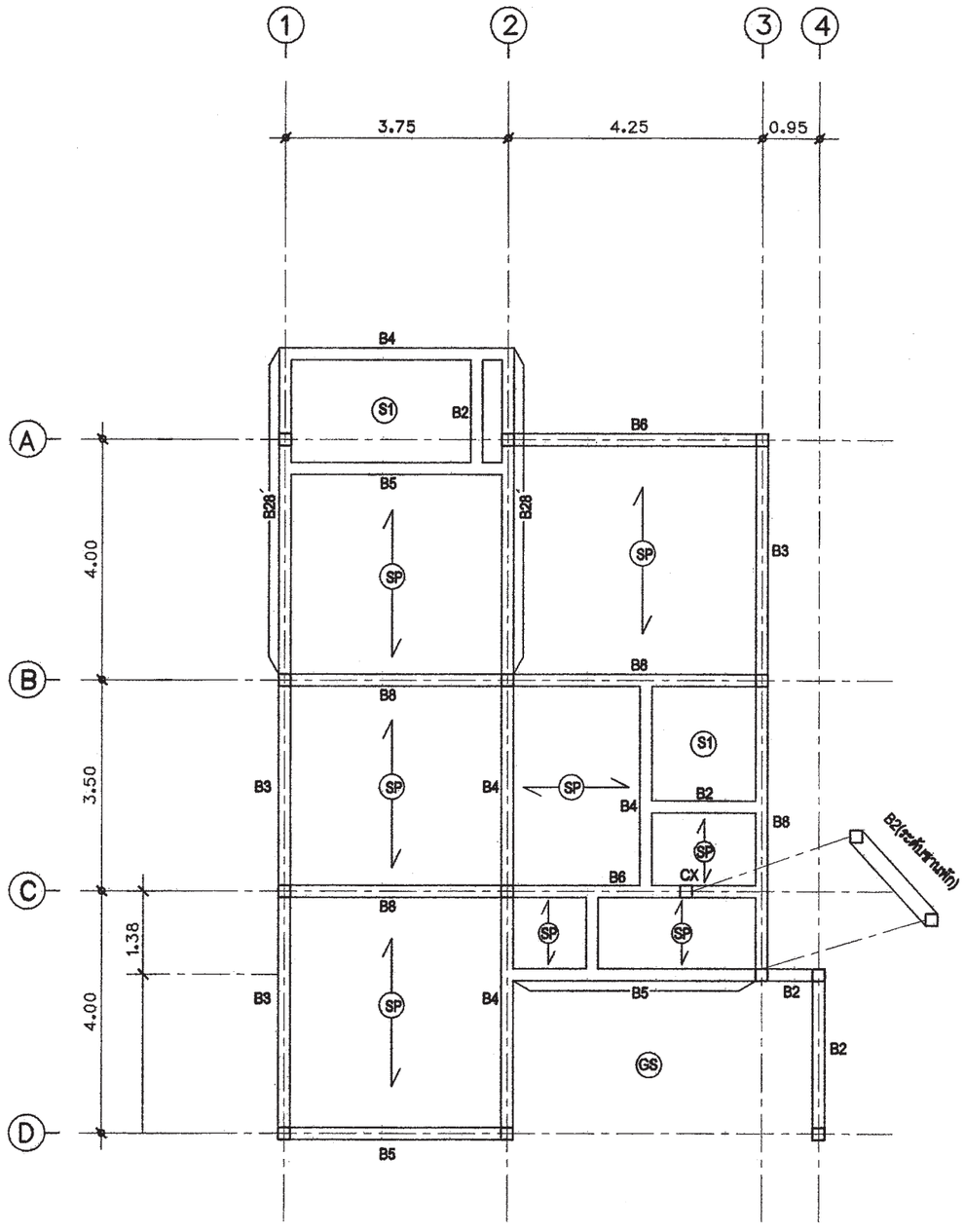

แปลนเสา , พื้น , คานชั้น1

มาตราส่วน 1:100

สำนักการ โยธา
กรุงเทพมหานคร

โครงการ

แบบบ้านยิ้มเพื่อประชาชน ระยะที่ 3

ตามนโยบาย

ม.ร.ว. สุขุมพันธุ์ บริพัตร
ผู้ว่าราชการกรุงเทพมหานคร

นายจุมพล สำเภาพล
รองผู้ว่าราชการกรุงเทพมหานคร

นางนินนาท ชลิตานนท์
ปลัดกรุงเทพมหานคร

ผู้อำนวยการสำนักการโยธา

รองผู้อำนวยการสำนักการโยธา
นายพวิศักดิ์ เลิศประพันธ์

ผู้อำนวยการสำนักงานออกแบบ
นายวัชรินทร์ บรรพต

หัวหน้ากลุ่มงานสถาปัตยกรรม
นายสินธุ์ชัย บุญบักษ์

หัวหน้ากลุ่มงานวิศวกรรมอาคาร
นายอริยะ เมฆะกุล

สถาปนิก
นายสินธุ์ชัย บุญบักษ์ ส.สถ.1722
นางนภินทร กาญจนทรวงษ์

วิศวกรโครงสร้าง
นายณัฐพล นาคพันธ์ สย.7801

วิศวกรไฟฟ้า
นายจรูญ มาสุขใจ ภฟก.2457

วิศวกรสุขาภิบาล
นายมนัสวี อารยะศิริ ภส.341

วิศวกรเครื่องกล

นายช่างเขียนแบบ
นายอุทร บูรณะเสน

แบบ บ้านพักอาศัย 2 ชั้น
แบบที่ 081
ชื่อบ้าน สร้อยทรายทอง

เจ้าของ

สถานที่

แบบแสดง
ผังฐานราก
แปลนเสา , พื้น , คานชั้น1

วันที่ :	เลขที่	รวม
30 พฤษภาคม 2557	S-02	8

แผ่นที่	รวมแผ่น
25	38

FILE :

รายการแก้ไขแบบ

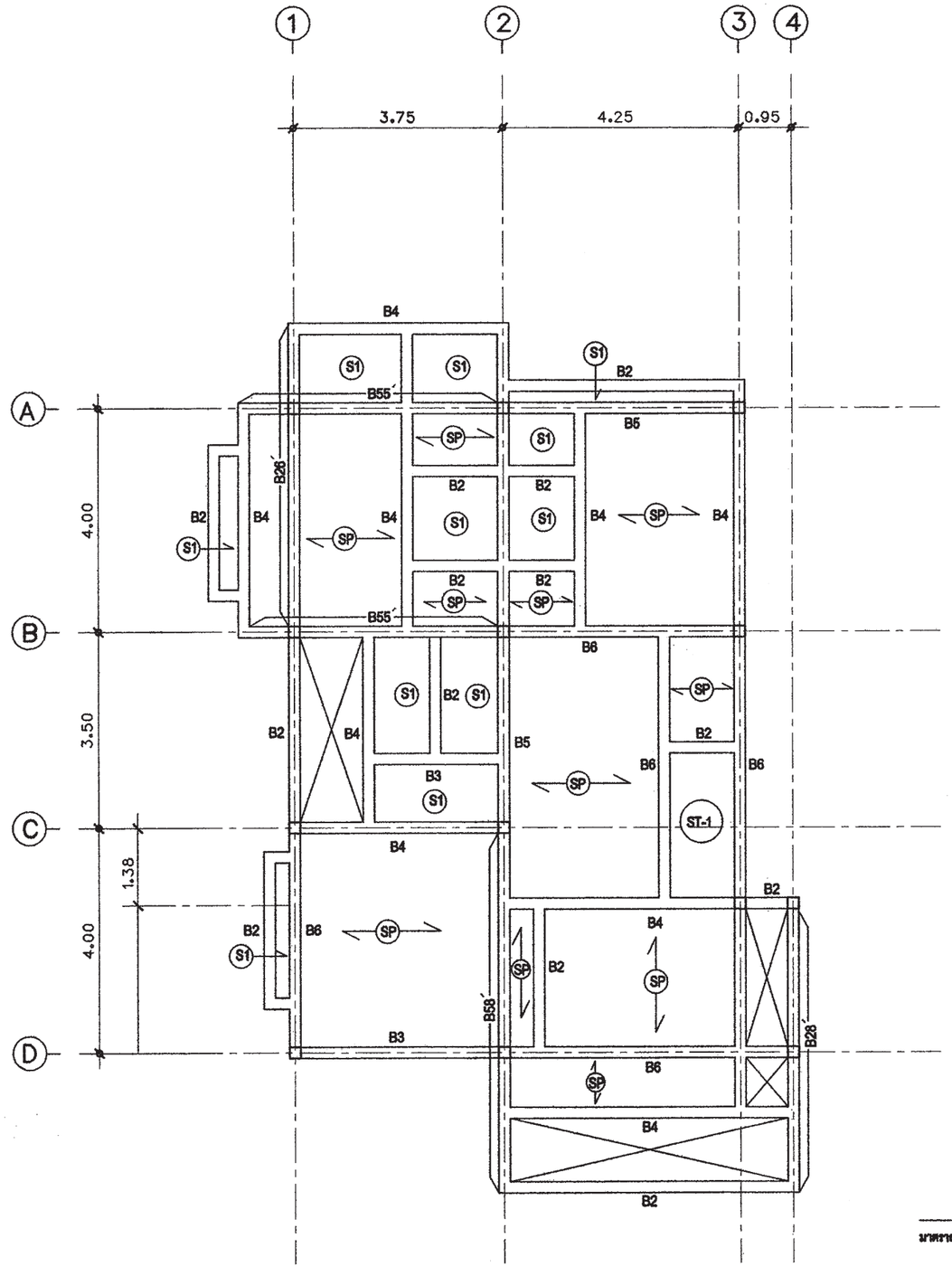

แปลนเสา , พื้น , คานชั้น2

มาตราส่วน 1:100

สำนักการ โยธา
กรุงเทพมหานคร

โครงการ
แบบบ้านยิ้มเพื่อประชาชน ระยะที่ 3

ตามนโยบาย
ม.ร.ว. สุขุมพันธุ์ บริพัตร
ผู้ว่าราชการกรุงเทพมหานคร
นายจุมพล สำเภาพล
รองผู้ว่าราชการกรุงเทพมหานคร
นางนินนาท ชลิตานนท์
ปลัดกรุงเทพมหานคร

ผู้อำนวยการสำนักการโยธา	
รองผู้อำนวยการสำนักการโยธา	
นายทวีศักดิ์ เมืองประพันธ์	
ผู้อำนวยการสำนักงานออกแบบ	
นายรัชพินทร์ บรรพต	
หัวหน้ากลุ่มงานสถาปัตยกรรม	
นายสินธุ์ชัย บุญปักษ์	
หัวหน้ากลุ่มงานวิศวกรรมอาคาร	
นายชิระ เมธะกุล	
สถาปนิก	
นายสินธุ์ชัย บุญปักษ์ ส.ส.ณ.1722	
นางนภินทร กาญจนสุนทรวงษ์	
วิศวกรโครงสร้าง	
นายณัฐพล นาคพันธ์ สย.7801	
วิศวกรไฟฟ้า	
นายจรูญ มาสุธโจ ภพก.2457	
วิศวกรสุขาภิบาล	
นายมนัสวี อาระยะสิริ ภส.341	
วิศวกรเครื่องกล	
นายช่างเขียนแบบ	
นายอุทร บุรณะสน	

แบบ บ้านพักอาศัย 2 ชั้น
แบบที่ 081
ชื่อบ้าน สร้อยทรายทอง

เจ้าของ

สถานที่

แบบแสดง
แปลนเสา , พื้น , คานชั้น2

วันที่ :	เลขที่	รวม
30 พฤษภาคม 2557	S-03	8

แผ่นที่	รวมแผ่น
26	38

FILE :

รายการแก้ไขแบบ

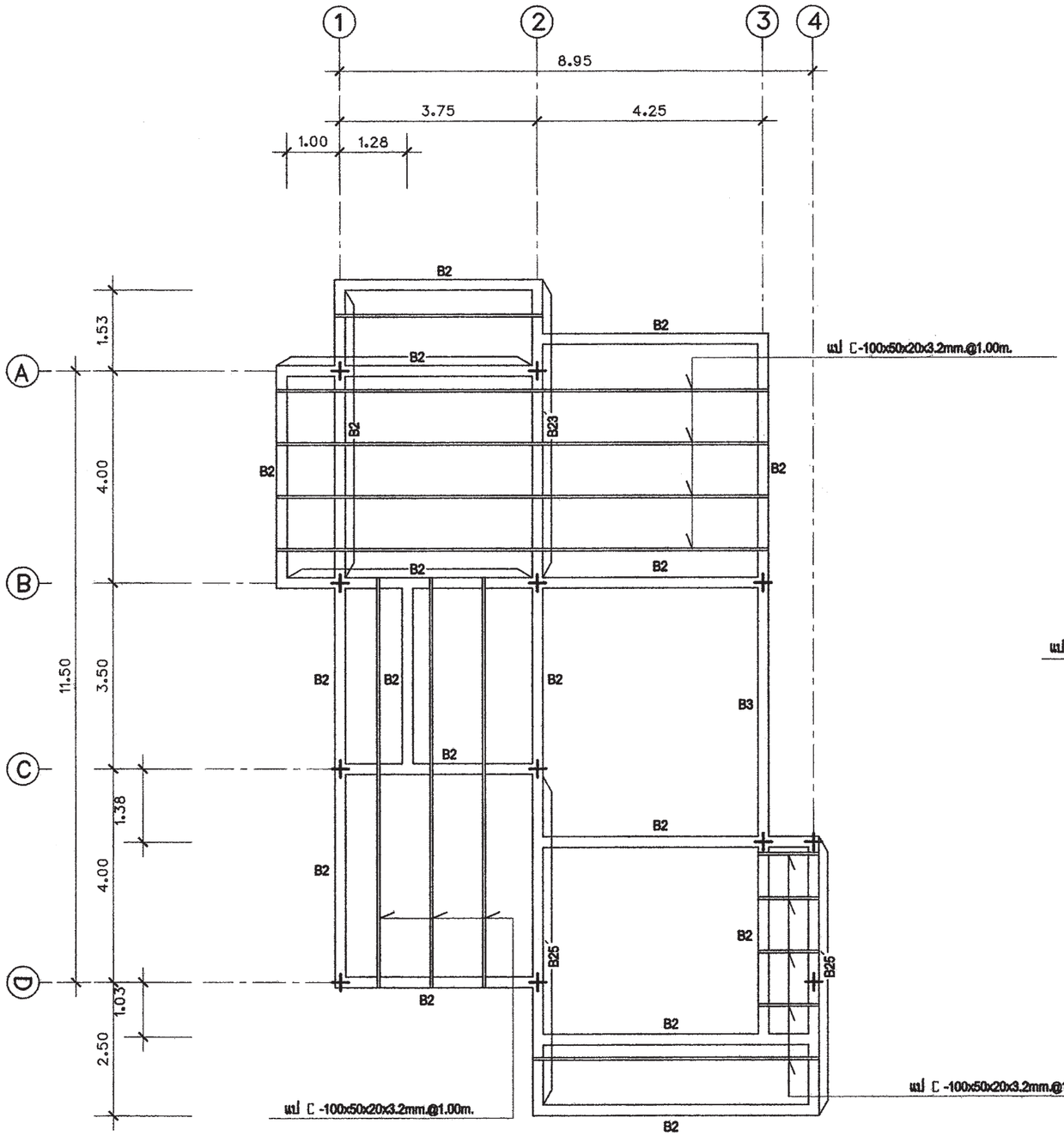

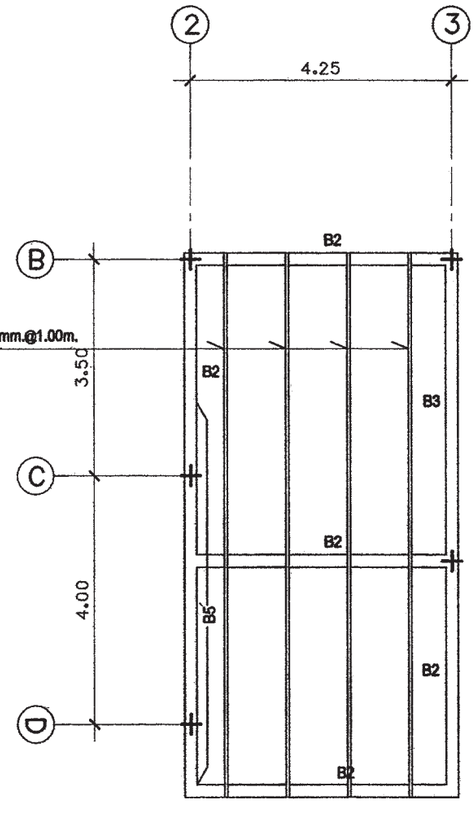

แปลนหลังคา

มาตราส่วน 1:100

สำนักการ โยธา
กรุงเทพมหานคร

โครงการ
แบบบ้านยิ้มเพื่อประชาชน ระยะที่ 3

ตามนโยบาย
ม.ร.ว. สุขุมพันธุ์ บริพัตร
ผู้ว่าราชการกรุงเทพมหานคร
นายจุมพล สำเภาพล
รองผู้ว่าราชการกรุงเทพมหานคร
นางนินนาท ชลิตานนท์
ปลัดกรุงเทพมหานคร

ผู้อำนวยการสำนักการโยธา	
รองผู้อำนวยการสำนักการโยธา	
นายทวีศักดิ์ เสิศประพันธ์	
ผู้อำนวยการสำนักงานออกแบบ	
นายรัชดินทร์ บรรพต	
หัวหน้ากลุ่มงานสถาปัตยกรรม	
นายสินธุชัย บุญปักษ์	
หัวหน้ากลุ่มงานวิศวกรรมอาคาร	
นายธิระ เผ่ะกุล	
สถาปนิก	
นายสินธุชัย บุญปักษ์ ส.ผ.1722	
นางนภินทร การุณสุนทรวงษ์	
วิศวกรโครงสร้าง	
นายณัฐพล นาคพันธ์ สย.7801	
วิศวกรไฟฟ้า	
นายธรุญ มาสุขใจ ภพ.2457	
วิศวกรสุขาภิบาล	
นายมนัสวี อาธยะศิริ ภส.341	
วิศวกรเครื่องกล	
นายช่างเขียนแบบ	
นายอุทร บุรณะเสน	

แบบ บ้านพักอาศัย 2 ชั้น
แบบที่ 081
ชื่อบ้าน สร้อยทรายทอง

เจ้าของ

สถานที่

แบบแสดง
แปลนหลังคา

วันที่ :	แบบที่	รวม
30 พฤษภาคม 2557	S-04	8

แผ่นที่	รวมแผ่น
27	38

FILE :

รายการแก้ไขแบบ

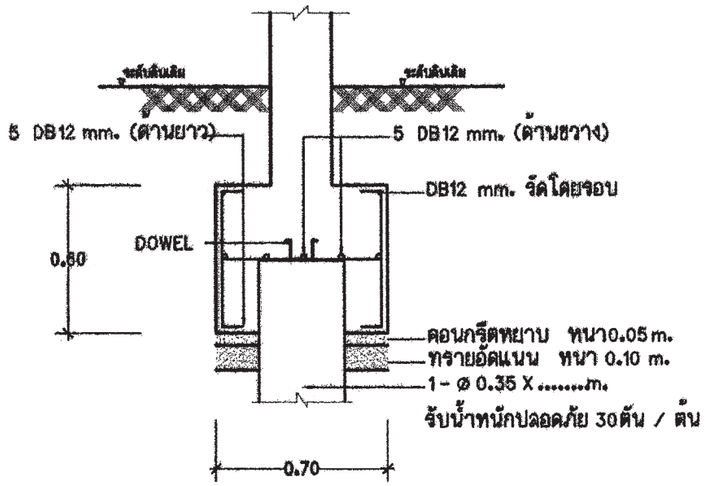

ขยายฐานรากF1

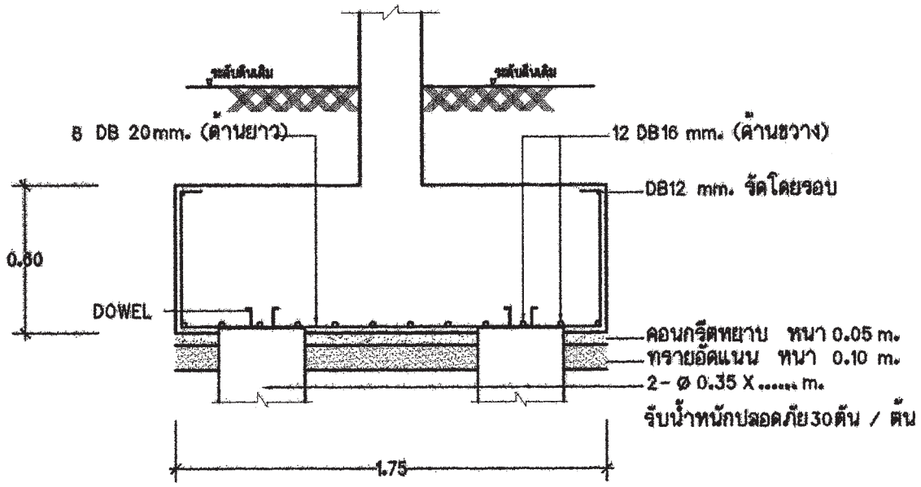

ขยายฐานรากF2

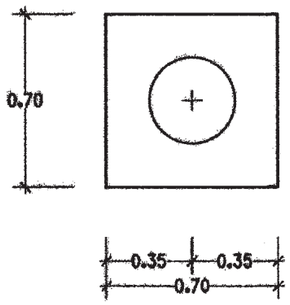

แปลนฐานราก F1

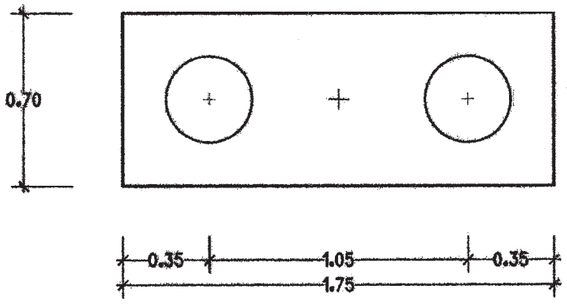

แปลนฐานราก F2

หมายเหตุ

กรณีใช้ฐานราก เสาเข็มเจาะแทนฐานรากเสาเข็มตอก

ให้ใช้เทียบดังนี้ F1=F1A , F2=F2A ,F3=F3A

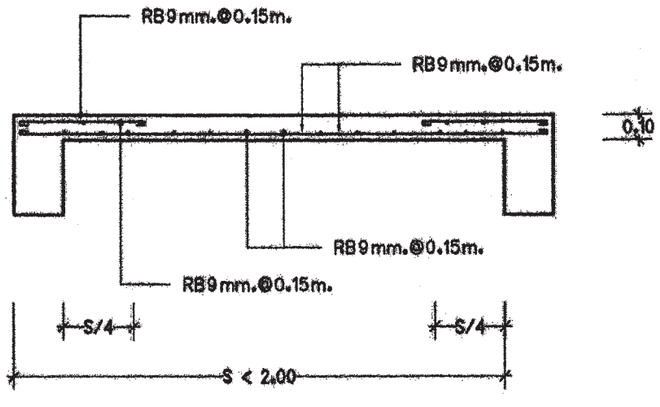

ขยายพื้น S1 (ด้านสั้น)

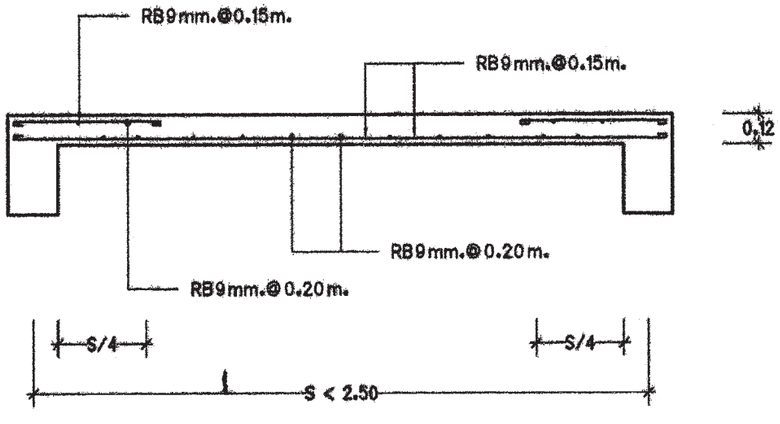

ขยายพื้น S2 (ด้านสั้น)

สำนักการ โยธา
กรุงเทพมหานคร

โครงการ

แบบบ้านยิ้มเพื่อประชาชน ระยะที่ 3

ตามนโยบาย

ม.ร.ว. สุขุมพันธุ์ บริพัตร
ผู้ว่าราชการกรุงเทพมหานคร

นายจุมพล สำเภาพล
รองผู้ว่าราชการกรุงเทพมหานคร

นางนินนาท ชลิตานนท์
ปลัดกรุงเทพมหานคร

ผู้อำนวยการสำนักการโยธา

รองผู้อำนวยการสำนักการโยธา
นายทวีศักดิ์ เลิศประพันธ์

ผู้อำนวยการสำนักงานออกแบบ
นายวัชรินทร์ บรรทต

หัวหน้ากลุ่มงานสถาปัตยกรรม
นายสินธุชัย บุญบักษ์

หัวหน้ากลุ่มงานวิศวกรรมอาคาร
นายอริยะ เมฆะกุล

สถาปนิก
นายสินธุชัย บุญบักษ์ ส.ส.1722
นางนภินทร กาญจนสุนทรวงษ์

วิศวกรโครงสร้าง
นายณัฐพล นาคพันธ์ ส.ย.7801

วิศวกรไฟฟ้า
นายจรูญ มาสุขใจ ภฟก.2457

วิศวกรสุขาภิบาล
นายมนัสวี อารยะศิริ ภส.341

วิศวกรเครื่องกล

นายช่างเขียนแบบ
นายอุทร บูรณะเสน

แบบ บ้านพักอาศัย 2 ชั้น
แบบที่ 081
ชื่อบ้าน สร้อยทรายทอง
เจ้าของ
สถานที่

แบบแสดง
แบบขยายโครงสร้าง 1

วันที่ :	เลขที่	รวม
30 พฤษภาคม 2557	S-05	8

แผ่นที่	รวมแผ่น
28	38

FILE :

รายการแก้ไขแบบ

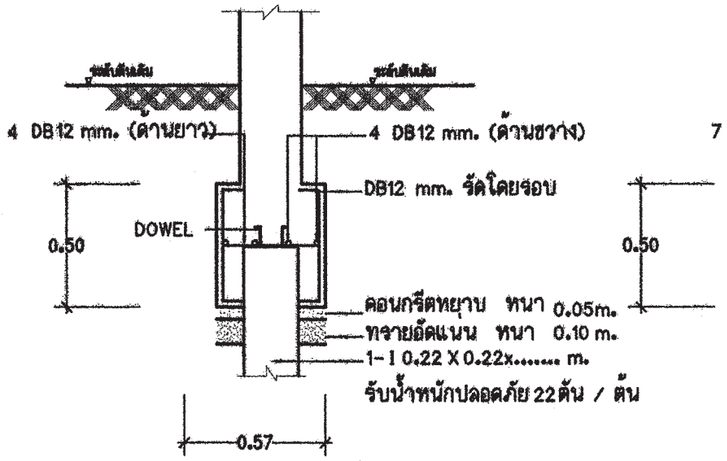

ขยายฐานรากF1

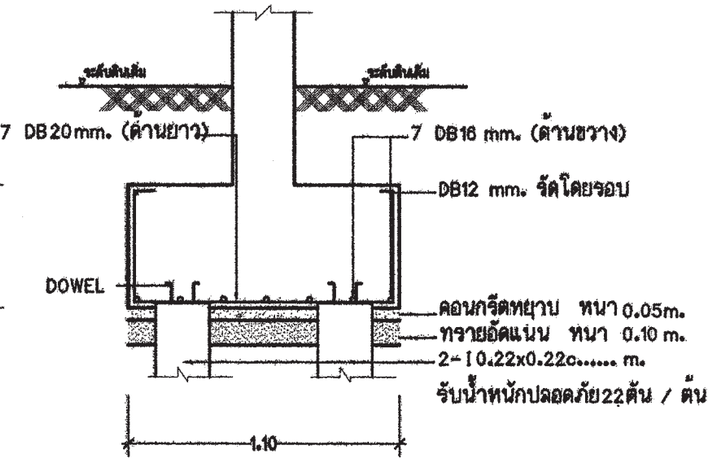

ขยายฐานรากF2

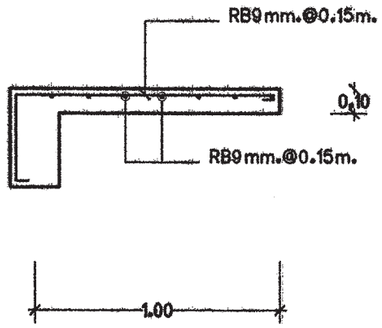

ขยายพื้น S3

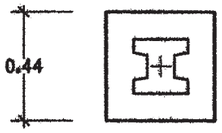

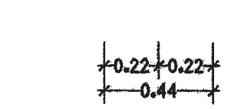

แปลนฐานราก F1

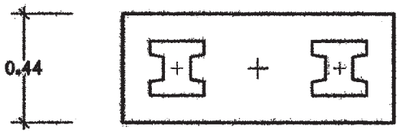

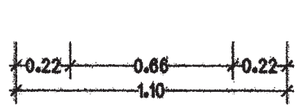

แปลนฐานราก F2

หมายเหตุ

กรณีใช้ฐานราก เสาเข็มเจาะแทนฐานรากเสาเข็มตอก ให้ใช้เทียบดังนี้ F1=F1A , F2=F2A ,F3=F3A

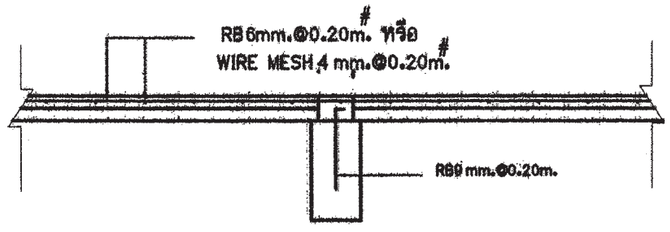

ขยายการวางพื้นลำเร็รูป

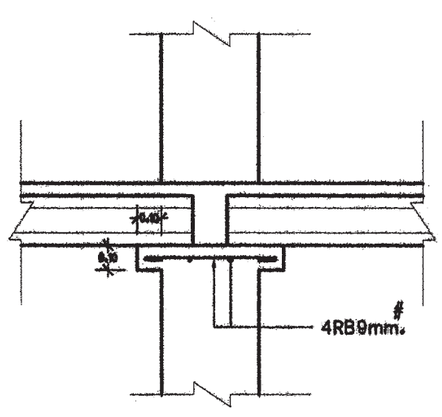

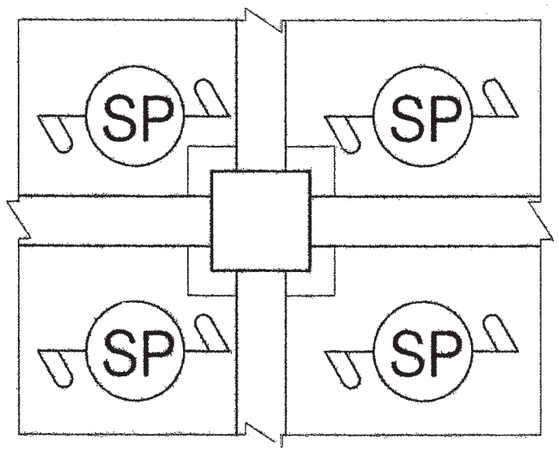

หมายเหตุ พื้นห้องน้ำ,กันสาด,ระเบียง ผสมน้ำยากันซึม

ขยายการวางพื้น บริเวณหัวเสา

สำนักการ โยธา
กรุงเทพมหานคร

โครงการ
แบบบ้านยิ้มเพื่อประชาชน ระยะที่ 3

ตามนโยบาย
ม.ร.ว. สุขุมพันธุ์ บริพัตร
ผู้ว่าราชการกรุงเทพมหานคร
นายจุมพล สำเภาพล
รองผู้ว่าราชการกรุงเทพมหานคร
นางนินนาท ชลิตานนท์
ปลัดกรุงเทพมหานคร

ผู้อำนวยการสำนักการโยธา	
รองผู้อำนวยการสำนักการโยธา	
นายศักดิ์ดี เลิศประพันธ์	
ผู้อำนวยการสำนักงานออกแบบ	
นายรังสินทร์ บรรพต	
หัวหน้ากลุ่มงานสถาปัตยกรรม	
นายสินธุ์ชัย บุญบัทม์	
หัวหน้ากลุ่มงานวิศวกรรมเอกสาร	
นายสมัย เมฆมาล	
สถาปนิก	
นายสินธุ์ชัย บุญบัทม์ ส.สถ1322	
นางนภินทร กาญจนสุนทรวงษ์	
วิศวกรโครงสร้าง	
นายณัฐพล นาคพันธ์ สย.7801	
วิศวกรไฟฟ้า	
นายชาญ นายสุใจ ภพ.2467	
วิศวกรสุขาภิบาล	
นายณรินทร์ ชาญณรงค์ สส.341	
วิศวกรเครื่องกล	
นายช่างเขียนแบบ	
นายสุพจ บุรณะเสน	

แบบ บ้านพักอาศัย 2 ชั้น
แบบที่ 081
ชื่อบ้าน ตร้อยทรายทอง
เจ้าของ
สถานที่

แบบแสดง
แบบขยายโครงสร้าง 2

วันที่ :	เลขที่	รวม
30 พฤษภาคม 2567	S--06	8

แผ่นที่	รวมแผ่น
29	38

FILE :
รายการแก้ไขแบบ

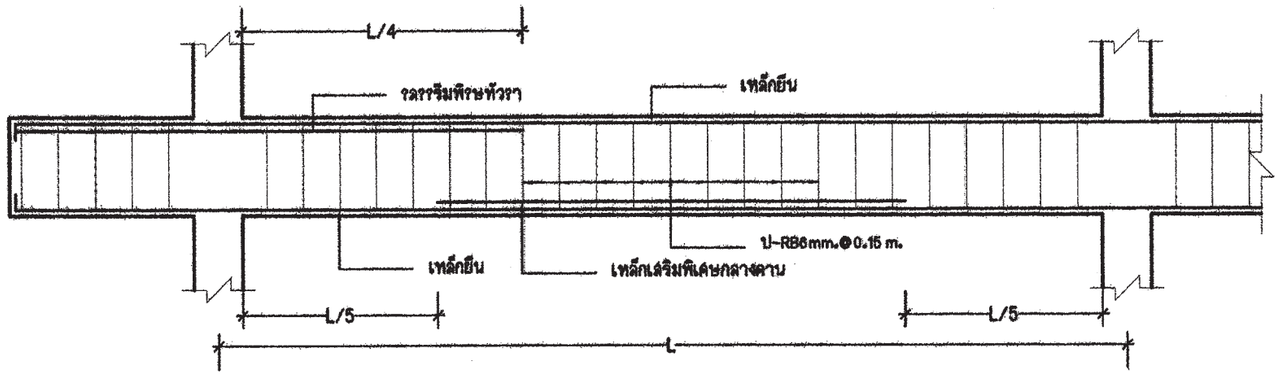

รูปตัดตามยาวคานยื่น

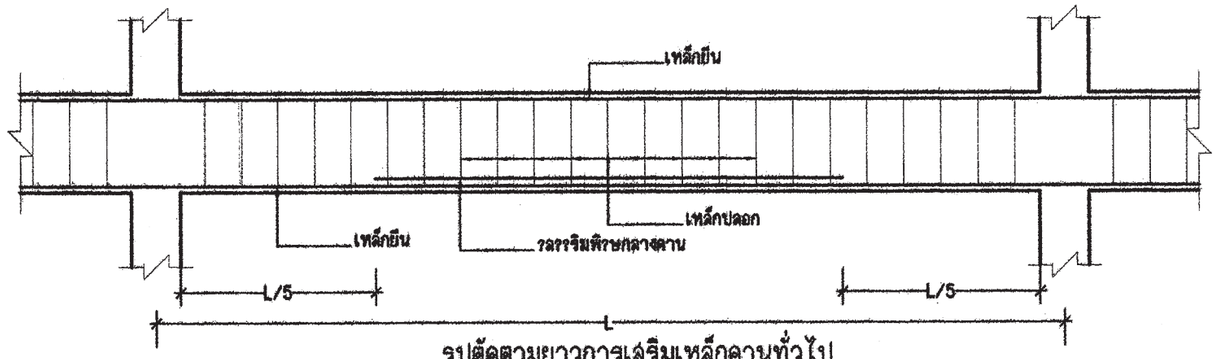

รูปตัดตามยาวการเสริมเหล็กคานทั่วไป

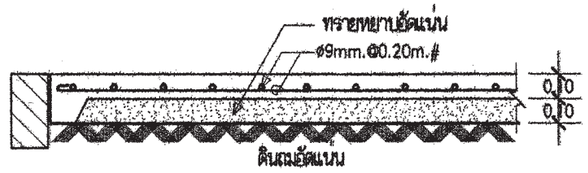

DETAIL GS

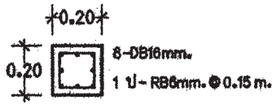

C2 ชั้น 1 ขึ้นไป

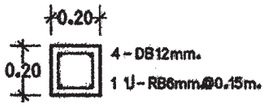

C1,CX

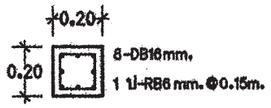

C2 ตอม่อ

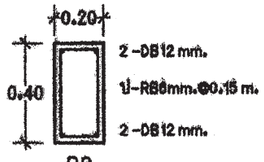

B2

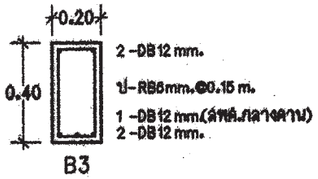

B3

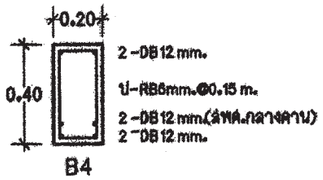

B4

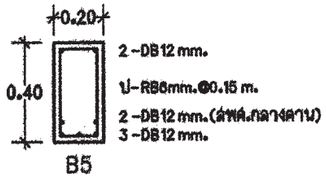

B5

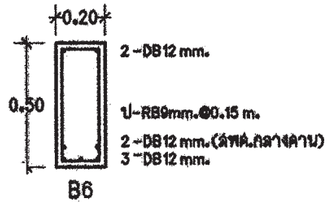

B6

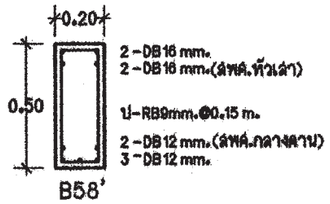

B58'

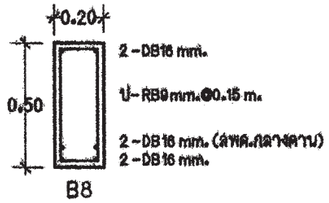

B8

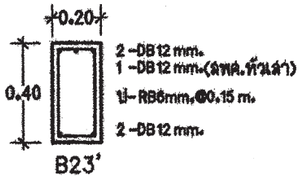

B23'

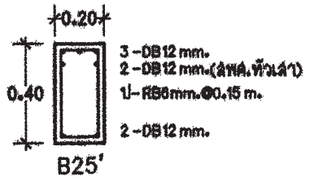

B25'

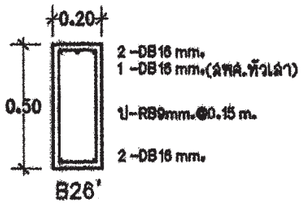

B26'

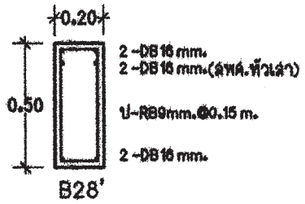

B28'

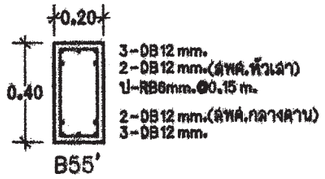

B55'

สำนักการ โยธา
กรุงเทพมหานคร

โครงการ
แบบบ้านยิ้มเพื่อประชาชน ระยะที่ 3

ตามนโยบาย
ม.ร.ว. สุขุมพันธุ์ บริพัตร
ผู้ว่าราชการกรุงเทพมหานคร
นายจุมพล สำเภาพล
รองผู้ว่าราชการกรุงเทพมหานคร
นางนินนาท ชลิตานนท์
ปลัดกรุงเทพมหานคร

ผู้อำนวยการสำนักการโยธา
รองผู้อำนวยการสำนักการโยธา
นายพลิศักดิ์ เลิศประพันธ์
ผู้อำนวยการสำนักงานออกแบบ
นายวัชรินทร์ บรรพต
หัวหน้ากลุ่มงานสถาปัตยกรรม
นายสินธุ์ชัย บุญบักษ์
หัวหน้ากลุ่มงานวิศวกรรมอาคาร
นายอริยะ แผนะกูล
สถาปนิก
นายสินธุ์ชัย บุญบักษ์ ส.สถ.1722
นางนภินทร กาญจนสุนทรวงษ์
วิศวกรโครงสร้าง
นายณัฐพล นาคพันธ์ สย.7601
วิศวกรไฟฟ้า
นายจรูญ มาสุขใจ ภฟก.2457
วิศวกรสุขาภิบาล
นายมนัสวิ ธารยะศิริ ภส.341
วิศวกรเครื่องกล
นายช่างเขียนแบบ
นายอุทร บุรณะเสน

แบบ บ้านพักอาศัย 2 ชั้น
แบบที่ 081
ชื่อบ้าน สร้อยทรายทอง
เจ้าของ
สถานที่

แบบแสดง
แบบขยายโครงสร้าง 3

วันที่ :	เลขที่	รวม
30 พฤษภาคม 2557	S-07	8

แผ่นที่	รวมแผ่น
30	38

FILE :

รายการแก้ไขแบบ

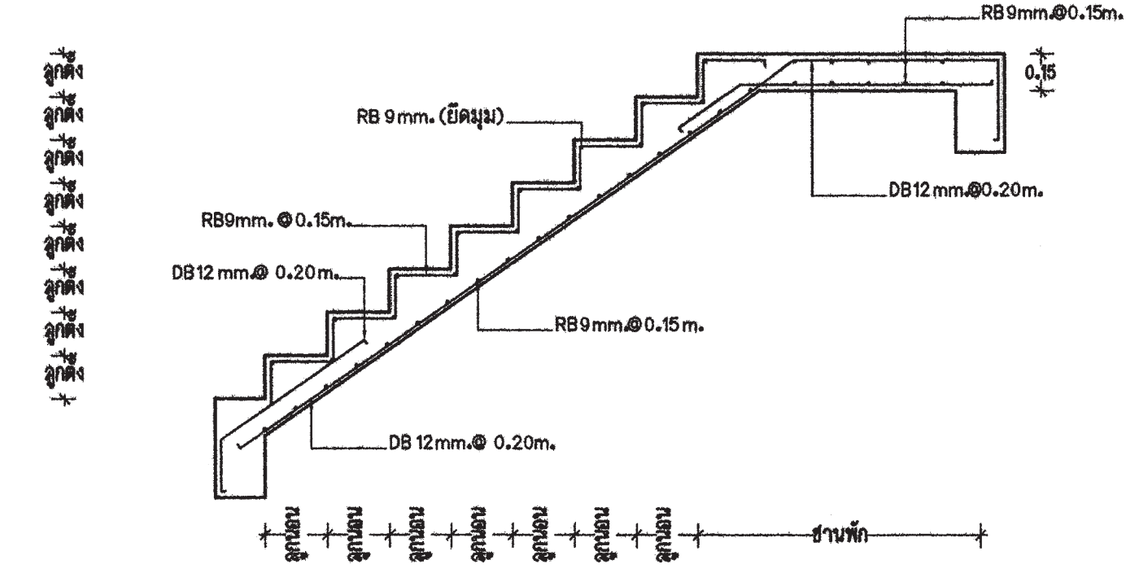

รูปตัดบันได ST1

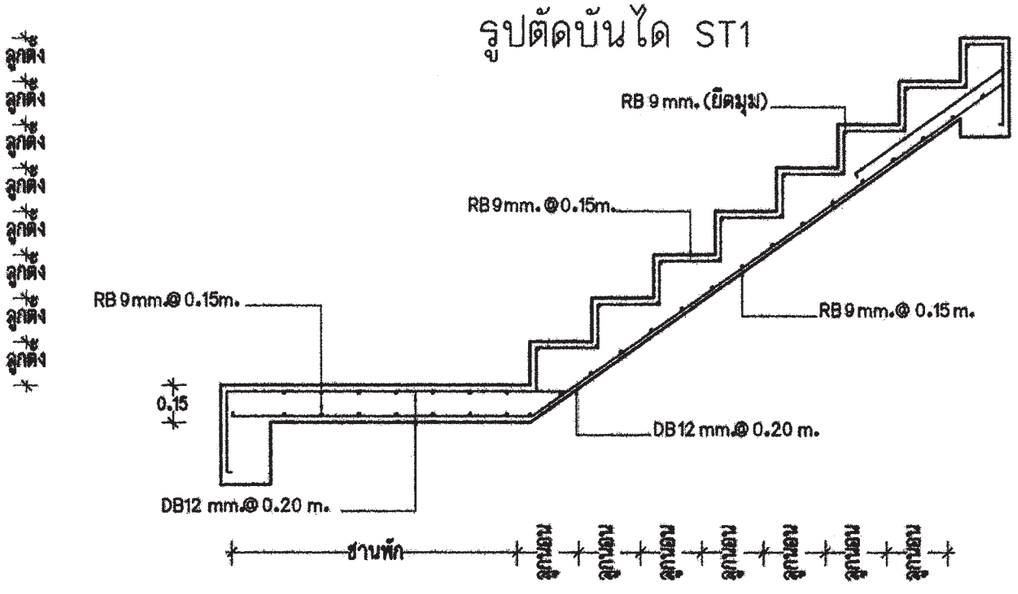

รูปตัดบันได ST1

สำนักการ โยธา
กรุงเทพมหานคร

โครงการ
แบบบ้านยิ้มเพื่อประชาชน ระยะที่ 3

ตามนโยบาย
ม.ร.ว. สุขุมพันธุ์ บริพัตร
ผู้ว่าราชการกรุงเทพมหานคร
นายจุมพล สำเภาพล
รองผู้ว่าราชการกรุงเทพมหานคร
นางนินนาท ชลิตานนท์
ปลัดกรุงเทพมหานคร

ผู้อำนวยการสำนักการโยธา
รองผู้อำนวยการสำนักการโยธา
นายทวีศักดิ์ เลิศประพันธ์
ผู้อำนวยการสำนักงานออกแบบ
นายวัชรินทร์ บรรทต
หัวหน้ากลุ่มงานสถาปัตยกรรม
นายสินธุ์ชัย บุญปักษ์
หัวหน้ากลุ่มงานวิศวกรรมอาคาร
นายชริยะ แผนกุล
สถาปนิก
นายสินธุ์ชัย บุญปักษ์ ส.สถ.1722
นางนภินทร กาฐณสุนทรวงษ์
วิศวกรโครงสร้าง
นายณัฐพล นาคพันธ์ สย.7801
วิศวกรไฟฟ้า
นายจรูญ มาสุขใจ ภฟก.2457
วิศวกรสุขาภิบาล
นายมนัสวี อารยะศิริ ภส.341
วิศวกรเครื่องกล
นายช่างเขียนแบบ
นายอุทร บุรณะเสน

แบบ บ้านพักอาศัย 2 ชั้น
แบบที่ 081
ชื่อบ้าน สร้อยทรายทอง
เจ้าของ
สถานที่

แบบแสดง
แบบขยายโครงสร้าง 4

วันที่ :	เลขที่	รวม
30 พฤษภาคม 2557	S-08	8

แผ่นที่	รวมแผ่น
31	38

FILE :
รายการแก้ไขแบบ

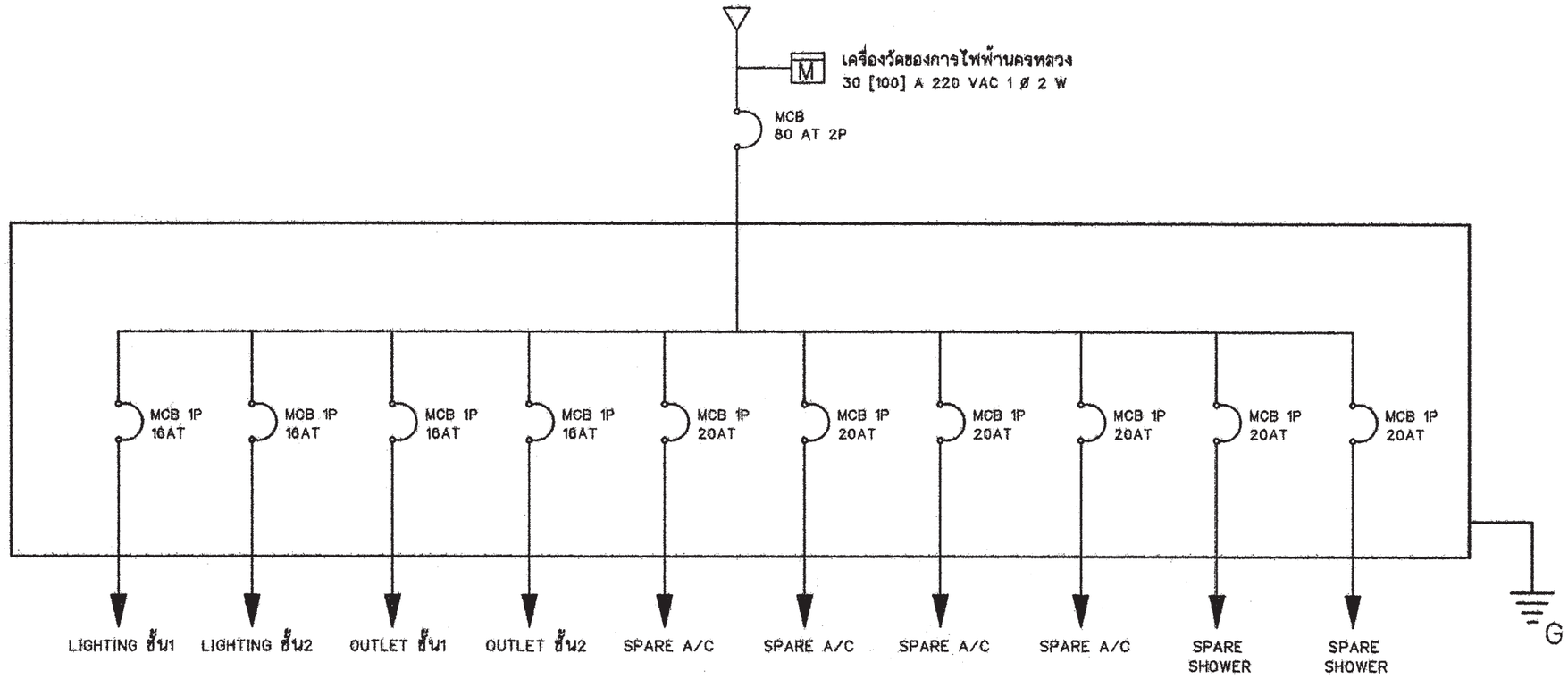

SINGLE LINE DIAGRAM

สัญลักษณ์ระบบไฟฟ้า

○	โคม DOWNLIGHT 1x11 W
◎	โคมกลมหลอด ฟลูออเรสเซนต์ 1x32 W พร้อมฝาครอบสีใส
▭	ดวงโคมหลอด ฟลูออเรสเซนต์ 1x18 W พร้อมฝาครอบสีใส
S	สวิตช์ไฟฟ้าแบบธรรมดา
S_3	สวิตช์ไฟฟ้าแบบ 3ทาง
⊕	เต้ารับไฟฟ้าแบบมีสายดิน
TV	เต้ารับทีวี
⊠	เต้ารับโทรศัพท์
Ⓙ	กล่องต่อสายไฟ
▬	แผงจ่ายไฟ
MCB	MINIATURE CIRCUIT BREAKER

รายการระบบงานไฟฟ้า

- แผงจ่ายไฟเป็นกล่องเหล็ก
- สายไฟตามมาตรฐานอุตสาหกรรม
- เต้ารับไฟฟ้าแบบมีสายดิน
- สวิตช์ไฟฟ้าแบบธรรมดา และ สามทาง
- สายเมนวงจรย่อยขนาด 4 มม.^{2}
- สายไฟเข้าเต้ารับขนาด 2.5 มม.^{2}
- สายไฟเข้าดวงโคมขนาด 1 มม.^{2}
- การเดินสายร้อยในท่อร้อยสายฝังในผนังส่วนการเดินสายในฝ้าเพดานให้เดินร้อยท่อร้อยยึดติดกับเสาหรือคาน
- สายไฟเข้าเครื่องทำน้ำอุ่น 3500 W ขนาด 4 มม.^{2}
- สาย COAXIAL เข้าเต้ารับทีวีใช้ RG6
- สายโทรศัพท์เข้าเต้ารับโทรศัพท์ ขนาด 0.65 มม.
- การต่อลงดินต้องเป็นไปตามกฎของการไฟฟ้านครหลวง
- ทิ้งสายข้างหนึ่งไว้ในกล่องต่อสายในห้องนอน หรือ ห้องน้ำ อีกข้างหนึ่งต่อเข้ากับ CIRCUIT BREAKER ในแผงจ่ายไฟ

สำนักการ โยธา
กรุงเทพมหานคร

โครงการ
แบบบ้านยิ้มเพื่อประชาชน ระยะที่ 3

ตามนโยบาย
ม.ร.ว. สุขุมพันธุ์ บริพัตร
ผู้ว่าราชการกรุงเทพมหานคร
นายจุมพล สำเภาพล
รองผู้ว่าราชการกรุงเทพมหานคร
นางนินนาท ชลิตานนท์
ปลัดกรุงเทพมหานคร

ผู้อำนวยการสำนักการโยธา
รองผู้อำนวยการสำนักการโยธา
นายทวีศักดิ์ เลิศประพันธ์
ผู้อำนวยการสำนักงานออกแบบ
นายวัชรินทร์ บรรพต
หัวหน้ากลุ่มงานสถาปัตยกรรม
นายสินธุ์ชัย บุญปักษ์
หัวหน้ากลุ่มงานวิศวกรรมอาคาร
นายอริยะ เมฆะกูล

สถาปนิก
นายสินธุ์ชัย บุญปักษ์ ส.สถ.1722
นางนภินทร กรุณสุนทรวงษ์
วิศวกรโครงสร้าง
นายณัฐพล นาคพันธ์ สย.7801
วิศวกรไฟฟ้า
นายจรูญ มาสุขใจ ภฟก.2457
วิศวกรสุขาภิบาล
นายนนัสวิ อารยะศิริ ภส.341
วิศวกรเครื่องกล
นายช่างเขียนแบบ
นางสาวชมพา อักพันธ์

แบบ บ้านพักอาศัย 2 ชั้น
แบบที่ 081
ชื่อบ้าน สร้อยทรายทอง
เจ้าของ
สถานที่

แบบแสดง
สัญลักษณ์ระบบไฟฟ้า
รายการระบบไฟฟ้า

วันที่ :	เลขที่	รวม
30 พฤษภาคม 2567	E-01	2

แผ่นที่	รวมแผ่น
32	38

FILE :
รายการแก้ไขแบบ

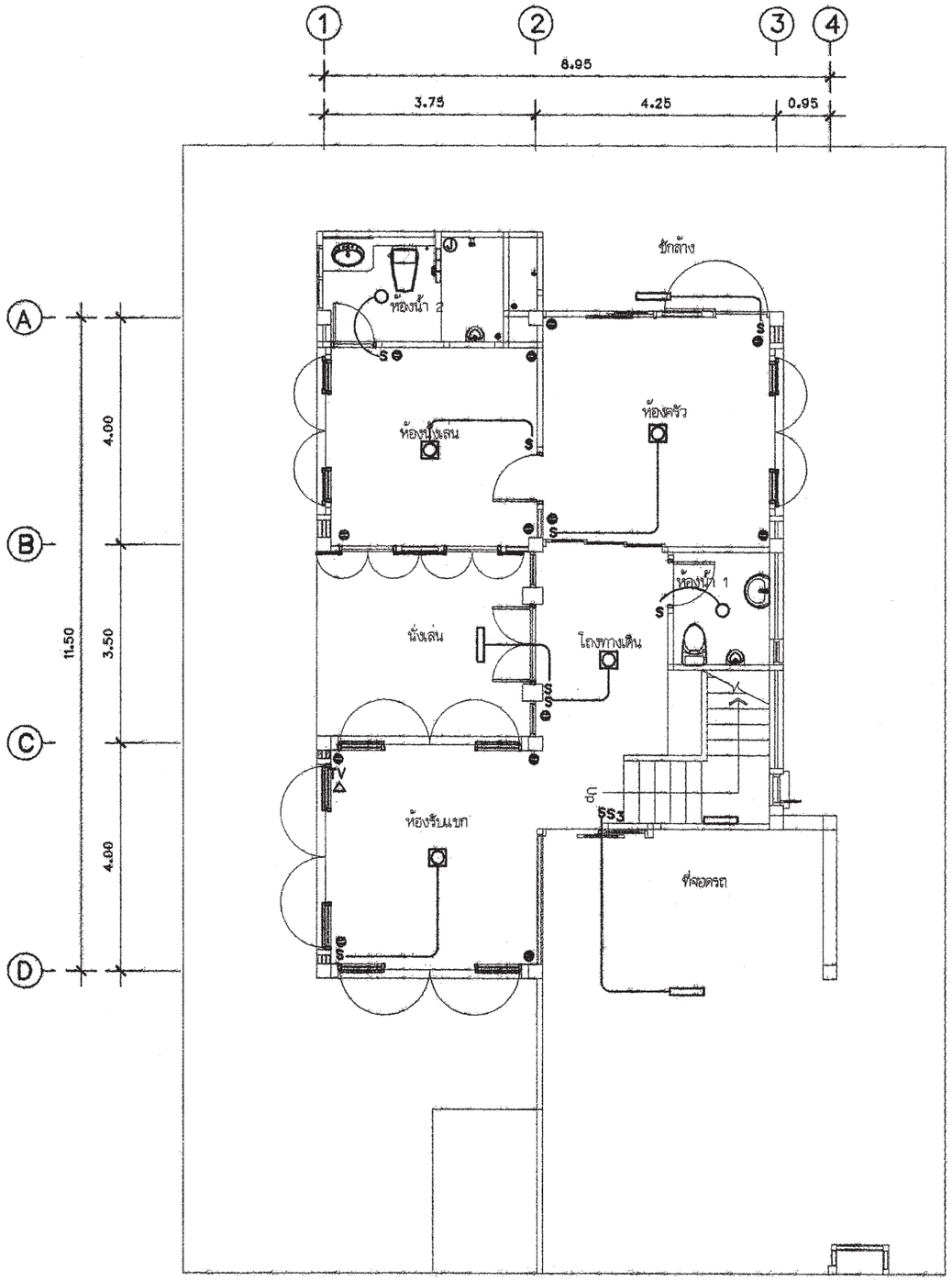

แปลนระบบไฟฟ้าชั้นล่าง

มาตราส่วน 1 : 100

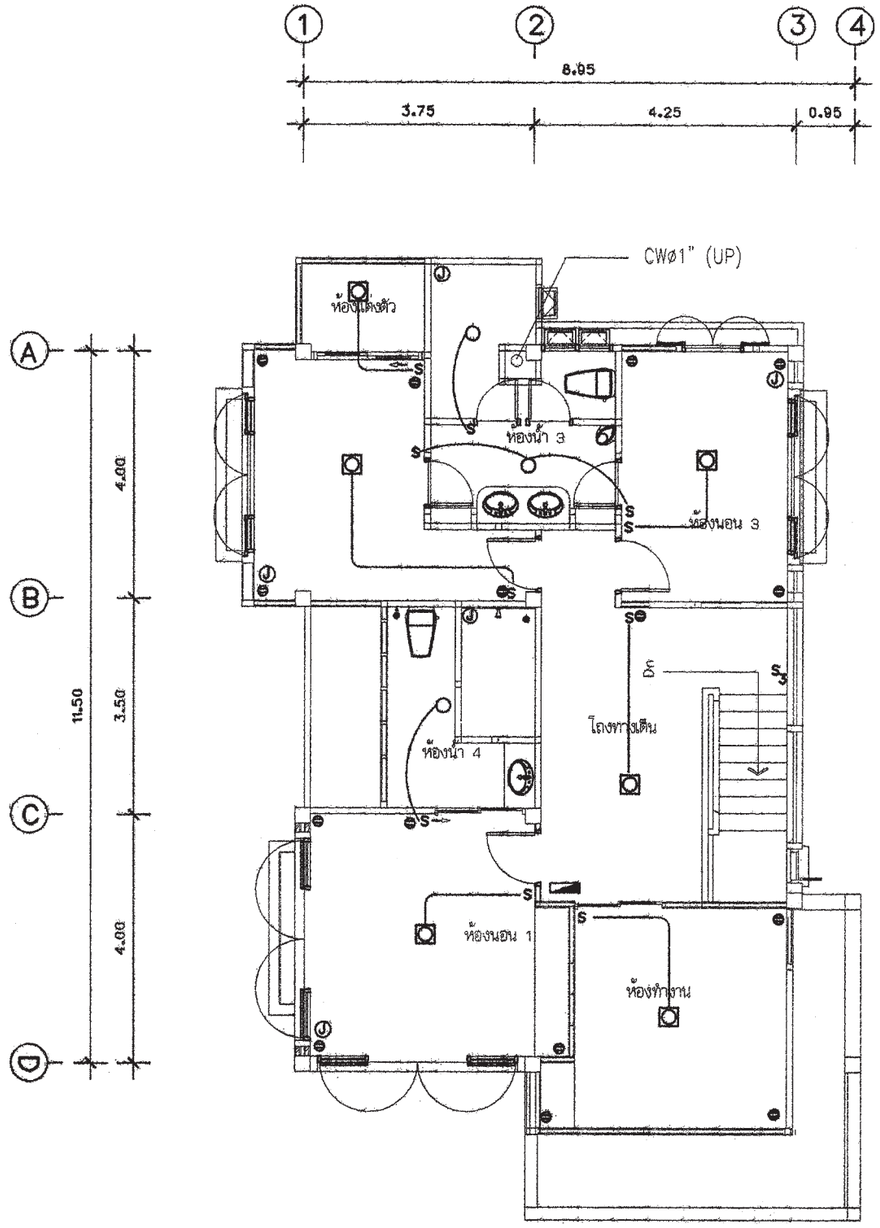

แปลนระบบไฟฟ้าชั้นบน

มาตราส่วน 1 : 100

สำนักการ โยธา
กรุงเทพมหานคร

โครงการ
แบบบ้านยิ้มเพื่อประชาชน ระยะที่ 3

ตามนโยบาย
ม.ร.ว. สุขุมพันธุ์ บริพัตร
ผู้ว่าราชการกรุงเทพมหานคร
นายจุมพล สำเภาพล
รองผู้ว่าราชการกรุงเทพมหานคร
นางนินนาท ชลิตานนท์
ปลัดกรุงเทพมหานคร

ผู้อำนวยการสำนักการโยธา	
รองผู้อำนวยการสำนักการโยธา	
นายทวีศักดิ์ เลิศประพันธ์	
ผู้อำนวยการสำนักงานออกแบบ	
นายวัชรินทร์ บรรทด	
หัวหน้ากลุ่มงานสถาปัตยกรรม	
นายสินธุ์ชัย บุญปักษ์	
หัวหน้ากลุ่มงานวิศวกรรมอาคาร	
นายอริยะ แพะกุล	
สถาปนิก	
นายสินธุ์ชัย บุญปักษ์ ส.สถ.1722	
นางนภินทร การุณสุนทรวงษ์	
วิศวกรโครงสร้าง	
นายณัฐพล นาคพันธ์ สย.7801	
วิศวกรไฟฟ้า	
นายจรูญ มาสุขใจ ภพ.2457	
วิศวกรสุขาภิบาล	
นายมนัสวี ชาวยะศิริ ภส.341	
วิศวกรเครื่องกล	
นายช่างเขียนแบบ	
นางสาวชัยมภา ยักพันธ์	

แบบ บ้านพักอาศัย 2 ชั้น
แบบที่ 081
ชื่อบ้าน สร้อยทรายทอง
เจ้าของ
สถานที่

แบบแสดง
แปลนระบบไฟฟ้าชั้นล่าง
แปลนระบบไฟฟ้า ชั้นบน

วันที่ :	เลขที่	รวม
30 พฤษภาคม 2557	E-02	2

แผ่นที่	รวมแผ่น
33	38

FILE :

รายการแก้ไขแบบ

ตารางที่ 1 แสดงการเลือกใช้ขนาดเครื่องสูบน้ำแบบอัตโนมัติสำหรับโครงการบ้านยิ้ม

ขนาดเครื่องสูบน้ำ (วัตต์)	จำนวนห้องน้ำของบ้าน	จำนวนชั้นของบ้าน
100	1 - 3	1 - 2
150	4	1 - 2
200	5	2 - 3
250	6	2 - 3
300	7	2 - 3

ตารางที่ 2 แสดงการเลือกใช้ขนาดถังเก็บน้ำแบบตั้งพื้นสำหรับโครงการบ้านยิ้ม

ชื่อ	จำนวนห้องนอนของบ้าน	ความจุ (ลบ.ม.)
ถังเก็บน้ำ 1 (WT1)	1 - 2	1
ถังเก็บน้ำ 2 (WT2)	3 - 4	2
ถังเก็บน้ำ 3 (WT3)	5 - 6	3

ถังเก็บน้ำที่ใช้ ทำจากวัสดุไฟเบอร์กลาสเสริมแรงผลิตตามมาตรฐาน มอก. 435 - 2548

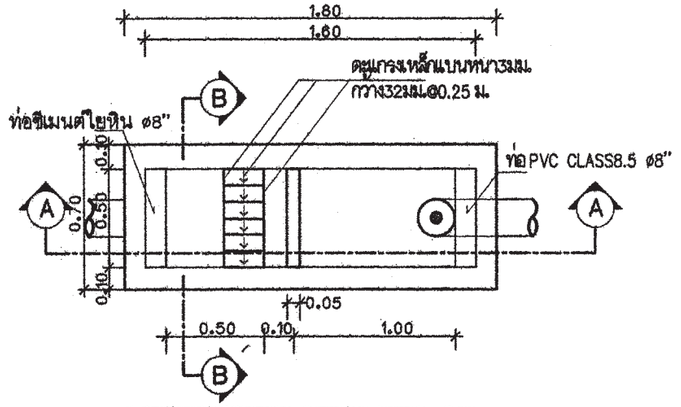

แปลนบ่อดักขยะและดักไขมัน

มาตราส่วน AS SHOWN

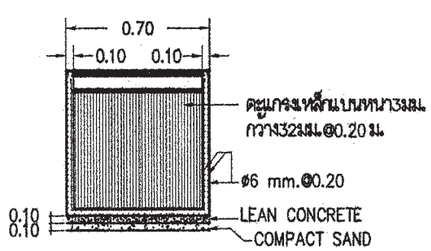

รูปตัด B-B

มาตราส่วน AS SHOWN

หมายถึง : บ่อตรวจคุณภาพน้ำ (ก่อนระบายลงสู่ท่อสาธารณะ)

: บ่อดักขยะและบ่อตรวจคุณภาพน้ำ (ก่อนระบายลงสู่ท่อสาธารณะ)

สัญลักษณ์ บ่อพัก : (ก่อนระบายลงสู่ท่อสาธารณะ)

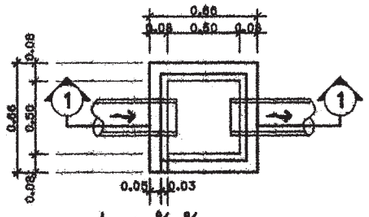

บ่อพักน้ำทิ้ง

มาตราส่วน AS SHOWN

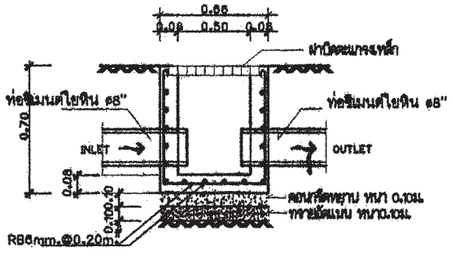

รูปตัด ①-①

มาตราส่วน AS SHOWN

ตารางที่ 3 แสดงการเลือกใช้ขนาดถังบำบัดน้ำเสียแบบฝังใต้ดินสำหรับโครงการบ้านยิ้ม

ชื่อ	จำนวนห้องนอนของบ้าน	ปริมาณการบำบัด(ลบ.ม./วัน)
ถังบำบัดน้ำเสีย 1 (WWTP 1)	1 - 2	1
ถังบำบัดน้ำเสีย 2 (WWTP 2)	3 - 4	2
ถังบำบัดน้ำเสีย 3 (WWTP 3)	5 - 6	3

ถังบำบัดน้ำเสียเป็นระบบเกรอะ - กรองไร้อากาศ ตัวถังทำจากวัสดุไฟเบอร์กลาสเสริมแรง สามารถรองรับปริมาณน้ำเสียได้ไม่น้อยกว่าตามที่กำหนดในตารางที่ 3 ที่ค่า BOD เข้าระบบไม่น้อยกว่า 250มิลลิกรัมต่อลิตร และค่า BOD ของน้ำที่ผ่านการบำบัดแล้วไม่เกิน 50มิลลิกรัมต่อลิตร

ตารางที่ 4 แสดงการเลือกใช้วัสดุท่อสำหรับโครงการบ้านยิ้ม

การใช้งาน	วัสดุ
ท่อประปา (CW)	ท่อ PVC Class 13.5 ผลิตตามมาตรฐาน มอก. 17 - 2532 ต่อด้วยน้ำยาประสานผลิตภัณฑ์เดียวกับผู้ผลิตท่อ
ท่อระบายน้ำโสโครก น้ำทิ้ง น้ำฝนและท่ออากาศ (S,W,RL,V)	ท่อ PVC Class 13.5 ผลิตตามมาตรฐาน มอก. 17 - 2532 ต่อด้วยน้ำยาประสานผลิตภัณฑ์เดียวกับผู้ผลิตท่อ

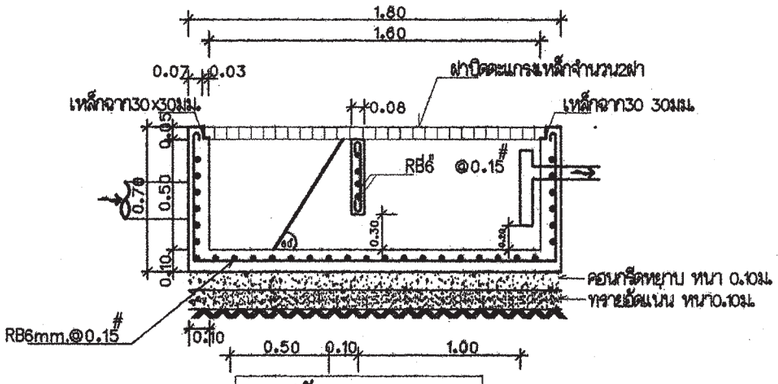

รูปตัด A-A

มาตราส่วน AS SHOWN

สำนักการ โยธา
กรุงเทพมหานคร

โครงการ

แบบบ้านยิ้มเพื่อประชาชน ระยะที่ 3

ตามนโยบาย

ม.ร.ว. สุขุมพันธุ์ บริพัตร
ผู้ว่าราชการกรุงเทพมหานคร

นายจุมพล สำเภาพล
รองผู้ว่าราชการกรุงเทพมหานคร

นางนินนาท ชลิตานนท์
ปลัดกรุงเทพมหานคร

ผู้อำนวยการสำนักการโยธา

รองผู้อำนวยการสำนักการโยธา
นายทวีศักดิ์ เลิศประพันธ์

ผู้อำนวยการสำนักงานออกแบบ
นายวัชรินทร์ บรรพต

หัวหน้ากลุ่มงานสถาปัตยกรรม
นายสินธุ์ชัย บุญปักษ์

หัวหน้ากลุ่มงานวิศวกรรมอาคาร
นายอริยะ เมฆะกุล

สถาปนิก
นายสินธุ์ชัย บุญปักษ์ ส.สถ.1722
นางนภินทร การุณสุนทรวงษ์

วิศวกรโครงสร้าง
นายณัฐพล นาคพันธ์ สย.7801

วิศวกรไฟฟ้า
นายจรูญ มาสุขใจ ภฟก.2457

วิศวกรสุขาภิบาล
นายมนัสวี อารยะศิริ ภส.341

วิศวกรเครื่องกล

นายช่างเขียนแบบ
นางปุณยนุช ประกอบกิจ

แบบ บ้านพักอาศัย 2 ชั้น

แบบที่ 081

ชื่อบ้าน สร้อยทรายทอง

เจ้าของ

สถานที่

แบบแสดง

รายการประกอบแบบสุขาภิบาล

วันที่ :	เลขที่	รวม
30 พฤษภาคม 2557	SN-01	5

แผ่นที่	รวมแผ่น
34	38

FILE :

รายการแก้ไขแบบ

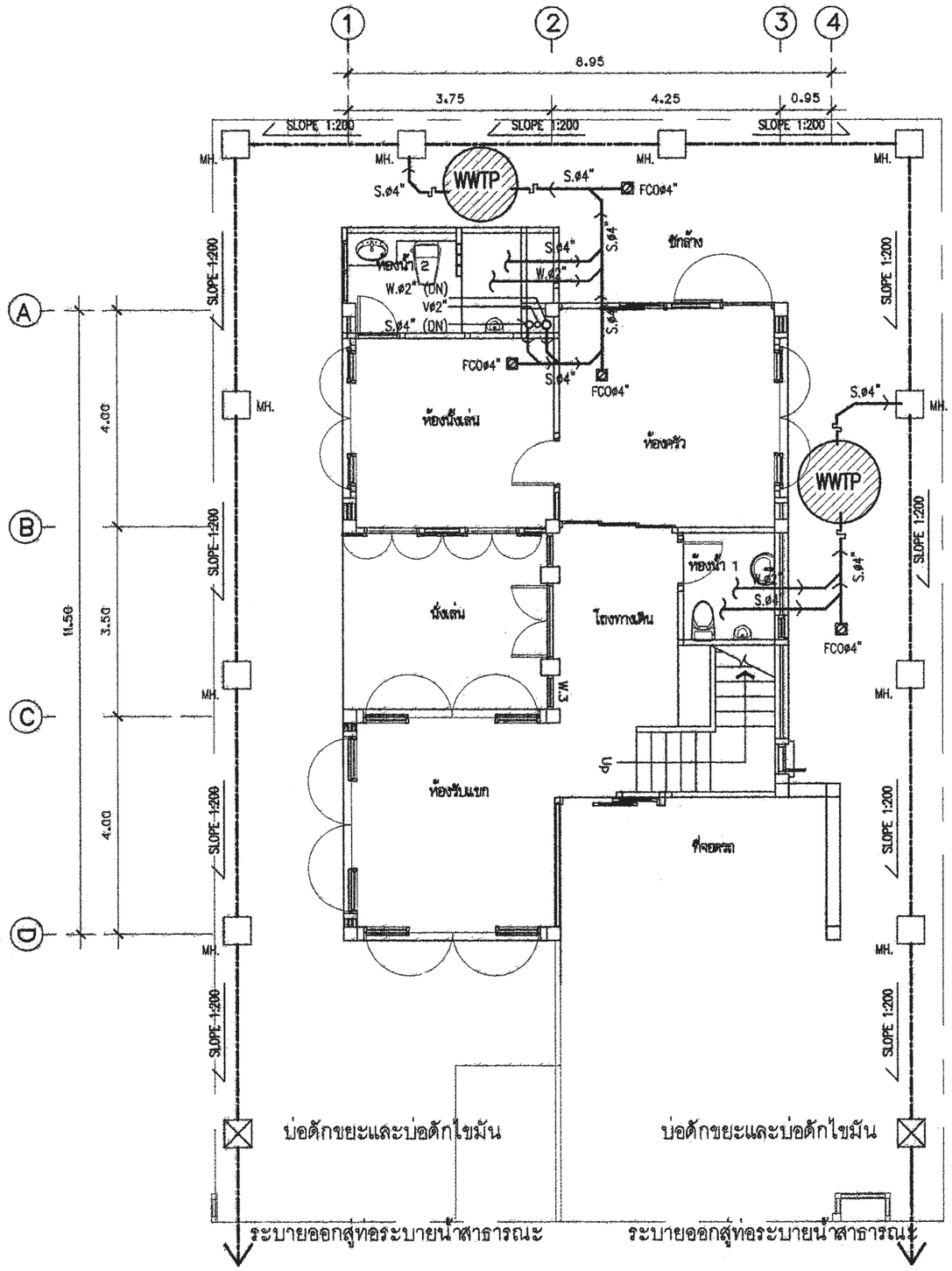

แปลนระบบสุขาภิบาลชั้นล่าง

มาตราส่วน 1 : 100

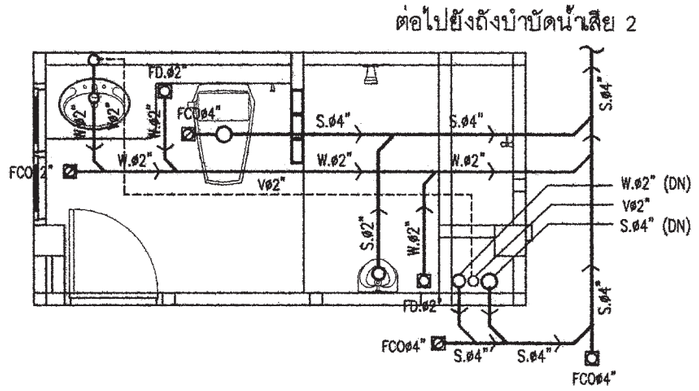

แบบขยายระบบสุขาภิบาลห้องน้ำ2

มาตราส่วน 1 : 50

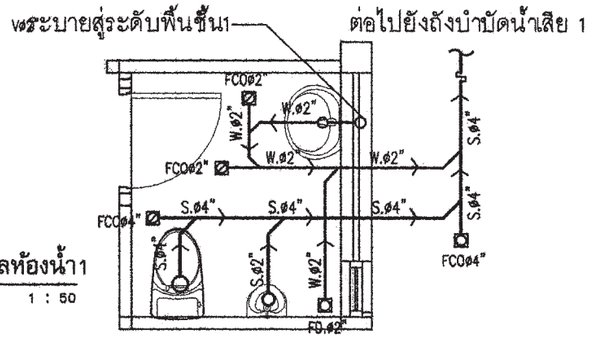

แบบขยายระบบสุขาภิบาลห้องน้ำ1

มาตราส่วน 1 : 50

สัญลักษณ์	อักษรย่อ	รายละเอียด
W	W	ท่อน้ำเสีย[PVC มอก. CLASS 8.5]
S	S	ท่อน้ำทิ้งส้วม [PVC มอก. CLASS 8.5]
V	V	ท่อระบายอากาศ [PVC มอก. CLASS 8.5]
⋈	⋈	จุดปลายท่อน้ำดี [ก๊อกน้ำSTOP VALE]
	CW	ท่อน้ำดี[CW][PVC มอก. CLASS 13.5]
	—	แนวท่อใยหิน เส้นผ่าศูนย์กลาง 0.20 ม.
	—	แนวเขตที่ดิน
FD	FD	ท่อระบายน้ำที่พื้น[PVC มอก. CLASS 8.5]
RD	RD	ท่อระบายน้ำฝน[PVC มอก. CLASS 8.5]
	FCO	FLOOR CLEANOUT
M	M	มาตรวัดน้ำ
	P	ปั๊มน้ำ
MH.	—	บ่อพักน้ำทิ้งสำเร็จรูป ขนาด 0.40X0.40 ม.
	—	ถังบำบัดน้ำเสีย

หมายเหตุ

ผังบริเวณนี้เป็นเพียงตัวอย่างเพื่อประมาณราคา ค่าก่อสร้างส่วนประกอบอาคารเท่านั้น
ส่วนรายละเอียดของสถานที่จริง ให้กำหนดรายละเอียดขณะก่อสร้าง
ส่วนที่มิได้ปรากฏในแบบให้ปฏิบัติตาม พรบ.ควบคุมอาคารและ ข้อบัญญัติกรุงเทพมหานคร

สำนักการ โยธา
กรุงเทพมหานคร

โครงการ
แบบบ้านยิ้มเพื่อประชาชน ระยะที่ 3

ตามนโยบาย
ม.ร.ว. สุขุมพันธุ์ บริพัตร
ผู้ว่าราชการกรุงเทพมหานคร
นายจุมพล สำเภาพล
รองผู้ว่าราชการกรุงเทพมหานคร
นางนินนาท ชลิตานนท์
ปลัดกรุงเทพมหานคร

ผู้อำนวยการสำนักการโยธา	
รองผู้อำนวยการสำนักการโยธา	
นายทวีศักดิ์ เลิศประพันธ์	
ผู้อำนวยการสำนักงานออกแบบ	
นายวัชรินทร์ บรรพต	
หัวหน้ากลุ่มงานสถาปัตยกรรม	
นายสินธุ์ชัย บุญปักษ์	
หัวหน้ากลุ่มงานวิศวกรรมอาคาร	
นายอริยะ เมฆะกูล	
สถาปนิก	
นายสินธุ์ชัย บุญปักษ์ ส.สถ.1722	
นางนภินทร การุณสุนทรวงษ์	
วิศวกรโครงสร้าง	
นายณัฐพล นาคพันธ์ สย.7801	
วิศวกรไฟฟ้า	
นายจรูญ มาสุขใจ ภฟก.2457	
วิศวกรสุขาภิบาล	
นายมนัสวี อารยะศิริ ภส.341	
วิศวกรเครื่องกล	
นายช่างเขียนแบบ	
นางปุณยนุช ประกอบกิจ	

แบบ บ้านพักอาศัย 2 ชั้น
แบบที่ 081
ชื่อบ้าน สร้อยทรายทอง
เจ้าของ
สถานที่

แบบแสดง
แปลนระบบสุขาภิบาล ชั้นล่าง

วันที่ :	เลขที่	รวม
30 พฤษภาคม 2557	SN-02	5

แผ่นที่	รวมแผ่น
35	38

FILE :
รายการแก้ไขแบบ

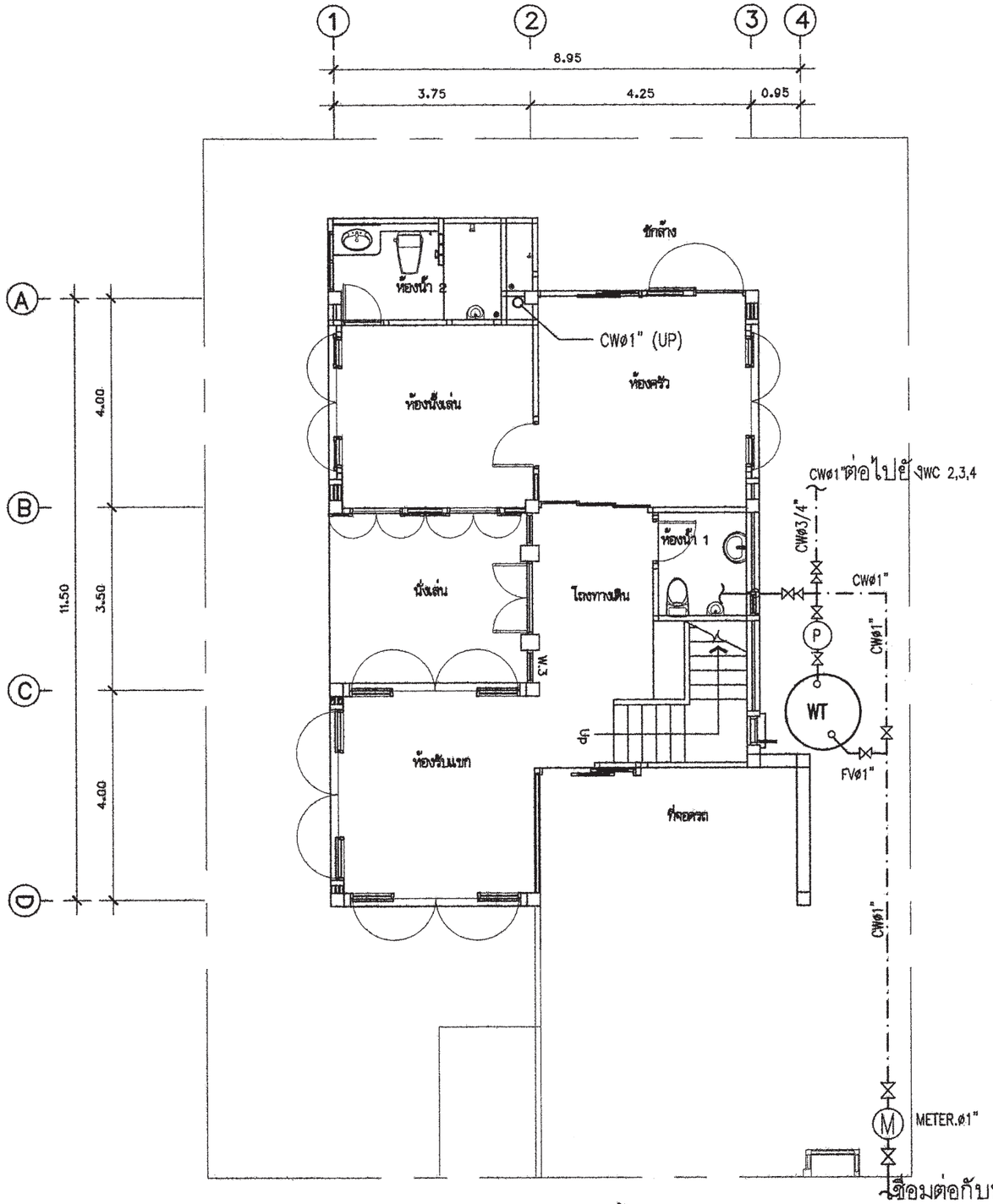

แปลนระบบประปาชั้นล่าง

มาตราส่วน 1 : 100

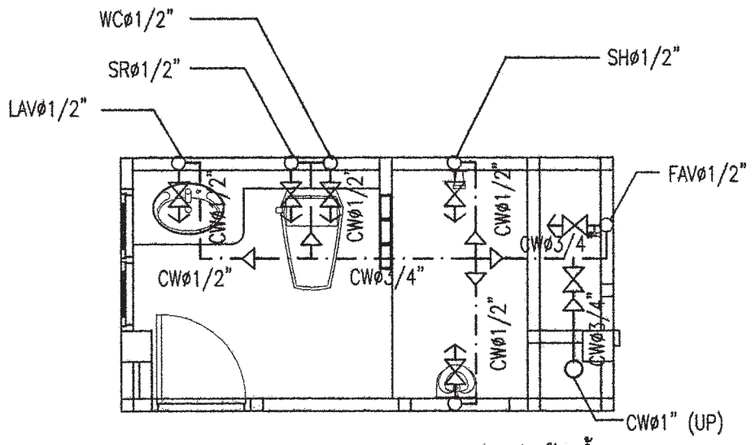

แบบขยายระบบประปาห้องน้ำ2

มาตราส่วน 1 : 50

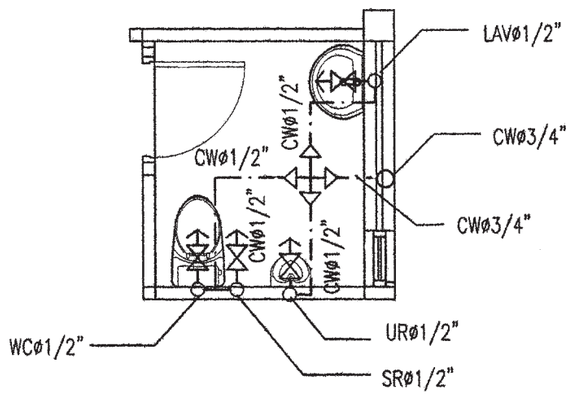

แบบขยายระบบประปาห้องน้ำ1

มาตราส่วน 1 : 50

สำนักการ โยธา
กรุงเทพมหานคร

โครงการ
แบบบ้านยิ้มเพื่อประชาชน ระยะที่ 3

ตามนโยบาย
ม.ร.ว. สุขุมพันธุ์ บริพัตร
ผู้ว่าราชการกรุงเทพมหานคร
นายจุมพล สำเภาพล
รองผู้ว่าราชการกรุงเทพมหานคร
นางนินนาท ชลิตานนท์
ปลัดกรุงเทพมหานคร

ผู้อำนวยการสำนักการโยธา
รองผู้อำนวยการสำนักการโยธา
นายทวีศักดิ์ เลิศประพันธ์
ผู้อำนวยการสำนักงานออกแบบ
นายวัชรินทร์ บรรพต
หัวหน้ากลุ่มงานสถาปัตยกรรม
นายสินธุ์ชัย บุญปักษ์
หัวหน้ากลุ่มงานวิศวกรรมอาคาร
นายอริยะ เมฆะกูล
สถาปนิก
นายสินธุ์ชัย บุญปักษ์ ส.สถ.1722
นางนภินทร กาฬุณสุนทรวงษ์
วิศวกรโครงสร้าง
นายณัฐพล นาคพันธ์ สย.7601
วิศวกรไฟฟ้า
นายจรูญ มาสุขใจ ภฟก.2457
วิศวกรสุขาภิบาล
นายมนัสวี อารยะศิริ ภส.341
วิศวกรเครื่องกล
นายช่างเขียนแบบ
นางปุณยนุช ประกอบกิจ

แบบ บ้านพักอาศัย 2 ชั้น
แบบที่ 081
ชื่อบ้าน สร้อยทรายทอง
เจ้าของ
สถานที่
แบบแสดง
แปลนระบบประปา ชั้นล่าง

วันที่ :	เลขที่	รวม
30 พฤษภาคม 2557	SN-03	5

แผ่นที่	รวมแผ่น
36	38

FILE :
รายการแก้ไขแบบ

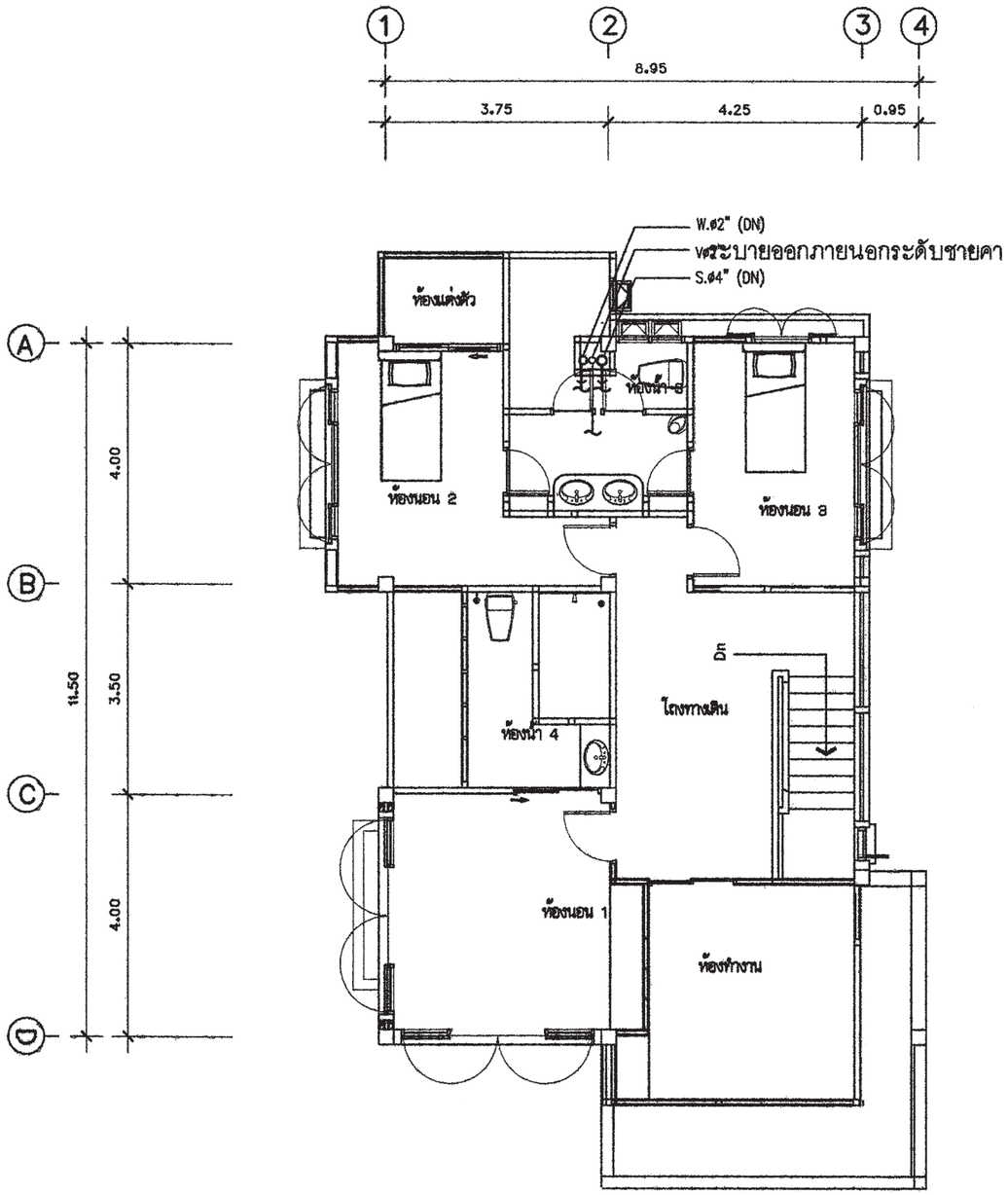

แปลนระบบสุขาภิบาลชั้นบน

มาตราส่วน 1 : 100

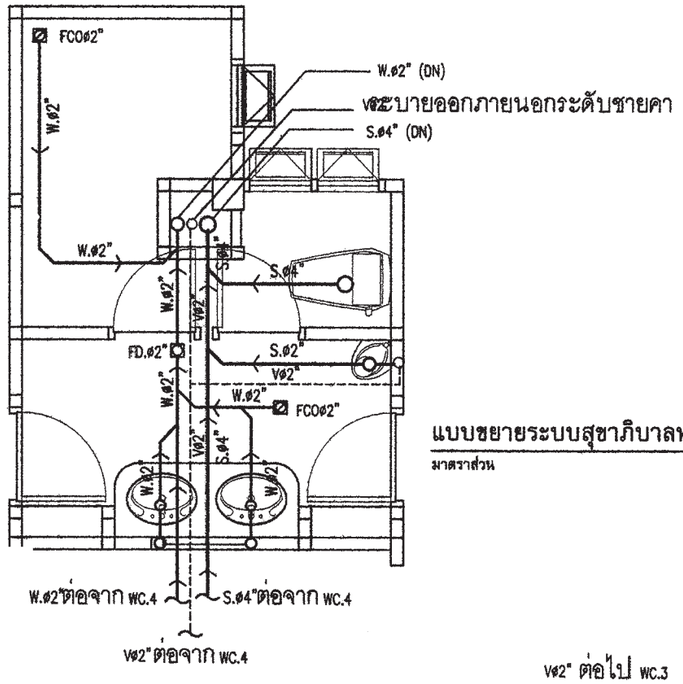

แบบขยายระบบสุขาภิบาลห้องน้ำ3

มาตราส่วน 1 : 50

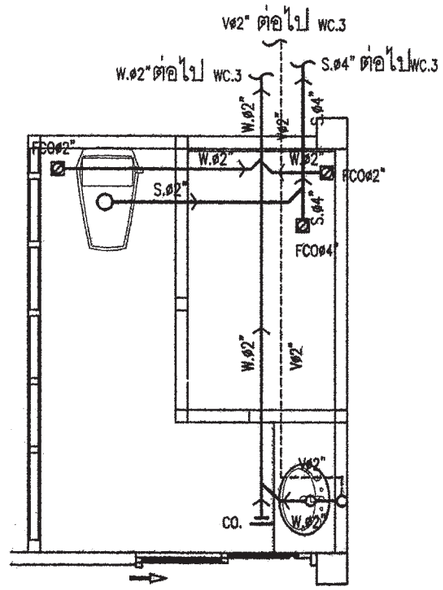

แบบขยายระบบสุขาภิบาลห้องน้ำ4

มาตราส่วน 1 : 50

สำนักการ โยธา
กรุงเทพมหานคร

โครงการ
แบบบ้านยิ้มเพื่อประชาชน ระยะที่ 3

ตามนโยบาย
ม.ร.ว. สุขุมพันธุ์ บริพัตร
ผู้ว่าราชการกรุงเทพมหานคร
นายจุมพล สำเภาพล
รองผู้ว่าราชการกรุงเทพมหานคร
นางนินนาท ชลิตานนท์
ปลัดกรุงเทพมหานคร

ผู้อำนวยการสำนักการโยธา	
รองผู้อำนวยการสำนักการโยธา	
นายทวีศักดิ์ เลิศประพันธ์	
ผู้อำนวยการสำนักงานออกแบบ	
นายวัชรินทร์ บรรพต	
หัวหน้ากลุ่มงานสถาปัตยกรรม	
นายสินธุ์ชัย บุญปักษ์	
หัวหน้ากลุ่มงานวิศวกรรมอาคาร	
นายอริยะ เมฆะกูล	
สถาปนิก	
นายสินธุ์ชัย บุญปักษ์ ส.สถ.1722	
นางนภินทร การุณสุนทรวงษ์	
วิศวกรโครงสร้าง	
นายณัฐพล นาคพันธ์ สย.7801	
วิศวกรไฟฟ้า	
นายจรูญ มาสุขใจ ภพ.ก.2457	
วิศวกรสุขาภิบาล	
นายนนัสวี อารยะศิริ ภส.341	
วิศวกรเครื่องกล	
นายช่างเขียนแบบ	
นางปุณยนุช ประกอบกิจ	

แบบ บ้านพักอาศัย 2 ชั้น
แบบที่ 081
ชื่อบ้าน สร้อยทรายทอง
เจ้าของ
สถานที่

แบบแสดง
แปลนระบบสุขาภิบาล ชั้นบน

วันที่ :	เลขที่	รวม
30 พฤษภาคม 2557	SN-04	5

แผ่นที่	รวมแผ่น
37	38

FILE :

รายการแก้ไขแบบ

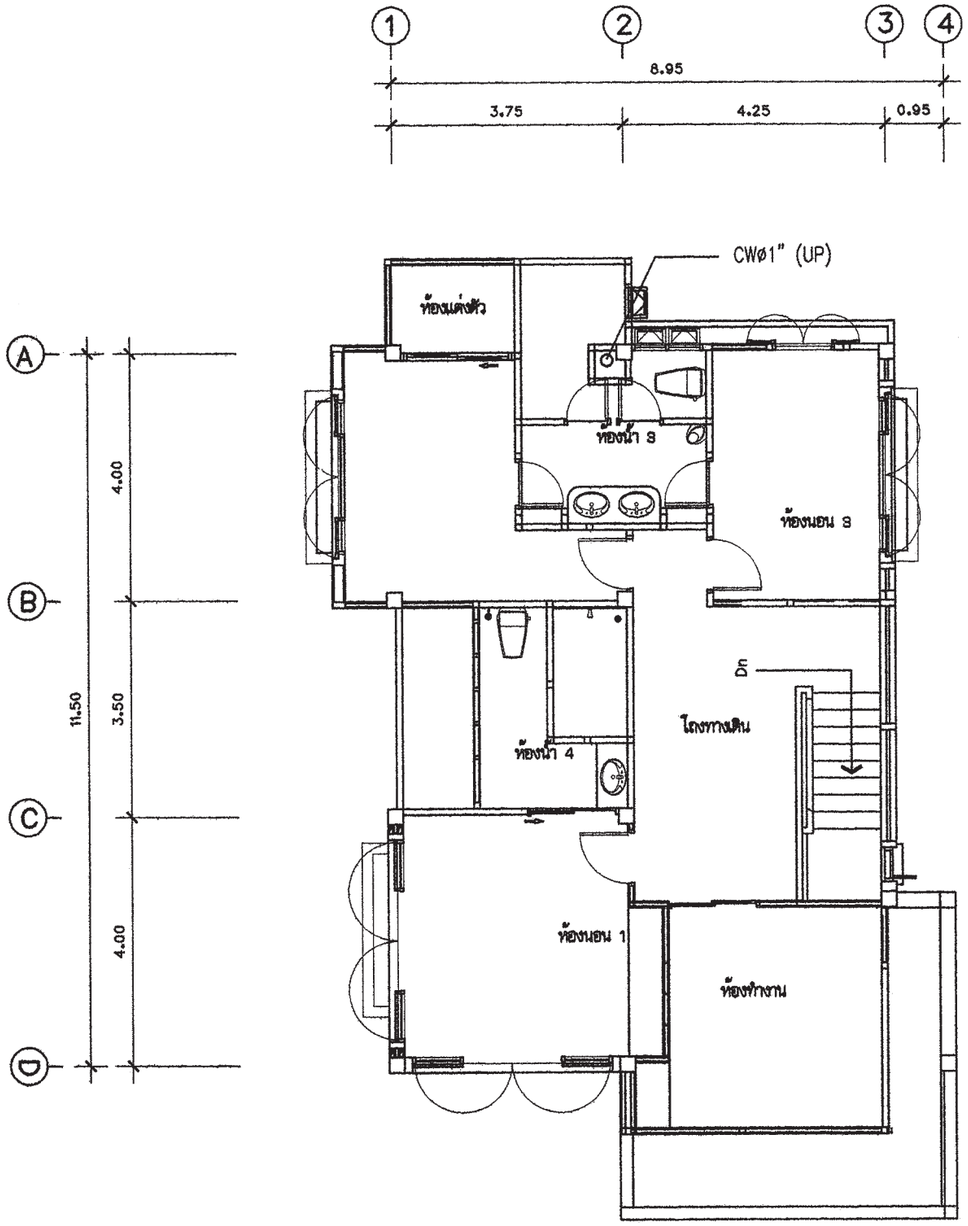

แปลนระบบประปาชั้นบน

มาตราส่วน 1 : 100

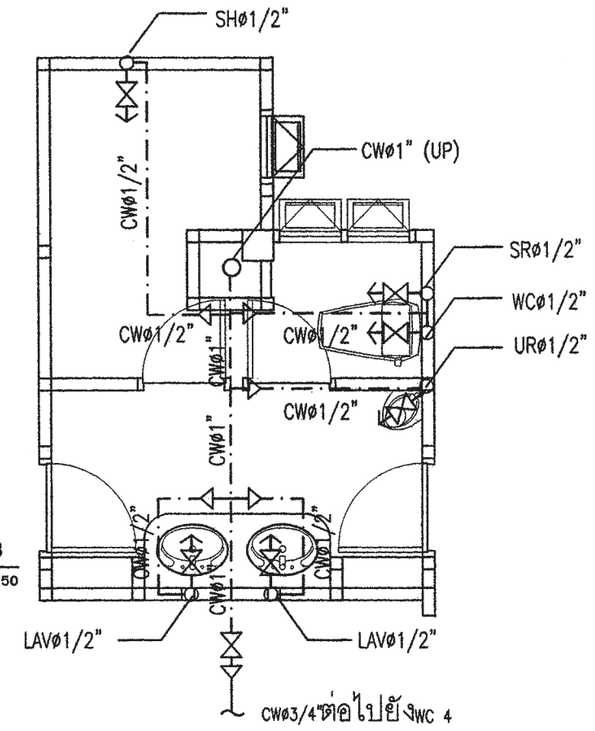

แบบขยายระบบประปาห้องน้ำ3

มาตราส่วน 1 : 50

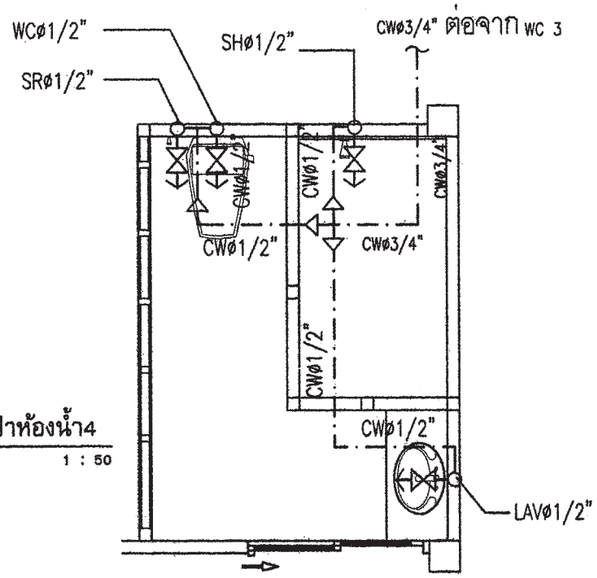

แบบขยายระบบประปาห้องน้ำ4

มาตราส่วน 1 : 50

สำนักการ โยธา
กรุงเทพมหานคร

โครงการ

แบบบ้านยิ้มเพื่อประชาชน ระยะที่ 3

ตามนโยบาย

ม.ร.ว. สุขุมพันธุ์ บริพัตร
ผู้ว่าราชการกรุงเทพมหานคร

นายจุมพล สำเภาพล
รองผู้ว่าราชการกรุงเทพมหานคร

นางนินนาท ชลิตานนท์
ปลัดกรุงเทพมหานคร

ผู้อำนวยการสำนักการโยธา

รองผู้อำนวยการสำนักการโยธา
นายทวีศักดิ์ เลิศประพันธ์

ผู้อำนวยการสำนักงานออกแบบ
นายวัชรินทร์ บรรพต

หัวหน้ากลุ่มงานสถาปัตยกรรม
นายสินธุ์ชัย บุญบักษ์

หัวหน้ากลุ่มงานวิศวกรรมอาคาร
นายอริยะ เมฆะกูล

สถาปนิก
นายสินธุ์ชัย บุญบักษ์ ส.สถ.1722
นางนภินทร กาฤณสุนทรวงษ์

วิศวกรโครงสร้าง
นายณัฐพล นาคพันธ์ สย.7801

วิศวกรไฟฟ้า
นายจรูญ มาสุขใจ ภพก.2457

วิศวกรสุขาภิบาล
นายมนัสวี อารยะศิริ ภส.341

วิศวกรเครื่องกล

นายช่างเขียนแบบ
นางปุณยนุช ประกอบกิจ

แบบ บ้านพักอาศัย 2 ชั้น
แบบที่ 081
ชื่อบ้าน สร้อยทรายทอง

เจ้าของ

สถานที่

แบบแสดง
แปลนระบบประปา ชั้นบน

วันที่ :	เลขที่	รวม
30 พฤษภาคม 2557	SN-05	5

แผ่นที่	รวมแผ่น
38	38

FILE :

รายการแก้ไขแบบ

สารบัญแบบ

รายการ	แผ่นที่	รายการ	แผ่นที่	รายการ	แผ่นที่	รายการ
สถาปัตยกรรม	S–	วิศวกรรมโครงสร้าง	SN–	วิศวกรรมสุขาภิบาล	E–	วิศวกรรมไฟฟ้า
สารบัญแบบ	S–01	รายการประกอบแบบด้านวิศวกรรมโยธา	SN–01	รายการประกอบแบบสุขาภิบาล	E–01	สัญลักษณ์ไฟฟ้า
รายการประกอบแบบก่อสร้าง	S–02	แปลนฐานราก ต่อม้อ		แบบขยายบ่อดักไขมัน , บ่อพักน้ำทิ้ง		รายการประกอบแบบไฟฟ้า
สัญลักษณ์ประกอบแบบ		แปลนคาน พื้น ชั้นล่าง	SN–02	แปลนระบบสุขาภิบาล ชั้นล่าง		SINGLE LINE DIAGRAM
รายการประกอบแบบ , รายการตบแต่ง	S–03	แปลนคาน พื้น ชั้นบน	SN–03	แปลนระบบสุขาภิบาล ชั้นบน	E–02	แปลนระบบไฟฟ้าแสงสว่าง – เต้ารับไฟฟ้า –
แผ่นที่สังเขป , ผังบริเวณ	S–04	แปลนโครงสร้างหลังคา	SN–04	แปลนเดินท่อน้ำประปา ห้องน้ำ 1 ชั้นล่าง		โทรศัพท์– โทรทัศน์ ชั้นล่าง
แปลนพื้นชั้นล่าง	S–05	แบบขยาย F2 , ST2		แปลนเดินท่อน้ำเสีย ห้องน้ำ 1 ชั้นล่าง	E–03	แปลนระบบไฟฟ้าแสงสว่าง – เต้ารับไฟฟ้า –
แปลนพื้นชั้นบน	S–06	แบบขยาย F1 – F1A , F2A		แปลนเดินท่อน้ำประปา ห้องน้ำ 2 ชั้นบน		ชั้นบน
แปลนหลังคา	S–07	แบบขยาย B6,B10–B13,B17		แปลนเดินท่อน้ำเสีย ห้องน้ำ 2 ชั้นบน		
รูปด้าน ①		แบบขยาย C1–C2 , S1,GS , SP1		แปลนเดินท่อน้ำประปา ห้องน้ำ 3 ชั้นบน		
รูปด้าน ②				แปลนเดินท่อน้ำเสีย ห้องน้ำ 3 ชั้นบน		
รูปด้าน ③						
รูปด้าน ④						
รูปตัด ①–①						
รูปตัด ②–②						
แบบขยายบันได (ST)						
แบบขยายห้องน้ำ 1						
แบบขยายห้องน้ำ 2						
แบบขยายประตู						
แบบขยายหน้าต่าง						

สำนักการ โยธา
กรุงเทพมหานคร

โครงการ
แบบบ้านยิ้มเพื่อประชาชน ระยะที่ 3

ตามนโยบาย
ม.ร.ว. สุขุมพันธุ์ บริพัตร
ผู้ว่าราชการกรุงเทพมหานคร
นายจุมพล สำเภาพล
รองผู้ว่าราชการกรุงเทพมหานคร
นางนินนาท ชลิตานนท์
ปลัดกรุงเทพมหานคร

ผู้อำนวยการสำนักการโยธา
รองผู้อำนวยการสำนักการโยธา
นายทวิลักษ์ เลิศประพันธ์
ผู้อำนวยการสำนักงานออกแบบ
นายวินินทร์ บรรพต
หัวหน้ากลุ่มงานสถาปัตยกรรม
นายสินธุ์ชัย บุญปักษ์
หัวหน้ากลุ่มงานวิศวกรรมอาคาร
นายธวัช เมฆกุล
สถาปนิก
น.ส.วรันธร ประสานสารใจ ส.สถ.2378
วิศวกรโครงสร้าง
นายนนท รุพุธ สย.7645
วิศวกรไฟฟ้า
นายจรูญ มาสูงใจ ภฟก.2457
วิศวกรสุขาภิบาล
นายมนัสวี อารยะสิริ ภส.341
วิศวกรเครื่องกล
นายช่างเขียนแบบ
นายอภิรัฒน์ จัตราภรณ์

แบบ บ้านพักอาศัย 2 ชั้น
แบบที่ 082
ชื่อบ้าน สร้อยสยาม

เจ้าของ

สถานที่

แบบแสดง
สารบัญแบบ

วันที่ :	เลขที่	รวม
30 พฤษภาคม 2557	A-01	18

แผ่นที่	รวมแผ่น
01	32

FILE :

รายการแก้ไขแบบ

รายการ โครงการ บ้านยิ้มเพื่อประชาชน 3

รายละเอียดประกอบแบบ

1 งานสถาปัตยกรรม

1.1 งานวัสดุผิวพื้น

[1] พื้น คสล. ปูกระเบื้องเซรามิค ชนิดปูพื้น กำหนดสีและขนาดภายหลัง

[2] พื้น คสล. ปูปาร์เก้ไม้เนื้อแข็ง หรืออื่น ๆ

[3] พื้น คสล. ปูกระเบื้องเซรามิค ชนิดปูพื้น ผิวกันลื่น กำหนดสีและขนาดภายหลัง

[4] พื้น คสล. ผสมน้ำยากันซึม ผิวซีเมนต์ขัดมัน

[5] พื้น คสล. พร้อมทำระบบกันซึม ชนิดกันซึมหลังคา

1.2 งานผนัง

△1 ผนังก่อคอนกรีตมวลเบา หรืออิฐมอญ ฉาบปูนเรียบ ทาสี

△2 ผนังก่อคอนกรีตมวลเบา หรืออิฐมอญ ผิวกรุกระเบื้องเซรามิคชนิดบุผนัง เลยระดับฝ้าเพดานอย่างน้อย 10 ซม

△3 ผนังก่อคอนกรีตมวลเบา หรืออิฐมอญ กรุทับด้วยไม้สังเคราะห์

△4 ผนังก่อคอนกรีตมวลเบา หรืออิฐมอญ กรุทับด้วยหินสังเคราะห์

△5 ผนังก่อคอนกรีตมวลเบา หรืออิฐมอญ ฉาบปูนเรียบเซาะร่อง

1.3 งานฝ้าเพดาน

(1) ฝ้าเพดานภายนอก แผ่นไฟเบอร์ซีเมนต์ ฉาบรอยต่อเรียบ ทาสี หากเป็นระแนงให้กรุตาข่ายกันแมลง

(2) ฝ้าเพดานภายใน แผ่นยิปซั่ม หนาไม่น้อยกว่า 9 มม. ฉาบรอยต่อเรียบ ทาสี โครงเคร่าอลูมิเนียม

(3) ฝ้าเพดานห้องน้ำ แผ่นยิปซั่มชนิดทนชื้น หนาไม่น้อยกว่า 9 มม. ฉาบรอยต่อเรียบ ทาสี โครงเคร่าอลูมิเนียม

1.4 งานประตู – หน้าต่าง
- ตามแบบขยายประตูหน้าต่าง

1.5 งานสุขภัณฑ์
- ตามแบบขยายห้องน้ำ

1.6 บันไดและราวบันได
- โครงสร้าง คสล. วัสดุผิว และลูกกรง ตามแบบขยายบันได

1.7 งานสี
- สีทาภายนอก ใช้สีชนิดทาภายนอก
- สีทาภายใน ใช้สีชนิดทาภายใน
- สีทาเหล็ก และไม้ ใช้สีน้ำมัน

2 งานโครงสร้าง ดูรายละเอียดงานวิศวกรรมโครงสร้าง

3 งานระบบไฟฟ้า ดูรายละเอียดงานวิศวกรรมไฟฟ้า

4 งานระบบสุขาภิบาล ดูรายละเอียดงานวิศวกรรมสุขาภิบาล

ข้อกำหนด

- โครงสร้างที่คำนวณไว้ สามารถรับน้ำหนักผนังก่ออิฐมอญได้
- โครงสร้างที่คำนวณไว้ สามารถรับน้ำหนักหลังคาคอนกรีตได้
- ควรคำนึงถึงระบบกำจัดปลวกด้วย
- ระดับ +0.00 ให้ยึดถือระดับถนนหน้าโครงการเป็นหลัก
- แบบผังบริเวณที่แสดงในแบบนี้ เป็นเพียงการแสดงระยะที่ดินที่น้อยที่สุดที่แบบบ้านนั้น ๆ สามารถปลูกสร้างได้

เจ้าของอาคารควรปรึกษาเจ้าหน้าที่ท้องถิ่นที่เกี่ยวข้องเพื่อความถูกต้องตามกฎหมายต่อไป

สำนักการ โยธา
กรุงเทพมหานคร

โครงการ
แบบบ้านยิ้มเพื่อประชาชน ระยะที่ 3

ตามนโยบาย
ม.ร.ว. สุขุมพันธุ์ บริพัตร
ผู้ว่าราชการกรุงเทพมหานคร
นายจุมพล สำเภาพล
รองผู้ว่าราชการกรุงเทพมหานคร
นางนินนาท ชลิตานนท์
ปลัดกรุงเทพมหานคร

ผู้อำนวยการสำนักการโยธา	
รองผู้อำนวยการสำนักการโยธา	
นายทวีศักดิ์ เลิศประพันธ์	
ผู้อำนวยการสำนักงานออกแบบ	
นายวิชินทร์ บรรพต	
หัวหน้ากลุ่มงานสถาปัตยกรรม	
นายสินธุ์ชัย บุญปักษ์	
หัวหน้ากลุ่มงานวิศวกรรมอาคาร	
นายอริยะ เมฆะกุล	
สถาปนิก	
น.ส.วันธร ประสานสายใจ ส.ถ.2378	
วิศวกรโครงสร้าง	
นายนรเทพ ธุหุล ส.ย.7645	
วิศวกรไฟฟ้า	
นายพรุฬ มาสุธใจ ภฟก.2457	
วิศวกรสุขาภิบาล	
นายมนัสวี อารยะสิริ ภส.341	
วิศวกรเครื่องกล	
นายช่างเขียนแบบ	
นายอภิวัฒน์ จันทรากรณ์	

แบบ บ้านพักอาศัย 2 ชั้น
แบบที่ 082
ชื่อบ้าน สร้อยสยาม

เจ้าของ

สถานที่

แบบแสดง
รายการประกอบแบบก่อสร้าง

วันที่ :	เลขที่	รวม
30 พฤษภาคม 2557	A-02	18

แผ่นที่	รวมแผ่น
02	32

FILE :

รายการแก้ไขแบบ

สัญญลักษณ์ประกอบแบบ

สัญญลักษณ์	ความหมาย
	ทิศเหนือ
	รูปด้าน
ทิศทางการมอง / รูปตัดที่	เส้นแสดงแนวรูปตัด
หน้าต่างชนิดที่	หน้าต่างแสดงในแปลน
ประตูชนิดที่	ประตูแสดงในแปลน
ผนังชนิดที่	ผนัง
ประตูชนิดที่	ประตู
หน้าต่างชนิดที่	หน้าต่าง
พื้นชนิดที่	พื้น
ฝ้าเพดานชนิดที่	ฝ้าเพดาน
รับแขก (ชื่อห้อง)	
+ 0.40 F1 C2 CH.2.80	
ระดับพื้น / พื้นชนิดที่ / ฝ้าเพดานชนิดที่ / ระดับพื้น-ฝ้าเพดาน	
	เส้นแสดงพิกัด
3.00	เส้นบอกระยะจากริมในถึงริมใน
3.00	เส้นบอกระยะจากศูนย์กลางถึงศูนย์กลาง
3.00	เส้นบอกระยะจากริมถึงริม
3.00	เส้นบอกระยะจากศูนย์กลางถึงริม
	เส้นแสดงบางส่วน,ล่างหรือบน
	เส้นศูนย์กลาง
	เส้นแสดงบางส่วน
+1.00 สูงจากระดับ ±0.00 = 1.00	ระดับพื้นตกแต่งแล้ว

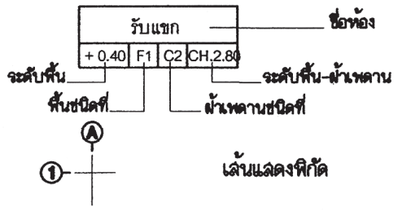

สัญญลักษณ์ทั่วไป

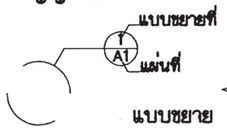

แบบขยายที่ / แผ่นที่ / แบบขยาย	ช่องเปิดในผนังหรือพื้น
	จอดรถ

รายการประกอบแบบ

รหัส	รายการ	รหัส	รายการ
□	รายการพื้น	△	รายการผนัง
1	พื้น ค.ส.ล ปูด้วยกระเบื้องเซรามิค ชนิดปูพื้น กำหนดสีและ	△1	ผนังก่อคอนกรีตมวลเบา หรืออิฐมอญ ฉาบปูนเรียบ ทาสี
	ขนาดภายหลัง	△2	ผนังก่อคอนกรีตมวลเบา หรืออิฐมอญผิวกรุกระเบื้องเซรามิคชนิดบุผนัง
2	พื้น ค.ส.ล ปูปาร์เก้ไม้เนื้อแข็ง หรืออื่นๆ		เลยระดับฝ้าเพดานอย่างน้อย 10ซม
3	พื้น ค.ส.ล ปูกระเบื้องเซรามิค ชนิดปูพื้นผิวกันลื่น	△3	ผนังก่อคอนกรีตมวลเบา หรืออิฐมอญ กรุทับด้วยไม้สังเคราะห์
	กำหนดสีและขนาดภายหลัง	△4	ผนังก่อคอนกรีตมวลเบา หรืออิฐมอญ กรุทับด้วยหินสังเคราะห์
4	พื้น ค.ส.ล ผสมน้ำยากันซึม ผิวซีเมนต์ขัดมัน	△5	ผนังก่อคอนกรีตมวลเบา หรืออิฐมอญ ฉาบปูนเรียบเซาะร่อง
5	พื้น ค.ส.ล พร้อมทำระบบกันซึมชนิดกันซึมหลังคา		

รหัส	รายการ
○	รายการฝ้าเพดาน
1	ฝ้าเพดานภายนอก แผ่นไฟเบอร์ซีเมนต์ ฉาบรอยต่อเรียบทาสี
	หากเป็นระแนงให้กรุตาข่ายกันแมลง
2	ฝ้าเพดานภายใน แผ่นยิปซั่ม หนาไม่น้อยกว่า 9 มม
	ฉาบรอยต่อเรียบ ทาสี โครงเคร่าอลูมิเนียม
3	ฝ้าเพดานห้องน้ำ แผ่นยิปซั่มชนิดทนชื้น หนาไม่น้อยกว่า 9 มม
	ฉาบรอยต่อเรียบทาสี โครงเคร่าอลูมิเนียม

รายการตกแต่ง

วัสดุ / ห้อง	บัวมอบฝ้าเพดาน: ไม้จริง ขนาด 1/2"x4" ทาสีน้ำมัน				บัวมอบพื้น: ไม้จริง ขนาด 1/2"x4" ทาสีน้ำมัน			
ชั้นล่าง								
ห้องรับแขก	●				●			
เตรียมอาหาร	●				●			
ทานอาหาร	●				●			
ห้องน้ำ 1	●							
ชั้นบน								
ห้องนอน 1	●				●			
ห้องนอน 2	●				●			
ห้องน้ำ 2	●							

สำนักการ โยธา
กรุงเทพมหานคร

โครงการ
แบบบ้านยิ้มเพื่อประชาชน ระยะที่ 3

ตามนโยบาย
ม.ร.ว. สุขุมพันธุ์ บริพัตร
ผู้ว่าราชการกรุงเทพมหานคร
นายจุมพล สำเภาพล
รองผู้ว่าราชการกรุงเทพมหานคร
นางนินนาท ชลิตานนท์
ปลัดกรุงเทพมหานคร

ผู้อำนวยการสำนักการโยธา	
รองผู้อำนวยการสำนักการโยธา	นายทวีศักดิ์ เลิศประพันธ์
ผู้อำนวยการสำนักงานออกแบบ	นายวัชรินทร์ บรรพต
หัวหน้ากลุ่มงานสถาปัตยกรรม	นายสินธุ์ชัย บุญปักษ์
หัวหน้ากลุ่มงานวิศวกรรมอาคาร	นายอริยะ เมฆะกูล
สถาปนิก	น.ส.วรันธร ประสานสารกิจ ส.สถ.2378
วิศวกรโครงสร้าง	นายนรเทพ ชูพูล สย.7645
วิศวกรไฟฟ้า	นายจรูญ มาสุขใจ ภฟก.2457
วิศวกรสุขาภิบาล	นายมนัสวี อารยะศิริ ภส.341
วิศวกรเครื่องกล	
นายช่างเขียนแบบ	นายอภิวัฒน์ ฉัตราภรณ์

แบบ บ้านพักอาศัย 2 ชั้น
แบบที่ 082
ชื่อบ้าน สร้อยสยาม
เจ้าของ
สถานที่

แบบแสดง
สัญลักษณ์ประกอบแบบ
รายการประกอบแบบ

วันที่ :	เลขที่	รวม
30 พฤษภาคม 2557	A-03	18

แผ่นที่	รวมแผ่น
03	32

FILE :
รายการแก้ไขแบบ

สำนักการ โยธา
กรุงเทพมหานคร

โครงการ

แบบบ้านยิ้มเพื่อประชาชน ระยะที่ 3

ตามนโยบาย

ม.ร.ว. สุขุมพันธุ์ บริพัตร
ผู้ว่าราชการกรุงเทพมหานคร

นายจุมพล สำเภาพล
รองผู้ว่าราชการกรุงเทพมหานคร

นางนินนาท ชลิตานนท์
ปลัดกรุงเทพมหานคร

ผู้อำนวยการสำนักการโยธา	
รองผู้อำนวยการสำนักการโยธา	
นายทวีศักดิ์ เลิศประพันธ์	
ผู้อำนวยการสำนักงานออกแบบ	
นายวัชรินทร์ บรรพต	
หัวหน้ากลุ่มงานสถาปัตยกรรม	
นายสินธุ์ชัย บุญปักษ์	
หัวหน้ากลุ่มงานวิศวกรรมอาคาร	
นายอริยะ เมฆะกูล	
สถาปนิก	
น.ส.วรันธร ประสานสารกิจ ส.สถ.2378	
วิศวกรโครงสร้าง	
นายนรเทพ ชูพูล สย.7645	
วิศวกรไฟฟ้า	
นายจรูญ มาสุขใจ ภฟก.2457	
วิศวกรสุขาภิบาล	
นายนนัสวี อารยะศิริ ภส.341	
วิศวกรเครื่องกล	
นายช่างเขียนแบบ	
นายอภิวัฒน์ ฉัตราภรณ์	

แบบ บ้านพักอาศัย 2 ชั้น
แบบที่ 082
ชื่อบ้าน สร้อยสยาม

เจ้าของ

สถานที่

แบบแสดง
แผนที่สังเขป
ผังบริเวณ

วันที่ :	เลขที่	รวม
30 พฤษภาคม 2557	A-04	18

แผ่นที่	รวมแผ่น
04	32

FILE :

รายการแก้ไขแบบ

แผนที่สังเขป

ผังบริเวณ

มาตราส่วน 1 : 100

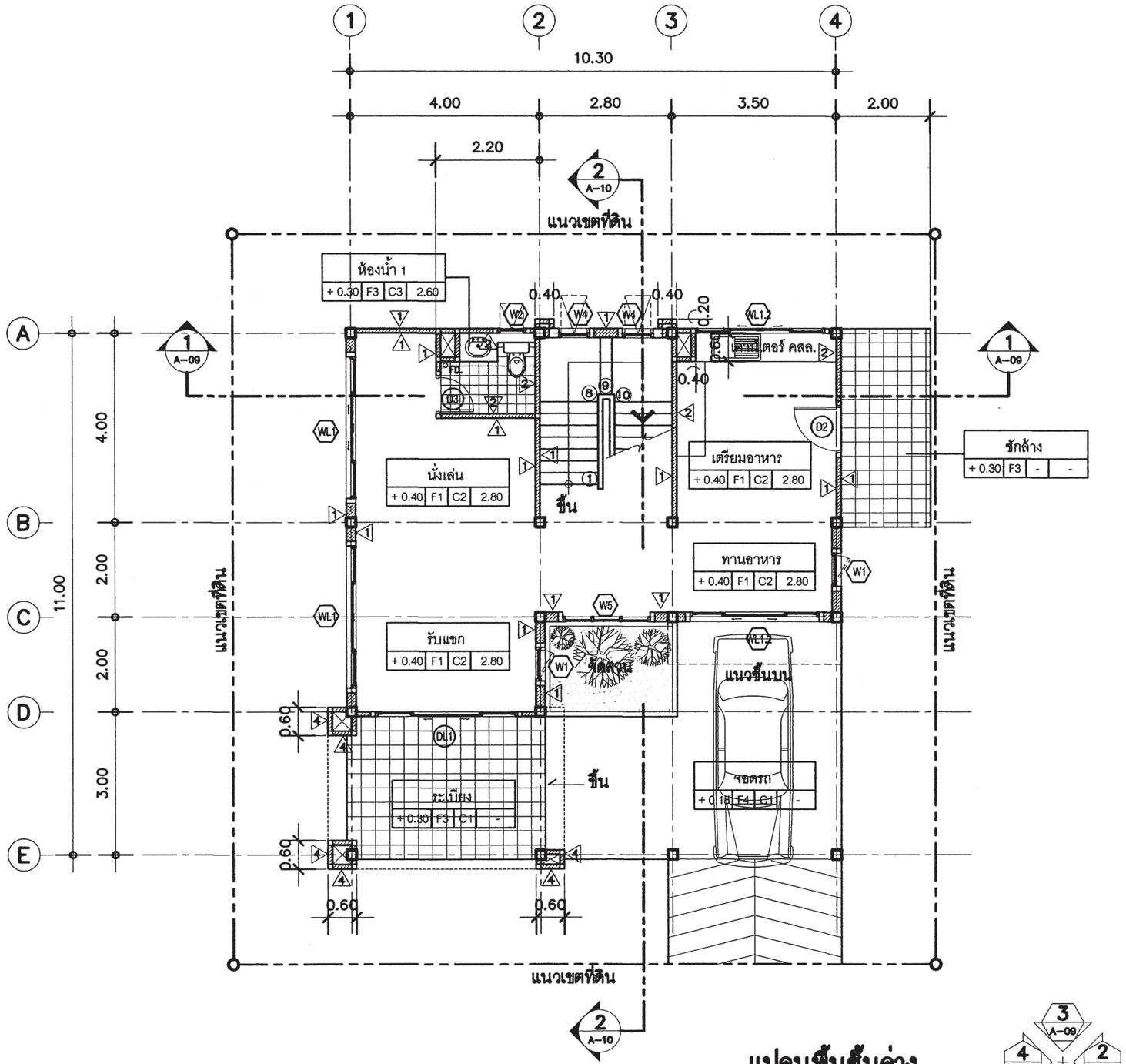

แปลนพื้นชั้นล่าง

มาตราส่วน 1 : 100

สำนักการ โยธา
กรุงเทพมหานคร

โครงการ

แบบบ้านยิ้มเพื่อประชาชน ระยะที่ 3

ตามนโยบาย

ม.ร.ว. สุขุมพันธุ์ บริพัตร
ผู้ว่าราชการกรุงเทพมหานคร

นายจุมพล สำเภาพล
รองผู้ว่าราชการกรุงเทพมหานคร

นางนินนาท ชลิตานนท์
ปลัดกรุงเทพมหานคร

ผู้อำนวยการสำนักการโยธา	
รองผู้อำนวยการสำนักการโยธา	
นายทวีศักดิ์ เลิศประพันธ์	
ผู้อำนวยการสำนักงานออกแบบ	
นายวัชรินทร์ บรรพต	
หัวหน้ากลุ่มงานสถาปัตยกรรม	
นายสินธุ์ชัย บุญปักษ์	
หัวหน้ากลุ่มงานวิศวกรรมอาคาร	
นายอริยะ เมฆะกูล	
สถาปนิก	
น.ส.วรันธร ประสานสารกิจ ส.สถ.2378	
วิศวกรโครงสร้าง	
นายนรเทพ ชูพูล สย.7645	
วิศวกรไฟฟ้า	
นายจรูญ มาสุขใจ ภฟก.2457	
วิศวกรสุขาภิบาล	
นายมนัสวี อารยะศิริ ภส.341	
วิศวกรเครื่องกล	
นายช่างเขียนแบบ	
นายอภิวัฒน์ ฉัตราภรณ์	

แบบ บ้านพักอาศัย 2 ชั้น
แบบที่ 082
ชื่อบ้าน สร้อยสยาม

เจ้าของ

สถานที่

แบบแสดง
แปลนพื้นชั้นล่าง

วันที่ :	เลขที่	รวม
30 พฤษภาคม 2557	A-05	18

แผ่นที่	รวมแผ่น
05	32

FILE :

รายการแก้ไขแบบ

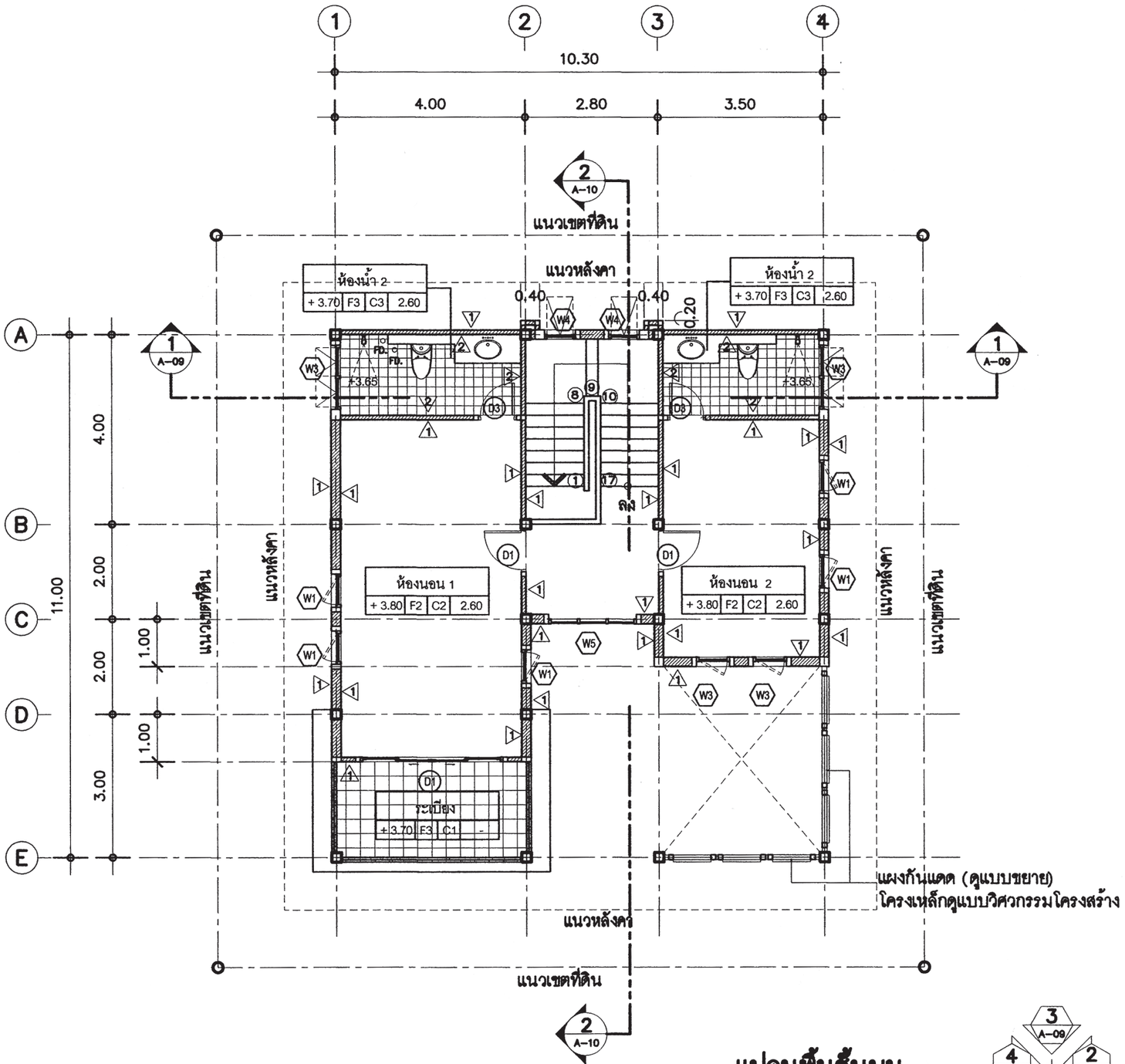

แปลนพื้นชั้นบน

มาตราส่วน 1 : 100

สำนักการ โยธา
กรุงเทพมหานคร

โครงการ

แบบบ้านยิ้มเพื่อประชาชน ระยะที่ 3

ตามนโยบาย

ม.ร.ว. สุขุมพันธุ์ บริพัตร
ผู้ว่าราชการกรุงเทพมหานคร

นายจุมพล สำเภาพล
รองผู้ว่าราชการกรุงเทพมหานคร

นางนินนาท ชลิตานนท์
ปลัดกรุงเทพมหานคร

ผู้อำนวยการสำนักการโยธา	
รองผู้อำนวยการสำนักการโยธา	
นายทวีศักดิ์ เลิศประพันธ์	
ผู้อำนวยการสำนักงานออกแบบ	
นายวีรชินทร์ บรรพต	
หัวหน้ากลุ่มงานสถาปัตยกรรม	
นายสินธุ์ชัย บุญปักษ์	
หัวหน้ากลุ่มงานวิศวกรรมอาคาร	
นายอริยะ เมฆะกุล	

สถาปนิก	
น.ส.วรันธร ประสานสาริกิจ ส.ถ.2378	
วิศวกรโครงสร้าง	
นายนเรเทพ รุทุล สย.7645	
วิศวกรไฟฟ้า	
นายชาญ มาสุรใจ ภฟก.2457	
วิศวกรสุขาภิบาล	
นายมนัสวี อารยะศิริ ภส.341	
วิศวกรเครื่องกล	
นายช่างเขียนแบบ	
นายอภิวัฒน์ จัตรานรณ์	

แบบ บ้านพักอาศัย 2 ชั้น
แบบที่ 082
ชื่อบ้าน สร้อยสยาม

เจ้าของ

สถานที่

แบบแสดง
แปลนพื้นชั้นบน

วันที่ :	แผ่นที่	รวม
30 พฤษภาคม 2557	A-06	18

แผ่นที่	รวมแผ่น
06	32

FILE :

รายการแก้ไขแบบ

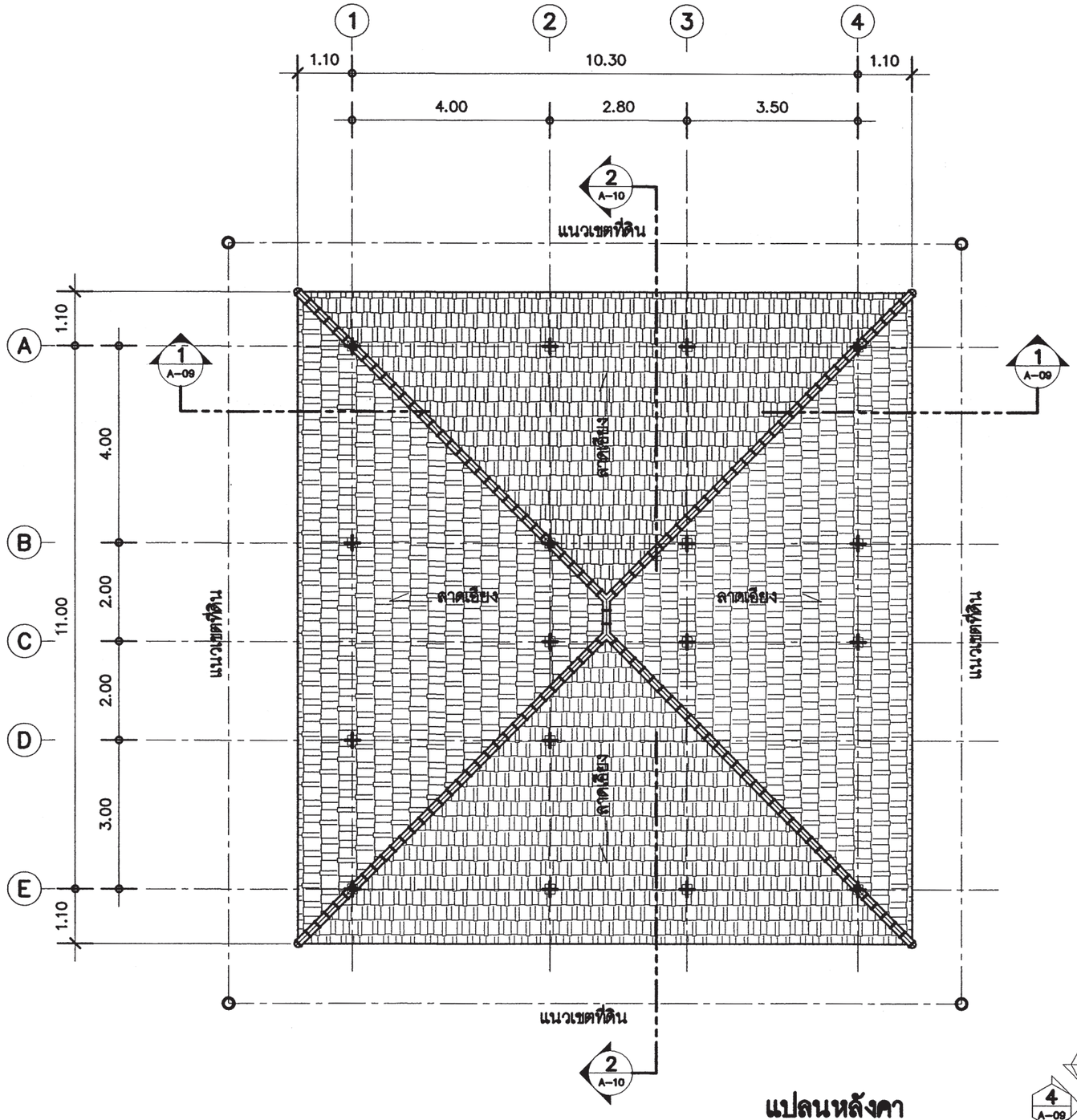

แปลนหลังคา

มาตราส่วน 1 : 100

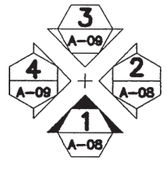

สำนักการ โยธา
กรุงเทพมหานคร

โครงการ

แบบบ้านยิ้มเพื่อประชาชน ระยะที่ 3

ตามนโยบาย

ม.ร.ว. สุขุมพันธุ์ บริพัตร
ผู้ว่าราชการกรุงเทพมหานคร

นายจุมพล สำเภาพล
รองผู้ว่าราชการกรุงเทพมหานคร

นางนินนาท ชลิตานนท์
ปลัดกรุงเทพมหานคร

ผู้อำนวยการสำนักการโยธา	
รองผู้อำนวยการสำนักการโยธา	
นายทวีศักดิ์ เลิศประพันธ์	
ผู้อำนวยการสำนักงานออกแบบ	
นายวัชรินทร์ บรรพต	
หัวหน้ากลุ่มงานสถาปัตยกรรม	
นายสินธุ์ชัย บุญปักษ์	
หัวหน้ากลุ่มงานวิศวกรรมอาคาร	
นายอริยะ เมฆะกุล	
สถาปนิก	
น.ส.วรันธร ประสานสารกิจ ส.สถ.2378	
วิศวกรโครงสร้าง	
นายนรเทพ ชูพูล สย.7645	
วิศวกรไฟฟ้า	
นายจรูญ มาสุขใจ ภฟก.2457	
วิศวกรสุขาภิบาล	
นายมนัสวี อารยะศิริ ภส.341	
วิศวกรเครื่องกล	
นายช่างเขียนแบบ	
นายอภิวัฒน์ จัตราภรณ์	

แบบ	บ้านพักอาศัย 2 ชั้น
แบบที่	082
ชื่อบ้าน	สร้อยสยาม
เจ้าของ	
สถานที่	

แบบแสดง

แปลนหลังคา

วันที่ :	เลขที่	รวม
30 พฤษภาคม 2557	A-07	18

แผ่นที่	รวมแผ่น
07	32

FILE :

รายการแก้ไขแบบ

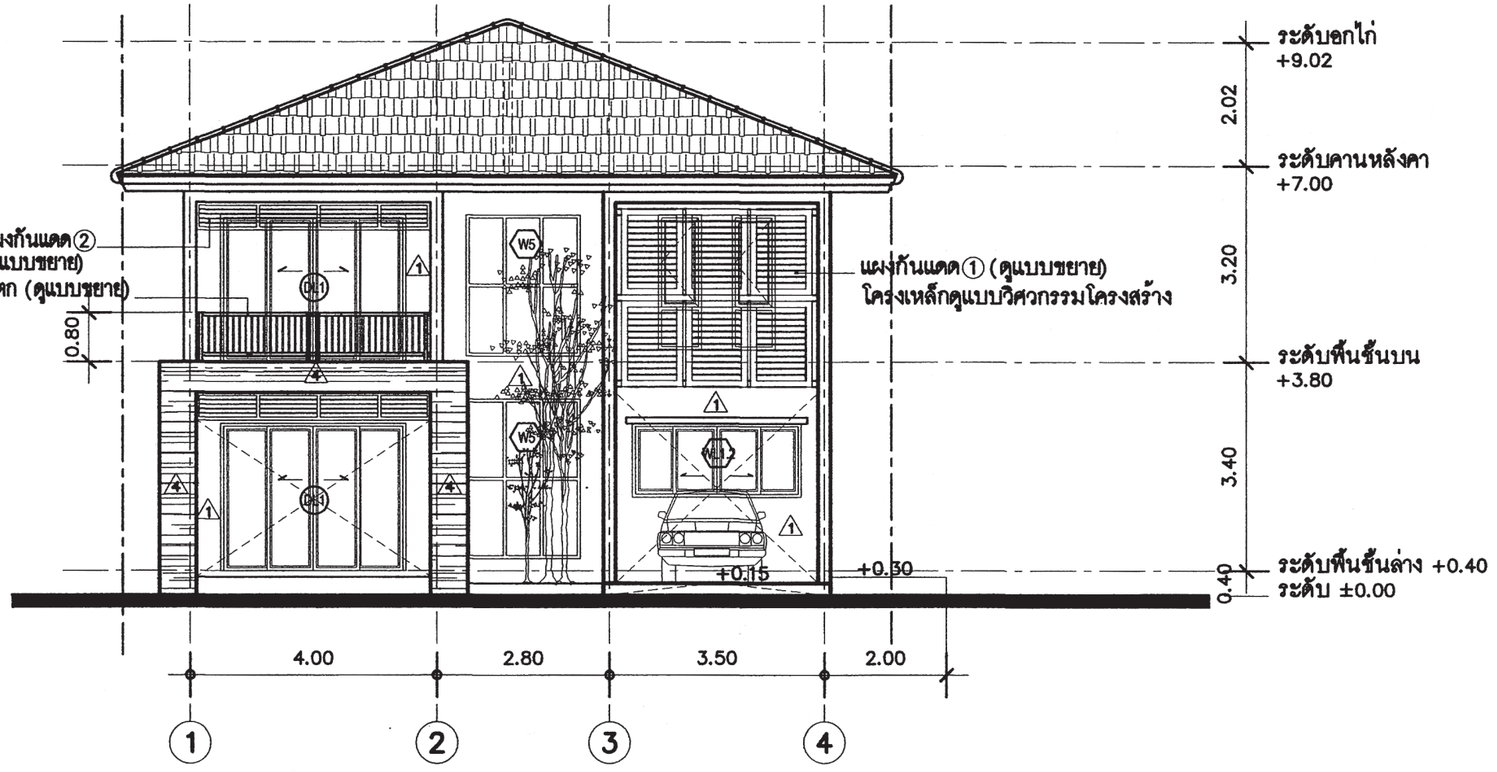

รูปด้าน 1/A-1
มาตราส่วน 1 : 100

สำนักการ โยธา
กรุงเทพมหานคร

โครงการ
แบบบ้านยิ้มเพื่อประชาชน ระยะที่ 3

ตามนโยบาย
ม.ร.ว. สุขุมพันธุ์ บริพัตร
ผู้ว่าราชการกรุงเทพมหานคร
นายจุมพล สำเภาพล
รองผู้ว่าราชการกรุงเทพมหานคร
นางนินนาท ชลิตานนท์
ปลัดกรุงเทพมหานคร

ผู้อำนวยการสำนักการโยธา	
รองผู้อำนวยการสำนักการโยธา	
นายทวีศักดิ์ เสิศประพันธ์	
ผู้อำนวยการสำนักงานออกแบบ	
นายวิรินทร์ บรรพต	
หัวหน้ากลุ่มงานสถาปัตยกรรม	
นายสินธุ์ชัย บุญปักษ์	
หัวหน้ากลุ่มงานวิศวกรรมอาคาร	
นายธิยะ เมฆะกุล	
สถาปนิก	
น.ส.วรันธร ประสานสามัคคี ส.ถ.2378	
วิศวกรโครงสร้าง	
นายนรเทพ รุพุล ส.ย.7645	
วิศวกรไฟฟ้า	
นายชูญ มาสุธโร ภฟก.2457	
วิศวกรสุขาภิบาล	
นายมนัสวี อารยะสิริ ภส.341	
วิศวกรเครื่องกล	
นายช่างเขียนแบบ	
นายอภิวัฒน์ จัตราบรรณ์	

แบบ บ้านพักอาศัย 2 ชั้น
แบบที่ 082
ชื่อบ้าน สร้อยสยาม
เจ้าของ
สถานที่

แบบแสดง
รูปด้าน ①

วันที่ :	เขตที่	รวม
30 พฤษภาคม 2557	A-08	18

แผ่นที่	รวมแผ่น
08	32

FILE :

รายการแก้ไขแบบ

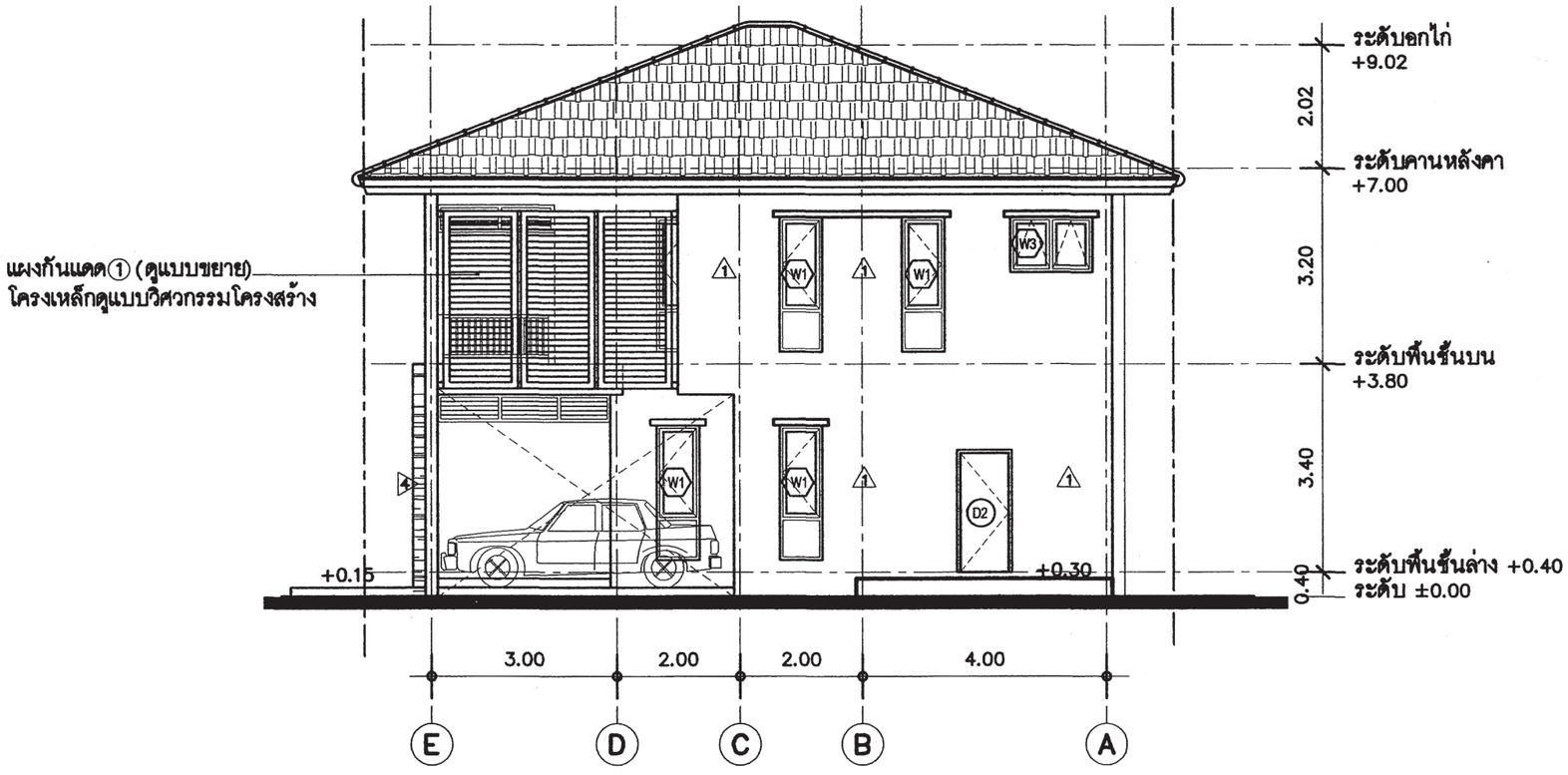

รูปด้าน 2/A-

มาตราส่วน 1 : 100

สำนักการ โยธา
กรุงเทพมหานคร

โครงการ

แบบบ้านยิ้มเพื่อประชาชน ระยะที่ 3

ตามนโยบาย

ม.ร.ว. สุขุมพันธุ์ บริพัตร
ผู้ว่าราชการกรุงเทพมหานคร

นายจุมพล สำเภาพล
รองผู้ว่าราชการกรุงเทพมหานคร

นางนินนาท ชลิตานนท์
ปลัดกรุงเทพมหานคร

ผู้อำนวยการสำนักการโยธา	
รองผู้อำนวยการสำนักการโยธา	
นายทวีศักดิ์ เลิศประพันธ์	
ผู้อำนวยการสำนักงานออกแบบ	
นายวีรินทร์ บรรทด	
หัวหน้ากลุ่มงานสถาปัตยกรรม	
นายสินธุ์ชัย บุญปักษ์	
หัวหน้ากลุ่มงานวิศวกรรมอาคาร	
นายธริยะ เมฆะกุล	
สถาปนิก	
น.ส.วรันธร ประสานสารกิจ ส.ถ.2378	
วิศวกรโครงสร้าง	
นายนะเทพ รุพุล สย.7645	
วิศวกรไฟฟ้า	
นายชูญ มาสุธโจ ภพ.2457	
วิศวกรสุขาภิบาล	
นายณัฐวี อารยะสิริ ภส.341	
วิศวกรเครื่องกล	
นายช่างเขียนแบบ	
นายอภิวัฒน์ จัตราภรณ์	

แบบ บ้านพักอาศัย 2 ชั้น
แบบที่ 082
ชื่อบ้าน สร้อยสยาม

เจ้าของ

สถานที่

แบบแสดง
รูปด้าน ②

วันที่ :	แผ่นที่	รวม
30 พฤษภาคม 2557	A-09	18

แผ่นที่	รวมแผ่น
09	32

FILE :

รายการแก้ไขแบบ

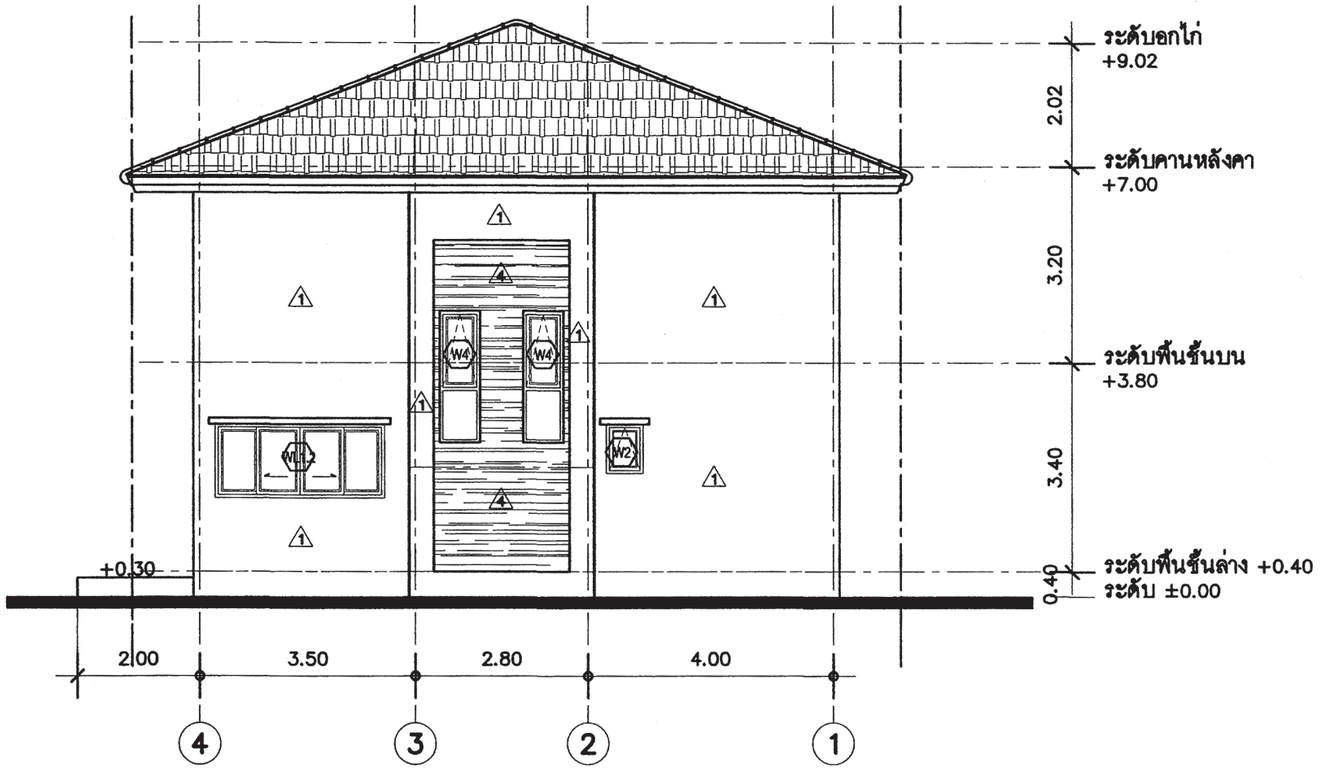

รูปด้าน 3 / A-

มาตราส่วน 1 : 100

สำนักการ โยธา
กรุงเทพมหานคร

โครงการ

แบบบ้านยิ้มเพื่อประชาชน ระยะที่ 3

ตามนโยบาย

ม.ร.ว. สุขุมพันธุ์ บริพัตร
ผู้ว่าราชการกรุงเทพมหานคร

นายจุมพล สำเภาพล
รองผู้ว่าราชการกรุงเทพมหานคร

นางนินนาท ชลิตานนท์
ปลัดกรุงเทพมหานคร

ผู้อำนวยการสำนักการโยธา	
รองผู้อำนวยการสำนักการโยธา	
นายทวีศักดิ์ เลิศประพันธ์	
ผู้อำนวยการสำนักงานออกแบบ	
นายวัชรินทร์ บรรพต	
หัวหน้ากลุ่มงานสถาปัตยกรรม	
นายสินธุชัย บุญปักษ์	
หัวหน้ากลุ่มงานวิศวกรรมอาคาร	
นายอรียะ เมฆะกุล	
สถาปนิก	
น.ส.วรันธร ประสานสารกิจ ส.สถ.2378	
วิศวกรโครงสร้าง	
นายนเรศ รุจุล สย.7645	
วิศวกรไฟฟ้า	
นายชรูญ มาสุธโจ ภฟก.2457	
วิศวกรสุขาภิบาล	
นายมณัฑิ อารยะศิริ ภส.341	
วิศวกรเครื่องกล	
นายช่างเขียนแบบ	
นายอภิวัฒน์ จัตราภรณ์	

แบบ บ้านพักอาศัย 2 ชั้น
แบบที่ 082
ชื่อบ้าน สร้อยสยาม

เจ้าของ

สถานที่

แบบแสดง
รูปด้าน ③

วันที่ :	แบบที่	รวม
30 พฤษภาคม 2557	A-10	18

แผ่นที่	รวมแผ่น
10	32

FILE :

รายการแก้ไขแบบ

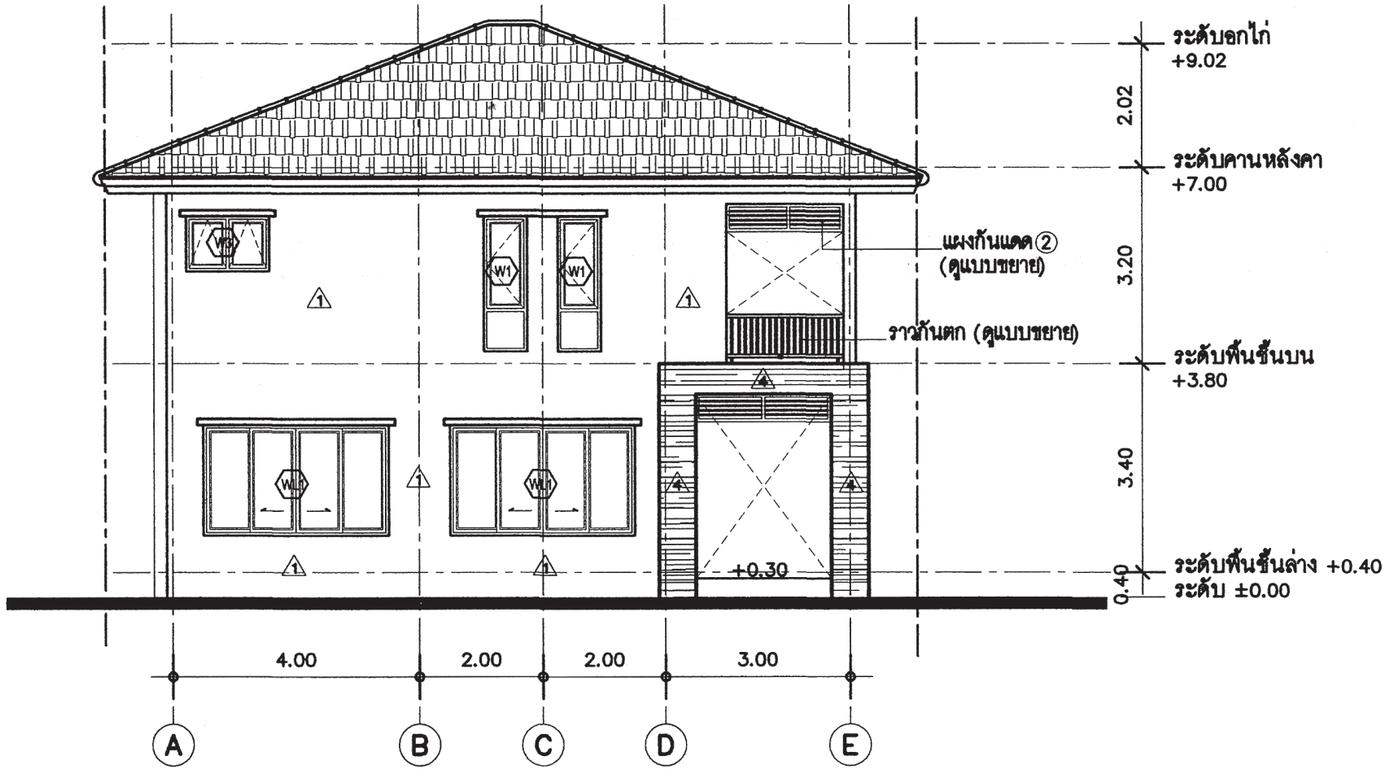

รูปด้าน 4
มาตราส่วน 1 : 100

สำนักการ โยธา
กรุงเทพมหานคร

โครงการ
แบบบ้านยิ้มเพื่อประชาชน ระยะที่ 3

ตามนโยบาย
ม.ร.ว. สุขุมพันธุ์ บริพัตร
ผู้ว่าราชการกรุงเทพมหานคร
นายจุมพล สำเภาพล
รองผู้ว่าราชการกรุงเทพมหานคร
นางนินนาท ชลิตานนท์
ปลัดกรุงเทพมหานคร

ผู้อำนวยการสำนักการโยธา	
รองผู้อำนวยการสำนักการโยธา	
นายทวีศักดิ์ เสิศประพันธ์	
ผู้อำนวยการสำนักงานออกแบบ	
นายรัชนินทร์ บรรพต	
หัวหน้ากลุ่มงานสถาปัตยกรรม	
นายสินธุ์ชัย บุญปักษ์	
หัวหน้ากลุ่มงานวิศวกรรมอาคาร	
นายธริยะ เมฆะกุล	
สถาปนิก	
น.ส.วรันธร ประสานสายใจ ส.ผ.2378	
วิศวกรโครงสร้าง	
นายนะเทพ รุจุล สย.7645	
วิศวกรไฟฟ้า	
นายชูวุฒ มาสุธใจ ภฟท.2457	
วิศวกรสุขาภิบาล	
นายณัฐวี อารยะศิริ ภส.341	
วิศวกรเครื่องกล	
นายช่างเขียนแบบ	
นายอภิวัฒน์ จัตราภรณ์	

แบบ บ้านพักอาศัย 2 ชั้น
แบบที่ 082
ชื่อบ้าน สร้อยสยาม

เจ้าของ

สถานที่

แบบแสดง
รูปด้าน ④

วันที่ :	แผ่นที่	รวม
30 พฤษภาคม 2557	A-11	18

แผ่นที่	รวมแผ่น
11	32

FILE :

รายการแก้ไขแบบ

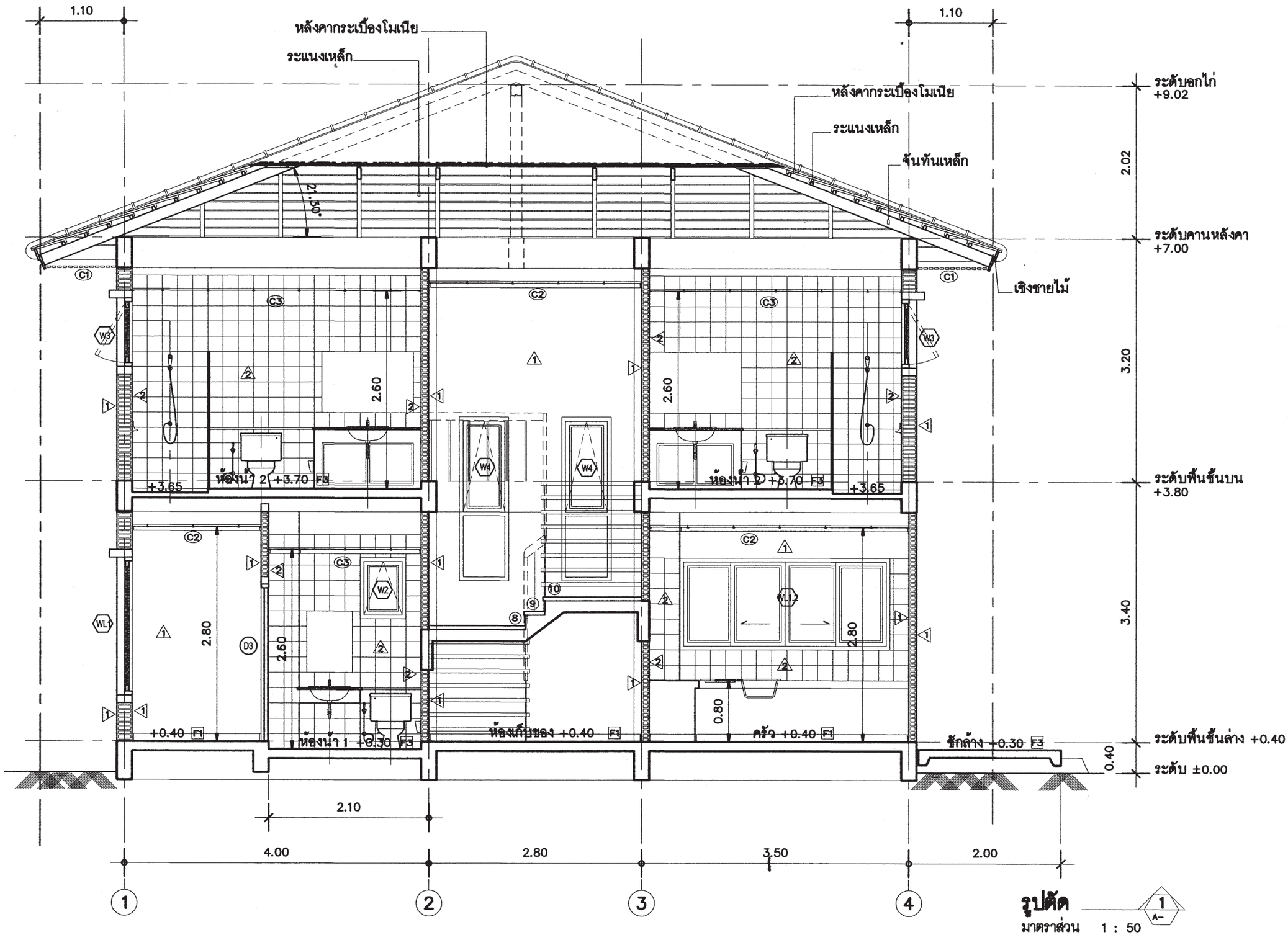

รูปตัด

มาตราส่วน 1 : 50

1
A-

สำนักการ โยธา
กรุงเทพมหานคร

โครงการ

แบบบ้านยิ้มเพื่อประชาชน ระยะที่ 3

ตามนโยบาย

ม.ร.ว. สุขุมพันธุ์ บริพัตร
ผู้ว่าราชการกรุงเทพมหานคร

นายจุมพล สำเภาพล
รองผู้ว่าราชการกรุงเทพมหานคร

นางนินนาท ชลิตานนท์
ปลัดกรุงเทพมหานคร

ผู้อำนวยการสำนักการโยธา	
รองผู้อำนวยการสำนักการโยธา	
นายทวีศักดิ์ เลิศประพันธ์	
ผู้อำนวยการสำนักงานออกแบบ	
นายวีชินทร์ บรรพต	
หัวหน้ากลุ่มงานสถาปัตยกรรม	
นายสินธุ์ชัย บุญปักษ์	
หัวหน้ากลุ่มงานวิศวกรรมอาคาร	
นายธวัช เมฆกูล	
สถาปนิก	
น.ส.วันธร ประสานสารกิจ ส.ณ.2378	
วิศวกรโครงสร้าง	
นายนเทพ รุทุล สย.7645	
วิศวกรไฟฟ้า	
นายชูญ มาสุธใจ ภท.2457	
วิศวกรสุขาภิบาล	
นายนนัสวี อารยะสิริ ภส.341	
วิศวกรเครื่องกล	
นายช่างเขียนแบบ	
นายอภิวัฒน์ จัตราเรณ์	

แบบ	บ้านพักอาศัย 2 ชั้น
แบบที่	082
ชื่อบ้าน	สร้อยสยาม
เจ้าของ	
สถานที่	

แบบแสดง	
รูปตัด (1)	

วันที่ :	แบบที่	รวม
30 พฤษภาคม 2557	A-12	18

แผ่นที่	รวมแผ่น
12	32

FILE :

รายการแก้ไขแบบ

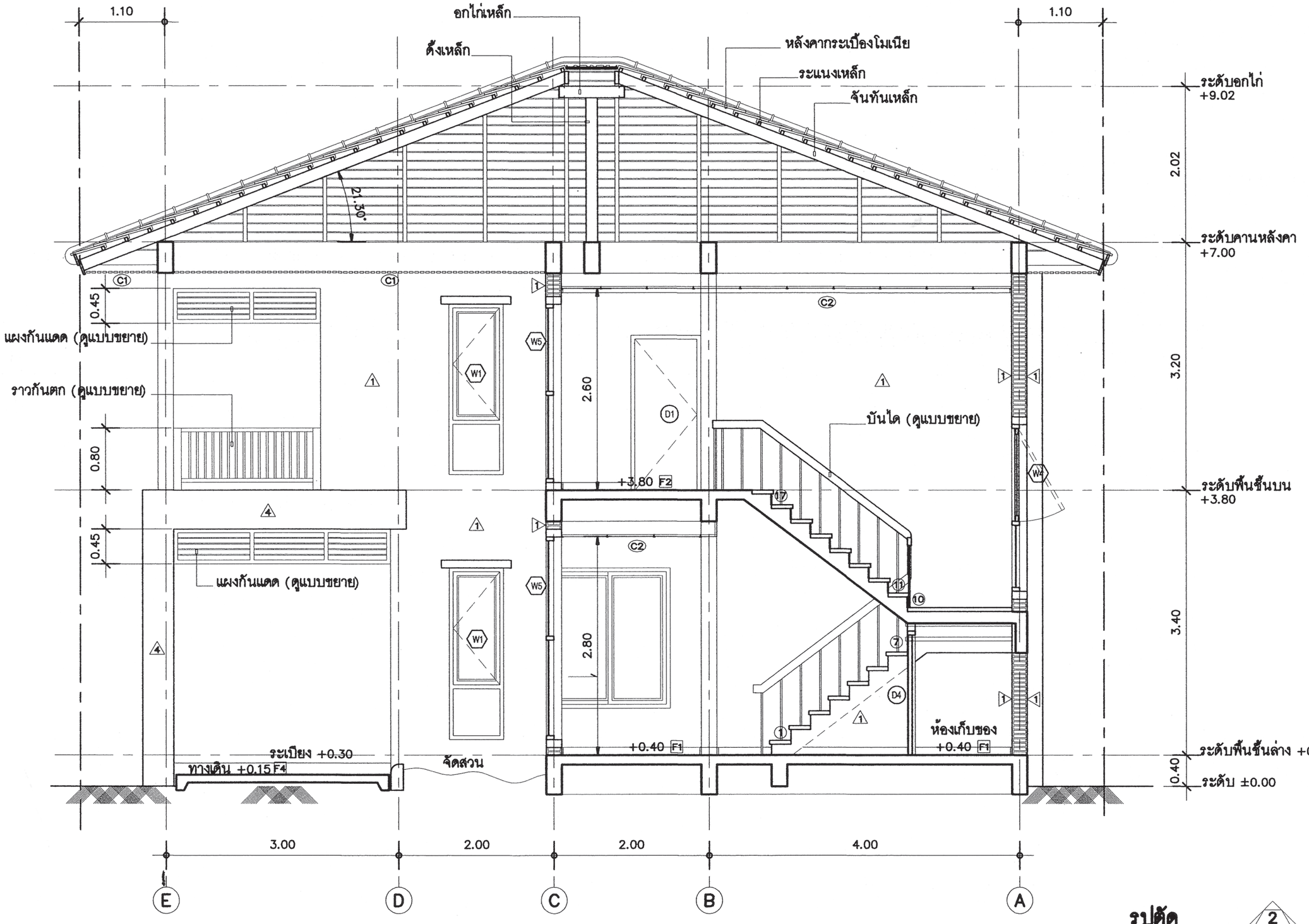

รูปตัด 2 A–

มาตราส่วน 1 : 50

สำนักการ โยธา
กรุงเทพมหานคร

โครงการ

แบบบ้านยิ้มเพื่อประชาชน ระยะที่ 3

ตามนโยบาย

ม.ร.ว. สุขุมพันธุ์ บริพัตร
ผู้ว่าราชการกรุงเทพมหานคร

นายจุมพล สำเภาพล
รองผู้ว่าราชการกรุงเทพมหานคร

นางนินนาท ชลิตานนท์
ปลัดกรุงเทพมหานคร

ผู้อำนวยการสำนักการโยธา	
รองผู้อำนวยการสำนักการโยธา	
นายทวิศักดิ์ เลิศประพันธ์	
ผู้อำนวยการสำนักงานออกแบบ	
นายวิชินทร์ บรรพต	
หัวหน้ากลุ่มงานสถาปัตยกรรม	
นายสินธุ์ชัย บุญปักษ์	
หัวหน้ากลุ่มงานวิศวกรรมอาคาร	
นายอธิยะ เมฆะกุล	
สถาปนิก	
น.ส.วรันธร ประสานสรใจ ส.สถ2378	
วิศวกรโครงสร้าง	
นายนนทพ ฐพุล สย.7645	
วิศวกรไฟฟ้า	
นายจรูญ มาสุขใจ ภฟก2457	
วิศวกรสุขาภิบาล	
นายมนัสวี อารยะศิริ ภส.341	
วิศวกรเครื่องกล	
นายช่างเขียนแบบ	
นายอภิวัฒน์ จัตราภรณ์	

แบบ	บ้านพักอาศัย 2 ชั้น
แบบที่	082
ชื่อบ้าน	สร้อยสยาม
เจ้าของ	
สถานที่	

แบบแสดง		
รูปตัด ②		
วันที่ : 30 พฤษภาคม 2557	แผ่นที่ A-13	รวม 18
แผ่นที่ 13	รวมแผ่น 32	
FILE :		
รายการแก้ไขแบบ		

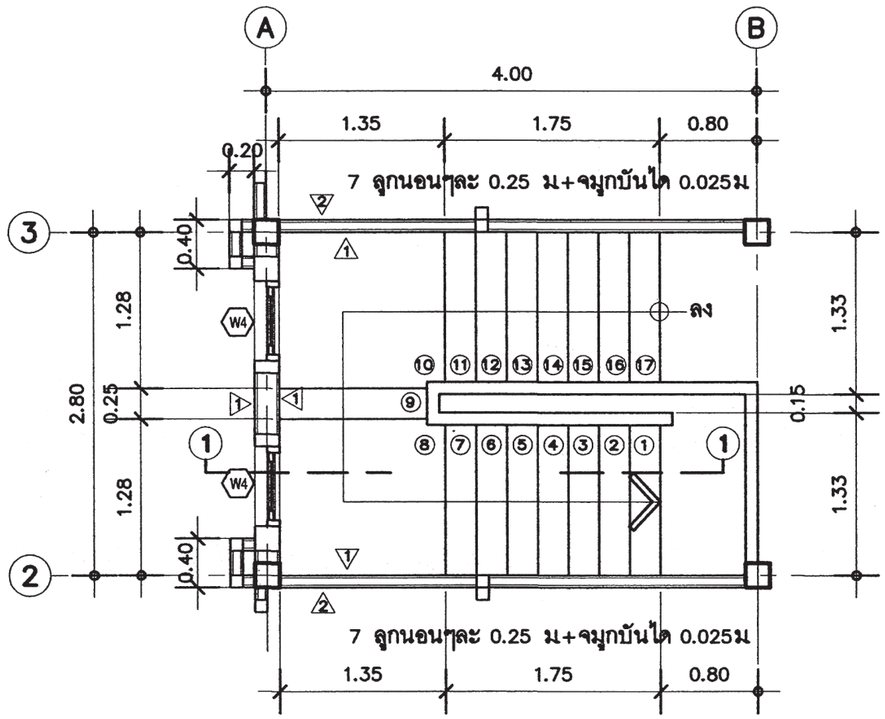

แบบขยายบันได (ชั้นบน)

มาตราส่วน 1 : 50

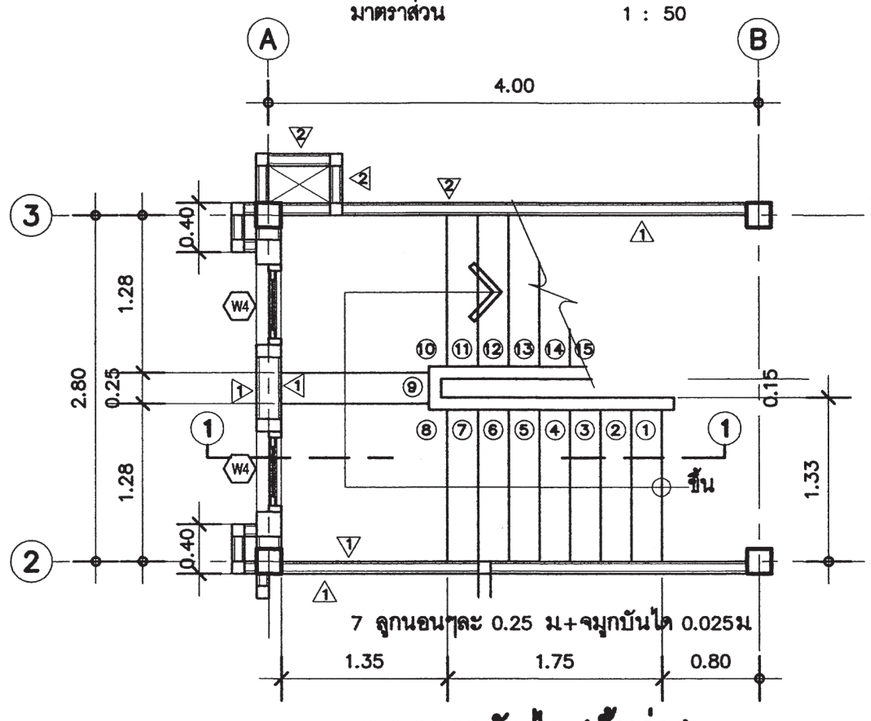

แบบขยายบันได (ชั้นล่าง)

มาตราส่วน 1 : 50

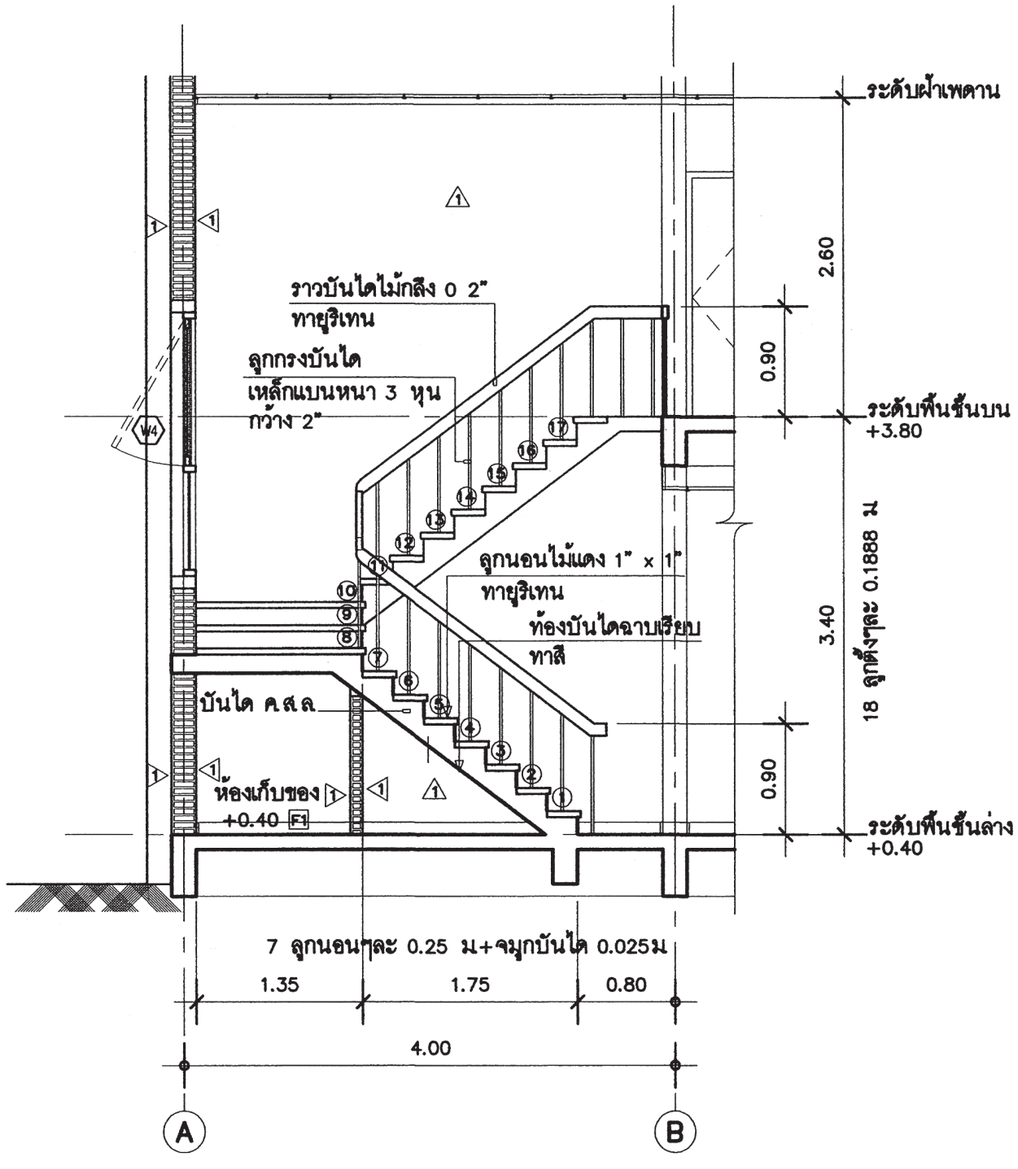

รูปตัด 1 – 1 (บันได)

มาตราส่วน 1 : 50

สำนักการ โยธา
กรุงเทพมหานคร

โครงการ

แบบบ้านยิ้มเพื่อประชาชน ระยะที่ 3

ตามนโยบาย

ม.ร.ว. สุขุมพันธุ์ บริพัตร
ผู้ว่าราชการกรุงเทพมหานคร

นายจุมพล สำเภาพล
รองผู้ว่าราชการกรุงเทพมหานคร

นางนินนาท ชลิตานนท์
ปลัดกรุงเทพมหานคร

ผู้อำนวยการสำนักการโยธา	
รองผู้อำนวยการสำนักการโยธา	
นายทวีศักดิ์ เลิศประพันธ์	
ผู้อำนวยการสำนักงานออกแบบ	
นายวัชรินทร์ บรรพต	
หัวหน้ากลุ่มงานสถาปัตยกรรม	
นายสินธุ์ชัย บุญปักษ์	
หัวหน้ากลุ่มงานวิศวกรรมอาคาร	
นายอริยะ เมฆะกูล	
สถาปนิก	
น.ส.วรันธร ประสานสารกิจ ส.สถ.2378	
วิศวกรโครงสร้าง	
นายนรเทพ ชูพูล สย.7645	
วิศวกรไฟฟ้า	
นายจรูญ มาสุขใจ ภฟก.2457	
วิศวกรสุขาภิบาล	
นายมนัสวี อารยะศิริ ภส.341	
วิศวกรเครื่องกล	
นายช่างเขียนแบบ	
นายอภิวัฒน์ ฉัตราภรณ์	

แบบ	บ้านพักอาศัย 2 ชั้น
แบบที่	082
ชื่อบ้าน	สร้อยสยาม
เจ้าของ	
สถานที่	
แบบแสดง	แบบขยายบันได ST

วันที่ :	เลขที่	รวม
30 พฤษภาคม 2557	A-14	18

แผ่นที่	รวมแผ่น
14	32

FILE :

รายการแก้ไขแบบ

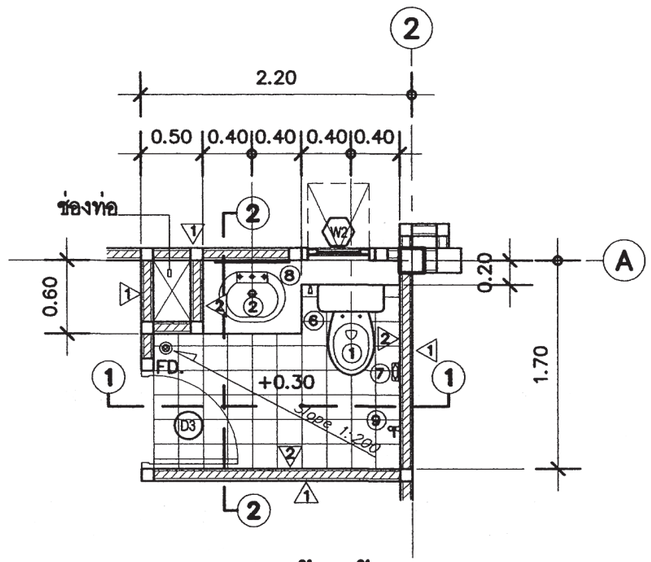

แบบขยายห้องน้ำ (1)

มาตราส่วน 1 : 50

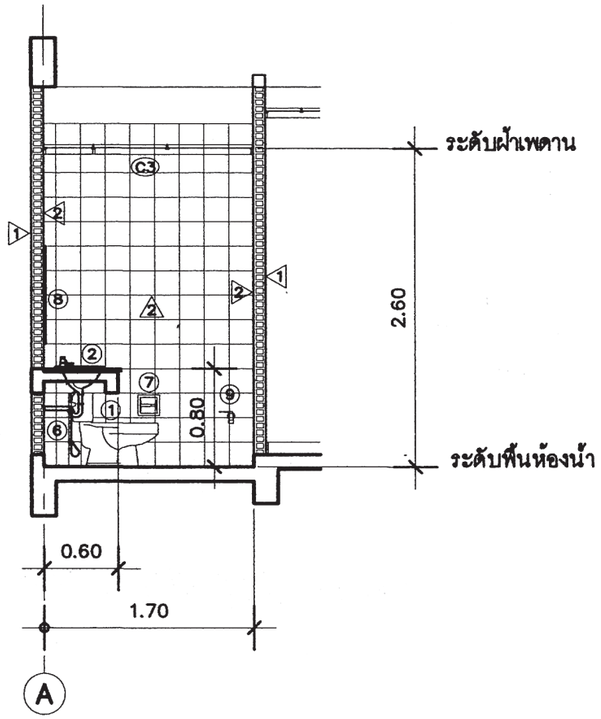

รูปตัด (2) – (2) (ห้องน้ำ 1)

มาตราส่วน 1 : 50

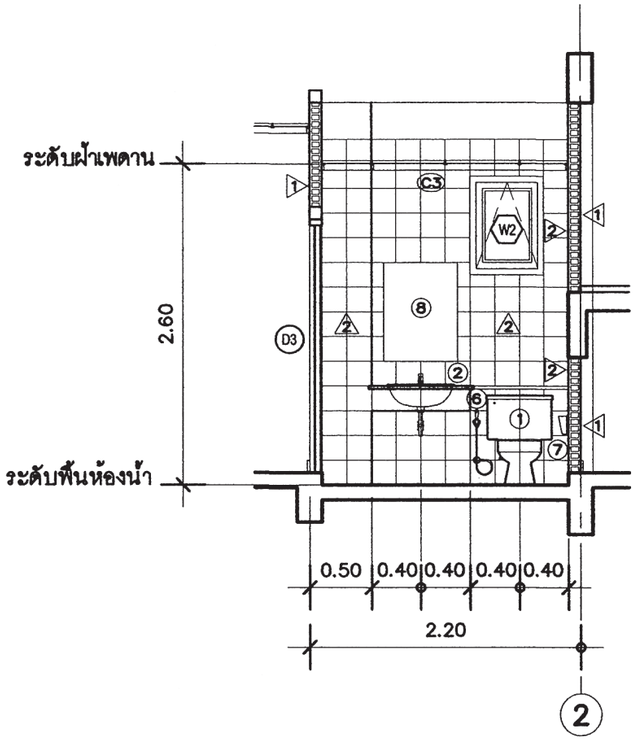

รูปตัด (1) – (1) (ห้องน้ำ 1)

มาตราส่วน 1 : 50

รายระเอียดประกอบแบบสุขภัณฑ์

สัญลักษณ์	รายการสุขภัณฑ์
(1)	ชักโครกแบบนั่งราบเคลือบขาว พร้อมอุปกรณ์ติดตั้งครบชุด
(2)	อ่างล้างหน้าชนิดฝังในเคาน์เตอร์ ค.ส.ล. กรุหินแกรนิต ตามแบบ
(3)	ที่วางสบู่สีขาว
(4)	ผักบัวอาบน้ำสายอ่อน พร้อมอุปกรณ์ติดตั้งครบชุด
(5)	ราวแขวนผ้าสเตนเลส
(6)	สายฉีดชำระ ชุบโครเมียม
(7)	ที่ใส่กระดาษชำระ สีขาว
(8)	กระจกเงายึดติดกับผนังด้วยน็อตสเตนเลส ชนิดบานเปลือย
(9)	ก๊อกน้ำสเตนเลสติดตั้งสูงจากพื้น 0.50 ม.
(10)	โถปัสวะชายเคลือบขาวพร้อมอุปกรณ์ติดตั้งครบชุด
FD.	รูระบายน้ำทิ้ง
หมายเหตุ ; ยี่ห้อ และ รุ่น กำหนดภายหลัง	

สำนักการ โยธา
กรุงเทพมหานคร

โครงการ
แบบบ้านยิ้มเพื่อประชาชน ระยะที่ 3

ตามนโยบาย
ม.ร.ว. สุขุมพันธุ์ บริพัตร
ผู้ว่าราชการกรุงเทพมหานคร
นายจุมพล สำเภาพล
รองผู้ว่าราชการกรุงเทพมหานคร
นางนินนาท ชลิตานนท์
ปลัดกรุงเทพมหานคร

ผู้อำนวยการสำนักการโยธา	
รองผู้อำนวยการสำนักการโยธา	
นายทวีศักดิ์ เลิศประพันธ์	
ผู้อำนวยการสำนักงานออกแบบ	
นายวัชรินทร์ บรรพต	
หัวหน้ากลุ่มงานสถาปัตยกรรม	
นายสินธุ์ชัย บุญบักษ์	
หัวหน้ากลุ่มงานวิศวกรรมอาคาร	
นายธวัช เมฆะกุล	
สถาปนิก	
น.ส.วันธร ประสานสายใจ ส.ถ.2378	
วิศวกรโครงสร้าง	
นายนนทพ ฐพุล สย.7645	
วิศวกรไฟฟ้า	
นายชุญ มาสุขใจ ภฟ.2457	
วิศวกรสุขาภิบาล	
นายณัฐวี อารยะศิริ ภส.341	
วิศวกรเครื่องกล	
นายช่างเขียนแบบ	
นายอภิวัฒน์ จัตราภรณ์	

แบบ บ้านพักอาศัย 2 ชั้น
แบบที่ 082
ชื่อบ้าน สร้อยสยาม
เจ้าของ
สถานที่

แบบแสดง
แบบขยายห้องน้ำ (1)

วันที่ :	แผ่นที่	รวม
30 พฤษภาคม 2557	A-15	18

แผ่นที่	รวมแผ่น
15	32

FILE :

รายการแก้ไขแบบ

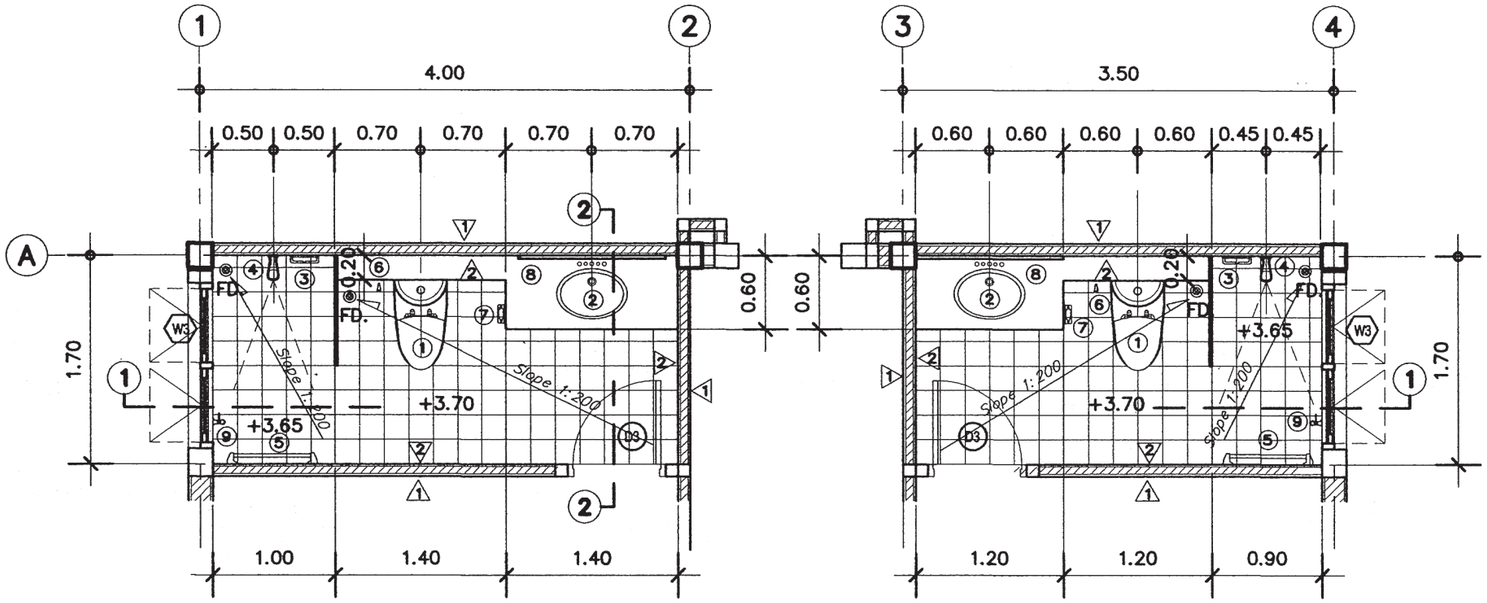

แบบขยายห้องน้ำ ②

มาตราส่วน 1 : 50

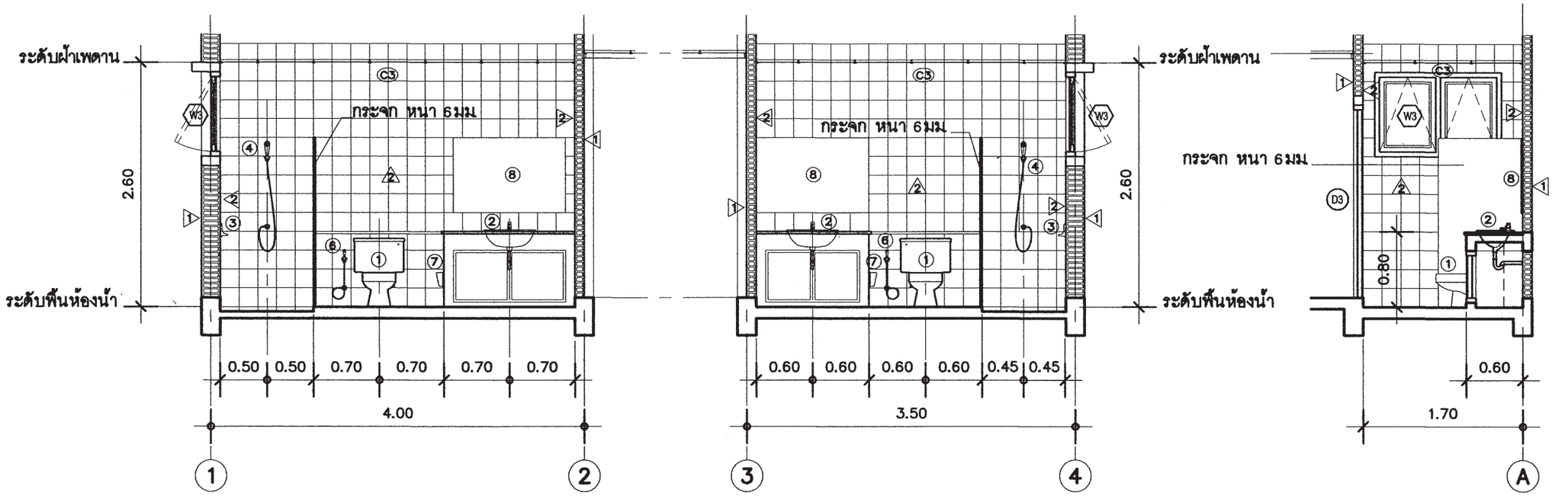

รูปตัด ①–① (ห้องน้ำ 2)

มาตราส่วน 1 : 50

รูปตัด ②–② (ห้องน้ำ 2)

มาตราส่วน 1 : 50

สำนักการ โยธา
กรุงเทพมหานคร

โครงการ
แบบบ้านยิ้มเพื่อประชาชน ระยะที่ 3

ตามนโยบาย
ม.ร.ว. สุขุมพันธุ์ บริพัตร
ผู้ว่าราชการกรุงเทพมหานคร
นายจุมพล สำเภาพล
รองผู้ว่าราชการกรุงเทพมหานคร
นางนินนาท ชลิตานนท์
ปลัดกรุงเทพมหานคร

ผู้อำนวยการสำนักการโยธา	
รองผู้อำนวยการสำนักการโยธา	
นายทวิศักดิ์ เลิศประพันธ์	
ผู้อำนวยการสำนักงานออกแบบ	
นายวิชินทร์ บรรพต	
หัวหน้ากลุ่มงานสถาปัตยกรรม	
นายสินธุ์ชัย บุญปักษ์	
หัวหน้ากลุ่มงานวิศวกรรมอาคาร	
นายอริยะ เมฆะกุล	
สถาปนิก	
น.ส.วรันธร ประสานสารกิจ ส.ถ.ฉ.2378	
วิศวกรโครงสร้าง	
นายนนทพ รุจุล สย.7645	
วิศวกรไฟฟ้า	
นายจรูญ มาสุธโจ ภฟ.ก.2457	
วิศวกรสุขาภิบาล	
นายมนัสวี อารยะศิริ ภส.341	
วิศวกรเครื่องกล	
นายช่างเขียนแบบ	
นายอภิรัฒน์ จัตราภรณ์	

แบบ	บ้านพักอาศัย 2 ชั้น
แบบที่	082
ชื่อบ้าน	สร้อยสยาม
เจ้าของ	
สถานที่	

แบบแสดง
แบบขยายห้องน้ำ ②

วันที่ :	แผ่นที่	รวม
30 พฤษภาคม 2557	A-16	18

แผ่นที่	รวมแผ่น
16	32

FILE :

รายการแก้ไขแบบ

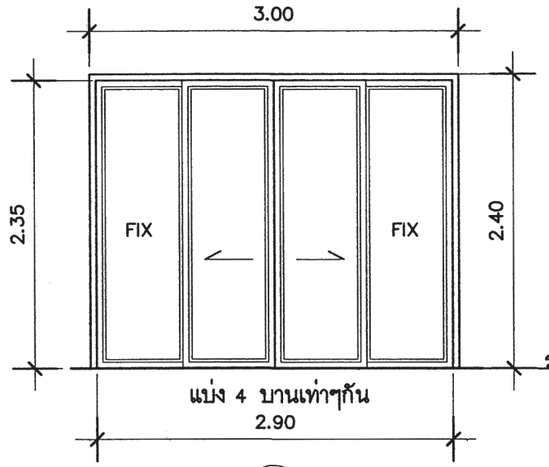

DL1

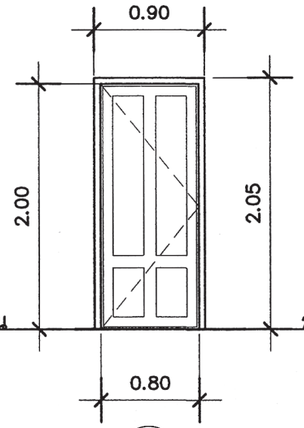

D1

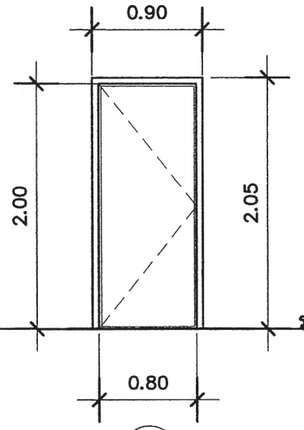

D2

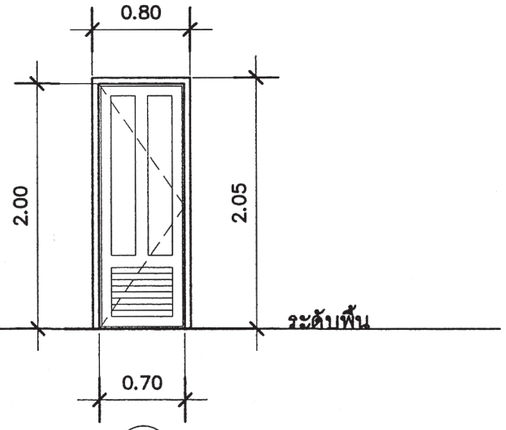

D3

DL1	ประตูบานเลื่อนคู่	D1	ประตูบานเปิด	D2	ประตูบานเปิด	D3	ประตูบานเปิด
วงกบ	อลูมิเนียมเคลือบขาว ขนาด 2"x 4"	วงกบ	วงกบไม้เนื้อแข็ง ขนาด 2"x 4"	วงกบ	วงกบไม้เนื้อแข็ง ขนาด 2"x 4"	วงกบ	วงกบไม้เนื้อแข็ง ขนาด 2"x 5"
กรอบบาน	อลูมิเนียมเคลือบขาว	กรอบบาน	กรอบบานไม้	กรอบบาน	กรอบบานไม้เนื้อแข็ง	กรอบบาน	กรอบบานไม้เนื้อแข็ง
–	กระจกใสตัดแสง หนา 6มม.	ลูกฟัก	ลูกฟักไม้เนื้อแข็งแกะลาย	ลูกฟัก	–	ลูกฟัก	ลูกฟักไม้เนื้อแข็งแกะลายด้านบน ด้านล่างเกล็ดระบายอากาศ
อุปกรณ์	มือจับพร้อมอุปกรณ์ติดตั้งครบชุด	อุปกรณ์	ลูกบิดพร้อมอุปกรณ์ติดตั้งครบชุด	อุปกรณ์	ลูกบิดพร้อมอุปกรณ์ติดตั้งครบชุด	อุปกรณ์	ลูกบิดพร้อมอุปกรณ์ติดตั้งครบชุด

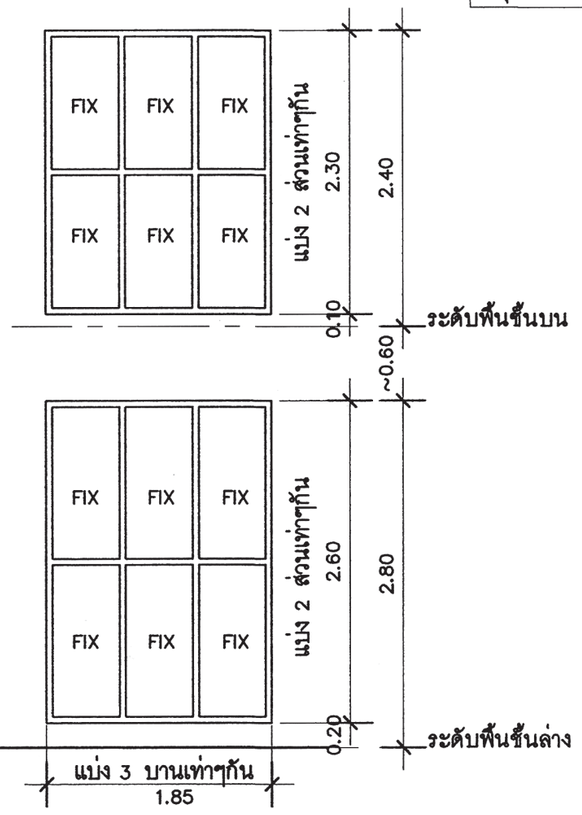

W5 หน้าต่างบานกระจกติดตาย

แบบขยายประตู – หน้าต่าง

มาตราส่วน 1 : 50

สำนักการ โยธา
กรุงเทพมหานคร

โครงการ
แบบบ้านยิ้มเพื่อประชาชน ระยะที่ 3

ตามนโยบาย
ม.ร.ว. สุขุมพันธุ์ บริพัตร
ผู้ว่าราชการกรุงเทพมหานคร
นายจุมพล สำเภาพล
รองผู้ว่าราชการกรุงเทพมหานคร
นางนินนาท ชลิตานนท์
ปลัดกรุงเทพมหานคร

ผู้อำนวยการสำนักการโยธา	
รองผู้อำนวยการสำนักการโยธา	
นายทวีลักษ์ เลิศประพันธ์	
ผู้อำนวยการสำนักงานออกแบบ	
นายรัชพินทร์ บรรพต	
หัวหน้ากลุ่มงานสถาปัตยกรรม	
นายสินธุ์ชัย บุญปักษ์	
หัวหน้ากลุ่มงานวิศวกรรมอาคาร	
นายอริยะ เมฆะกุล	
สถาปนิก	
น.ส.วรันธร ประสานสาริกิจ ส.ถ.2378	
วิศวกรโครงสร้าง	
นายนรเทพ ชุมจุล สย.7645	
วิศวกรไฟฟ้า	
นายชูญ มาสุธใจ ภฟท.2457	
วิศวกรสุขาภิบาล	
นายมนัสวี อารยะสิริ ภส.341	
วิศวกรเครื่องกล	
นายช่างเขียนแบบ	
นายอภิวัฒน์ จัตราภรณ์	

แบบ บ้านพักอาศัย 2 ชั้น
แบบที่ 082
ชื่อบ้าน สร้อยสยาม

เจ้าของ

สถานที่

แบบแสดง
แบบขยายประตู-หน้าต่าง

วันที่ :	เลขที่	รวม
30 พฤษภาคม 2557	A-17	18

แผ่นที่	รวมแผ่น
17	32

FILE :

รายการแก้ไขแบบ

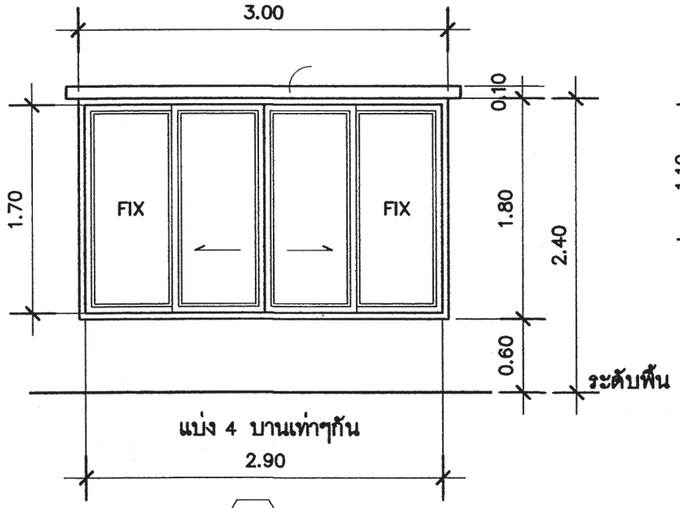

WL1

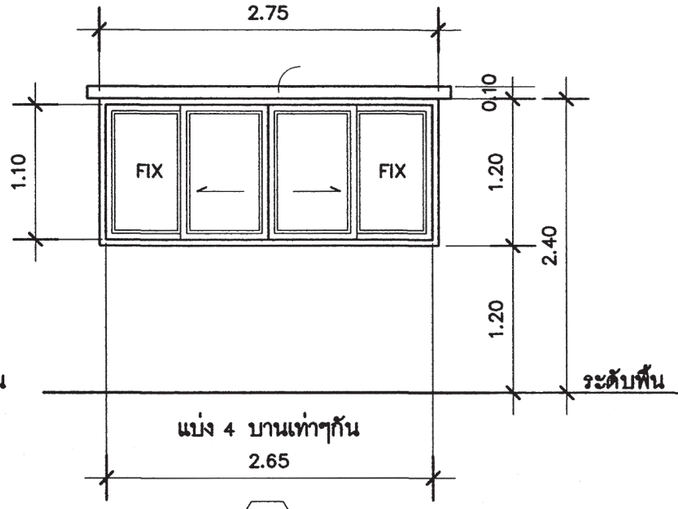

WL1.2

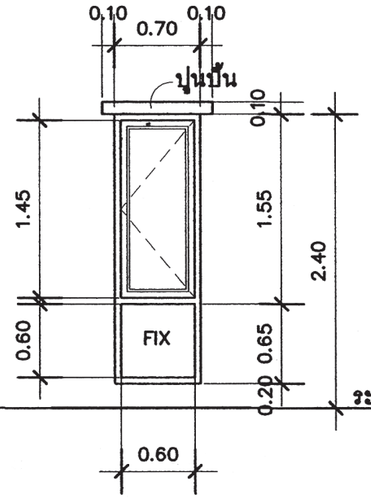

W1

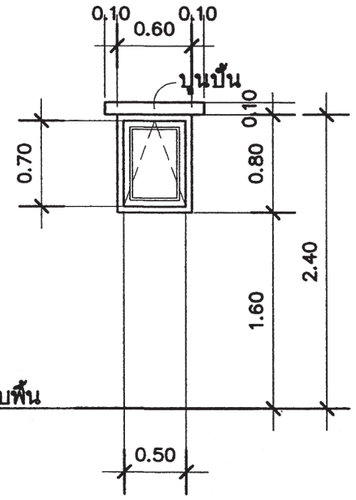

W2

WL1	หน้าต่างบานเลื่อนคู่	WL1.2	หน้าต่างบานเลื่อนคู่	W1	หน้าต่างบานเปิดเดี่ยว ด้านล่างกระจกติดตาย	W2	หน้าต่างบานกระทุ้ง
วงกบ	อลูมิเนียมเคลือบขาว ขนาด 2"x 4"	วงกบ	อลูมิเนียมเคลือบขาว ขนาด 2"x 4"	วงกบ	อลูมิเนียมเคลือบขาว ขนาด 2"x 4"	วงกบ	อลูมิเนียมเคลือบขาว ขนาด 2"x 4"
กรอบบาน	อลูมิเนียมเคลือบขาว	กรอบบาน	อลูมิเนียมเคลือบขาว	กรอบบาน	อลูมิเนียมเคลือบขาว	กรอบบาน	อลูมิเนียมเคลือบขาว
–	กระจกใสตัดแสง หนา 6มม	–	กระจกใสตัดแสง หนา 6มม	–	กระจกใสตัดแสง หนา 6มม	–	กระจกฝ้า หนา 6มม
อุปกรณ์	มือจับพร้อมอุปกรณ์ติดตั้งครบชุด	อุปกรณ์	มือจับพร้อมอุปกรณ์ติดตั้งครบชุด	อุปกรณ์	มือจับพร้อมอุปกรณ์ติดตั้งครบชุด	อุปกรณ์	มือจับพร้อมอุปกรณ์ติดตั้งครบชุด

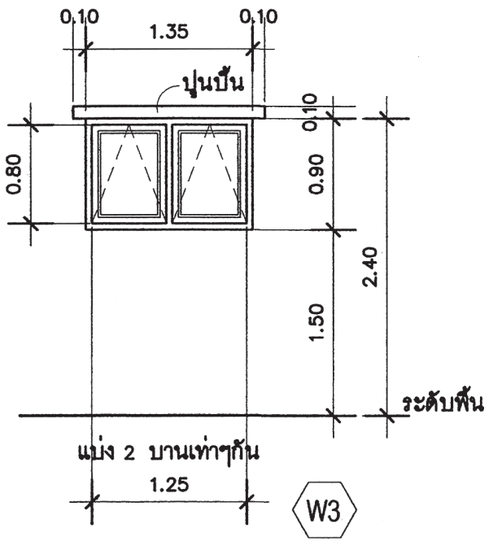

W3

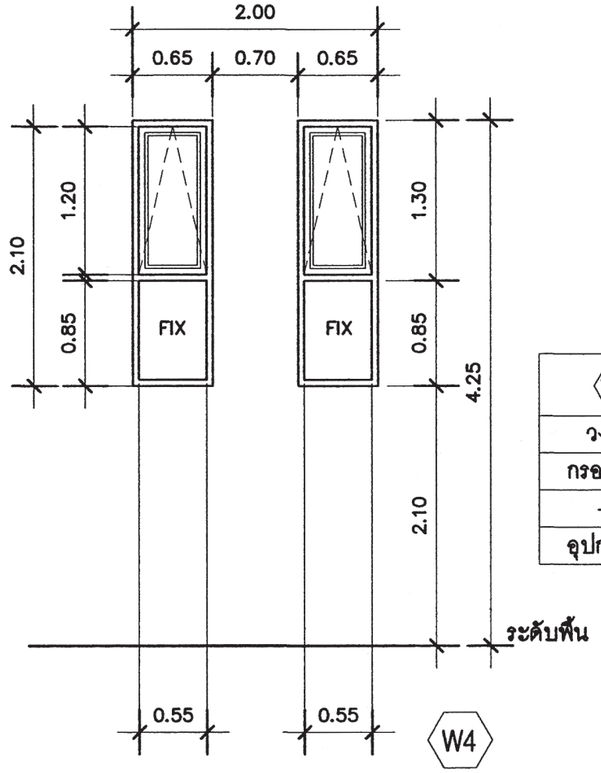

W4

W3	หน้าต่างบานกระทุ้ง	W4	หน้าต่างบานกระทุ้ง ด้านล่างกระจกติดตาย
วงกบ	อลูมิเนียมเคลือบขาว ขนาด 2"x 4"	วงกบ	อลูมิเนียมเคลือบขาว ขนาด 2"x 4"
กรอบบาน	อลูมิเนียมเคลือบขาว	กรอบบาน	อลูมิเนียมเคลือบขาว
–	กระจกฝ้า หนา 6มม	–	กระจกใสตัดแสง หนา 6มม
อุปกรณ์	มือจับพร้อมอุปกรณ์ติดตั้งครบชุด	อุปกรณ์	มือจับพร้อมอุปกรณ์ติดตั้งครบชุด

แบบขยายหน้าต่าง

มาตราส่วน 1 : 50

สำนักการ โยธา
กรุงเทพมหานคร

โครงการ
แบบบ้านยิ้มเพื่อประชาชน ระยะที่ 3

ตามนโยบาย
ม.ร.ว. สุขุมพันธุ์ บริพัตร
ผู้ว่าราชการกรุงเทพมหานคร
นายจุมพล สำเภาพล
รองผู้ว่าราชการกรุงเทพมหานคร
นางนินนาท ชลิตานนท์
ปลัดกรุงเทพมหานคร

ผู้อำนวยการสำนักการโยธา
รองผู้อำนวยการสำนักการโยธา
นายทวีศักดิ์ เลิศประพันธ์
ผู้อำนวยการสำนักงานออกแบบ
นายวัชรินทร์ บรรพต
หัวหน้ากลุ่มงานสถาปัตยกรรม
นายสินธุ์ชัย บุญปักษ์
หัวหน้ากลุ่มงานวิศวกรรมอาคาร
นายอริยะ เมฆะกูล
สถาปนิก
น.ส.วรันธร ประสานสารกิจ ส.สถ.2378
วิศวกรโครงสร้าง
นายนรเทพ ชูพูล สย.7645
วิศวกรไฟฟ้า
นายจรูญ มาสุขใจ ภฟก.2457
วิศวกรสุขาภิบาล
นายมนัสวี อารยะศิริ ภส.341
วิศวกรเครื่องกล
นายช่างเขียนแบบ
นายอภิวัฒน์ ฉัตราภรณ์

แบบ บ้านพักอาศัย 2 ชั้น
แบบที่ 082
ชื่อบ้าน สร้อยสยาม
เจ้าของ
สถานที่
แบบแสดง
แบบขยายหน้าต่าง
วันที่ : 30 พฤษภาคม 2557
เลขที่ A-18
รวม 18
แผ่นที่ 18
รวมแผ่น 32
FILE :
รายการแก้ไขแบบ

รายการประกอบแบบด้านวิศวกรรมโยธา

1. ซีเมนต์

1.1 ส่วนผสมของโครงสร้างคอนกรีตเสริมเหล็กทั้งหมดต้องใช้ PORTLAND CEMENT ประเภทที่ 1 ที่มีคุณสมบัติตามมาตรฐานผลิตภัณฑ์อุตสาหกรรมเท่านั้น

1.2 ถ้าไม่ได้ระบุเป็นอย่างอื่น ต้องมีส่วนผสมของซีเมนต์ไม่น้อยกว่า325กิโลกรัมต่อคอนกรีต1ลูกบาศก์เมตร

2. คอนกรีต

2.1 คอนกรีตที่ใช้สำหรับงานโครงสร้างของอาคารเช่นเสาเข็ม , ฐานราก , เสา และพื้น ฯลฯ ต้องมีกำลังอัดประลัยไม่น้อยกว่า 180ksc เมื่ออายุ 28วัน โดยทดสอบจากแท่งคอนกรีตตัวอย่างรูปทรงกระบอก 150x300มม.

2.2 ADMIXTURE ที่ใช้ต้องมีคุณสมบัติตาม ASTM หรือ BS

3. งานเหล็ก

3.1 คุณสมบัติของเหล็กเสริมคอนกรีต มีดังนี้

ขนาดเหล็กเสริม mm.	ชั้นคุณภาพ	มาตรฐาน	หมายเหตุ
RB6 , RB9 DB12 ขึ้นไป	SR-24 SD-40	มอก. 20-2543 มอก. 24-2548	

3.2 เหล็กรูปพรรณ , เหล็กกลวงสำหรับก่อสร้าง

3.2.1 เหล็กรูปพรรณที่จะใช้ต้องมีคุณสมบัติตาม มอก. 1227-2539 , มอก. 1228-2549 หรือ JIS เหล็กกลวงที่ใช้ต้องมีคุณสมบัติตาม มอก. 107-2533 หรือ JIS และเหล็กรูปพรรณเชื่อมประกอบจะต้องมีคุณสมบัติตาม มอก. 1303-2538

3.2.2 เหล็กรูปพรรณทั้งหมดต้องเป็นของใหม่ ไม่เคยใช้งานมาก่อน ตรงไม่บิดเบี้ยว ไม่มีรอยตำหนิ ไม่มีสนิมกร่อน ไม่เปื้อนสี หรือน้ำมัน

3.2.3 การต่อเหล็กรูปพรรณ ถ้าไม่จำเป็นจริงๆแล้วห้ามต่อ ในกรณีที่มีการต่อเหล็ก รอยต่อของเหล็กต้องมีกำลังมากกว่าหรือเท่ากับเหล็กที่ไม่มีรอยต่อ การต่อให้ต่อจุดเดียวเท่านั้น และการต่อให้เป็นไปตามมาตรฐาน AISC

3.2.4 การประกอบการติดตั้ง ให้ดำเนินการตามมาตรฐาน AISC หรือตามมาตรฐานสำหรับอาคารเหล็กรูปพรรณของ วสท. ที่ 1015-40

3.2.5 ผู้รับจ้างจะต้องทำ ค้ำยัน ยึดโครง ให้เพียงพอเพื่อยึดโครงสร้างให้แน่นหนาอยู่ในแนวและตำแหน่งที่ต้องการ

3.2.6 องค์อาคารที่วางทาบหรือต่อเชื่อมจะต้องวางให้แนบสนิทเต็มหน้า

3.2.7 การเชื่อมต่อทั้งหมดให้ใช้วิธีเชื่อมด้วยไฟฟ้าการ (ELECTRLC ARC WELDING) โดยตลอดผิวหน้าสัมผัสการเชื่อมให้เป็นไปตามมาตรฐาน AWS ขนาดของรอยเชื่อมต้องไม่น้อยกว่าความหนาของแผ่นเหล็ก

3.2.8 ถ้าไม่ได้กำหนดให้เป็นอย่างอื่น รอยต่อระหว่างชิ้นส่วนเหล็กต่างๆ ให้ใช้วิธีเชื่อมตะเข็บตลอดแนวชน

3.2.9 ผิวหน้าที่จะทำการเชื่อม ต้องสะอาดปราศจากสะเก็ดร่อน สนิมกรัน ไขมัน สี หรือสิ่งแปลกปลอมอื่นใด

3.2.10 ลวดเชื่อมต้องมีคุณสมบัติตาม มอก. หรือ AWS หรือ AISC

3.2.11 ให้ทาด้วยสีกันสนิมไม่น้อยกว่า 2 ชั้น คุณภาพเทียบเท่า RUST O-LEAM , JOTAN , SIKKENS

4. เสาเข็ม

4.1 เสาเข็มคอนกรีตอัดแรง เป็นเสาเข็มของ MP , GPS , GEL , CPM , T-COM หรือเทียบเท่า หรือเสาเข็มเจาะ(ตามแบบแสดง)

- เสาเข็มคอนกรีตอัดแรง ขนาด ⊙ -0.15x0.15ม.
- เสาเข็มคอนกรีตอัดแรง ขนาด I -0.18x0.18ม.พื้นที่หน้าตัดไม่น้อยกว่า 253 ตร.ซม.
- เสาเข็มคอนกรีตอัดแรง ขนาด I -0.22x0.22ม.พื้นที่หน้าตัดไม่น้อยกว่า 351 ตร.ซม.
- เสาเข็มคอนกรีตอัดแรง ขนาด I -0.26x0.26ม.พื้นที่หน้าตัดไม่น้อยกว่า 455 ตร.ซม.
- เสาเข็มเจาะ ขนาด ø0.35 ม.

4.2 กำลังรับน้ำหนักบรรทุกและความยาวเสาเข็มให้พิจารณาตามแบบรายละเอียด โดยความยาวเสาเข็มที่แท้จริง ณ ตำแหน่งที่ตั้งโครงการ อาจมีการเปลี่ยนแปลง แต่ทั้งนี้ให้กำหนดและตรวจสอบอีกครั้งโดยวิศวกรผู้ควบคุมงาน โดยเสาเข็มจะต้องมีกำลังรับน้ำหนักบรรทุกได้ไม่น้อยกว่าที่กำหนดตามแบบ

5. ระบบกันซึม

5.1 รายละเอียดและคุณสมบัติ

ส่วนของอาคาร	ชนิดและผลิตภัณฑ์	ผลิตภัณฑ์คุณภาพเทียบเท่า
- หลังคา ค.ส.ล. - ห้องน้ำ	น้ำยาเคมีแบบกันซึม	BRUSHBOND ของ FOSROC LANKO 225 ของ DAVCO

6. ทั่วไปและการเตรียมงาน

6.1 รายการประกอบแบบอื่นใดที่ไม่ได้กำหนดไว้ให้ถือปฏิบัติตาม "บทกำหนดทั่วไปสำหรับการก่อสร้างอาคารคอนกรีตเสริมเหล็กของ วสท. "เป็นเกณฑ์

6.2 เนื่องจากคุณสมบัติของดินในกรุงเทพมหานคร แต่ละพื้นที่เขตมีความแตกต่างกันในด้านความสามารถในการรับน้ำหนักบรรทุกและมีระดับความลึกของชั้นทรายที่แตกต่างกัน ฉะนั้นก่อนทำการก่อสร้างเจ้าของอาคารและผู้รับจ้างต้องตรวจสอบความเหมาะสมของความยาวเสาเข็ม เพื่อให้มีค่าการรับน้ำหนักบรรทุกของเสาเข็มได้ไม่น้อยกว่าแบบที่กำหนดไว้

6.3 หากมีอุปสรรคในการเข้าพื้นที่ก่อสร้าง อันจะทำให้เกิดผลกระทบความเดือดร้อนรำคาญ และเกิดความเสียหายจากการใช้เสาเข็มตอกกับอาคารข้างเคียง ให้สามารถใช้เสาเข็มเจาะเทียบเคียงความสามารถในการรับน้ำหนักบรรทุกได้

สำนักการ โยธา
กรุงเทพมหานคร

โครงการ
แบบบ้านยิ้มเพื่อประชาชน ระยะที่ 3

ตามนโยบาย
ม.ร.ว. สุขุมพันธุ์ บริพัตร
ผู้ว่าราชการกรุงเทพมหานคร
นายจุมพล สำเภาพล
รองผู้ว่าราชการกรุงเทพมหานคร
นางนินนาท ชลิตานนท์
ปลัดกรุงเทพมหานคร

ผู้อำนวยการสำนักการโยธา	
รองผู้อำนวยการสำนักการโยธา	
นายทวีศักดิ์ เลิศประพันธ์	
ผู้อำนวยการสำนักงานออกแบบ	
นายวัชรินทร์ บรรพต	
หัวหน้ากลุ่มงานสถาปัตยกรรม	
นายสินธุ์ชัย บุญปักษ์	
หัวหน้ากลุ่มงานวิศวกรรมอาคาร	
นายอริยะ เมฆะกูล	
สถาปนิก	
นางสาววรันธร ประสานสารกิจ	ส.สถ.2378
วิศวกรโครงสร้าง	
นายนรเทพ ชูทูล สย.7645	
วิศวกรไฟฟ้า	
นายจรูญ มาสุขใจ ภฟก.2457	
วิศวกรสุขาภิบาล	
นายมนัสวี อารยะศิริ ภส.341	
วิศวกรเครื่องกล	
นายช่างเขียนแบบ	
นายธิติ สถะบดี	

แบบ บ้านพักอาศัย 2 ชั้น
แบบที่ 082
ชื่อบ้าน สร้อยสยาม
เจ้าของ
สถานที่

แบบแสดง
รายการประกอบแบบโครงสร้าง

วันที่ :	เลขที่	รวม
30 พฤษภาคม 2557	S-01	7

แผ่นที่	รวมแผ่น
19	32

FILE :

รายการแก้ไขแบบ

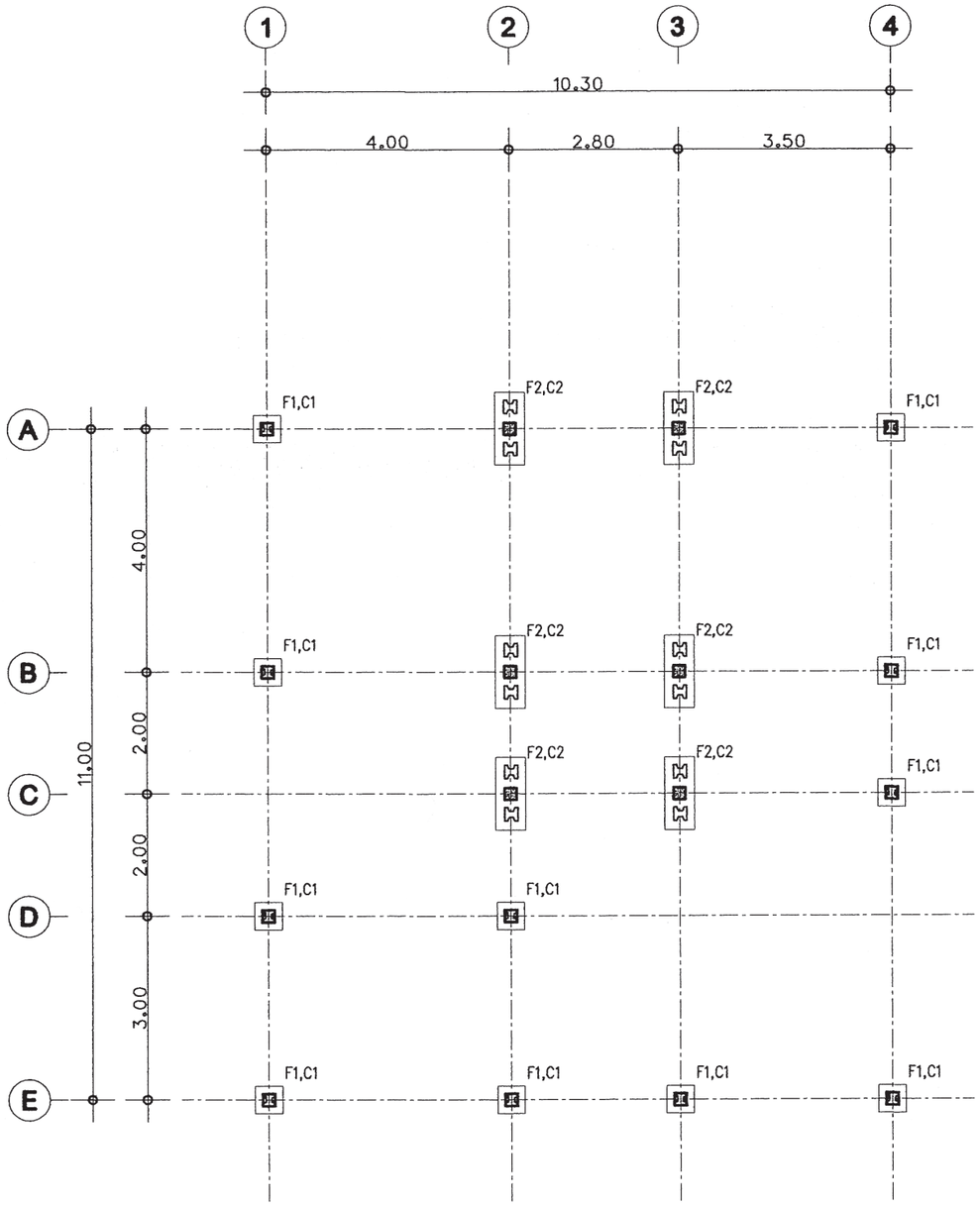

แปลนฐานราก ตอม่อ

มาตราส่วน 1 : 100

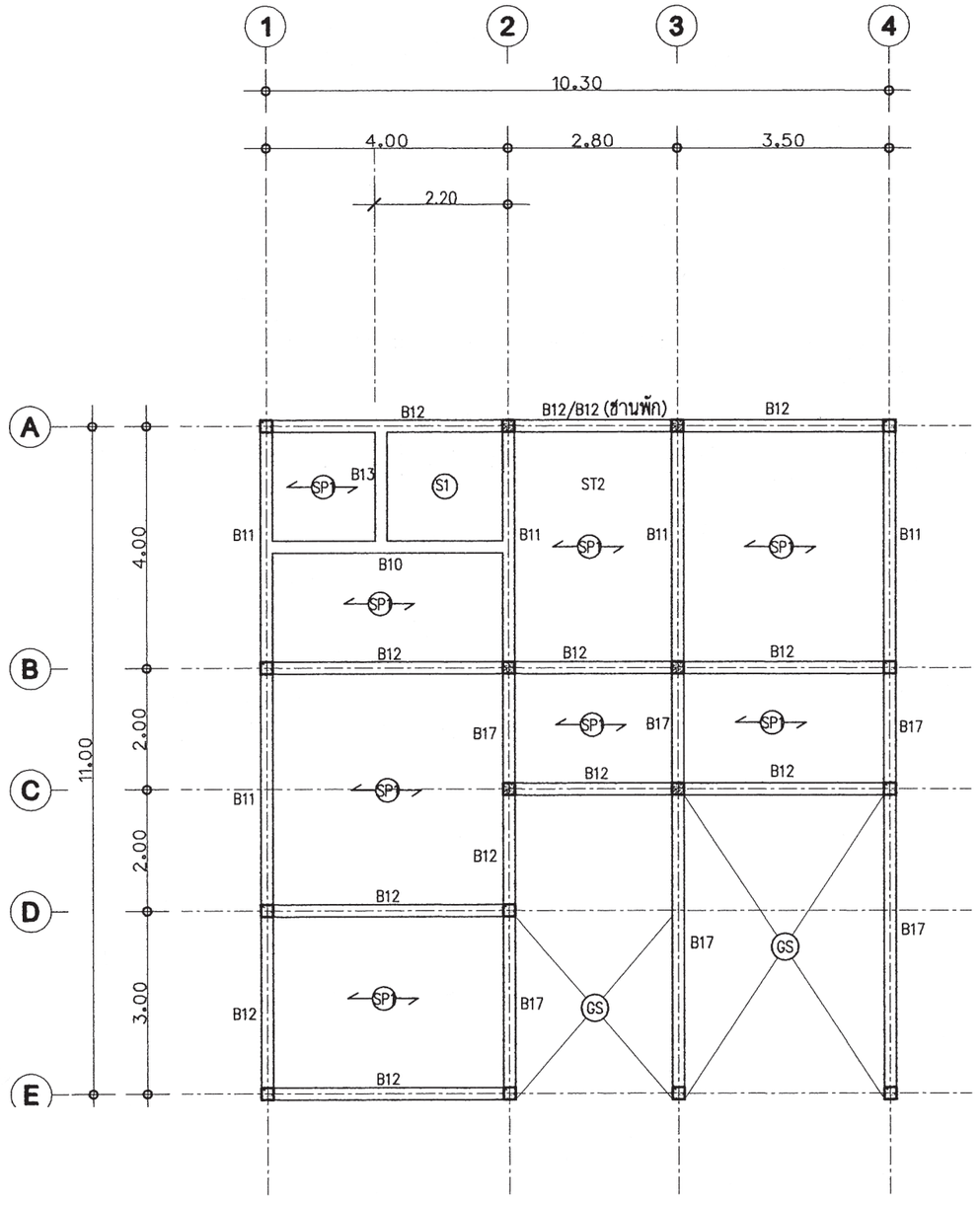

แปลนคานพื้น ชั้นล่าง

มาตราส่วน 1 : 100

สำนักการ โยธา
กรุงเทพมหานคร

โครงการ

แบบบ้านยิ้มเพื่อประชาชน ระยะที่ 3

ตามนโยบาย

ม.ร.ว. สุขุมพันธุ์ บริพัตร
ผู้ว่าราชการกรุงเทพมหานคร

นายจุมพล สำเภาพล
รองผู้ว่าราชการกรุงเทพมหานคร

นางนินนาท ชลิตานนท์
ปลัดกรุงเทพมหานคร

ผู้อำนวยการสำนักการโยธา

รองผู้อำนวยการสำนักการโยธา
นายทวีศักดิ์ เลิศประพันธ์

ผู้อำนวยการสำนักงานออกแบบ
นายวัชรินทร์ บรรพต

หัวหน้ากลุ่มงานสถาปัตยกรรม
นายสินธุ์ชัย บุญปักษ์

หัวหน้ากลุ่มงานวิศวกรรมอาคาร
นายอริยะ เมฆะกูล

สถาปนิก
นางสาววรันธร ประสานสารกิจ ส.สถ.2378

วิศวกรโครงสร้าง
นายนรเทพ ชูพูล สย.7645

วิศวกรไฟฟ้า
นายจรูญ มาสุขใจ ภฟก.2457

วิศวกรสุขาภิบาล
นายมนัสวี อารยะศิริ ภส.341

วิศวกรเครื่องกล

นายช่างเขียนแบบ
นายธิติ สถะบดี

แบบ บ้านพักอาศัย 2 ชั้น
แบบที่ 082
ชื่อบ้าน สร้อยสยาม

เจ้าของ

สถานที่

แบบแสดง
แปลนฐานราก ตอม่อ
แปลนคานพื้น ชั้นล่าง

วันที่ :	เลขที่	รวม
30 พฤษภาคม 2557	S-02	7

แผ่นที่	รวมแผ่น
20	32

FILE :

รายการแก้ไขแบบ

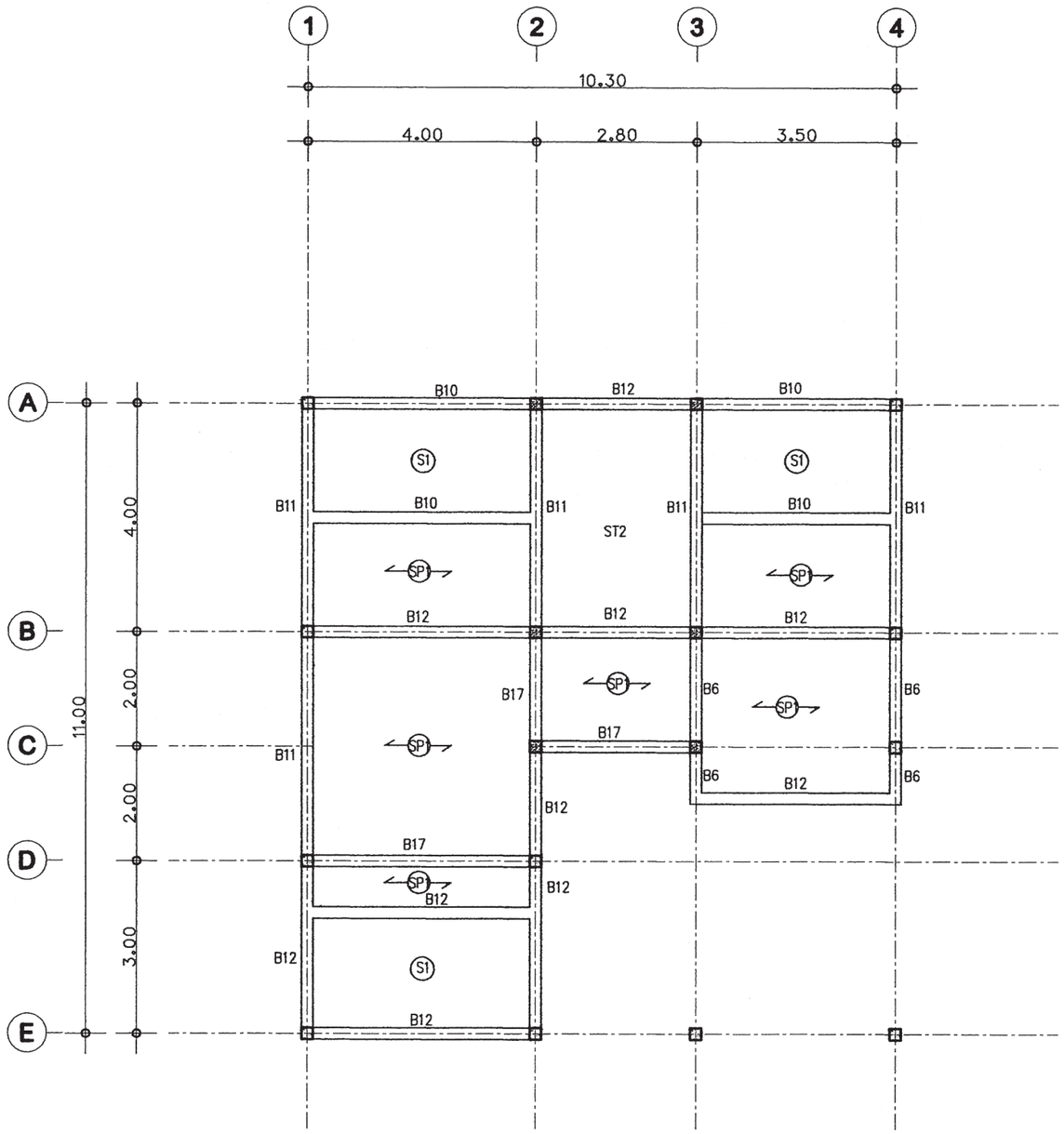

แปลนคานพื้น ชั้นบน	
มาตราส่วน	1 : 100

สำนักการ โยธา
กรุงเทพมหานคร

โครงการ
แบบบ้านยิ้มเพื่อประชาชน ระยะที่ 3

ตามนโยบาย
ม.ร.ว. สุขุมพันธุ์ บริพัตร
ผู้ว่าราชการกรุงเทพมหานคร
นายจุมพล สำเภาพล
รองผู้ว่าราชการกรุงเทพมหานคร
นางนินนาท ชลิตานนท์
ปลัดกรุงเทพมหานคร

ผู้อำนวยการสำนักการโยธา
รองผู้อำนวยการสำนักการโยธา
นายทวีศักดิ์ เลิศประพันธ์
ผู้อำนวยการสำนักงานออกแบบ
นายวัชรินทร์ บรรพต
หัวหน้ากลุ่มงานสถาปัตยกรรม
นายดินธุ์ชัย บุญปักษ์
หัวหน้ากลุ่มงานวิศวกรรมอาคาร
นายอริยะ เมฆะกูล
สถาปนิก
นางสาววรันธร ประสานสารกิจ ส.สถ.2378
วิศวกรโครงสร้าง
นายนรเทพ ชูทูล สย.7645
วิศวกรไฟฟ้า
นายจรูญ มาสุขใจ ภฟก.2457
วิศวกรสุขาภิบาล
นายมนัสวี อารยะศิริ ภส.341
วิศวกรเครื่องกล
นายช่างเขียนแบบ
นายธิติ สถะบดี

แบบ บ้านพักอาศัย 2 ชั้น
แบบที่ 082
ชื่อบ้าน สร้อยสยาม
เจ้าของ
สถานที่

แบบแสดง
แปลนคาน – พื้นชั้นบน

วันที่ :	เลขที่	รวม
30 พฤษภาคม 2557	S-03	7

แผ่นที่	รวมแผ่น
21	32

FILE :
รายการแก้ไขแบบ

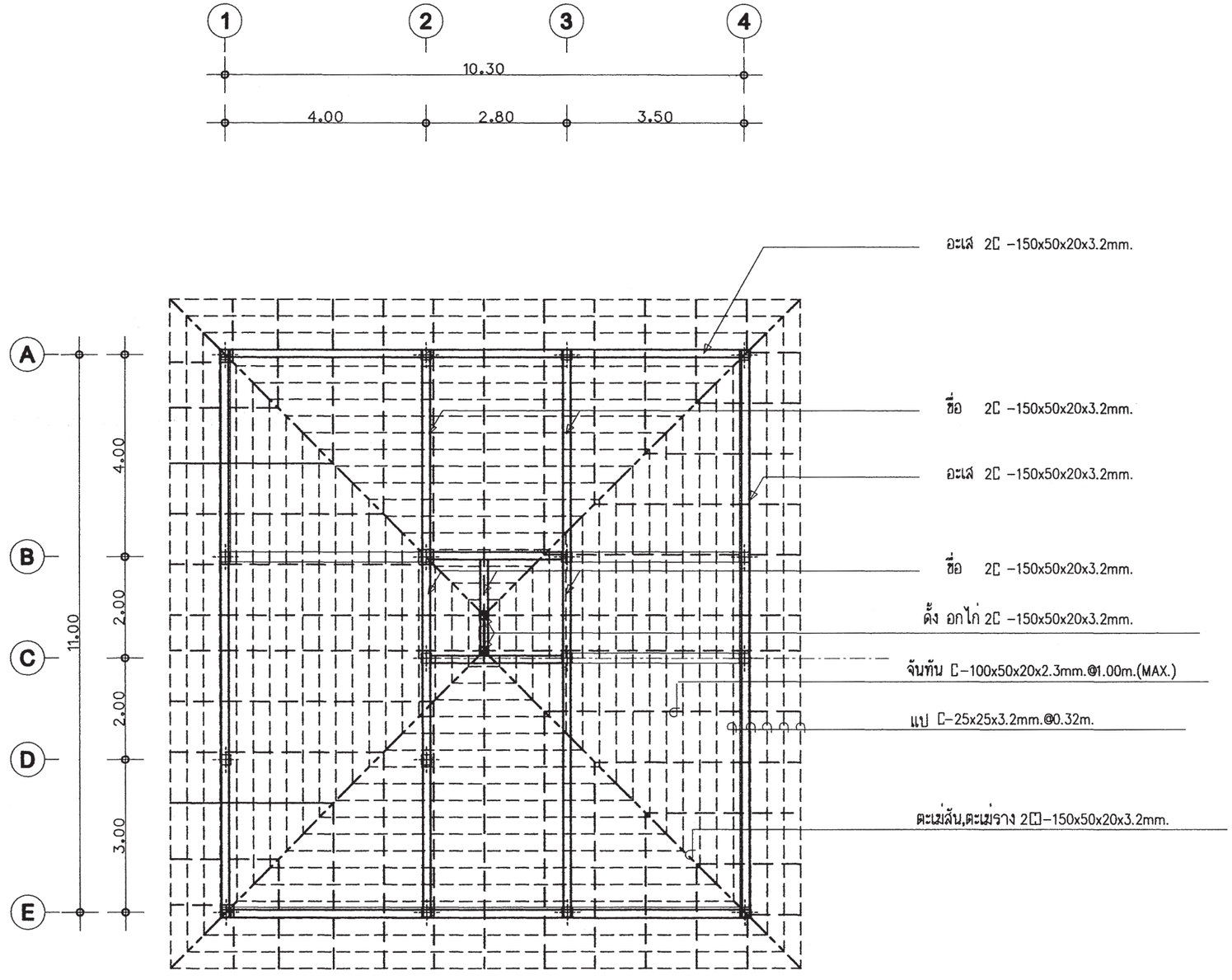

แปลนโครงสร้างหลังคา

มาตราส่วน 1 : 100

สำนักการ โยธา
กรุงเทพมหานคร

โครงการ

แบบบ้านยิ้มเพื่อประชาชน ระยะที่ 3

ตามนโยบาย

ม.ร.ว. สุขุมพันธุ์ บริพัตร
ผู้ว่าราชการกรุงเทพมหานคร

นายจุมพล สำเภาพล
รองผู้ว่าราชการกรุงเทพมหานคร

นางนินนาท ชลิตานนท์
ปลัดกรุงเทพมหานคร

ผู้อำนวยการสำนักการโยธา

รองผู้อำนวยการสำนักการโยธา
นายทวีศักดิ์ เลิศประพันธ์

ผู้อำนวยการสำนักงานออกแบบ
นายวัชรินทร์ บรรพต

หัวหน้ากลุ่มงานสถาปัตยกรรม
นายสินธุ์ชัย บุญปักษ์

หัวหน้ากลุ่มงานวิศวกรรมอาคาร
นายอริยะ เมฆะกูล

สถาปนิก
นางสาววรันธร ประสานสารกิจ ส.สถ.2378

วิศวกรโครงสร้าง
นายนรเทพ ชูพูล สย.7645

วิศวกรไฟฟ้า
นายจรูญ มาสุขใจ ภฟก.2457

วิศวกรสุขาภิบาล
นายมนัสวี อารยะศิริ ภส.341

วิศวกรเครื่องกล

นายช่างเขียนแบบ
นายธิติ สถะบดี

แบบ บ้านพักอาศัย 2 ชั้น
แบบที่ 082
ชื่อบ้าน สร้อยสยาม

เจ้าของ

สถานที่

แบบแสดง
แปลนโครงสร้างหลังคา

วันที่ :	เลขที่	รวม
30 พฤษภาคม 2557	S-04	7

แผ่นที่	รวมแผ่น
22	32

FILE :

รายการแก้ไขแบบ

หมายเหตุ

กรณีใช้ฐานราก เสาเข็มเจาะแทนฐานรากเสาเข็มตอก

ใช้ใช้เทียบดังนี้ F1=F1A , F2=F2A , F3=F3A

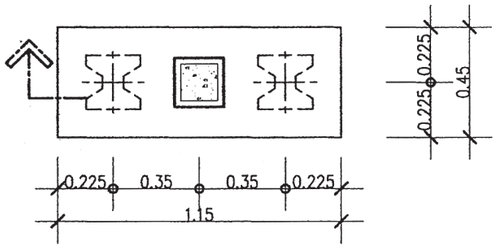

แบบขยาย F2

มาตราส่วน 1 : 25

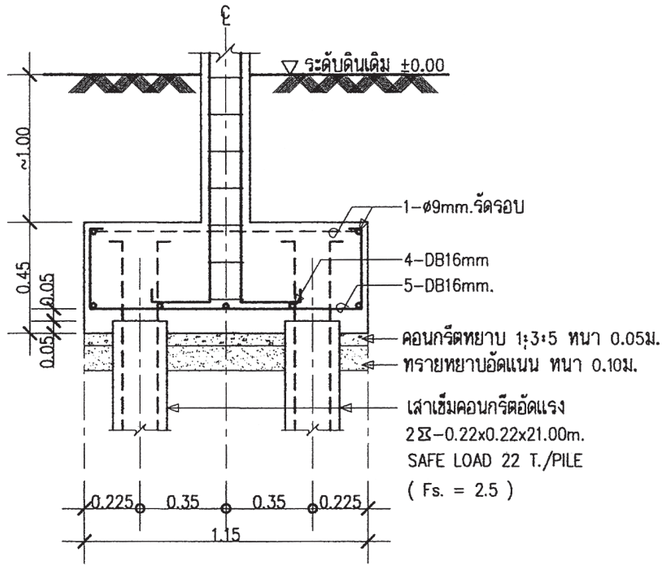

รูปตัด F2

มาตราส่วน 1 : 25

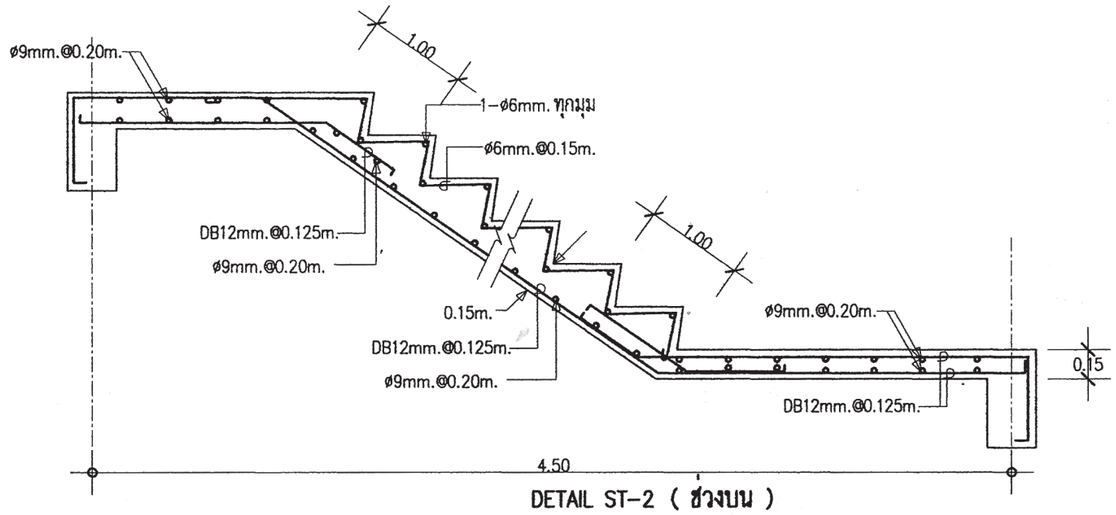

DETAIL ST–2 (ช่วงบน)

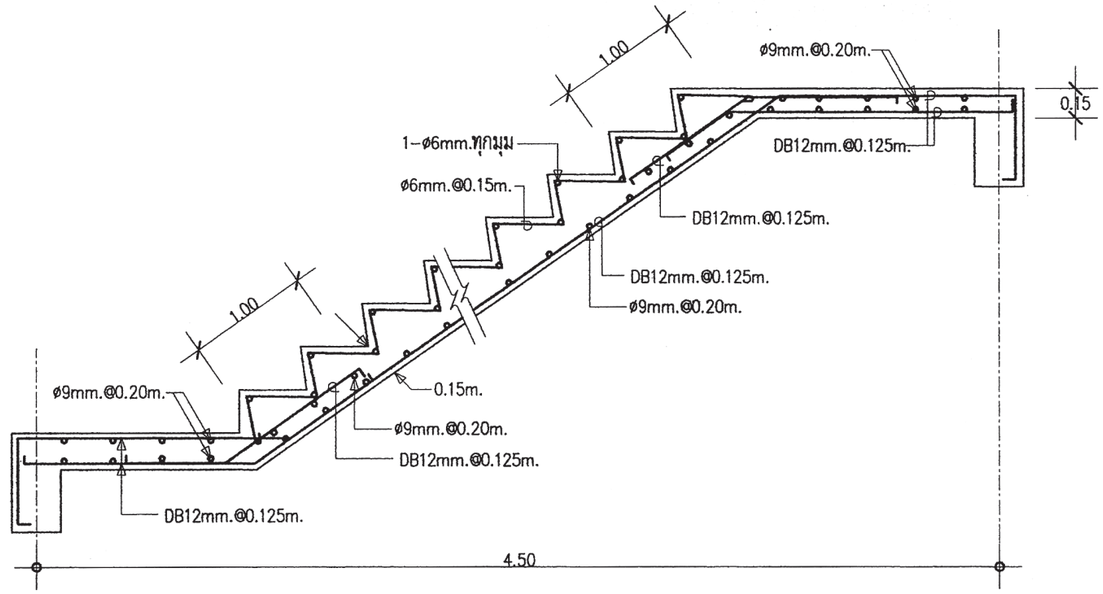

DETAIL ST–2 (ช่วงล่าง)

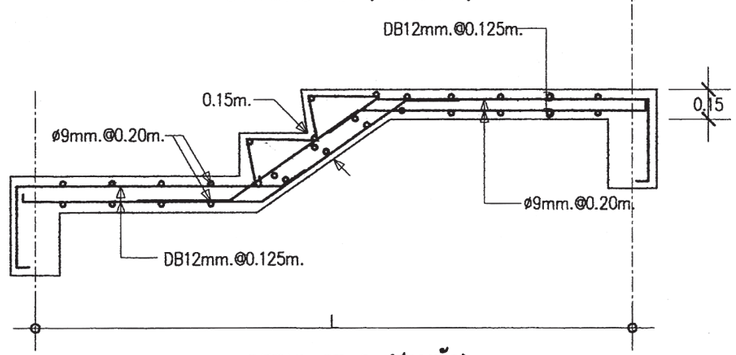

DETAIL ST–2 (ชานพัก)

สำนักการ โยธา
กรุงเทพมหานคร

โครงการ

แบบบ้านยิ้มเพื่อประชาชน ระยะที่ 3

ตามนโยบาย

ม.ร.ว. สุขุมพันธุ์ บริพัตร
ผู้ว่าราชการกรุงเทพมหานคร

นายจุมพล สำเภาพล
รองผู้ว่าราชการกรุงเทพมหานคร

นางนินนาท ชลิตานนท์
ปลัดกรุงเทพมหานคร

ผู้อำนวยการสำนักการโยธา	
รองผู้อำนวยการสำนักการโยธา	
นายทวีศักดิ์ เลิศประพันธ์	
ผู้อำนวยการสำนักงานออกแบบ	
นายวีรินทร์ บรรพต	
หัวหน้ากลุ่มงานสถาปัตยกรรม	
นายสินธุชัย บุญปักษ์	
หัวหน้ากลุ่มงานวิศวกรรมอาคาร	
นายธิระ เผ่ะกุล	
สถาปนิก	
นางสาววันธร ประสานสารกิจ ส.ถ.2378	
วิศวกรโครงสร้าง	
นายนรเทพ รุจุล สย.7645	
วิศวกรไฟฟ้า	
นายรุญ มาสุรใจ ภพ.2457	
วิศวกรสุขาภิบาล	
นายมนัสวี อาระยะศิริ ภส.341	
วิศวกรเครื่องกล	
นายช่างเขียนแบบ	
นายธิติ ตระบดี	

แบบ บ้านพักอาศัย 2 ชั้น

แบบที่ 082

ชื่อบ้าน สร้อยสยาม

เจ้าของ

สถานที่

แบบแสดง

แบบขยายโครงสร้าง 1

วันที่ :	เลขที่	รวม
30 พฤษภาคม 2557	S–05	7

แผ่นที่	รวมแผ่น
23	32

FILE :

รายการแก้ไขแบบ

หมายเหตุ

กรณีใช้ฐานราก เสาเข็มเจาะแทนฐานรากเสาเข็มตอก

ใช้ใช้เทียบดังนี้ F1=F1A , F2=F2A , F3=F3A

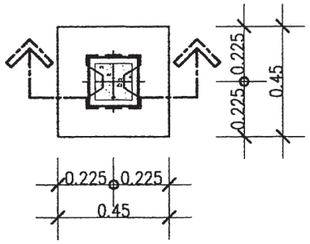

แบบขยาย F1
มาตราส่วน 1 : 25

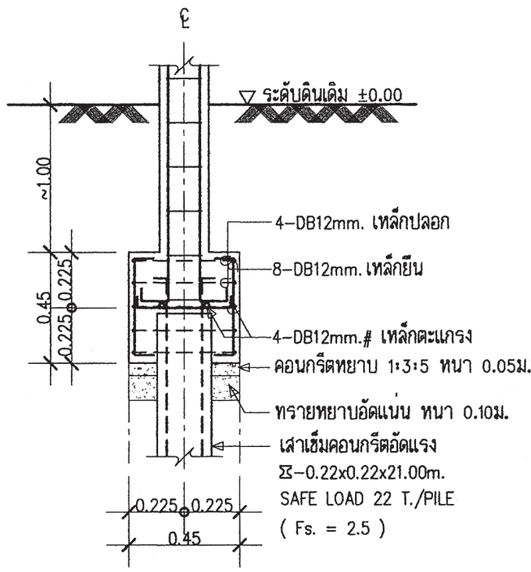

รูปตัด F1
มาตราส่วน 1 : 25

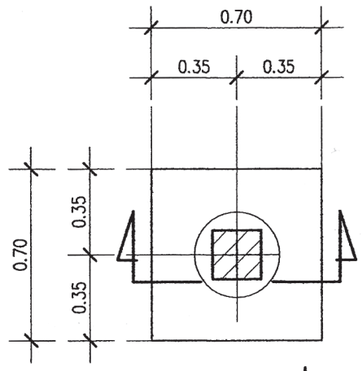

แบบขยายแปลน F1A

มาตรส่วน 1:25

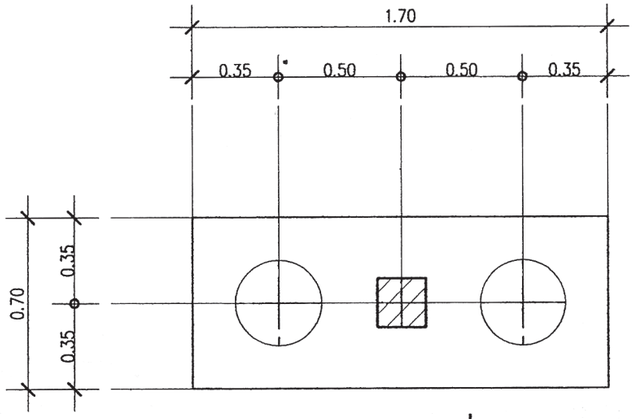

แบบขยายแปลน F2A

มาตรส่วน 1:25

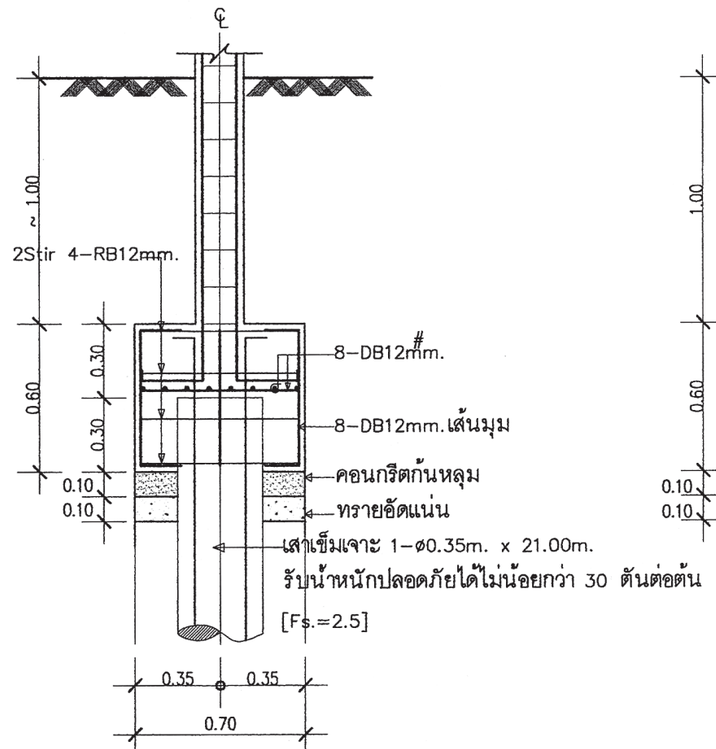

แบบขยายรูปตัด F1A

มาตรส่วน 1:25

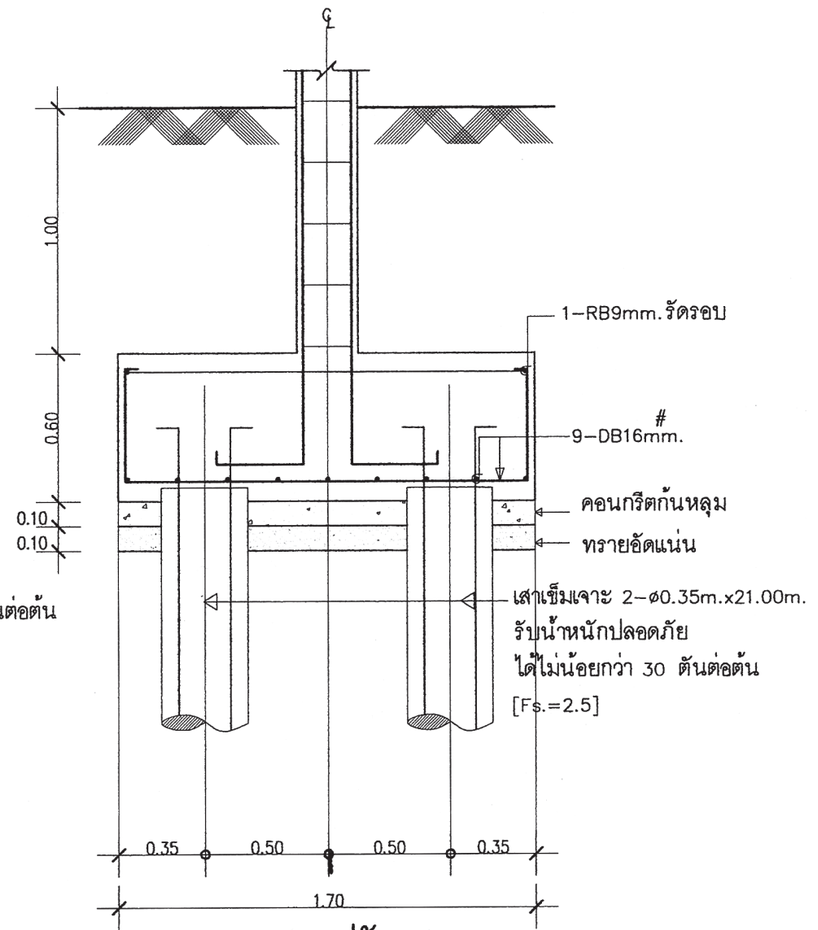

แบบขยายรูปตัด F2A

มาตรส่วน 1:25

สำนักการ โยธา
กรุงเทพมหานคร

โครงการ

แบบบ้านยิ้มเพื่อประชาชน ระยะที่ 3

ตามนโยบาย

ม.ร.ว. สุขุมพันธุ์ บริพัตร
ผู้ว่าราชการกรุงเทพมหานคร

นายจุมพล สำเภาพล
รองผู้ว่าราชการกรุงเทพมหานคร

นางนินนาท ชลิตานนท์
ปลัดกรุงเทพมหานคร

ผู้อำนวยการสำนักการโยธา	
รองผู้อำนวยการสำนักการโยธา	
นายทวีศักดิ์ เลิศประพันธ์	
ผู้อำนวยการสำนักงานออกแบบ	
นายวัชรินทร์ บรรพต	
หัวหน้ากลุ่มงานสถาปัตยกรรม	
นายสินธุ์ชัย บุญปักษ์	
หัวหน้ากลุ่มงานวิศวกรรมอาคาร	
นายอริยะ เมฆะกูล	
สถาปนิก	
นางสาววรันธร ประสานสารกิจ	ส.สถ.2378
วิศวกรโครงสร้าง	
นายนรเทพ ฐพูล	สย.7645
วิศวกรไฟฟ้า	
นายจรูญ มาสุขใจ	ภฟก.2457
วิศวกรสุขาภิบาล	
นายมนัสวี อารยะศิริ	ภส.341
วิศวกรเครื่องกล	
นายช่างเขียนแบบ	
นายธิติ สถะบดี	

แบบ	บ้านพักอาศัย 2 ชั้น
แบบที่	082
ชื่อบ้าน	สร้อยสยาม
เจ้าของ	
สถานที่	
แบบแสดง	แบบขยายโครงสร้าง 2

วันที่ :	เลขที่	รวม
30 พฤษภาคม 2557	S-06	7

แผ่นที่	รวมแผ่น
24	32

FILE :

รายการแก้ไขแบบ

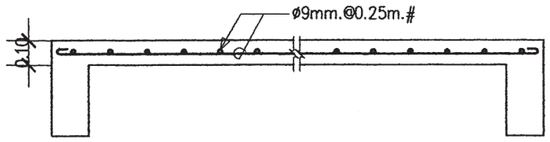

DETAIL S1

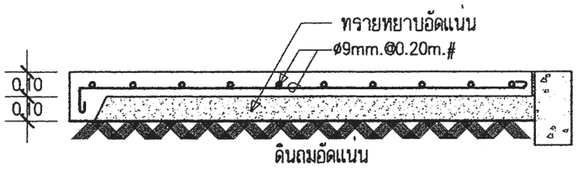

DETAIL GS

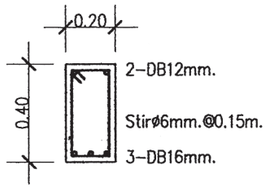

DETAIL B10

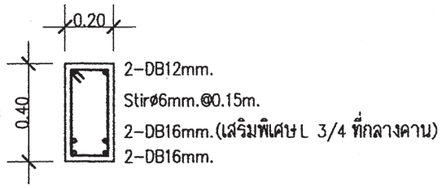

DETAIL B11

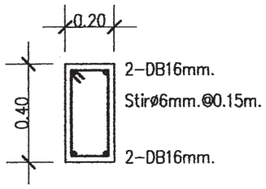

DETAIL B12

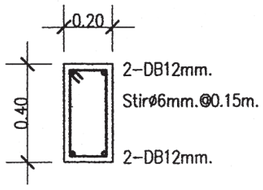

DETAIL B13

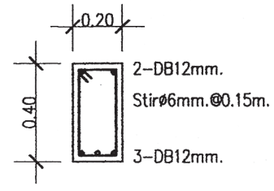

DETAIL B17

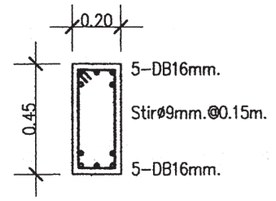

DETAIL B6

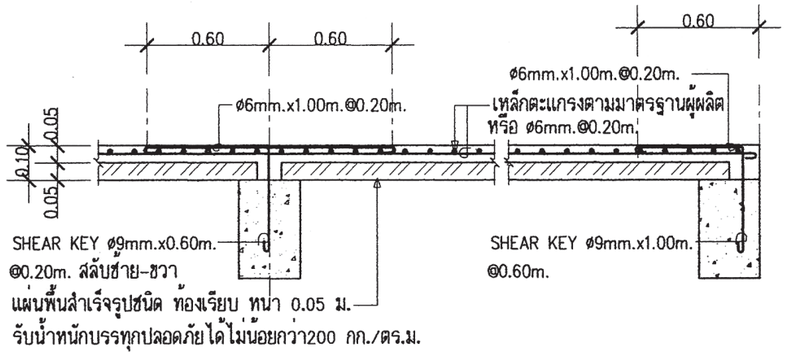

DETAIL SP1

พื้นชั้น 2 - หลังคา	↑	↑
พื้นชั้นล่าง - พื้นชั้น 2	↑	0.20 / 0.20 — 4-DB12mm. Stirø6mm.@0.15m.
ตอม่อ - พื้นชั้นล่าง	0.20 / 0.20 — 4-DB12mm. Stirø6mm.@0.15m.	0.25 / 0.25 — 8-DB12mm. 2-Stirø6mm.@0.15m.
FLOOR / COLUMN	C1	C2

สำนักการ โยธา
กรุงเทพมหานคร

โครงการ
แบบบ้านยิ้มเพื่อประชาชน ระยะที่ 3

ตามนโยบาย
ม.ร.ว. สุขุมพันธุ์ บริพัตร
ผู้ว่าราชการกรุงเทพมหานคร
นายจุมพล สำเภาพล
รองผู้ว่าราชการกรุงเทพมหานคร
นางนินนาท ชลิตานนท์
ปลัดกรุงเทพมหานคร

ผู้อำนวยการสำนักการโยธา
รองผู้อำนวยการสำนักการโยธา
นายทวีศักดิ์ เลิศประพันธ์
ผู้อำนวยการสำนักงานออกแบบ
นายวัชรินทร์ บรรพต
หัวหน้ากลุ่มงานสถาปัตยกรรม
นายสินธุ์ชัย บุญปักษ์
หัวหน้ากลุ่มงานวิศวกรรมอาคาร
นายอริยะ เมฆะกูล

สถาปนิก
นางสาววรันธร ประสานสารกิจ ส.สถ.2378
วิศวกรโครงสร้าง
นายนรเทพ ฐพูล สย.7645
วิศวกรไฟฟ้า
นายจรูญ มาสุรใจ ภฟก.2457
วิศวกรสุขาภิบาล
นายมนัสวี อารยะศิริ ภส.341
วิศวกรเครื่องกล
นายช่างเขียนแบบ
นายธิติ สถะบดี

แบบ บ้านพักอาศัย 2 ชั้น
แบบที่ 082
ชื่อบ้าน สร้อยสยาม
เจ้าของ
สถานที่

แบบแสดง
แบบขยายโครงสร้าง 3

วันที่ :	เลขที่	รวม
30 พฤษภาคม 2557	S-07	7

แผ่นที่	รวมแผ่น
25	32

FILE :

รายการแก้ไขแบบ

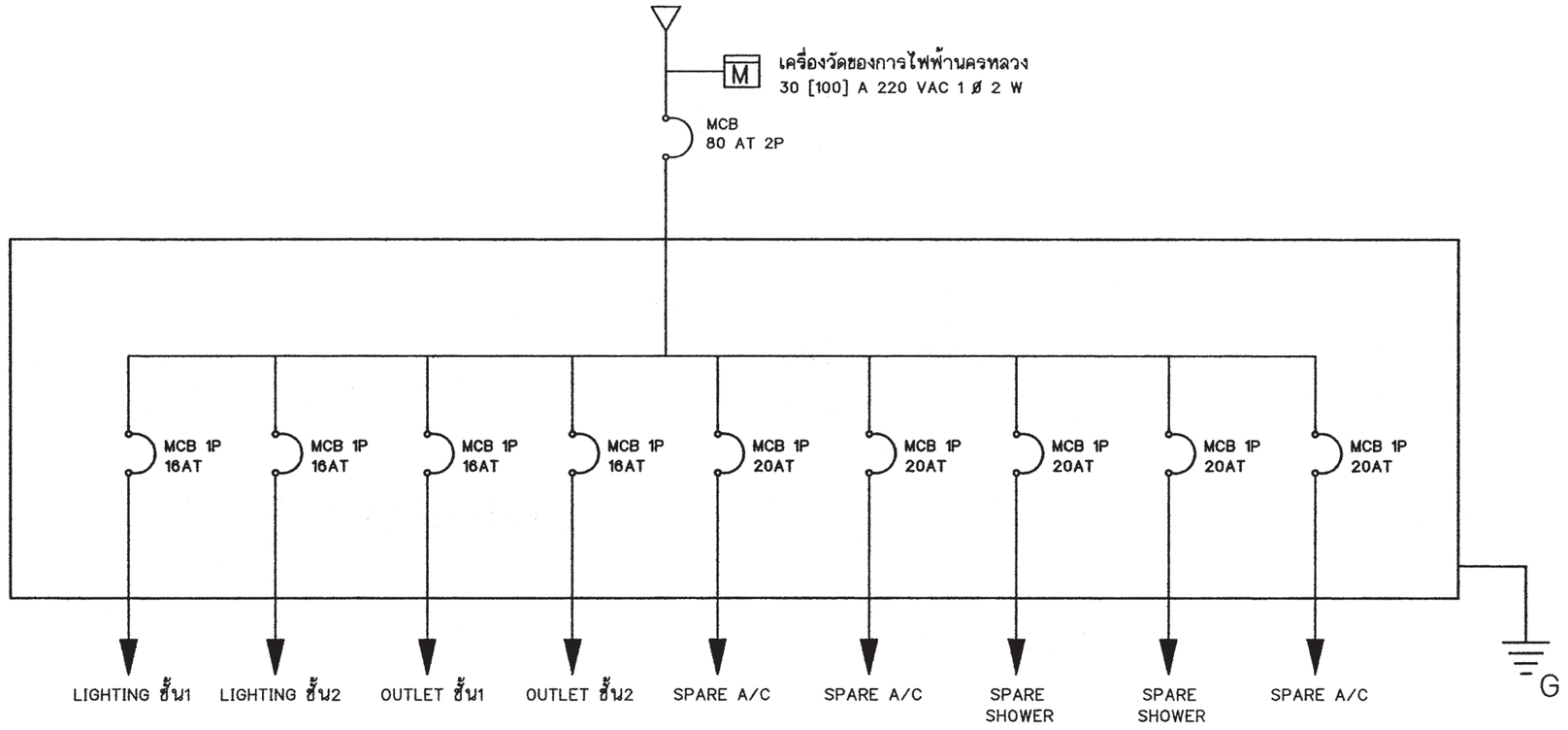

SINGLE LINE DIAGRAM

สัญลักษณ์ระบบไฟฟ้า

○	โคม DOWNLIGHT 1x11 W
◎	โคมกลมหลอด ฟลูออเรสเซนต์ 1x32 W พร้อมฝาครอบสีใส
▭	ดวงโคมหลอด ฟลูออเรสเซนต์ 1x18 W พร้อมฝาครอบสีใส
S	สวิตช์ไฟฟ้าแบบธรรมดา
S_3	สวิตช์ไฟฟ้าแบบ 3ทาง
⊖	เต้ารับไฟฟ้าแบบมีสายดิน
TV	เต้ารับทีวี
⊠	เต้ารับโทรศัพท์
Ⓙ	กล่องต่อสายไฟ
◪	แผงจ่ายไฟ
MCB	MINIATURE CIRCUIT BREAKER

รายการระบบงานไฟฟ้า

- แผงจ่ายไฟเป็นกล่องเหล็ก
- สายไฟตามมาตรฐานอุตสาหกรรม
- เต้ารับไฟฟ้าแบบมีสายดิน
- สวิตช์ไฟฟ้าแบบธรรมดา และ สามทาง
- สายเมนวงจรย่อยขนาด 4 มม.^{2}
- สายไฟเข้าเต้ารับขนาด 2.5 มม.^{2}
- สายไฟเข้าดวงโคมขนาด 1 มม.^{2}
- การเดินสายร้อยในท่อร้อยสายฝังในผนังส่วนการเดินสายในฝ้าเพดานให้เดินร้อยท่อร้อยยึดติดกับเสาหรือคาน
- สายไฟเข้าเครื่องทำน้ำอุ่น 3500 W ขนาด 4 มม.^{2}
- สาย COAXIAL เข้าเต้ารับทีวีใช้ RG6
- สายโทรศัพท์เข้าเต้ารับโทรศัพท์ ขนาด 0.65 มม.
- การต่อลงดินต้องเป็นไปตามกฎของการไฟฟ้านครหลวง
- ทิ้งสายข้างหนึ่งไว้ในกล่องต่อสายในห้องนอน หรือ ห้องน้ำ อีกข้างหนึ่งต่อเข้ากับ CIRCUIT BREAKER ในแผงจ่ายไฟ

สำนักการ โยธา
กรุงเทพมหานคร

โครงการ
แบบบ้านยิ้มเพื่อประชาชน ระยะที่ 3

ตามนโยบาย
ม.ร.ว. สุขุมพันธุ์ บริพัตร
ผู้ว่าราชการกรุงเทพมหานคร
นายจุมพล สำเภาพล
รองผู้ว่าราชการกรุงเทพมหานคร
นางนินนาท ชลิตานนท์
ปลัดกรุงเทพมหานคร

ผู้อำนวยการสำนักการโยธา
รองผู้อำนวยการสำนักการโยธา
นายทวีศักดิ์ เลิศประพันธ์
ผู้อำนวยการสำนักงานออกแบบ
นายวัชรินทร์ บรรพต
หัวหน้ากลุ่มงานสถาปัตยกรรม
นายสินธุ์ชัย บุญปักษ์
หัวหน้ากลุ่มงานวิศวกรรมอาคาร
นายอริยะ เมฆะกูล
สถาปนิก
นางสาววรันธร ประสานสารกิจ ส.สถ.2378
วิศวกรโครงสร้าง
นายนรเทพ ฐพูล สย.7645
วิศวกรไฟฟ้า
นายจรูญ มาสุขใจ ภฟก.2457
วิศวกรสุขาภิบาล
นายมนัสวี อารยะศิริ ภส.341
วิศวกรเครื่องกล
นายช่างเขียนแบบ
นายสมชาย กันนะสมบัติ

แบบ บ้านพักอาศัย 2 ชั้น
แบบที่ 082
ชื่อบ้าน สร้อยสยาม
เจ้าของ
สถานที่

แบบแสดง
สัญลักษณ์ระบบไฟฟ้า
รายการระบบไฟฟ้า

วันที่ :	เลขที่	รวม
30 พฤษภาคม 2557	E-01	3

แผ่นที่	รวมแผ่น
26	32

FILE :
รายการแก้ไขแบบ

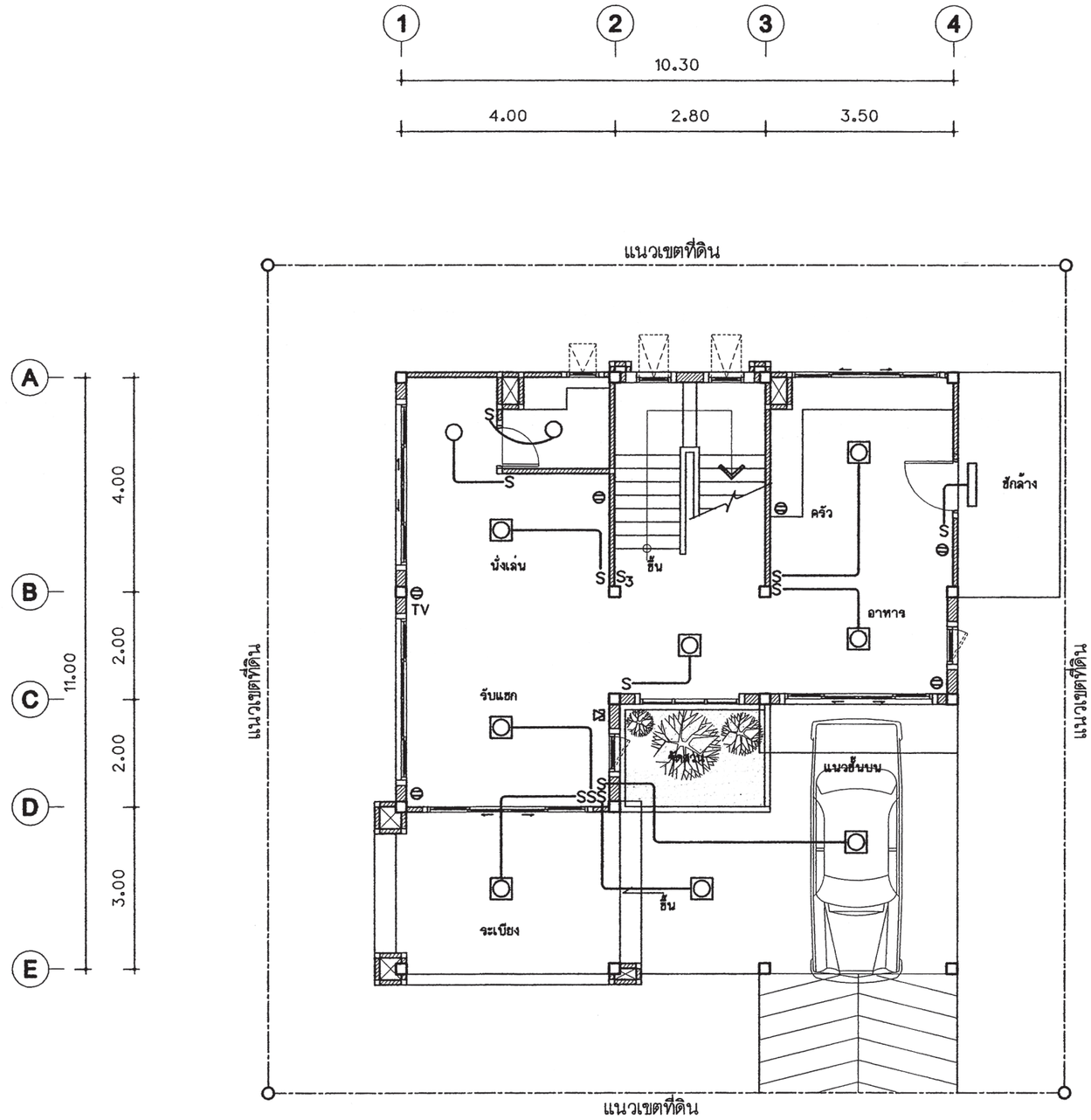

แปลนระบบไฟฟ้าแสงสว่าง-เต้ารับไฟฟ้า -โทรศัพท์-โทรทัศน์ ชั้นล่าง

มาตราส่วน 1 : 100

สำนักการ โยธา
กรุงเทพมหานคร

โครงการ

แบบบ้านยิ้มเพื่อประชาชน ระยะที่ 3

ตามนโยบาย

ม.ร.ว. สุขุมพันธุ์ บริพัตร
ผู้ว่าราชการกรุงเทพมหานคร

นายจุมพล สำเภาพล
รองผู้ว่าราชการกรุงเทพมหานคร

นางนินนาท ชลิตานนท์
ปลัดกรุงเทพมหานคร

ผู้อำนวยการสำนักการโยธา	
รองผู้อำนวยการสำนักการโยธา	
นายทวีศักดิ์ เลิศประพันธ์	
ผู้อำนวยการสำนักงานออกแบบ	
นายรังสินทร์ บรรพต	
หัวหน้ากลุ่มงานสถาปัตยกรรม	
นายสินธุชัย บุญปักษ์	
หัวหน้ากลุ่มงานวิศวกรรมอาคาร	
นายธิระ เผ่าสวัสดิ์	
สถาปนิก	
นางสาวรัตนา ประสานสารกิจ ส.ผ.2378	
วิศวกรโครงสร้าง	
นายนรเทพ ชูชุด สย.7645	
วิศวกรไฟฟ้า	
นายรุญ มาสุขใจ ภฟ.2457	
วิศวกรสุขาภิบาล	
นายณัฐวี อาระยะศิริ ภส.341	
วิศวกรเครื่องกล	
นายช่างเขียนแบบ	
นายสมชาย กันนะสมบัติ	

แบบ บ้านพักอาศัย 2 ชั้น
แบบที่ 082
ชื่อบ้าน สร้อยสยาม

เจ้าของ

สถานที่

แบบแสดง
แปลนระบบไฟฟ้าชั้น 1

วันที่ :	แสที่	รวม
30 พฤษภาคม 2557	E-02	3

แผ่นที่	รวมแผ่น
27	32

FILE :

รายการแก้ไขแบบ

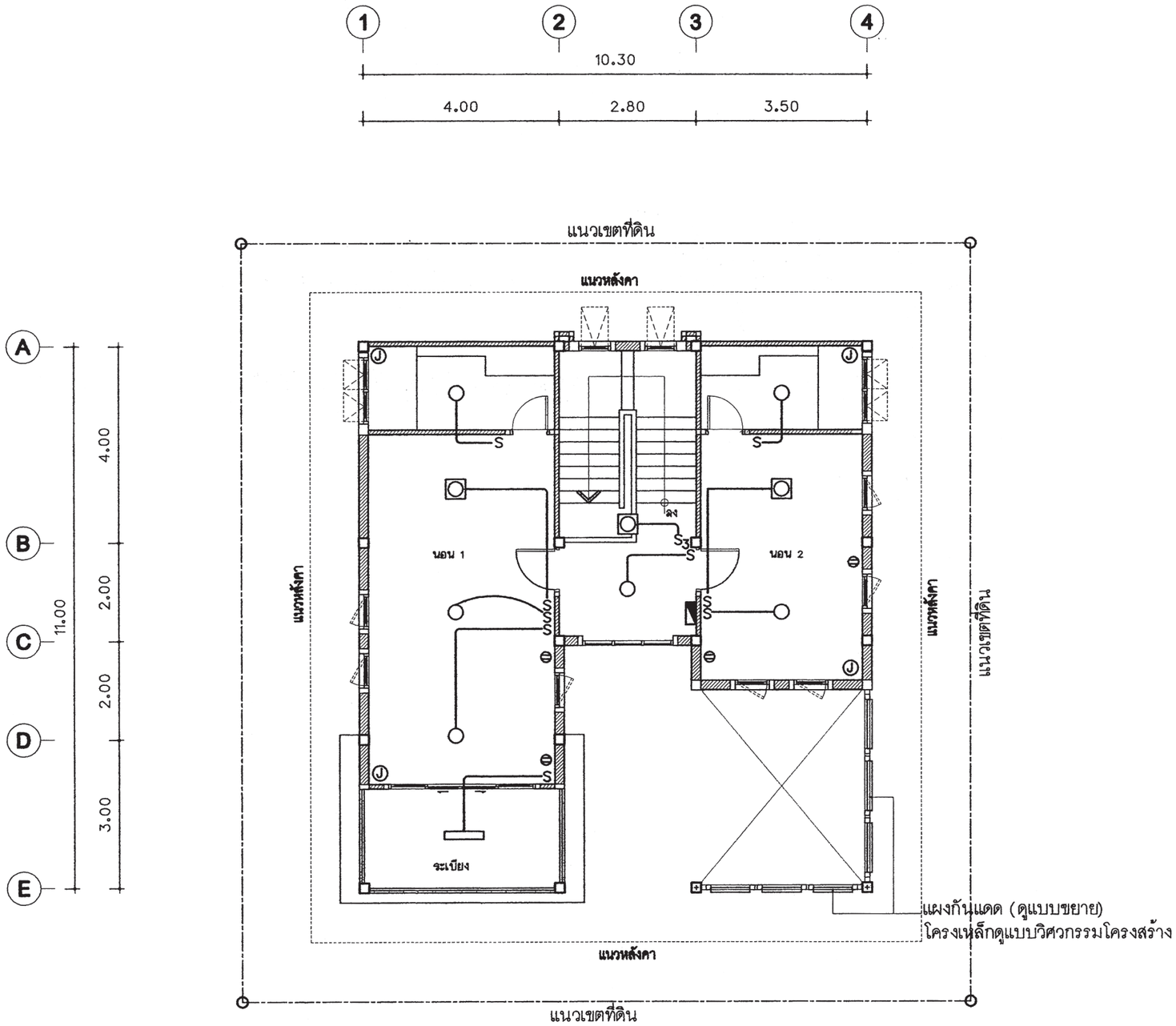

แปลนระบบไฟฟ้าแสงสว่าง-เต้ารับไฟฟ้า ชั้นบน

มาตราส่วน 1 : 100

สำนักการ โยธา
กรุงเทพมหานคร

โครงการ
แบบบ้านยิ้มเพื่อประชาชน ระยะที่ 3

ตามนโยบาย
ม.ร.ว. สุขุมพันธุ์ บริพัตร
ผู้ว่าราชการกรุงเทพมหานคร
นายจุมพล สำเภาพล
รองผู้ว่าราชการกรุงเทพมหานคร
นางนินนาท ชลิตานนท์
ปลัดกรุงเทพมหานคร

ผู้อำนวยการสำนักการโยธา
รองผู้อำนวยการสำนักการโยธา
นายทวีศักดิ์ เลิศประพันธ์
ผู้อำนวยการสำนักงานออกแบบ
นายวัชรินทร์ บรรพต
หัวหน้ากลุ่มงานสถาปัตยกรรม
นายสินธุ์ชัย บุญปักษ์
หัวหน้ากลุ่มงานวิศวกรรมอาคาร
นายอริยะ เมฆะกูล
สถาปนิก
นางสาววรันธร ประสานสารกิจ ส.สถ.2378
วิศวกรโครงสร้าง
นายนรเทพ ชูพูล สย.7845
วิศวกรไฟฟ้า
นายจรูญ มาสุขใจ ภฟก.2457
วิศวกรสุขาภิบาล
นายมนัสวี อารยะศิริ ภส.341
วิศวกรเครื่องกล
นายช่างเขียนแบบ
นายสมชาย กันนะสมบัติ

แบบ บ้านพักอาศัย 2 ชั้น
แบบที่ 082
ชื่อบ้าน สร้อยสยาม
เจ้าของ
สถานที่

แบบแสดง
แปลนระบบไฟฟ้าชั้น 2

วันที่ :	เลขที่	รวม
30 พฤษภาคม 2557	E-03	3

แผ่นที่	รวมแผ่น
28	32

FILE :
รายการแก้ไขแบบ

ตารางที่ 1 แสดงการเลือกใช้ขนาดเครื่องสูบน้ำแบบอัตโนมัติสำหรับโครงการบ้านยิ้ม

ขนาดเครื่องสูบน้ำ (วัตต์)	จำนวนห้องน้ำของบ้าน	จำนวนชั้นของบ้าน
100	1 – 3	1 – 2
150	4	1 – 2
200	5	2 – 3
250	6	2 – 3
300	7	2 – 3

ตารางที่ 2 แสดงการเลือกใช้ขนาดถังเก็บน้ำแบบตั้งพื้นสำหรับโครงการบ้านยิ้ม

ชื่อ	จำนวนห้องนอนของบ้าน	ความจุ (ลบ.ม.)
ถังเก็บน้ำ 1 (WT1)	1 – 2	1
ถังเก็บน้ำ 2 (WT2)	3 – 4	2
ถังเก็บน้ำ 3 (WT3)	5 – 6	3

ถังเก็บน้ำที่ใช้ ทำจากวัสดุไฟเบอร์กลาสเสริมแรงผลิตตามมาตรฐาน มอก. 435 – 2548

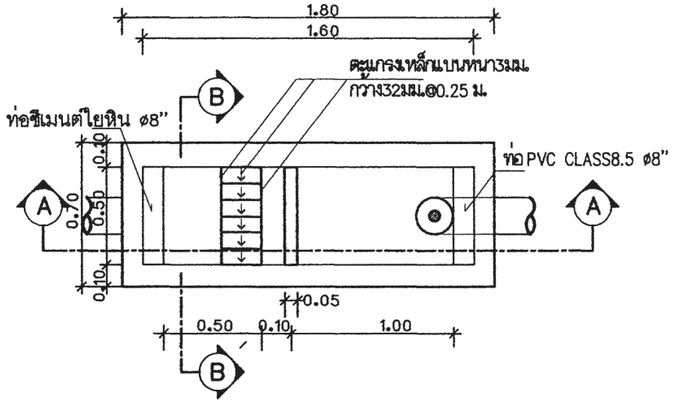

แปลนบ่อดักขยะและดักไขมัน

มาตราส่วน AS SHOWN

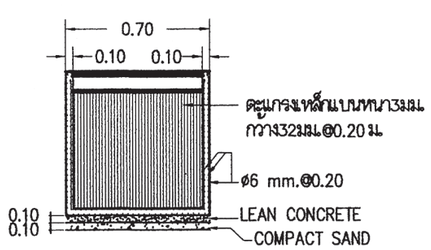

รูปตัด B-B

มาตราส่วน AS SHOWN

หมายถึง : บ่อตรวจคุณภาพน้ำ (ก่อนระบายลงสู่ท่อสาธารณะ)

: บ่อดักขยะและบ่อตรวจคุณภาพน้ำ (ก่อนระบายลงสู่ท่อสาธารณะ)

สัญลักษณ์ บ่อพัก : (ก่อนระบายลงสู่ท่อสาธารณะ)

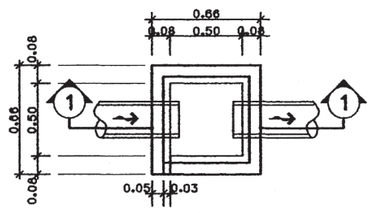

บ่อพักน้ำทิ้ง

มาตราส่วน AS SHOWN

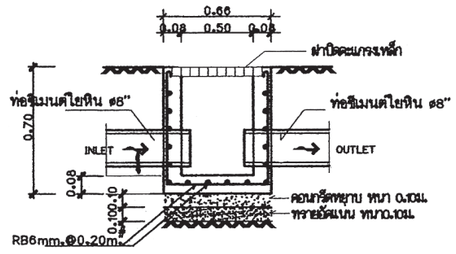

รูปตัด ①-①

มาตราส่วน AS SHOWN

ตารางที่ 3 แสดงการเลือกใช้ขนาดถังบำบัดน้ำเสียแบบฝังใต้ดินสำหรับโครงการบ้านยิ้ม

ชื่อ	จำนวนห้องนอนของบ้าน	ปริมาณการบำบัด(ลบ.ม./วัน)
ถังบำบัดน้ำเสีย 1 (WWTP 1)	1 – 2	1
ถังบำบัดน้ำเสีย 2 (WWTP 2)	3 – 4	2
ถังบำบัดน้ำเสีย 3 (WWTP 3)	5 – 6	3

ถังบำบัดน้ำเสียเป็นระบบเกรอะ – กรองไร้อากาศ ตัวถังทำจากวัสดุไฟเบอร์กลาสเสริมแรง สามารถรองรับปริมาณน้ำเสียได้ไม่น้อยกว่าตามที่กำหนดในตารางที่ 3 ที่ค่า BOD เข้าระบบไม่น้อยกว่า 250มิลลิกรัมต่อลิตร และค่า BOD ของน้ำที่ผ่านการบำบัดแล้วไม่เกิน 50มิลลิกรัมต่อลิตร

ตารางที่ 4 แสดงการเลือกใช้วัสดุท่อสำหรับโครงการบ้านยิ้ม

การใช้งาน	วัสดุ
ท่อประปา (CW)	ท่อ PVC Class 13.5 ผลิตตามมาตรฐาน มอก. 17 – 2532 ต่อด้วยน้ำยาประสานผลิตภัณฑ์เดียวกับผู้ผลิตท่อ
ท่อระบายน้ำโสโครก น้ำทิ้ง น้ำฝนและท่ออากาศ (S,W,RL,V)	ท่อ PVC Class 13.5 ผลิตตามมาตรฐาน มอก. 17 – 2532 ต่อด้วยน้ำยาประสานผลิตภัณฑ์เดียวกับผู้ผลิตท่อ

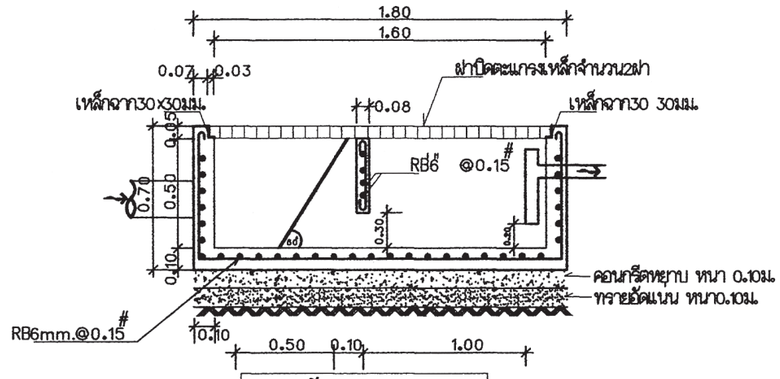

รูปตัด A-A

มาตราส่วน AS SHOWN

สำนักการ โยธา
กรุงเทพมหานคร

โครงการ
แบบบ้านยิ้มเพื่อประชาชน ระยะที่ 3

ตามนโยบาย
ม.ร.ว. สุขุมพันธุ์ บริพัตร
ผู้ว่าราชการกรุงเทพมหานคร
นายจุมพล สำเภาพล
รองผู้ว่าราชการกรุงเทพมหานคร
นางนินนาท ชลิตานนท์
ปลัดกรุงเทพมหานคร

ผู้อำนวยการสำนักการโยธา	
รองผู้อำนวยการสำนักการโยธา	
นายทศิลัค์ เลิศประพันธ์	
ผู้อำนวยการสำนักงานออกแบบ	
นายวัรินทร์ บรรพต	
หัวหน้ากลุ่มงานสถาปัตยกรรม	
นายสินธุ์ชัย บุญปักษ์	
หัวหน้ากลุ่มงานวิศวกรรมอาคาร	
นายธิระ เมฆะกุล	
สถาปนิก	
นางสาวรัตนาธร ประสานสารกิจ	ส.สถ.2378
วิศวกรโครงสร้าง	
นายนรเทพ รูทูล สย.7645	
วิศวกรไฟฟ้า	
นายชาญ มาสุธโร ภฟท.2457	
วิศวกรสุขาภิบาล	
นายณัฏฐ์ อาธรชลิธ์ ภส.341	
วิศวกรเครื่องกล	
นายช่างเขียนแบบ	
นายบุญธีร์ วังเจริญ	

แบบ บ้านพักอาศัย 2 ชั้น
แบบที่ 082
ชื่อบ้าน สร้อยสยาม
เจ้าของ
สถานที่

แบบแสดง
รายการประกอบแบบสุขาภิบาล

วันที่ :	เลขที่	รวม
30 พฤษภาคม 2557	SN–01	4

แผ่นที่	รวมแผ่น
29	32

FILE :

รายการแก้ไขแบบ

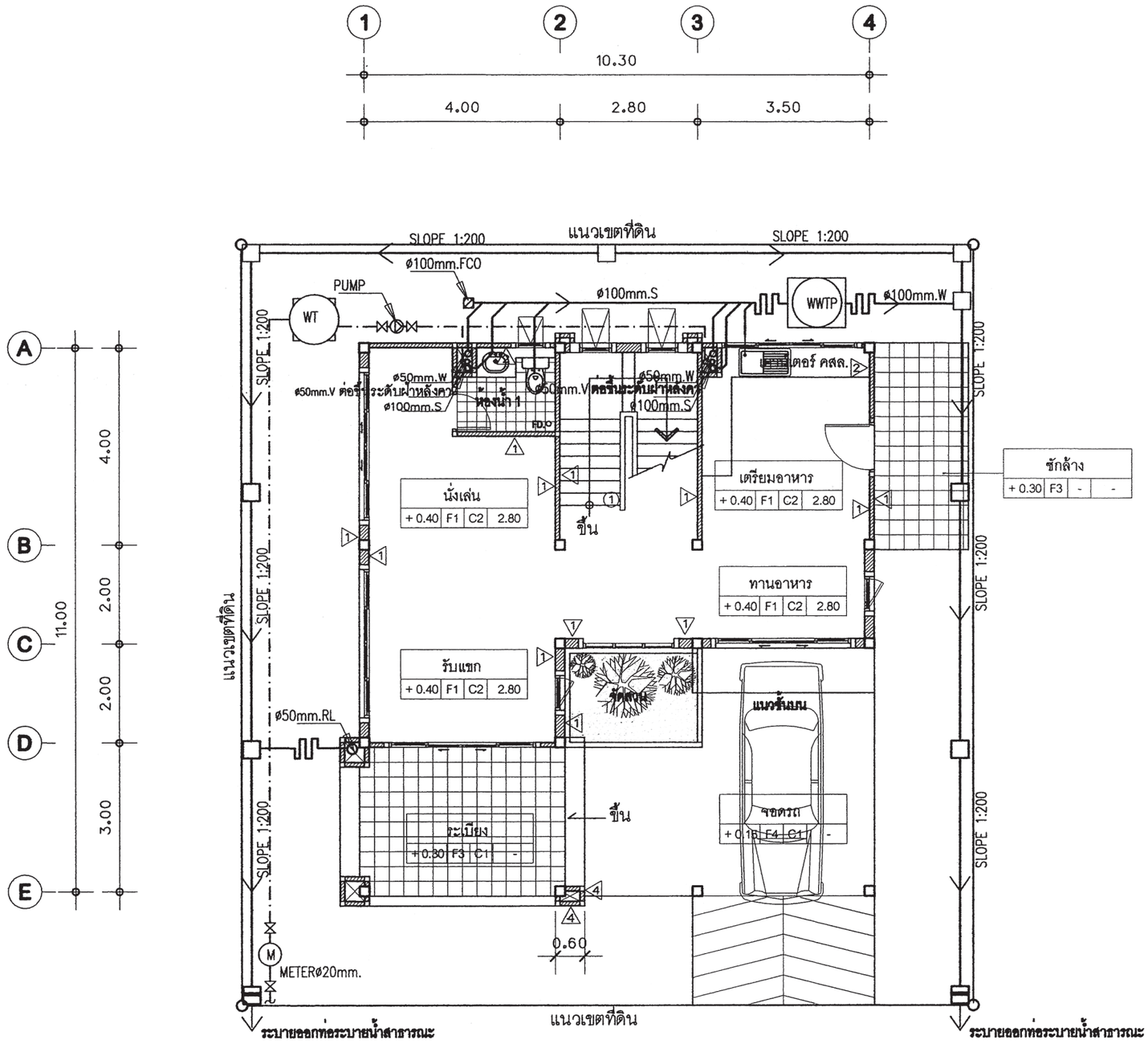

แปลนระบบสุขาภิบาล ชั้นล่าง

มาตราส่วน 1 : 100

สำนักการ โยธา
กรุงเทพมหานคร

โครงการ

แบบบ้านยิ้มเพื่อประชาชน ระยะที่ 3

ตามนโยบาย

ม.ร.ว. สุขุมพันธุ์ บริพัตร
ผู้ว่าราชการกรุงเทพมหานคร

นายจุมพล สำเภาพล
รองผู้ว่าราชการกรุงเทพมหานคร

นางนินนาท ชลิตานนท์
ปลัดกรุงเทพมหานคร

ผู้อำนวยการสำนักการโยธา	
รองผู้อำนวยการสำนักการโยธา	
นายทวีศักดิ์ เลิศประพันธ์	
ผู้อำนวยการสำนักงานออกแบบ	
นายรัชนีนทร์ บรรพต	
หัวหน้ากลุ่มงานสถาปัตยกรรม	
นายสินธุชัย บุญปักษ์	
หัวหน้ากลุ่มงานวิศวกรรมอาคาร	
นายธีระ เผ่ะกุล	
สถาปนิก	
นางสาววันธร ประสานสารกิจ ส.ถ.2378	
วิศวกรโครงสร้าง	
นายนรเทพ รุจุล สย.7845	
วิศวกรไฟฟ้า	
นายรุญ มาสุธโค ภฟ.2457	
วิศวกรสุขาภิบาล	
นายมนัสวี อาระยะศิริ ภส.341	
วิศวกรเครื่องกล	
นายช่างเขียนแบบ	
นายบุญชัย วังจริญ	

แบบ บ้านพักอาศัย 2 ชั้น
แบบที่ 082
ชื่อบ้าน สวัอยสยาม

เจ้าของ

สถานที่

แบบแสดง
แปลนระบบสุขาภิบาล ชั้นล่าง

วันที่ :	เลขที่	รวม
30 พฤษภาคม 2557	SN-02	4

แผ่นที่	รวมแผ่น
30	32

FILE :

รายการแก้ไขแบบ

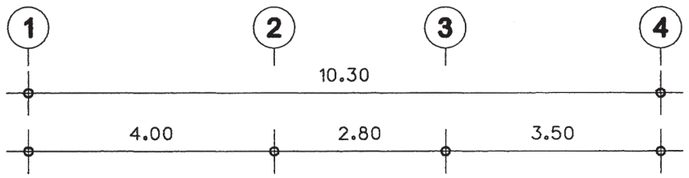

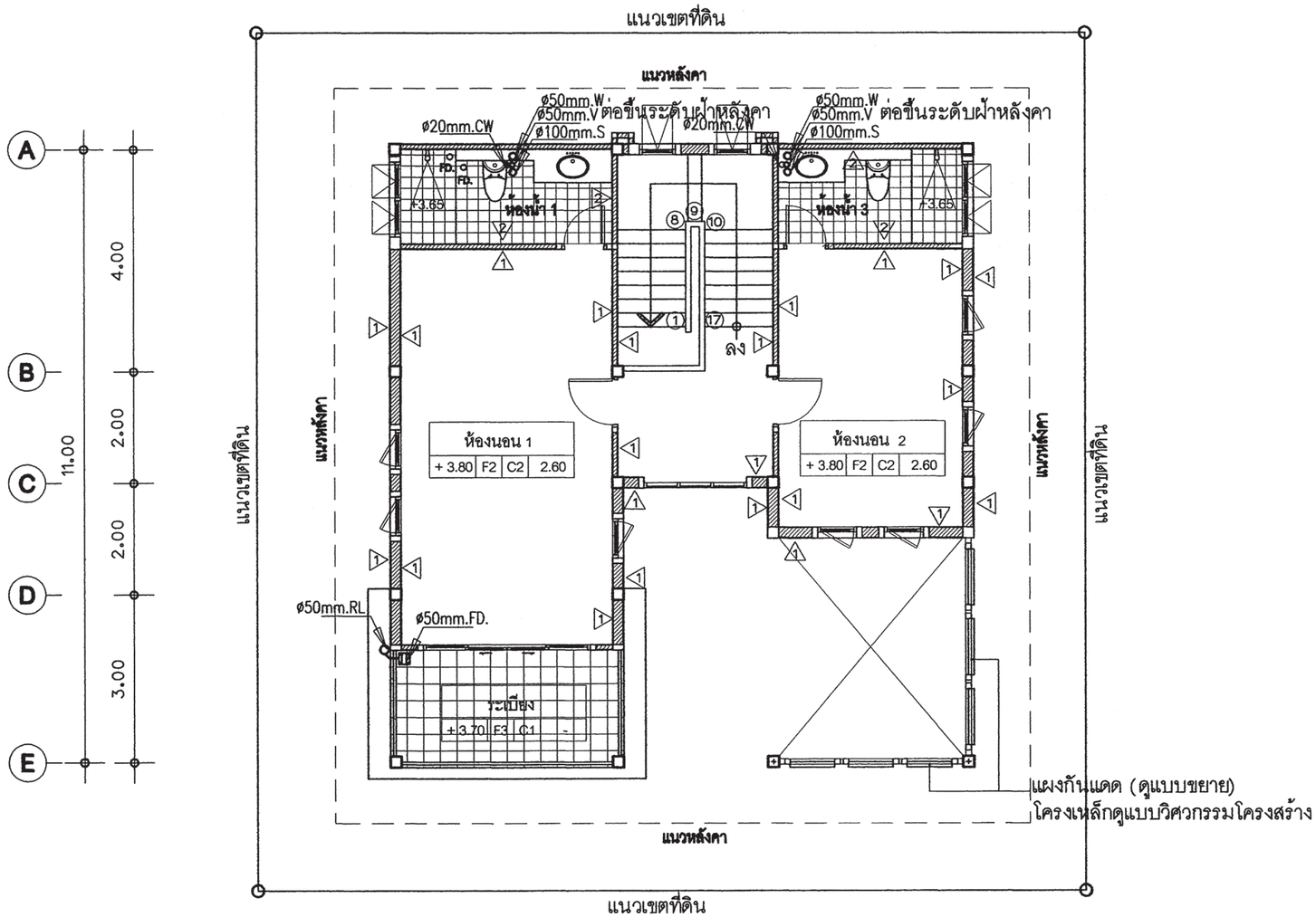

แปลนระบบสุขาภิบาล ชั้นบน

มาตราส่วน 1 : 100

สำนักการ โยธา
กรุงเทพมหานคร

โครงการ

แบบบ้านยิ้มเพื่อประชาชน ระยะที่ 3

ตามนโยบาย

ม.ร.ว. สุขุมพันธุ์ บริพัตร
ผู้ว่าราชการกรุงเทพมหานคร

นายจุมพล สำเภาพล
รองผู้ว่าราชการกรุงเทพมหานคร

นางนินนาท ชลิตานนท์
ปลัดกรุงเทพมหานคร

ผู้อำนวยการสำนักการโยธา	
รองผู้อำนวยการสำนักการโยธา	
นายทวีศักดิ์ เลิศประพันธ์	
ผู้อำนวยการสำนักงานออกแบบ	
นายรังสินทร์ บรรพต	
หัวหน้ากลุ่มงานสถาปัตยกรรม	
นายสินธุชัย บุญปักษ์	
หัวหน้ากลุ่มงานวิศวกรรมอาคาร	
นายอธิยะ เมฆะบุล	

สถาปนิก	
นางสาววรันธร ประสานสารกิจ	ส.ถ.2378
วิศวกรโครงสร้าง	
นายนรเทพ ชูชุด สย.7645	
วิศวกรไฟฟ้า	
นายชุญ มาสุรใจ ภพ.2457	
วิศวกรสุขาภิบาล	
นายณัฏฐ์ อารยะศิริ ภส.341	
วิศวกรเครื่องกล	
นายช่างเขียนแบบ	
นายบุญรัช ว่องเจริญ	

แบบ	บ้านพักอาศัย 2 ชั้น
แบบที่	082
ชื่อบ้าน	สวัสดีสยาม
เจ้าของ	
สถานที่	

แบบแสดง
แปลนระบบสุขาภิบาล ชั้นบน

วันที่ :	แสดงที่	รวม
30 พฤษภาคม 2557	SN-03	4

แผ่นที่	รวมแผ่น
31	32

FILE :

รายการแก้ไขแบบ

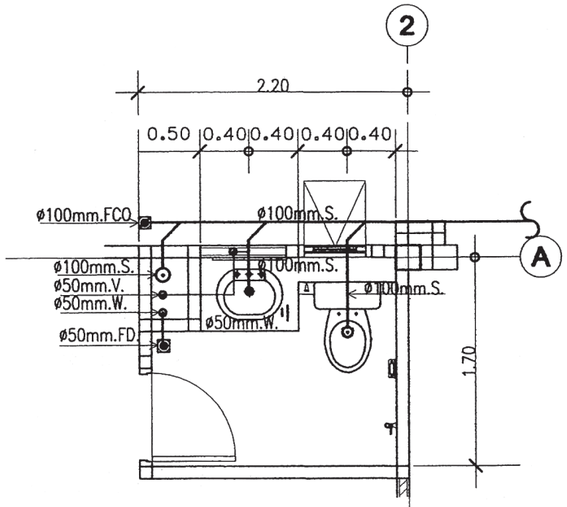

แปลนเดินท่อน้ำเสีย ห้องน้ำ 1 ชั้นล่าง

มาตราส่วน 1 : 50

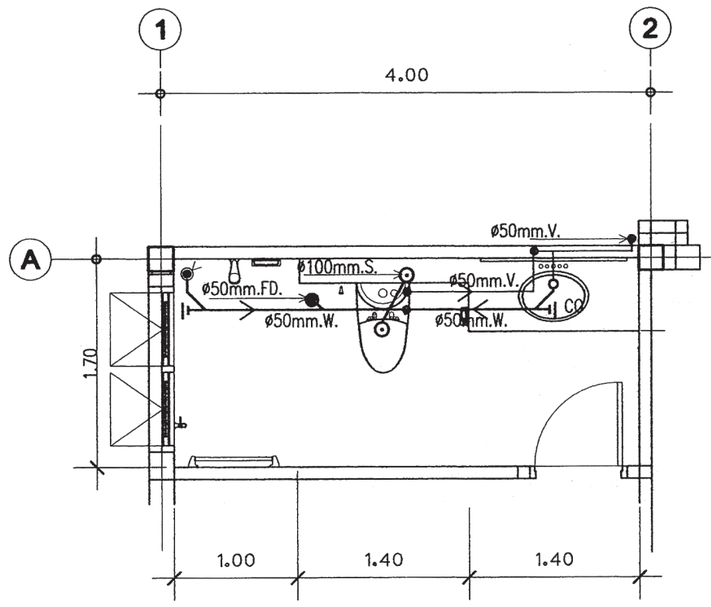

แปลนเดินท่อน้ำเสีย ห้องน้ำ 2 ชั้นบน

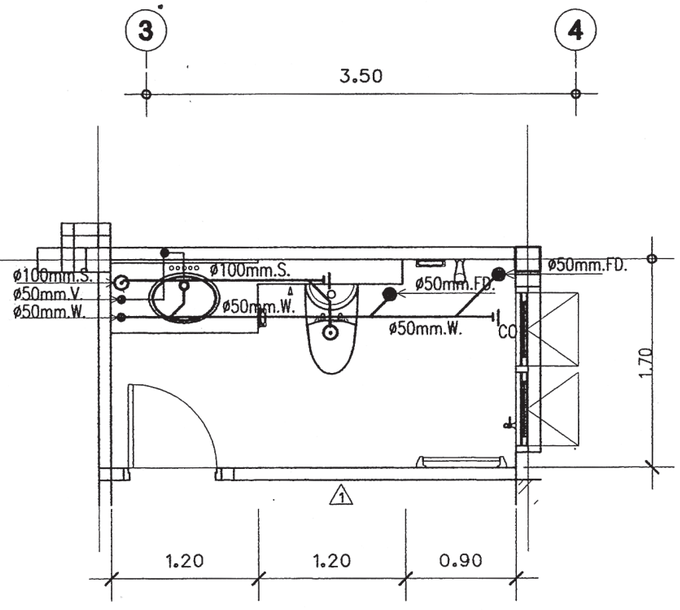

แปลนเดินท่อน้ำเสีย ห้องน้ำ 3 ชั้นบน

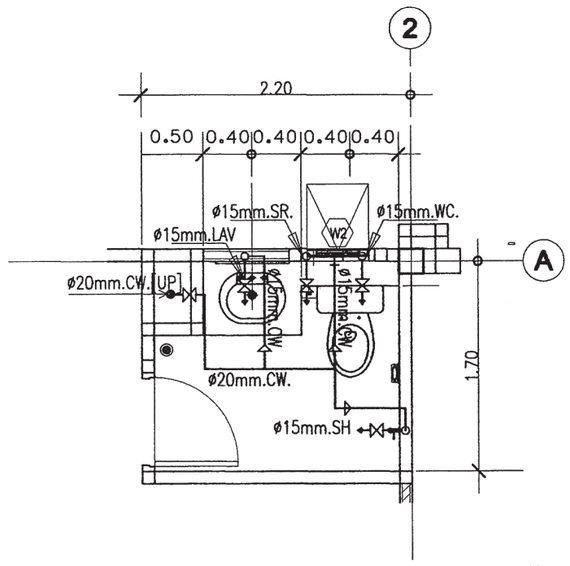

แปลนเดินท่อน้ำประปา ห้องน้ำ 1 ชั้นล่าง

มาตราส่วน 1 : 50

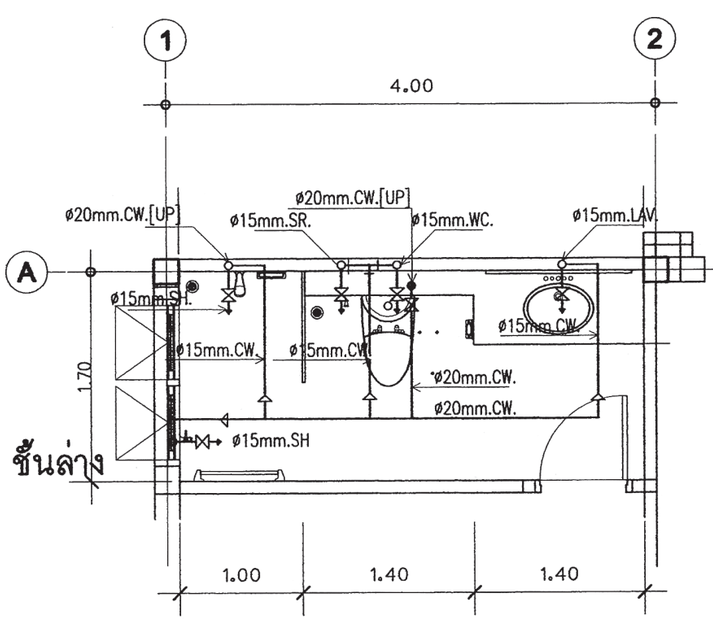

แปลนเดินท่อน้ำประปา ห้องน้ำ 2 ชั้นบน

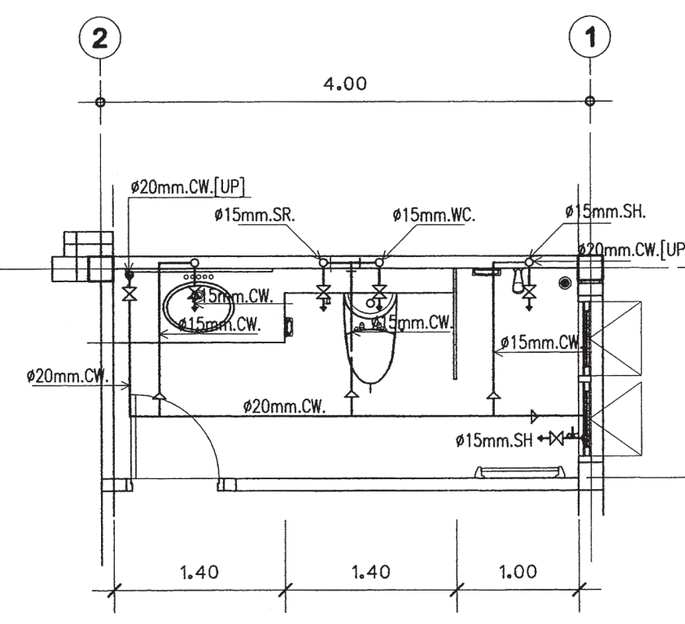

แปลนเดินท่อน้ำประปา ห้องน้ำ 3 ชั้นบน

สำนักการ โยธา
กรุงเทพมหานคร

โครงการ
แบบบ้านยิ้มเพื่อประชาชน ระยะที่ 3

ตามนโยบาย
ม.ร.ว. สุขุมพันธุ์ บริพัตร
ผู้ว่าราชการกรุงเทพมหานคร
นายจุมพล สำเภาพล
รองผู้ว่าราชการกรุงเทพมหานคร
นางนินนาท ชลิตานนท์
ปลัดกรุงเทพมหานคร

ผู้อำนวยการสำนักการโยธา	
รองผู้อำนวยการสำนักการโยธา	
นายทวีศักดิ์ เลิศประพันธ์	
ผู้อำนวยการสำนักงานออกแบบ	
นายรัชนิทร์ บรรพต	
หัวหน้ากลุ่มงานสถาปัตยกรรม	
นายสินธุชัย บุญปักษ์	
หัวหน้ากลุ่มงานวิศวกรรมอาคาร	
นายอริยะ เมฆะอุฬ	
สถาปนิก	
นางสาวรัตนธร ประสานสารกิจ	ส.สถ.2378
วิศวกรโครงสร้าง	
นายนรเทพ ฐิฬุล	สย.7845
วิศวกรไฟฟ้า	
นายรุญ มาสุรใจ	ภพ.12457
วิศวกรสุขาภิบาล	
นายณัฐวี อารยะศิริ	ภส.341
วิศวกรเครื่องกล	
นายช่างเขียนแบบ	
นายบุญชัย ว่องเจริญ	

แบบ	บ้านพักอาศัย 2 ชั้น
แบบที่	082
ชื่อบ้าน	สร้อยสยาม
เจ้าของ	
สถานที่	

แบบแสดง
แบบขยายระบบสุขาภิบาล

วันที่ :	เลขที่	รวม
30 พฤษภาคม 2557	SN-04	4

แผ่นที่	รวมแผ่น
32	32

FILE :

รายการแก้ไขแบบ

สัญลักษณ์ประกอบแบบสถาปัตยกรรม

2	แนวศูนย์กลางเสาทางตั้ง
B	แนวศูนย์กลางเสาทางนอน
	ทิศเหนือ
	เส้นแสดงขอบเขตที่ดิน
	เส้นแสดงแนวศูนย์กลาง
	เส้นแสดงแนวที่ซ้อนหรือจะมีในอนาคตหรือ
	ของเดิมที่ต้องเคลื่อนย้ายออก
	เส้นแสดงระยะตัด
	ศูนย์กลางถึงศูนย์กลาง
	ศูนย์กลางถึงริม
	ริมถึงริม
+3.00	ระดับในแปลน
▽ +3.00	ระดับในรูปตัด
3	พื้น
2	ผนัง
1	ฝ้าเพดาน
4	ประตู
5	หน้าต่าง

สัญลักษณ์ประกอบแบบสถาปัตยกรรม

	ดินถม
	ทรายหยาบอัดแน่น
	คอนกรีตเสริมเหล็ก
	ผนังก่ออิฐครึ่งแผ่น
	ผนังก่ออิฐเต็มแผ่น
	ผนังก่ออิฐเต็มหน้าเสา
	ผนังโครงเคร่าไม้
	ผนัง GLASS BLOCK
1 A-06	หมายเลขแสดงรูปด้าน
	สัญญลักษณ์แสดงรูปด้าน
	แสดงในแบบแผ่นที่
2	หมายเลขแสดงรูปด้าน
	สัญญลักษณ์แสดงรูปด้านในแผ่นเดียวกัน
2-2 A-07	หมายเลขแสดงรูปตัด
	สัญญลักษณ์แสดงแนวตัด
	แสดงในแบบแผ่นที่
T-1	หมายเลขแสดงรูปตัด
	สัญญลักษณ์แสดงแนวตัดในแผ่นเดียวกัน
D-1 A-07	หมายเลขแสดงแบบขยาย
	สัญญลักษณ์แสดงแบบขยาย
	แสดงในแบบแผ่นที่
D-3	หมายเลขแสดงแบบขยาย
	สัญญลักษณ์แสดงแบบขยายในแผ่นเดียวกัน

สารบัญแบบสถาปัตยกรรม

แผ่นที่	รายการ	แผ่นที่	รายการ
A-01	สัญลักษณ์ประกอบแบบ	A-18	แบบขยายประตู - หน้าต่าง
A-02	รายการประกอบแบบ	A-19	แบบขยายถังบำบัดน้ำเสีย-ถังดักไขมัน
A-03	แผนที่สังเขป , ผังบริเวณ	A-20	แบบขยายบ่อพัก-ถังดักขยะ
A-04	แปลนพื้นชั้นล่าง		
A-05	แปลนพื้นชั้นบน		
A-06	แปลนหลังคา		
A-07	รูปด้าน 1		
A-08	รูปด้าน 2		
A-09	รูปด้าน 3		
A-10	รูปด้าน 4		
A-11	รูปตัด A-A		
A-12	รูปตัด B-B		
A-13	แบบขยายบันไดฯ		
A-14	มาตรฐานการติดตั้งสุขภัณฑ์และอุปกรณ์		
A-15	แบบขยายห้องน้ำ		
A-16	แบบขยายประตู - หน้าต่าง		
A-17	แบบขยายประตู - หน้าต่าง		

สารบัญแบบวิศวกรรมไฟฟ้าและสื่อสาร

E-01	สัญลักษณ์ระบบไฟฟ้า , รายการระบบไฟฟ้า
E-02	แปลนระบบไฟฟ้าแสงสว่าง เต้ารับไฟฟ้า โทรศัพท์ โทรทัศน์ ชั้นล่าง , ชั้นบน

สารบัญแบบวิศวกรรมโครงสร้าง

S-01	รายการประกอบแบบโครงสร้าง
S-02	แปลนฐานราก - เสาตอม่อ
S-03	แปลนเสา คาน พื้น ชั้นล่าง
S-04	แปลนเสา คาน พื้น ชั้นบน
S-05	แปลนคานหลังคา
S-06	แปลนโครงหลังคา
S-07	แบบขยายโครงสร้าง 1
S-08	แบบขยายโครงสร้าง 2
S-09	แบบขยายโครงสร้าง 3
S-10	แบบขยายโครงสร้าง 4

สารบัญแบบวิศวกรรมสุขาภิบาล

SN-01	รายการประกอบแบบระบบสุขาภิบาล
SN-02	แปลนระบบประปา ชั้นล่าง
SN-03	แปลนระบบสุขาภิบาล ชั้นล่าง
SN-04	แปลนระบบประปา ชั้นบน
SN-05	แปลนระบบสุขาภิบาล ชั้นบน

สารบัญแบบวิศวกรรรมเครื่องกล

รายการพื้น

F1	พื้น คสล. ผิวปูกระเบื้องเซรามิค ชนิดปูพื้น กำหนดสีและขนาดภายหลัง
F2	พื้น คสล. ผิวปูปาร์เก้ไม้เนื้อแข็ง
F3	พื้น คสล. ผิวปูกระเบื้องเซรามิคผิวกันลื่น ชนิดปูพื้น กำหนดสีและขนาดภายหลัง
F4	พื้นซีเมนต์ ผิวขัดมัน ผสมน้ำยากันซึม
F5	พื้น คสล. พร้อมทำระบบกันซึม
F6	พื้น คสล. ผิวปูกระเบื้องแกรนิตโต้ กำหนดสีและขนาดภายหลัง

รายการฝ้าเพดาน

C1	ฝ้าเพดาน FIBER CEMENT BOARD ทาสีโครงเคร่าเหล็ก 1"x1" กรุตาข่ายกันแมลง
C2	ฝ้ายิบซั่มบอร์ดหนา 9มม. ฉาบเรียบทาสี โครงเคร่าโลหะ
C3	ฝ้ายิบซั่มบอร์ดกันชื้นหนา 9มม.ฉาบเรียบทาสี โครงเคร่าโลหะ

รายการผนัง

1	ผนังก่ออิฐมวลเบาฉาบปูนเรียบ ทาสี
2	ผนังก่ออิฐมวลเบาผิวกรุกระเบื้องเซรามิคชนิดบุผนัง เลยระดับฝ้าเพดานอย่างน้อย 10 ซม.
3	ผนังก่ออิฐมวลเบา กรุทับด้วยไม้ฝาสังเคราะห์
4	ผนังก่ออิฐมวลเบา กรุทับด้วยหินสังเคราะห์
5	ผนังก่ออิฐมวลเบาฉาบปูนเรียบเซาะร่อง

หมายเหตุ - สีอาคารใช้ตามมาตรฐาน TOA SUPERSHIELD DURACLEAN หรือเทียบเท่า

หมายเหตุ

1. ระยะในแปลนเป็นระบบเมตริก หน่วยวัดเป็นเมตร
2. ระยะในแบบถือตัวเลขเป็นเกณฑ์ ห้ามวัด ประมาณหรือคาดคะเน
3. การก่อสร้างต้องเป็นไปตามมาตราฐานงานก่อสร้างกรมโยธาธิการ

สำนักการ โยธา
กรุงเทพมหานคร

โครงการ

แบบบ้านยิ้มเพื่อประชาชน ระยะที่ 3

ตามนโยบาย

ม.ร.ว. สุขุมพันธุ์ บริพัตร
ผู้ว่าราชการกรุงเทพมหานคร

นายจุมพล สำเภาพล
รองผู้ว่าราชการกรุงเทพมหานคร

นางนินนาท ชลิตานนท์
ปลัดกรุงเทพมหานคร

ผู้อำนวยการสำนักการโยธา	
รองผู้อำนวยการสำนักการโยธา	
นายทวีศักดิ์ เลิศประพันธ์	
ผู้อำนวยการสำนักงานออกแบบ	
นายวัชรินทร์ บรรพต	
หัวหน้ากลุ่มงานสถาปัตยกรรม	
นายสินธุ์ชัย บุญปักษ์	
หัวหน้ากลุ่มงานวิศวกรรมอาคาร	
นายอริยะ เมฆะกุล	
สถาปนิก	
นายปรีดิท มีมาก	ส-สถ.2415
วิศวกรโครงสร้าง	
นายชู่เวช เลนปาน	ภย.43016
วิศวกรไฟฟ้า	
นายจรูญ มาสุขใจ	ภฟก.2457
วิศวกรสุขาภิบาล	
นายจิระสิทธิ์ ทิมสถิตย์	สย. 8489
วิศวกรเครื่องกล	
นายช่างเขียนแบบ	
นายอนุสรณ์ แฝงสีคำ	

แบบ บ้านพักอาศัย 2 ชั้น
แบบที่ 083
ชื่อบ้าน สรัสจันทร์
เจ้าของ
สถานที่

แบบแสดง
สัญลักษณ์ประกอบแบบ

วันที่ :	เลขที่	รวม
ธันวาคม 2553	A-01	20

แผ่นที่	รวมแผ่น
01	37

FILE :

รายการแก้ไขแบบ
มิถุนายน 2557

รายการ โครงการแบบบ้านยิ้มเพื่อประชาชน ระยะที่ 3

.....

รายละเอียดประกอบแบบ

1 งานสถาปัตยกรรม

1.1 งานวัสดุผิวพื้น

[1] พื้น คสล. ปูกระเบื้องเซรามิค ชนิดปูพื้น กำหนดสีและขนาดภายหลัง

[2] พื้น คสล. ปูปาร์เก้ไม้เนื้อแข็ง

[3] พื้น คสล. ปูกระเบื้องเซรามิคผิวกันลื่น ชนิดปูพื้น กำหนดสีและขนาดภายหลัง

[4] พื้นซีเมนต์ ผิวขัดมัน ผสมน้ำยากันซึม

[5] พื้น คสล. พร้อมทำระบบกันซึม

1.2 งานผนัง

△1 ผนังก่ออิฐมวลเบาฉาบปูนเรียบ ทาสี

△2 ผนังก่ออิฐมวลเบาผิวกรุกระเบื้องเซรามิคชนิดบุผนัง เลยระดับฝ้าเพดานอย่างน้อย 10 ซม

△3 ผนังก่ออิฐมวลเบา กรุทับด้วยไม้สังเคราะห์

△4 ผนังก่ออิฐมวลเบา กรุทับด้วยหินสังเคราะห์

△5 ผนังก่ออิฐมวลเบาฉาบปูนเรียบเซาะร่อง

△6 ผนังก่ออิฐมวลเบาฉาบปูนเรียบ หนา 0.20 ม

1.3 งานฝ้าเพดาน

(1) ฝ้าเพดาน FIBER CEMENT BOARD ทาสี โครงเคร่าเหล็ก 1" x1" กรุตาข่ายกันแมลง

(2) แผ่นยิปซั่ม หนา 9 มม ฉาบเรียบทาสี โครงเคร่าอลูมิเนียม

(3) แผ่นยิปซั่มชนิดกันชื้น หนา 9 มม ฉาบเรียบทาสี โครงเคร่าอลูมิเนียม

หมายเหตุ ควรบุฉนวนกันความร้อน เหนือฝ้าเพดานห้องชั้นบนหรือชั้นใต้โครงหลังคา

เพื่อลดการถ่ายเทความร้อน

1.4 งานประตู – หน้าต่าง – ตามแบบขยายประตูหน้าต่าง ทั้งนี้ควรเลือกใช้กระจกชนิดโฟลตใสตัดแสง หรืออื่นๆ

ที่มีคุณสมบัติในการกันความร้อนได้ดีและให้แสงธรรมชาติผ่านเข้ามาในอาคารอย่างเต็มที่

1.5 งานสุขภัณฑ์ – ตามแบบขยายห้องน้ำ ทั้งนี้ควรเลือกใช้สุขภัณฑ์ชนิดประหยัดน้ำ

ข้อกำหนด

– โครงสร้างที่คำนวณไว้ สามารถรับน้ำหนักผนังก่ออิฐมอญได้

– โครงสร้างที่คำนวณไว้ สามารถรับน้ำหนักหลังคาคอนกรีตได้

– ควรคำนึงถึงระบบกำจัดปลวกด้วย

– แบบรูป และรายการนี้ ใช้เฉพาะในเขตกรุงเทพมหานครเท่านั้น

– ระดับ +0.00 ให้ยึดถือระดับถนนหน้าโครงการเป็นหลัก

1.5 งานสุขภัณฑ์ – ตามแบบขยายห้องน้ำ

1.6 บันไดและราวบันได – โครงสร้าง คสล. วัสดุผิว และลูกกรง ตามแบบขยายบันได

1.7 งานสี

– สีทาภายนอก ใช้สีชนิดทาภายนอก

– สีทาภายใน ใช้สีชนิดทาภายใน

– สีทาเหล็ก และไม้ ใช้สีน้ำมัน

2 งานโครงสร้าง ดูรายละเอียดงานวิศวกรรมโครงสร้าง

3 งานระบบไฟฟ้า ดูรายละเอียดงานวิศวกรรมไฟฟ้า

4 งานระบบสุขาภิบาล ดูรายละเอียดงานวิศวกรรมสุขาภิบาล

สำนักการ โยธา
กรุงเทพมหานคร

โครงการ
แบบบ้านยิ้มเพื่อประชาชน ระยะที่ 3

ตามนโยบาย
ม.ร.ว. สุขุมพันธุ์ บริพัตร
ผู้ว่าราชการกรุงเทพมหานคร
นายจุมพล สำเภาพล
รองผู้ว่าราชการกรุงเทพมหานคร
นางนันนาท ชลิตานนท์
ปลัดกรุงเทพมหานคร

ผู้อำนวยการสำนักการโยธา	
รองผู้อำนวยการสำนักการโยธา	
นายทวีศักดิ์ เลิศประพันธ์	
ผู้อำนวยการสำนักงานออกแบบ	
นายวัชรินทร์ บรรพต	
หัวหน้ากลุ่มงานสถาปัตยกรรม	
นายสินธุ์ชัย บุญบัวษ์	
หัวหน้ากลุ่มงานวิศวกรรมอาคาร	
นายอริยะ เงมะกุล	

สถาปนิก	
นายปรีดา มีมาก	ส.ถ. 2415
วิศวกรโครงสร้าง	
นายชูเวช เลขปาน	ภย. 43016
วิศวกรไฟฟ้า	
นายจรูญ มาลุธใจ	ภฟ. 2457
วิศวกรสุขาภิบาล	
นายจิระสิทธิ์ ทิมสถิตย์	สย. 8489
วิศวกรเครื่องกล	
นายช่างเขียนแบบ	
นายอนุสรณ์ แฝงสีคำ	

แบบ บ้านพักอาศัย 2 ชั้น
แบบที่ 083
ชื่อบ้าน ลรัลจันทร์

เจ้าของ

สถานที่

แบบแสดง
รายการประกอบแบบ

วันที่ :	เลขที่	รวม
สิงหาคม 2553	A-02	20

แผ่นที่	รวมแบบ
02	37

FILE :

รายการแก้ไขแบบ
มิถุนายน 2557

แผนที่สังเขป

มาตราส่วน -

ผังผริเวณ

มาตราส่วน -

สำนักการ โยธา
กรุงเทพมหานคร

โครงการ

แบบบ้านยิ้มเพื่อประชาชน ระยะที่ 3

ตามนโยบาย

ม.ร.ว. สุขุมพันธุ์ บริพัตร
ผู้ว่าราชการกรุงเทพมหานคร

นายจุมพล สำเภาพล
รองผู้ว่าราชการกรุงเทพมหานคร

นางนินนาท ชลิตานนท์
ปลัดกรุงเทพมหานคร

ผู้อำนวยการสำนักการโยธา	
รองผู้อำนวยการสำนักการโยธา	
นายทวีศักดิ์ เลิศประพันธ์	
ผู้อำนวยการสำนักงานออกแบบ	
นายวัชรินทร์ บรรพต	
หัวหน้ากลุ่มงานสถาปัตยกรรม	
นายสินธุ์ชัย บุญปักษ์	
หัวหน้ากลุ่มงานวิศวกรรมอาคาร	
นายอริยะ เมฆะกุล	
สถาปนิก	
นายปรีดิท มีมาก	ส-สถ.2415
วิศวกรโครงสร้าง	
นายชูเวช เลนปาน	ภย.43016
วิศวกรไฟฟ้า	
นายจรูญ มาสุขใจ	ภฟก.2457
วิศวกรสุขาภิบาล	
นายจิระสิทธิ์ ทิมสถิตย์	สย. 8489
วิศวกรเครื่องกล	
นายช่างเขียนแบบ	
นายอนุสรณ์ แฝงสีคำ	

แบบ บ้านพักอาศัย 2 ชั้น
แบบที่ 083
ชื่อบ้าน สรัสจันทร์

เจ้าของ

สถานที่

แบบแสดง

แผนที่สังเขป,ผังบริเวณ

วันที่ :	เลขที่	รวม
ธันวาคม 2553	A-03	20

แผ่นที่	รวมแผ่น
03	37

FILE :

รายการแก้ไขแบบ

มิถุนายน 2557

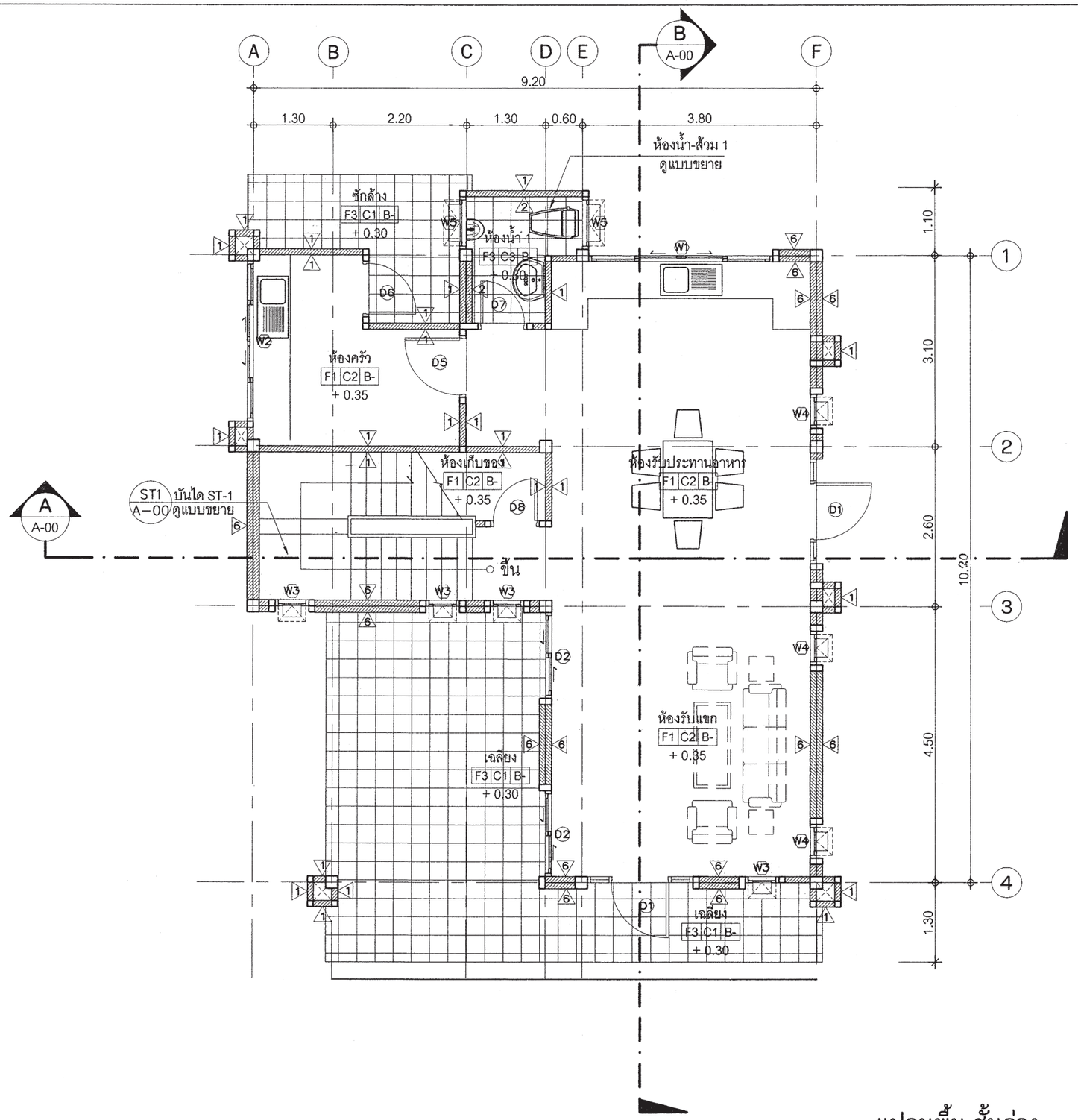

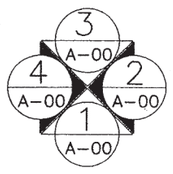

แปลนพื้น ชั้นล่าง

มาตราส่วน 1 : 75

สำนักการ โยธา
กรุงเทพมหานคร

โครงการ

แบบบ้านยิ้มเพื่อประชาชน ระยะที่ 3

ตามนโยบาย

ม.ร.ว. สุขุมพันธุ์ บริพัตร
ผู้ว่าราชการกรุงเทพมหานคร

นายจุมพล สำเภาพล
รองผู้ว่าราชการกรุงเทพมหานคร

นางนันนาท ชลิตานนท์
ปลัดกรุงเทพมหานคร

ผู้อำนวยการสำนักการโยธา	
รองผู้อำนวยการสำนักการโยธา	
นายทวีศักดิ์ เลิศประพันธ์	
ผู้อำนวยการสำนักงานออกแบบ	
นายวัชรินทร์ บรรทด	
หัวหน้ากลุ่มงานสถาปัตยกรรม	
นายสินธุ์ชัย บุญบัก	
หัวหน้ากลุ่มงานวิศวกรรมอาคาร	
นายอริยะ เมฆะกุล	

สถาปนิก	
นายปรีดิ์ มีมาก	ส.สถ. 2415
วิศวกรโครงสร้าง	
นายชูเวช เลขปาน	ว.43016
วิศวกรไฟฟ้า	
นายจรูญ มาสุขใจ	ภพ. 2457
วิศวกรสุขาภิบาล	
นายจิระสิทธิ์ พิมลมิตย์	ล.ย. 8489
วิศวกรเครื่องกล	
นายช่างเขียนแบบ	
นายอนุสรณ์ แผ่งลีคำ	

แบบ บ้านพักอาศัย 2 ชั้น
แบบที่ 083
ชื่อบ้าน สรัลจันทร์
เจ้าของ
สถานที่

แบบแสดง
แปลนพื้นชั้นล่าง

วันที่ :	เลขที่	รวม
ธันวาคม 2553	A-04	20

แผ่นที่	รวมแบบ
04	37

FILE :

รายการแก้ไขแบบ
มิถุนายน 2557

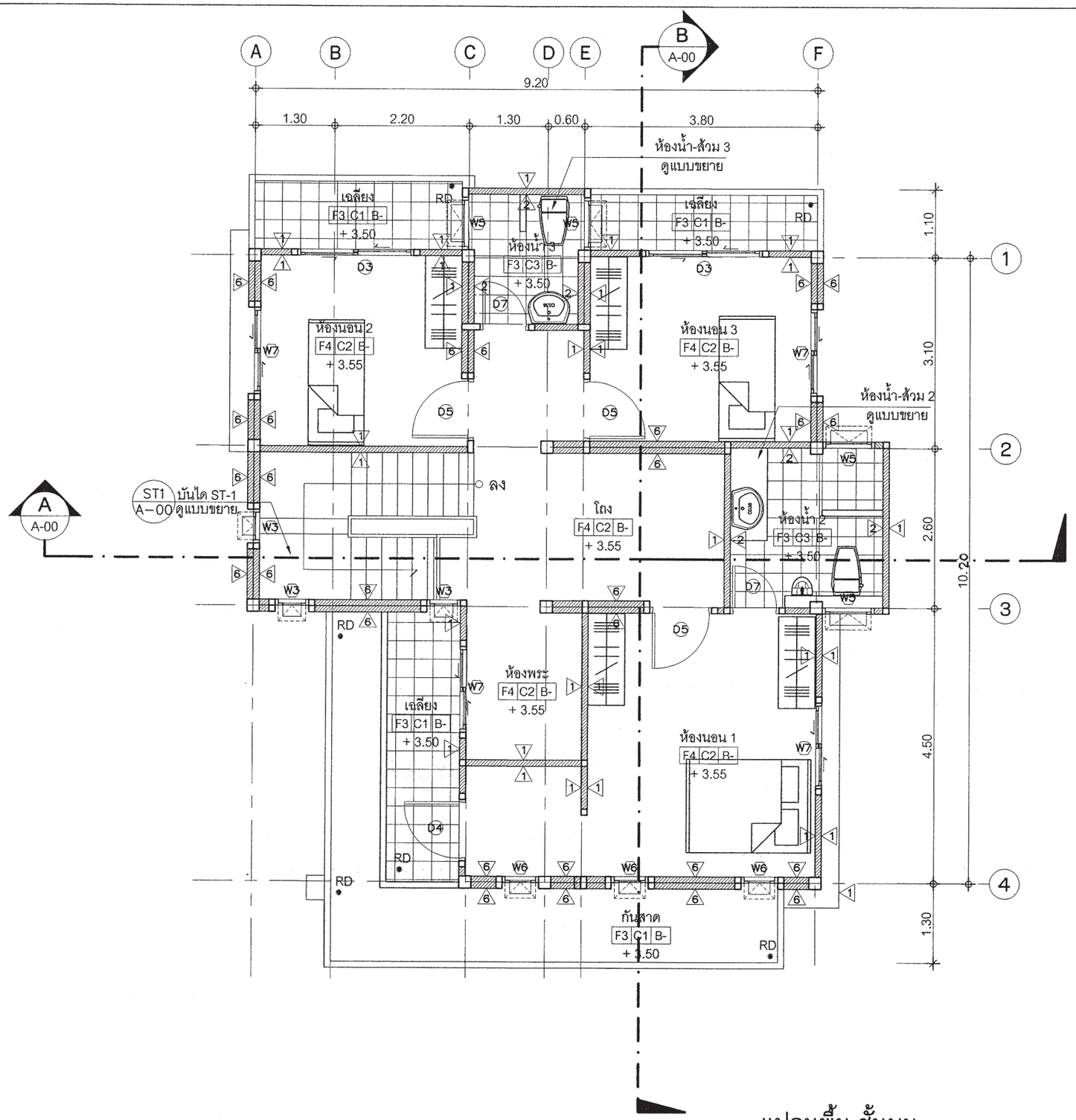

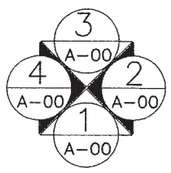

แปลนพื้น ชั้นบน

มาตราส่วน 1 : 75

สำนักการ โยธา
กรุงเทพมหานคร

โครงการ
แบบบ้านยิ้มเพื่อประชาชน ระยะที่ 3

ตามนโยบาย
ม.ร.ว. สุขุมพันธุ์ บริพัตร
ผู้ว่าราชการกรุงเทพมหานคร
นายจุมพล สำเภาพล
รองผู้ว่าราชการกรุงเทพมหานคร
นางนันนาท ชลิตานนท์
ปลัดกรุงเทพมหานคร

ผู้อำนวยการสำนักการโยธา	
รองผู้อำนวยการสำนักการโยธา	
นายทวีลักษ์ เลิศประพันธ์	
ผู้อำนวยการสำนักงานออกแบบ	
นายวัชรินทร์ บรรพต	
หัวหน้ากลุ่มงานสถาปัตยกรรม	
นายสินธุ์ชัย บุญบัวษ	
หัวหน้ากลุ่มงานวิศวกรรมอาคาร	
นายอริยะ เมฆะกุล	
สถาปนิก	
นายปริศ มีมาก	ส.ถล.2415
วิศวกรโครงสร้าง	
นายชูเวช เลิศปาน	ว.43016
วิศวกรไฟฟ้า	
นายจรูญ มาลุชใจ	ภฟท.2457
วิศวกรสุขาภิบาล	
นายจิระสิทธิ์ ทิมสถิตย์	ส.ย. 8489
วิศวกรเครื่องกล	
นายช่างเขียนแบบ	
นายอนุสรณ์ แฝงลีลำ	

แบบ บ้านพักอาคาร 2 ชั้น
แบบที่ 083
ชื่อบ้าน ลรัลจันทร์
เจ้าของ
สถานที่

แบบแสดง
แปลนพื้นชั้นบน

วันที่ :	เลขที่	รวม
ธันวาคม 2553	A-05	20

แผ่นที่	รวมแผ่น
05	37

FILE :

รายการแก้ไขแบบ
มิถุนายน 2557

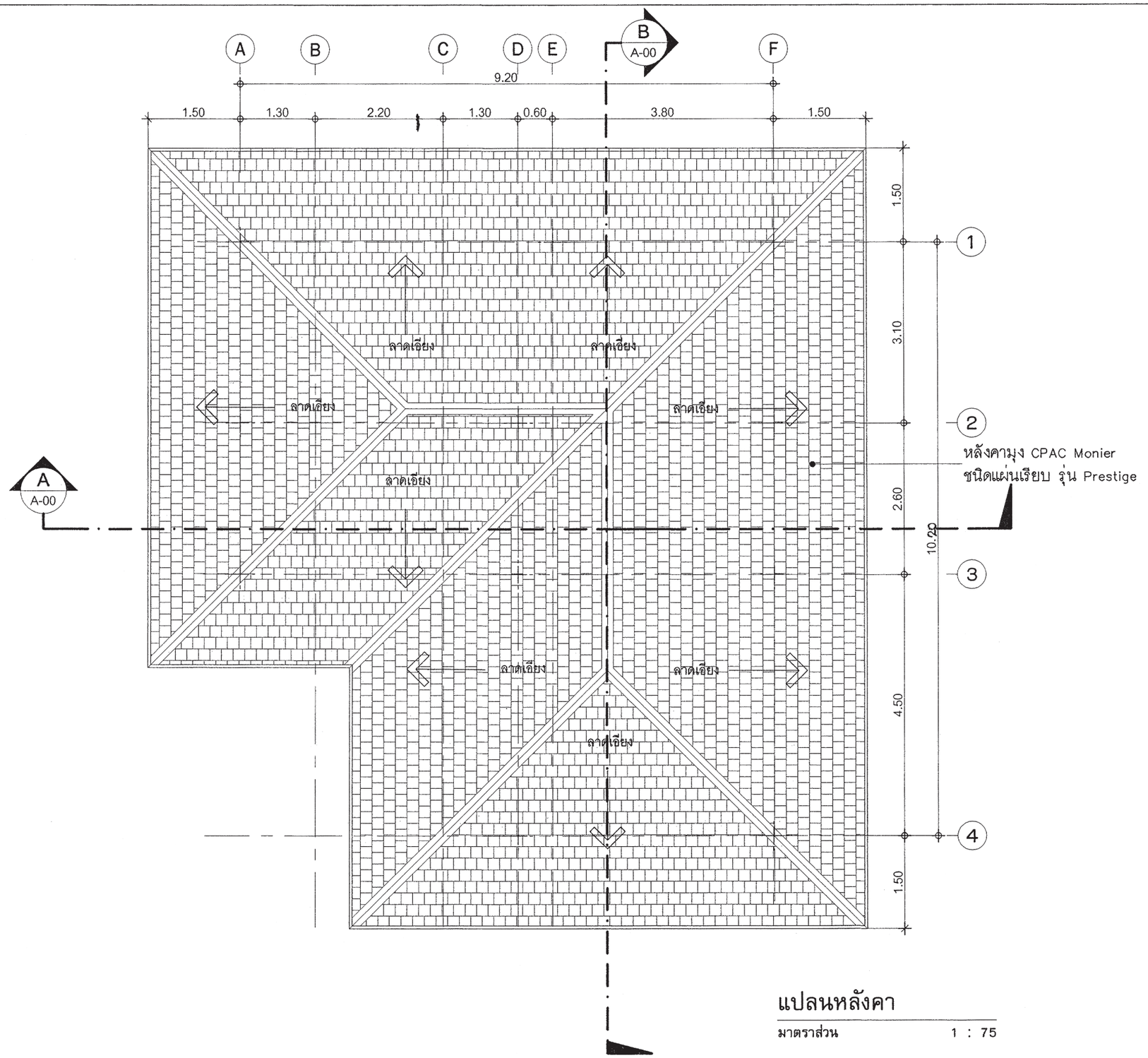

แปลนหลังคา

มาตราส่วน 1 : 75

สำนักการ โยธา
กรุงเทพมหานคร

โครงการ
แบบบ้านยิ้มเพื่อประชาชน ระยะที่ 3

ตามนโยบาย
ม.ร.ว. สุขุมพันธุ์ บริพัตร
ผู้ว่าราชการกรุงเทพมหานคร
นายจุมพล สำเภาพล
รองผู้ว่าราชการกรุงเทพมหานคร
นางนิ่มนาท ชลิตานนท์
ปลัดกรุงเทพมหานคร

ผู้อำนวยการสำนักการโยธา	
รองผู้อำนวยการสำนักการโยธา	
นายทวีลักษ์ เลิศประพันธ์	
ผู้อำนวยการสำนักงานออกแบบ	
นายวัชรินทร์ บรรพต	
หัวหน้ากลุ่มงานสถาปัตยกรรม	
นายสินธุชัย บุญบัษ	
หัวหน้ากลุ่มงานวิศวกรรมอาคาร	
นายอริยะ เงมะกุล	

สถาปนิก	
นายปริศ มีมาก	ส.ถล. 2415
วิศวกรโครงสร้าง	
นายชูเวช เลขบ้าน	ว.ย. 43016
วิศวกรไฟฟ้า	
นายจรูญ มาลุชใจ	ภ.ฟ้า. 2457
วิศวกรสุขาภิบาล	
นายจีระสิทธิ์ พิมลธีรัย์	ส.ย. 8489
วิศวกรเครื่องกล	
นายช่างเขียนแบบ	
นายอนุสรณ์ แฝงลีลำ	

แบบ บ้านพักอาคัย 2 ชั้น
แบบที่ 083
ชื่อบ้าน ลรัลจันทร์
เจ้าของ
สถานที่

แบบแสดง
แปลนหลังคา

วันที่ :	เลขที่	รวม
ธันวาคม 2553	A-06	20

แผ่นที่	รวมแผ่น
06	37

FILE :

รายการแก้ไขแบบ
มิถุนายน 2557

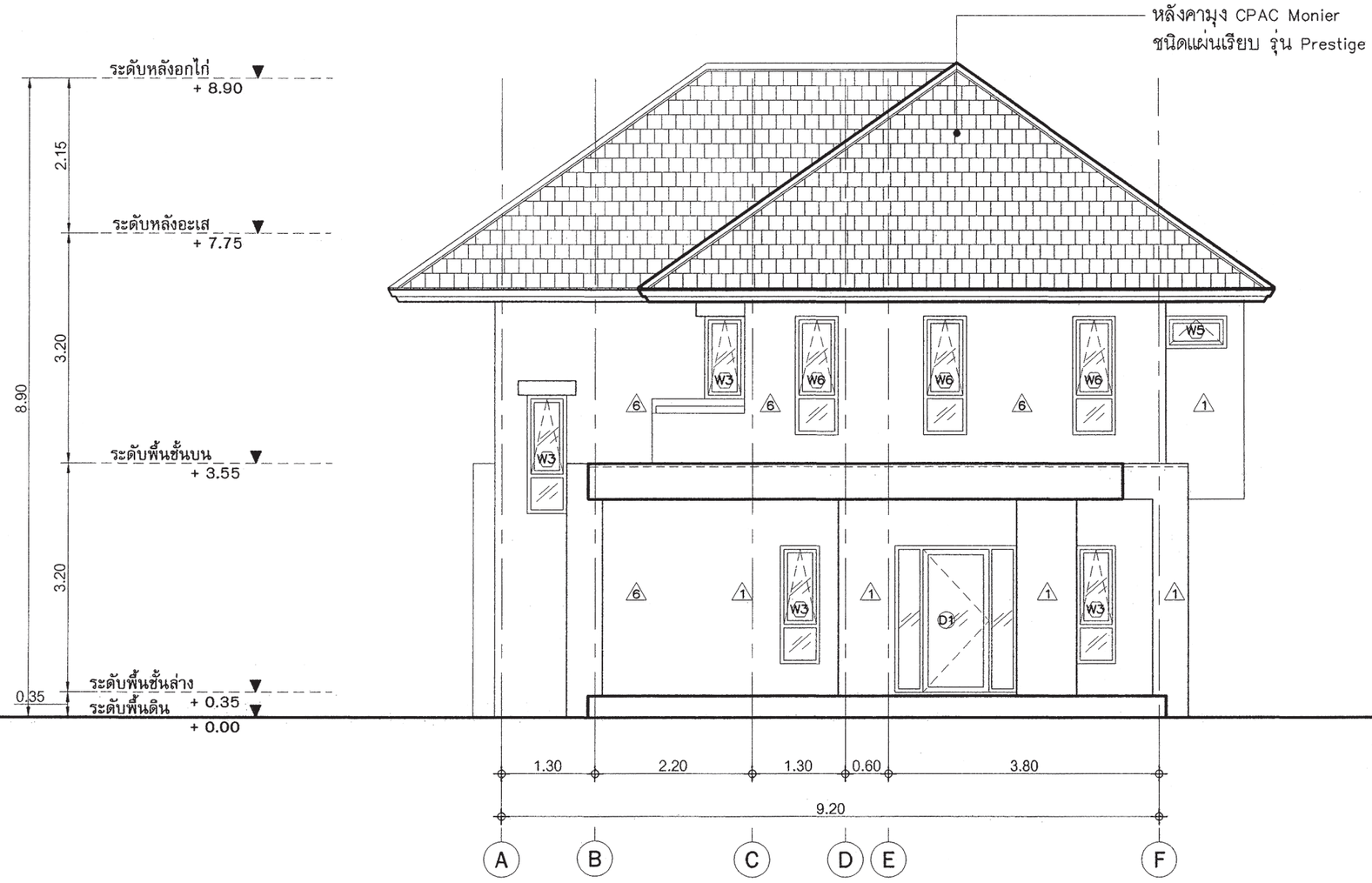

รูปด้าน - 1

มาตราส่วน 1 : 75

สำนักการ โยธา
กรุงเทพมหานคร

โครงการ

แบบบ้านยิ้มเพื่อประชาชน ระยะที่ 3

ตามนโยบาย

ม.ร.ว. สุขุมพันธุ์ บริพัตร
ผู้ว่าราชการกรุงเทพมหานคร

นายจุมพล สำเภาพล
รองผู้ว่าราชการกรุงเทพมหานคร

นางนินนาท ชลิตานนท์
ปลัดกรุงเทพมหานคร

ผู้อำนวยการสำนักการโยธา

รองผู้อำนวยการสำนักการโยธา
นายทวีศักดิ์ เลิศประพันธ์

ผู้อำนวยการสำนักงานออกแบบ
นายวัชรินทร์ บรรพต

หัวหน้ากลุ่มงานสถาปัตยกรรม
นายสินธุ์ชัย บุญบักษ์

หัวหน้ากลุ่มงานวิศวกรรมอาคาร
นายอริยะ เมฆะกุล

สถาปนิก
นายปรีดิท มีมาก ส-สถ.2415

วิศวกรโครงสร้าง
นายชูเวช เสนปาน ภย.43016

วิศวกรไฟฟ้า
นายจรูญ มาสุขใจ ภฟก.2457

วิศวกรสุขาภิบาล
นายจิระสิทธิ์ ทิมสถิตย์ สย. 8489

วิศวกรเครื่องกล

นายช่างเขียนแบบ
นายอนุสรณ์ แฝงสีคำ

แบบ บ้านพักอาศัย 2 ชั้น
แบบที่ 083
ชื่อบ้าน สรัสจันทร์

เจ้าของ

สถานที่

แบบแสดง
รูปด้าน 1

วันที่ :	เลขที่	รวม
ธันวาคม 2553	A-07	20

แผ่นที่	รวมแผ่น
07	37

FILE :

รายการแก้ไขแบบ
มิถุนายน 2557

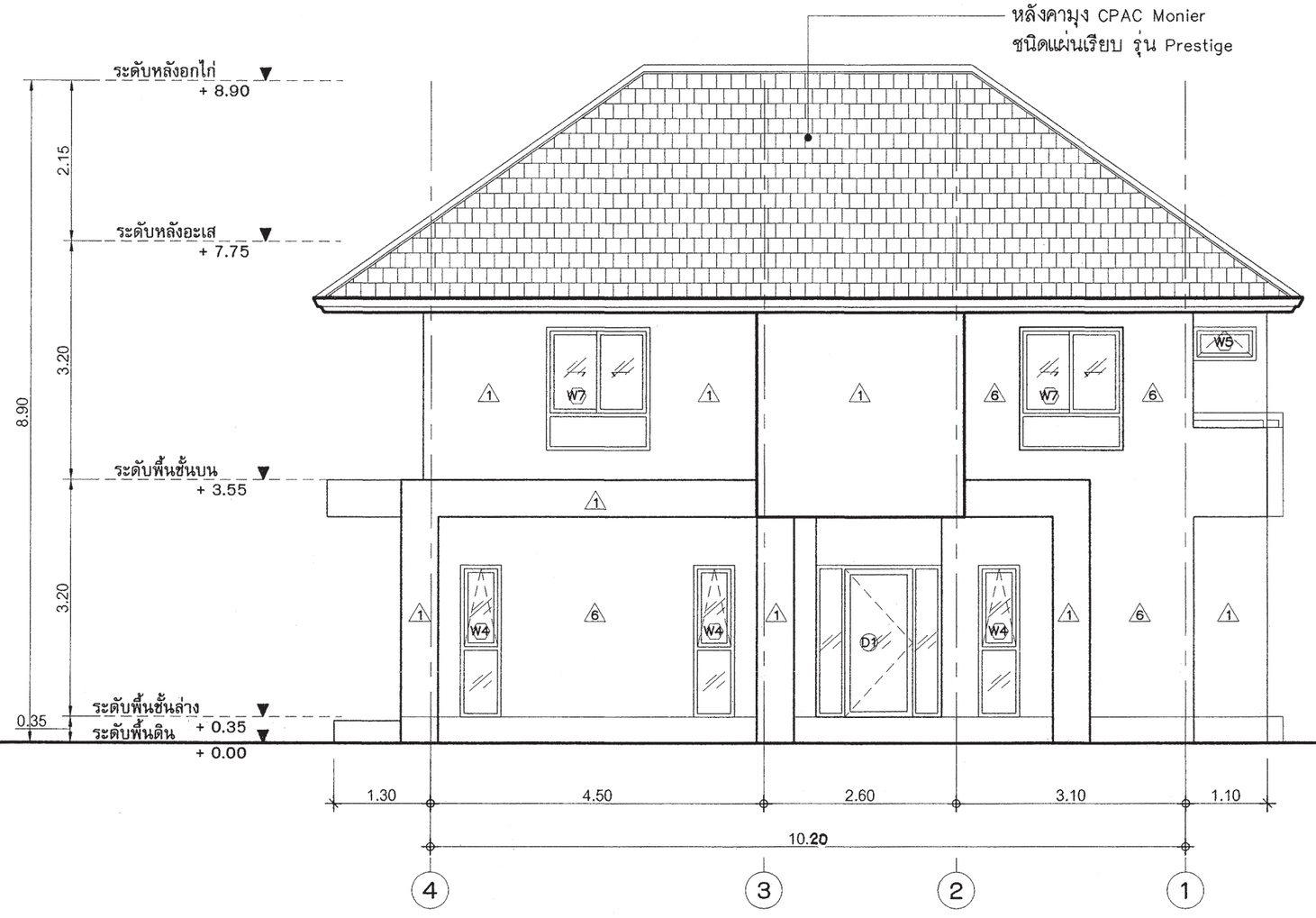

รูปด้าน - 2

มาตราส่วน 1 : 75

สำนักการ โยธา
กรุงเทพมหานคร

โครงการ

แบบบ้านยิ้มเพื่อประชาชน ระยะที่ 3

ตามนโยบาย

ม.ร.ว. สุขุมพันธุ์ บริพัตร
ผู้ว่าราชการกรุงเทพมหานคร

นายจุมพล สำเภาพล
รองผู้ว่าราชการกรุงเทพมหานคร

นางนันนาท ชลิตานนท์
ปลัดกรุงเทพมหานคร

ผู้อำนวยการสำนักการโยธา	
รองผู้อำนวยการสำนักการโยธา	
นายทวีศักดิ์ เลิศประพันธ์	
ผู้อำนวยการสำนักงานออกแบบ	
นายวัชรินทร์ บรรพต	
หัวหน้ากลุ่มงานสถาปัตยกรรม	
นายสินธุ์ชัย บุญบัวษ์	
หัวหน้ากลุ่มงานวิศวกรรมอาคาร	
นายอริยะ เมฆะกุล	
สถาปนิก	
นายปรีดิท มีมาก	ส-สถ. 2415
วิศวกรโครงสร้าง	
นายชูเวช เลขบาน	วย. 43016
วิศวกรไฟฟ้า	
นายจรูญ มาตุ่ยใจ	ภฟ้า. 2457
วิศวกรสุขาภิบาล	
นายจีระสิทธิ์ พิมลมิตย์	สย. 8489
วิศวกรเครื่องกล	
นายช่างเขียนแบบ	
นายอนุสรณ์ แฝงลีลำ	

แบบ บ้านพักอาศัย 2 ชั้น
แบบที่ 083
ชื่อบ้าน ลรัสจันทร์
เจ้าของ
สถานที่

แบบแสดง
รูปด้าน 2

วันที่ :	เลขที่	รวม
ธันวาคม 2553	A-08	20

แผ่นที่	รวมแผ่น
08	37

FILE :

รายการแก้ไขแบบ
มิถุนายน 2557

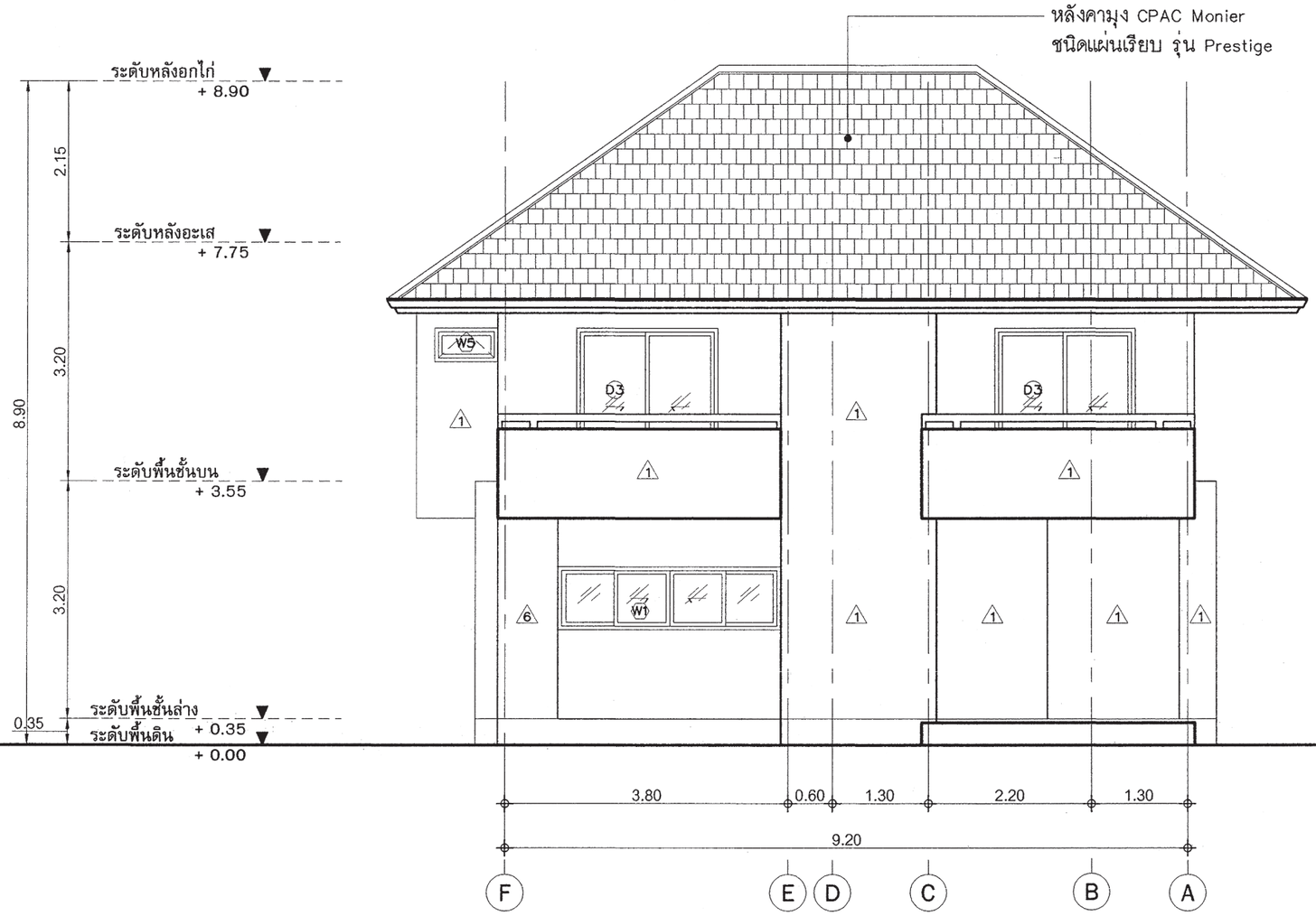

รูปด้าน - 3

มาตราส่วน 1 : 75

สำนักการ โยธา
กรุงเทพมหานคร

โครงการ

แบบบ้านยิ้มเพื่อประชาชน ระยะที่ 3

ตามนโยบาย

ม.ร.ว. สุขุมพันธุ์ บริพัตร
ผู้ว่าราชการกรุงเทพมหานคร

นายจุมพล สำเภาพล
รองผู้ว่าราชการกรุงเทพมหานคร

นางนันนาท ชลิตานนท์
ปลัดกรุงเทพมหานคร

ผู้อำนวยการสำนักการโยธา	
รองผู้อำนวยการสำนักการโยธา	
นายทวีศักดิ์ เลิศประพันธ์	
ผู้อำนวยการสำนักงานออกแบบ	
นายวัชรินทร์ บรรพต	
หัวหน้ากลุ่มงานสถาปัตยกรรม	
นายสันธุชัย หุยบัวษ์	
หัวหน้ากลุ่มงานวิศวกรรมอาคาร	
นายอริยะ เมฆะกุล	

สถาปนิก	
นายปรีดิ์ มีมาก	ส.ถ. 2415
วิศวกรโครงสร้าง	
นายชูเวช เลิบปาน	ว.ย. 43016
วิศวกรไฟฟ้า	
นายจรูญ มาลุธใจ	ภ.ฟ้า. 2457
วิศวกรสุขาภิบาล	
นายจีระสิทธิ์ ฟิมสถิตย์	ส.ย. 8489
วิศวกรเครื่องกล	
นายช่างเขียนแบบ	
นายอนุสรณ์ แฝงสีดำ	

แบบ บ้านพักอาศัย 2 ชั้น
แบบที่ 083
ชื่อบ้าน ลรัสจันทร์
เจ้าของ
สถานที่

แบบแสดง
รูปด้าน 3

วันที่ :	เลขที่	รวม
ธันวาคม 2553	A-09	20

แผ่นที่	รวมแผ่น
09	37

FILE :

รายการแก้ไขแบบ
มิถุนายน 2557

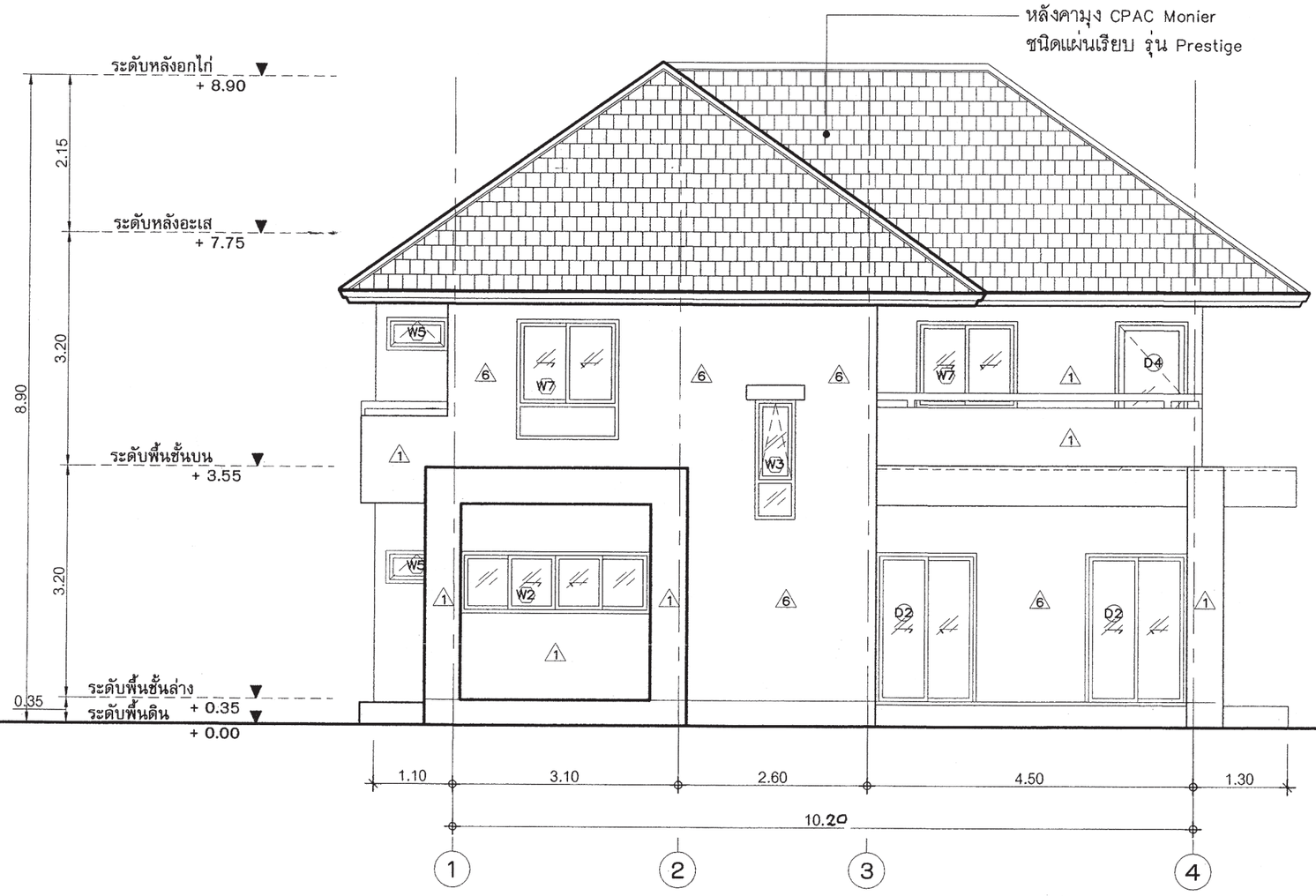

รูปด้าน - 4

มาตราส่วน 1 : 75

สำนักการ โยธา
กรุงเทพมหานคร

โครงการ

แบบบ้านยิ้มเพื่อประชาชน ระยะที่ 3

ตามนโยบาย

ม.ร.ว. สุขุมพันธุ์ บริพัตร
ผู้ว่าราชการกรุงเทพมหานคร

นายจุมพล สำเภาพล
รองผู้ว่าราชการกรุงเทพมหานคร

นางนินนาท ชลิตานนท์
ปลัดกรุงเทพมหานคร

ผู้อำนวยการสำนักการโยธา

รองผู้อำนวยการสำนักการโยธา
นายทวีศักดิ์ เลิศประพันธ์

ผู้อำนวยการสำนักงานออกแบบ
นายวัชรินทร์ บรรพต

หัวหน้ากลุ่มงานสถาปัตยกรรม
นายสินธุ์ชัย บุญปักษ์

หัวหน้ากลุ่มงานวิศวกรรมอาคาร
นายอริยะ เมฆะกูล

สถาปนิก
นายปริติท มีมาก ส-สถ.2415

วิศวกรโครงสร้าง
นายชูเวช เสนปาน ภย.43016

วิศวกรไฟฟ้า
นายจรูญ มาสุขใจ ภฟก.2457

วิศวกรสุขาภิบาล
นายจิระสิทธิ์ ทิมสถิตย์ สย. 8489

วิศวกรเครื่องกล

นายช่างเขียนแบบ
นายอนุสรณ์ แฝงสีดำ

แบบ บ้านพักอาศัย 2 ชั้น
แบบที่ 083
ชื่อบ้าน สรัสจันทร์

เจ้าของ

สถานที่

แบบแสดง
รูปด้าน 4

วันที่ :	เลขที่	รวม
ธันวาคม 2553	A-10	20

แผ่นที่	รวมแผ่น
10	37

FILE :

รายการแก้ไขแบบ
มิถุนายน 2557

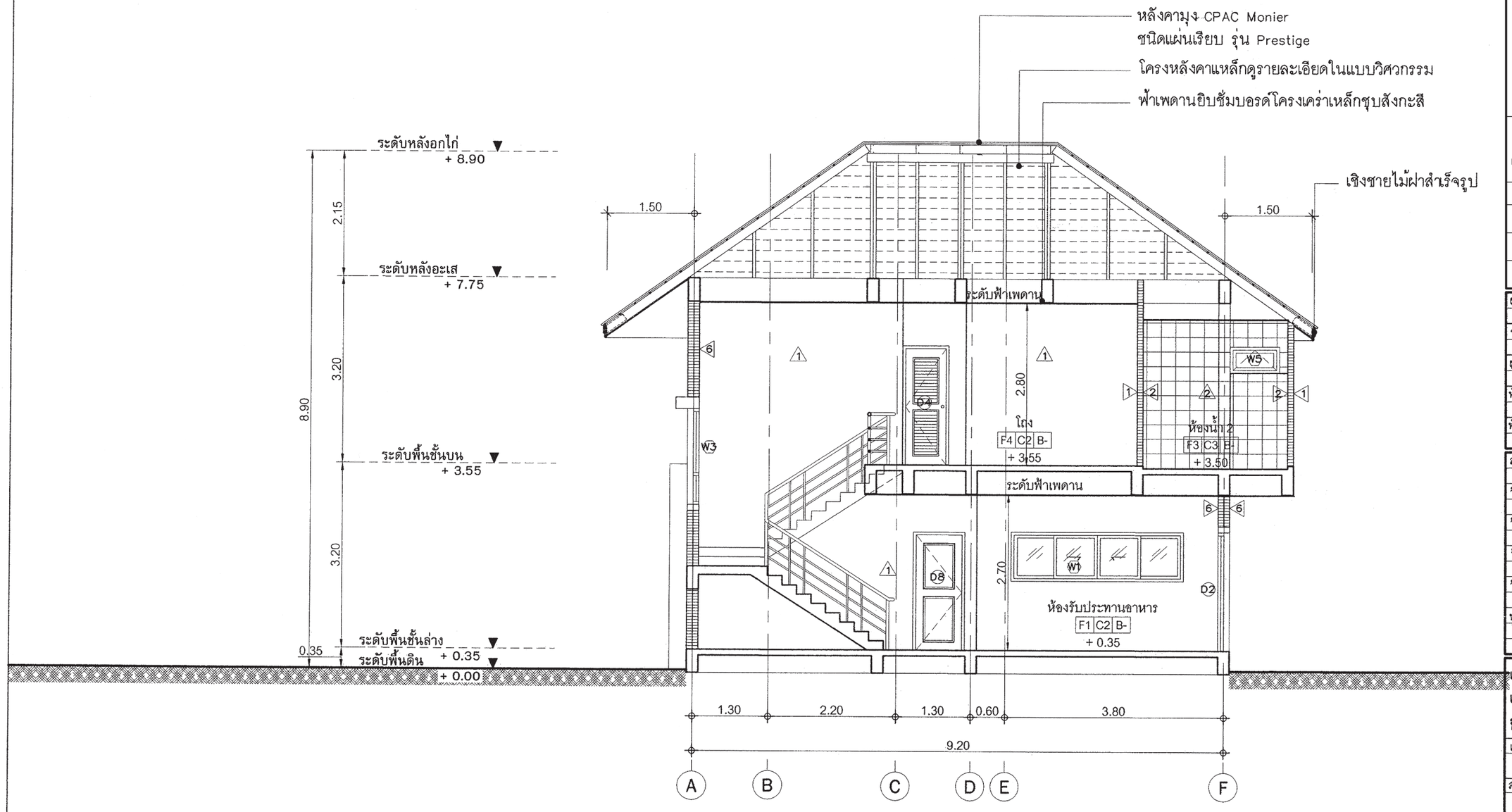

รูปตัด - A-A

มาตราส่วน 1 : 75

สำนักการ โยธา
กรุงเทพมหานคร

โครงการ
แบบบ้านยิ้มเพื่อประชาชน ระยะที่ 3

ตามนโยบาย
ม.ร.ว. สุขุมพันธุ์ บริพัตร
ผู้ว่าราชการกรุงเทพมหานคร
นายจุมพล สำเภาพล
รองผู้ว่าราชการกรุงเทพมหานคร
นางนินนาท ชลิตานนท์
ปลัดกรุงเทพมหานคร

ผู้อำนวยการสำนักการโยธา
รองผู้อำนวยการสำนักการโยธา
นายทวีศักดิ์ เลิศประพันธ์
ผู้อำนวยการสำนักงานออกแบบ
นายวัชรินทร์ บรรพต
หัวหน้ากลุ่มงานสถาปัตยกรรม
นายสินธุ์ชัย บุญปักษ์
หัวหน้ากลุ่มงานวิศวกรรมอาคาร
นายอริยะ เมฆะกูล

สถาปนิก
นายปรีดิท มีมาก สถ. 2415
วิศวกรโครงสร้าง
นายชูเวช เสนปาน ภย. 43016
วิศวกรไฟฟ้า
นายจรูญ มาสุขใจ ภฟก. 2457
วิศวกรสุขาภิบาล
นายจีระสิทธิ์ ทิมสถิตย์ สย. 8489
วิศวกรเครื่องกล
นายช่างเขียนแบบ
นายอนุสรณ์ แฝงสีคำ

แบบ บ้านพักอาศัย 2 ชั้น
แบบที่ 083
ชื่อบ้าน สรัสจันทร์
เจ้าของ
สถานที่

แบบแสดง
รูปตัด A-A

วันที่ :	เลขที่	รวม
ธันวาคม 2553	A-11	20

แผ่นที่	รวมแผ่น
11	37

FILE :
รายการแก้ไขแบบ
มิถุนายน 2557

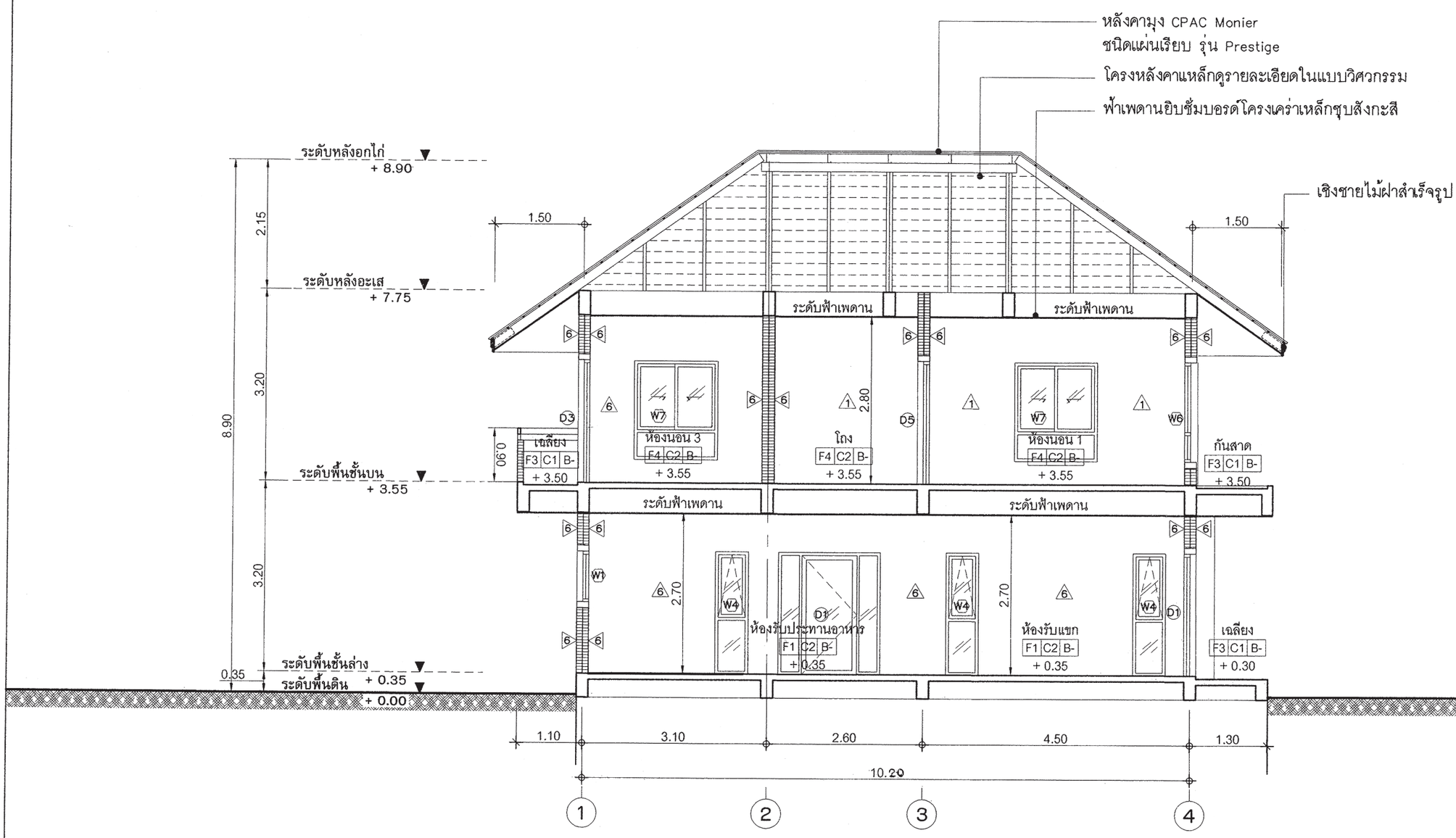

รูปตัด - B-B

มาตราส่วน 1 : 75

สำนักการ โยธา
กรุงเทพมหานคร

โครงการ
แบบบ้านยิ้มเพื่อประชาชน ระยะที่ 3

ตามนโยบาย
ม.ร.ว. สุขุมพันธุ์ บริพัตร
ผู้ว่าราชการกรุงเทพมหานคร
นายจุมพล สำเภาพล
รองผู้ว่าราชการกรุงเทพมหานคร
นางนินนาท ชลิตานนท์
ปลัดกรุงเทพมหานคร

ผู้อำนวยการสำนักการโยธา
รองผู้อำนวยการสำนักการโยธา
นายทวีศักดิ์ เลิศประพันธ์
ผู้อำนวยการสำนักงานออกแบบ
นายวัชรินทร์ บรรพต
หัวหน้ากลุ่มงานสถาปัตยกรรม
นายสินธุ์ชัย บุญบักษ์
หัวหน้ากลุ่มงานวิศวกรรมอาคาร
นายอริยะ เมฆะกูล

สถาปนิก
นายปรีดิท มีมาก ส-สถ.2415
วิศวกรโครงสร้าง
นายชูเวช เสนปาน ภย.43016
วิศวกรไฟฟ้า
นายจรูญ มาสุขใจ ภฟา.2457
วิศวกรสุขาภิบาล
นายจิระสิทธิ์ ทิมสถิตย์ สย. 8489
วิศวกรเครื่องกล
นายช่างเขียนแบบ
นายอนุสรณ์ แฝงสีคำ

แบบ บ้านพักอาศัย 2 ชั้น
แบบที่ 083
ชื่อบ้าน สรัสจันทร์
เจ้าของ
สถานที่

แบบแสดง
รูปตัด B-B

วันที่ :	เลขที่	รวม
ธันวาคม 2553	A- 2	20

แผ่นที่	รวมแผ่น
12	37

FILE :
รายการแก้ไขแบบ
มิถุนายน 2557

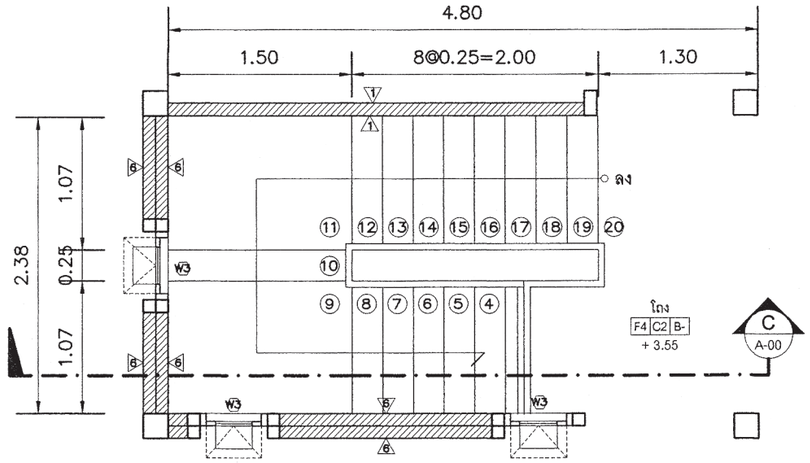

ขยายแปลนบันได ST-1 ชั้น 2

มาตราส่วน 1 : 50

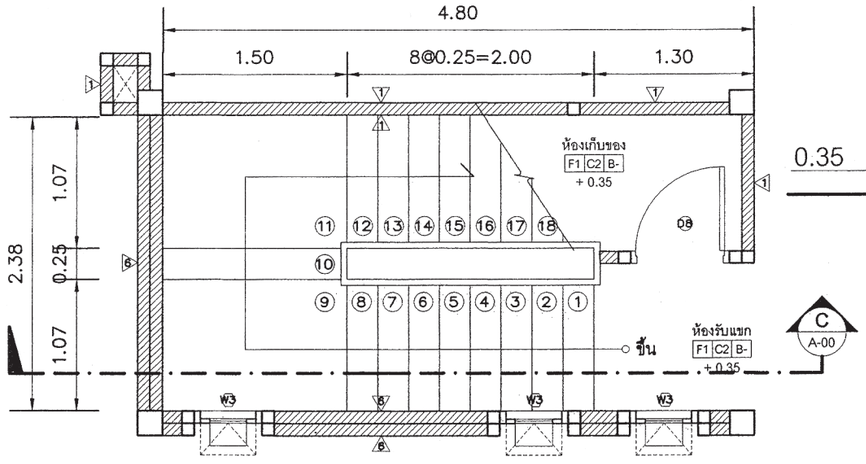

ขยายแปลนบันได ST-1 ชั้น 1

มาตราส่วน 1 : 50

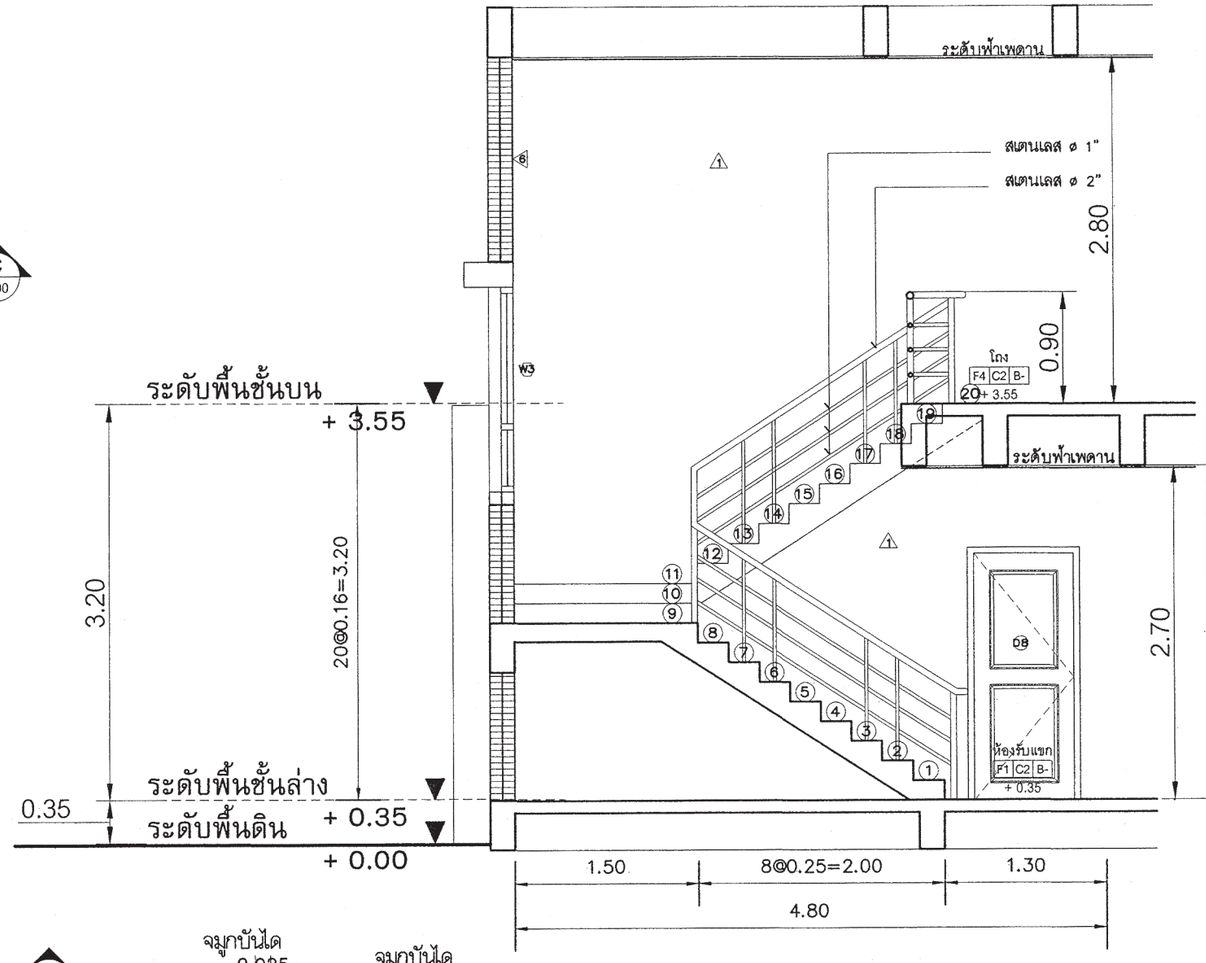

รูปตัด C-C

มาตราส่วน 1 : 50

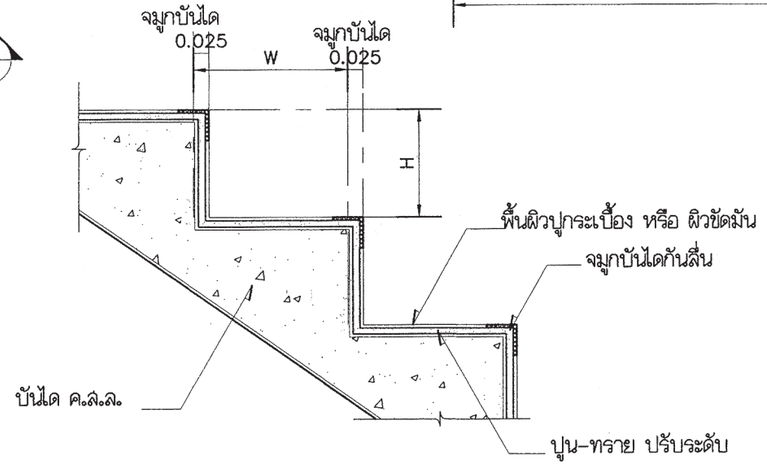

แบบขยายจมูกบันได

มาตราส่วน 1:10

สำนักการ โยธา
กรุงเทพมหานคร

โครงการ
แบบบ้านยิ้มเพื่อประชาชน ระยะที่ 3

ตามนโยบาย
ม.ร.ว. สุขุมพันธุ์ บริพัตร
ผู้ว่าราชการกรุงเทพมหานคร
นายจุมพล สำเภาพล
รองผู้ว่าราชการกรุงเทพมหานคร
นางนันนาท ชลิตานนท์
ปลัดกรุงเทพมหานคร

ผู้อำนวยการสำนักการโยธา	
รองผู้อำนวยการสำนักการโยธา	
นายทวีศักดิ์ เลิศประพันธ์	
ผู้อำนวยการสำนักงานออกแบบ	
นายวัชรินทร์ บรรพต	
หัวหน้ากลุ่มงานสถาปัตยกรรม	
นายสินธุ์ชัย บุญบัวษ์	
หัวหน้ากลุ่มงานวิศวกรรมอาคาร	
นายอริยะ เมฆะกุล	
สถาปนิก	
นายปรีดิ์ มีมาก	ส-สถ. 2415
วิศวกรโครงสร้าง	
นายชูเวช เลขปาน	วย. 43016
วิศวกรไฟฟ้า	
นายจรูญ มาลุชใจ	ภฟ. 2457
วิศวกรสุขาภิบาล	
นายจิระสิทธิ์ ทิมสิตัย	สย. 8489
วิศวกรเครื่องกล	
นายช่างเขียนแบบ	
นายอนุสรณ์ แฝงลีลำ	

แบบ บ้านพักอาคาร 2 ชั้น
แบบที่ 083
ชื่อบ้าน ลรัสจันทร์
จำนวน
สถานที่

แบบแสดง
ขยายบันได

วันที่ :	เลขที่	รวม
ธันวาคม 2553	A-13	20

แผ่นที่	รวมแผ่น
13	37

FILE :

รายการแก้ไขแบบ
มิถุนายน 2557

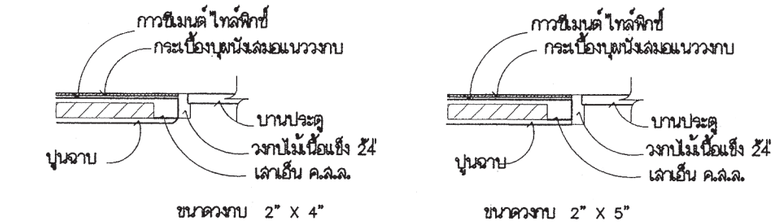

ขนาดวงกบ 2" X 4"

ขนาดวงกบ 2" X 5"

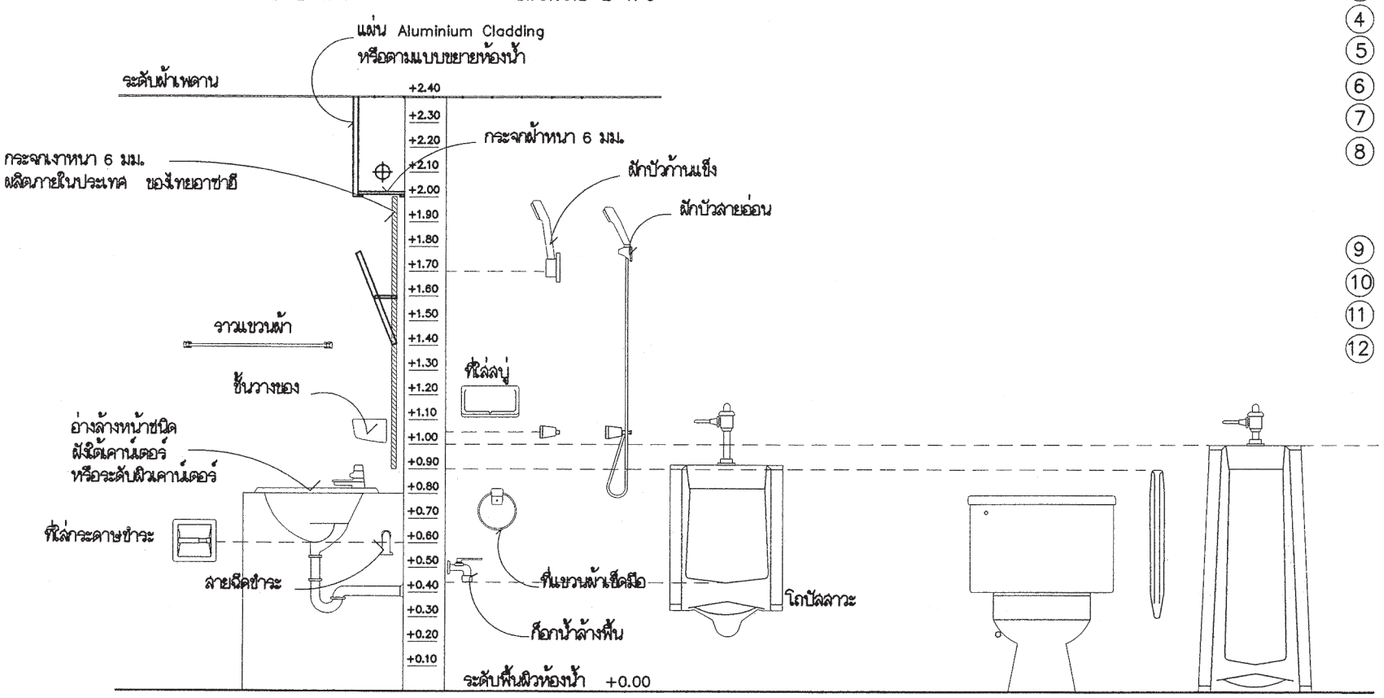

รายการสุขภัณฑ์

1. อ่างล้างหน้าชนิดวางใต้เคาน์เตอร์รูปไข่
2. โถสุขภัณฑ์ ชนิดนั่งราบ
3. ราวแขวนผ้า
4. ที่ใส่สบู่
5. สายฉีดชำระ
6. ก๊อกน้ำล้างพื้น
7. กระจกเงา
8. รูระบายน้ำทิ้งที่พื้น
   ของ อเมริกันสแตนดาร์ด PVC.
   หรือ COTTO หรือคุณภาพเทียบเท่า
9. ฝักบัวสายอ่อน
10. ที่ใส่กระดาษชำระ ชนิดฝังผนัง
11. ก๊อกอ่างล้างหน้า
12. โถปัสสาวะ

แสดงมาตรฐานการติดตั้งสุขภัณฑ์และอุปกรณ์

สำนักการ โยธา
กรุงเทพมหานคร

โครงการ
แบบบ้านยิ้มเพื่อประชาชน ระยะที่ 3

ตามนโยบาย
ม.ร.ว. สุขุมพันธุ์ บริพัตร
ผู้ว่าราชการกรุงเทพมหานคร
นายจุมพล สำเภาพล
รองผู้ว่าราชการกรุงเทพมหานคร
นางนันนาท ชลิตานนท์
ปลัดกรุงเทพมหานคร

ผู้อำนวยการสำนักการโยธา	
รองผู้อำนวยการสำนักการโยธา	
นายทวีศักดิ์ เลิศประพันธ์	
ผู้อำนวยการสำนักงานออกแบบ	
นายวัชรินทร์ บรรพต	
หัวหน้ากลุ่มงานสถาปัตยกรรม	
นายสินจู้ชัย บุญบัทม์	
หัวหน้ากลุ่มงานวิศวกรรมอาคาร	
นายอริยะ เมฆะกุล	

สถาปนิก	
นายปรีดิ์พ มีมาก	สถ.ภ. 2415
วิศวกรโครงสร้าง	
นายชูเวช เลขปาน	วย. 43016
วิศวกรไฟฟ้า	
นายจรูญ มาลุชใจ	ภฟก. 2457
วิศวกรสุขาภิบาล	
นายจิระสิทธิ์ พิมลทิตย์	วย. 8489
วิศวกรเครื่องกล	
นายช่างเขียนแบบ	
นายอนุสรณ์ แผ่งสีดำ	

แบบ บ้านพักอาศัย 2 ชั้น
แบบที่ 083
ชื่อบ้าน สรัสจันทร์

เจ้าของ

สถานที่

แบบแสดง
มาตรฐานการติดตั้งสุขภัณฑ์ และอุปกรณ์

วันที่ :	เลขที่	รวม
สิงหาคม 2553	A-14	20

แบบที่	รวมแบบ
14	37

FILE :

รายการแก้ไขแบบ
มิถุนายน 2557

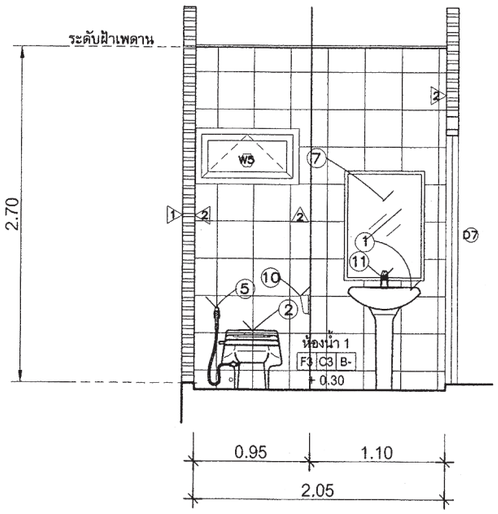

แบบรูปตัด D-D

มาตราส่วน 1 : 50

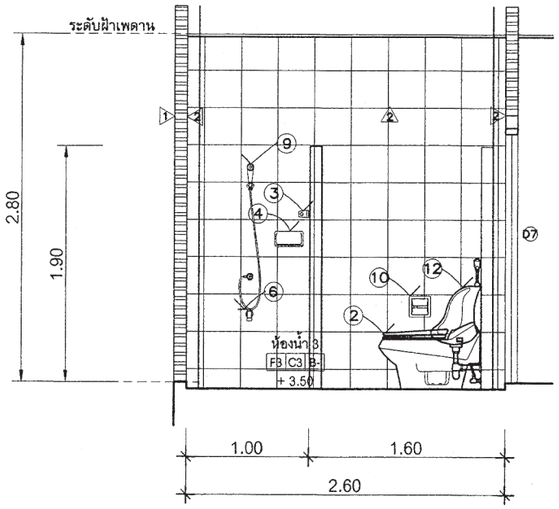

แบบรูปตัด E-E

มาตราส่วน 1 : 50

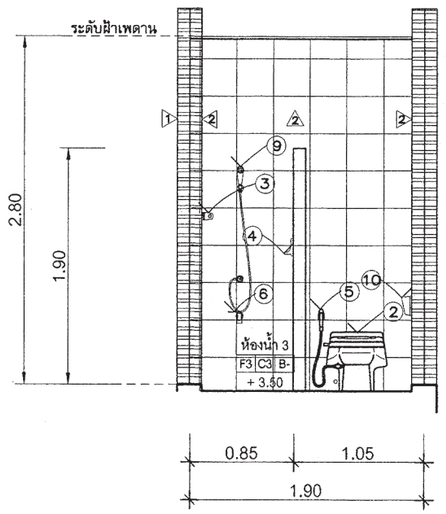

แบบรูปตัด F-F

มาตราส่วน 1 : 50

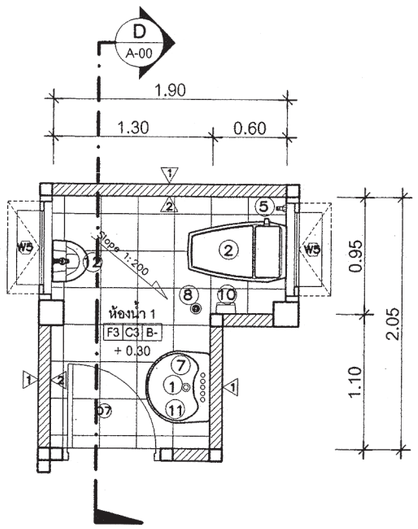

ขยายแปลนห้องน้ำ-ห้องส้วม 1

มาตราส่วน 1 : 50

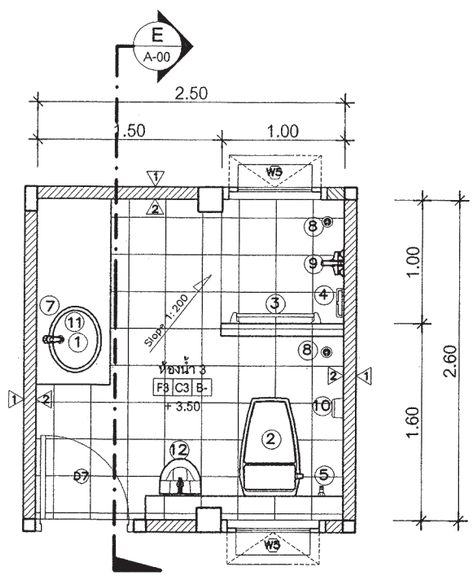

ขยายแปลนห้องน้ำ-ห้องส้วม 2

มาตราส่วน 1 : 50

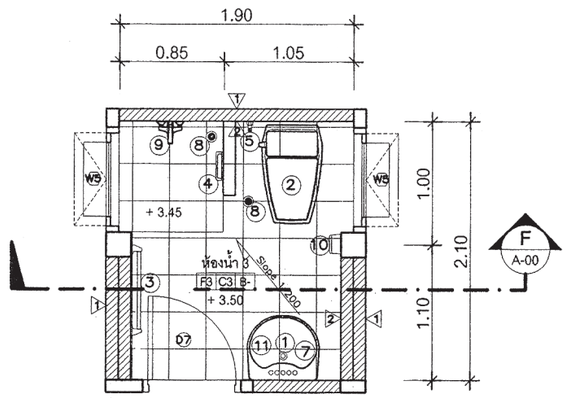

ขยายแปลนห้องน้ำ-ห้องส้วม 3

มาตราส่วน 1 : 50

สำนักการ โยธา
กรุงเทพมหานคร

โครงการ
แบบบ้านยิ้มเพื่อประชาชน ระยะที่ 3

ตามนโยบาย
ม.ร.ว. สุขุมพันธุ์ บริพัตร
ผู้ว่าราชการกรุงเทพมหานคร
นายจุมพล สำเภาพล
รองผู้ว่าราชการกรุงเทพมหานคร
นางนินนาท ชลิตานนท์
ปลัดกรุงเทพมหานคร

ผู้อำนวยการสำนักการโยธา	
รองผู้อำนวยการสำนักการโยธา	
นายทวีศักดิ์ เลิศประพันธ์	
ผู้อำนวยการสำนักงานออกแบบ	
นายวัชรินทร์ บรรพต	
หัวหน้ากลุ่มงานสถาปัตยกรรม	
นายสินธุ์ชัย บุญปักษ์	
หัวหน้ากลุ่มงานวิศวกรรมอาคาร	
นายอริยะ เมฆะกูล	
สถาปนิก	
นายปรีดิท มีมาก	ส-สถ.2415
วิศวกรโครงสร้าง	
นายชู่เวช เสนปาน	ภย.43016
วิศวกรไฟฟ้า	
นายจรูญ มาสุขใจ	ภฟก.2457
วิศวกรสุขาภิบาล	
นายจิระสิทธิ์ ทิมสถิตย์	สย. 8489
วิศวกรเครื่องกล	
นายช่างเขียนแบบ	
นายอนุสรณ์ แฝงสีดำ	

แบบ บ้านพักอาศัย 2 ชั้น
แบบที่ 083
ชื่อบ้าน สรัสจันทร์
เจ้าของ
สถานที่

แบบแสดง
ขยายห้องน้ำ

วันที่ :	เลขที่	รวม
ธันวาคม 2553	A-15	20

แผ่นที่	รวมแผ่น
15	37

FILE :

รายการแก้ไขแบบ
มิถุนายน 2557

สัญลักษณ์	D1
ลักษณะบาน	ประตูบานเปิดเดี่ยวพร้อมช่องแสงกระจกติดตาย
วงกบ	อลูมิเนียมเคลือบสี
กรอบบาน	อลูมิเนียมเคลือบสี
ลูกฟัก	กระจกใสเขียวตัดแสง หนา 6 มม.
หมายเหตุ	ติดตั้งอุปกรณ์ประกอบบานครบชุด

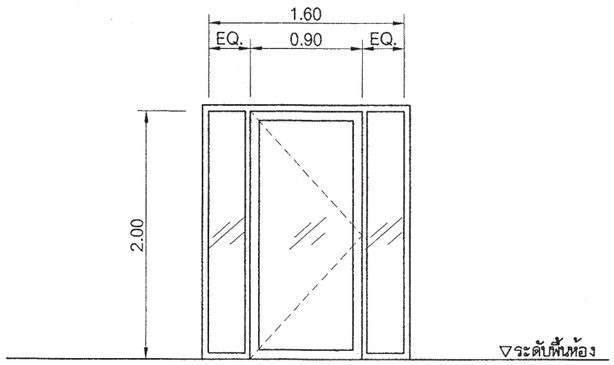

สัญลักษณ์	D2
ลักษณะบาน	ประตูบานเลื่อน
วงกบ	อลูมิเนียมเคลือบสี
กรอบบาน	อลูมิเนียมเคลือบสี
ลูกฟัก	กระจกใสเขียวตัดแสง หนา 6 มม.
หมายเหตุ	ติดตั้งอุปกรณ์ประกอบบานครบชุด

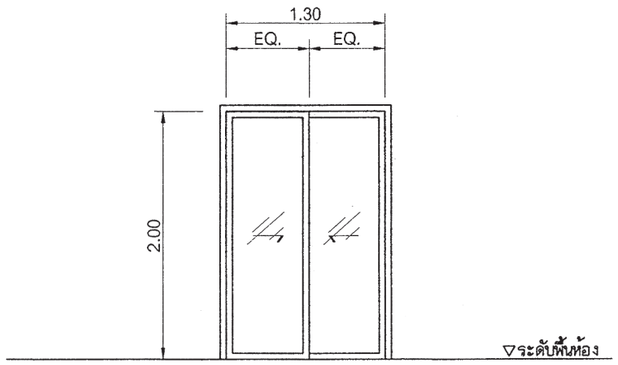

สัญลักษณ์	D3
ลักษณะบาน	ประตูบานเลื่อน
วงกบ	อลูมิเนียมเคลือบสี
กรอบบาน	อลูมิเนียมเคลือบสี
ลูกฟัก	กระจกใสเขียวตัดแสง หนา 6 มม.
หมายเหตุ	ติดตั้งอุปกรณ์ประกอบบานครบชุด

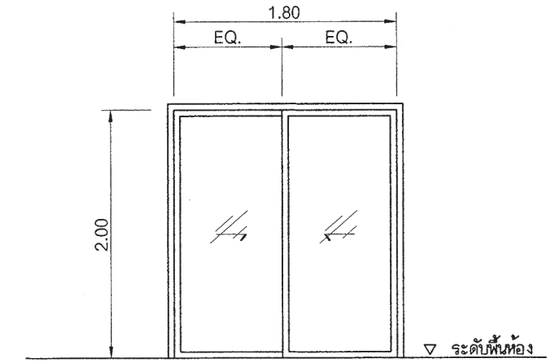

สัญลักษณ์	D4
ลักษณะบาน	ประตูบานเปิดเดี่ยว
วงกบ	อลูมิเนียมเคลือบสี
กรอบบาน	อลูมิเนียมเคลือบสี
ลูกฟัก	กระจกใสเขียวตัดแสง หนา 6 มม.
หมายเหตุ	ติดตั้งอุปกรณ์ประกอบบานครบชุด

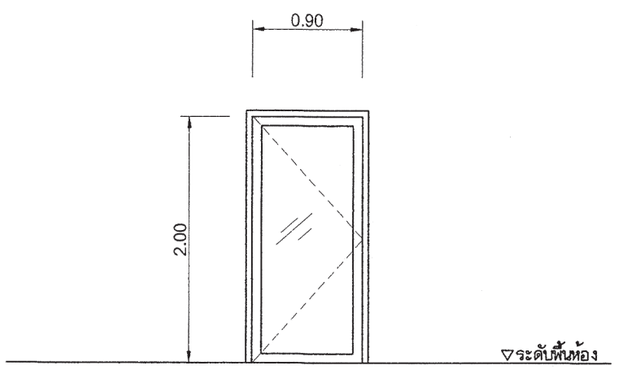

สัญลักษณ์	D5
ลักษณะบาน	ประตูบานเปิดเดียว
วงกบ	ไม้เนื้อแข็ง 2"X5" ทาสีน้ำมัน
กรอบบาน	กรอบบาน HDF(ไม้เทียม)
ลูกฟัก	บานลูกฟัก HDF(ไม้เทียม)
หมายเหตุ	ติดตั้งอุปกรณ์ประกอบบานครบชุด

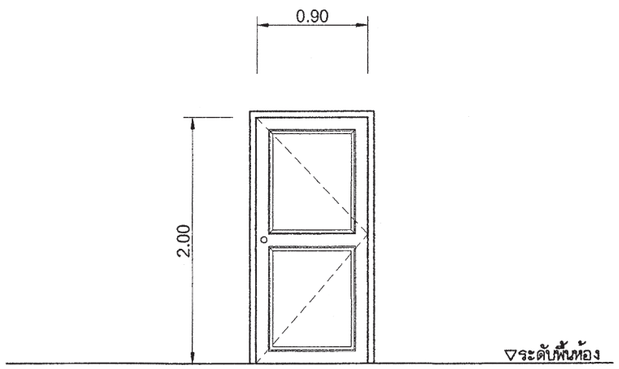

สัญลักษณ์	D6
ลักษณะบาน	ประตูบานเปิดเดียว
วงกบ	ไม้เนื้อแข็ง 2"X5" ทาสีน้ำมัน
กรอบบาน	กรอบบาน HDF(ไม้เทียม)
ลูกฟัก	บานลูกฟัก HDF(ไม้เทียม)
หมายเหตุ	ติดตั้งอุปกรณ์ประกอบบานครบชุด

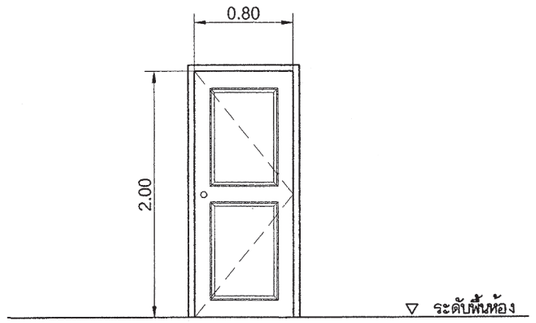

สำนักการ โยธา
กรุงเทพมหานคร

โครงการ
แบบบ้านยิ้มเพื่อประชาชน ระยะที่ 3

ตามนโยบาย
ม.ร.ว. สุขุมพันธุ์ บริพัตร
ผู้ว่าราชการกรุงเทพมหานคร
นายจุมพล สำเภาพล
รองผู้ว่าราชการกรุงเทพมหานคร
นางนินนาท ชลิตานนท์
ปลัดกรุงเทพมหานคร

ผู้อำนวยการสำนักการโยธา

รองผู้อำนวยการสำนักการโยธา
นายทวีศักดิ์ เลิศประพันธ์

ผู้อำนวยการสำนักงานออกแบบ
นายวัชรินทร์ บรรพต

หัวหน้ากลุ่มงานสถาปัตยกรรม
นายสินธุ์ชัย บุญปักษ์

หัวหน้ากลุ่มงานวิศวกรรมอาคาร
นายอริยะ เมฆะกูล

สถาปนิก
นายปรีดิท มีมาก ส.ถ. 2415

วิศวกรโครงสร้าง
นายชูเวช เสนปาน ภย. 43016

วิศวกรไฟฟ้า
นายจรูญ มาสุขใจ ภฟก. 2457

วิศวกรสุขาภิบาล
นายจีระสิทธิ์ ทิมสถิตย์ สย. 8489

วิศวกรเครื่องกล

นายช่างเขียนแบบ
นายอนุสรณ์ แฝงสีดำ

แบบ บ้านพักอาศัย 2 ชั้น
แบบที่ 083
ชื่อบ้าน สรัสจันทร์

เจ้าของ

สถานที่

แบบแสดง
ขยายประตู หน้าต่าง

วันที่ :	เลขที่	รวม
ธันวาคม 2553	A-16	20

แผ่นที่	รวมแผ่น
16	37

FILE :

รายการแก้ไขแบบ
มิถุนายน 2557

สัญลักษณ์	D7
ลักษณะบาน	ประตูบานเปิดเดียว
วงกบ	ไม้เนื้อแข็ง 2"x5" ทาสีน้ำมัน
กรอบบาน	กรอบบาน HDF(ไม้เทียม)
ลูกฟัก	บานลูกฟัก HDF(ไม้เทียม) มีช่องเกล็ด
หมายเหตุ	ติดตั้งอุปกรณ์ประกอบบานครบชุด

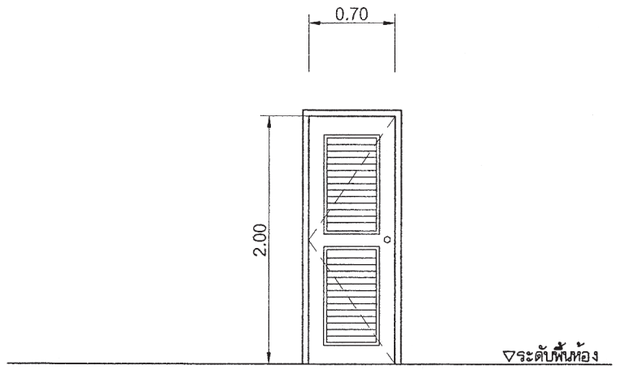

สัญลักษณ์	D8
ลักษณะบาน	ประตูบานเปิดเดียว
วงกบ	ไม้เนื้อแข็ง 2"x5" ทาสีน้ำมัน
กรอบบาน	กรอบบาน HDF(ไม้เทียม)
ลูกฟัก	บานลูกฟัก HDF(ไม้เทียม)
หมายเหตุ	ติดตั้งอุปกรณ์ประกอบบานครบชุด

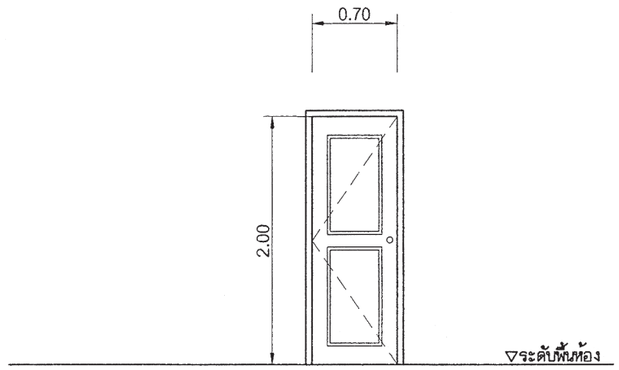

สัญลักษณ์	W1
ลักษณะบาน	หน้าต่างบานเลื่อน
วงกบ	อลูมิเนียมเคลือบสี
กรอบบาน	อลูมิเนียมเคลือบสี
ลูกฟัก	กระจกใสเขียวตัดแสง หนา 6 มม.
หมายเหตุ	ติดตั้งอุปกรณ์ประกอบบานครบชุด

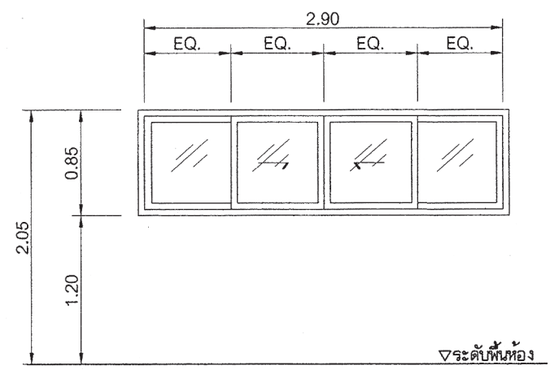

สัญลักษณ์	W2
ลักษณะบาน	หน้าต่างบานเลื่อน
วงกบ	อลูมิเนียมเคลือบสี
กรอบบาน	อลูมิเนียมเคลือบสี
ลูกฟัก	กระจกใสเขียวตัดแสง หนา 6 มม.
หมายเหตุ	ติดตั้งอุปกรณ์ประกอบบานครบชุด

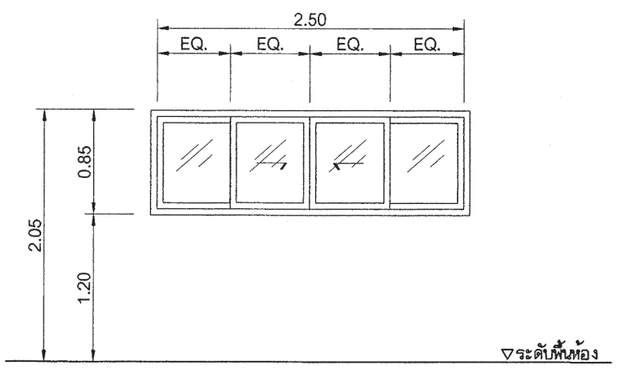

สัญลักษณ์	W3
ลักษณะบาน	หน้าต่างบานกระทุ้งพร้อมช่องแสงกระจกติดตาย
วงกบ	อลูมิเนียมเคลือบสี
กรอบบาน	อลูมิเนียมเคลือบสี
ลูกฟัก	กระจกใสเขียวตัดแสง หนา 6 มม.
หมายเหตุ	ติดตั้งอุปกรณ์ประกอบบานครบชุด

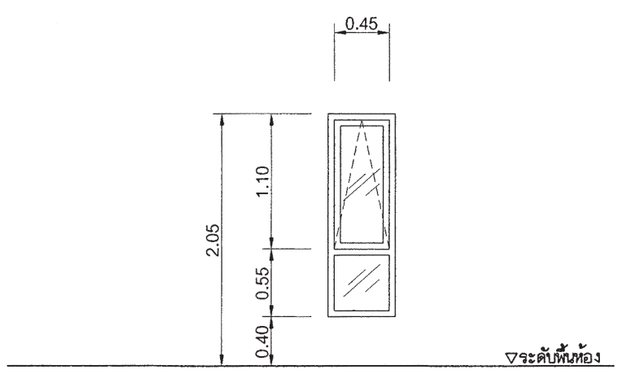

สัญลักษณ์	W4
ลักษณะบาน	หน้าต่างบานกระทุ้งพร้อมช่องแสงกระจกติดตาย
วงกบ	อลูมิเนียมเคลือบสี
กรอบบาน	อลูมิเนียมเคลือบสี
ลูกฟัก	กระจกใสเขียวตัดแสง หนา 6 มม.
หมายเหตุ	ติดตั้งอุปกรณ์ประกอบบานครบชุด

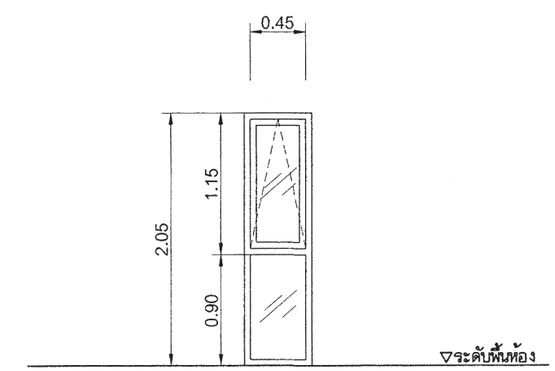

สำนักการ โยธา
กรุงเทพมหานคร

โครงการ
แบบบ้านยิ้มเพื่อประชาชน ระยะที่ 3

ตามนโยบาย
ม.ร.ว. สุขุมพันธุ์ บริพัตร
ผู้ว่าราชการกรุงเทพมหานคร
นายจุมพล สำเภาพล
รองผู้ว่าราชการกรุงเทพมหานคร
นางนันนาท ชลิตานนท์
ปลัดกรุงเทพมหานคร

ผู้อำนวยการสำนักการโยธา	
รองผู้อำนวยการสำนักการโยธา	
นายทวีลักษ์ เลิศประพันธ์	
ผู้อำนวยการสำนักงานออกแบบ	
นายวัชรินทร์ บรรพต	
หัวหน้ากลุ่มงานสถาปัตยกรรม	
นายสินจุชัย บุญบัก	
หัวหน้ากลุ่มงานวิศวกรรมอาคาร	
นายอริยะ เมฆะกุล	

สถาปนิก	
นายปรีดา มีมาก	ส.สถ. 2415
วิศวกรโครงสร้าง	
นายชูเวช เลขปาน	ว.ย. 43016
วิศวกรไฟฟ้า	
นายจรูญ มาลุชใจ	ภ.ฟก. 2457
วิศวกรสุขาภิบาล	
นายจิระสิทธิ์ ทิมสถิตย์	ส.ย. 8489
วิศวกรเครื่องกล	
นายช่างเขียนแบบ	
นายอนุรณ์ แฝงสีดำ	

แบบ บ้านพักอาคาร 2 ชั้น
แบบที่ 083
ชื่อบ้าน ลรัลจันทร์
เจ้าของ
สถานที่

แบบแสดง
ขยายประตู หน้าต่าง

วันที่ :	เลขที่	รวม
สิงหาคม 2553	A-17	20

แผ่นที่	รวมแผ่น
17	37

FILE :

รายการแก้ไขแบบ
มิถุนายน 2557

สัญลักษณ์	W5
ลักษณะบาน	หน้าต่างบานกระทุ้ง
วงกบ	อลูมิเนียมเคลือบสี
กรอบบาน	อลูมิเนียมเคลือบสี
ลูกฟัก	กระจกใสเขียวตัดแสง หนา 6 มม.
หมายเหตุ	ติดตั้งอุปกรณ์ประกอบบานครบชุด

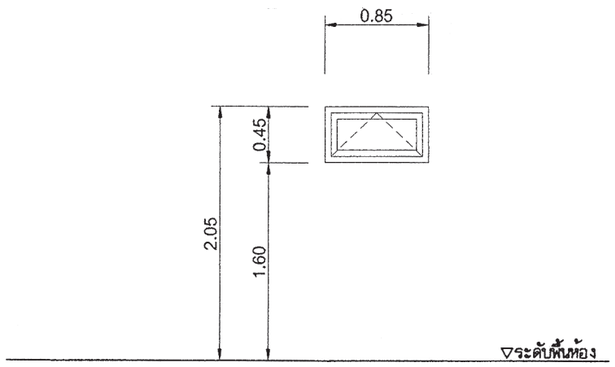

สัญลักษณ์	
ลักษณะบาน	
วงกบ	
กรอบบาน	
ลูกฟัก	
หมายเหตุ	

สัญลักษณ์	W6
ลักษณะบาน	หน้าต่างบานกระทุ้งพร้อมช่องแสงกระจกติดตาย
วงกบ	อลูมิเนียมเคลือบสี
กรอบบาน	อลูมิเนียมเคลือบสี
ลูกฟัก	กระจกใสเขียวตัดแสง หนา 6 มม.
หมายเหตุ	ติดตั้งอุปกรณ์ประกอบบานครบชุด

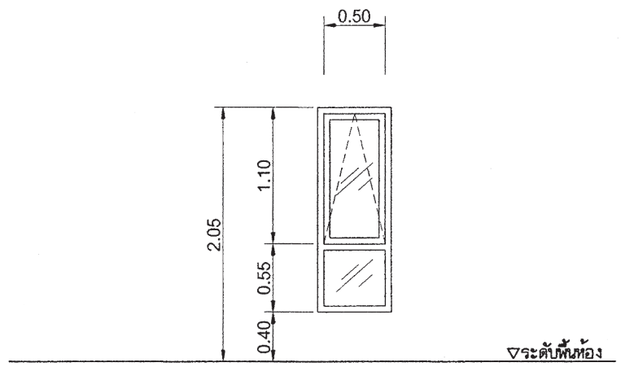

สัญลักษณ์	
ลักษณะบาน	
วงกบ	
กรอบบาน	
ลูกฟัก	
หมายเหตุ	

สัญลักษณ์	W7
ลักษณะบาน	หน้าต่างบานเลื่อน
วงกบ	อลูมิเนียมเคลือบสี
กรอบบาน	อลูมิเนียมเคลือบสี
ลูกฟัก	กระจกใสเขียวตัดแสง หนา 6 มม.
หมายเหตุ	ติดตั้งอุปกรณ์ประกอบบานครบชุด

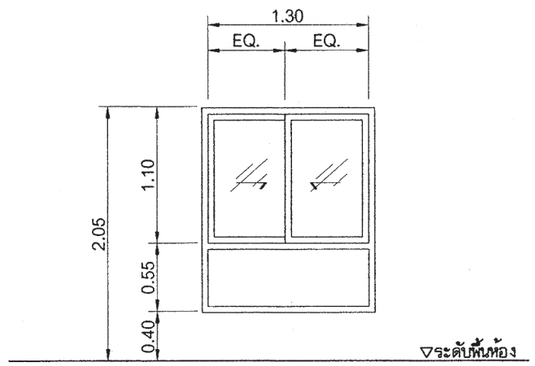

สัญลักษณ์	
ลักษณะบาน	
วงกบ	
กรอบบาน	
ลูกฟัก	
หมายเหตุ	

สำนักการ โยธา
กรุงเทพมหานคร

โครงการ
แบบบ้านยิ้มเพื่อประชาชน ระยะที่ 3

ตามนโยบาย
ม.ร.ว. สุขุมพันธุ์ บริพัตร
ผู้ว่าราชการกรุงเทพมหานคร
นายจุมพล สำเภาพล
รองผู้ว่าราชการกรุงเทพมหานคร
นางนินนาท ชลิตานนท์
ปลัดกรุงเทพมหานคร

ผู้อำนวยการสำนักการโยธา
รองผู้อำนวยการสำนักการโยธา
นายทวีศักดิ์ เลิศประพันธ์
ผู้อำนวยการสำนักงานออกแบบ
นายวัชรินทร์ บรรพต
หัวหน้ากลุ่มงานสถาปัตยกรรม
นายสินธุ์ชัย บุญบักษ์
หัวหน้ากลุ่มงานวิศวกรรมอาคาร
นายอริยะ เมฆะกูล
สถาปนิก
นายปรีดิท มีมาก ส-สถ. 2415
วิศวกรโครงสร้าง
นายชูเวช เสนปาน ภย. 43016
วิศวกรไฟฟ้า
นายจรูญ มาสุขใจ ภฟก. 2457
วิศวกรสุขาภิบาล
นายจิระสิทธิ์ ทิมสถิตย์ สย. 8489
วิศวกรเครื่องกล
นายช่างเขียนแบบ
นายอนุสรณ์ แฝงสีดำ

แบบ บ้านพักอาศัย 2 ชั้น
แบบที่ 083
ชื่อบ้าน สรัสจันทร์
เจ้าของ
สถานที่

แบบแสดง
ขยายประตู หน้าต่าง

วันที่ :	เลขที่	รวม
ธันวาคม 2553	A-18	20

แผ่นที่	รวมแผ่น
18	37

FILE :

รายการแก้ไขแบบ
มิถุนายน 2557

แบบถังดักไขมัน (GREASE TRAP)

MODEL	HEIGHT (mm.)	WIDTH (mm.)	LENGTH (mm.)	INLET (mm.)	OUTLET (mm.)	PIPE SIZE (inch)
SAN 30 GT	400	340	460	127	180	2"
SAN 60 GT	400	440	620	127	180	2"
SAN 130 GT	400	550	970	127	180	2"
SAN 1200 GT	1200	750	1600	130	200	2"
SAN 2000 GT	1200	950	2100	130	200	2"
SAN 3000 GT	1200	1200	2500	130	200	2"
SAN 4000 GT	1500	1200	2560	130	200	2"
SAN 5000 GT	1500	1300	2950	130	200	2"
SAN 6000 GT	1500	1400	3300	130	200	2"

SPECIFICATION TABLE			
No.	ITEM		CONTENT
1	CAPACITY		
	1.1	SOLID SEPARATION CHAMBER	0.900 m^3
	1.2	AERATION CHAMBER	0.504 m^3
	1.3	SEDIMENTATION CHAMBER	0.161 m^3
	1.4	TOTAL	1.565 m^3
2	MATERIAL		
	2.1	CHAMBER	FRP
	2.2	SEPARATION PLATE , BAFFLE	FRP
	2.3	AIR TRANSFER PIPE	PVC
	2.4	DIFFUSER TUBE	PP
	2.5	MANHOLE COVER	ABS
	2.6	INFLOW , OUTFLOW PIPE	PVC(ø100mm.)
	2.7	AIR BLOWER	45L/MIN (1UNIT)

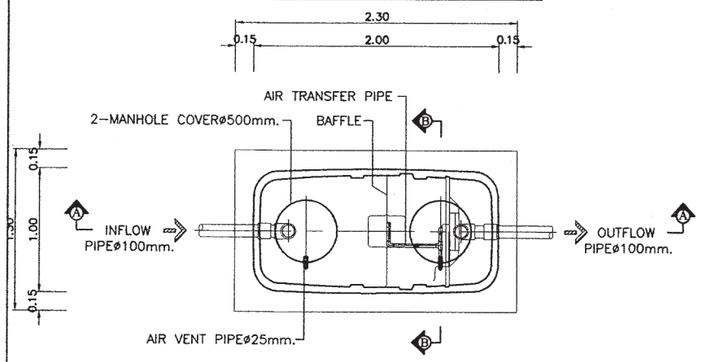

PLAN

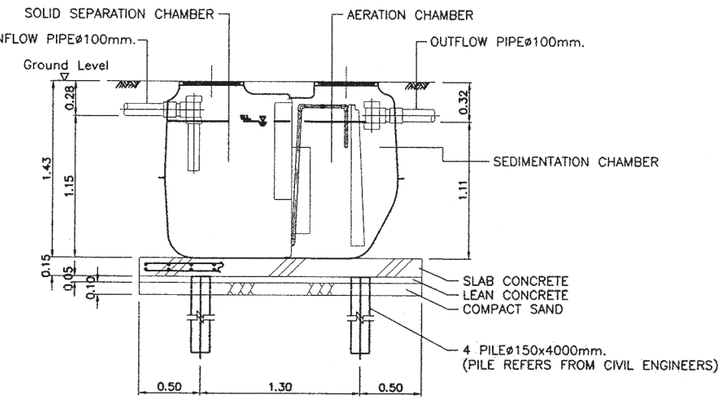

SECTION A-A

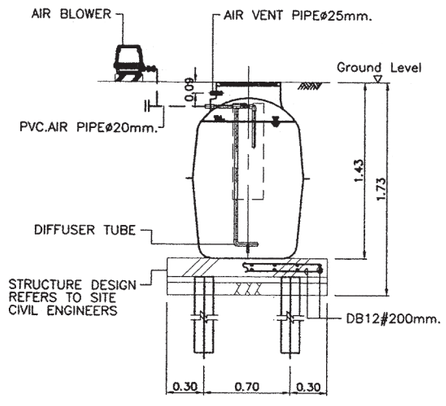

SECTION B-B

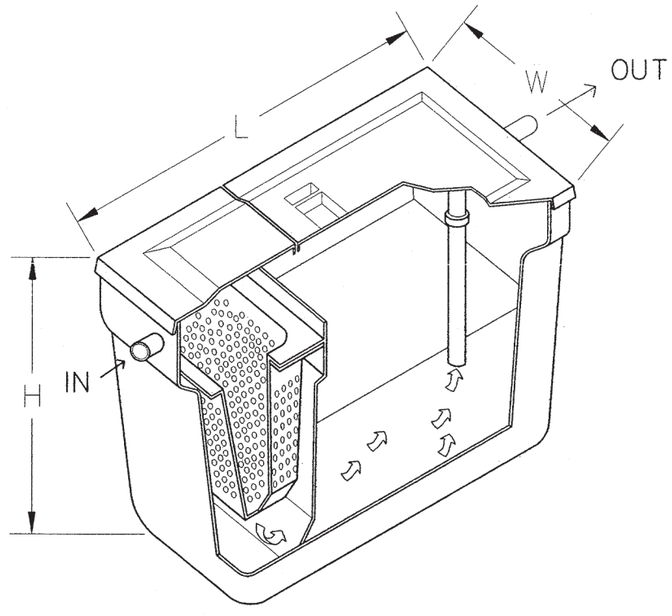

สำนักการ โยธา
กรุงเทพมหานคร

โครงการ
แบบบ้านยิ้มเพื่อประชาชน ระยะที่ 3

ตามนโยบาย
ม.ร.ว. สุขุมพันธุ์ บริพัตร
ผู้ว่าราชการกรุงเทพมหานคร
นายจุมพล สำเภาพล
รองผู้ว่าราชการกรุงเทพมหานคร
นางนันนาท ชลิตานนท์
ปลัดกรุงเทพมหานคร

ผู้อำนวยการสำนักการโยธา	
รองผู้อำนวยการสำนักการโยธา	
นายทวีศักดิ์ เลิศประพันธ์	
ผู้อำนวยการสำนักงานออกแบบ	
นายวัชรินทร์ บรรพต	
หัวหน้ากลุ่มงานสถาปัตยกรรม	
นายสืบวุฒิชัย บุญบ้าน	
หัวหน้ากลุ่มงานวิศวกรรมอาคาร	
นายอริยะ เมฆะกุล	
สถาปนิก	
นายปรีศิท มีมาก	ส-สถ. 2415
วิศวกรโครงสร้าง	
นายชูเวช เลขปาน	ชย. 43016
วิศวกรไฟฟ้า	
นายจรูญ มาลุธใจ	วฟก. 2457
วิศวกรสุขาภิบาล	
นายจิระศักดิ์ ริมสมิตย์	วย. 8489
วิศวกรเครื่องกล	
นายช่างเขียนแบบ	
นายอนุวรรณ์ แฝงสีดำ	

แบบ บ้านพักอาศัย 2 ชั้น
แบบที่ 083
ชื่อบ้าน ลรัสจันทร์
เจ้าของ
สถานที่

แบบแสดง
ถังบำบัดน้ำเสีย ถังดักไขมัน

วันที่ :	เลขที่	รวม
สิงหาคม 2555	A-19	20

แผ่นที่	รวมแผ่น
19	37

FILE :

รายการแก้ไขแบบ
มิถุนายน 2557

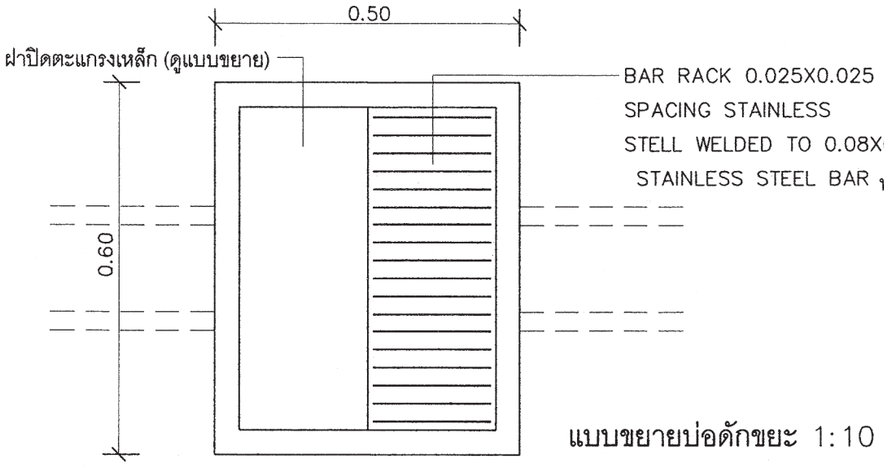

แบบขยายบ่อดักขยะ 1:10

แปลน

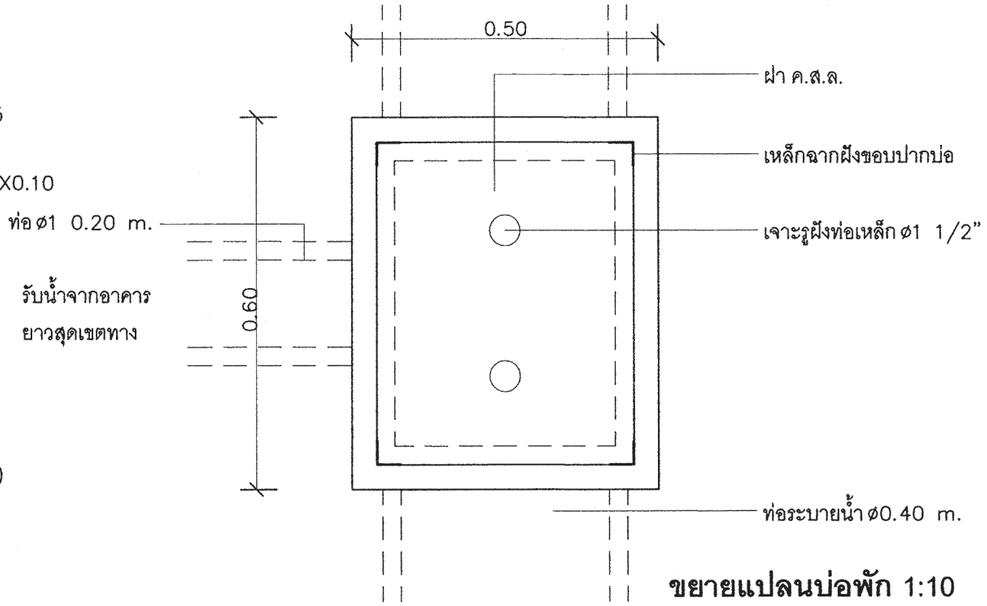

ขยายแปลนบ่อพัก 1:10

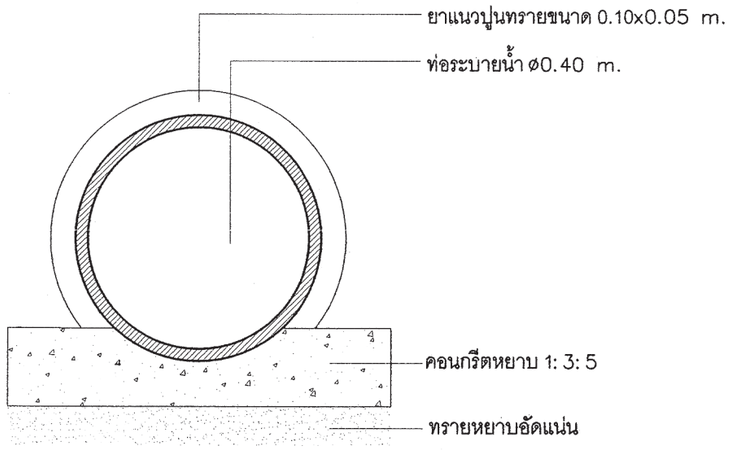

แบบขยายท่อระบายน้ำ 1:10

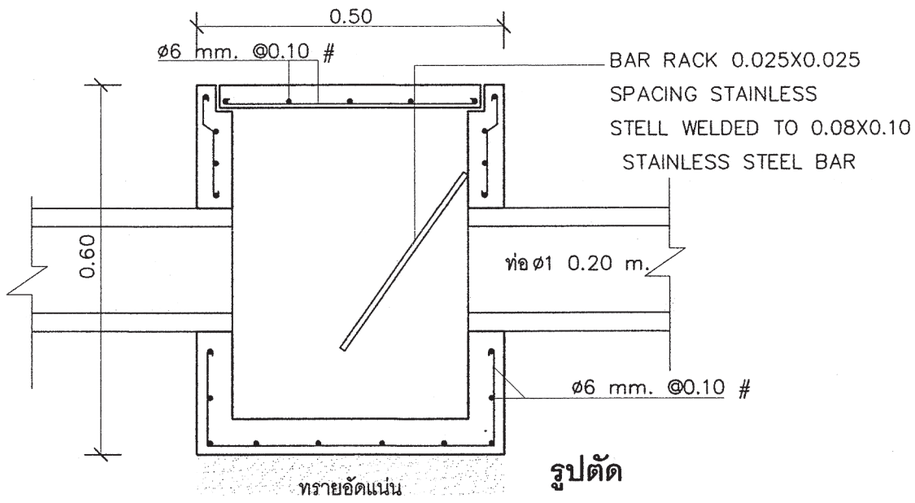

รูปตัด

สำนักการ โยธา
กรุงเทพมหานคร

โครงการ
แบบบ้านยิ้มเพื่อประชาชน ระยะที่ 3

ตามนโยบาย
ม.ร.ว. สุขุมพันธุ์ บริพัตร
ผู้ว่าราชการกรุงเทพมหานคร
นายจุมพล สำเภาพล
รองผู้ว่าราชการกรุงเทพมหานคร
นางนินนาท ชลิตานนท์
ปลัดกรุงเทพมหานคร

ผู้อำนวยการสำนักการโยธา	
รองผู้อำนวยการสำนักการโยธา	
นายทวีศักดิ์ เลิศประพันธ์	
ผู้อำนวยการสำนักงานออกแบบ	
นายวัชรินทร์ บรรพต	
หัวหน้ากลุ่มงานสถาปัตยกรรม	
นายสินธุ์ชัย บุญบักษ์	
หัวหน้ากลุ่มงานวิศวกรรมอาคาร	
นายอริยะ เมฆะกูล	
สถาปนิก	
นายปรีดิท มีมาก	ส-สถ.2415
วิศวกรโครงสร้าง	
นายชูเวช เลนปาน	ภย.43016
วิศวกรไฟฟ้า	
นายจรูญ มาลุชใจ	ภฟก.2457
วิศวกรสุขาภิบาล	
นายจิระสิทธิ์ ทิมสถิตย์	สย. 8489
วิศวกรเครื่องกล	
นายช่างเขียนแบบ	
นายอนุสรณ์ แฝงสีดำ	

แบบ บ้านพักอาศัย 2 ชั้น
แบบที่ 083
ชื่อบ้าน สรัสจันทร์
เจ้าของ
สถานที่

แบบแสดง
บ่อพัก ถังดักขยะ

วันที่ :	เลขที่	รวม
ธันวาคม 2553	A-20	20

แผ่นที่	รวมแผ่น
20	37

FILE :

รายการแก้ไขแบบ
มิถุนายน 2557

รายการประกอบแบบด้านวิศวกรรมโยธา

1. ซีเมนต์

1.1 ส่วนผสมของโครงสร้างคอนกรีตเสริมเหล็กทั้งหมดต้องใช้ PORTLAND CEMENT ประเภทที่ 1 ที่มีคุณสมบัติตามมาตรฐานผลิตภัณฑ์อุตสาหกรรมเท่านั้น

1.2 ถ้าไม่ได้ระบุเป็นอย่างอื่น ต้องมีส่วนผสมของซีเมนต์ไม่น้อยกว่า325กิโลกรัมต่อคอนกรีต ลูกบาศก์เมตร

2. คอนกรีต

2.1 คอนกรีตที่ใช้สำหรับงานโครงสร้างของอาคารเช่นเสาเข็ม , ฐานราก , เสา และพื้น ฯลฯ ต้องมีกำลังอัดประลัยไม่น้อยกว่า 180ksc เมื่ออายุ 28วัน โดยทดสอบจากแท่งคอนกรีตตัวอย่างรูปทรงกระบอก 150x300มม.

2.2 ADMIXTURE ที่ใช้ต้องมีคุณสมบัติตาม ASTM หรือ BS

3. งานเหล็ก

3.1 คุณสมบัติของเหล็กเสริมคอนกรีต มีดังนี้

ขนาดเหล็กเสริม mm.	ชั้นคุณภาพ	มาตรฐาน	หมายเหตุ
RB6 , RB9 DB12 ขึ้นไป	SR-24 SD-40	มอก 20-2543 มอก 24-2548	

3.2 เหล็กรูปพรรณ , เหล็กกลวงสำหรับก่อสร้าง

3.2.1 เหล็กรูปพรรณที่จะใช้ต้องมีคุณสมบัติตาม มอก 1227-2539 , มอก 1228-2549 หรือ JIS เหล็กกลวงที่ใช้ต้องมีคุณสมบัติตาม มอก 107-2533 หรือ JIS และเหล็กรูปพรรณเชื่อมประกอบจะต้องมีคุณสมบัติตาม มอก 1303-2538

3.2.2 เหล็กรูปพรรณทั้งหมดต้องเป็นของใหม่ ไม่เคยใช้งานมาก่อน ตรงไม่บิดเบี้ยว ไม่มีรอยตำหนิ ไม่มีสนิมกร่อน ไม่เปื้อนสี หรือน้ำมัน

3.2.3 การต่อเหล็กรูปพรรณ ถ้าไม่จำเป็นจริงๆแล้วห้ามต่อ ในกรณีที่มีการต่อเหล็ก รอยต่อของเหล็กต้องมีกำลังมากกว่าหรือเท่ากับเหล็กที่ไม่มีรอยต่อ การต่อให้ต่อจุดเดียวเท่านั้น และการต่อให้เป็นไปตามมาตรฐาน AISC

3.2.4 การประกอบการติดตั้ง ให้ดำเนินการตามมาตรฐาน AISC หรือตามมาตรฐานสำหรับอาคารเหล็กรูปพรรณของ วสท. ที่ 1015-40

3.2.5 ผู้รับจ้างจะต้องทำ ค้ำยัน ยึดโครง ให้เพียงพอเพื่อยึดโครงสร้างให้แน่นหนาอยู่ในแนวและตำแหน่งที่ต้องการ

3.2.6 องค์อาคารที่วางทาบหรือต่อเชื่อมจะต้องวางให้แนบสนิทเต็มหน้า

3.2.7 การเชื่อมต่อทั้งหมดให้ใช้วิธีเชื่อมด้วยไฟฟ้าการ (ELECTRLC ARC WELDING) โดยตลอดผิวหน้าสัมผัสการเชื่อมให้เป็นไปตามมาตรฐาน AWS ขนาดของรอยเชื่อมต้องไม่น้อยกว่าความหนาของแผ่นเหล็ก

3.2.8 ถ้าไม่ได้กำหนดให้เป็นอย่างอื่น รอยต่อระหว่างชิ้นส่วนเหล็กต่างๆ ให้ใช้วิธีเชื่อมตะเข็บตลอดแนวชน

3.2.9 ผิวหน้าที่จะทำการเชื่อม ต้องสะอาดปราศจากสะเก็ดร่อน สนิมกรัน ไขมัน สี หรือสิ่งแปลกปลอมอื่นใด

3.2.10 ลวดเชื่อมต้องมีคุณสมบัติตาม มอก หรือ AWS หรือ AISC

3.2.11 ให้ทาด้วยสีกันสนิมไม่น้อยกว่า 2 ชั้น คุณภาพเทียบเท่า RUST O-LEAM , JOTAN , SIKKENS

4. เสาเข็ม

4.1 เสาเข็มคอนกรีตอัดแรง เป็นเสาเข็มของ MP , GPS , GEL , CPM , T-COM หรือเทียบเท่า หรือเสาเข็มเจาะ(ตามแบบแสดง)

- เสาเข็มคอนกรีตอัดแรง ขนาด ⊙ -0.15x0.15ม
- เสาเข็มคอนกรีตอัดแรง ขนาด I-0.18x0.18ม พื้นที่หน้าตัดไม่น้อยกว่า 253 ตร.ซม
- เสาเข็มคอนกรีตอัดแรง ขนาด I-0.22x0.22ม พื้นที่หน้าตัดไม่น้อยกว่า 351 ตร.ซม
- เสาเข็มคอนกรีตอัดแรง ขนาด I-0.26x0.26ม พื้นที่หน้าตัดไม่น้อยกว่า 455 ตร.ซม
- เสาเข็มเจาะ ขนาด ø0.35 ม

4.2 กำลังรับน้ำหนักบรรทุกและความยาวเสาเข็มให้พิจารณาตามแบบรายละเอียด โดยความยาวเสาเข็มที่แท้จริง ณ ตำแหน่งที่ตั้งโครงการ อาจมีการเปลี่ยนแปลง แต่ทั้งนี้ให้กำหนดและตรวจสอบอีกครั้งโดยวิศวกรผู้ควบคุมงาน โดยเสาเข็มจะต้องมีกำลังรับน้ำหนักบรรทุกได้ไม่น้อยกว่าที่กำหนดตามแบบ

5. ระบบกันซึม

5.1 รายละเอียดและคุณสมบัติ

ส่วนของอาคาร	ชนิดและผลิตภัณฑ์	ผลิตภัณฑ์คุณภาพเทียบเท่า
- หลังคา ค.ส.ล. - ห้องน้ำ	น้ำยาเคมีแบบกันซึม	BRUSHBOND ของ FOSROC LANKO 225 ของ DAVCO

6. ทั่วไปและการเตรียมงาน

6.1 รายการประกอบแบบอื่นใดที่ไม่ได้กำหนดไว้ให้ถือปฏิบัติตาม บทกำหนดทั่วไปสำหรับการก่อสร้างอาคารคอนกรีตเสริมเหล็กของ วสท. เป็นเกณฑ์

6.2 เนื่องจากคุณสมบัติของดินในกรุงเทพมหานคร แต่ละพื้นที่เขตมีความแตกต่างกันในด้านความสามารถในการรับน้ำหนักบรรทุกและมีระดับความลึกของชั้นทรายที่แตกต่างกัน ฉะนั้นก่อนทำการก่อสร้างเจ้าของอาคารและผู้รับจ้างต้องตรวจสอบความเหมาะสมของความยาวเสาเข็ม เพื่อให้มีค่าการรับน้ำหนักบรรทุกของเสาเข็มได้ไม่น้อยกว่าแบบที่กำหนดไว้

6.3 หากมีอุปสรรคในการเข้าพื้นที่ก่อสร้าง อันจะทำให้เกิดผลกระทบความเดือดร้อนรำคาญ และเกิดความเสียหายจากการใช้เสาเข็มตอกกับอาคารข้างเคียง ให้สามารถใช้เสาเข็มเจาะเทียบเคียงความสามารถในการรับน้ำหนักบรรทุกได้

สำนักการ โยธา
กรุงเทพมหานคร

โครงการ
แบบบ้านยิ้มเพื่อประชาชน ระยะที่ 3

ตามนโยบาย
ม.ร.ว. สุขุมพันธุ์ บริพัตร
ผู้ว่าราชการกรุงเทพมหานคร
นายจุมพล สำเภาพล
รองผู้ว่าราชการกรุงเทพมหานคร
นางนินนาท ชลิตานนท์
ปลัดกรุงเทพมหานคร

ผู้อำนวยการสำนักการโยธา
รองผู้อำนวยการสำนักการโยธา
นายทวิศักดิ์ เลิศประพันธ์
ผู้อำนวยการสำนักงานออกแบบ
นายวัชรินทร์ บรรทต
หัวหน้ากลุ่มงานสถาปัตยกรรม
นายสินธุ์ชัย บุญบักษ์
หัวหน้ากลุ่มงานวิศวกรรมอาคาร
นายอริยะ เมฆะกูล

สถาปนิก
นายปรีดิท มีมาก ส.สถ.2415
วิศวกรโครงสร้าง
นายชูเวช เสนปาน ภย.43016
วิศวกรไฟฟ้า
นายจรูญ มาสุขใจ ภฟก.2457
วิศวกรสุขาภิบาล
นายจิระสิทธิ์ ทิมสถิตย์ สย.8489
วิศวกรเครื่องกล
นายช่างเขียนแบบ
นายอุทร บูรณเสน

แบบ บ้านพักอาศัย 2 ชั้น
แบบที่ 083
ชื่อบ้าน สรัสจันทร์
เจ้าของ
สถานที่

แบบแสดง
รายการประกอบแบบโครงสร้าง

วันที่ :	เลขที่	รวม
30 พฤษภาคม 2557	S-01	10

แผ่นที่	รวมแผ่น
21	37

FILE :
รายการแก้ไขแบบ

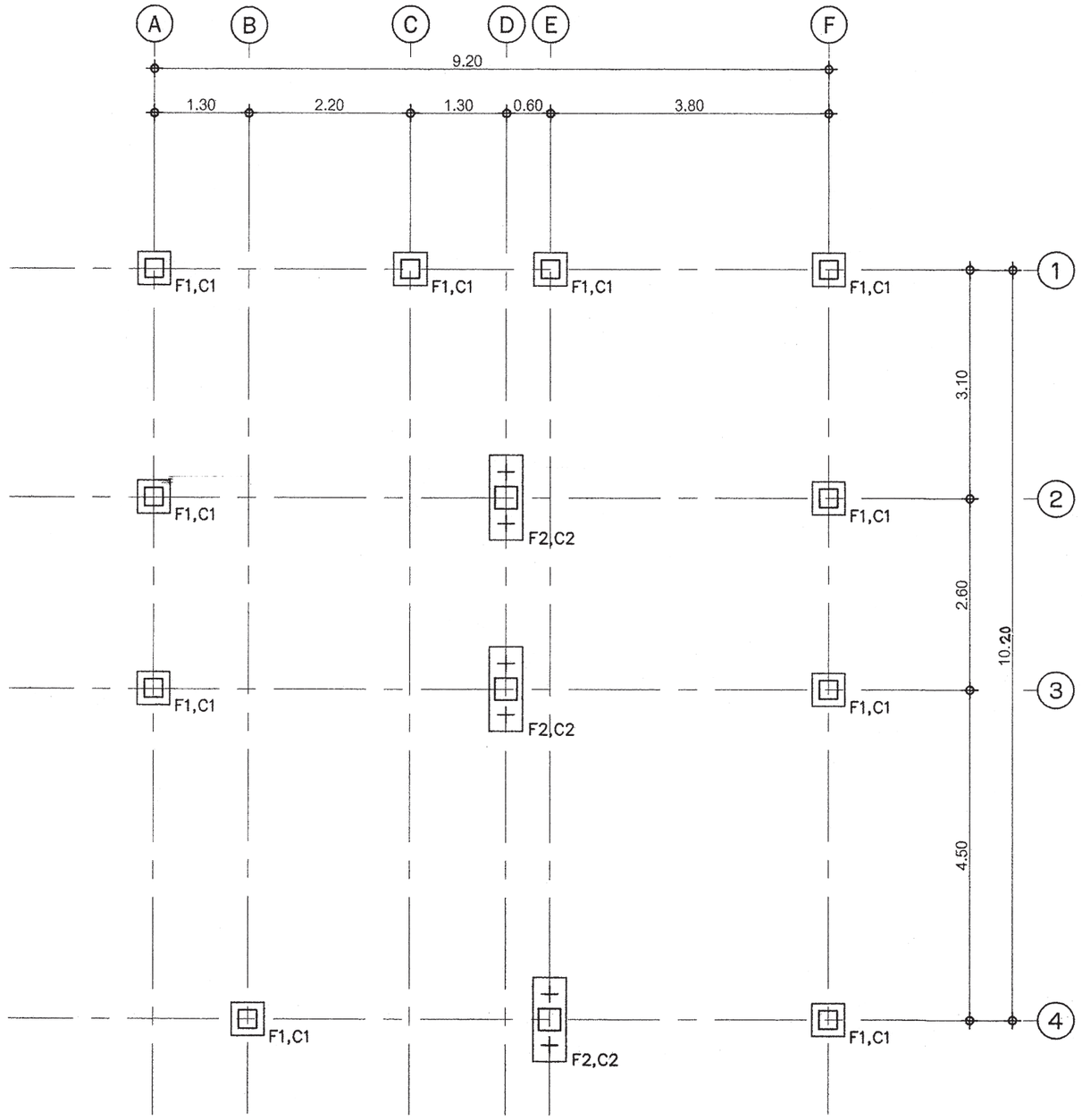

แปลนฐานราก–เสาตอม่อ

มาตราส่วน 1:75

สำนักการ โยธา
กรุงเทพมหานคร

โครงการ

แบบบ้านยิ้มเพื่อประชาชน ระยะที่ 3

ตามนโยบาย

ม.ร.ว. สุขุมพันธุ์ บริพัตร
ผู้ว่าราชการกรุงเทพมหานคร

นายจุมพล สำเภาพล
รองผู้ว่าราชการกรุงเทพมหานคร

นางนันนาท ชลิตานนท์
ปลัดกรุงเทพมหานคร

ผู้อำนวยการสำนักการ โยธา
รองผู้อำนวยการสำนักการ โยธา
นายทวีศักดิ์ เลิศประพันธ์
ผู้อำนวยการสำนักงานออกแบบ
นายรัชชินทร์ บรรพต
หัวหน้ากลุ่มงานสถาปัตยกรรม
นายสินธุชัย บุญปักษ์
หัวหน้ากลุ่มงานวิศวกรรมอาคาร
นายอริยะ เมฆะกุล
สถาปนิก
นายปรีศิท มีมาก ส.ส.ท.2415
วิศวกรโครงสร้าง
นายชูวช เสนปาน ภย.43016
วิศวกรไฟฟ้า
นายจรูญ มาสุธโล ภพท.2457
วิศวกรสุขาภิบาล
นายจิระสิทธิ์ ทิมสถิตย์ สย.8489
วิศวกรเครื่องกล
นายช่างเขียนแบบ
นายอุทร บุรณเสน

แบบ บ้านพักอาศัย 2 ชั้น
แบบที่ 083
ชื่อบ้าน สรัสจันทร์

เจ้าของ

สถานที่

แบบแสดง
แปลนฐานราก–เสาตอม่อ

วันที่ :	เลขที่	รวม
30 พฤษภาคม 2557	S–02	10

แผ่นที่	รวมแผ่น
22	37

FILE :

รายการแก้ไขแบบ

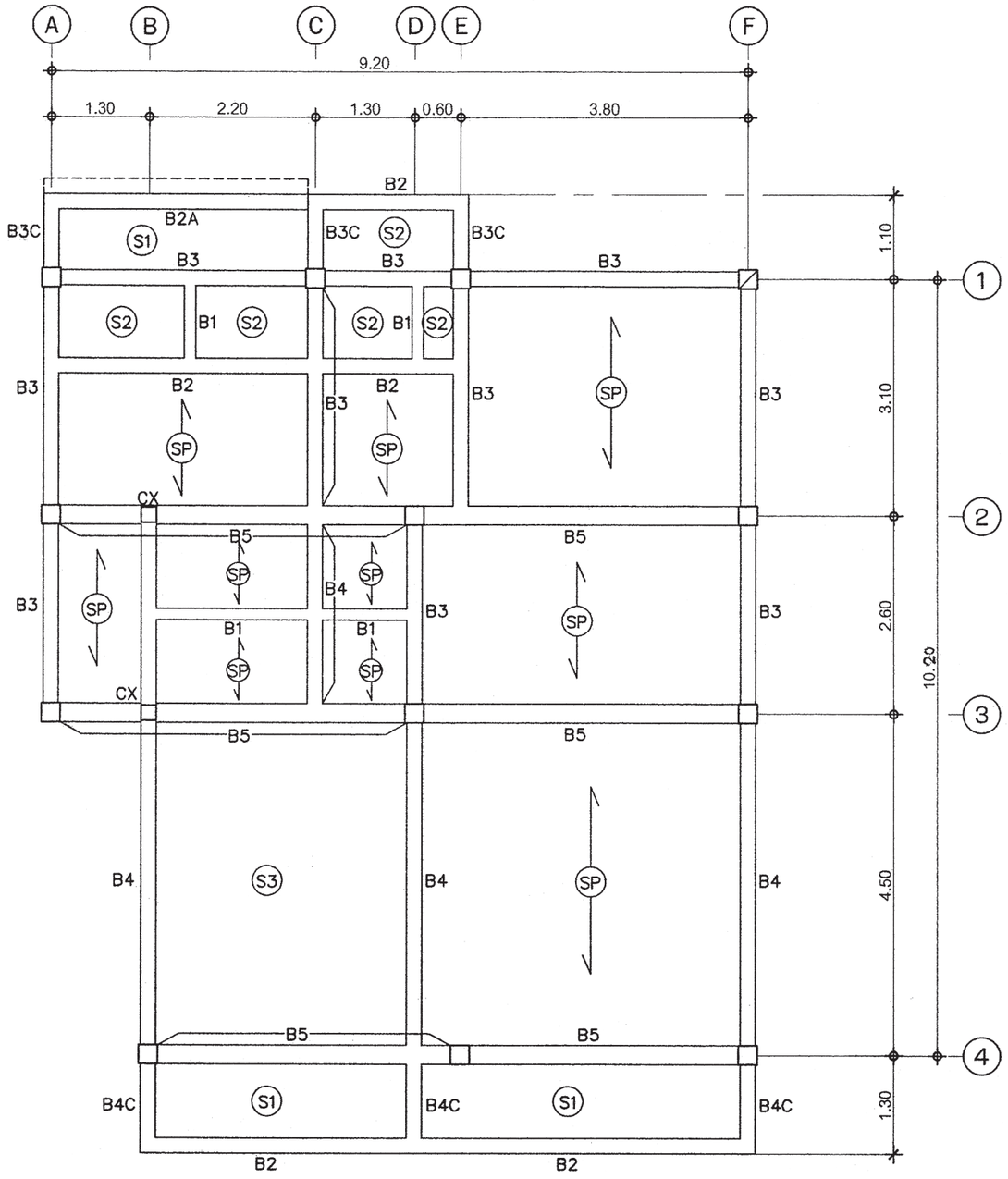

แปลนเสา–คาน–พื้น ชั้นล่าง

มาตราส่วน 1:75

สำนักการ โยธา
กรุงเทพมหานคร

โครงการ

แบบบ้านยิ้มเพื่อประชาชน ระยะที่ 3

ตามนโยบาย

ม.ร.ว. สุขุมพันธุ์ บริพัตร
ผู้ว่าราชการกรุงเทพมหานคร

นายจุมพล สำเภาพล
รองผู้ว่าราชการกรุงเทพมหานคร

นางนันนาท ชลิตานนท์
ปลัดกรุงเทพมหานคร

ผู้อำนวยการสำนักการโยธา	
รองผู้อำนวยการสำนักการโยธา	
นายทวิศักดิ์ เลิศประพันธ์	
ผู้อำนวยการสำนักงานออกแบบ	
นายวัธินทร์ บรรพต	
หัวหน้ากลุ่มงานสถาปัตยกรรม	
นายสินธุชัย บุญปักษ์	
หัวหน้ากลุ่มงานวิศวกรรมอาคาร	
นายอริยะ เผ่ะกูล	

สถาปนิก	
นายปริศท มีมาก ส.สถ.2415	
วิศวกรโครงสร้าง	
นายชูเวช เสนปาน ภย.43018	
วิศวกรไฟฟ้า	
นายจรูญ มาสุขใจ ภฟก.2457	
วิศวกรสุขาภิบาล	
นายศิระสิทธิ์ ทิมสถิตย์ สย.8489	
วิศวกรเครื่องกล	
นายช่างเขียนแบบ	
นายอุทร บุรณเสน	

แบบ บ้านพักอาศัย 2 ชั้น
แบบที่ 083
ชื่อบ้าน สรัสจันทร์
เจ้าของ
สถานที่

แบบแสดง
แปลนเสา–คาน–พื้น ชั้นล่าง

วันที่ :	แสดงที่	รวม
30 พฤษภาคม 2557	S–03	10

แผ่นที่	รวมแผ่น
23	37

FILE :

รายการแก้ไขแบบ

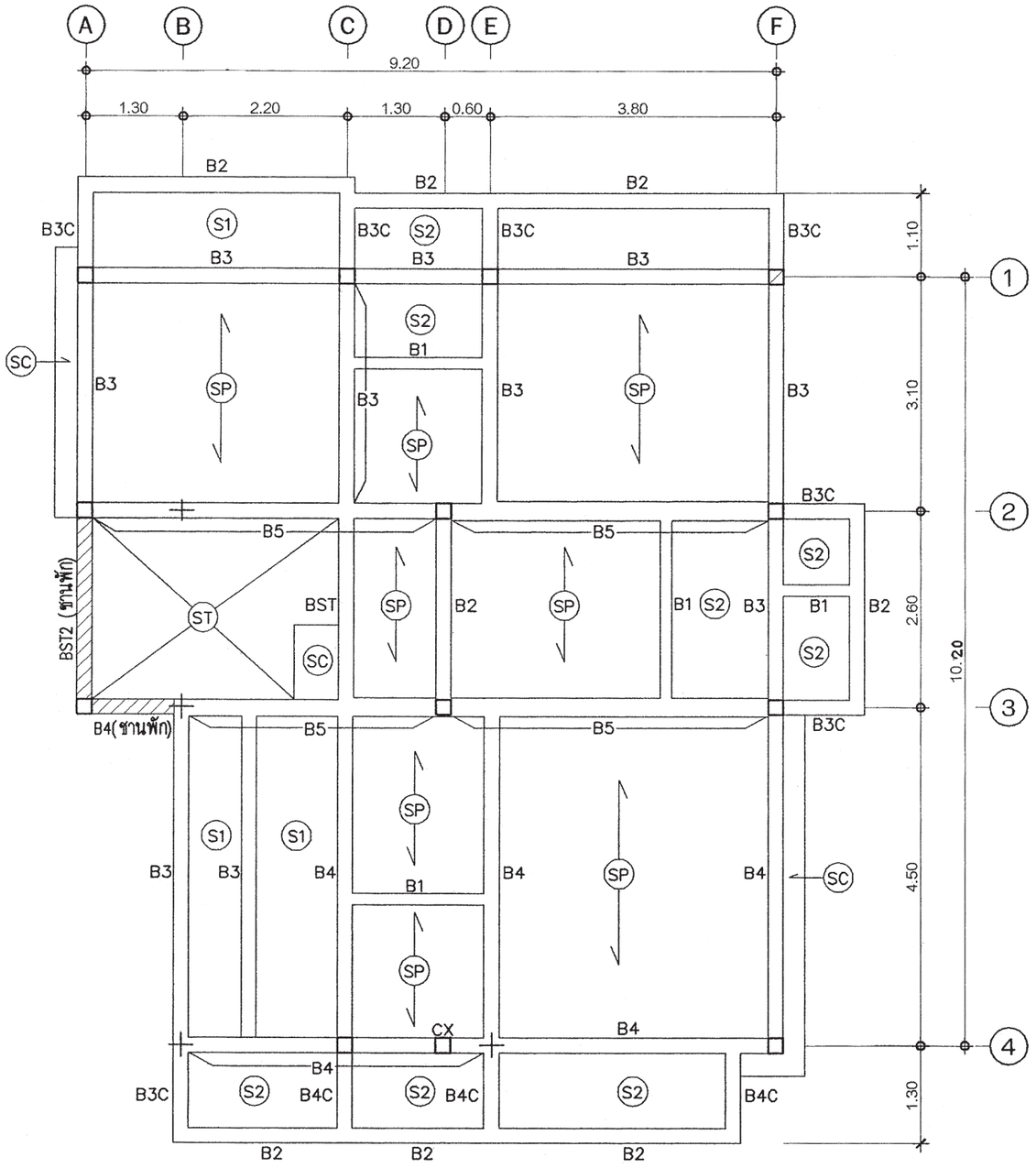

แปลนเสา–คาน–พื้น ชั้นบน

มาตราส่วน 1:75

สำนักการ โยธา
กรุงเทพมหานคร

โครงการ

แบบบ้านยิ้มเพื่อประชาชน ระยะที่ 3

ตามนโยบาย

ม.ร.ว. สุขุมพันธุ์ บริพัตร
ผู้ว่าราชการกรุงเทพมหานคร

นายจุมพล สำเภาพล
รองผู้ว่าราชการกรุงเทพมหานคร

นางนินนาท ชลิตานนท์
ปลัดกรุงเทพมหานคร

ผู้อำนวยการสำนักการโยธา	
รองผู้อำนวยการสำนักการโยธา	
นายทศิสักส์ เลิศประพันธ์	
ผู้อำนวยการสำนักงานออกแบบ	
นายวัชรินทร์ บรรหด	
หัวหน้ากลุ่มงานสถาปัตยกรรม	
นายสินธุ์ชัย บุญบึกษ์	
หัวหน้ากลุ่มงานวิศวกรรมอาคาร	
นายอิยะ เมฆะกุล	
สถาปนิก	
นายปริสิทธ์ มิมาก ส.สถ.2415	
วิศวกรโครงสร้าง	
นายชูเวช เสนปาน ภย.43016	
วิศวกรไฟฟ้า	
นายจรูญ มาสุธใจ ภฟ.12457	
วิศวกรสุขาภิบาล	
นายจีระสิทธิ์ หิมสถิตย์ สย.8489	
วิศวกรเครื่องกล	
นายช่างเขียนแบบ	
นายจุฑร บุรณเสน	

แบบ บ้านพักอาศัย 2 ชั้น
แบบที่ 083
ชื่อบ้าน สรัสจันทร์

เจ้าของ

สถานที่

แบบแสดง
แปลนเสา–คาน–พื้น ชั้นบน

วันที่ :	เลขที่	รวม
30 พฤษภาคม 2557	S-04	10

แผ่นที่	รวมแผ่น
24	37

FILE :

รายการแก้ไขแบบ

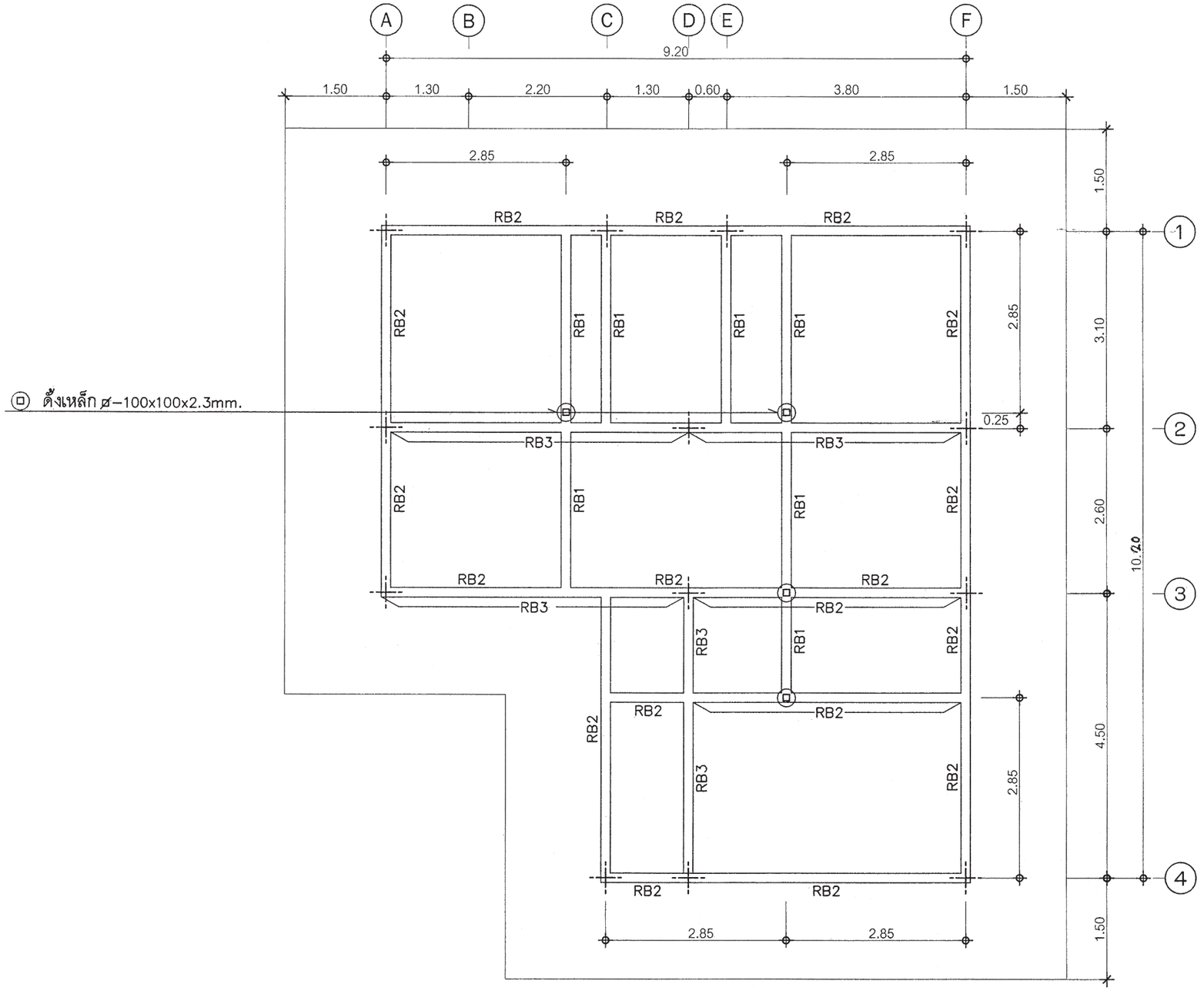

แปลนคานหลังคา

มาตราส่วน 1:75

สำนักการ โยธา
กรุงเทพมหานคร

โครงการ

แบบบ้านยิ้มเพื่อประชาชน ระยะที่ 3

ตามนโยบาย

ม.ร.ว. สุขุมพันธุ์ บริพัตร
ผู้ว่าราชการกรุงเทพมหานคร

นายจุมพล สำเภาพล
รองผู้ว่าราชการกรุงเทพมหานคร

นางนิ่มนาท ชลิตานนท์
ปลัดกรุงเทพมหานคร

ผู้อำนวยการสำนักการโยธา
รองผู้อำนวยการสำนักการโยธา
นายทวีศักดิ์ เลิศประพันธ์
ผู้อำนวยการสำนักงานออกแบบ
นายรัชชินทร์ บรรพต
หัวหน้ากลุ่มงานสถาปัตยกรรม
นายสินธุ์ชัย บุญบักษ์
หัวหน้ากลุ่มงานวิศวกรรมอาคาร
นายอธิยะ เมฆะกุล

สถาปนิก
นายปริศิท มีมาก ส.สถ.2415
วิศวกรโครงสร้าง ปส.
นายชูเวช เสนปาน ภย.43016
วิศวกรไฟฟ้า
นายจรูญ มาสุขใจ ภฟก.2457
วิศวกรสุขาภิบาล
นายสิระสิทธิ์ ทิมสถิตย์ สย.8489
วิศวกรเครื่องกล
นายช่างเขียนแบบ
นายอุทร บุรณเสน

แบบ บ้านพักอาศัย 2 ชั้น
แบบที่ 083
ชื่อบ้าน สรัสจันทร์

เจ้าของ

สถานที่

แบบแสดง
แปลนคานหลังคา

วันที่ :	เลขที่	รวม
30 พฤษภาคม 2557	S–05	10

แผ่นที่	รวมแผ่น
25	37

FILE :

รายการแก้ไขแบบ

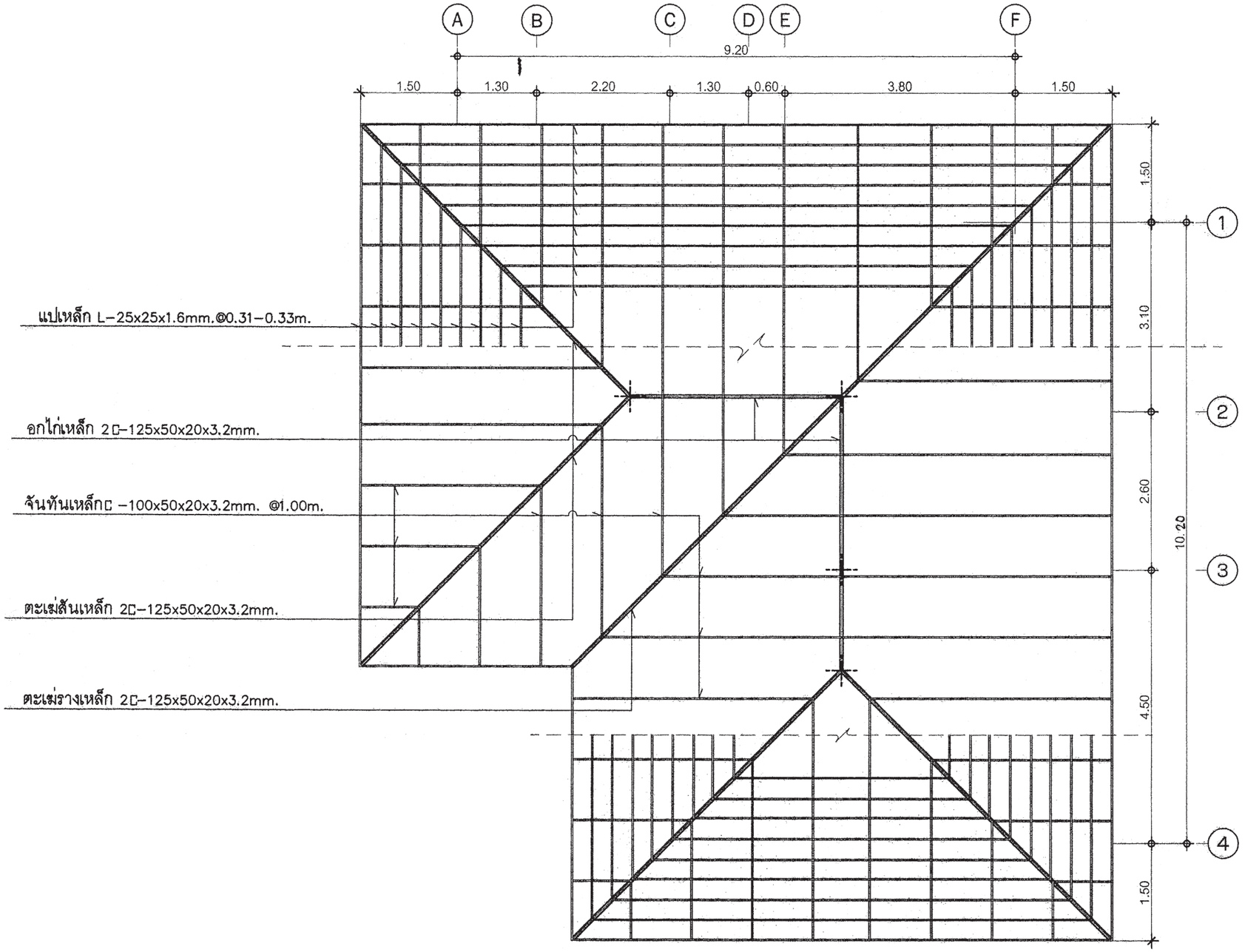

แปลนโครงหลังคา

มาตราส่วน 1:75

สำนักการ โยธา
กรุงเทพมหานคร

โครงการ

แบบบ้านยิ้มเพื่อประชาชน ระยะที่ 3

ตามนโยบาย

ม.ร.ว. สุขุมพันธุ์ บริพัตร
ผู้ว่าราชการกรุงเทพมหานคร

นายจุมพล สำเภาพล
รองผู้ว่าราชการกรุงเทพมหานคร

นางนันนาท ชลิตานนท์
ปลัดกรุงเทพมหานคร

ผู้อำนวยการสำนักการโยธา	
รองผู้อำนวยการสำนักการโยธา	
นายทวีศักดิ์ เลิศประพันธ์	
ผู้อำนวยการสำนักงานออกแบบ	
นายวัรินทร์ บรรพต	
หัวหน้ากลุ่มงานสถาปัตยกรรม	
นายสินธุ์ชัย บุญบึกษ์	
หัวหน้ากลุ่มงานวิศวกรรมอาคาร	
นายอริยะ เมฆะกุล	

สถาปนิก	
นายปริศิท มีมาก ส.สถ.2415	
วิศวกรโครงสร้าง	
นายชูเวช เสนบ่าน ภย.43016	
วิศวกรไฟฟ้า	
นายจรูญ มาสุขใจ ภพก.2457	
วิศวกรสุขาภิบาล	
นายจิระสิทธิ์ ทิมสลิตย์ สย.8489	
วิศวกรเครื่องกล	
นายช่างเขียนแบบ	
นายอุทร บุรณแสน	

แบบ บ้านพักอาศัย 2 ชั้น
แบบที่ 083
ชื่อบ้าน สรัสจันทร์

เจ้าของ

สถานที่

แบบแสดง
แปลนโครงหลังคา

วันที่ :	เลขที่	รวม
30 พฤษภาคม 2557	S-06	10

แผ่นที่	รวมแผ่น
26	37

FILE :

รายการแก้ไขแบบ

หมายเหตุ

กรณีใช้ฐานราก เสาเข็มเจาะแทนฐานรากเสาเข็มตอก ให้ใช้เทียบเท่าดังนี้ F1=F1A , F2=F2A

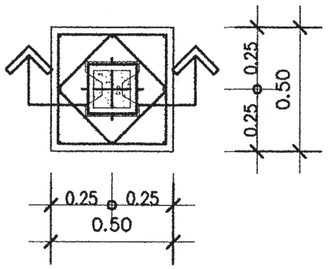

แบบขยาย F1

มาตราส่วน 1 : 25

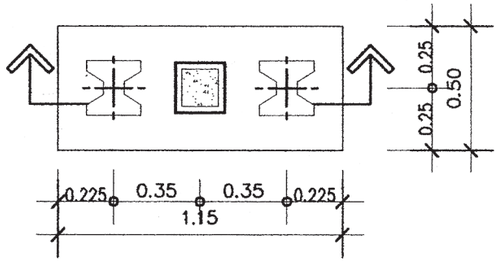

แบบขยาย F2

มาตราส่วน 1 : 25

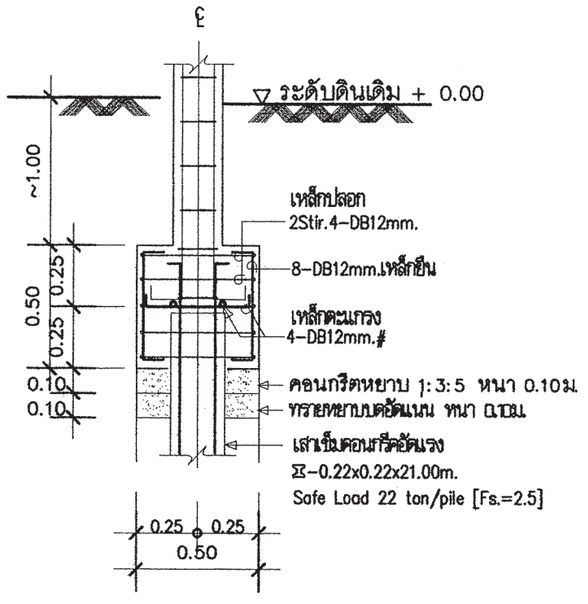

รูปตัด F1

มาตราส่วน 1 : 25

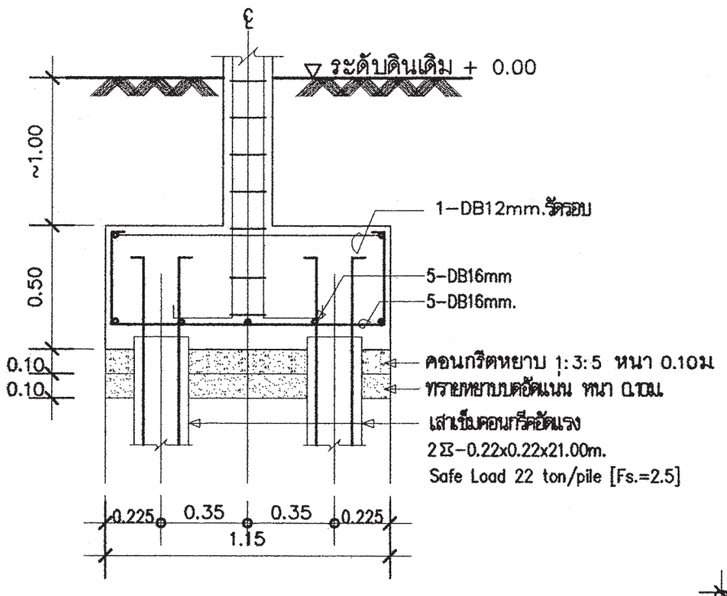

รูปตัด F2

มาตราส่วน 1 : 25

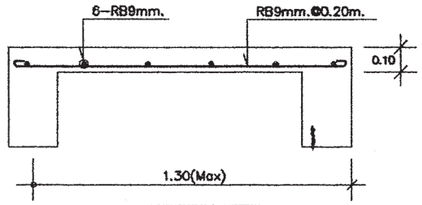

S1 1:25

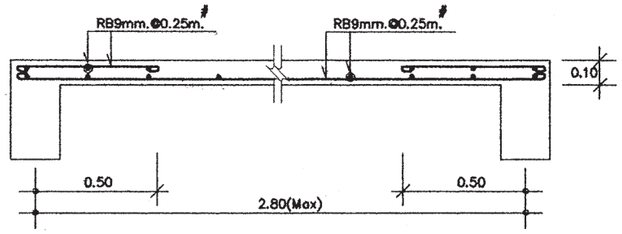

S2 1:25

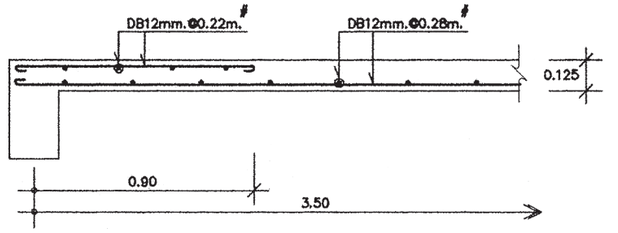

S3 1:25

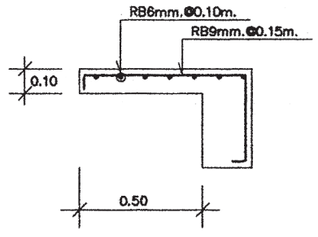

SC 1:25

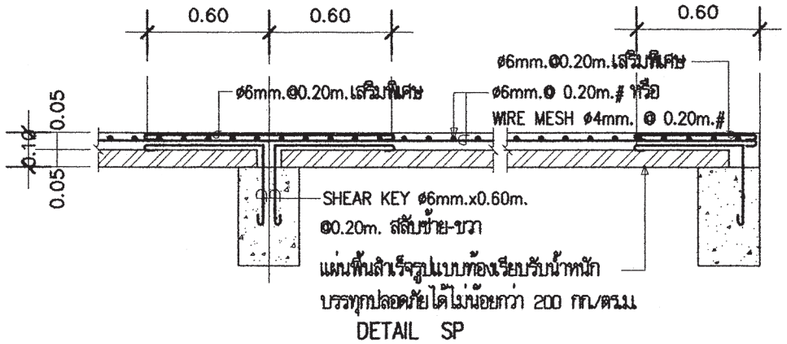

DETAIL SP

สำนักการ โยธา
กรุงเทพมหานคร

โครงการ
แบบบ้านยิ้มเพื่อประชาชน ระยะที่ 3

ตามนโยบาย
ม.ร.ว. สุขุมพันธุ์ บริพัตร
ผู้ว่าราชการกรุงเทพมหานคร
นายจุมพล สำเภาพล
รองผู้ว่าราชการกรุงเทพมหานคร
นางนินนาท ชลิตานนท์
ปลัดกรุงเทพมหานคร

ผู้อำนวยการสำนักการโยธา
รองผู้อำนวยการสำนักการโยธา
นายทวิศักดิ์ เลิศประพันธ์
ผู้อำนวยการสำนักงานออกแบบ
นายวัชรินทร์ บรรทต
หัวหน้ากลุ่มงานสถาปัตยกรรม
นายสินธุ์ชัย บุญปักษ์
หัวหน้ากลุ่มงานวิศวกรรมอาคาร
นายอริยะ เมฆะกุล
สถาปนิก
นายปรีดิท มิมาก ส.สถ.2415
วิศวกรโครงสร้าง
นายชูเวช เสนปาน ภย.43016
วิศวกรไฟฟ้า
นายจรูญ มาสุขใจ ภฟก.2457
วิศวกรสุขาภิบาล
นายจีระสิทธิ์ ทิมสถิตย์ สย.8489
วิศวกรเครื่องกล
นายช่างเขียนแบบ
นายอุทร บุรณเสน

แบบ บ้านพักอาศัย 2 ชั้น
แบบที่ 083
ชื่อบ้าน สรัสจันทร์
เจ้าของ
สถานที่
แบบแสดง
แบบขยายโครงสร้าง 1

วันที่ :	เลขที่	รวม
30 พฤษภาคม 2557	S-07	10

แผ่นที่	รวมแผ่น
27	37

FILE :
รายการแก้ไขแบบ

หมายเหตุ

กรณีใช้ฐานราก เสาเข็มเจาะแทนฐานรากเสาเข็มตอก ให้ใช้เทียบเท่าดังนี้ F1=F1A , F2=F2A

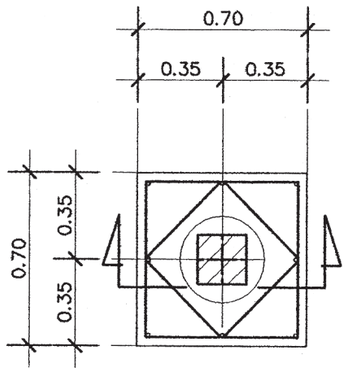

แบบขยาย F1A

มาตราส่วน 1 : 25

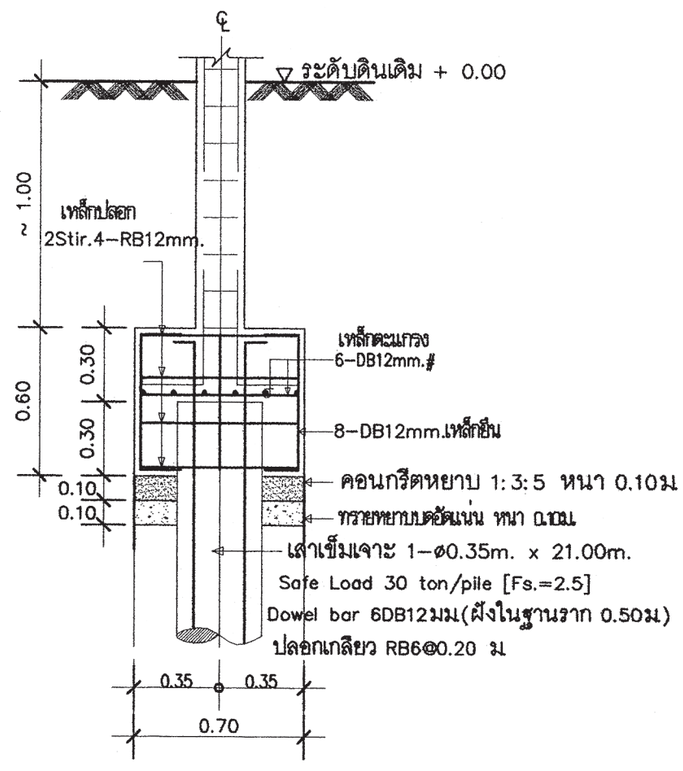

รูปตัด F1A

มาตราส่วน 1 : 25

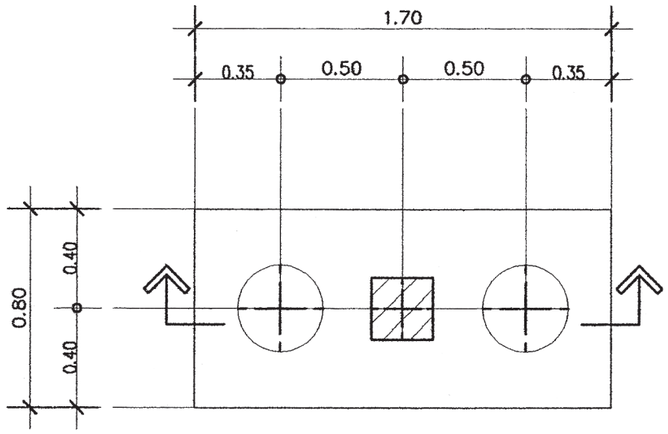

แบบขยาย F2A

มาตราส่วน 1 : 25

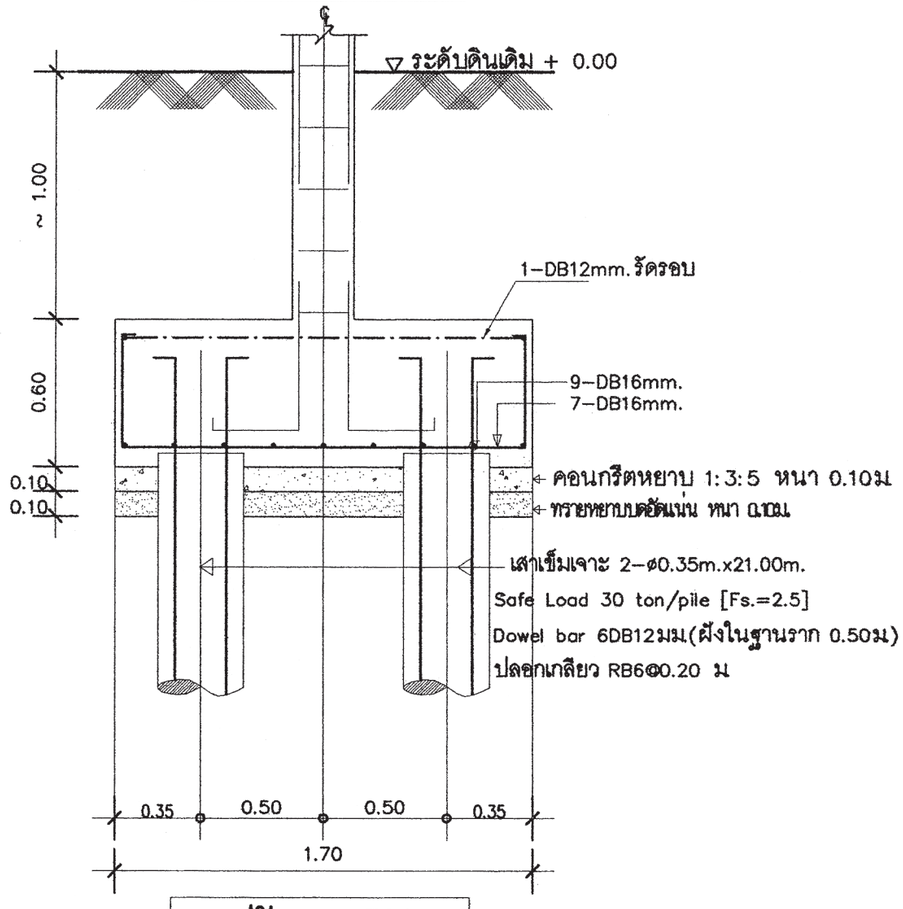

รูปตัด F2A

มาตราส่วน 1 : 25

สำนักการ โยธา
กรุงเทพมหานคร

โครงการ

แบบบ้านยิ้มเพื่อประชาชน ระยะที่ 3

ตามนโยบาย

ม.ร.ว. สุขุมพันธุ์ บริพัตร
ผู้ว่าราชการกรุงเทพมหานคร

นายจุมพล สำเภาพล
รองผู้ว่าราชการกรุงเทพมหานคร

นางนินนาท ชลิตานนท์
ปลัดกรุงเทพมหานคร

ผู้อำนวยการสำนักการโยธา	
รองผู้อำนวยการสำนักการโยธา	
นายทวีศักดิ์ เลิศประพันธ์	
ผู้อำนวยการสำนักงานออกแบบ	
นายวัชรินทร์ บรรทด	
หัวหน้ากลุ่มงานสถาปัตยกรรม	
นายสินธุ์ชัย บุญปักษ์	
หัวหน้ากลุ่มงานวิศวกรรมอาคาร	
นายอริยะ เมฆะกูล	
สถาปนิก	
นายปริศิท มีมาก ส.สถ.2415	
วิศวกรโครงสร้าง	
นายชูเวช เสนปาน ภย.43016	
วิศวกรไฟฟ้า	
นายจรูญ มาสุขใจ ภฟก.2457	
วิศวกรสุขาภิบาล	
นายจีระสิทธิ์ ทิมสถิตย์ สย.8489	
วิศวกรเครื่องกล	
นายช่างเขียนแบบ	
นายอุทร บุรณแสน	

แบบ บ้านพักอาศัย 2 ชั้น

แบบที่ 083

ชื่อบ้าน สรัสจันทร์

เจ้าของ

สถานที่

แบบแสดง

แบบขยายโครงสร้าง 2

วันที่ :	เลขที่	รวม
30 พฤษภาคม 2557	S–08	10

แผ่นที่	รวมแผ่น
28	37

FILE :

รายการแก้ไขแบบ

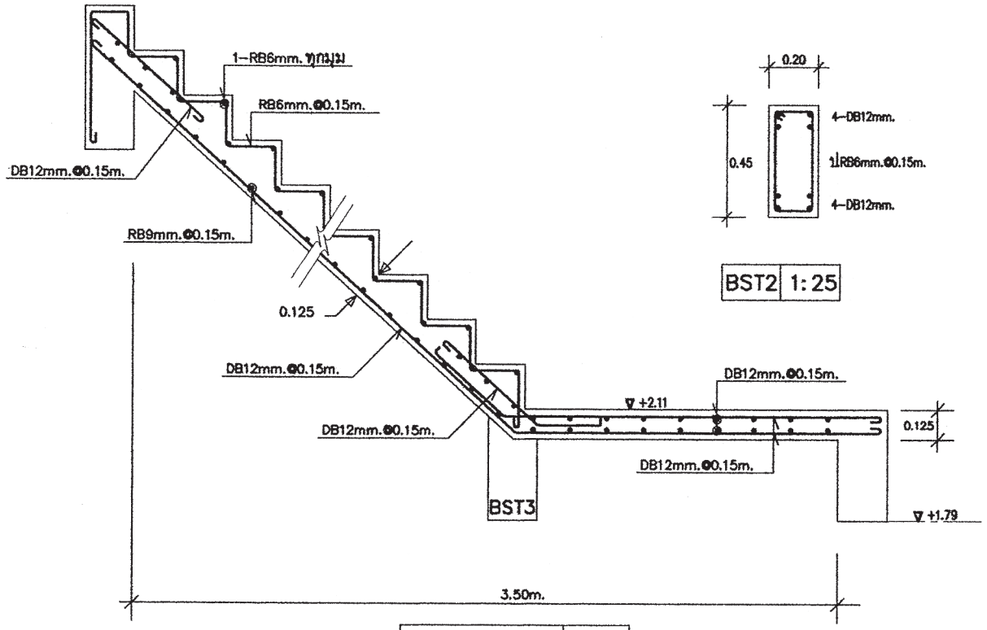

ST (ช่วงบน) 1:25

BST2 1:25

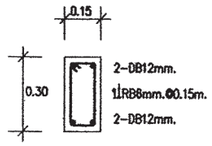

B1 1:25

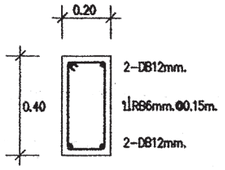

B2 1:25

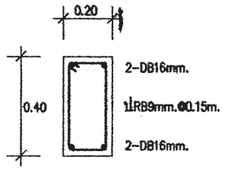

B3 1:25

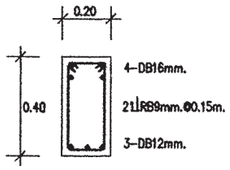

B4/BST 1:25

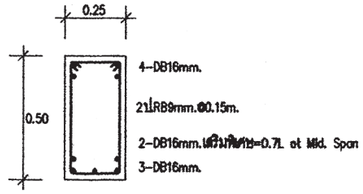

B5 1:25

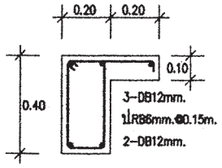

B2A 1:25

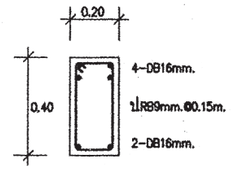

B3C/B4C 1:25

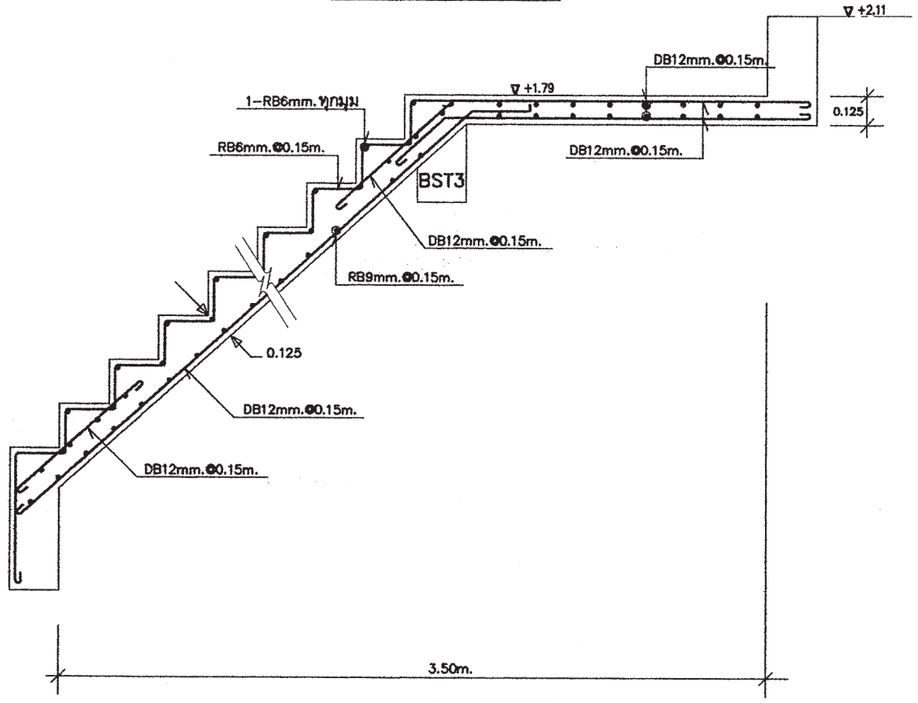

ST (ช่วงล่าง) 1:25

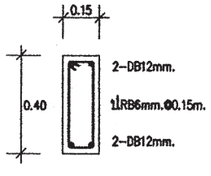

RB1 1:25

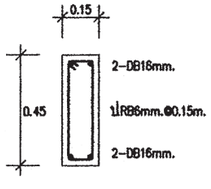

RB2 1:25

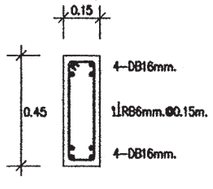

RB3 1:25

สำนักการ โยธา
กรุงเทพมหานคร

โครงการ
แบบบ้านยิ้มเพื่อประชาชน ระยะที่ 3

ตามนโยบาย
ม.ร.ว. สุขุมพันธุ์ บริพัตร
ผู้ว่าราชการกรุงเทพมหานคร
นายจุมพล สำเภาพล
รองผู้ว่าราชการกรุงเทพมหานคร
นางนินนาท ชลิตานนท์
ปลัดกรุงเทพมหานคร

ผู้อำนวยการสำนักการโยธา
รองผู้อำนวยการสำนักการโยธา
นายทวีศักดิ์ เลิศประพันธ์
ผู้อำนวยการสำนักงานออกแบบ
นายวัชรินทร์ บรรทต
หัวหน้ากลุ่มงานสถาปัตยกรรม
นายสินธุ์ชัย บุญปักษ์
หัวหน้ากลุ่มงานวิศวกรรมอาคาร
นายอริยะ เมฆะกูล
สถาปนิก
นายปรีดิท มิมาก ส.สถ.2415
วิศวกรโครงสร้าง
นายชูเวช เสนปาน ภย.43016
วิศวกรไฟฟ้า
นายจรูญ มาสุขใจ ภฟก.2457
วิศวกรสุขาภิบาล
นายจีระสิทธิ์ ทิมสถิตย์ สย.8489
วิศวกรเครื่องกล
นายช่างเขียนแบบ
นายอุทร บูรณแสน

แบบ บ้านพักอาศัย 2 ชั้น
แบบที่ 083
ชื่อบ้าน สรัสจันทร์
เจ้าของ
สถานที่
แบบแสดง
แบบขยายโครงสร้าง 3

วันที่ :	เลขที่	รวม
30 พฤษภาคม 2557	S-09	10

แผ่นที่	รวมแผ่น
29	37

FILE :
รายการแก้ไขแบบ

พื้นชั้นบน	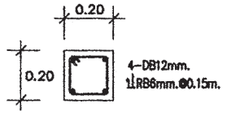	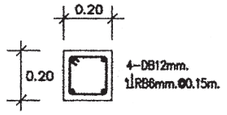	
พื้นชั้นล่าง	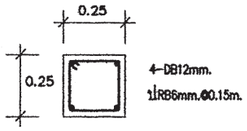	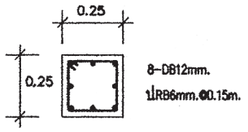	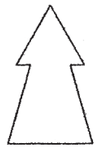
ฐานราก	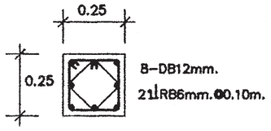	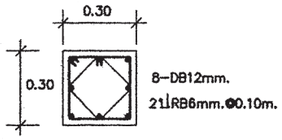	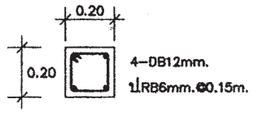
ชั้น / เสา	C1	C2	CX

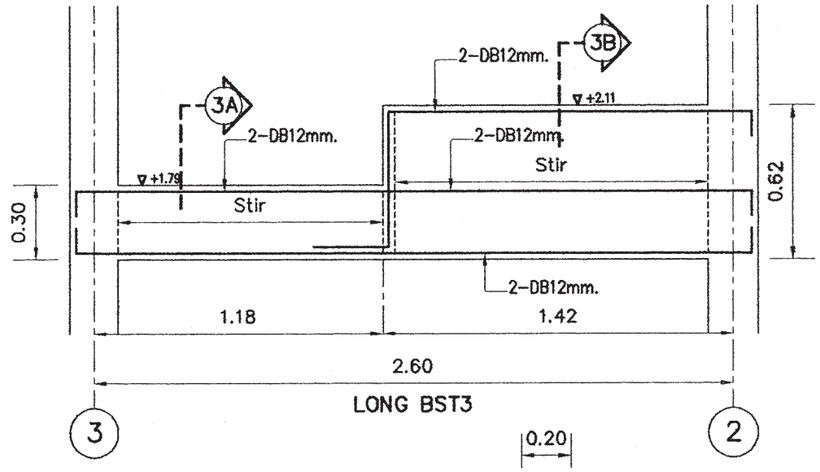

LONG BST3

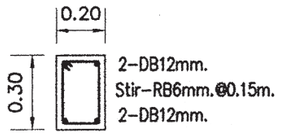

BST3 SECTION 3A-3A

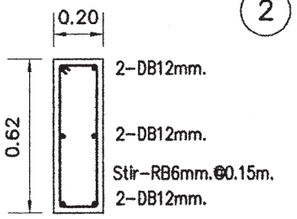

BST3 SECTION 3B-3B

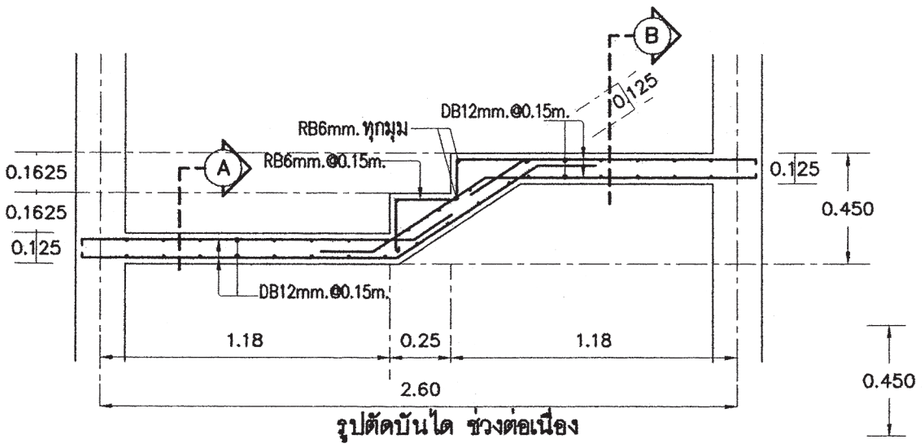

รูปตัดบันได ช่วงต่อเนื่อง

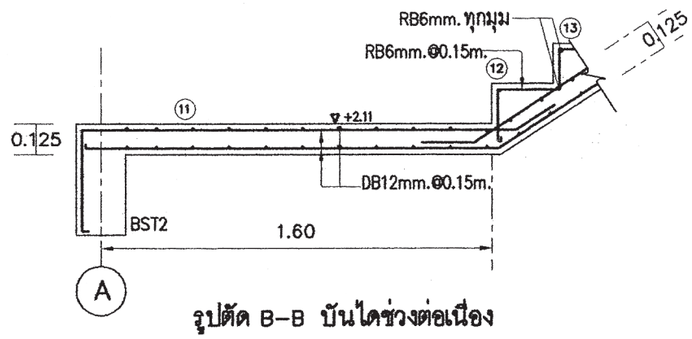

รูปตัด B-B บันไดช่วงต่อเนื่อง

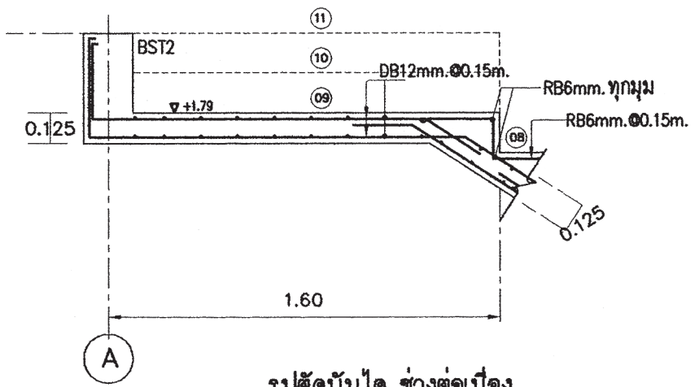

รูปตัดบันได ช่วงต่อเนื่อง

สำนักการ โยธา
กรุงเทพมหานคร

โครงการ
แบบบ้านยิ้มเพื่อประชาชน ระยะที่ 3

ตามนโยบาย
ม.ร.ว. สุขุมพันธุ์ บริพัตร
ผู้ว่าราชการกรุงเทพมหานคร
นายจุมพล สำเภาพล
รองผู้ว่าราชการกรุงเทพมหานคร
นางนินนาท ชลิตานนท์
ปลัดกรุงเทพมหานคร

ผู้อำนวยการสำนักการโยธา	
รองผู้อำนวยการสำนักการโยธา	
นายทวีศักดิ์ เลิศประพันธ์	
ผู้อำนวยการสำนักงานออกแบบ	
นายวัชรินทร์ บรรพต	
หัวหน้ากลุ่มงานสถาปัตยกรรม	
นายสินธุ์ชัย บุญปักษ์	
หัวหน้ากลุ่มงานวิศวกรรมอาคาร	
นายอริยะ เมฆะกุล	
สถาปนิก	
นายปริศิท มิมาก ส.สถ.2415	
วิศวกรโครงสร้าง	
นายชูเวช เสนปาน ภย.43016	
วิศวกรไฟฟ้า	
นายจรูญ มาสุขใจ ภฟก.2457	
วิศวกรสุขาภิบาล	
นายจีระสิทธิ์ ทิมสถิตย์ สย.8489	
วิศวกรเครื่องกล	
นายช่างเขียนแบบ	
นายอุทร บุรณเสน	

แบบ บ้านพักอาศัย 2 ชั้น
แบบที่ 083
ชื่อบ้าน สรัสจันทร์
เจ้าของ
สถานที่

แบบแสดง
แบบขยายโครงสร้าง 4

วันที่ :	เลขที่	รวม
30 พฤษภาคม 2557	S-10	10

แผ่นที่	รวมแผ่น
30	37

FILE :

รายการแก้ไขแบบ

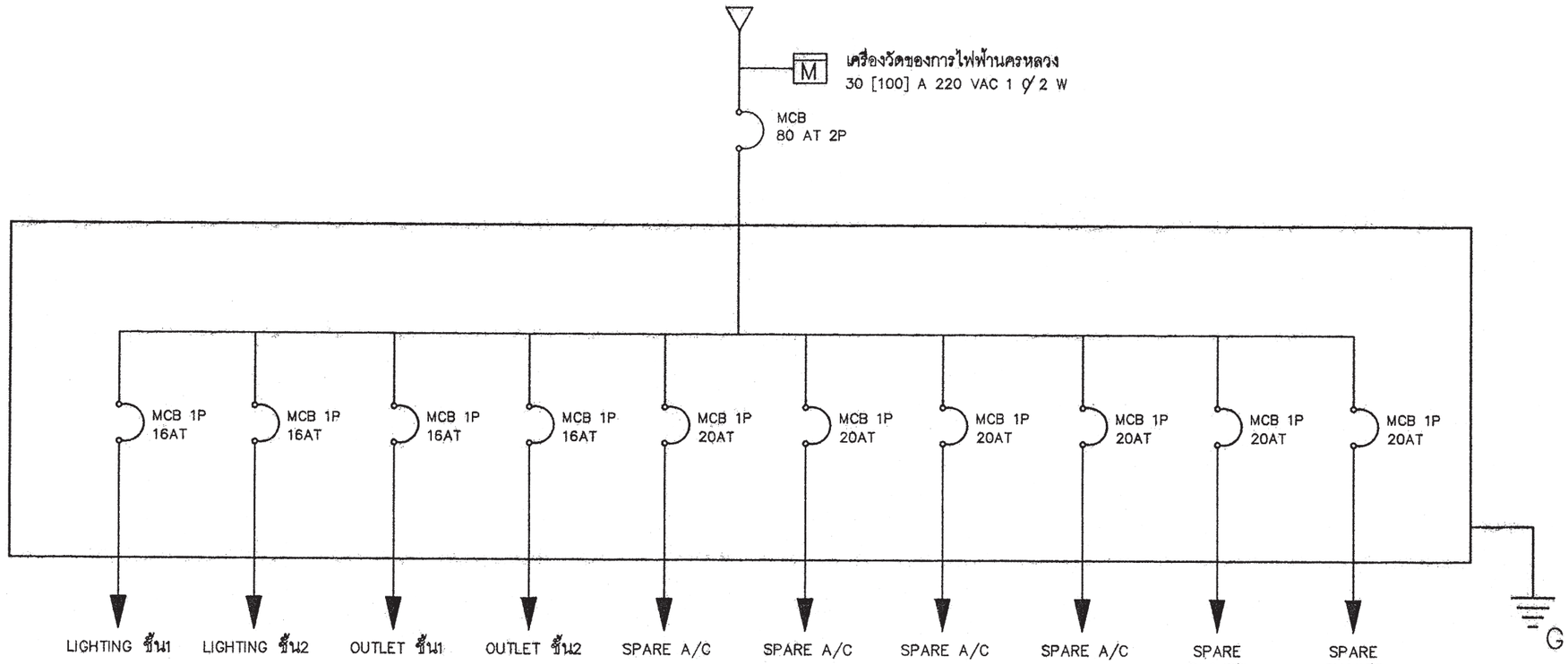

SINGLE LINE DIAGRAM

สัญลักษณ์ระบบไฟฟ้า

○	โคม DOWNLIGHT 1x11 W
⊡	โคมกลมหลอด ฟลูออเรสเซนต์ 1x32 W พร้อมฝาครอบสีใส
▭	ดวงโคมหลอด ฟลูออเรสเซนต์ 1x18 W พร้อมฝาครอบสีใส
S	สวิตซ์ไฟฟ้าแบบธรรมดา
S_3	สวิตซ์ไฟฟ้าแบบ 3ทาง
⊖	เต้ารับไฟฟ้าแบบมีสายดิน
TV	เต้ารับทีวี
⊠	เต้ารับโทรศัพท์
Ⓙ	กล่องต่อสายไฟ
▬	แผงจ่ายไฟ
MCB	MINIATURE CIRCUIT BREAKER

รายการระบบงานไฟฟ้า

- แผงจ่ายไฟเป็นกล่องเหล็ก
- สายไฟตามมาตรฐานอุตสาหกรรม
- เต้ารับไฟฟ้าแบบมีสายดิน
- สวิตซ์ไฟฟ้าแบบธรรมดา และ สามทาง
- สายเมนวงจรย่อยขนาด 4 มม^2
- สายไฟเข้าเต้ารับขนาด 2.5 มม^2
- สายไฟเข้าดวงโคมขนาด 1 มม^2
- การเดินสายร้อยในท่อร้อยสายฝังในผนังส่วนการเดินสายในฝ้าเพดานให้เดินร้อยท่อร้อยยึดติดกับเสาหรือคาน
- สายไฟเข้าเครื่องทำน้ำอุ่น 3500 W ขนาด 4 มม^2
- สาย COAXIAL เข้าเต้ารับทีวีใช้ RG6
- สายโทรศัพท์เข้าเต้ารับโทรศัพท์ ขนาด 0.65 มม
- การต่อลงดินต้องเป็นไปตามกฎของการไฟฟ้านครหลวง
- ทิ้งสายข้างหนึ่งไว้ในกล่องต่อสายในห้องนอน หรือ ห้องน้ำ อีกข้างหนึ่งต่อเข้ากับ CIRCUIT BREAKER ในแผงจ่ายไฟ

สำนักการ โยธา
กรุงเทพมหานคร

โครงการ
แบบบ้านยิ้มเพื่อประชาชน ระยะที่ 3

ตามนโยบาย
ม.ร.ว. สุขุมพันธุ์ บริพัตร
ผู้ว่าราชการกรุงเทพมหานคร
นายจุมพล สำเภาพล
รองผู้ว่าราชการกรุงเทพมหานคร
นางนินนาท ชลิตานนท์
ปลัดกรุงเทพมหานคร

ผู้อำนวยการสำนักการโยธา
รองผู้อำนวยการสำนักการโยธา
นายทวีศักดิ์ เลิศประพันธ์
ผู้อำนวยการสำนักงานออกแบบ
นายวัชรินทร์ บรรพต
หัวหน้ากลุ่มงานสถาปัตยกรรม
นายสินธุ์ชัย บุญปักษ์
หัวหน้ากลุ่มงานวิศวกรรมอาคาร
นายอริยะ เมฆะกูล
สถาปนิก
นายปรีดิท มีมาก ส.สถ.2415
วิศวกรโครงสร้าง
นายชูเวช เสนปาน ภย.43016
วิศวกรไฟฟ้า
นายจรูญ มาสุขใจ ภฟก.2457
วิศวกรสุขาภิบาล
นายจีระสิทธิ์ ทิมสถิตย์ สย.8489
วิศวกรเครื่องกล
นายช่างเขียนแบบ
นางสาวช่อผกา ยักพันธ์

แบบ บ้านพักอาศัย 2 ชั้น
แบบที่ 083
ชื่อบ้าน สรัสจันทร์
เจ้าของ
สถานที่

แบบแสดง
สัญลักษณ์ระบบไฟฟ้า
รายการระบบไฟฟ้า

วันที่ :	เลขที่	รวม
30 พฤษภาคม 2557	E-01	2

แผ่นที่	รวมแผ่น
31	37

FILE :
รายการแก้ไขแบบ

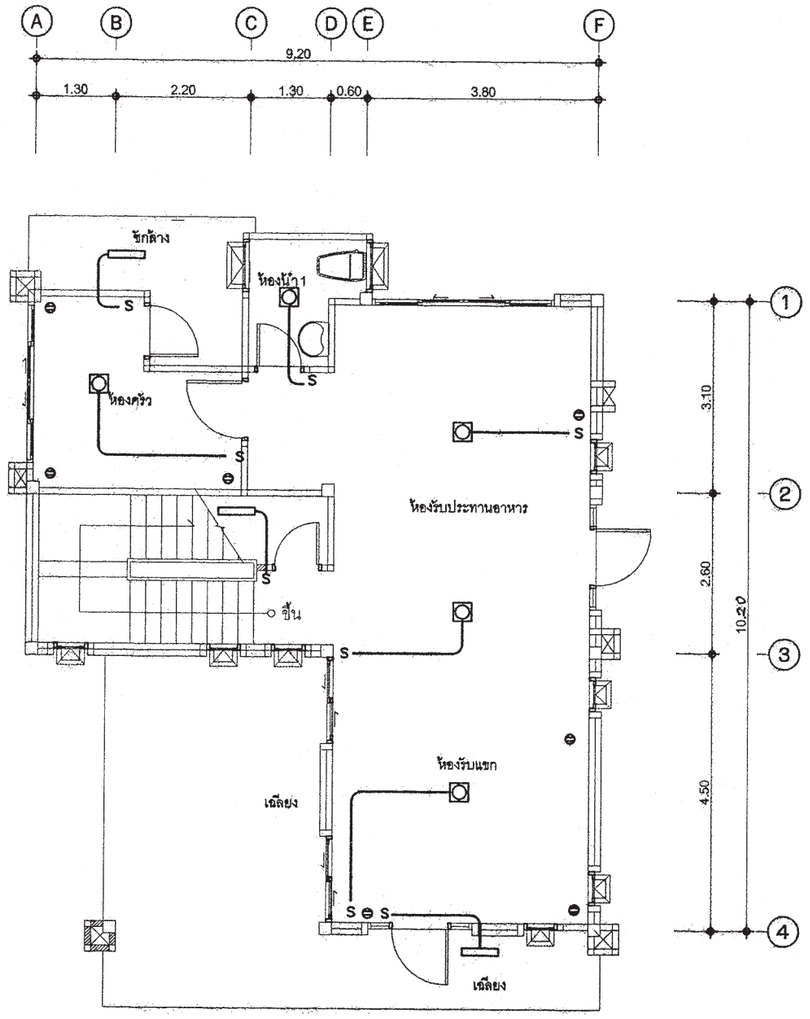

แปลนระบบไฟฟ้าแสงสว่าง– เต้ารับไฟฟ้า– โทรศัพท์– โทรทัศน์ ชั้นล่าง

มาตราส่วน 1 : 100

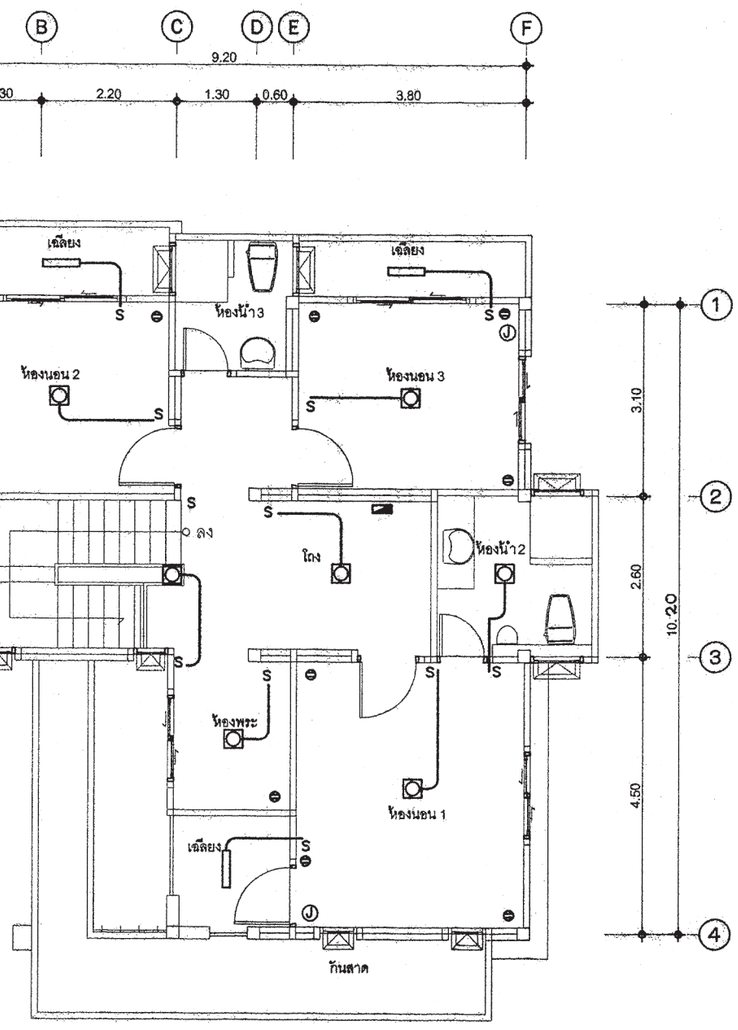

แปลนระบบไฟฟ้าแสงสว่าง– เต้ารับไฟฟ้า ชั้นบน

มาตราส่วน 1 : 100

สำนักการ โยธา
กรุงเทพมหานคร

โครงการ
แบบบ้านยิ้มเพื่อประชาชน ระยะที่ 3

ตามนโยบาย
ม.ร.ว. สุขุมพันธุ์ บริพัตร
ผู้ว่าราชการกรุงเทพมหานคร
นายจุมพล สำเภาพล
รองผู้ว่าราชการกรุงเทพมหานคร
นางนินนาท ชลิตานนท์
ปลัดกรุงเทพมหานคร

ผู้อำนวยการสำนักการโยธา
รองผู้อำนวยการสำนักการโยธา
นายทวีศักดิ์ เลิศประพันธ์
ผู้อำนวยการสำนักงานออกแบบ
นายวัชรินทร์ บรรพต
หัวหน้ากลุ่มงานสถาปัตยกรรม
นายสินธุ์ชัย บุญปักษ์
หัวหน้ากลุ่มงานวิศวกรรมอาคาร
นายอริยะ เมฆะกูล

สถาปนิก
นายปริศิพ มีมาก ส.สถ.2415
วิศวกรโครงสร้าง
นายชูเวช เสนปาน ภย.43016
วิศวกรไฟฟ้า
นายจรูญ มาสุขใจ ภฟก.2457
วิศวกรสุขาภิบาล
นายจีระสิทธิ์ ทิมสถิตย์ สย.8489
วิศวกรเครื่องกล

นายช่างเขียนแบบ
นางสาวช่อผกา ยักพันธ์

แบบ บ้านพักอาศัย 2 ชั้น
แบบที่ 083
ชื่อบ้าน สรัสจันทร์
เจ้าของ
สถานที่

แบบแสดง
แปลนระบบไฟฟ้าแสงสว่าง–เต้ารับไฟฟ้า
โทรศัพท์–โทรทัศน์ ชั้นล่าง&บน

วันที่ :	เลขที่	รวม
30 พฤษภาคม 2557	E–02	2

แผ่นที่	รวมแผ่น
32	37

FILE :

รายการแก้ไขแบบ

ตารางที่ 1 แสดงการเลือกใช้ขนาดเครื่องสูบน้ำแบบอัตโนมัติสำหรับโครงการบ้านยิ้ม

ขนาดเครื่องสูบน้ำ (วัตต์)	จำนวนห้องน้ำของบ้าน	จำนวนชั้นของบ้าน
100	1 - 3	1 - 2
150	4	1 - 2
200	5	2 - 3
250	6	2 - 3
300	7	2 - 3

ตารางที่ 2 แสดงการเลือกใช้ขนาดถังเก็บน้ำแบบตั้งพื้นสำหรับโครงการบ้านยิ้ม

ชื่อ	จำนวนห้องนอนของบ้าน	ความจุ (ลบ.ม.)
ถังเก็บน้ำ 1 (WT1)	1 - 2	1
ถังเก็บน้ำ 2 (WT2)	3 - 4	2
ถังเก็บน้ำ 3 (WT3)	5 - 6	3

ถังเก็บน้ำที่ใช้ ทำจากวัสดุไฟเบอร์กลาสเสริมแรงผลิตตามมาตรฐาน มอก. 435 - 2548

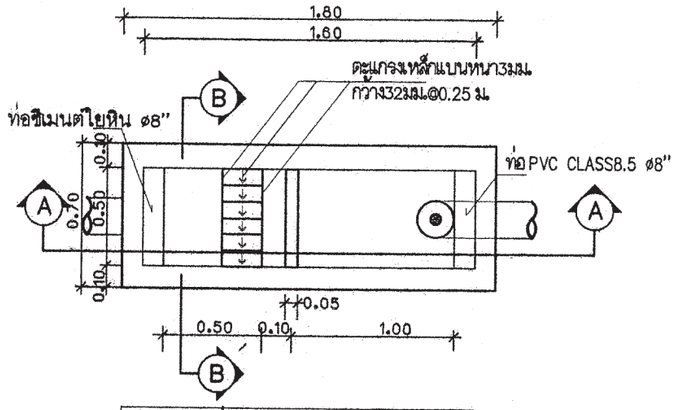

แปลนบ่อดักขยะและดักไขมัน

มาตราส่วน AS SHOWN

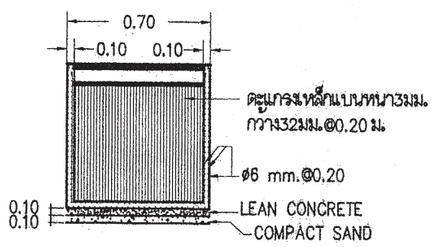

รูปตัด B-B

มาตราส่วน AS SHOWN

หมายถึง : บ่อตรวจคุณภาพน้ำ (ก่อนระบายลงสู่ท่อสาธารณะ)

: บ่อดักขยะและบ่อตรวจคุณภาพน้ำ (ก่อนระบายลงสู่ท่อสาธารณะ)

สัญลักษณ์ บ่อพัก : (ก่อนระบายลงสู่ท่อสาธารณะ)

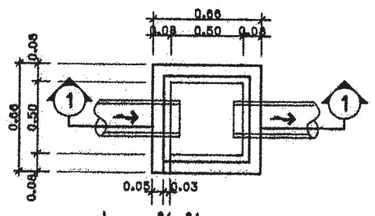

บ่อพักน้ำทิ้ง

มาตราส่วน AS SHOWN

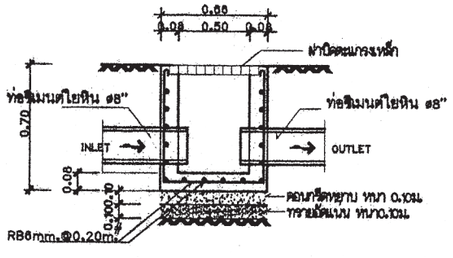

รูปตัด ①-①

มาตราส่วน AS SHOWN

ตารางที่ 3 แสดงการเลือกใช้ขนาดถังบำบัดน้ำเสียแบบฝังใต้ดินสำหรับโครงการบ้านยิ้ม

ชื่อ	จำนวนห้องนอนของบ้าน	ปริมาณการบำบัด(ลบ.ม./วัน)
ถังบำบัดน้ำเสีย 1 (WWTP 1)	1 - 2	1
ถังบำบัดน้ำเสีย 2 (WWTP 2)	3 - 4	2
ถังบำบัดน้ำเสีย 3 (WWTP 3)	5 - 6	3

ถังบำบัดน้ำเสียเป็นระบบเกรอะ - กรองไร้อากาศ ตัวถังทำจากวัสดุไฟเบอร์กลาสเสริมแรง สามารถรองรับปริมาณน้ำเสียได้ไม่น้อยกว่าตามที่กำหนดในตารางที่ 3 ที่ค่า BOD เข้าระบบไม่น้อยกว่า 250มิลลิกรัมต่อลิตร และค่า BOD ของน้ำที่ผ่านการบำบัดแล้วไม่เกิน 50มิลลิกรัมต่อลิตร

ตารางที่ 4 แสดงการเลือกใช้วัสดุท่อสำหรับโครงการบ้านยิ้ม

การใช้งาน	วัสดุ
ท่อประปา (CW)	ท่อ PVC Class 13.5 ผลิตตามมาตรฐาน มอก. 17 - 2532 ต่อด้วยน้ำยาประสานผลิตภัณฑ์เดียวกับผู้ผลิตท่อ
ท่อระบายน้ำโสโครก น้ำทิ้ง น้ำฝนและท่ออากาศ (S,W,RL,V)	ท่อ PVC Class 13.5 ผลิตตามมาตรฐาน มอก. 17 - 2532 ต่อด้วยน้ำยาประสานผลิตภัณฑ์เดียวกับผู้ผลิตท่อ

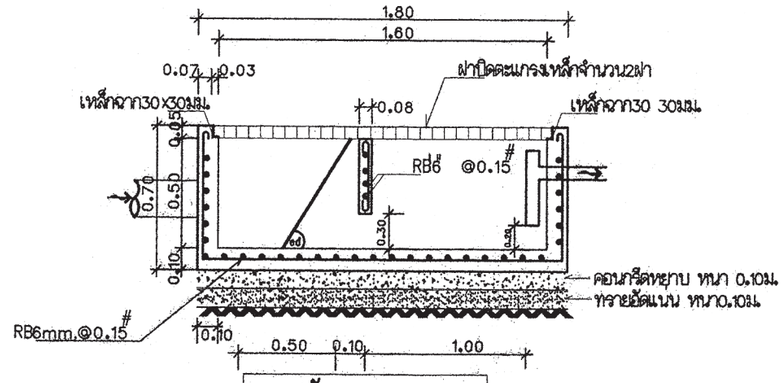

รูปตัด A-A

มาตราส่วน AS SHOWN

สำนักการ โยธา
กรุงเทพมหานคร

โครงการ

แบบบ้านยิ้มเพื่อประชาชน ระยะที่ 3

ตามนโยบาย

ม.ร.ว. สุขุมพันธุ์ บริพัตร
ผู้ว่าราชการกรุงเทพมหานคร

นายจุมพล สำเภาพล
รองผู้ว่าราชการกรุงเทพมหานคร

นางนินนาท ชลิตานนท์
ปลัดกรุงเทพมหานคร

ผู้อำนวยการสำนักการโยธา

รองผู้อำนวยการสำนักการโยธา
นายทวิศักดิ์ เลิศประพันธ์

ผู้อำนวยการสำนักงานออกแบบ
นายวัชรินทร์ บรรพต

หัวหน้ากลุ่มงานสถาปัตยกรรม
นายสินธุ์ชัย บุญบักษ์

หัวหน้ากลุ่มงานวิศวกรรมอาคาร
นายอริยะ เมฆะกูล

สถาปนิก
นายปริศิท มีมาก ส.สถ.2415

วิศวกรโครงสร้าง
นายชูเวช เสนปาน ภย.43016

วิศวกรไฟฟ้า
นายจรูญ มาสุขใจ ภฟก.2457

วิศวกรสุขาภิบาล
นายจีระสิทธิ์ ทิมสถิตย์ สย.8489

วิศวกรเครื่องกล

นายช่างเขียนแบบ
นางปุณยนุช ประกอบกิจ

แบบ บ้านพักอาศัย 2 ชั้น

แบบที่ 083

ชื่อบ้าน สรัสจันทร์

เจ้าของ

สถานที่

แบบแสดง
รายการประกอบแบบสุขาภิบาล

วันที่ :	เลขที่	รวม
30 พฤษภาคม 2557	SN-01	5

แผ่นที่	รวมแผ่น
33	37

FILE :

รายการแก้ไขแบบ

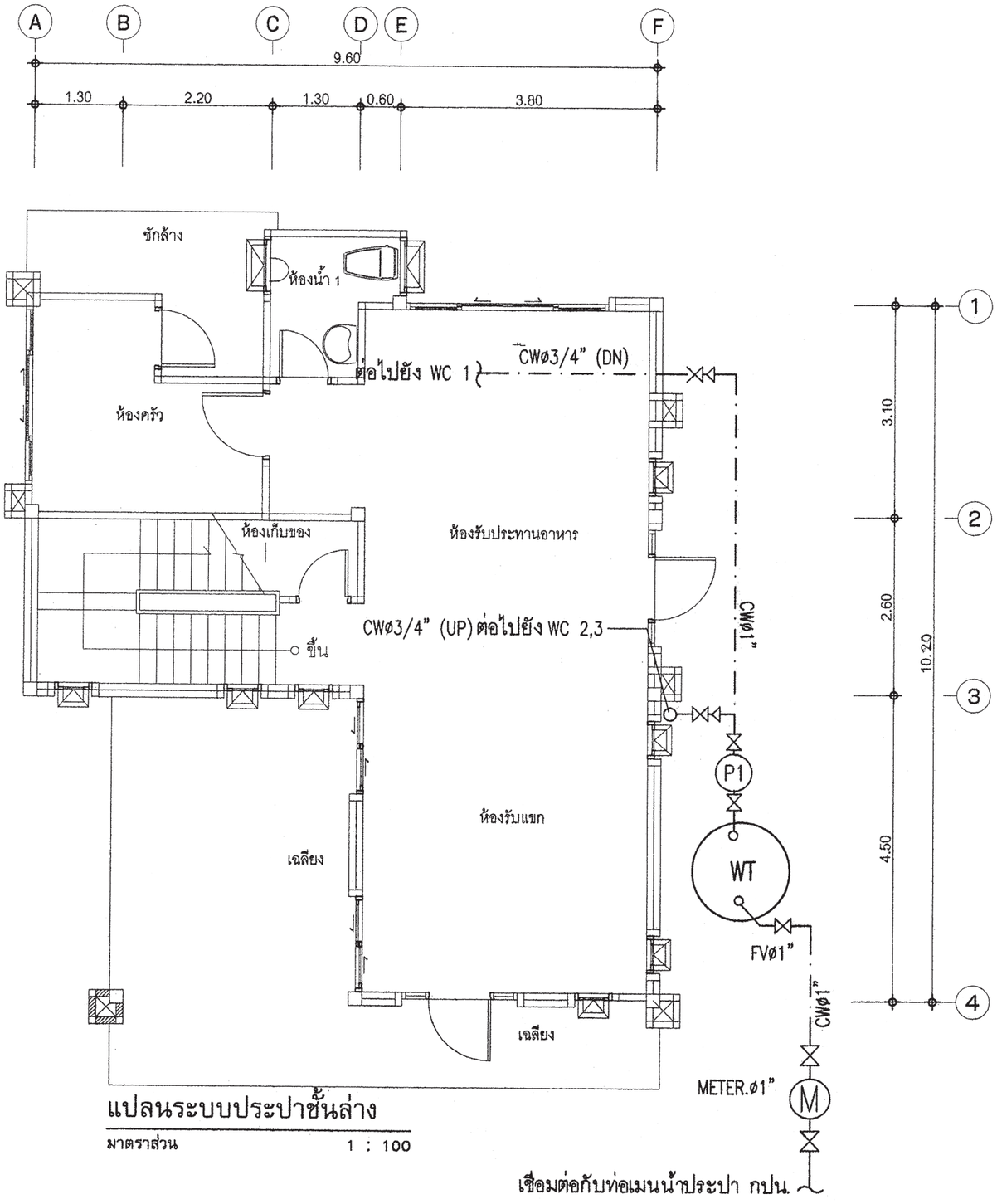

แปลนระบบประปาชั้นล่าง

มาตราส่วน 1 : 100

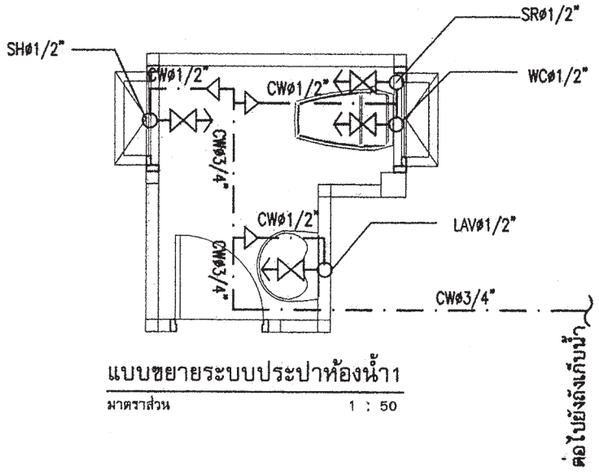

แบบขยายระบบประปาห้องน้ำ1

มาตราส่วน 1 : 50

สำนักการ โยธา
กรุงเทพมหานคร

โครงการ
แบบบ้านยิ้มเพื่อประชาชน ระยะที่ 3

ตามนโยบาย
ม.ร.ว. สุขุมพันธุ์ บริพัตร
ผู้ว่าราชการกรุงเทพมหานคร
นายจุมพล สำเภาพล
รองผู้ว่าราชการกรุงเทพมหานคร
นางนินนาท ชลิตานนท์
ปลัดกรุงเทพมหานคร

ผู้อำนวยการสำนักการโยธา
รองผู้อำนวยการสำนักการโยธา
นายทวิศักดิ์ เลิศประพันธ์
ผู้อำนวยการสำนักงานออกแบบ
นายวัชรินทร์ บรรพต
หัวหน้ากลุ่มงานสถาปัตยกรรม
นายสินธุ์ชัย บุญปักษ์
หัวหน้ากลุ่มงานวิศวกรรมอาคาร
นายอริยะ เมฆะกุล
สถาปนิก
นายปรีดิท มีมาก ส.สถ.2415
วิศวกรโครงสร้าง
นายชูเวช เสนปาน ภย.43016
วิศวกรไฟฟ้า
นายจรูญ มาสุขใจ ภฟก.2457
วิศวกรสุขาภิบาล
นายจีระสิทธิ์ ทิมสถิตย์ สย.8489
วิศวกรเครื่องกล
นายช่างเขียนแบบ
นางปุณยนุช ประกอบกิจ

แบบ บ้านพักอาศัย 2 ชั้น
แบบที่ 083
ชื่อบ้าน สรัสจันทร์
เจ้าของ
สถานที่
แบบแสดง
แปลนระบบประปา ชั้นล่าง

วันที่ :	เลขที่	รวม
30 พฤษภาคม 2557	SN-02	5

แผ่นที่	รวมแผ่น
34	37

FILE :
รายการแก้ไขแบบ

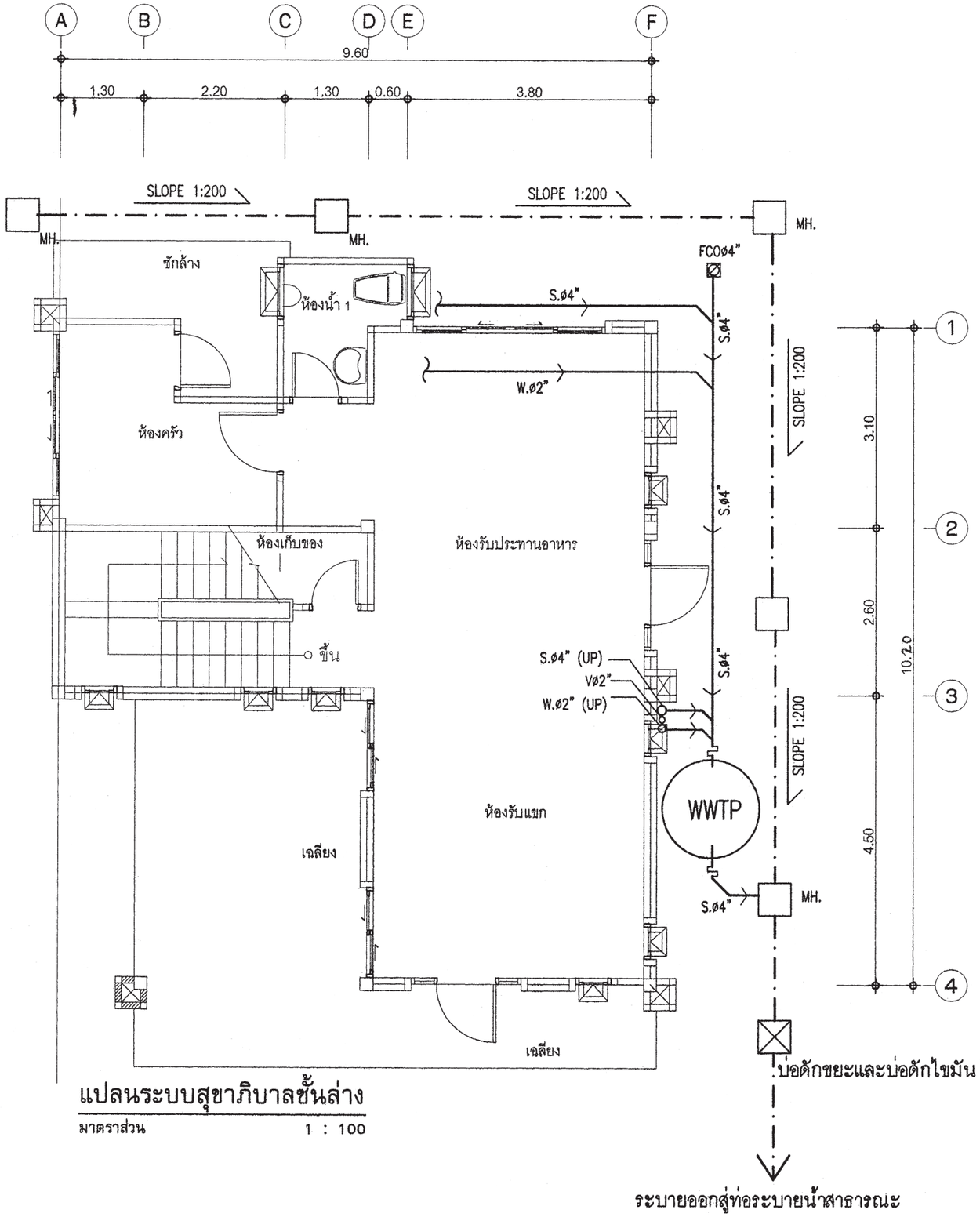

แปลนระบบสุขาภิบาลชั้นล่าง

มาตราส่วน 1 : 100

สัญลักษณ์	อักษรย่อ	รายละเอียด
W	W	ท่อน้ำเสีย[PVC มอก. CLASS 8.5]
S	S	ท่อน้ำทิ้งส้วม [PVC มอก. CLASS 8.5]
V	V	ท่อระบายอากาศ [PVC มอก. CLASS 8.5]
⋈	⋈	จุดปลายท่อน้ำดี [ก๊อกน้ำSTOP VALE]
	CW	ท่อน้ำดี[CW][PVC มอก. CLASS 13.5]
	—	แนวท่อใยหิน เส้นผ่าศูนย์กลาง 0.20 ม.
	—	แนวเขตที่ดิน
FD	FD	ท่อระบายน้ำที่พื้น[PVC มอก. CLASS 8.5]
RD	RD	ท่อระบายน้ำฝน[PVC มอก. CLASS 8.5]
	FCO	FLOOR CLEANOUT
M	M	มาตรวัดน้ำ
	P	ปั๊มน้ำ
MH.	—	บ่อพักน้ำทิ้งสำเร็จรูป ขนาด 0.40X0.40 ม.
	—	ถังบำบัดน้ำเสีย (WWTP)

หมายเหตุ

ผังบริเวณนี้เป็นเพียงตัวอย่างเพื่อประมาณราคา ค่าก่อสร้างส่วนประกอบอาคารเท่านั้น
ส่วนรายละเอียดของสถานที่จริง ให้กำหนดรายละเอียดขณะก่อสร้าง
ส่วนที่มิได้ปรากฏในแบบให้ปฏิบัติตาม พรบ.ควบคุมอาคารและ ข้อบัญญัติกรุงเทพมหานคร

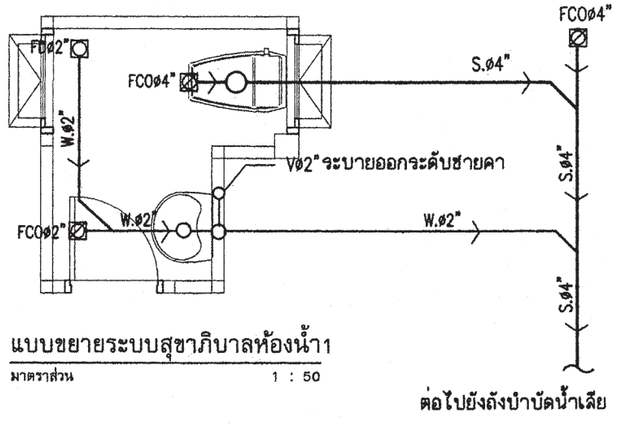

แบบขยายระบบสุขาภิบาลห้องน้ำ1

มาตราส่วน 1 : 50

สำนักการ โยธา
กรุงเทพมหานคร

โครงการ
แบบบ้านยิ้มเพื่อประชาชน ระยะที่ 3

ตามนโยบาย
ม.ร.ว. สุขุมพันธุ์ บริพัตร
ผู้ว่าราชการกรุงเทพมหานคร
นายจุมพล สำเภาพล
รองผู้ว่าราชการกรุงเทพมหานคร
นางนินนาท ชลิตานนท์
ปลัดกรุงเทพมหานคร

ผู้อำนวยการสำนักการโยธา
รองผู้อำนวยการสำนักการโยธา
นายทวิศักดิ์ เลิศประพันธ์
ผู้อำนวยการสำนักงานออกแบบ
นายวัชรินทร์ บรรทต
หัวหน้ากลุ่มงานสถาปัตยกรรม
นายสินธุ์ชัย บุญปักษ์
หัวหน้ากลุ่มงานวิศวกรรมอาคาร
นายอริยะ เมฆะกุล
สถาปนิก
นายปรีดิท มิมาก ส.สถ.2415
วิศวกรโครงสร้าง
นายชูเวช เสนปาน ภย.43016
วิศวกรไฟฟ้า
นายจรูญ มาสุขใจ ภฟก.2457
วิศวกรสุขาภิบาล
นายจีระสิทธิ์ ทิมสนิตย์ สย.8489
วิศวกรเครื่องกล
นายช่างเขียนแบบ
นางปุณยนุช ประกอบกิจ

แบบ บ้านพักอาศัย 2 ชั้น
แบบที่ 083
ชื่อบ้าน สรัสจันทร์
เจ้าของ
สถานที่

แบบแสดง
แปลนระบบสุขาภิบาล ชั้นล่าง

วันที่ :	เลขที่	รวม
30 พฤษภาคม 2557	SN-03	5

แผ่นที่	รวมแผ่น
35	37

FILE :

รายการแก้ไขแบบ

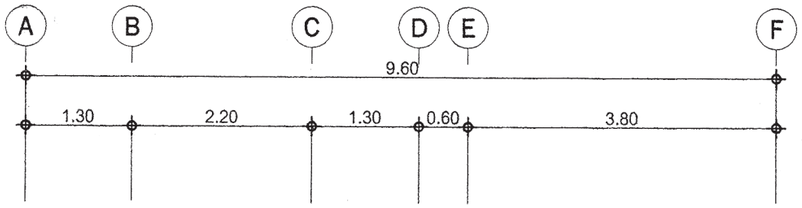

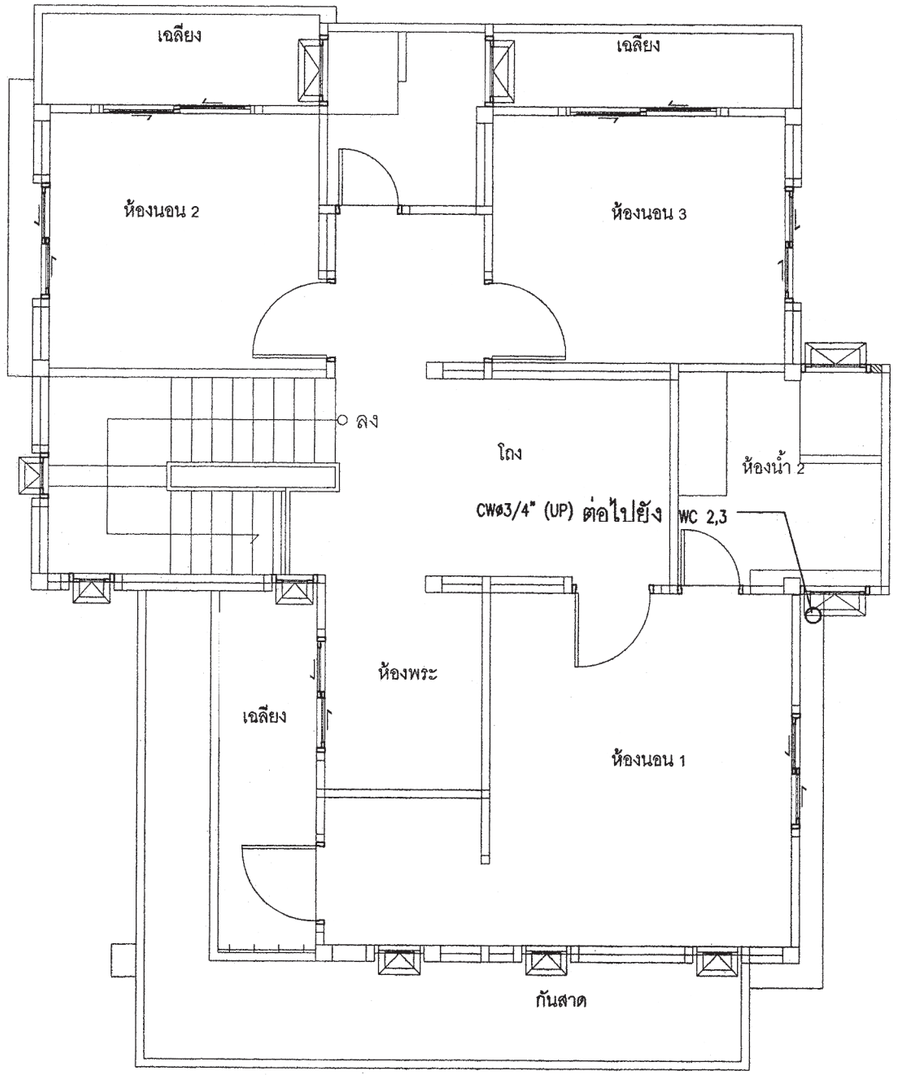

แปลนระบบประปาชั้นบน

มาตราส่วน 1 : 100

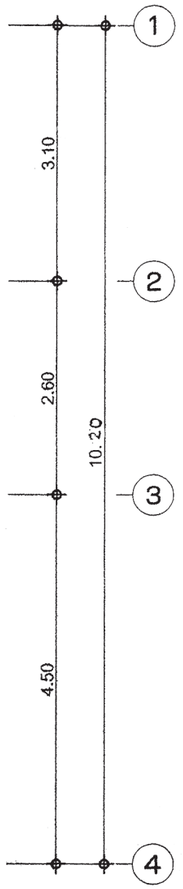

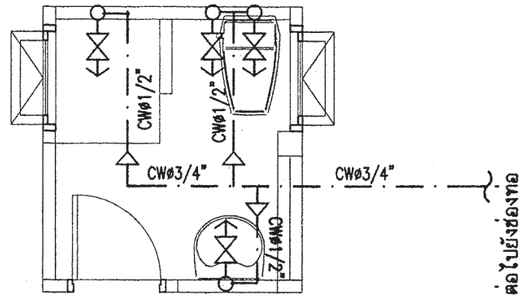

แบบขยายระบบประปาห้องน้ำ3

มาตราส่วน 1 : 50

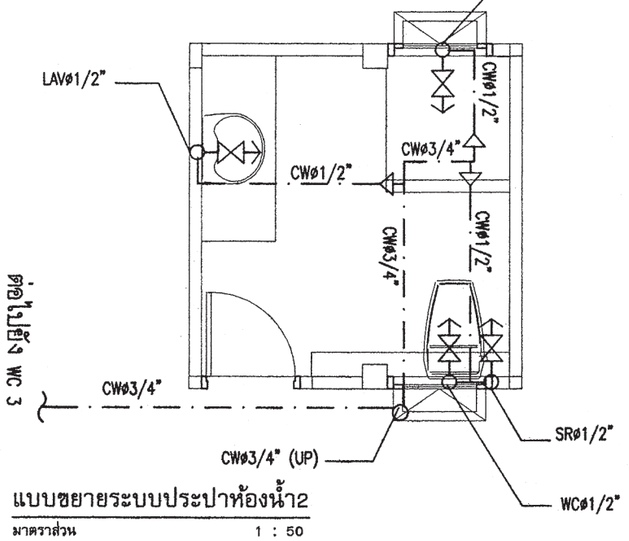

แบบขยายระบบประปาห้องน้ำ2

มาตราส่วน 1 : 50

สำนักการ โยธา
กรุงเทพมหานคร

โครงการ

แบบบ้านยิ้มเพื่อประชาชน ระยะที่ 3

ตามนโยบาย

ม.ร.ว. สุขุมพันธุ์ บริพัตร
ผู้ว่าราชการกรุงเทพมหานคร

นายจุมพล สำเภาพล
รองผู้ว่าราชการกรุงเทพมหานคร

นางนันนาท ชลิตานนท์
ปลัดกรุงเทพมหานคร

ผู้อำนวยการสำนักการโยธา	
รองผู้อำนวยการสำนักการโยธา	
นายทวีศักดิ์ เสิศประพันธ์	
ผู้อำนวยการสำนักงานออกแบบ	
นายรังสินทร์ บรรหต	
หัวหน้ากลุ่มงานสถาปัตยกรรม	
นายสินธุชัย บุญปักษ์	
หัวหน้ากลุ่มงานวิศวกรรมอาคาร	
นายอริยะ เมฆะกุล	
สถาปนิก	
นายปรีดิ มิมมก ส.ส.ล.2415	
วิศวกรโครงสร้าง	
นายชูวร เสนบ่าน ภย.43016	
วิศวกรไฟฟ้า	
นายจรูญ มาสุรใจ ภพ.2457	
วิศวกรสุขาภิบาล	
นายพีระสิทธิ์ ทิมสมิตย์ สย.8489	
วิศวกรเครื่องกล	
นายช่างเขียนแบบ	
นางปุณยนุช ประกอบกิจ	

แบบ	บ้านพักอาศัย 2 ชั้น
แบบที่	083
ชื่อบ้าน	สรัสจันทร์
เจ้าของ	
สถานที่	

แบบแสดง

แปลนระบบประปา ชั้นบน

วันที่ :	เลขที่	รวม
30 พฤษภาคม 2557	SN-04	5

แผ่นที่	รวมแผ่น
36	37

FILE :

รายการแก้ไขแบบ

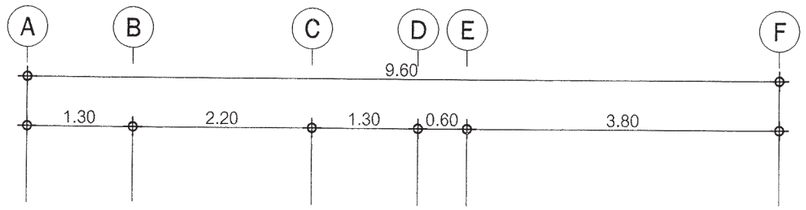

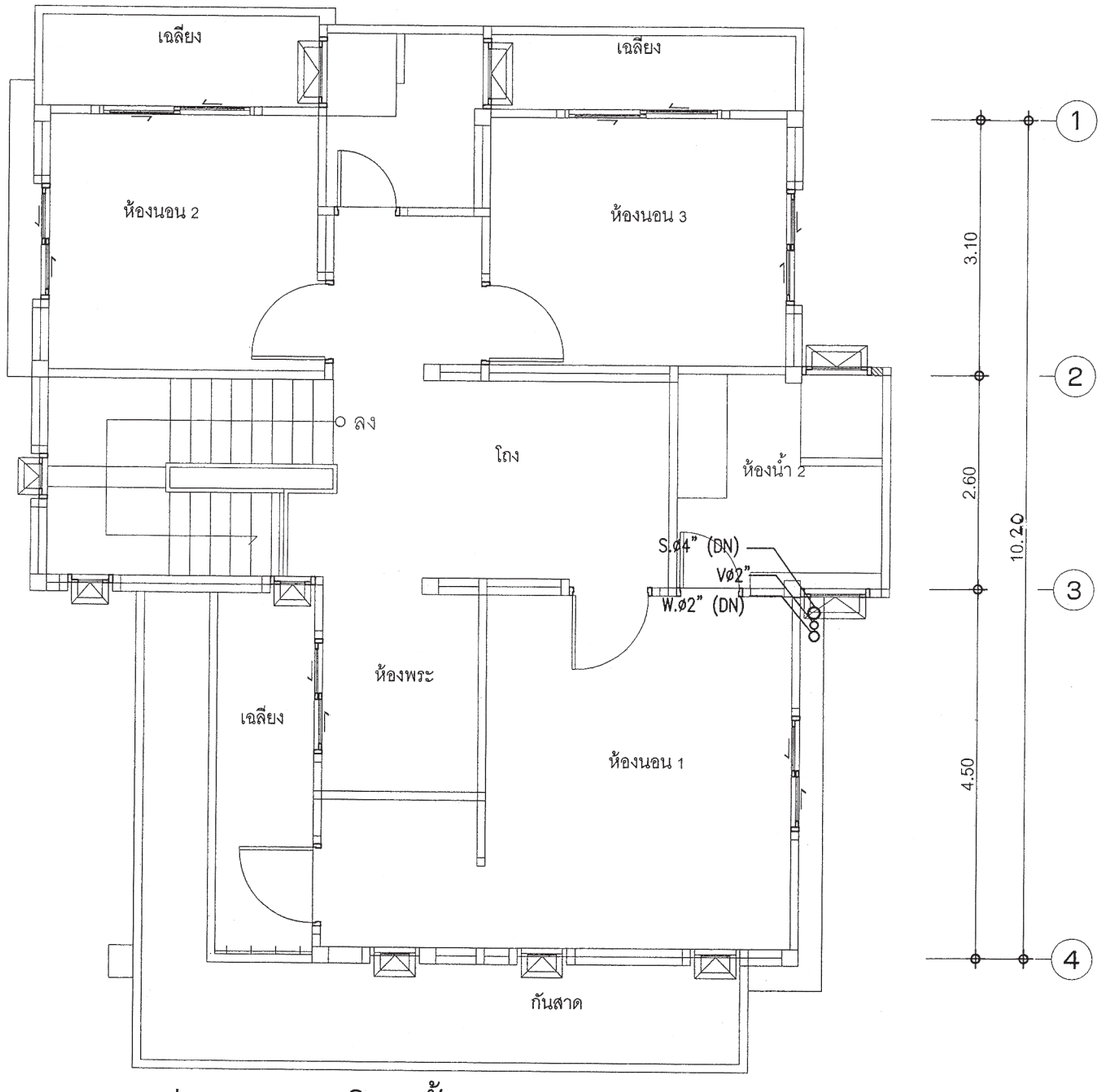

แปลนระบบสุขาภิบาลชั้นบน

มาตราส่วน 1 : 100

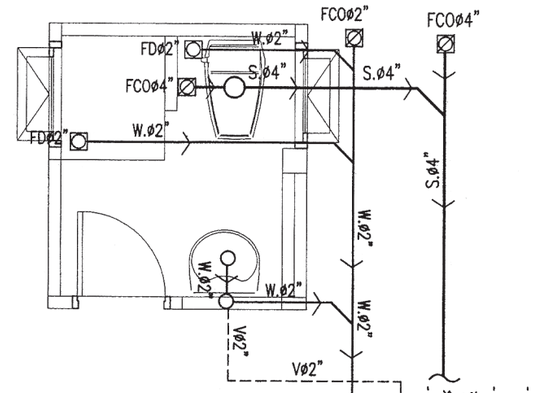

แบบขยายระบบสุขาภิบาลห้องน้ำ3

มาตราส่วน 1 : 50

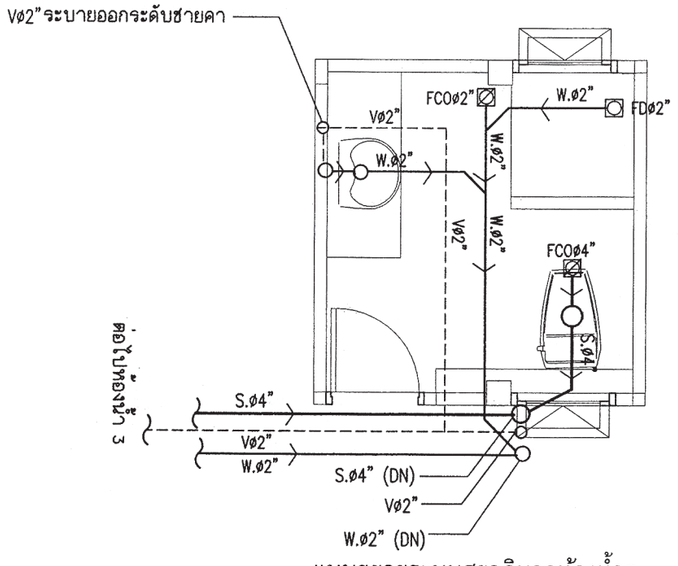

แบบขยายระบบสุขาภิบาลห้องน้ำ2

มาตราส่วน 1 : 50

สำนักการ โยธา
กรุงเทพมหานคร

โครงการ

แบบบ้านยิ้มเพื่อประชาชน ระยะที่ 3

ตามนโยบาย

ม.ร.ว. สุขุมพันธุ์ บริพัตร
ผู้ว่าราชการกรุงเทพมหานคร

นายจุมพล สำเภาพล
รองผู้ว่าราชการกรุงเทพมหานคร

นางนิ่มนาท ชลิตานนท์
ปลัดกรุงเทพมหานคร

ผู้อำนวยการสำนักการโยธา	
รองผู้อำนวยการสำนักการโยธา	
นายทวีศักดิ์ เลิศประพันธ์	
ผู้อำนวยการสำนักงานออกแบบ	
นายรังรินทร์ บรรพต	
หัวหน้ากลุ่มงานสถาปัตยกรรม	
นายสินธุ์ชัย บุญปักษ์	
หัวหน้ากลุ่มงานวิศวกรรมอาคาร	
นายอริยะ เมฆะกุล	

สถาปนิก	
นายปรีดิท มิมมาก ส.ส.ก.2415	
วิศวกรโครงสร้าง	
นายชูเวช เสนปาน ภย.43018	
วิศวกรไฟฟ้า	
นายจรูญ มาสุขใจ ภฟก.2457	
วิศวกรสุขาภิบาล	
นายจิระสิทธิ์ ทิมสถิตย์ สย.8489	
วิศวกรเครื่องกล	
นายช่างเขียนแบบ	
นางปุณยนุช ประกอบกิจ	

แบบ บ้านพักอาศัย 2 ชั้น

แบบที่ 083

ชื่อบ้าน สรัสจันทร์

เจ้าของ

สถานที่

แบบแสดง

แปลนระบบสุขาภิบาล ชั้นบน

วันที่ :	เลขที่	รวม
30 พฤษภาคม 2557	SN-05	5

แผ่นที่	รวมแผ่น
37	37

FILE :

รายการแก้ไขแบบ

สัญลักษณ์ประกอบแบบสถาปัตยกรรม

2	แนวศูนย์กลางเสาทางตั้ง
B	แนวศูนย์กลางเสาทางนอน
	ทิศเหนือ
	เส้นแสดงขอบเขตที่ดิน
	เส้นแสดงแนวศูนย์กลาง
	เส้นแสดงแนวที่ซ้อนหรือจะมีในอนาคตหรือของเดิมที่ต้องเคลื่อนย้ายออก
	เส้นแสดงระยะตัด
	ศูนย์กลางถึงศูนย์กลาง
	ศูนย์กลางถึงริม
	ริมถึงริม
+3.00	ระดับในแปลน
▽ +3.00	ระดับในรูปตัด
3	พื้น
2	ผนัง
1	ฝ้าเพดาน
4	ประตู
5	หน้าต่าง

สัญลักษณ์ประกอบแบบสถาปัตยกรรม

	ดินถม
	ทรายหยาบอัดแน่น
	คอนกรีตเสริมเหล็ก
	ผนังก่ออิฐครึ่งแผ่น
	ผนังก่ออิฐเต็มแผ่น
	ผนังก่ออิฐเต็มหน้าเสา
	ผนังโครงเคร่าไม้
	ผนัง GLASS BLOCK
1 / A-05	หมายเลขแสดงรูปด้าน สัญญลักษณ์แสดงรูปด้าน แสดงในแบบแผ่นที่
2	หมายเลขแสดงรูปด้าน สัญญลักษณ์แสดงรูปด้านในแผ่นเดียวกัน
2 / A-09	หมายเลขแสดงรูปตัด สัญญลักษณ์แสดงแนวตัด แสดงในแบบแผ่นที่
T-1	หมายเลขแสดงรูปตัด สัญญลักษณ์แสดงแนวตัดในแผ่นเดียวกัน
D / A-09	หมายเลขแสดงแบบขยาย สัญญลักษณ์แสดงแบบขยาย แสดงในแบบแผ่นที่
D-3	หมายเลขแสดงแบบขยาย สัญญลักษณ์แสดงแบบขยายในแผ่นเดียวกัน

สารบัญแบบสถาปัตยกรรม

แผ่นที่	รายการ	แผ่นที่	รายการ
A-01	สัญลักษณ์ประกอบแบบ		
A-02	รายการประกอบแบบ		
A-03	ผังบริเวณ , แผนที่สังเขป		
A-04	แปลนพื้นชั้นล่าง		
A-05	แปลนพื้นชั้นบน		
A-06	แปลนหลังคา		
A-07	รูปด้าน 1		
A-08	รูปด้าน 2		
A-09	รูปด้าน 3		
A-10	รูปด้าน 4		
A-11	รูปตัด A-A		
A-12	รูปตัด B-B		
A-13	แบบขยายบันได		
A-14	แบบขยายห้องน้ำ		
A-15	แบบขยายประตู		
A-16	แบบขยายหน้าต่าง		
A-17	แบบขยายหน้าต่าง		

สารบัญแบบวิศวกรรมไฟฟ้าและสื่อสาร

E-01	สัญลักษณ์ระบบไฟฟ้า , รายการระบบไฟฟ้า
E-02	แปลนระบบไฟฟ้าแสงสว่าง เต้ารับไฟฟ้า โทรศัพท์ ชั้น 1 , ชั้น 2

สารบัญแบบวิศวกรรมโครงสร้าง

S-01	รายการประกอบแบบโครงสร้าง
S-02	แปลนเสาเข็มและฐานราก , แปลนโครงสร้าง ชั้นล่าง
S-03	แปลนโครงสร้าง ชั้น 2 , แปลนโครงสร้างหลังคา
S-04	แบบขยายโครงสร้าง 1
S-05	แบบขยายโครงสร้าง 2
S-06	แบบขยายโครงสร้าง 3
S-07	แบบขยายโครงสร้าง 4

สารบัญแบบวิศวกรรมสุขาภิบาล

SN-01	รายการประกอบแบบระบบสุขาภิบาล
SN-02	แปลนระบบประปา ชั้นล่าง
SN-03	แปลนระบบสุขาภิบาล ชั้นล่าง
SN-04	แปลนระบบประปา ชั้น 2
SN-05	แปลนระบบสุขาภิบาล ชั้น 2

สารบัญแบบวิศวกรรมเครื่องกล

รายการพื้น

F1	พื้น คสล. ผิวปูกระเบื้องเซรามิค ชนิดปูพื้น กำหนดสีและขนาดภายหลัง
F2	พื้น คสล. ผิวปูปาร์เก้ไม้เนื้อแข็ง
F3	พื้น คสล. ผิวปูกระเบื้องเซรามิคผิวกันลื่น ชนิดปูพื้น กำหนดสีและขนาดภายหลัง
F4	พื้นขัดมันด์ ผิวขัดมัน ผสมน้ำยากันซึม
F5	พื้น คสล. พร้อมทำระบบกันซึม
F6	พื้น คสล. ผิวปูกระเบื้องแกรนิตโต้ กำหนดสีและขนาดภายหลัง

รายการฝ้าเพดาน

C1	ฝ้าเพดาน FIBER CEMENT BOARD ทาสีโครงเคร่าเหล็ก 1"x1"กรุตาข่ายกันแมลง
C2	ฝ้ายิปซั่มบอร์ดหนา 9มม. ฉาบเรียบทาสี โครงเคร่าโลหะ
C3	ฝ้ายิปซั่มบอร์ดกันชื้นหนา 9มม.ฉาบเรียบทาสี โครงเคร่าโลหะ

รายการผนัง

1	ผนังก่ออิฐมวลเบาฉาบปูนเรียบ ทาสี
2	ผนังก่ออิฐมวลเบาผิวกรุกระเบื้องเซรามิคชนิดปูผนัง เตยระดับฝ้าเพดานอย่างน้อย 10 ซม.
3	ผนังก่ออิฐมวลเบา กรุทับด้วยไม้ฝาสังเคราะห์
4	ผนังก่ออิฐมวลเบา กรุทับด้วยหินสังเคราะห์
5	ผนังก่ออิฐมวลเบาฉาบปูนเรียบเจาะร่อง

หมายเหตุ – สีอาคารใช้ตามมาตรฐาน TOA SUPERSHIELD DURACLEAN หรือเทียบเท่า

หมายเหตุ

1. ระยะในแปลนเป็นระบบเมตริก หน่วยวัดเป็นเมตร
2. ระยะในแบบถือตัวเลขเป็นเกณฑ์ ห้ามวัด ประมาณหรือคาดคะเน
3. การก่อสร้างต้องเป็นไปตามมาตราฐานงานก่อสร้างกรมโยธาธิการ

สำนักการ โยธา
กรุงเทพมหานคร

โครงการ
แบบบ้านยิ้มเพื่อประชาชน ระยะที่ 3

ตามนโยบาย
ม.ร.ว. สุขุมพันธุ์ บริพัตร
ผู้ว่าราชการกรุงเทพมหานคร
นายจุมพล สำเภาพล
รองผู้ว่าราชการกรุงเทพมหานคร
นางนินนาท ชลิตานนท์
ปลัดกรุงเทพมหานคร

ผู้อำนวยการสำนักการโยธา	
รองผู้อำนวยการสำนักการโยธา	
นายพิวัทดิ์ เลิศประพันธ์	
ผู้อำนวยการสำนักงานอกแบบ	
นายรัชชินทร์ บรรพต	
หัวหน้ากลุ่มงานสถาปัตยกรรม	
นายสินธุ์ชัย บุญบักษ์	
หัวหน้ากลุ่มงานวิศวกรรมอาคาร	
นายอริยะ เมฆะกุล	
สถาปนิก	
นายปริศิท มิมาก	สถ.2415
วิศวกรโครงสร้าง	
นายวัฒโณ บรัศไพบูลย์	สย.7645
วิศวกรไฟฟ้า	
นายพรุญ มาสูงใจ	ภฟก.2457
วิศวกรสุขาภิบาล	
นายณนิสวิ อารยะศิริ	ภส. 341
วิศวกรเครื่องกล	
นายช่างเขียนแบบ	
นายเบญจพล จารุบุญย์	

แบบ บ้านพักอาศัย 2 ชั้น
แบบที่ 084
ชื่อบ้าน สอยดาว
เจ้าของ
สถานที่

แบบแสดง
สัญญลักษณ์ประกอบแบบ

วันที่ :	เลขที่	รวม
พฤษภาคม 2557	A-01	17

แผ่นที่	รวมแผ่น
1	31

FILE :
รายการแก้ไขแบบ

รายการ โครงการแบบบ้านยิ้มเพื่อประชาชน (โครงการ 2)

รายละเอียดประกอบแบบ

1 งานสถาปัตยกรรม

1.1 **งานวัสดุผิวพื้น**

- W1 พื้น ค.ส.ล ปูกระเบื้องเซรามิค ชนิดปูพื้น กำหนดสีและขนาดภายหลัง
- W2 พื้น ค.ส.ล ปูปาร์เก้ไม้เนื้อแข็ง หรืออื่นๆ
- W3 พื้น ค.ส.ล ปูกระเบื้องเซรามิค ชนิดปูพื้น ผิวกันลื่น กำหนดสีและขนาดภายหลัง
- W4 พื้น ค.ส.ล ผสมน้ำยากันซึม ผิวซีเมนต์ขัดมัน
- W5 พื้น ค.ส.ล พร้อมทำระบบกันซึม ชนิดกันซึมหลังคา

1.2 **งานผนัง**

- 1 ผนังก่อคอนกรีตมวลเบา หรืออิฐมอญ ฉาบปูนเรียบ ทาสี
- 2 ผนังก่อคอนกรีตมวลเบา หรืออิฐมอญ ผิวกรุกระเบื้องเซรามิคชนิดบุผนัง เลยระดับฝ้าเพดาน อย่างน้อย 10 ซม
- 3 ผนังก่อคอนกรีตมวลเบา หรืออิฐมอญ กรุทับด้วยไม้สังเคราะห์
- 4 ผนังก่อคอนกรีตมวลเบา หรืออิฐมอญ กรุทับด้วยหินสังเคราะห์
- 5 ผนังก่อคอนกรีตมวลเบา หรืออิฐมอญ ฉาบบูนเรียบเซาะร่อง

1.3 **งานฝ้าเพดาน**

- ฝ1 ฝ้าเพดานภายนอก แผ่นไฟเบอร์ซีเมนต์ ฉาบรอยต่อเรียบ ทาสี หากเป็นระแนง ให้กรุตาข่ายกันแมลง
- ฝ2 ฝ้าเพดานภายใน แผ่นยิปซั่ม หนาไม่น้อยกวา 9 มม ฉาบรอยต่อเรียบ ทาสี โครงเคร่าอลูมิเนียม
- ฝ3 ฝ้าเพดานห้องน้ำ แผ่นยิปซั่มชนิดทนชื้น หนาไม่น้อยกว่า 9 มม ฉาบรอยต่อเรียบ ทาสี โครงเคร่าอลูมิเนียม

1.4 **งานประตู– หน้าต่าง –ตามแบบขยายประตูหน้าต่าง**

1.5 **งานสุขภัณฑ์ – ตามแบบขยายห้องน้ำ**

1.6 **งานบันไดและราวบันได – โครงสร้าง ค.ส.ล วัสดุผิว และลูกกรง ตามแบบขยายบันได**

1.7 **งานสี**

- สีทาภายนอก ใช้สีชนิดทาภายนอก
- สีทาภายใน ใช้สีชนิดทาภายใน
- สีทาเหล็ก และไม้ ใช้สีน้ำมัน

2 งานโครงสร้าง ดูรายละเอียดงานวิศวกรรมโครงสร้าง

3 งานระบบไฟฟ้า ดูรายละเอียดงานวิศวกรรมไฟฟ้า

4 งานระบบสุขาภิบาล ดูรายละเอียดงานวิศวกรรมสุขาภิบาล

ข้อกำหนด

- โครงสร้างที่คำนวณไว้ สามารถรับน้ำหนักผนังก่ออิฐมอญได้
- โครงสร้างที่คำนวณไว้ สามารถรับน้ำหนักหลังคาคอนกรีตได้
- ควรคำนึงถึงระบบกำจัดปลวกด้วย
- ระดับ ±0.00 ให้ยึดถือระดับถนนหน้าโครงการเป็นหลัก
- แบบผังบริเวณที่แสดงในแบบนี้ เป็นเพียงการแสดงระยะที่ดินที่น้อยที่สุด ที่แบบบ้านนั้นๆ สามารถปลูกสร้างได้ เจ้าของอาคารควรปรึกษาเจ้าหน้าที่ท้องถิ่นที่เกี่ยวข้องเพื่อความถูกต้องตามกฎหมายต่อไป

สำนักการโยธา
กรุงเทพมหานคร

โครงการ
แบบบ้านยิ้มเพื่อประชาชน ระยะที่ 3

ตามนโยบาย
ม.ร.ว. สุขุมพันธุ์ บริพัตร
ผู้ว่าราชการกรุงเทพมหานคร
นายจุมพล สำเภาพล
รองผู้ว่าราชการกรุงเทพมหานคร
นางนินนาท ชลิตานนท์
ปลัดกรุงเทพมหานคร

ผู้อำนวยการสำนักการโยธา	
รองผู้อำนวยการสำนักการโยธา	
นายทวีศักดิ์ เลิศประพันธ์	
ผู้อำนวยการสำนักงานออกแบบ	
นายวัชรินทร์ บรรพต	
หัวหน้ากลุ่มงานสถาปัตยกรรม	
นายสินธุ์ชัย บุญปักษ์	
หัวหน้ากลุ่มงานวิศวกรรมอาคาร	
นายอริยะ เมฆะกุล	
สถาปนิก	
นายปรีดิท มีมาก ส.สถ.2415	
วิศวกรโครงสร้าง	
นายวัณโณ บรัศไพบูลย์ สย.7645	
วิศวกรไฟฟ้า	
นายจรูญ มาสุขใจ ภฟก.2457	
วิศวกรสุขาภิบาล	
นายมนัสวี อารยะศิริ ภส.341	
วิศวกรเครื่องกล	
นายช่างเขียนแบบ	
นายเบญจพล จารุบุณย์	

แบบ บ้านพักอาศัย 2 ชั้น
แบบที่ 084
ชื่อบ้าน สอยดาว
เจ้าของ
สถานที่

แบบแสดง
รายการประกอบแบบ

วันที่ :	เลขที่	รวม
30 พฤษภาคม 2557	A-02	17

แผ่นที่	รวมแผ่น
2	31

FILE :
รายการแก้ไขแบบ

แผนที่สังเขป

ผังบริเวณ

มาตราส่วน 1:75

สำนักการ โยธา
กรุงเทพมหานคร

โครงการ

แบบบ้านยิ้มเพื่อประชาชน ระยะที่ 3

ตามนโยบาย

ม.ร.ว. สุขุมพันธุ์ บริพัตร
ผู้ว่าราชการกรุงเทพมหานคร

นายจุมพล สำเภาพล
รองผู้ว่าราชการกรุงเทพมหานคร

นางนินนาท ชลิตานนท์
ปลัดกรุงเทพมหานคร

ผู้อำนวยการสำนักการโยธา

รองผู้อำนวยการสำนักการโยธา
นายทวีศักดิ์ เลิศประพันธ์

ผู้อำนวยการสำนักงานออกแบบ
นายวัชรินทร์ บรรพต

หัวหน้ากลุ่มงานสถาปัตยกรรม
นายสินธุ์ชัย บุญปักษ์

หัวหน้ากลุ่มงานวิศวกรรมอาคาร
นายอริยะ เมฆะกุล

สถาปนิก
นายปรีดิท มีมาก ส.สถ.2415

วิศวกรโครงสร้าง
นายวัณโณ บรัศไพบูลย์ สย.7645

วิศวกรไฟฟ้า
นายจรูญ มาสุขใจ ภฟก.2457

วิศวกรสุขาภิบาล
นายมนัสวี ธารยะศิริ ภส.341

วิศวกรเครื่องกล

นายช่างเขียนแบบ
นายเบญจพล จารุบุณย์

แบบ บ้านพักอาศัย 2 ชั้น
แบบที่ 084
ชื่อบ้าน สอยดาว

เจ้าของ

สถานที่

แบบแสดง

ผังบริเวณ

วันที่ :	เลขที่	รวม
30 พฤษภาคม 2557	A-03	17

แผ่นที่	รวมแผ่น
3	31

FILE :

รายการแก้ไขแบบ

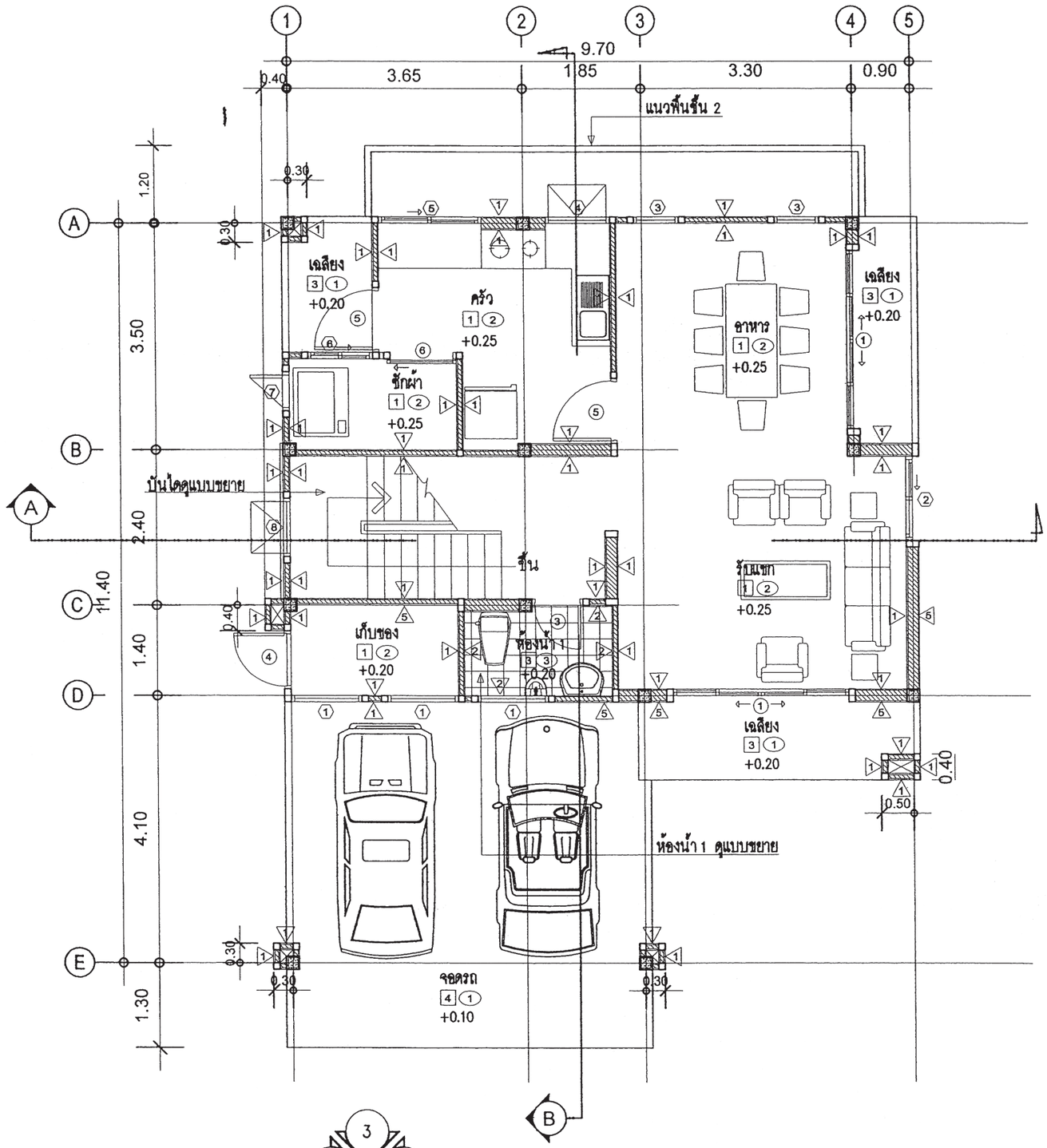



DIRECTION OF ELEVATION

แปลนพื้นชั้นล่าง

มาตราส่วน 1 : 75

สำนักการ โยธา
กรุงเทพมหานคร

โครงการ
แบบบ้านยิ้มเพื่อประชาชน ระยะที่ 3

ตามนโยบาย

ม.ร.ว. สุขุมพันธุ์ บริพัตร
ผู้ว่าราชการกรุงเทพมหานคร

นายจุมพล สำเภาพล
รองผู้ว่าราชการกรุงเทพมหานคร

นางนินนาท ชลิตานนท์
ปลัดกรุงเทพมหานคร

ผู้อำนวยการสำนักการโยธา	
รองผู้อำนวยการสำนักการโยธา	
นายทวีศักดิ์ เลิศประพันธ์	
ผู้อำนวยการสำนักงานออกแบบ	
นายรัชรินทร์ บรรพต	
หัวหน้ากลุ่มงานสถาปัตยกรรม	
นายสินธุ์ชัย บุญปักษ์	
หัวหน้ากลุ่มงานวิศวกรรมอาคาร	
นายอริยะ เมฆะกุล	
สถาปนิก	
นายปฏิคิท ปิมาก ส.สถ.2415	
วิศวกรโครงสร้าง	
นายวัฒโณ บัวคำพูลย์ สย.7645	
วิศวกรไฟฟ้า	
นายจรูญ มาศุขใจ ภพ.2457	
วิศวกรสุขาภิบาล	
นายมนัสวี อายยะศิริ ภส.341	
วิศวกรเครื่องกล	
นายช่างเขียนแบบ	
นายสมบูรณ์ จารุบุญย์	

แบบ บ้านพักอาศัย 2 ชั้น
แบบที่ 084
ชื่อบ้าน สอยดาว
เจ้าของ
สถานที่

แบบแสดง
แปลนพื้นชั้นล่าง

วันที่ :	เลขที่	รวม
30 พฤษภาคม 2557	A-04	17

แผ่นที่	รวมแผ่น
4	31

FILE :
รายการแก้ไขแบบ

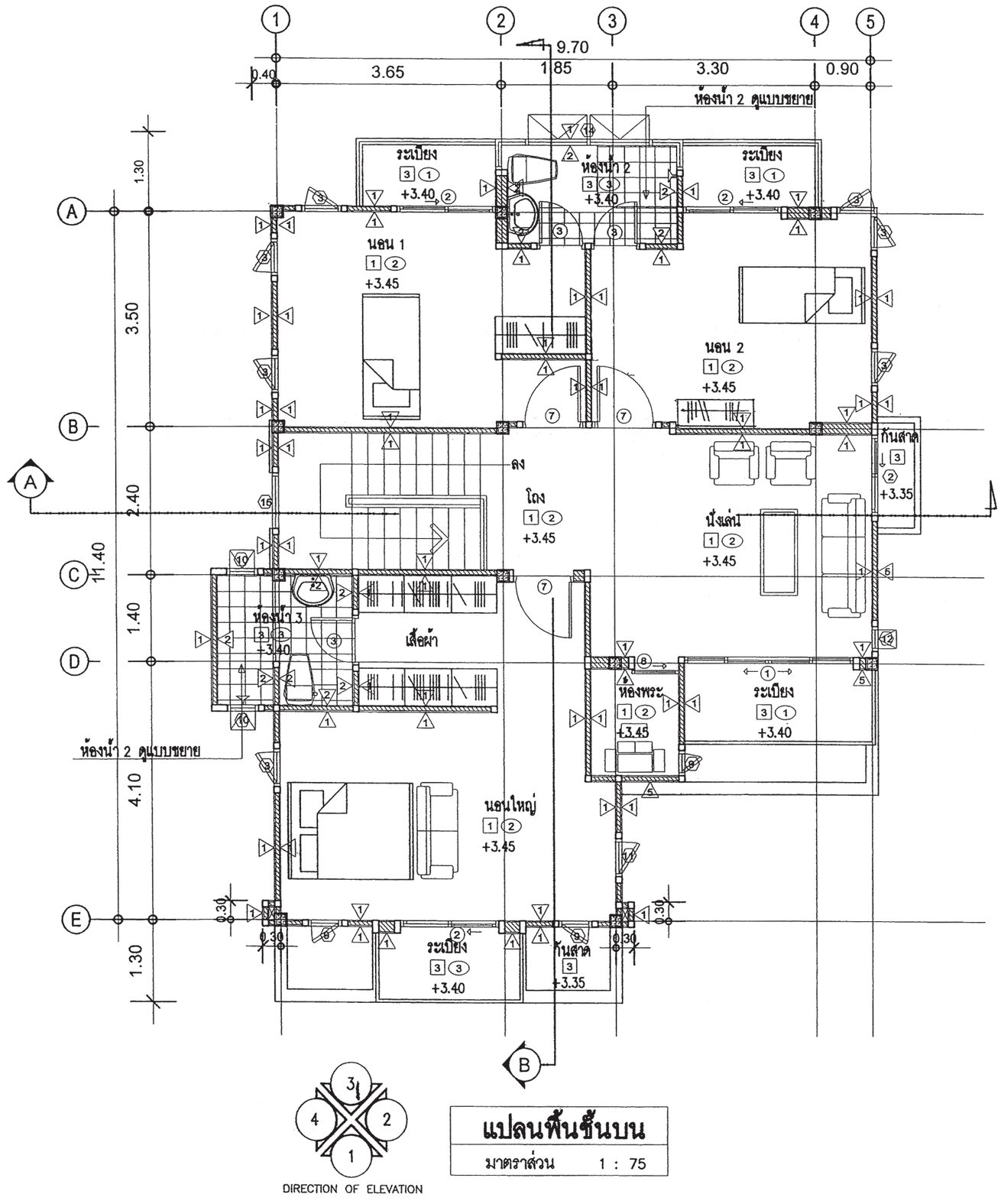

DIRECTION OF ELEVATION

แปลนพื้นชั้นบน

มาตราส่วน 1 : 75

สำนักการ โยธา
กรุงเทพมหานคร

โครงการ
แบบบ้านยิ้มเพื่อประชาชน ระยะที่ 3

ตามนโยบาย

ม.ร.ว. สุขุมพันธุ์ บริพัตร
ผู้ว่าราชการกรุงเทพมหานคร

นายจุมพล สำเภาพล
รองผู้ว่าราชการกรุงเทพมหานคร

นางนินนาท ชลิตานนท์
ปลัดกรุงเทพมหานคร

ผู้อำนวยการสำนักการโยธา	
รองผู้อำนวยการสำนักการโยธา	
นายทวีศักดิ์ เลิศประพันธ์	
ผู้อำนวยการสำนักงานออกแบบ	
นายวัชรินทร์ บรรพต	
หัวหน้ากลุ่มงานสถาปัตยกรรม	
นายสินธุ์ชัย บุญปักษ์	
หัวหน้ากลุ่มงานวิศวกรรมอาคาร	
นายอริยะ เมฆะกุล	
สถาปนิก	
นายปฏิคห บิมาก ส.สถ.2415	
วิศวกรโครงสร้าง	
นายวัฒโณ บริคโหบุลย์ สย.7645	
วิศวกรไฟฟ้า	
นายรุญ มาสุขใจ ภฟก.2457	
วิศวกรสุขาภิบาล	
นายมนัสว์ อายะศิริ ภส.341	
วิศวกรเครื่องกล	
นายช่างเขียนแบบ	
นายมนูจพล จารุมุณย์	

แบบ บ้านพักอาศัย 2 ชั้น
แบบที่ 084
ชื่อบ้าน สอยดาว
เจ้าของ
สถานที่

แบบแสดง
แปลนพื้นชั้นบน

วันที่ :	เลขที่	รวม
30 พฤษภาคม 2557	A-05	17

แผ่นที่	รวมแผ่น
5	31

FILE :
รายการแก้ไขแบบ

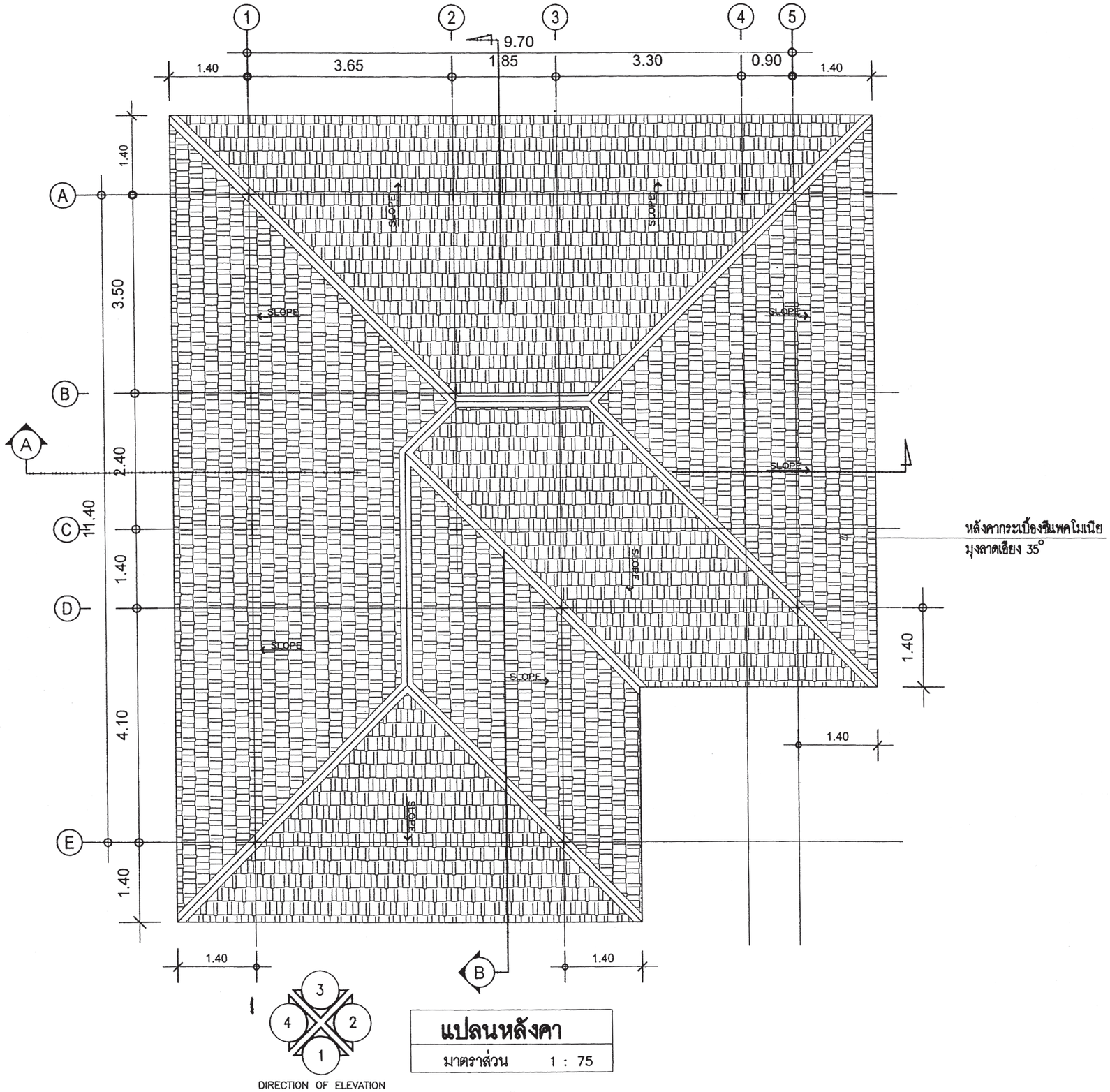

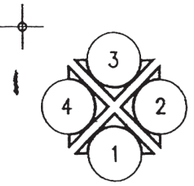

DIRECTION OF ELEVATION

แปลนหลังคา

มาตราส่วน 1 : 75

สำนักการ โยธา
กรุงเทพมหานคร

โครงการ

แบบบ้านยิ้มเพื่อประชาชน ระยะที่ 3

ตามนโยบาย

ม.ร.ว. สุขุมพันธุ์ บริพัตร
ผู้ว่าราชการกรุงเทพมหานคร

นายจุมพล สำเภาพล
รองผู้ว่าราชการกรุงเทพมหานคร

นางนินนาท ชลิตานนท์
ปลัดกรุงเทพมหานคร

ผู้อำนวยการสำนักการโยธา

รองผู้อำนวยการสำนักการโยธา
นายทวีศักดิ์ เลิศประพันธ์

ผู้อำนวยการสำนักงานออกแบบ
นายวัชรินทร์ บรรพต

หัวหน้ากลุ่มงานสถาปัตยกรรม
นายสินธุ์ชัย บุญปักษ์

หัวหน้ากลุ่มงานวิศวกรรมอาคาร
นายอริยะ เมฆะกุล

สถาปนิก
นายปรีดิท มีมาก ส.สถ.2415

วิศวกรโครงสร้าง
นายวัณโณ บรัศไพบูลย์ สย.7645

วิศวกรไฟฟ้า
นายจรูญ มาสุขใจ ภฟก.2457

วิศวกรสุขาภิบาล
นายมนัสวี อารยะศิริ ภส.341

วิศวกรเครื่องกล

นายช่างเขียนแบบ
นายเบญจพล จารุบุณย์

แบบ บ้านพักอาศัย 2 ชั้น
แบบที่ 084
ชื่อบ้าน สอยดาว

เจ้าของ

สถานที่

แบบแสดง
แปลนหลังคา

วันที่ :	เลขที่	รวม
30 พฤษภาคม 2557	A-06	17

แผ่นที่	รวมแผ่น
6	31

FILE :

รายการแก้ไขแบบ

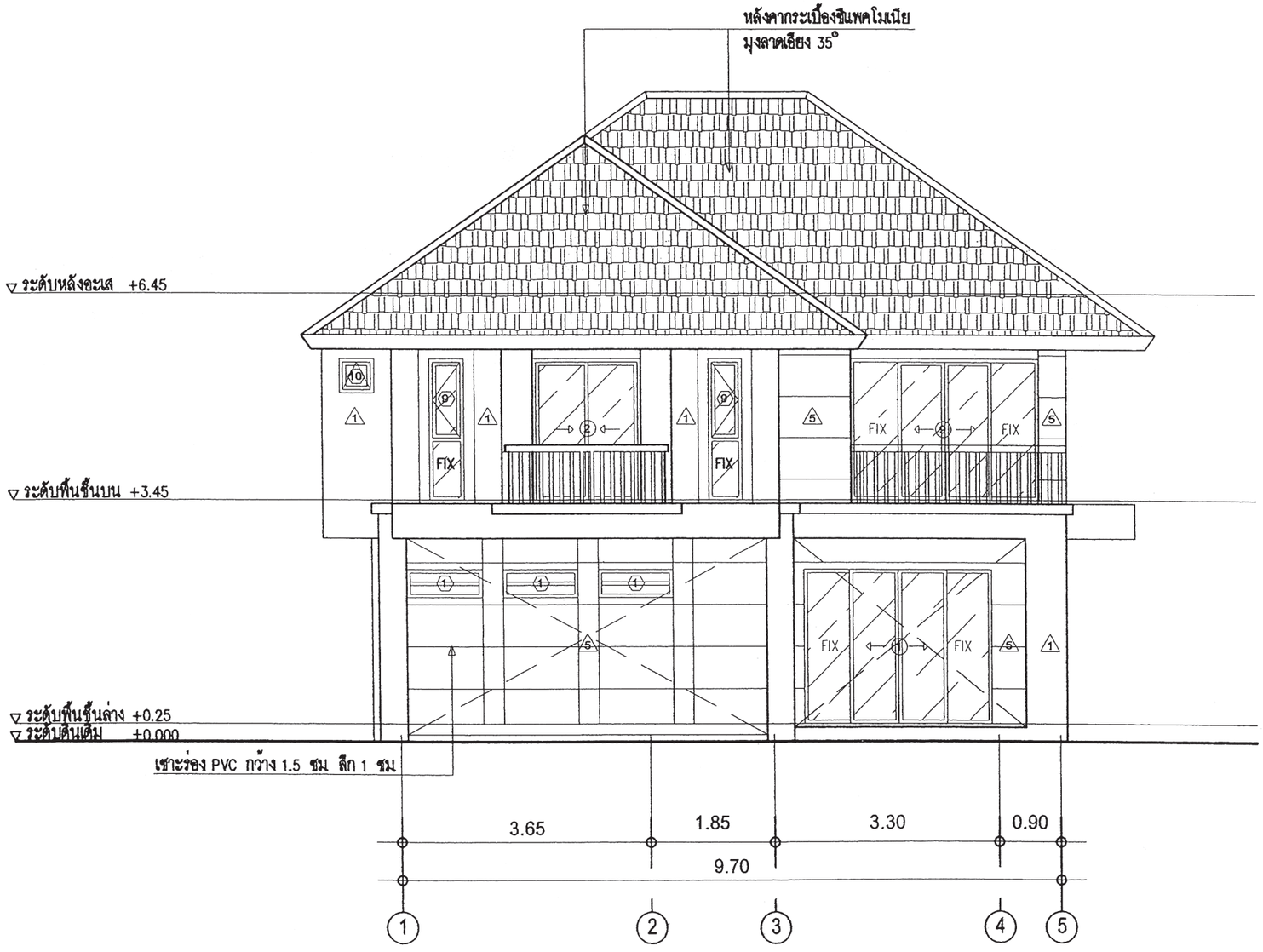

รูปด้าน	1
มาตราส่วน	1 : 75

สำนักการ โยธา
กรุงเทพมหานคร

โครงการ
แบบบ้านยิ้มเพื่อประชาชน ระยะที่ 3

ตามนโยบาย
ม.ร.ว. สุขุมพันธุ์ บริพัตร
ผู้ว่าราชการกรุงเทพมหานคร
นายจุมพล สำเภาพล
รองผู้ว่าราชการกรุงเทพมหานคร
นางนินนาท ชลิตานนท์
ปลัดกรุงเทพมหานคร

ผู้อำนวยการสำนักการโยธา
รองผู้อำนวยการสำนักการโยธา
นายทวิศักดิ์ เลิศประพันธ์
ผู้อำนวยการสำนักงานออกแบบ
นายวัชรินทร์ บรรพต
หัวหน้ากลุ่มงานสถาปัตยกรรม
นายสินธุ์ชัย บุญปักษ์
หัวหน้ากลุ่มงานวิศวกรรมอาคาร
นายอริยะ เมฆะกุล
สถาปนิก
นายปริศิท มิมาก ส.สถ.2415
วิศวกรโครงสร้าง
นายวัณโณ บรัศไพบูลย์ สย.7645
วิศวกรไฟฟ้า
นายจรูญ มาสุขใจ ภฟก.2457
วิศวกรสุขาภิบาล
นายมนัสวี อารยะศิริ ภส.341
วิศวกรเครื่องกล
นายช่างเขียนแบบ
นายเบญจพล จารุบุณย์

แบบ บ้านพักอาศัย 2 ชั้น
แบบที่ 084
ชื่อบ้าน สอยดาว
เจ้าของ
สถานที่
แบบแสดง
รูปด้าน 1

วันที่ :	เลขที่	รวม
30 พฤษภาคม 2557	A-07	17

แผ่นที่	รวมแผ่น
7	31

FILE :
รายการแก้ไขแบบ

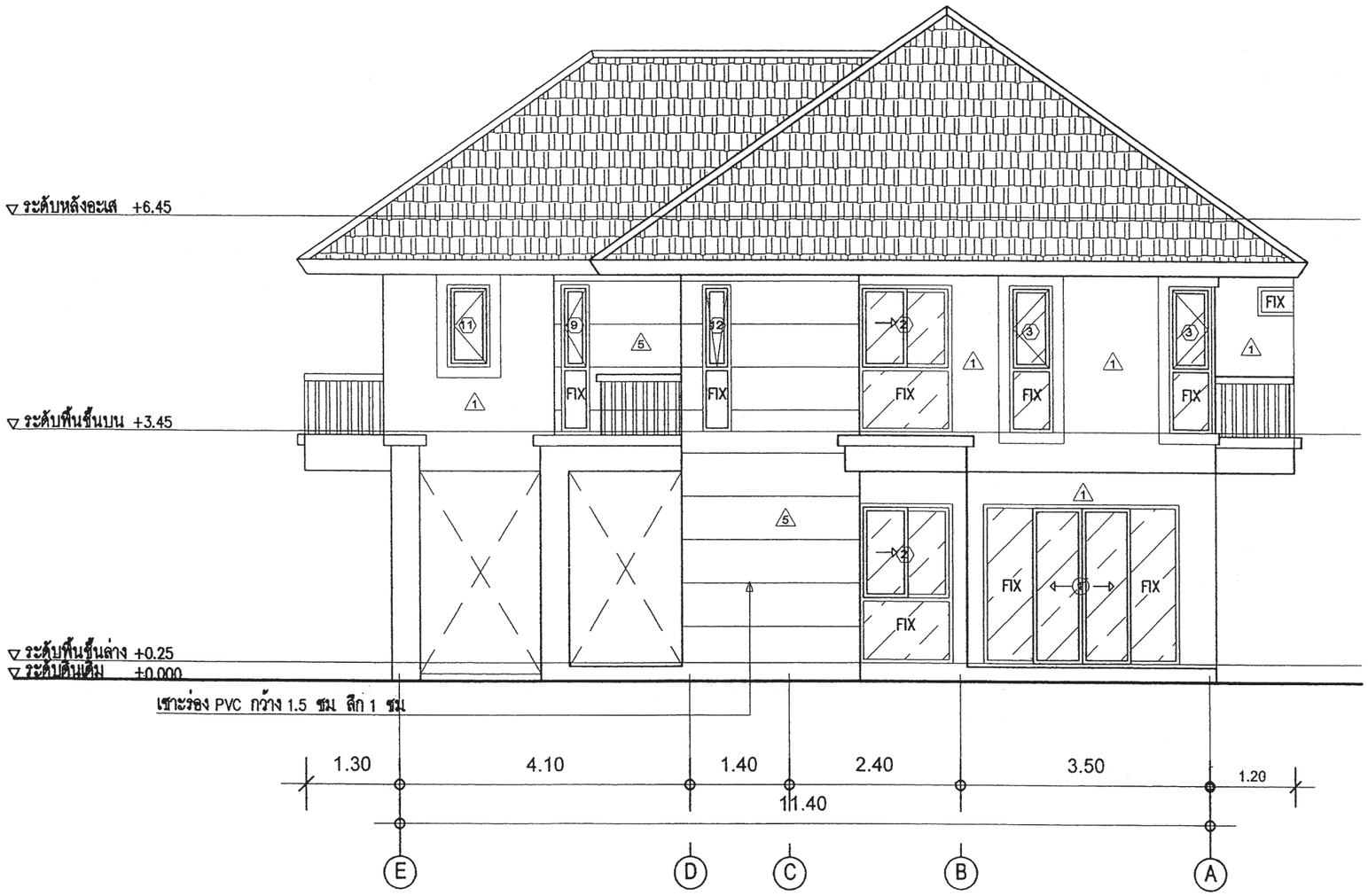

รูปด้าน	2
มาตราส่วน	1 : 75

สำนักการโยธา
กรุงเทพมหานคร

โครงการ
แบบบ้านยิ้มเพื่อประชาชน ระยะที่ 3

ตามนโยบาย
ม.ร.ว. สุขุมพันธุ์ บริพัตร
ผู้ว่าราชการกรุงเทพมหานคร
นายจุมพล สำเภาพล
รองผู้ว่าราชการกรุงเทพมหานคร
นางนินนาท ชลิตานนท์
ปลัดกรุงเทพมหานคร

ผู้อำนวยการสำนักการโยธา
รองผู้อำนวยการสำนักการโยธา
นายทวีศักดิ์ เลิศประพันธ์
ผู้อำนวยการสำนักงานออกแบบ
นายวัชรินทร์ บรรพต
หัวหน้ากลุ่มงานสถาปัตยกรรม
นายสินธุ์ชัย บุญปักษ์
หัวหน้ากลุ่มงานวิศวกรรมอาคาร
นายอริยะ เมฆะกุล
สถาปนิก
นายปริติท มีมาก ส.สถ.2415
วิศวกรโครงสร้าง
นายวัณโณ บรัศไพบูลย์ สย.7645
วิศวกรไฟฟ้า
นายจรูญ มาสุขใจ ภฟก.2457
วิศวกรสุขาภิบาล
นายมนัสวี อารยะศิริ ภส.341
วิศวกรเครื่องกล
นายช่างเขียนแบบ
นายเบญจพล จารุบุณย์

แบบ บ้านพักอาศัย 2 ชั้น
แบบที่ 084
ชื่อบ้าน สอยดาว
เจ้าของ
สถานที่
แบบแสดง
รูปด้าน 2

วันที่ :	เลขที่	รวม
30 พฤษภาคม 2557	A-08	17

แผ่นที่	รวมแผ่น
8	31

FILE :
รายการแก้ไขแบบ

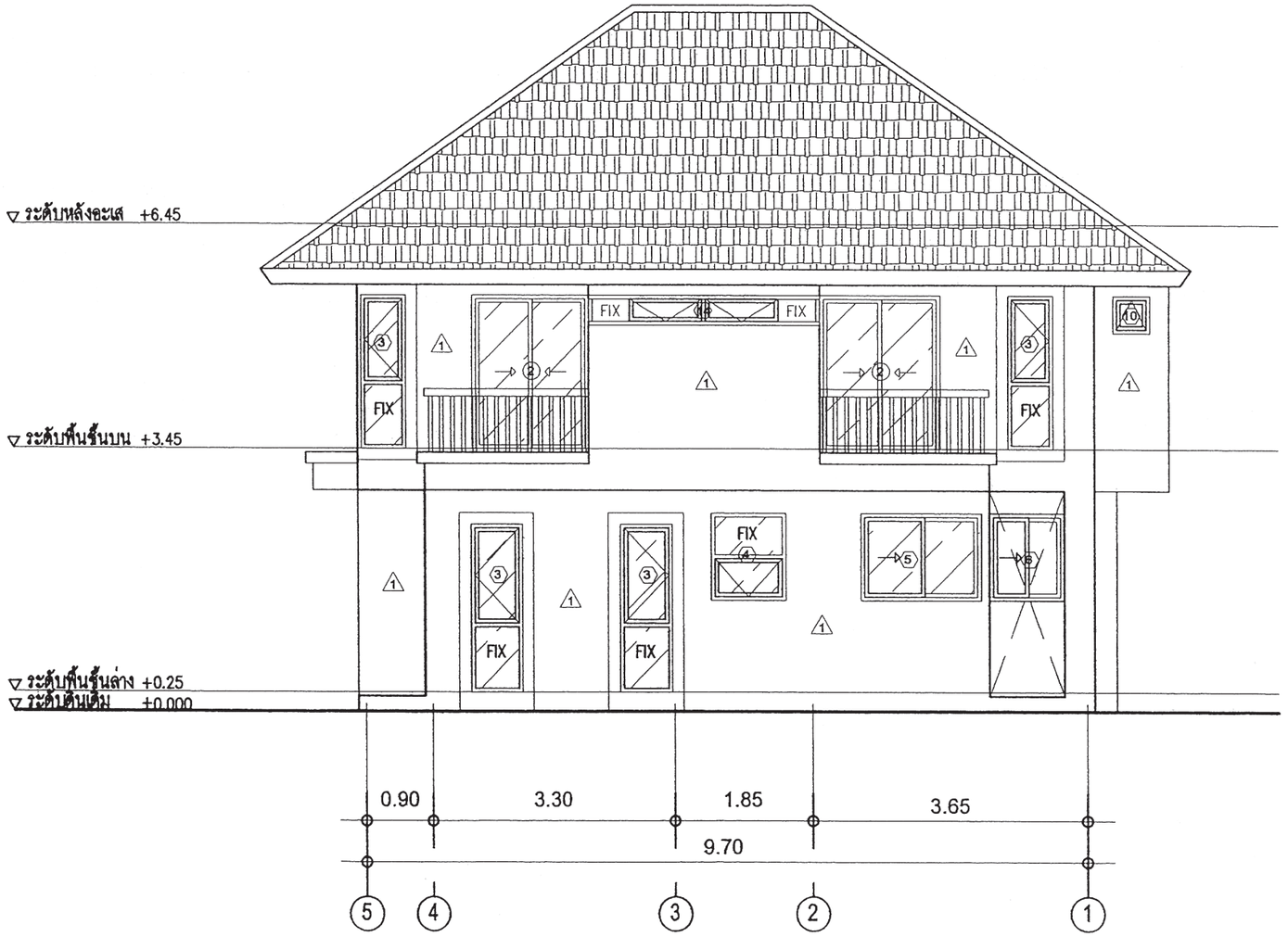

รูปด้าน	3
มาตราส่วน	1 : 75

สำนักการ โยธา
กรุงเทพมหานคร

โครงการ

แบบบ้านยิ้มเพื่อประชาชน ระยะที่ 3

ตามนโยบาย

ม.ร.ว. สุขุมพันธุ์ บริพัตร
ผู้ว่าราชการกรุงเทพมหานคร

นายจุมพล สำเภาพล
รองผู้ว่าราชการกรุงเทพมหานคร

นางนินนาท ชลิตานนท์
ปลัดกรุงเทพมหานคร

ผู้อำนวยการสำนักการโยธา

รองผู้อำนวยการสำนักการโยธา
นายทวิศักดิ์ เลิศประพันธ์

ผู้อำนวยการสำนักงานออกแบบ
นายวัชรินทร์ บรรพต

หัวหน้ากลุ่มงานสถาปัตยกรรม
นายสินธุ์ชัย บุญปักษ์

หัวหน้ากลุ่มงานวิศวกรรมอาคาร
นายอริยะ เมฆะกุล

สถาปนิก
นายปริติท มีมาก ส.สถ.2415

วิศวกรโครงสร้าง
นายวัณโณ บรัศไพบูลย์ สย.7645

วิศวกรไฟฟ้า
นายจรูญ มาสุขใจ ภฟก.2457

วิศวกรสุขาภิบาล
นายมนัสวี อารยะศิริ ภส.341

วิศวกรเครื่องกล

นายช่างเขียนแบบ
นายเบญจพล จารุบุณย์

แบบ บ้านพักอาศัย 2 ชั้น
แบบที่ 084
ชื่อบ้าน สอยดาว

เจ้าของ

สถานที่

แบบแสดง
รูปด้าน 3

วันที่ :	เลขที่	รวม
30 พฤษภาคม 2557	A-09	17

แผ่นที่	รวมแผ่น
9	31

FILE :

รายการแก้ไขแบบ

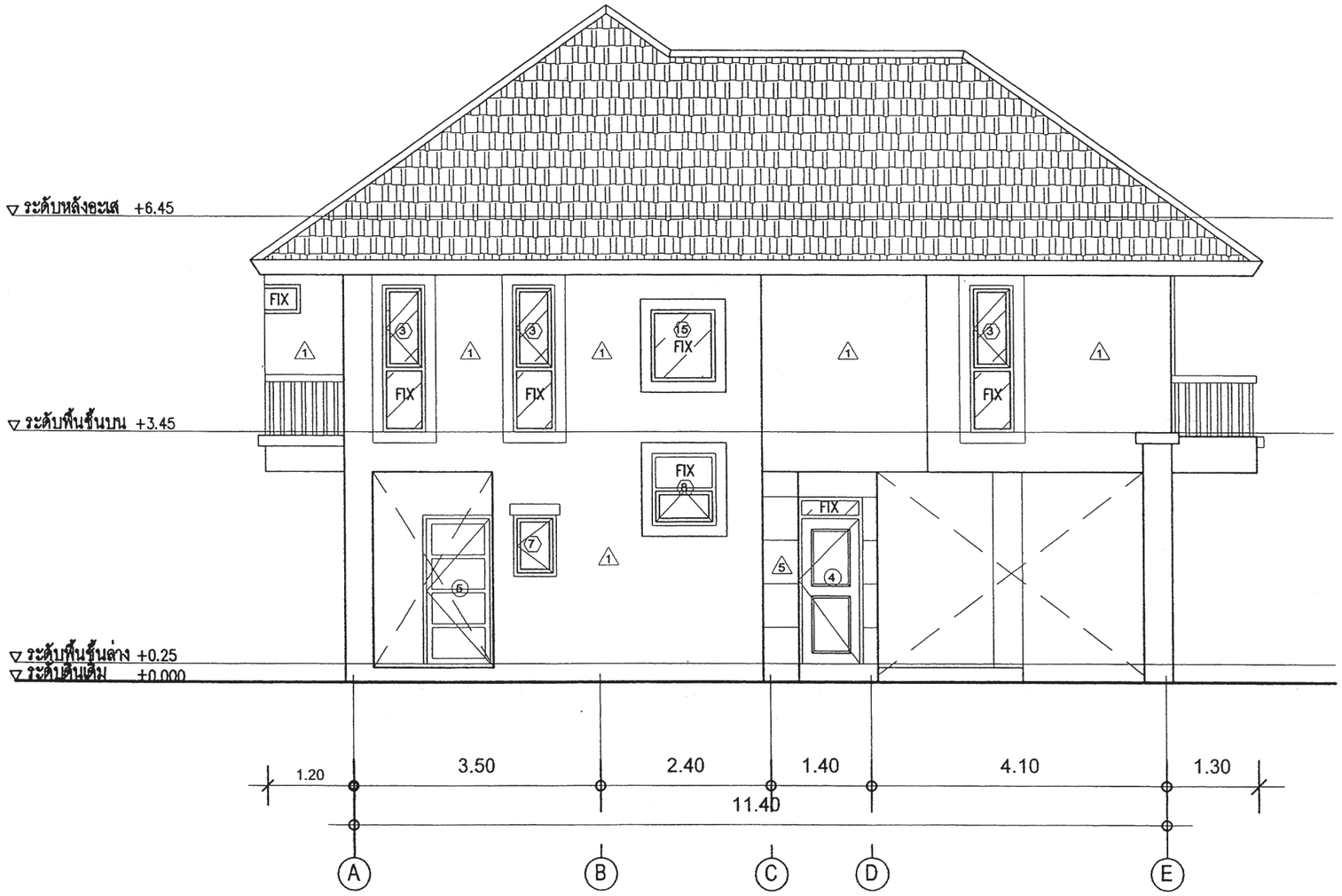

รูปด้าน 4

มาตราส่วน 1 : 75

สำนักการ โยธา
กรุงเทพมหานคร

โครงการ

แบบบ้านยิ้มเพื่อประชาชน ระยะที่ 3

ตามนโยบาย

ม.ร.ว. สุขุมพันธุ์ บริพัตร
ผู้ว่าราชการกรุงเทพมหานคร

นายจุมพล สำเภาพล
รองผู้ว่าราชการกรุงเทพมหานคร

นางนินนาท ชลิตานนท์
ปลัดกรุงเทพมหานคร

ผู้อำนวยการสำนักการโยธา

รองผู้อำนวยการสำนักการโยธา
นายทวิศักดิ์ เลิศประพันธ์

ผู้อำนวยการสำนักงานออกแบบ
นายวัชรินทร์ บรรพต

หัวหน้ากลุ่มงานสถาปัตยกรรม
นายสินธุ์ชัย บุญปักษ์

หัวหน้ากลุ่มงานวิศวกรรมอาคาร
นายอริยะ เมฆะกุล

สถาปนิก
นายปริศิท มีมาก ส.สถ.2415

วิศวกรโครงสร้าง
นายวัณโณ บริศไพบูลย์ สย.7545

วิศวกรไฟฟ้า
นายจรูญ มาสุขใจ ภฟก.2457

วิศวกรสุขาภิบาล
นายมนัสวี อารยะศิริ ภส.341

วิศวกรเครื่องกล

นายช่างเขียนแบบ
นายมนูงพล จรุบุณย์

แบบ บ้านพักอาศัย 2 ชั้น
แบบที่ 084
ชื่อบ้าน สอยดาว

เจ้าของ

สถานที่

แบบแสดง
รูปด้าน 4

วันที่ :	เลขที่	รวม
30 พฤษภาคม 2557	A-10	17

แผ่นที่	รวมแผ่น
10	31

FILE :

รายการแก้ไขแบบ

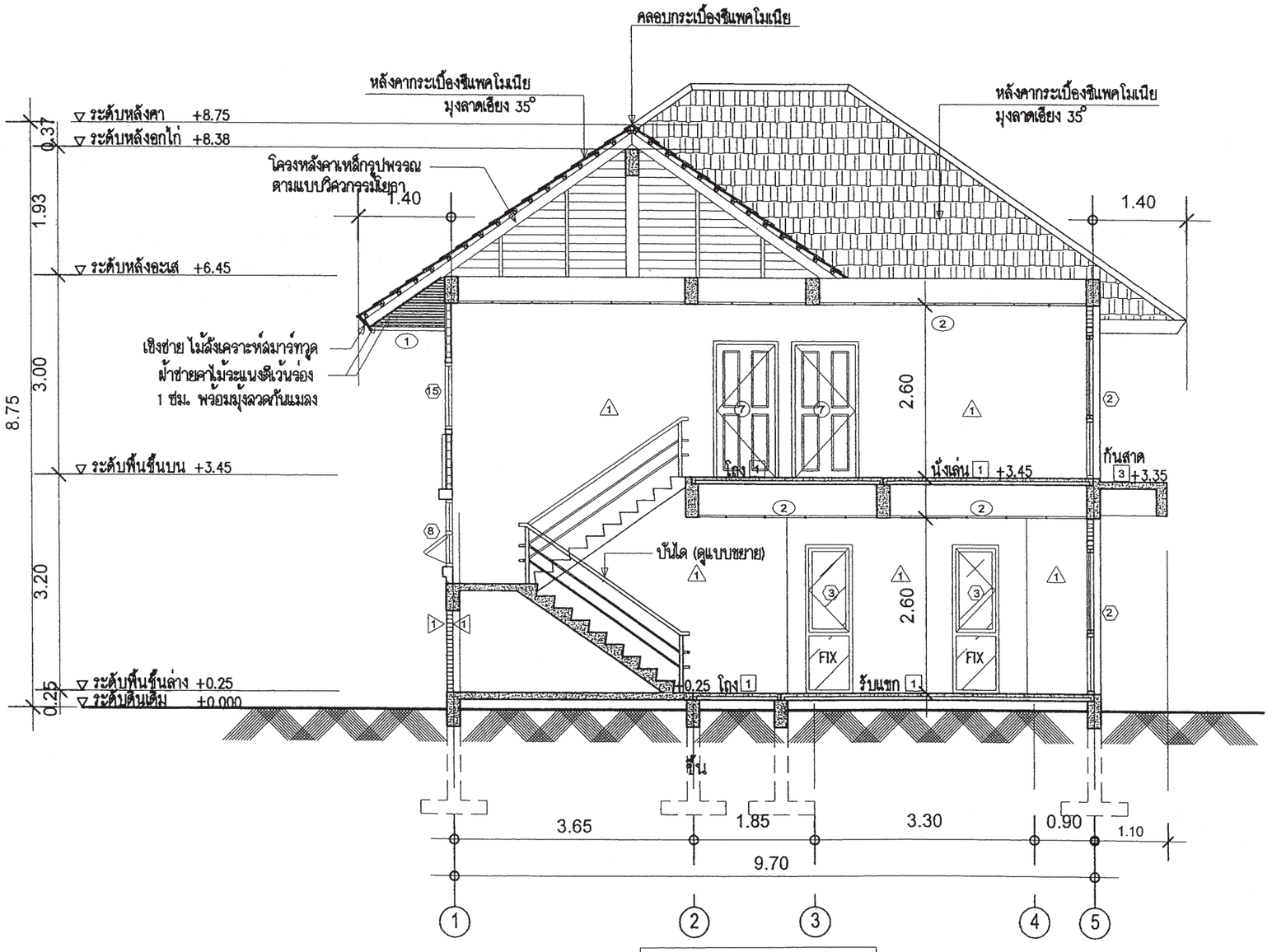

รูปตัด A – A

มาตราส่วน 1 : 75

สำนักการ โยธา
กรุงเทพมหานคร

โครงการ

แบบบ้านยิ้มเพื่อประชาชน ระยะที่ 3

ตามนโยบาย

ม.ร.ว. สุขุมพันธุ์ บริพัตร
ผู้ว่าราชการกรุงเทพมหานคร

นายจุมพล สำเภาพล
รองผู้ว่าราชการกรุงเทพมหานคร

นางนินนาท ชลิตานนท์
ปลัดกรุงเทพมหานคร

ผู้อำนวยการสำนักการโยธา

รองผู้อำนวยการสำนักการโยธา
นายทวิศักดิ์ เลิศประพันธ์

ผู้อำนวยการสำนักงานออกแบบ
นายวัชรินทร์ บรรพต

หัวหน้ากลุ่มงานสถาปัตยกรรม
นายสินธุ์ชัย บุญปักษ์

หัวหน้ากลุ่มงานวิศวกรรมอาคาร
นายอริยะ เมฆะกุล

สถาปนิก
นายปรีดิท มีมาก ส.สถ.2415

วิศวกรโครงสร้าง
นายวัณโณ บรัศไพบูลย์ สย.7645

วิศวกรไฟฟ้า
นายจรูญ มาสุขใจ ภฟก.2457

วิศวกรสุขาภิบาล
นายมนัสวี อารยะศิริ ภส.341

วิศวกรเครื่องกล

นายช่างเขียนแบบ
นายเบญจพล จารุบุณย์

แบบ บ้านพักอาศัย 2 ชั้น
แบบที่ 084
ชื่อบ้าน สอยดาว

เจ้าของ

สถานที่

แบบแสดง
รูปตัด A–A

วันที่ :	เลขที่	รวม
30 พฤษภาคม 2557	A–11	17

แผ่นที่	รวมแผ่น
11	31

FILE :

รายการแก้ไขแบบ

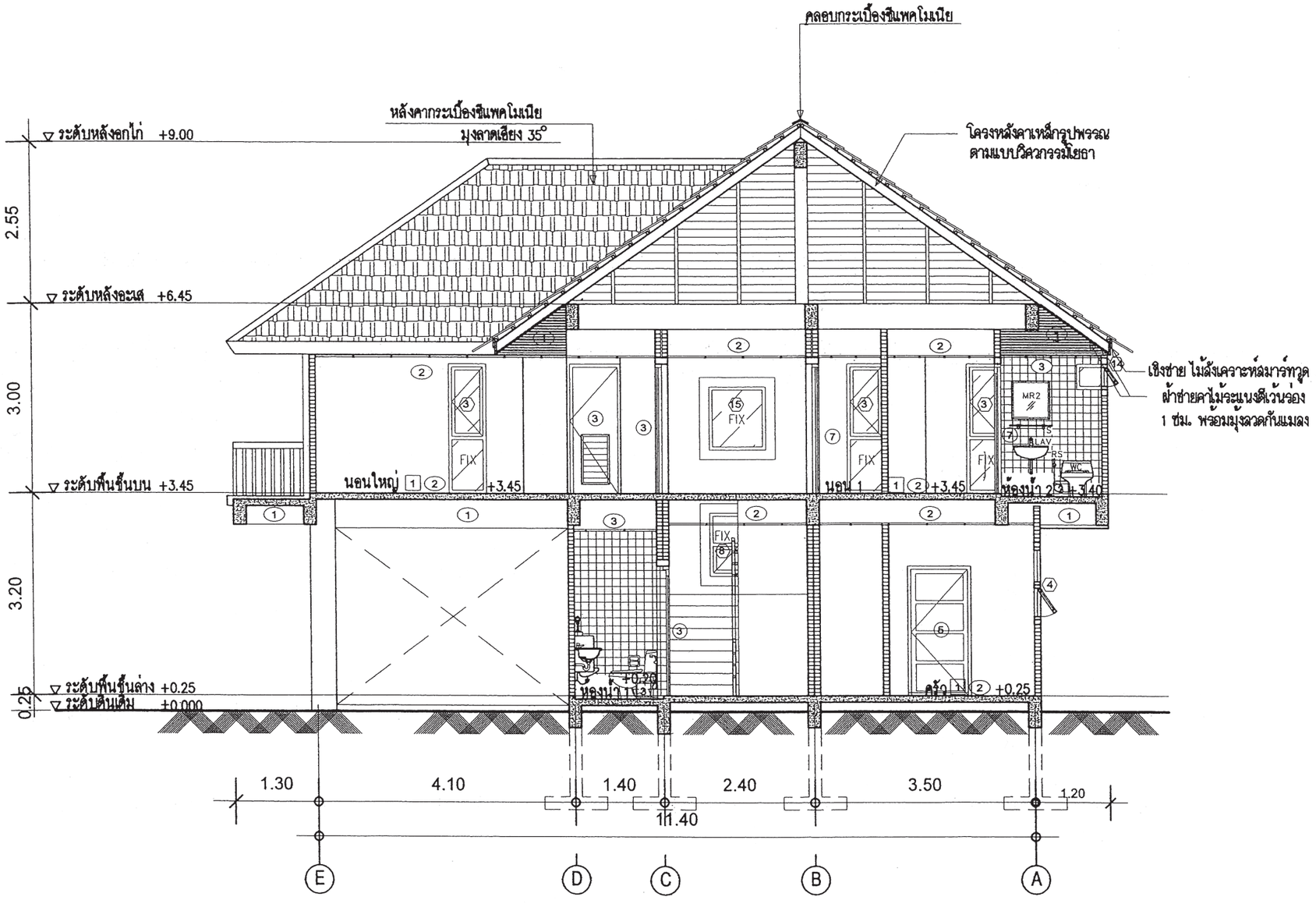

รูปตัด B – B

มาตราส่วน 1 : 75

สำนักการ โยธา
กรุงเทพมหานคร

โครงการ

แบบบ้านยิ้มเพื่อประชาชน ระยะที่ 3

ตามนโยบาย

ม.ร.ว. สุขุมพันธุ์ บริพัตร
ผู้ว่าราชการกรุงเทพมหานคร

นายจุมพล สำเภาพล
รองผู้ว่าราชการกรุงเทพมหานคร

นางนินนาท ชลิตานนท์
ปลัดกรุงเทพมหานคร

ผู้อำนวยการสำนักการโยธา

รองผู้อำนวยการสำนักการโยธา
นายทวิศักดิ์ เลิศประพันธ์

ผู้อำนวยการสำนักงานออกแบบ
นายวัชรินทร์ บรรพต

หัวหน้ากลุ่มงานสถาปัตยกรรม
นายสินธุ์ชัย บุญปักษ์

หัวหน้ากลุ่มงานวิศวกรรมอาคาร
นายอริยะ เมฆะกุล

สถาปนิก
นายปริติท มิมาก ส.สถ.2415

วิศวกรโครงสร้าง
นายวัณโณ บรัศไพบูลย์ สย.7645

วิศวกรไฟฟ้า
นายจรูญ มาสุขใจ ภฟก.2457

วิศวกรสุขาภิบาล
นายมนัสวี อารยะศิริ ภส.341

วิศวกรเครื่องกล

นายช่างเขียนแบบ
นายเบญจพล จารุบุณย์

แบบ บ้านพักอาศัย 2 ชั้น
แบบที่ 084
ชื่อบ้าน สอยดาว

เจ้าของ

สถานที่

แบบแสดง
รูปตัด B–B

วันที่ :	เลขที่	รวม
30 พฤษภาคม 2557	A–12	17

แผ่นที่	รวมแผ่น
12	31

FILE :

รายการแก้ไขแบบ

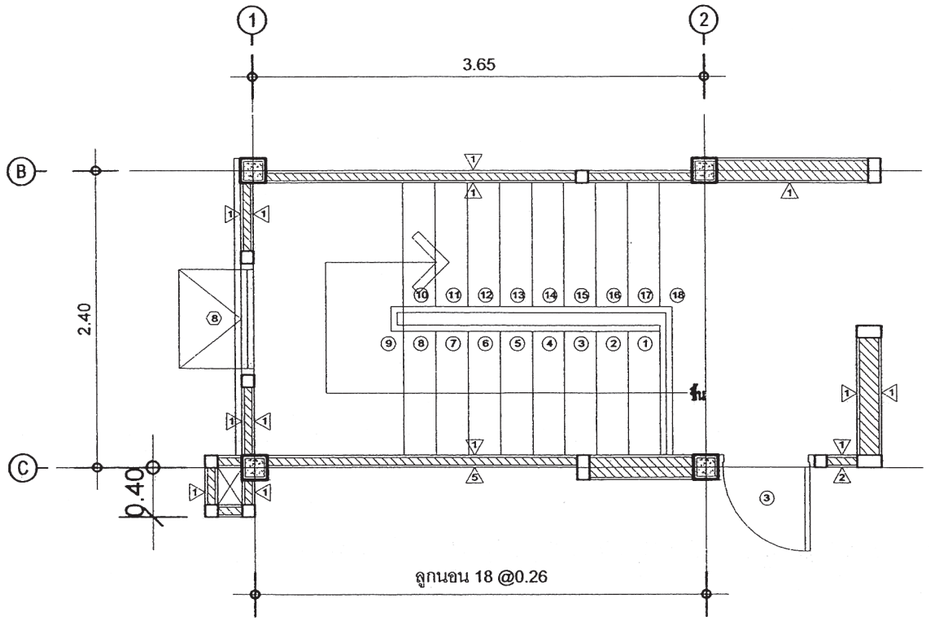

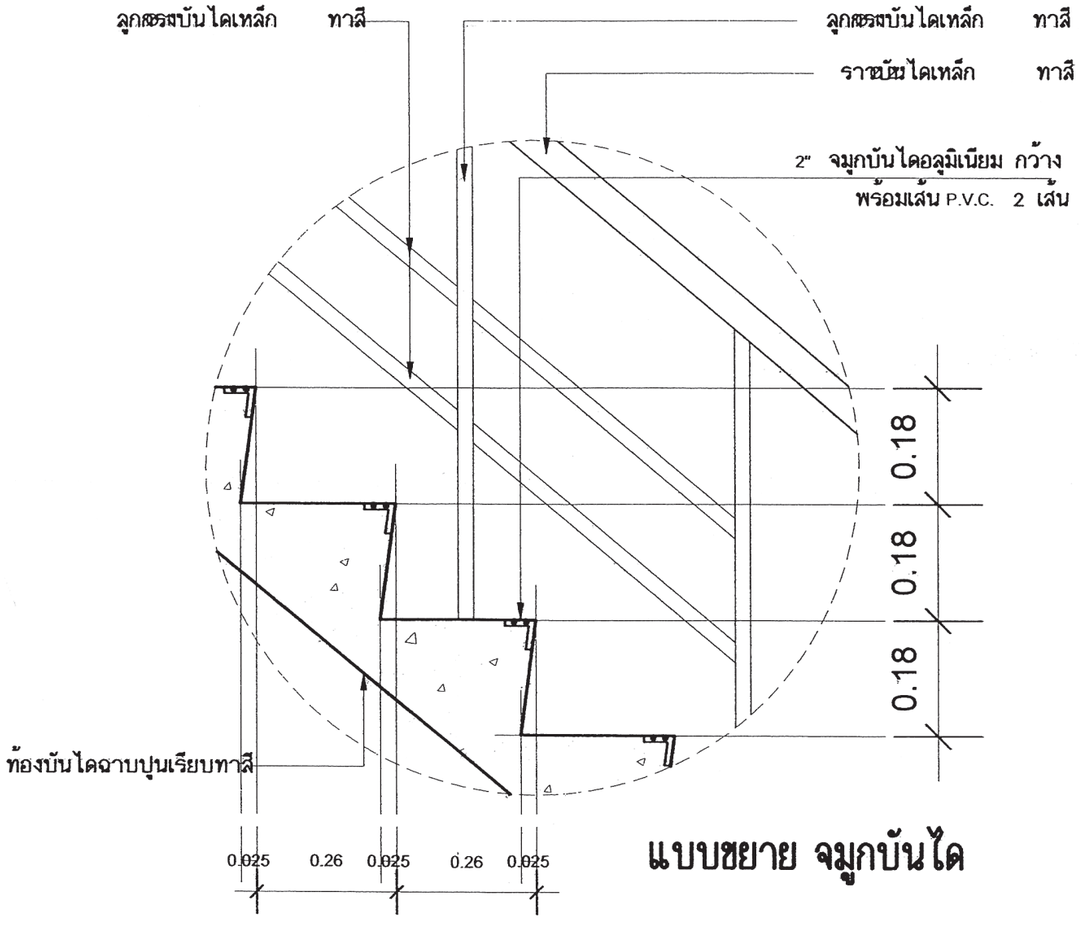

แบบขยาย จมูกบันได

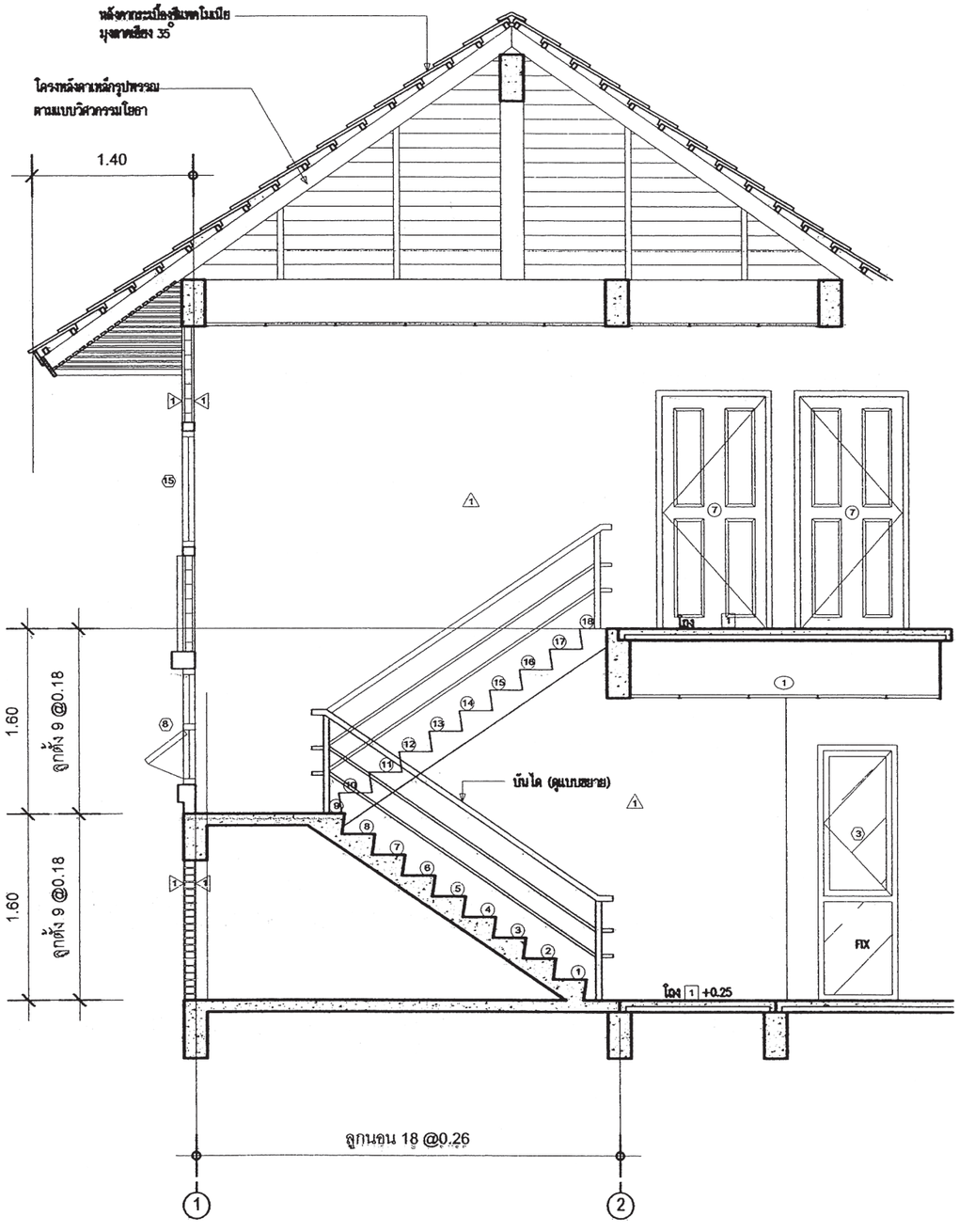

แบบขยายบันได

มาตราส่วน 1 : 50

สำนักการ โยธา
กรุงเทพมหานคร

โครงการ
แบบบ้านยิ้มเพื่อประชาชน ระยะที่ 3

ตามนโยบาย
ม.ร.ว. สุขุมพันธุ์ บริพัตร
ผู้ว่าราชการกรุงเทพมหานคร
นายจุมพล สำเภาพล
รองผู้ว่าราชการกรุงเทพมหานคร
นางนินนาท ชลิตานนท์
ปลัดกรุงเทพมหานคร

ผู้อำนวยการสำนักการโยธา	
รองผู้อำนวยการสำนักการโยธา	
นายทวีศักดิ์ เลิศประพันธ์	
ผู้อำนวยการสำนักงานออกแบบ	
นายวัชรินทร์ บรรพต	
หัวหน้ากลุ่มงานสถาปัตยกรรม	
นายสินธุ์ชัย บุญปักษ์	
หัวหน้ากลุ่มงานวิศวกรรมอาคาร	
นายอริยะ เมฆะกุล	
สถาปนิก	
นายปรีดิท มีมาก ส.สถ.2415	
วิศวกรโครงสร้าง	
นายวัณโณ บริศไพบูลย์ สย.7645	
วิศวกรไฟฟ้า	
นายจรูญ มาสุขใจ ภฟก.2457	
วิศวกรสุขาภิบาล	
นายมนัสวี อารยะศิริ ภส.341	
วิศวกรเครื่องกล	
นายช่างเขียนแบบ	
นายเบญจพล จารุบุณย์	

แบบ บ้านพักอาศัย 2 ชั้น
แบบที่ 084
ชื่อบ้าน สอยดาว
เจ้าของ
สถานที่

แบบแสดง
ขยายบันได

วันที่ :	เลขที่	รวม
30 พฤษภาคม 2557	A-13	17

แผ่นที่	รวมแผ่น
13	31

FILE :
รายการแก้ไขแบบ

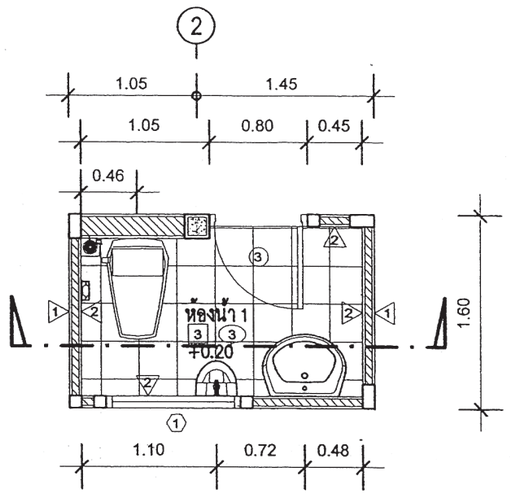

แปลนห้องน้ำ 1

มาตราส่วน 1 : 50

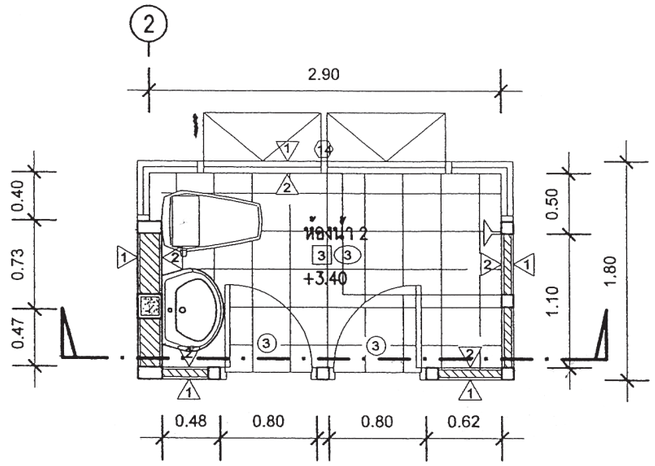

แปลนห้องน้ำ 2

มาตราส่วน 1 : 50

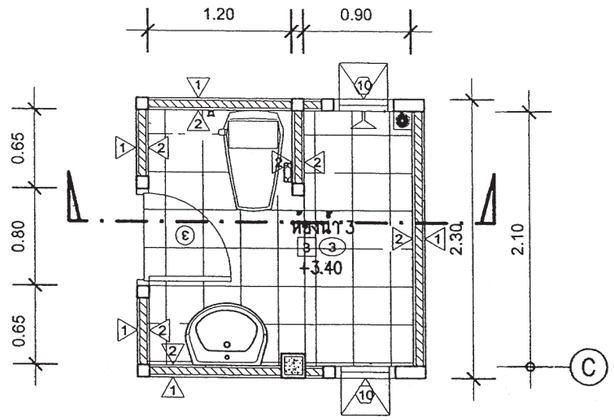

แปลนห้องน้ำ 3

มาตราส่วน 1 : 50

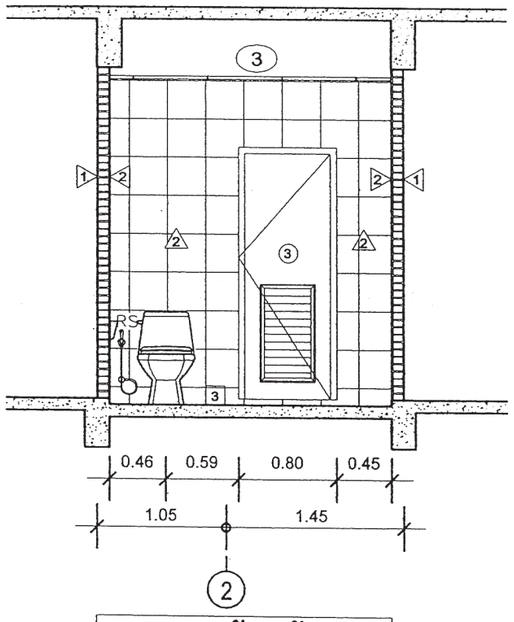

รูปตัดห้องน้ำ 1

มาตราส่วน 1 : 50

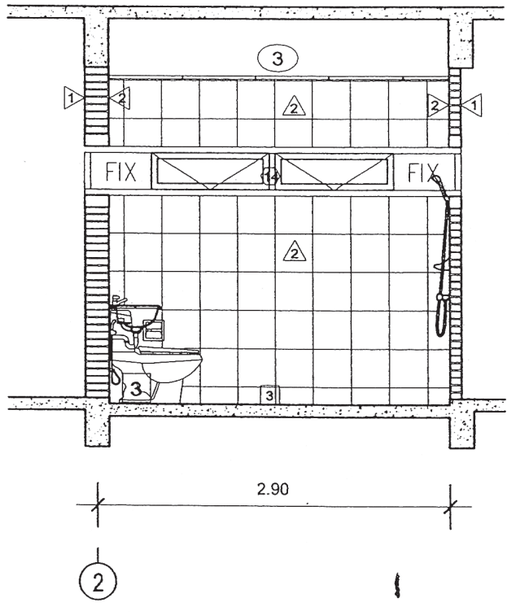

รูปตัดห้องน้ำ 2

มาตราส่วน 1 : 50

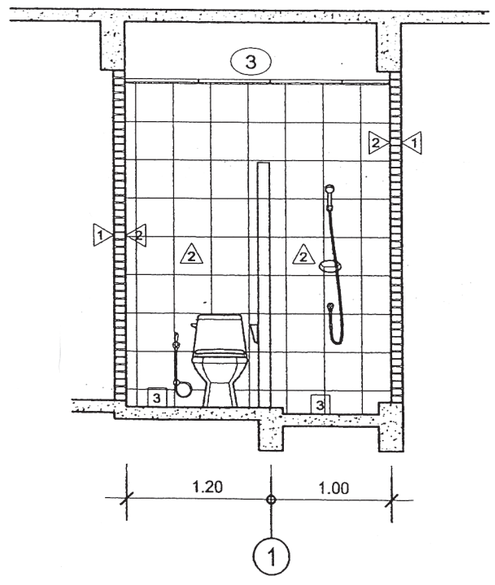

รูปตัดห้องน้ำ 3

มาตราส่วน 1 : 50

สำนักการ โยธา
กรุงเทพมหานคร

โครงการ

แบบบ้านยิ้มเพื่อประชาชน ระยะที่ 3

ตามนโยบาย

ม.ร.ว. สุขุมพันธุ์ บริพัตร
ผู้ว่าราชการกรุงเทพมหานคร

นายจุมพล สำเภาพล
รองผู้ว่าราชการกรุงเทพมหานคร

นางนินนาท ชลิตานนท์
ปลัดกรุงเทพมหานคร

ผู้อำนวยการสำนักการโยธา	
รองผู้อำนวยการสำนักการโยธา	
นายทวิศักดิ์ เลิศประพันธ์	
ผู้อำนวยการสำนักงานออกแบบ	
นายวัชรินทร์ บรรพต	
หัวหน้ากลุ่มงานสถาปัตยกรรม	
นายสินธุ์ชัย บุญปักษ์	
หัวหน้ากลุ่มงานวิศวกรรมอาคาร	
นายอริยะ เมฆะกุล	
สถาปนิก	
นายปรีดิท มีมาก ส.สถ.2415	
วิศวกรโครงสร้าง	
นายวัณโณ บรัศไพบูลย์ สย.7645	
วิศวกรไฟฟ้า	
นายจรูญ มาสุขใจ ภฟก.2457	
วิศวกรสุขาภิบาล	
นายมนัสวี อารยะศิริ ภส.341	
วิศวกรเครื่องกล	
นายช่างเขียนแบบ	
นายชญาพล จารุบุณย์	

แบบ บ้านพักอาศัย 2 ชั้น
แบบที่ 084
ชื่อบ้าน สอยดาว

เจ้าของ

สถานที่

แบบแสดง

ขยายห้องน้ำ

วันที่ :	เลขที่	รวม
30 พฤษภาคม 2557	A-14	17

แผ่นที่	รวมแผ่น
14	31

FILE :

รายการแก้ไขแบบ

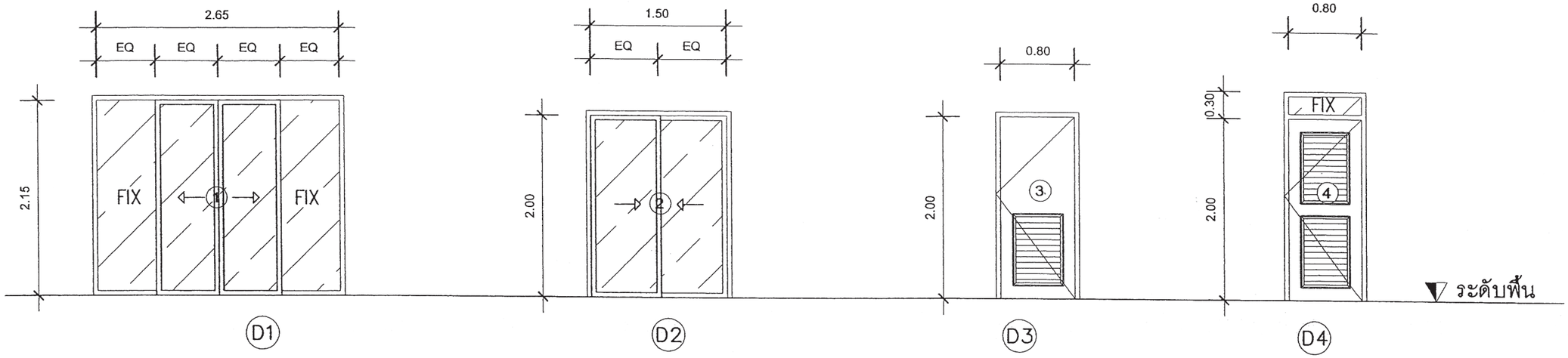

D1	ประตูบานเลื่อนคู่	D2	ประตูบานเลื่อนเดี่ยว	D3	ประตูบานเปิดเดี่ยว	D4	ประตูบานเปิดเดี่ยว
วงกบ	อลูมิเนียมเคลือบขาว ขนาด 2"x 4"	วงกบ	อลูมิเนียมเคลือบขาว ขนาด 2"x 4"	วงกบ	วงกบไม้เนื้อแข็ง ขนาด 2"x 4"	วงกบ	วงกบไม้เนื้อแข็ง ขนาด 2"x 5"
กรอบบาน	อลูมิเนียมเคลือบขาว	กรอบบาน	อลูมิเนียมเคลือบขาว	กรอบบาน	กรอบบานไม้เนื้อแข็ง	กรอบบาน	กรอบบานไม้เนื้อแข็ง
–	กระจกใสตัดแสง หนา 6มม	–	กระจกใสตัดแสง หนา 6มม	–	เกล็ดระบายอากาศด้านล่าง	–	เกล็ดระบายอากาศทั้งบาน
อุปกรณ์	มือจับพร้อมอุปกรณ์ติดตั้งครบชุด	อุปกรณ์	มือจับพร้อมอุปกรณ์ติดตั้งครบชุด	อุปกรณ์	ลูกบิดพร้อมอุปกรณ์ติดตั้งครบชุด	อุปกรณ์	ลูกบิดพร้อมอุปกรณ์ติดตั้งครบชุด

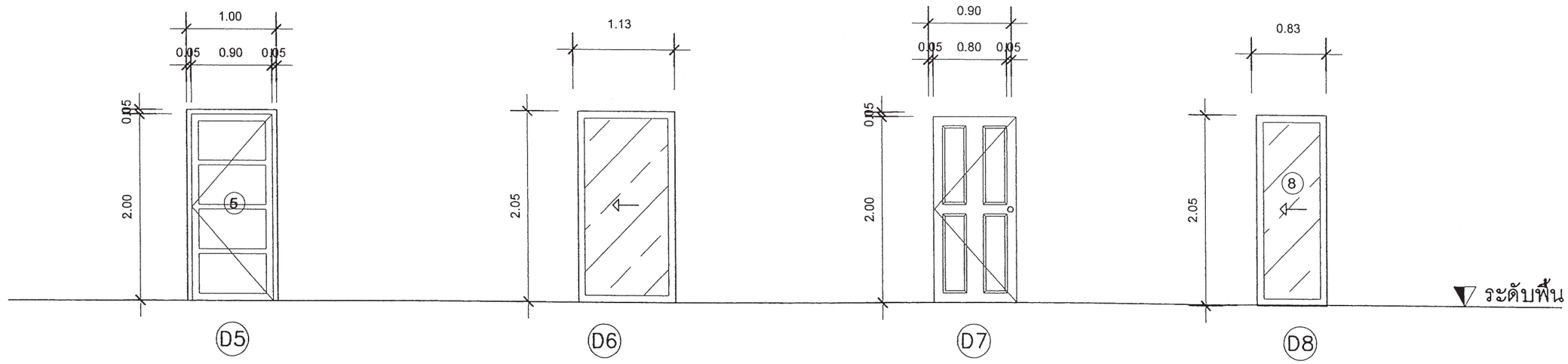

D5	ประตูบานเปิดเดี่ยว	D6	ประตูบานเลื่อนคู่	D7	ประตูบานเปิดเดี่ยว	D8	ประตูบานเลื่อนเดี่ยว
วงกบ	วงกบไม้เนื้อแข็ง ขนาด 2"x 4"	วงกบ	อลูมิเนียมเคลือบขาว ขนาด 2"x 4"	วงกบ	วงกบไม้เนื้อแข็ง ขนาด 2"x 4"	วงกบ	อลูมิเนียมเคลือบขาว ขนาด 2"x 4"
กรอบบาน	กรอบบานไม้เนื้อแข็งลายลูกฟัก	กรอบบาน	อลูมิเนียมเคลือบขาว	กรอบบาน	กรอบบานไม้เนื้อแข็งลายลูกฟัก	กรอบบาน	อลูมิเนียมเคลือบขาว
–	–	–	กระจกใสตัดแสง หนา 6มม	–	–	–	กระจกใสตัดแสง หนา 6มม
อุปกรณ์	ลูกบิดพร้อมอุปกรณ์ติดตั้งครบชุด	อุปกรณ์	มือจับพร้อมอุปกรณ์ติดตั้งครบชุด	อุปกรณ์	ลูกบิดพร้อมอุปกรณ์ติดตั้งครบชุด	อุปกรณ์	มือจับพร้อมอุปกรณ์ติดตั้งครบชุด

แบบขยายประตู

มาตราส่วน 1 : 50

สำนักการโยธา
กรุงเทพมหานคร

โครงการ
แบบบ้านยิ้มเพื่อประชาชน ระยะที่ 3

ตามนโยบาย
ม.ร.ว. สุขุมพันธุ์ บริพัตร
ผู้ว่าราชการกรุงเทพมหานคร
นายจุมพล สำเภาพล
รองผู้ว่าราชการกรุงเทพมหานคร
นางนินนาท ชลิตานนท์
ปลัดกรุงเทพมหานคร

ผู้อำนวยการสำนักการโยธา
รองผู้อำนวยการสำนักการโยธา
นายทวีศักดิ์ เลิศประพันธ์
ผู้อำนวยการสำนักงานออกแบบ
นายวัชรินทร์ บรรพต
หัวหน้ากลุ่มงานสถาปัตยกรรม
นายสินธุ์ชัย บุญปักษ์
หัวหน้ากลุ่มงานวิศวกรรมอาคาร
นายอริยะ เมฆะกุล
สถาปนิก
นายปรีดิท มีมาก ส.สถ.2415
วิศวกรโครงสร้าง
นายวัณโณ บรัศไพบูลย์ สย.7645
วิศวกรไฟฟ้า
นายจรูญ มาสุขใจ ภฟก.2457
วิศวกรสุขาภิบาล
นายมนัสวี อารยะศิริ ภส.341
วิศวกรเครื่องกล
นายช่างเขียนแบบ
นายเบญจพล จารุบุณย์

แบบ บ้านพักอาศัย 2 ชั้น
แบบที่ 084
ชื่อบ้าน สอยดาว
เจ้าของ
สถานที่
แบบแสดง
แบบขยายประตู

วันที่ :	เลขที่	รวม
30 พฤษภาคม 2557	A-15	17

แผ่นที่	รวมแผ่น
15	31

FILE :
รายการแก้ไขแบบ

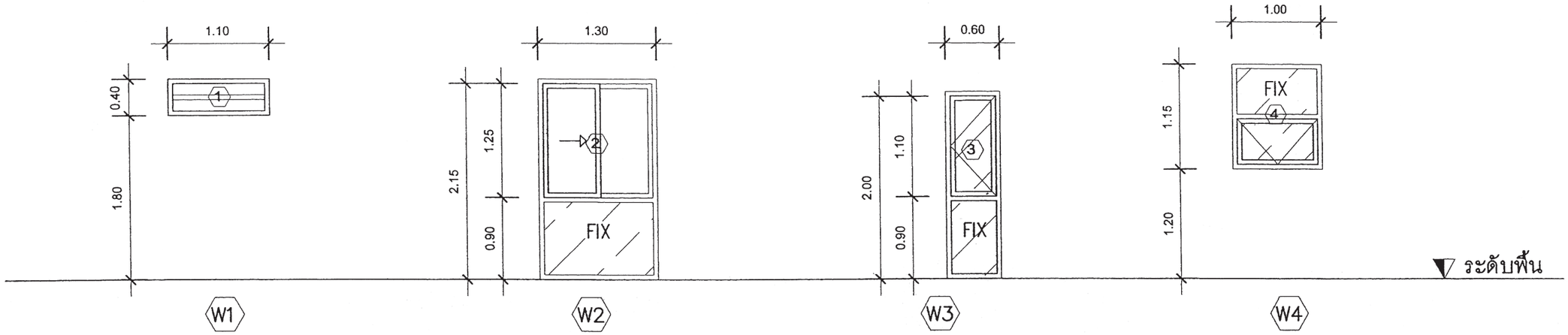

W1	หน้าต่างบานเกล็ดคู่	W2	หน้าต่างบานเลื่อนพร้อมช่องแสง	W3	หน้าต่างบานเปิดพร้อมช่องแสง	W4	หน้าต่างบานกระทุ้ง
วงกบ	อลูมิเนียมเคลือบขาว ขนาด 2"x 4"	วงกบ	อลูมิเนียมเคลือบขาว ขนาด 2"x 4"	วงกบ	อลูมิเนียมเคลือบขาว ขนาด 2"x 4"	วงกบ	อลูมิเนียมเคลือบขาว ขนาด 2"x 4"
กรอบบาน	อลูมิเนียมเคลือบขาว	กรอบบาน	อลูมิเนียมเคลือบขาว	กรอบบาน	อลูมิเนียมเคลือบขาว	กรอบบาน	อลูมิเนียมเคลือบขาว
–	กระจกใสตัดแสง หนา 6มม	–	กระจกใสตัดแสง หนา 6มม	–	กระจกใสตัดแสง หนา 6มม	–	กระจกใสตัดแสง หนา 6มม
อุปกรณ์	มือจับพร้อมอุปกรณ์ติดตั้งครบชุด	อุปกรณ์	มือจับพร้อมอุปกรณ์ติดตั้งครบชุด	อุปกรณ์	พร้อมอุปกรณ์ติดตั้งครบชุด	อุปกรณ์	มือจับพร้อมอุปกรณ์ติดตั้งครบชุด

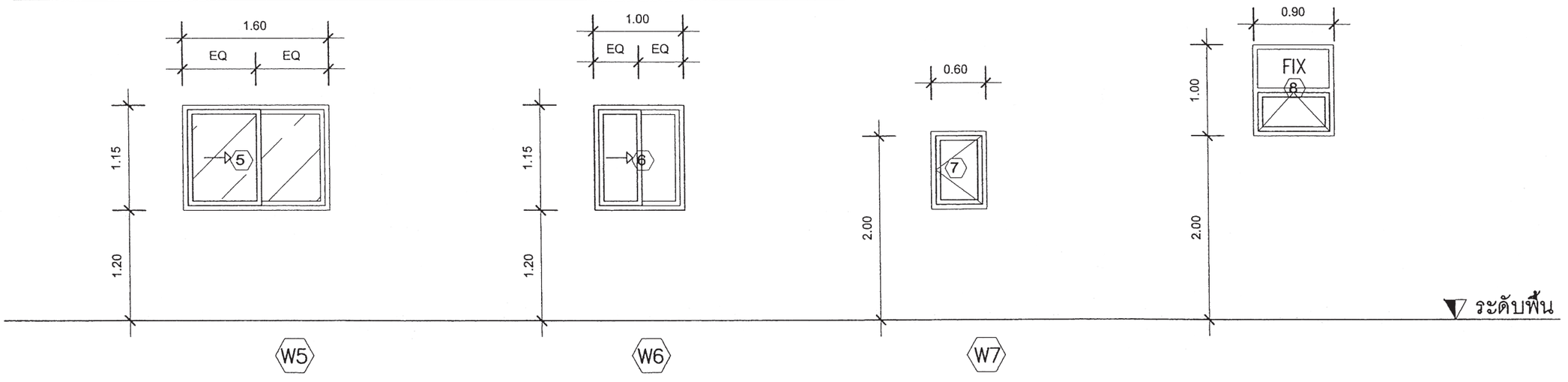

W1	หน้าต่างบานเลื่อนพร้อมช่องแสง	W2	หน้าต่างบานเลื่อนพร้อมช่องแสง	W3	หน้าต่างบานเปิด	W4	หน้าต่างบานกระทุ้ง
วงกบ	อลูมิเนียมเคลือบขาว ขนาด 2"x 4"	วงกบ	อลูมิเนียมเคลือบขาว ขนาด 2"x 4"	วงกบ	อลูมิเนียมเคลือบขาว ขนาด 2"x 4"	วงกบ	อลูมิเนียมเคลือบขาว ขนาด 2"x 4"
กรอบบาน	อลูมิเนียมเคลือบขาว	กรอบบาน	อลูมิเนียมเคลือบขาว	กรอบบาน	อลูมิเนียมเคลือบขาว	กรอบบาน	อลูมิเนียมเคลือบขาว
–	กระจกใสตัดแสง หนา 6มม	–	กระจกใสตัดแสง หนา 6มม	–	กระจกใสตัดแสง หนา 6มม	–	กระจกใสตัดแสง หนา 6มม
อุปกรณ์	มือจับพร้อมอุปกรณ์ติดตั้งครบชุด	อุปกรณ์	มือจับพร้อมอุปกรณ์ติดตั้งครบชุด	อุปกรณ์	มือจับพร้อมอุปกรณ์ติดตั้งครบชุด	อุปกรณ์	มือจับพร้อมอุปกรณ์ติดตั้งครบชุด

แบบขยายหน้าต่าง

มาตราส่วน 1 : 50

สำนักการ โยธา
กรุงเทพมหานคร

โครงการ
แบบบ้านยิ้มเพื่อประชาชน ระยะที่ 3

ตามนโยบาย
ม.ร.ว. สุขุมพันธุ์ บริพัตร
ผู้ว่าราชการกรุงเทพมหานคร
นายจุมพล สำเภาพล
รองผู้ว่าราชการกรุงเทพมหานคร
นางนินนาท ชลิตานนท์
ปลัดกรุงเทพมหานคร

ผู้อำนวยการสำนักการโยธา
รองผู้อำนวยการสำนักการโยธา
นายทวีศักดิ์ เลิศประพันธ์
ผู้อำนวยการสำนักงานออกแบบ
นายวัชรินทร์ บรรพต
หัวหน้ากลุ่มงานสถาปัตยกรรม
นายสินธุ์ชัย บุญปักษ์
หัวหน้ากลุ่มงานวิศวกรรมอาคาร
นายอริยะ เมฆะกุล

สถาปนิก
นายปรีศิท มิมาก ส.สถ.2415
วิศวกรโครงสร้าง
นายวัฒโณ บริคโพบูลย์ สย.7645
วิศวกรไฟฟ้า
นายจรูญ มาสูงใจ ภพก.2457
วิศวกรสุขาภิบาล
นายมนัสวี อายะสิริ ภส.341
วิศวกรเครื่องกล
นายช่างเขียนแบบ
นายธนกฤษฎ์ จารุบุญธนี

แบบ บ้านพักอาศัย 2 ชั้น
แบบที่ 084
ชื่อบ้าน สอยดาว
เจ้าของ
สถานที่

แบบแสดง
แบบขยายหน้าต่าง

วันที่ :	เลขที่	รวม
30 พฤษภาคม 2557	A-16	17

แผ่นที่	รวมแผ่น
16	31

FILE :
รายการแก้ไขแบบ

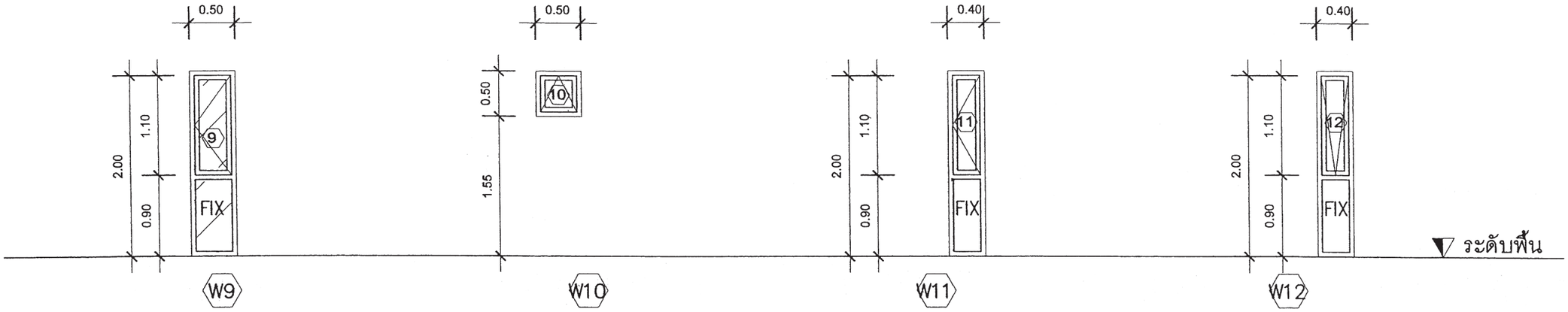

W9	หน้าต่างบานกระทุ้ง	W10	หน้าต่างบานกระทุ้ง	W11	หน้าต่างบานเปิดพร้อมช่องแสง	W12	หน้าต่างบานกระทุ้ง
วงกบ	อลูมิเนียมเคลือบขาว ขนาด 2"x 4"	วงกบ	อลูมิเนียมเคลือบขาว ขนาด 2"x 4"	วงกบ	อลูมิเนียมเคลือบขาว ขนาด 2"x 4"	วงกบ	อลูมิเนียมเคลือบขาว ขนาด 2"x 4"
กรอบบาน	อลูมิเนียมเคลือบขาว	กรอบบาน	กระจกใสตัดแสง หนา 6มม	กรอบบาน	กระจกใสตัดแสง หนา 6มม	กรอบบาน	กระจกใสตัดแสง หนา 6มม
–	กระจกใสตัดแสง หนา 6มม	–	กระจกใสตัดแสง หนา 6มม	–	กระจกใสตัดแสง หนา 6มม	–	กระจกใสตัดแสง หนา 6มม
อุปกรณ์	มือจับพร้อมอุปกรณ์ติดตั้งครบชุด	อุปกรณ์	พร้อมอุปกรณ์ติดตั้งครบชุด	อุปกรณ์	พร้อมอุปกรณ์ติดตั้งครบชุด	อุปกรณ์	พร้อมอุปกรณ์ติดตั้งครบชุด

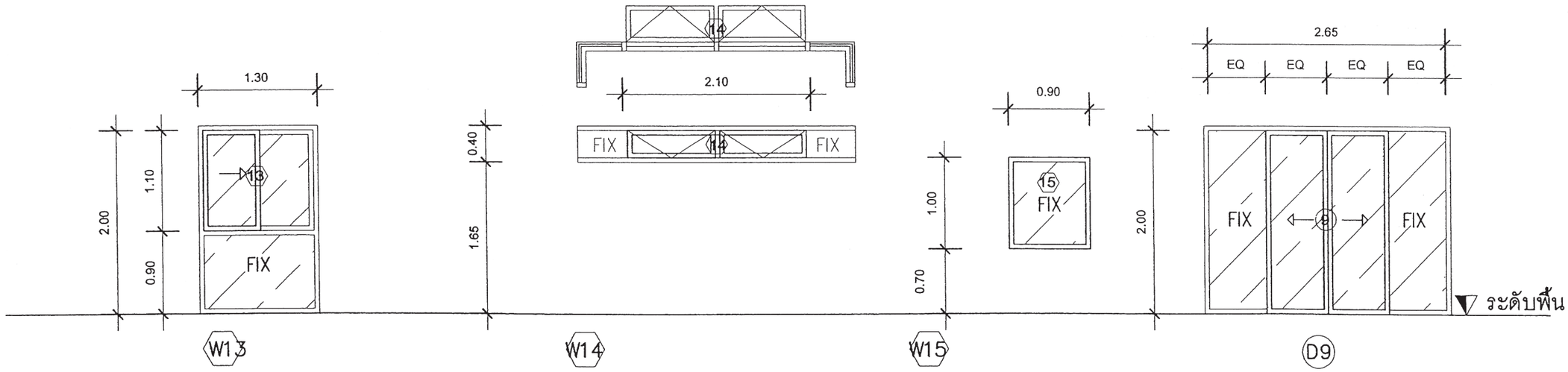

W13	หน้าต่างบานเลื่อนพร้อมช่องแสง	W14	หน้าต่างบานเลื่อนพร้อมช่องแสง	W15	หน้าต่างบานเปิด	D9	ประตูบานเลื่อนคู่
วงกบ	อลูมิเนียมเคลือบขาว ขนาด 2"x 4"	วงกบ	อลูมิเนียมเคลือบขาว ขนาด 2"x 4"	วงกบ	อลูมิเนียมเคลือบขาว ขนาด 2"x 4"	วงกบ	อลูมิเนียมเคลือบขาว ขนาด 2"x 4"
กรอบบาน	อลูมิเนียมเคลือบขาว	กรอบบาน	อลูมิเนียมเคลือบขาว	กรอบบาน	อลูมิเนียมเคลือบขาว	กรอบบาน	อลูมิเนียมเคลือบขาว
–	กระจกใสตัดแสง หนา 6มม	–	กระจกใสตัดแสง หนา 6มม	–	กระจกใสตัดแสง หนา 6มม	–	กระจกใสตัดแสง หนา 6มม
อุปกรณ์	มือจับพร้อมอุปกรณ์ติดตั้งครบชุด	อุปกรณ์	มือจับพร้อมอุปกรณ์ติดตั้งครบชุด	อุปกรณ์	มือจับพร้อมอุปกรณ์ติดตั้งครบชุด	อุปกรณ์	มือจับพร้อมอุปกรณ์ติดตั้งครบชุด

แบบขยายหน้าต่าง

มาตราส่วน 1 : 50

สำนักการ โยธา
กรุงเทพมหานคร

โครงการ
แบบบ้านยิ้มเพื่อประชาชน ระยะที่ 3

ตามนโยบาย
ม.ร.ว. สุขุมพันธุ์ บริพัตร
ผู้ว่าราชการกรุงเทพมหานคร
นายจุมพล สำเภาพล
รองผู้ว่าราชการกรุงเทพมหานคร
นางนินนาท ชลิตานนท์
ปลัดกรุงเทพมหานคร

ผู้อำนวยการสำนักการโยธา
รองผู้อำนวยการสำนักการโยธา
นายทวีศักดิ์ เลิศประพันธ์
ผู้อำนวยการสำนักงานออกแบบ
นายวัชรินทร์ บรรพต
หัวหน้ากลุ่มงานสถาปัตยกรรม
นายสินธุ์ชัย บุญปักษ์
หัวหน้ากลุ่มงานวิศวกรรมอาคาร
นายอริยะ เมฆะกุล
สถาปนิก
นายปรีดิท มีมาก ส.สถ.2415
วิศวกรโครงสร้าง
นายวัณโณ บรัศไพบูลย์ สย.7645
วิศวกรไฟฟ้า
นายจรูญ มาสุขใจ ภฟก.2457
วิศวกรสุขาภิบาล
นายมนัสวี อารยะศิริ ภส.341
วิศวกรเครื่องกล
นายช่างเขียนแบบ
นายบญจพล จาตุบุณย์

แบบ บ้านพักอาศัย 2 ชั้น
แบบที่ 084
ชื่อบ้าน สอยดาว
เจ้าของ
สถานที่

แบบแสดง
แบบขยายหน้าต่าง

วันที่ :	เลขที่	รวม
30 พฤษภาคม 2557	A-17	17

แผ่นที่	รวมแผ่น
17	31

FILE :
รายการแก้ไขแบบ

รายการประกอบแบบด้านวิศวกรรมโยธา

1. ซีเมนต์

1.1 ส่วนผสมของโครงสร้างคอนกรีตเสริมเหล็กทั้งหมดต้องใช้ PORTLAND CEMENT ประเภทที่ 1 ที่มีคุณสมบัติตามมาตรฐานผลิตภัณฑ์อุตสาหกรรมเท่านั้น

1.2 ถ้าไม่ได้ระบุเป็นอย่างอื่น ต้องมีส่วนผสมของซีเมนต์ไม่น้อยกว่า325กิโลกรัมต่อคอนกรีตเลูกบาศก์เมตร

2. คอนกรีต

2.1 คอนกรีตที่ใช้สำหรับงานโครงสร้างของอาคารเช่นเสาเข็ม , ฐานราก , เสา และพื้น ฯลฯ ต้องมีกำลังอัดประลัยไม่น้อยกว่า 180ksc เมื่ออายุ 28วัน โดยทดสอบจากแท่งคอนกรีตตัวอย่างรูปทรงกระบอก 150x300มม.

2.2 ADMIXTURE ที่ใช้ต้องมีคุณสมบัติตาม ASTM หรือ BS

3. งานเหล็ก

3.1 คุณสมบัติของเหล็กเสริมคอนกรีต มีดังนี้

ขนาดเหล็กเสริม mm.	ชั้นคุณภาพ	มาตรฐาน	หมายเหตุ
RB6 , RB9 DB12 ขึ้นไป	SR-24 SD-40	มอก. 20-2543 มอก. 24-2548	

3.2 เหล็กรูปพรรณ , เหล็กกลวงสำหรับก่อสร้าง

3.2.1 เหล็กรูปพรรณที่จะใช้ต้องมีคุณสมบัติตาม มอก. 1227-2539 , มอก. 1228-2549 หรือ JIS เหล็กกลวงที่ใช้ต้องมีคุณสมบัติตาม มอก. 107-2533 หรือ JIS และเหล็กรูปพรรณเชื่อมประกอบจะต้องมีคุณสมบัติตาม มอก. 1303-2538

3.2.2 เหล็กรูปพรรณทั้งหมดต้องเป็นของใหม่ ไม่เคยใช้งานมาก่อน ตรงไม่บิดเบี้ยว ไม่มีรอยตำหนิ ไม่มีสนิมกร่อน ไม่เปื้อนสี หรือน้ำมัน

3.2.3 การต่อเหล็กรูปพรรณ ถ้าไม่จำเป็นจริงๆแล้วห้ามต่อ ในกรณีที่มีการต่อเหล็ก รอยต่อของเหล็กต้องมีกำลังมากกว่าหรือเท่ากับเหล็กที่ไม่มีรอยต่อ การต่อให้ต่อจุดเดียวเท่านั้น และการต่อให้เป็นไปตามมาตรฐาน AISC

3.2.4 การประกอบการติดตั้ง ให้ดำเนินการตามมาตรฐาน AISC หรือตามมาตรฐานสำหรับอาคารเหล็กรูปพรรณของ วสท. ที่ 1015-40

3.2.5 ผู้รับจ้างจะต้องทำ ค้ำยัน ยึดโครง ให้เพียงพอเพื่อยึดโครงสร้างให้แน่นหนาอยู่ในแนวและตำแหน่งที่ต้องการ

3.2.6 องค์อาคารที่วางทาบหรือต่อเชื่อมจะต้องวางให้แนบสนิทเต็มหน้า

3.2.7 การเชื่อมต่อทั้งหมดให้ใช้วิธีเชื่อมด้วยไฟฟ้าการ (ELECTRLC ARC WELDING) โดยตลอดผิวหน้าสัมผัสการเชื่อมให้เป็นไปตามมาตรฐาน AWS ขนาดของรอยเชื่อมต้องไม่น้อยกว่าความหนาของแผ่นเหล็ก

3.2.8 ถ้าไม่ได้กำหนดให้เป็นอย่างอื่น รอยต่อระหว่างชิ้นส่วนเหล็กต่างๆ ให้ใช้วิธีเชื่อมตะเข็บตลอดแนวชน

3.2.9 ผิวหน้าที่จะทำการเชื่อม ต้องสะอาดปราศจากสะเก็ดร่อน สนิมกรัน ไขมัน สี หรือสิ่งแปลกปลอมอื่นใด

3.2.10 ลวดเชื่อมต้องมีคุณสมบัติตาม มอก. หรือ AWS หรือ AISC

3.2.11 ให้ทาด้วยสีกันสนิมไม่น้อยกว่า 2 ชั้น คุณภาพเทียบเท่า RUST O-LEAM , JOTAN , SIKKENS

4. เสาเข็ม

4.1 เสาเข็มคอนกรีตอัดแรง เป็นเสาเข็มของ MP , GPS , GEL , CPM , T-COM หรือเทียบเท่า หรือเสาเข็มเจาะ(ตามแบบแสดง)

- เสาเข็มคอนกรีตอัดแรง ขนาด ⊙ -0.15x0.15ม.
- เสาเข็มคอนกรีตอัดแรง ขนาด I -0.18x0.18ม.พื้นที่หน้าตัดไม่น้อยกว่า 253 ตร.ซม.
- เสาเข็มคอนกรีตอัดแรง ขนาด I -0.22x0.22ม.พื้นที่หน้าตัดไม่น้อยกว่า 351 ตร.ซม.
- เสาเข็มคอนกรีตอัดแรง ขนาด I -0.26x0.26ม.พื้นที่หน้าตัดไม่น้อยกว่า 455 ตร.ซม.
- เสาเข็มเจาะ ขนาด ø0.35 ม.

4.2 กำลังรับน้ำหนักบรรทุกและความยาวเสาเข็มให้พิจารณาตามแบบรายละเอียด โดยความยาวเสาเข็มที่แท้จริง ณ ตำแหน่งที่ตั้งโครงการ อาจมีการเปลี่ยนแปลง แต่ทั้งนี้ให้กำหนดและตรวจสอบอีกครั้งโดยวิศวกรผู้ควบคุมงาน โดยเสาเข็มจะต้องมีกำลังรับน้ำหนักบรรทุกได้ไม่น้อยกว่าที่กำหนดตามแบบ

5. ระบบกันซึม

5.1 รายละเอียดและคุณสมบัติ

ส่วนของอาคาร	ชนิดและผลิตภัณฑ์	ผลิตภัณฑ์คุณภาพเทียบเท่า
- หลังคา ค.ส.ล. - ห้องน้ำ	น้ำยาเคมีแบบกันซึม	BRUSHBOND ของ FOSROC LANKO 225 ของ DAVCO

6. ทั่วไปและการเตรียมงาน

6.1 รายการประกอบแบบอื่นใดที่ไม่ได้กำหนดไว้ให้ถือปฏิบัติตาม "บทกำหนดทั่วไปสำหรับการก่อสร้างอาคารคอนกรีตเสริมเหล็กของ วสท. "เป็นเกณฑ์

6.2 เนื่องจากคุณสมบัติของดินในกรุงเทพมหานคร แต่ละพื้นที่เขตมีความแตกต่างกันในด้านความสามารถในการรับน้ำหนักบรรทุกและมีระดับความลึกของชั้นทรายที่แตกต่างกัน ฉะนั้นก่อนทำการก่อสร้างเจ้าของอาคารและผู้รับจ้างต้องตรวจสอบความเหมาะสมของความยาวเสาเข็ม เพื่อให้มีค่าการรับน้ำหนักบรรทุกของเสาเข็มได้ไม่น้อยกว่าแบบที่กำหนดไว้

6.3 หากมีอุปสรรคในการเข้าพื้นที่ก่อสร้าง อันจะทำให้เกิดผลกระทบความเดือดร้อนรำคาญ และเกิดความเสียหายจากการใช้เสาเข็มตอกกับอาคารข้างเคียง ให้สามารถใช้เสาเข็มเจาะเทียบเคียงความสามารถในการรับน้ำหนักบรรทุกได้

สำนักการ โยธา
กรุงเทพมหานคร

โครงการ
แบบบ้านยิ้มเพื่อประชาชน ระยะที่ 3

ตามนโยบาย
ม.ร.ว. สุขุมพันธุ์ บริพัตร
ผู้ว่าราชการกรุงเทพมหานคร
นายจุมพล สำเภาพล
รองผู้ว่าราชการกรุงเทพมหานคร
นางนินนาท ชลิตานนท์
ปลัดกรุงเทพมหานคร

ผู้อำนวยการสำนักการโยธา
รองผู้อำนวยการสำนักการโยธา
นายทวิศักดิ์ เลิศประพันธ์
ผู้อำนวยการสำนักงานออกแบบ
นายวัชรินทร์ บรรพต
หัวหน้ากลุ่มงานสถาปัตยกรรม
นายสินธุ์ชัย บุญปักษ์
หัวหน้ากลุ่มงานวิศวกรรมอาคาร
นายอริยะ เมฆะกูล

สถาปนิก
นายปรีดิท มีมาก ส.สถ.2415
วิศวกรโครงสร้าง
นายวัณโณ บรัศไพบูลย์ สย.6633
วิศวกรไฟฟ้า
นายจรูญ มาสุขใจ ภพ.ก.2457
วิศวกรสุขาภิบาล
นายมนัสวี อารยะศิริ ภส.341
วิศวกรเครื่องกล
นายช่างเขียนแบบ
นายสุวัฒน์ วงศ์เพิ่มเจริญ

แบบ บ้านพักอาศัย 2 ชั้น
แบบที่ 084
ชื่อบ้าน สอยดาว
เจ้าของ
สถานที่

แบบแสดง
รายการประกอบแบบโครงสร้าง

วันที่ :	เลขที่	รวม
30 พฤษภาคม 2557	S-01	7

แผ่นที่	รวมแผ่น
18	31

FILE :
รายการแก้ไขแบบ

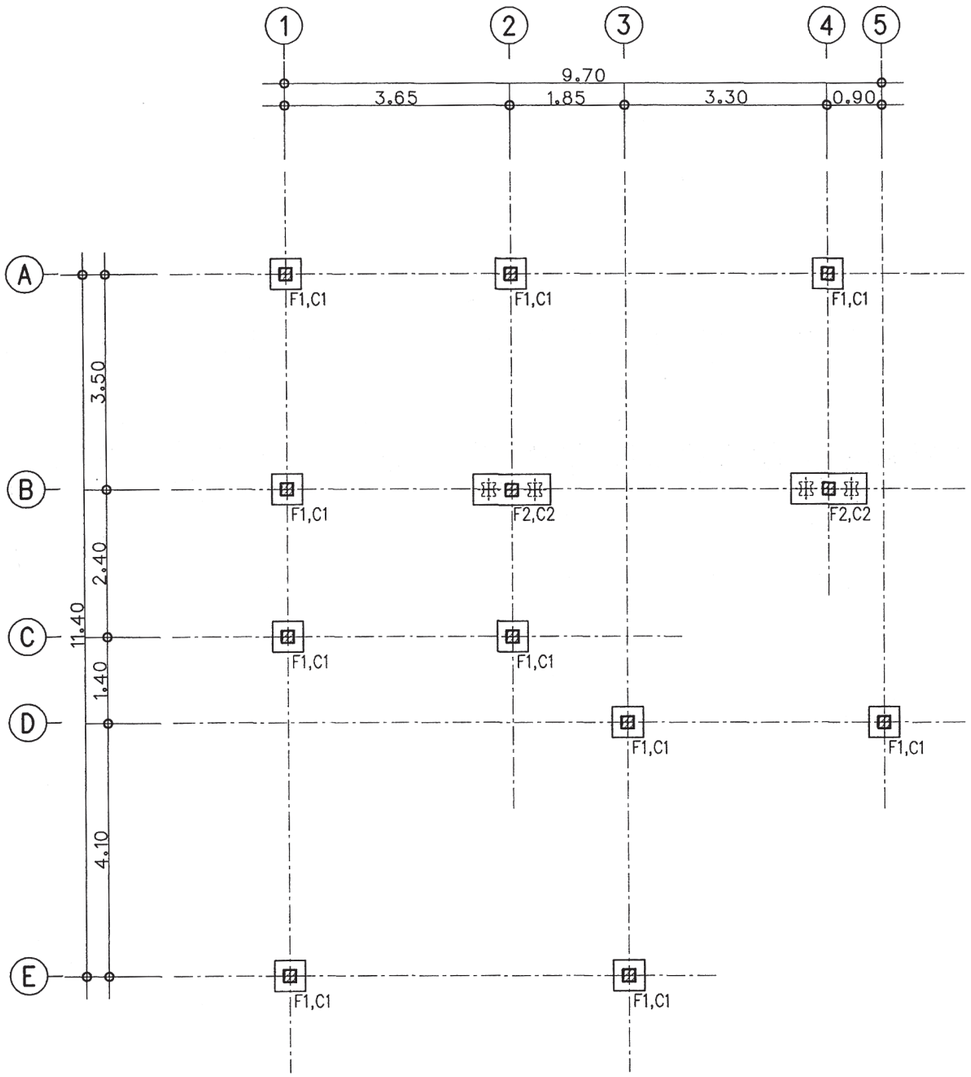

แปลนเสาเข็มและฐานราก

มาตราส่วน 1 : 75

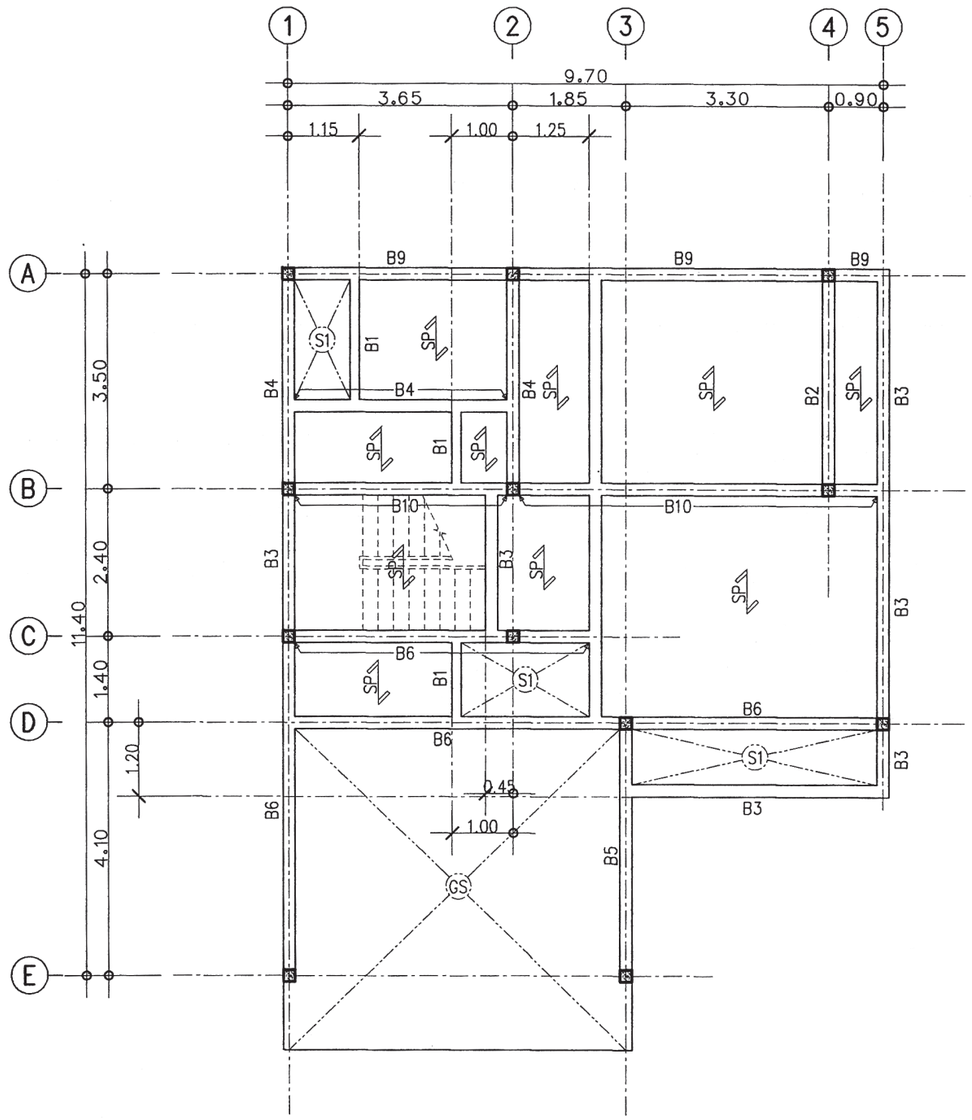

แปลนโครงสร้างชั้นล่าง

มาตราส่วน 1 : 100

สำนักการ โยธา
กรุงเทพมหานคร

โครงการ

แบบบ้านยิ้มเพื่อประชาชน ระยะที่ 3

ตามนโยบาย

ม.ร.ว. สุขุมพันธุ์ บริพัตร
ผู้ว่าราชการกรุงเทพมหานคร

นายจุมพล สำเภาพล
รองผู้ว่าราชการกรุงเทพมหานคร

นางนินนาท ชลิตานนท์
ปลัดกรุงเทพมหานคร

ผู้อำนวยการสำนักการโยธา	
รองผู้อำนวยการสำนักการโยธา	
นายทวีศักดิ์ เลิศประพันธ์	
ผู้อำนวยการสำนักงานออกแบบ	
นายวัชรินทร์ บรรพต	
หัวหน้ากลุ่มงานสถาปัตยกรรม	
นายสินธุ์ชัย บุญปักษ์	
หัวหน้ากลุ่มงานวิศวกรรมอาคาร	
นายอริยะ เมฆะกูล	
สถาปนิก	
นายปรีดิท มีมาก ส.สถ.2415	
วิศวกรโครงสร้าง	
นายวัณโณ บรัศไพบูลย์ สย.6633	
วิศวกรไฟฟ้า	
นายจรูญ มาสุขใจ ภฟก.2457	
วิศวกรสุขาภิบาล	
นายมนัสวี อารยะศิริ ภส.341	
วิศวกรเครื่องกล	
นายช่างเขียนแบบ	
นายสุวัฒน์ วงศ์เพิ่มเจริญ	

แบบ บ้านพักอาศัย 2 ชั้น

แบบที่ 084

ชื่อบ้าน สอยดาว

เจ้าของ

สถานที่

แบบแสดง
แปลนเสาเข็มและฐานราก
แปลนโครงสร้างชั้นล่าง

วันที่ :	เลขที่	รวม
30 พฤษภาคม 2557	S-02	7

แผ่นที่	รวมแผ่น
19	31

FILE :

รายการแก้ไขแบบ

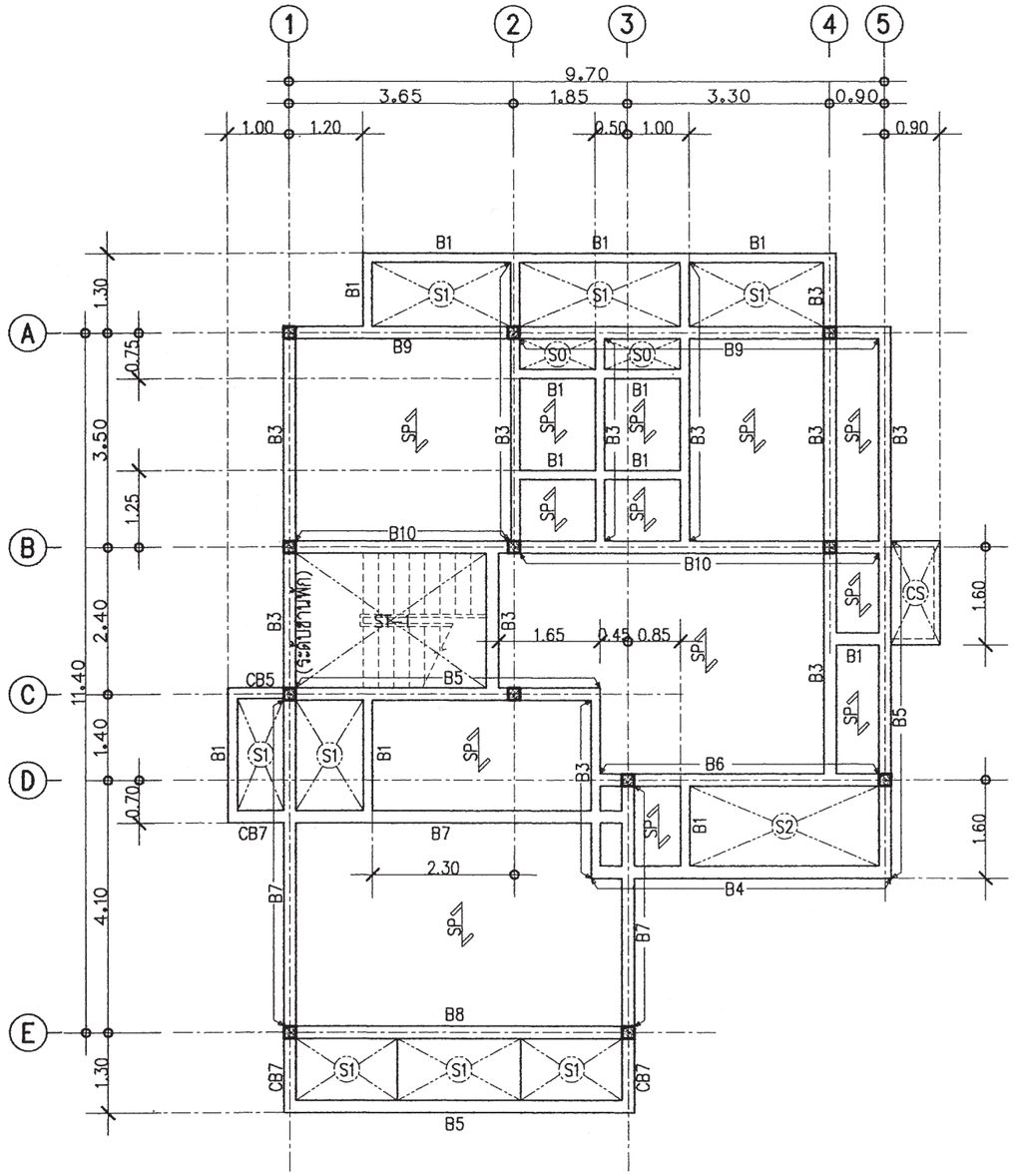

แปลนโครงสร้างชั้น 2

มาตราส่วน 1 : 100

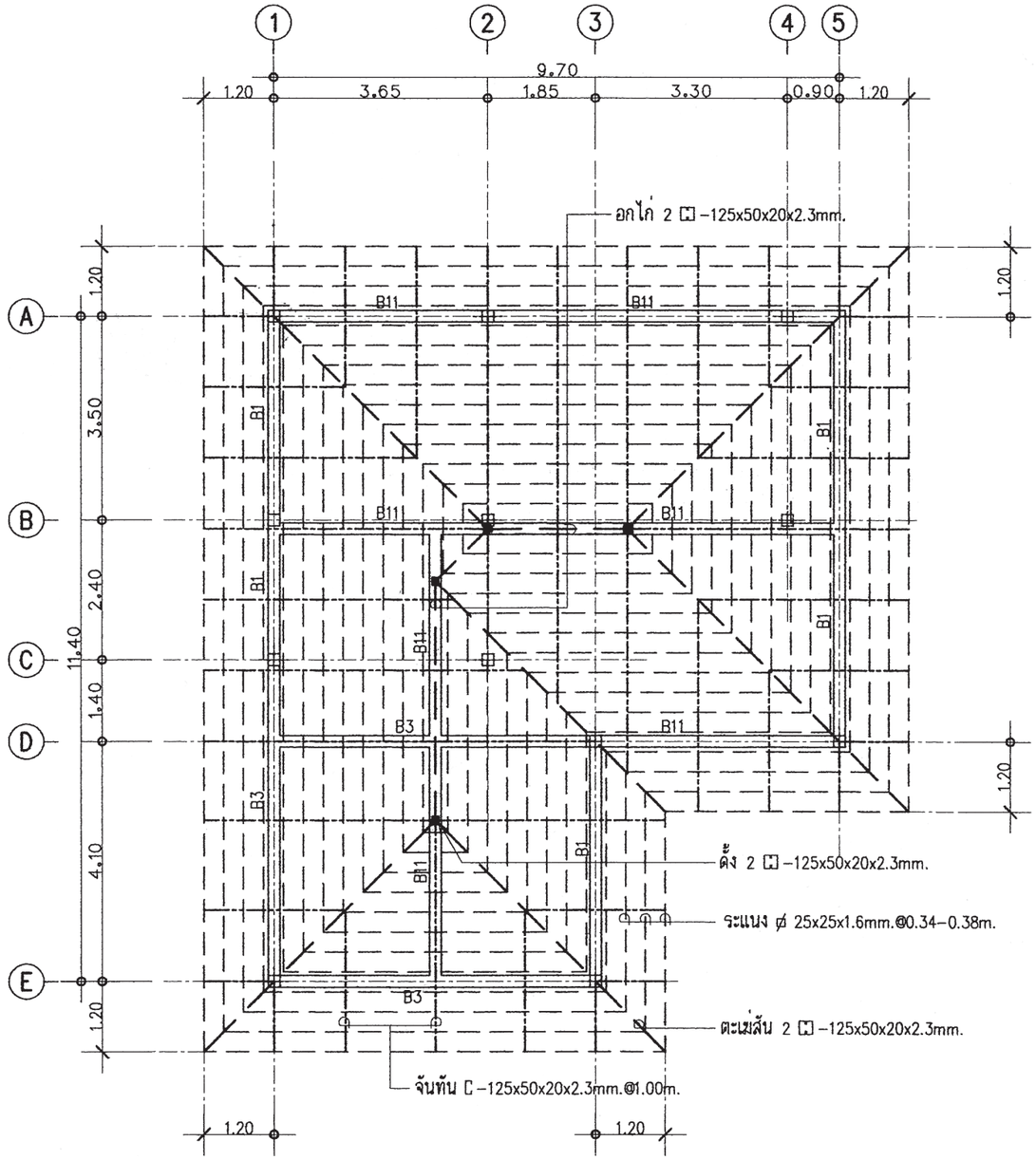

แปลนโครงสร้างหลังคา

มาตราส่วน 1 : 100

สำนักการ โยธา
กรุงเทพมหานคร

โครงการ

แบบบ้านยิ้มเพื่อประชาชน ระยะที่ 3

ตามนโยบาย

ม.ร.ว. สุขุมพันธุ์ บริพัตร
ผู้ว่าราชการกรุงเทพมหานคร

นายจุมพล สำเภาพล
รองผู้ว่าราชการกรุงเทพมหานคร

นางนินนาท ชลิตานนท์
ปลัดกรุงเทพมหานคร

ผู้อำนวยการสำนักการโยธา	
รองผู้อำนวยการสำนักการโยธา	
นายทวีศักดิ์ เมืองประทับช์	
ผู้อำนวยการสำนักงานออกแบบ	
นายวัชรินทร์ บรรพต	
หัวหน้ากลุ่มงานสถาปัตยกรรม	
นายสินธุชัย บุญปักษ์	
หัวหน้ากลุ่มงานวิศวกรรมอาคาร	
นายอริยะ แมะกูล	
สถาปนิก	
นายปริศิท มีมาก ส.ถ.2415	
วิศวกรโครงสร้าง	
นายวัฒโณ บริศโพบูลย์ ส.ย.66533	
วิศวกรไฟฟ้า	
นายจรูญ มาสุขใจ ภท.2457	
วิศวกรสุขาภิบาล	
นายมนัสวี อารยะศิริ ภส.341	
วิศวกรเครื่องกล	
นายช่างเขียนแบบ	
นายสุรัสน์ วงศ์เพิ่มจริญ	

แบบ	บ้านพักอาศัย 2 ชั้น
แบบที่	084
ชื่อบ้าน	สอยดาว
เจ้าของ	
สถานที่	

แบบแสดง
แปลนโครงสร้าง ชั้น 2
แปลนโครงสร้างหลังคา

วันที่ :	เลขที่	รวม
30 พฤษภาคม 2557	S-03	7

แผ่นที่	รวมแผ่น
20	31

FILE :

รายการแก้ไขแบบ

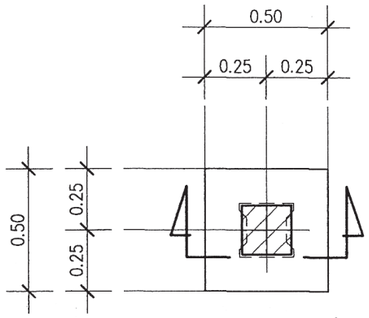

แบบขยายแปลน F1

มาตรส่วน 1:25

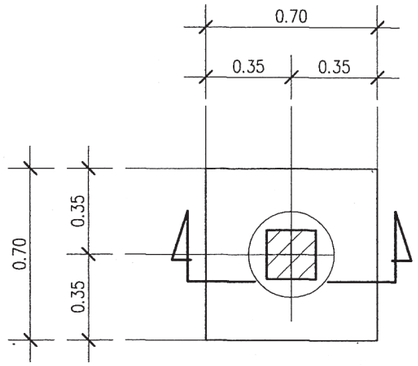

แบบขยายแปลน F1A

มาตรส่วน 1:25

หมายเหตุ

กรณีใช้ฐานราก เสาเข็มเจาะแทนฐานรากเสาเข็มตอก

ใช้ใช้เทียบดังนี้ F1=F1A , F2=F2A ,F3=F3A

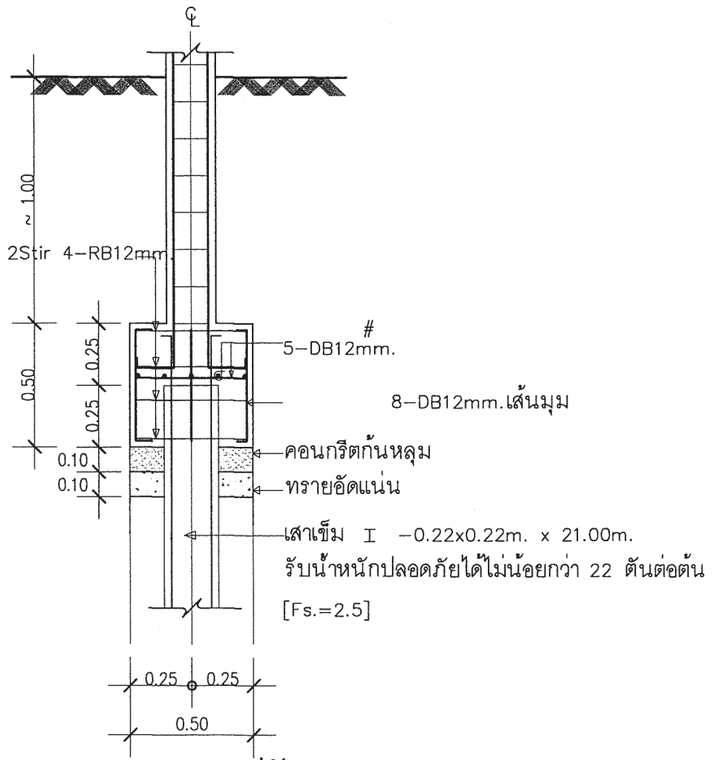

แบบขยายรูปตัด F1

มาตรส่วน 1:25

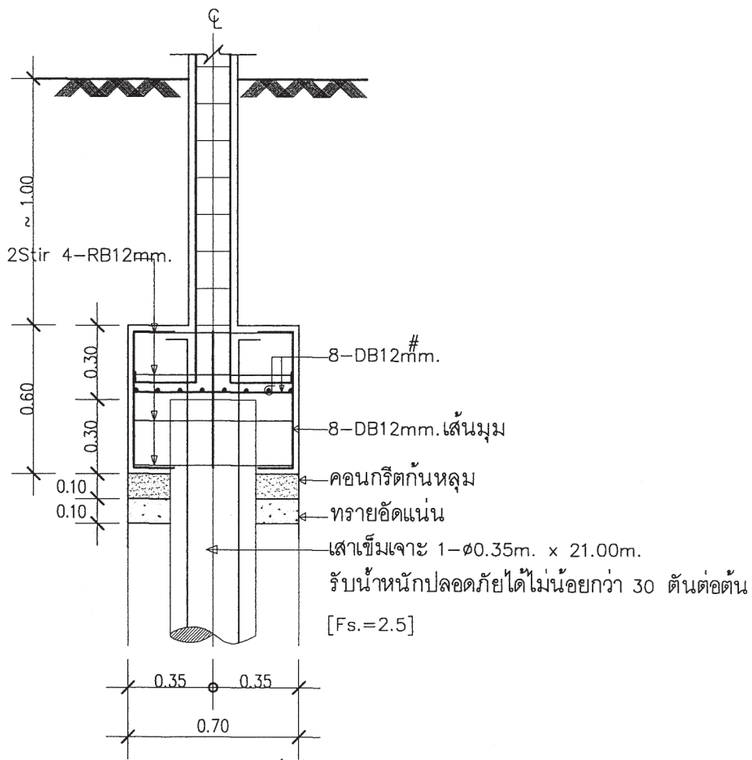

แบบขยายรูปตัด F1A

มาตรส่วน 1:25

สำนักการโยธา
กรุงเทพมหานคร

โครงการ
แบบบ้านยิ้มเพื่อประชาชน ระยะที่ 3

ตามนโยบาย
ม.ร.ว. สุขุมพันธุ์ บริพัตร
ผู้ว่าราชการกรุงเทพมหานคร
นายจุมพล สำเภาพล
รองผู้ว่าราชการกรุงเทพมหานคร
นางนินนาท ชลิตานนท์
ปลัดกรุงเทพมหานคร

ผู้อำนวยการสำนักการโยธา	
รองผู้อำนวยการสำนักการโยธา	
นายทวีศักดิ์ เสิศประพันธ์	
ผู้อำนวยการสำนักงานออกแบบ	
นายรัชพินทร์ บรรพต	
หัวหน้ากลุ่มงานสถาปัตยกรรม	
นายสินธุชัย บุญปักษ์	
หัวหน้ากลุ่มงานวิศวกรรมอาคาร	
นายอริยะ เผ่ะกูล	
สถาปนิก	
นายปรีดิท มิมาก ส.สถ.2415	
วิศวกรโครงสร้าง	
นายวัฒโณ บรัศโพบูลย์ สย.6633	
วิศวกรไฟฟ้า	
นายรุญ มาสุขใจ ภพ.2457	
วิศวกรสุขาภิบาล	
นายมนัสวี อารยะศิริ ภส.341	
วิศวกรเครื่องกล	
นายช่างเขียนแบบ	
นายสุวัฒน์ วงศ์เพิ่มเจริญ	

แบบ บ้านพักอาศัย 2 ชั้น
แบบที่ 084
ชื่อบ้าน สอยดาว

เจ้าของ

สถานที่

แบบแสดง
แบบขยายโครงสร้าง 1

วันที่ :	เลขที่	รวม
30 พฤษภาคม 2557	S–04	7

แผ่นที่	รวมแผ่น
21	31

FILE :

รายการแก้ไขแบบ

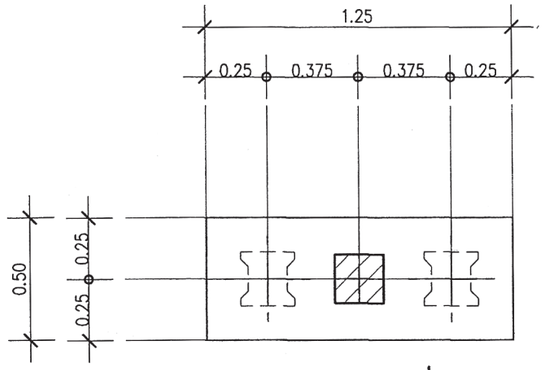

แบบขยายแปลน F2

มาตรส่วน 1:25

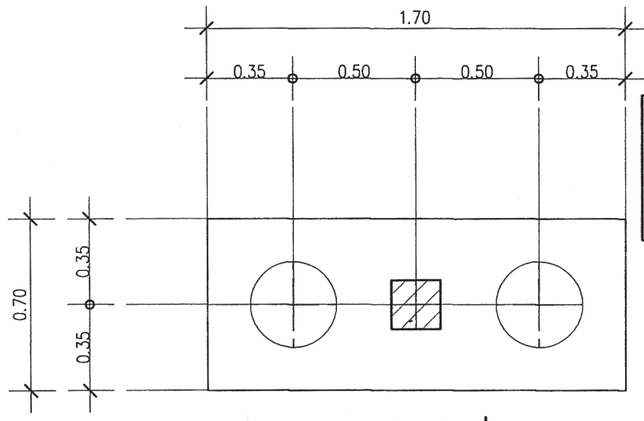

แบบขยายแปลน F2A

มาตรส่วน 1:25

หมายเหตุ

กรณีใช้ฐานราก เสาเข็มเจาะแทนฐานรากเสาเข็มตอก

ใช้ใช้เทียบดังนี้ F1=F1A , F2=F2A ,F3=F3A

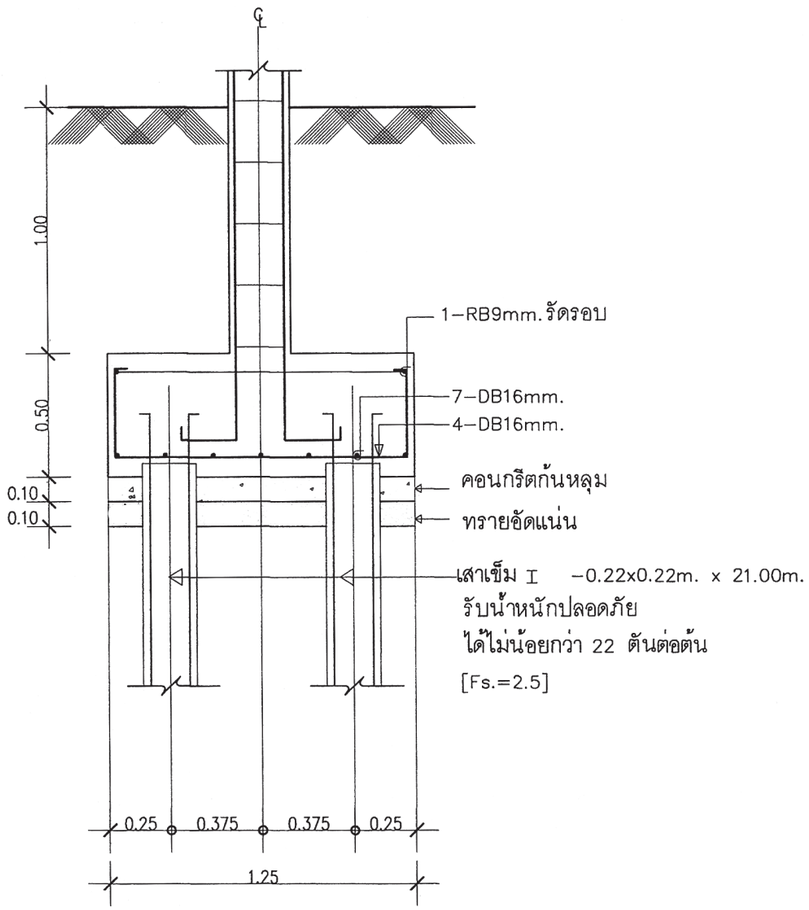

แบบขยายรูปตัด F2A

มาตรส่วน 1:25

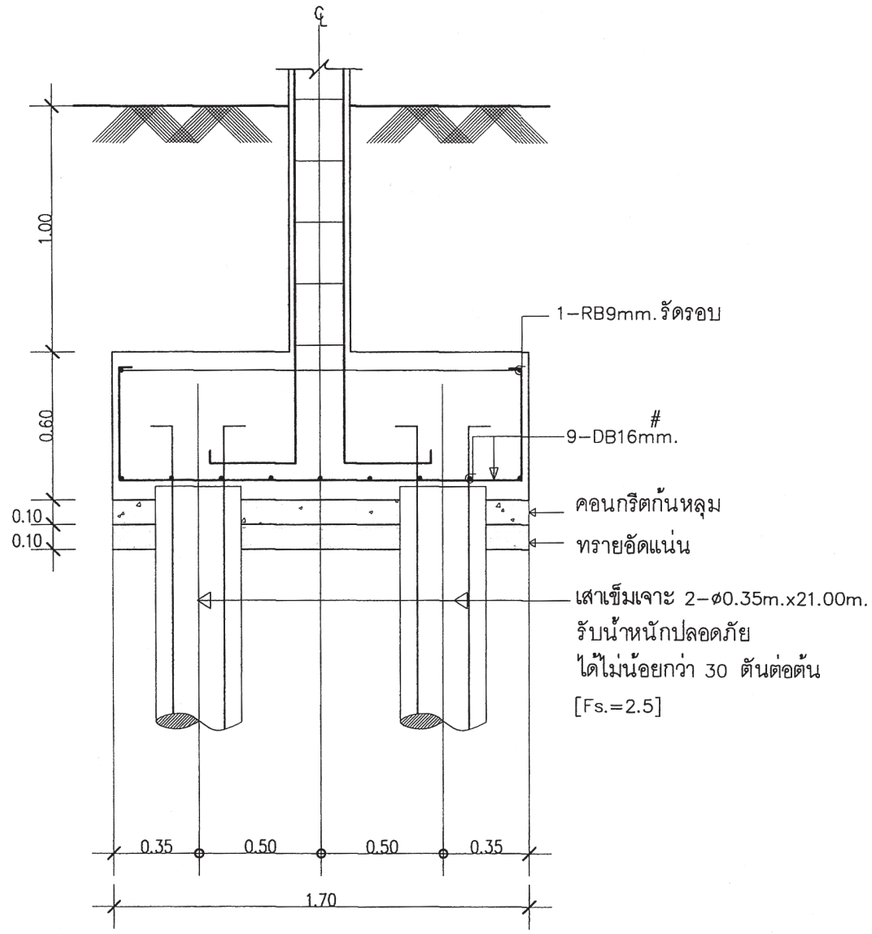

แบบขยายรูปตัด F2A

มาตรส่วน 1:25

สำนักการ โยธา
กรุงเทพมหานคร

โครงการ
แบบบ้านยิ้มเพื่อประชาชน ระยะที่ 3

ตามนโยบาย
ม.ร.ว. สุขุมพันธุ์ บริพัตร
ผู้ว่าราชการกรุงเทพมหานคร
นายจุมพล สำเภาพล
รองผู้ว่าราชการกรุงเทพมหานคร
นางนินนาท ชลิตานนท์
ปลัดกรุงเทพมหานคร

ผู้อำนวยการสำนักการโยธา	
รองผู้อำนวยการสำนักการโยธา	
นายทวีศักดิ์ เสิศประพันธ์	
ผู้อำนวยการสำนักงานออกแบบ	
นายรัชชินทร์ บรรพต	
หัวหน้ากลุ่มงานสถาปัตยกรรม	
นายสินธุชัย บุญปักษ์	
หัวหน้ากลุ่มงานวิศวกรรมอาคาร	
นายชิยะ เมฆะกุล	
สถาปนิก	
นายปรีดิท มีมาก ส.ส.ล.2415	
วิศวกรโครงสร้าง	
นายวัฒโณ บรัศโพบูลย์ สย.66835	
วิศวกรไฟฟ้า	
นายจรูญ มาสุขใจ ภฟก.2457	
วิศวกรสุขาภิบาล	
นายมนัสวี อารยะศิริ ภส.341	
วิศวกรเครื่องกล	
นายช่างเขียนแบบ	
นายสุวัฒน์ วงษ์เพ็งเจริญ	

แบบ	บ้านพักอาศัย 2 ชั้น
แบบที่	084
ชื่อบ้าน	สอยดาว
เจ้าของ	
สถานที่	

แบบแสดง	
แบบขยายโครงสร้าง 2	
วันที่ : 30 พฤษภาคม 2557	เลขที่ S–05 / รวม 7
แผ่นที่ 22	รวมแผ่น 31

FILE :

รายการแก้ไขแบบ

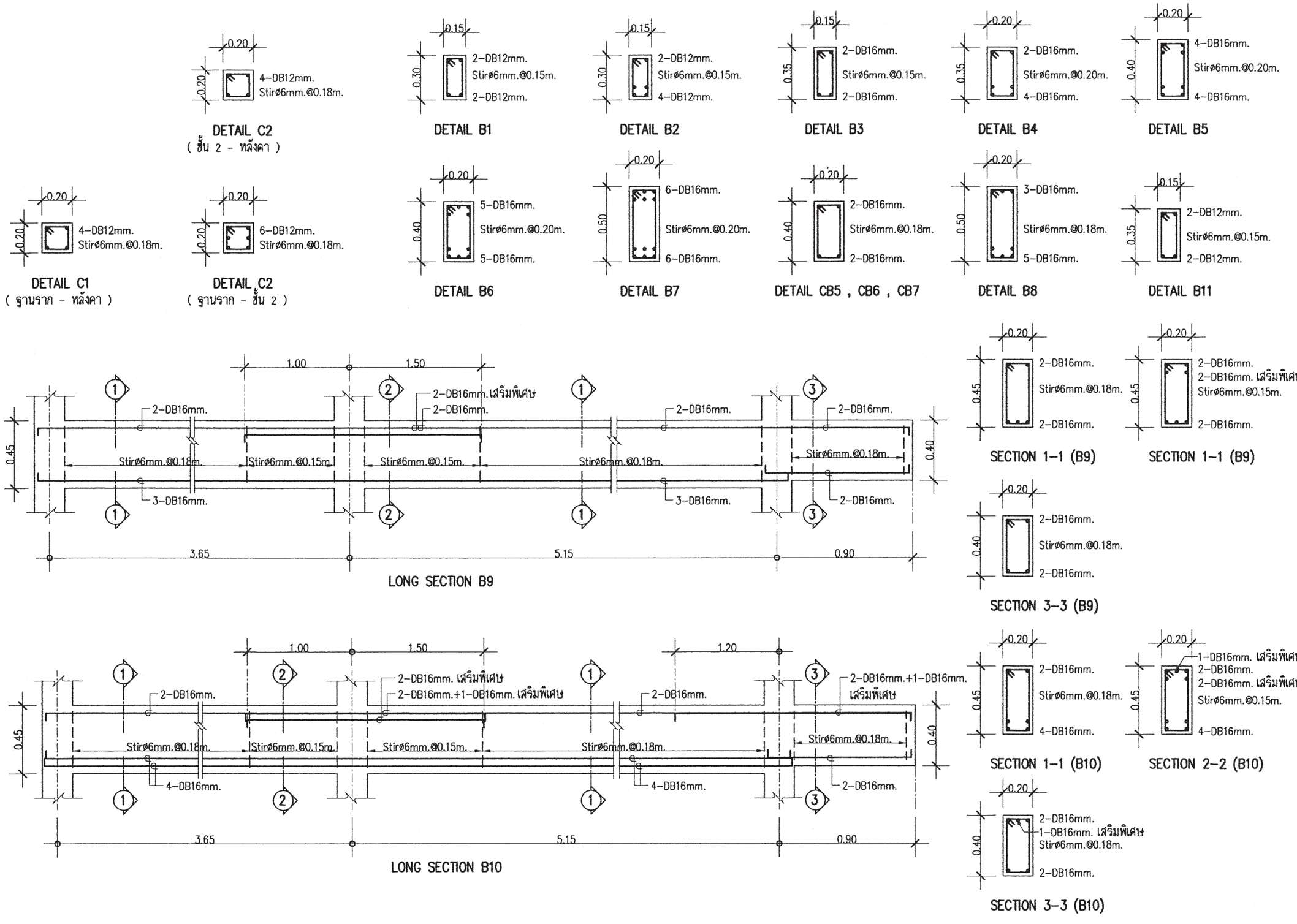

สำนักการ โยธา
กรุงเทพมหานคร

โครงการ
แบบบ้านยิ้มเพื่อประชาชน ระยะที่ 3

ตามนโยบาย
ม.ร.ว. สุขุมพันธุ์ บริพัตร
ผู้ว่าราชการกรุงเทพมหานคร
นายจุมพล สำเภาพล
รองผู้ว่าราชการกรุงเทพมหานคร
นางนินนาท ชลิตานนท์
ปลัดกรุงเทพมหานคร

ผู้อำนวยการสำนักการโยธา
รองผู้อำนวยการสำนักการโยธา
นายทวีศักดิ์ เลิศประพันธ์
ผู้อำนวยการสำนักงานออกแบบ
นายวัชรินทร์ บรรพต
หัวหน้ากลุ่มงานสถาปัตยกรรม
นายสินธุ์ชัย บุญปักษ์
หัวหน้ากลุ่มงานวิศวกรรมอาคาร
นายอริยะ เมฆะกุล
สถาปนิก
นายปรีดิท มีมาก ส.สถ.2415
วิศวกรโครงสร้าง
นายวัณโณ บรัศโพบูลย์ สย.6633
วิศวกรไฟฟ้า
นายจรูญ มาสุขใจ ภฟก.2457
วิศวกรสุขาภิบาล
นายมนัสวี อารยะศิริ ภส.341
วิศวกรเครื่องกล
นายช่างเขียนแบบ
นายสุวัฒน์ วงศ์เพิ่มเจริญ

แบบ บ้านพักอาศัย 2 ชั้น
แบบที่ 084
ชื่อบ้าน สอยดาว
เจ้าของ
สถานที่

แบบแสดง
แบบขยายโครงสร้าง 3

วันที่ :	เลขที่	รวม
30 พฤษภาคม 2557	S-06	7

แผ่นที่	รวมแผ่น
23	31

FILE :

รายการแก้ไขแบบ

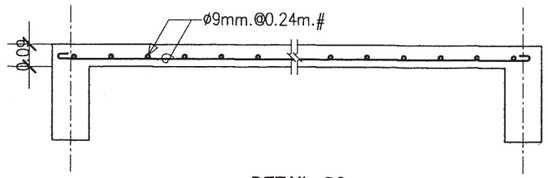

DETAIL S0

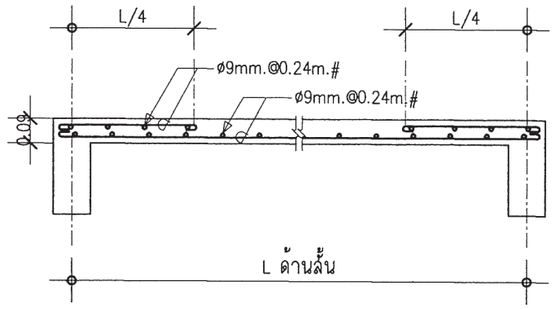

DETAIL S1

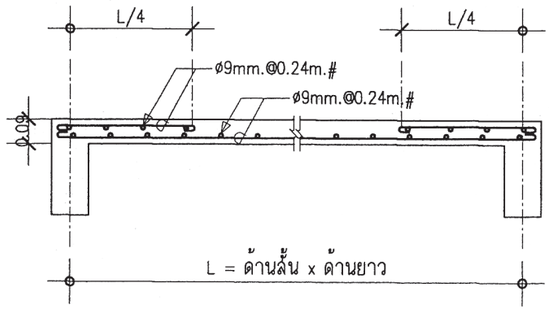

DETAIL S2

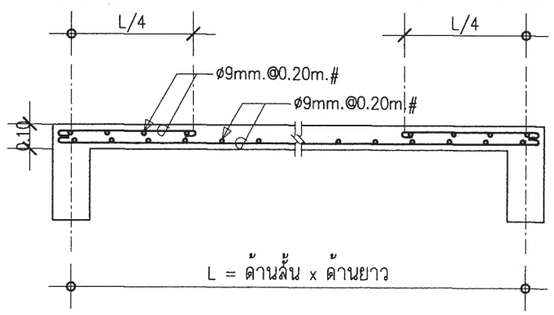

DETAIL S3

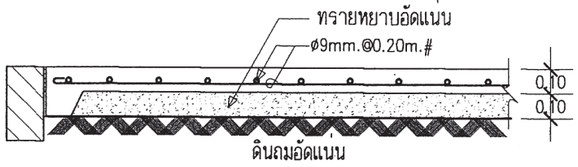

DETAIL GS

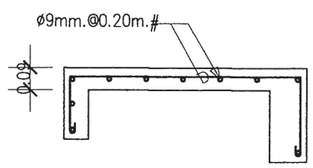

DETAIL CS

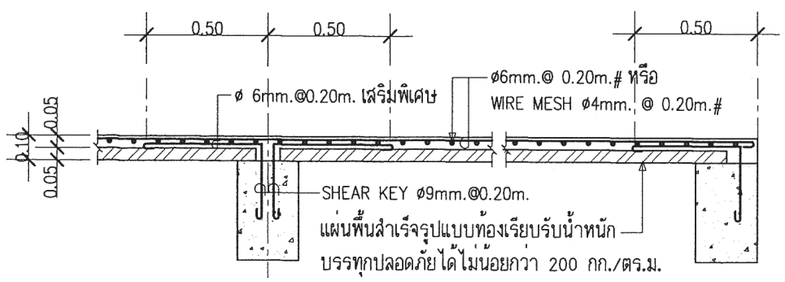

DETAIL SP

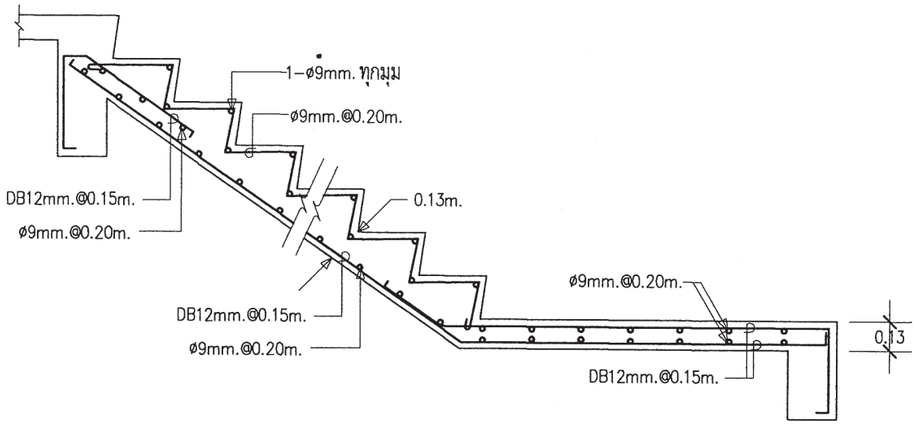

DETAIL ST-1 (ช่วงบน)

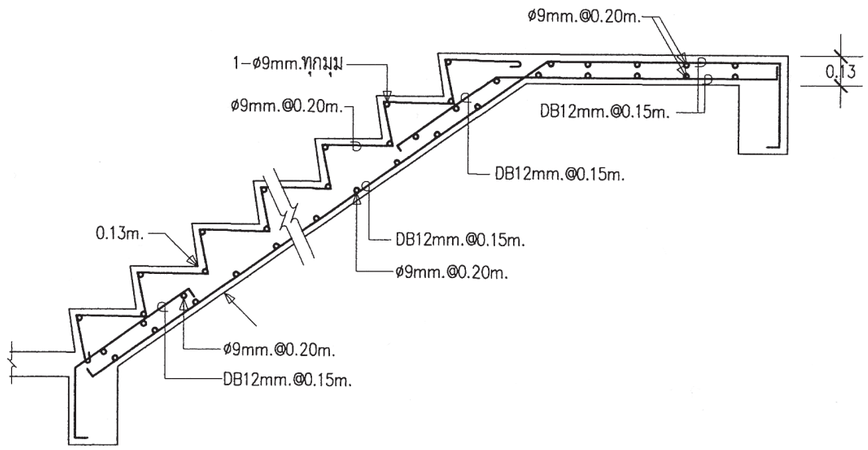

DETAIL ST-1 (ช่วงล่าง)

สำนักการ โยธา
กรุงเทพมหานคร

โครงการ
แบบบ้านยิ้มเพื่อประชาชน ระยะที่ 3

ตามนโยบาย
ม.ร.ว. สุขุมพันธุ์ บริพัตร
ผู้ว่าราชการกรุงเทพมหานคร
นายจุมพล สำเภาพล
รองผู้ว่าราชการกรุงเทพมหานคร
นางนินนาท ชลิตานนท์
ปลัดกรุงเทพมหานคร

ผู้อำนวยการสำนักการโยธา
รองผู้อำนวยการสำนักการโยธา
นายทวีศักดิ์ เลิศประพันธ์
ผู้อำนวยการสำนักงานออกแบบ
นายวัชรินทร์ บรรพต
หัวหน้ากลุ่มงานสถาปัตยกรรม
นายสินธุ์ชัย บุญปักษ์
หัวหน้ากลุ่มงานวิศวกรรมอาคาร
นายอริยะ เมฆะกูล

สถาปนิก
นายปรีดิท มีมาก ส.สถ.2415
วิศวกรโครงสร้าง
นายวัณโณ บรัศไพบูลย์ สย.6633
วิศวกรไฟฟ้า
นายจรูญ มาสุขใจ ภฟก.2457
วิศวกรสุขาภิบาล
นายมนัสวี อารยะศิริ ภส.341
วิศวกรเครื่องกล
นายช่างเขียนแบบ
นายสุวัฒน์ วงศ์เพิ่มเจริญ

แบบ บ้านพักอาศัย 2 ชั้น
แบบที่ 084
ชื่อบ้าน สอยดาว
เจ้าของ
สถานที่

แบบแสดง
แบบขยายโครงสร้าง 4

วันที่ :	เลขที่	รวม
30 พฤษภาคม 2557	S-07	7

แผ่นที่	รวมแผ่น
24	31

FILE :

รายการแก้ไขแบบ

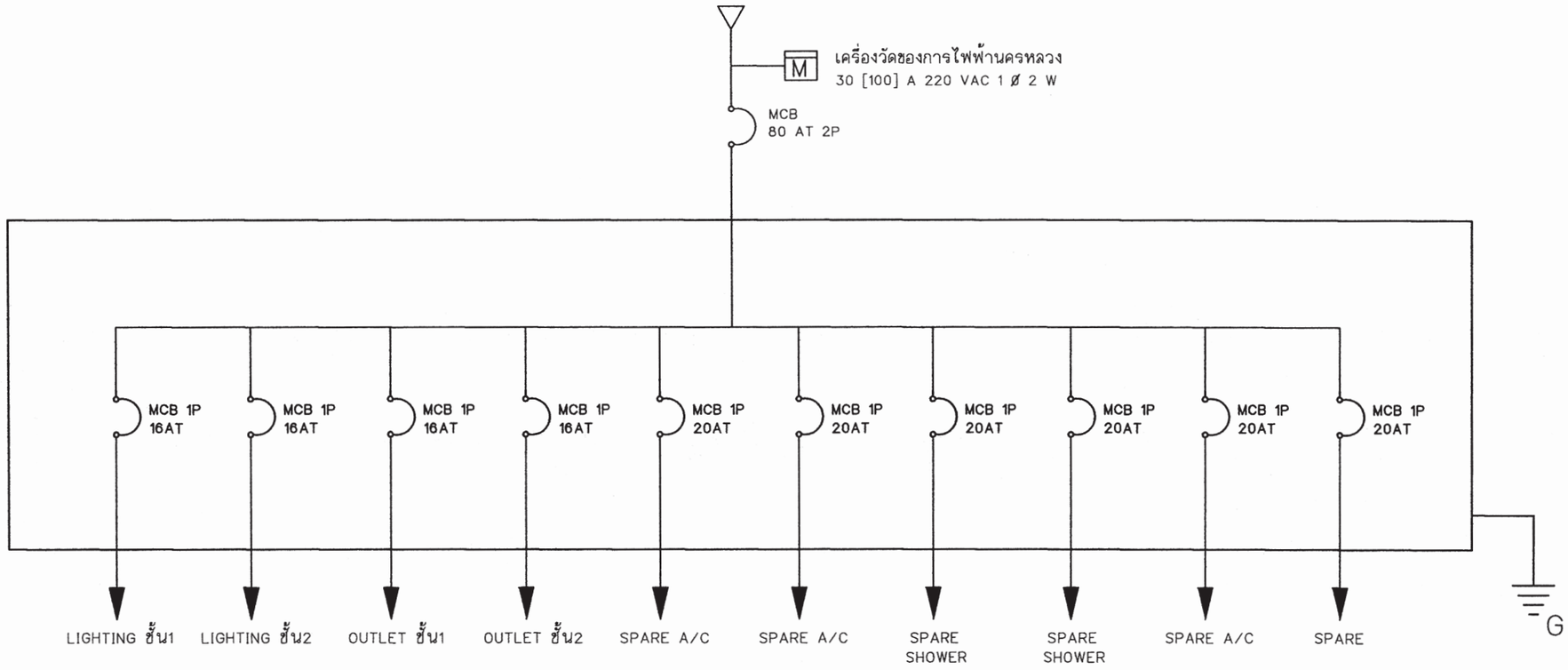

SINGLE LINE DIAGRAM

สัญลักษณ์ระบบไฟฟ้า

○	โคม DOWNLIGHT 1x11 W
◎	โคมกลมหลอด ฟลูออเรส์เซนต์ 1x32 W พร้อมฝาครอบสีใส
▭	ดวงโคมหลอด ฟลูออเรส์เซนต์ 1x18 W พร้อมฝาครอบสีใส
S	สวิตช์ไฟฟ้าแบบธรรมดา
S_3	สวิตช์ไฟฟ้าแบบ 3ทาง
⊖	เต้ารับไฟฟ้าแบบมีสายดิน
TV	เต้ารับทีวี
⊠	เต้ารับโทรศัพท์
Ⓙ	กล่องต่อสายไฟ
◪	แผงจ่ายไฟ
MCB	MINIATURE CIRCUIT BREAKER

รายการระบบงานไฟฟ้า

- แผงจ่ายไฟเป็นกล่องเหล็ก
- สายไฟตามมาตรฐานอุตสาหกรรม
- เต้ารับไฟฟ้าแบบมีสายดิน
- สวิตช์ไฟฟ้าแบบธรรมดา และ สามทาง
- สายเมนวงจรย่อยขนาด 4 มม.^{2}
- สายไฟเข้าเต้ารับขนาด 2.5 มม.^{2}
- สายไฟเข้าดวงโคมขนาด 1 มม.^{2}
- การเดินสายร้อยในท่อร้อยสายฝังในผนังส่วนการเดินสายในฝ้าเพดานให้เดินร้อยท่อร้อยยึดติดกับเสาหรือคาน
- สายไฟเข้าเครื่องทำน้ำอุ่น 3500 W ขนาด 4 มม.^{2}
- สาย COAXIAL เข้าเต้ารับทีวีใช้ RG6
- สายโทรศัพท์เข้าเต้ารับโทรศัพท์ ขนาด 0.65 มม.
- การต่อลงดินต้องเป็นไปตามกฎของการไฟฟ้านครหลวง
- ทิ้งสายข้างหนึ่งไว้ในกล่องต่อสายในห้องนอน หรือ ห้องน้ำ อีกข้างหนึ่งต่อเข้ากับ CIRCUIT BREAKER ในแผงจ่ายไฟ

สำนักการ โยธา
กรุงเทพมหานคร

โครงการ
แบบบ้านยิ้มเพื่อประชาชน ระยะที่ 3

ตามนโยบาย
ม.ร.ว. สุขุมพันธุ์ บริพัตร
ผู้ว่าราชการกรุงเทพมหานคร
นายจุมพล สำเภาพล
รองผู้ว่าราชการกรุงเทพมหานคร
นางนินนาท ชลิตานนท์
ปลัดกรุงเทพมหานคร

ผู้อำนวยการสำนักการโยธา	
รองผู้อำนวยการสำนักการโยธา	
นายทวีศักดิ์ เลิศประพันธ์	
ผู้อำนวยการสำนักงานออกแบบ	
นายรัชนิทร์ บรรพต	
หัวหน้ากลุ่มงานสถาปัตยกรรม	
นายสินธุชัย บุญปักษ์	
หัวหน้ากลุ่มงานวิศวกรรมอาคาร	
นายอวิชยะ เมฆะกุล	
สถาปนิก	
นายปริศิท ฉิมาก ส.สถ.2415	
วิศวกรโครงสร้าง	
นายวัฒโณ บรัศโพบูลย์ สย.66533	
วิศวกรไฟฟ้า	
นายธรุญ มาสุธโจ ภพก.2457	
วิศวกรสุขาภิบาล	
นายมนัศิ ธารยะศิริ ภส.341	
วิศวกรเครื่องกล	
นายช่างเขียนแบบ	
นางปุณยนุช ประกอบกิจ	

แบบ	บ้านพักอาศัย 2 ชั้น
แบบที่	084
ชื่อบ้าน	สอยดาว
เจ้าของ	
สถานที่	

แบบแสดง
สัญลักษณ์ระบบไฟฟ้า
รายการระบบไฟฟ้า

วันที่ :	เลขที่	รวม
30 พฤษภาคม 2557	E-01	2

แผ่นที่	รวมแผ่น
25	31

FILE :

รายการแก้ไขแบบ

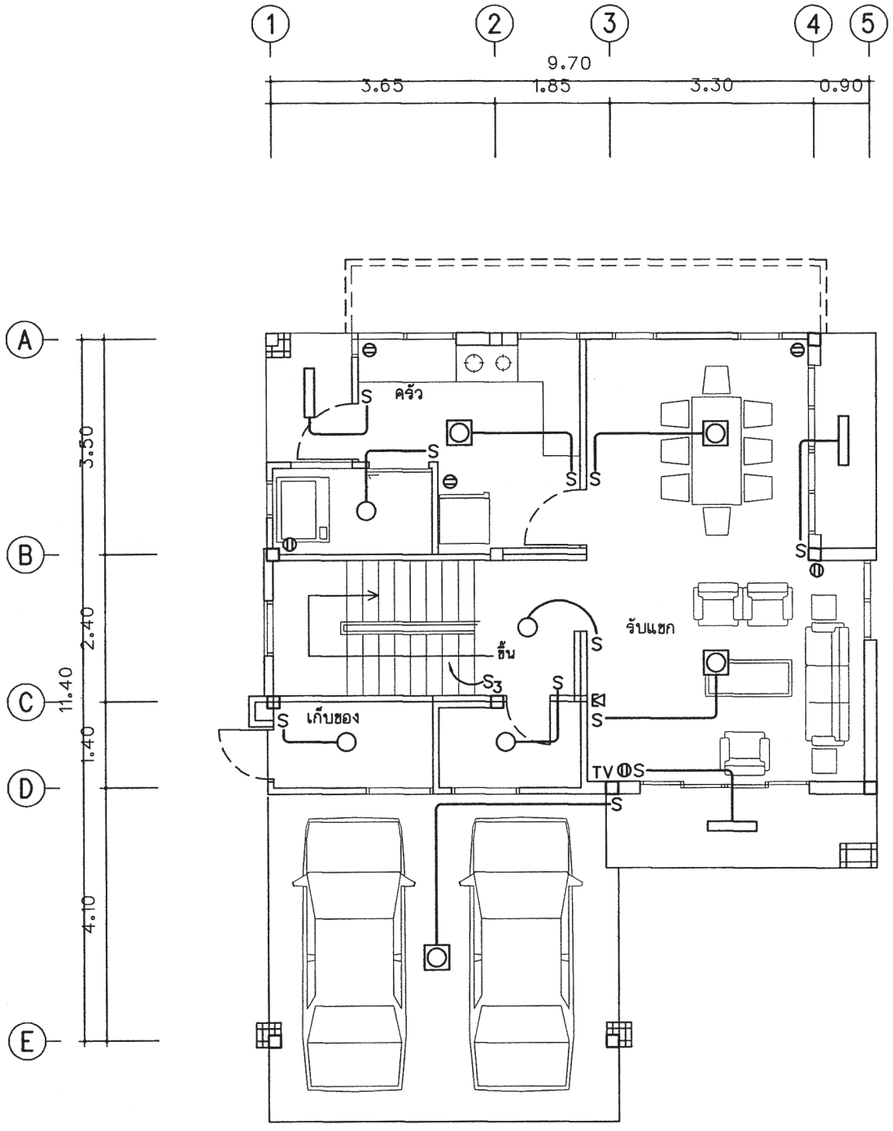

แปลนระบบไฟฟ้าแสงสว่าง-เต้ารับไฟฟ้า-โทรศัพท์-โทรทัศน์ ชั้น 1

มาตราส่วน 1 : 100

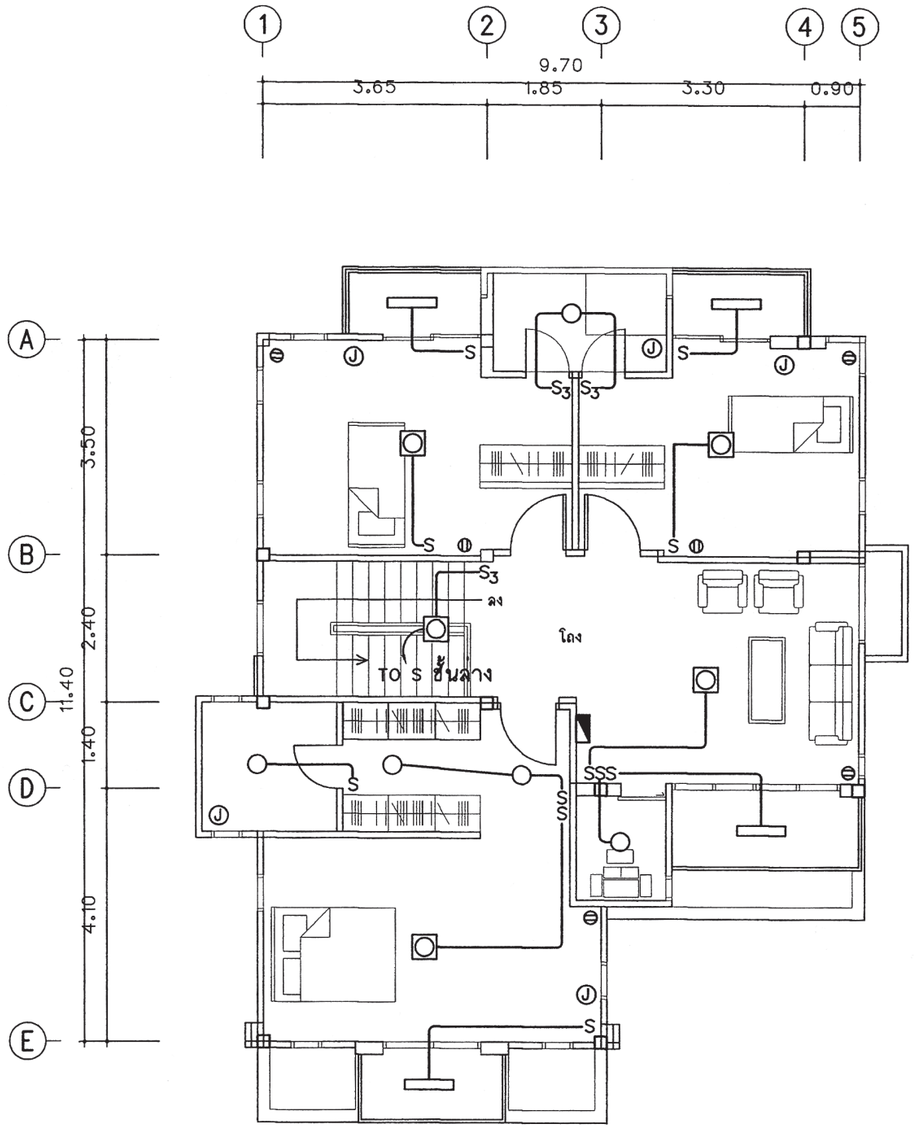

แปลนระบบไฟฟ้าแสงสว่าง-เต้ารับไฟฟ้า ชั้น 2

มาตราส่วน 1 : 100

สำนักการ โยธา
กรุงเทพมหานคร

โครงการ
แบบบ้านยิ้มเพื่อประชาชน ระยะที่ 3

ตามนโยบาย
ม.ร.ว. สุขุมพันธุ์ บริพัตร
ผู้ว่าราชการกรุงเทพมหานคร
นายจุมพล สำเภาพล
รองผู้ว่าราชการกรุงเทพมหานคร
นางนินนาท ชลิตานนท์
ปลัดกรุงเทพมหานคร

ผู้อำนวยการสำนักการโยธา	
รองผู้อำนวยการสำนักการโยธา	
นายทวีศักดิ์ เสิศประพันธ์	
ผู้อำนวยการสำนักงานออกแบบ	
นายวัรินทร์ บรรพต	
หัวหน้ากลุ่มงานสถาปัตยกรรม	
นายสินธุ์ชัย บุญปักษ์	
หัวหน้ากลุ่มงานวิศวกรรมอาคาร	
นายอชิระ เมฆะกุล	

สถาปนิก	
นายปรีดิท ฉิมาก ส.สถ.2415	
วิศวกรโครงสร้าง	
นายวัฒโณ บรัศโพบูลย์ สย.66333	
วิศวกรไฟฟ้า	
นายจรูญ มาสุขใจ ภฟก.2457	
วิศวกรสุขาภิบาล	
นายมนัสวี อาระยะศิริ ภส.1341	
วิศวกรเครื่องกล	
นายช่างเขียนแบบ	
นางปุณยนุช ประกอบกิจ	

แบบ	บ้านพักอาศัย 2 ชั้น
แบบที่	084
ชื่อบ้าน	สอยดาว
เจ้าของ	
สถานที่	

แบบแสดง
แปลนระบบไฟฟ้า ชั้น 1
แปลนระบบไฟฟ้า ชั้น 2

วันที่ :	เลขที่	รวม
30 พฤษภาคม 2557	E-02	2

แผ่นที่	รวมแผ่น
26	31

FILE :

รายการแก้ไขแบบ

ตารางที่ 1 แสดงการเลือกใช้ขนาดเครื่องสูบน้ำแบบอัตโนมัติสำหรับโครงการบ้านยิ้ม

ขนาดเครื่องสูบน้ำ (วัตต์)	จำนวนห้องน้ำของบ้าน	จำนวนชั้นของบ้าน
100	1 - 3	1 - 2
150	4	1 - 2
200	5	2 - 3
250	6	2 - 3
300	7	2 - 3

ตารางที่ 2 แสดงการเลือกใช้ขนาดถังเก็บน้ำแบบตั้งพื้นสำหรับโครงการบ้านยิ้ม

ชื่อ	จำนวนห้องนอนของบ้าน	ความจุ (ลบ.ม.)
ถังเก็บน้ำ 1 (WT1)	1 - 2	1
ถังเก็บน้ำ 2 (WT2)	3 - 4	2
ถังเก็บน้ำ 3 (WT3)	5 - 6	3

ถังเก็บน้ำที่ใช้ ทำจากวัสดุไฟเบอร์กลาส์เสริมแรงผลิตตามมาตรฐาน มอก. 435 - 2548

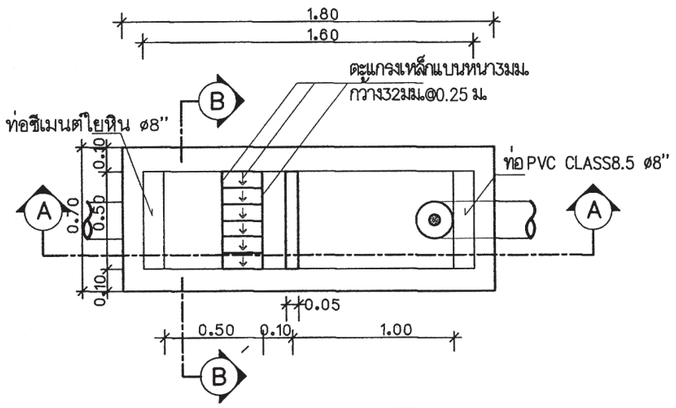

แปลนบ่อดักขยะและดักไขมัน

มาตราส่วน AS SHOWN

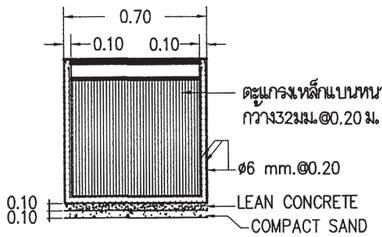

รูปตัด B-B

มาตราส่วน AS SHOWN

หมายถึง : บ่อตรวจคุณภาพน้ำ (ก่อนระบายลงสู่ท่อสาธารณะ)

: บ่อดักขยะและบ่อตรวจคุณภาพน้ำ (ก่อนระบายลงสู่ท่อสาธารณะ)

สัญลักษณ์ บ่อพัก : (ก่อนระบายลงสู่ท่อสาธารณะ)

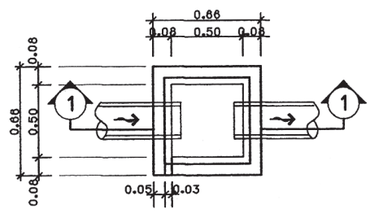

บ่อพักน้ำทิ้ง

มาตราส่วน AS SHOWN

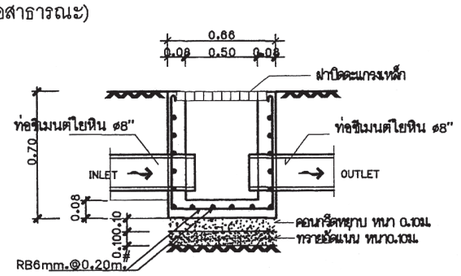

รูปตัด ①- ①

มาตราส่วน AS SHOWN

ตารางที่ 3 แสดงการเลือกใช้ขนาดถังบำบัดน้ำเสียแบบฝังใต้ดินสำหรับโครงการบ้านยิ้ม

ชื่อ	จำนวนห้องนอนของบ้าน	ปริมาณการบำบัด(ลบ.ม./วัน)
ถังบำบัดน้ำเสีย 1 (WWTP 1)	1 - 2	1
ถังบำบัดน้ำเสีย 2 (WWTP 2)	3 - 4	2
ถังบำบัดน้ำเสีย 3 (WWTP 3)	5 - 6	3

ถังบำบัดน้ำเสียเป็นระบบเกรอะ - กรองไร้อากาศ ตัวถังทำจากวัสดุไฟเบอร์กลาส์เสริมแรง สามารถรองรับปริมาณน้ำเสียได้ไม่น้อยกว่าตามที่กำหนดในตารางที่ 3 ที่ค่า BOD เข้าระบบไม่น้อยกว่า 250มิลลิกรัมต่อลิตร และค่า BOD ของน้ำที่ผ่านการบำบัดแล้วไม่เกิน 50มิลลิกรัมต่อลิตร

ตารางที่ 4 แสดงการเลือกใช้วัสดุท่อสำหรับโครงการบ้านยิ้ม

การใช้งาน	วัสดุ
ท่อประปา (CW)	ท่อ PVC Class 13.5 ผลิตตามมาตรฐาน มอก. 17 - 2532 ต่อด้วยน้ำยาประสานผลิตภัณฑ์เดียวกับผู้ผลิตท่อ
ท่อระบายน้ำโสโครก น้ำทิ้ง น้ำฝนและท่ออากาศ (S,W,RL,V)	ท่อ PVC Class 13.5 ผลิตตามมาตรฐาน มอก. 17 - 2532 ต่อด้วยน้ำยาประสานผลิตภัณฑ์เดียวกับผู้ผลิตท่อ

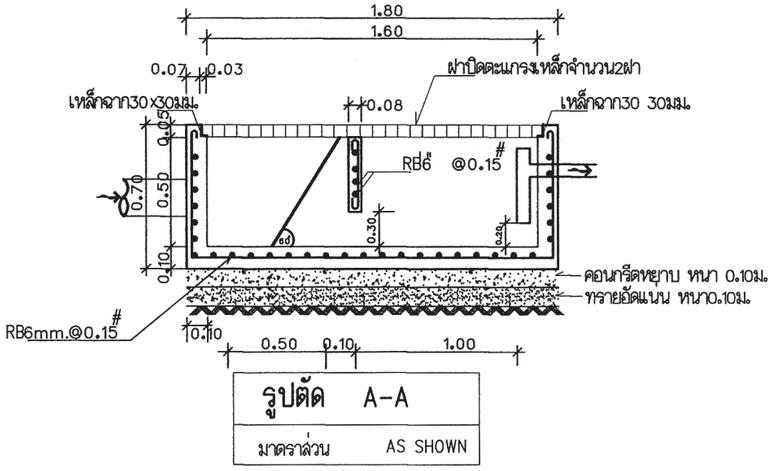

รูปตัด A-A

มาตราส่วน AS SHOWN

สำนักการ โยธา
กรุงเทพมหานคร

โครงการ
แบบบ้านยิ้มเพื่อประชาชน ระยะที่ 3

ตามนโยบาย
ม.ร.ว. สุขุมพันธุ์ บริพัตร
ผู้ว่าราชการกรุงเทพมหานคร
นายจุมพล สำเภาพล
รองผู้ว่าราชการกรุงเทพมหานคร
นางนินนาท ชลิตานนท์
ปลัดกรุงเทพมหานคร

ผู้อำนวยการสำนักการโยธา	
รองผู้อำนวยการสำนักการโยธา	
นายทวีศักดิ์ เมืองประพันธ์	
ผู้อำนวยการสำนักงานออกแบบ	
นายวัชรินทร์ บรรพต	
หัวหน้ากลุ่มงานสถาปัตยกรรม	
นายสินธุชัย บุญปักษ์	
หัวหน้ากลุ่มงานวิศวกรรมอาคาร	
นายสรียะ เมฆะกุล	
สถาปนิก	
นายปรีดิท มิมาก ส.สถ.2415	
วิศวกรโครงสร้าง	
นายวัฒโณ บรัศโพบูลย์ สย.66633	
วิศวกรไฟฟ้า	
นายจรูญ มาสุขใจ ภฟก.2457	
วิศวกรสุขาภิบาล	
นายมนัสวี อารยะศิริ ภส.341	
วิศวกรเครื่องกล	
นายช่างเขียนแบบ	
นางปุณยนุช ประกอบกิจ	

แบบ บ้านพักอาศัย 2 ชั้น
แบบที่ 084
ชื่อบ้าน สอยดาว

เจ้าของ

สถานที่

แบบแสดง
รายการประกอบแบบสุขาภิบาล

วันที่ :	เลขที่	รวม
30 พฤษภาคม 2557	SN-01	5

แผ่นที่	รวมแผ่น
27	31

FILE :

รายการแก้ไขแบบ

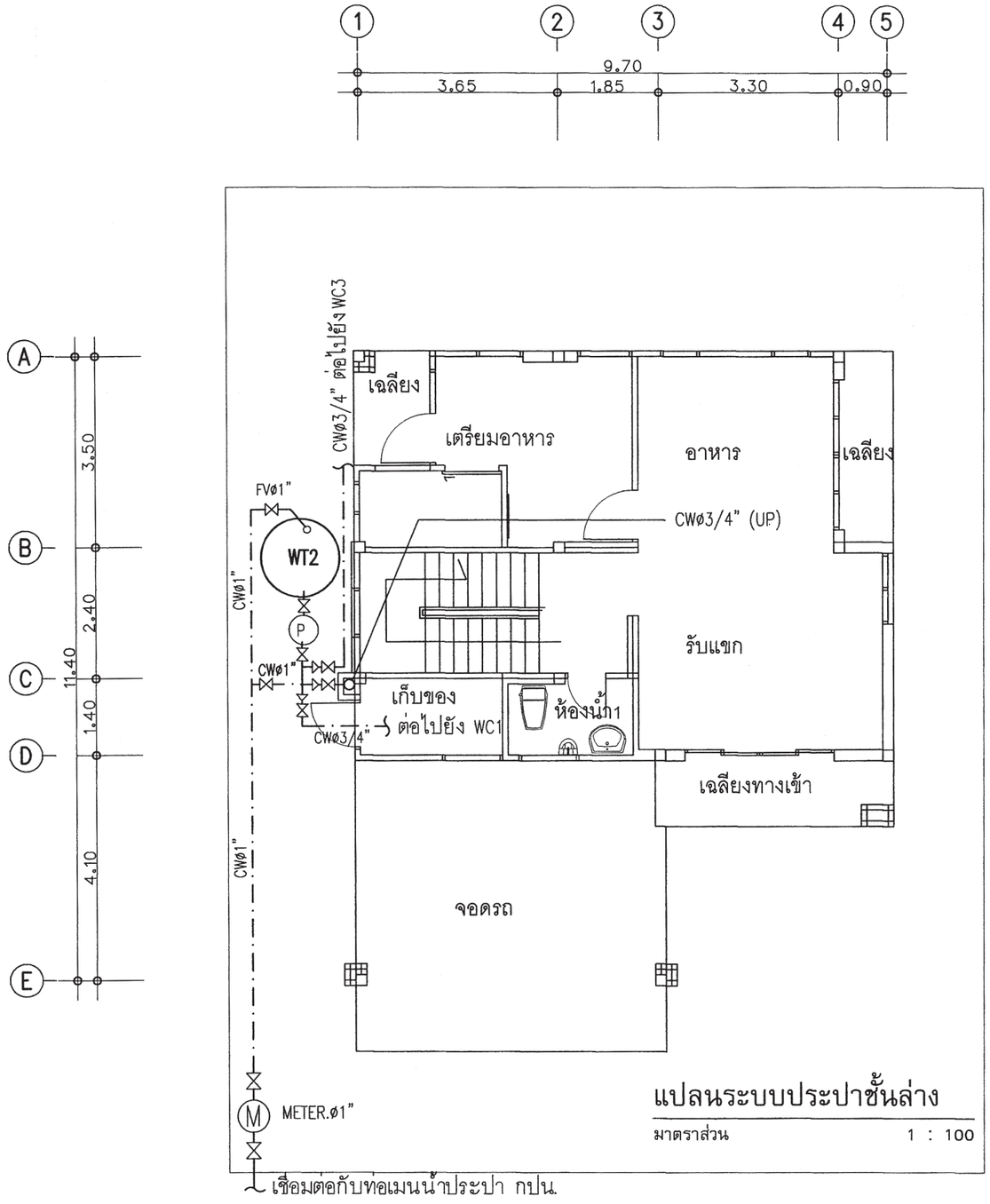

แปลนระบบประปาชั้นล่าง

มาตราส่วน 1 : 100

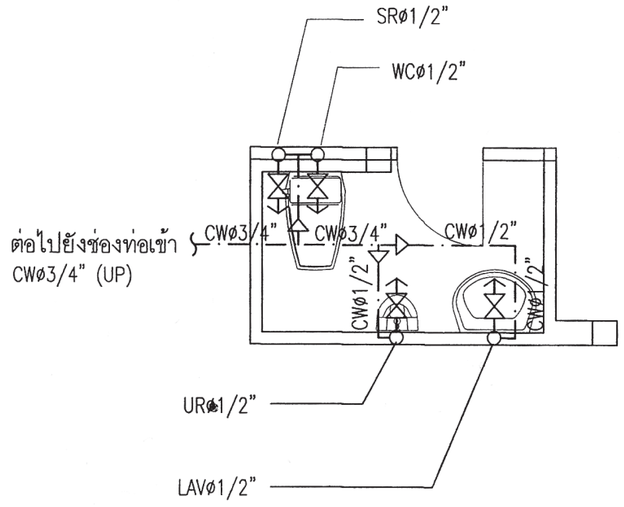

แบบขยายระบบประปาห้องน้ำ1

มาตราส่วน 1 : 50

สำนักการ โยธา
กรุงเทพมหานคร

โครงการ

แบบบ้านยิ้มเพื่อประชาชน ระยะที่ 3

ตามนโยบาย

ม.ร.ว. สุขุมพันธุ์ บริพัตร
ผู้ว่าราชการกรุงเทพมหานคร

นายจุมพล สำเภาพล
รองผู้ว่าราชการกรุงเทพมหานคร

นางนินนาท ชลิตานนท์
ปลัดกรุงเทพมหานคร

ผู้อำนวยการสำนักการโยธา

รองผู้อำนวยการสำนักการโยธา
นายทวีศักดิ์ เลิศประพันธ์

ผู้อำนวยการสำนักงานออกแบบ
นายวัชรินทร์ บรรพต

หัวหน้ากลุ่มงานสถาปัตยกรรม
นายสินธุ์ชัย บุญปักษ์

หัวหน้ากลุ่มงานวิศวกรรมอาคาร
นายอริยะ เมฆะกูล

สถาปนิก
นายปรีดิท มีมาก ส.สถ.2415

วิศวกรโครงสร้าง
นายวัณโณ บรัศไพบูลย์ สย.6633

วิศวกรไฟฟ้า
นายจรูญ มาสุขใจ ภฟก.2457

วิศวกรสุขาภิบาล
นายมนัสวี อารยะศิริ ภส.341

วิศวกรเครื่องกล

นายช่างเขียนแบบ
นางปุณยนุช ประกอบกิจ

แบบ บ้านพักอาศัย 2 ชั้น

แบบที่ 084

ชื่อบ้าน สอยดาว

เจ้าของ

สถานที่

แบบแสดง

แปลนระบบประปา ชั้นล่าง

วันที่ :	เลขที่	รวม
30 พฤษภาคม 2557	SN-02	5

แผ่นที่	รวมแผ่น
28	31

FILE :

รายการแก้ไขแบบ

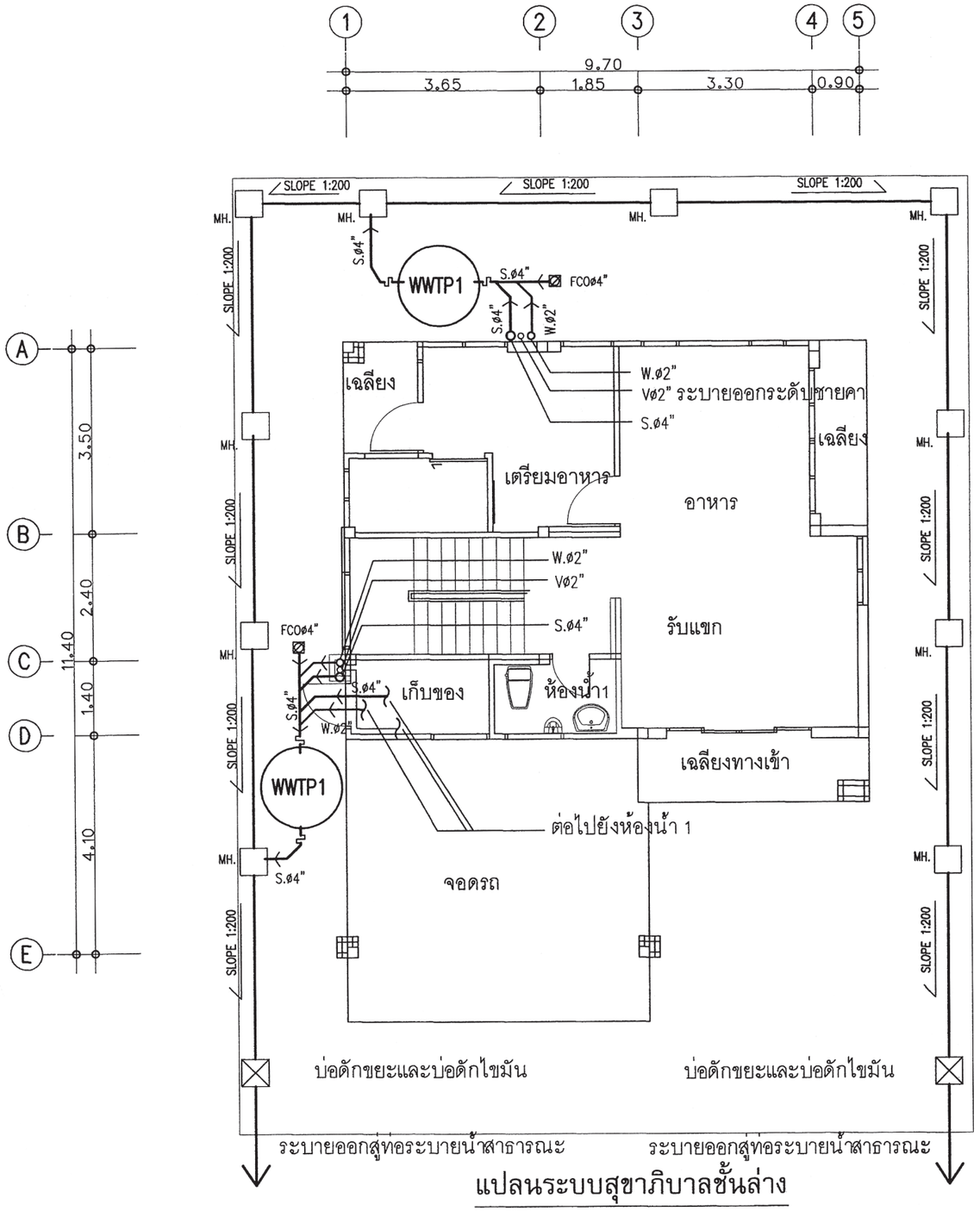

แปลนระบบสุขาภิบาลชั้นล่าง

มาตราส่วน 1 : 100

สัญลักษณ์	อักษรย่อ	รายละเอียด
W	W	ท่อน้ำเสีย[PVC มอก. CLASS 8.5]
S	S	ท่อน้ำทิ้งส้วม [PVC มอก. CLASS 8.5]
V	V	ท่อระบายอากาศ [PVC มอก. CLASS 8.5]
⋈	⋈	จุดปลายท่อน้ำดี [ก๊อกน้ำSTOP VALE]
	CW	ท่อน้ำดี[CW][PVC มอก. CLASS 13.5]
	—	แนวท่อใยหิน เส้นผ่าศูนย์กลาง 0.20 ม.
	—	แนวเขตที่ดิน
FD	FD	ท่อระบายน้ำที่พื้น[PVC มอก. CLASS 8.5]
RD	RD	ท่อระบายน้ำฝน[PVC มอก. CLASS 8.5]
	FCO	FLOOR CLEANOUT
M	M	มาตรวัดน้ำ
	P	ปั๊มน้ำ
MH.	—	บ่อพักน้ำทิ้งสำเร็จรูป ขนาด 0.40X0.40 ม.
	—	ถังบำบัดน้ำเสีย

หมายเหตุ

ผังบริเวณนี้เป็นเพียงตัวอย่างเพื่อประมาณราคา ค่าก่อสร้างส่วนประกอบอาคารเท่านั้น
ส่วนรายละเอียดของสถานที่จริง ให้กำหนดรายละเอียดขณะก่อสร้าง
ส่วนที่มิได้ปรากฏในแบบให้ปฏิบัติตาม พรบ.ควบคุมอาคารและ ข้อบัญญัติกรุงเทพมหานคร

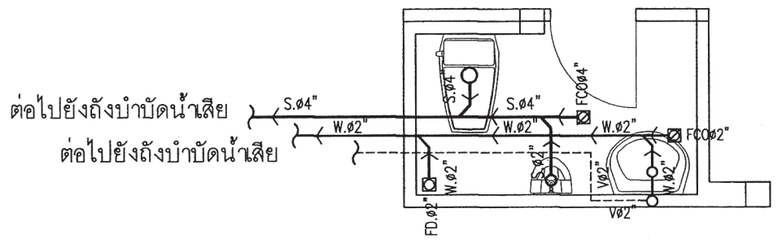

แบบขยายระบบสุขาภิบาลห้องน้ำ1

มาตราส่วน 1 : 50

สำนักการ โยธา
กรุงเทพมหานคร

โครงการ
แบบบ้านยิ้มเพื่อประชาชน ระยะที่ 3

ตามนโยบาย
ม.ร.ว. สุขุมพันธุ์ บริพัตร
ผู้ว่าราชการกรุงเทพมหานคร
นายจุมพล สำเภาพล
รองผู้ว่าราชการกรุงเทพมหานคร
นางนินนาท ชลิตานนท์
ปลัดกรุงเทพมหานคร

ผู้อำนวยการสำนักการโยธา
รองผู้อำนวยการสำนักการโยธา
นายทวีศักดิ์ เลิศประพันธ์
ผู้อำนวยการสำนักงานออกแบบ
นายวัชรินทร์ บรรพต
หัวหน้ากลุ่มงานสถาปัตยกรรม
นายสินธุ์ชัย บุญปักษ์
หัวหน้ากลุ่มงานวิศวกรรมอาคาร
นายอริยะ เมฆะกูล

สถาปนิก
นายปรีดิท มีมาก ส.สถ.2415
วิศวกรโครงสร้าง
นายวัณโณ บรัศไพบูลย์ สย.6633
วิศวกรไฟฟ้า
นายจรูญ มาสุขใจ ภฟก.2457
วิศวกรสุขาภิบาล
นายบุญชัย อารยะศิริ ภส.341
วิศวกรเครื่องกล
นายช่างเขียนแบบ
นางปุณยนุช ประกอบกิจ

แบบ บ้านพักอาศัย 2 ชั้น
แบบที่ 084
ชื่อบ้าน สอยดาว
เจ้าของ
สถานที่

แบบแสดง
แปลนระบบสุขาภิบาล ชั้นล่าง

วันที่ :	เลขที่	รวม
30 พฤษภาคม 2557	SN-03	5

แผ่นที่	รวมแผ่น
29	31

FILE :
รายการแก้ไขแบบ

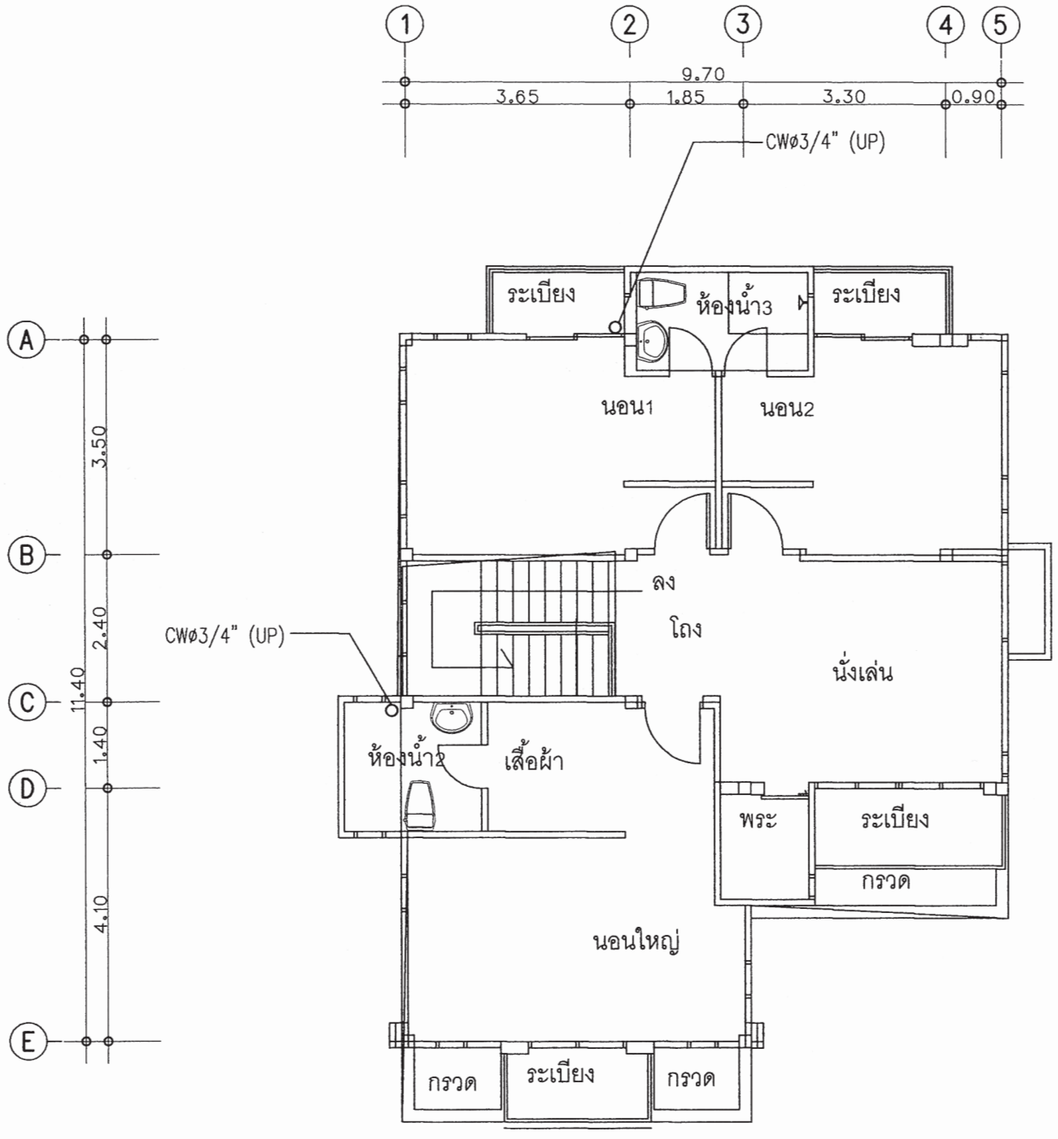

แปลนระบบประปาชั้นที่ 2

มาตราส่วน 1 : 100

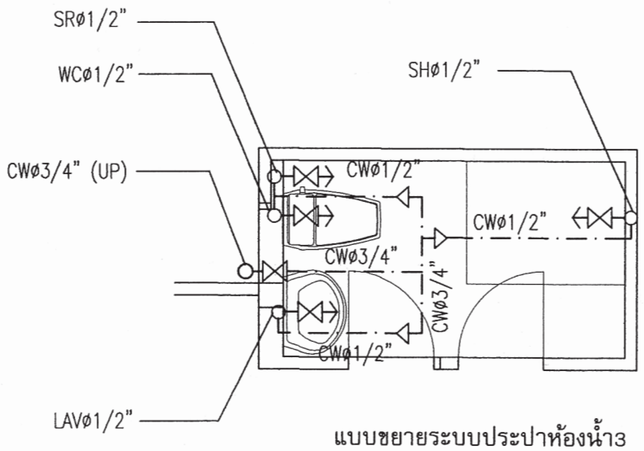

แบบขยายระบบประปาห้องน้ำ3

มาตราส่วน 1 : 50

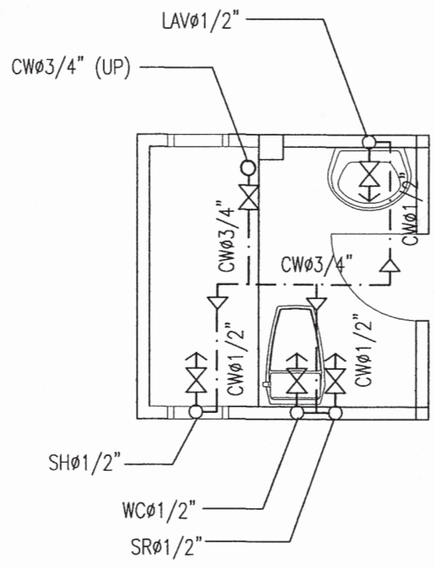

แบบขยายระบบประปาห้องน้ำ2

มาตราส่วน 1 : 50

สำนักการ โยธา
กรุงเทพมหานคร

โครงการ
แบบบ้านยิ้มเพื่อประชาชน ระยะที่ 3

ตามนโยบาย
ม.ร.ว. สุขุมพันธุ์ บริพัตร
ผู้ว่าราชการกรุงเทพมหานคร
นายจุมพล สำเภาพล
รองผู้ว่าราชการกรุงเทพมหานคร
นางนินนาท ชลิตานนท์
ปลัดกรุงเทพมหานคร

ผู้อำนวยการสำนักการโยธา	
รองผู้อำนวยการสำนักการโยธา	
นายทวีศักดิ์ เลิศประพันธ์	
ผู้อำนวยการสำนักงานออกแบบ	
นายวัชรินทร์ บรรพต	
หัวหน้ากลุ่มงานสถาปัตยกรรม	
นายสินธุ์ชัย บุญปักษ์	
หัวหน้ากลุ่มงานวิศวกรรมอาคาร	
นายธริยะ เมฆะกุล	
สถาปนิก	
นายปริศิท นิมมาก ส.สถ.2415	
วิศวกรโครงสร้าง	
นายวัฒโณ บริศโพบูลย์ สย.66533	
วิศวกรไฟฟ้า	
นายธรุญ มาสุขใจ ภพก.2457	
วิศวกรสุขาภิบาล	
นายมนัสวี อารยะศิริ ภส.341	
วิศวกรเครื่องกล	
นายช่างเขียนแบบ	
นางปุณยนุช ประกอบกิจ	

แบบ	บ้านพักอาศัย 2 ชั้น
แบบที่	084
ชื่อบ้าน	สอยดาว
เจ้าของ	
สถานที่	

แบบแสดง
แปลนระบบน้ำประปาชั้น 2

วันที่ :	เลขที่	รวม
30 พฤษภาคม 2557	SN-04	5

แผ่นที่	รวมแผ่น
30	31

FILE :

รายการแก้ไขแบบ

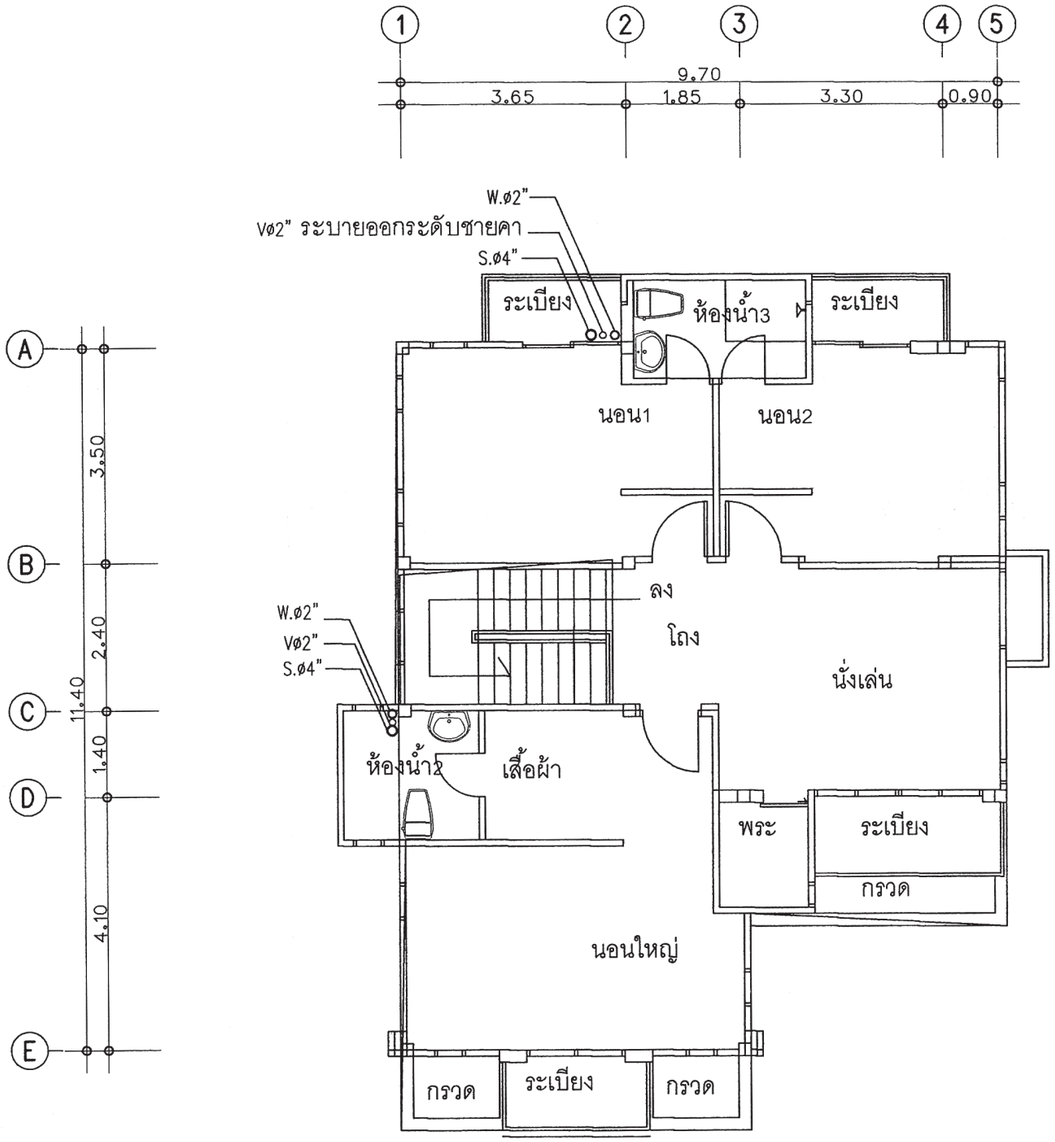

แปลนระบบสุขาภิบาลชั้นที่ 2

มาตราส่วน 1 : 100

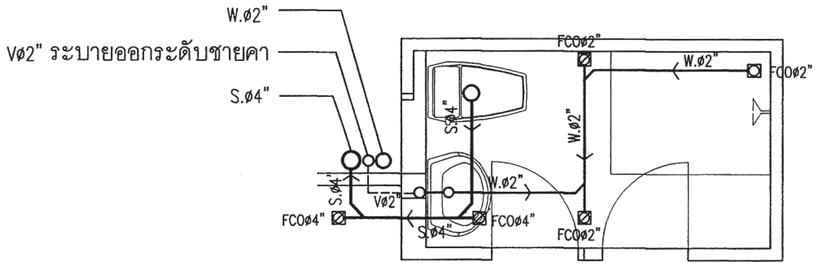

แบบขยายระบบสุขาภิบาลห้องน้ำ3

มาตราส่วน 1 : 50

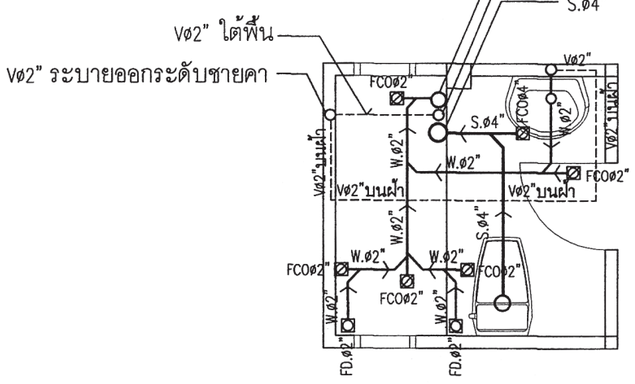

แบบขยายระบบสุขาภิบาลห้องน้ำ2

มาตราส่วน 1 : 50

สำนักการ โยธา
กรุงเทพมหานคร

โครงการ
แบบบ้านยิ้มเพื่อประชาชน ระยะที่ 3

ตามนโยบาย
ม.ร.ว. สุขุมพันธุ์ บริพัตร
ผู้ว่าราชการกรุงเทพมหานคร
นายจุมพล สำเภาพล
รองผู้ว่าราชการกรุงเทพมหานคร
นางนินนาท ชลิตานนท์
ปลัดกรุงเทพมหานคร

ผู้อำนวยการสำนักการโยธา	
รองผู้อำนวยการสำนักการโยธา	
นายทวีศักดิ์ เสิศประพันธ์	
ผู้อำนวยการสำนักงานออกแบบ	
นายรัชนิทร์ บรรพต	
หัวหน้ากลุ่มงานสถาปัตยกรรม	
นายสินธุชัย บุญปักษ์	
หัวหน้ากลุ่มงานวิศวกรรมอาคาร	
นายอธิยะ เมฆะกุล	

สถาปนิก	
นายปรีดิท ฉิมาก ส.สถ.2415	
วิศวกรโครงสร้าง	
นายวัฒโณ บัลลังก์พบูลย์ สย.6633	
วิศวกรไฟฟ้า	
นายธรุญ มาสุขใจ ภพก.2457	
วิศวกรสุขาภิบาล	
นายมนัสวี อารยะศิริ ภส.341	
วิศวกรเครื่องกล	
นายช่างเขียนแบบ	
นางปุณยนุช ประกอบกิจ	

แบบ บ้านพักอาศัย 2 ชั้น
แบบที่ 084
ชื่อบ้าน สอยดาว

เจ้าของ

สถานที่

แบบแสดง
แปลนระบบสุขาภิบาล ชั้น 2

วันที่ :	แสดงที่	รวม
30 พฤษภาคม 2557	SN-05	5

แผ่นที่	รวมแผ่น
31	31

FILE :

รายการแก้ไขแบบ

สารบัญแบบสถาปัตยกรรม

เลขที่	รายการ
A-01	สารบัญแบบ สัญลักษณ์ประกอบแบบ
A-02	รายการประกอบแบบ
A-03	รายการประกอบแบบ
A-04	แผนที่สังเขป , ผังบริเวณ
A-05	แปลนพื้นชั้นล่าง
A-06	แปลนพื้นชั้นบน
A-07	แปลนหลังคา
A-08	รูปด้าน 1
A-09	รูปด้าน 2
A-10	รูปด้าน 3
A-11	รูปด้าน 4
A-12	รูปตัด 1 - 1
A-13	รูปตัด 2 - 2
A-14	แบบขยายบัได
A-15	แบบขยายห้องน้ำ 1 , 2 , 4
A-16	แบบขยายห้องน้ำ 3
A-17	มาตรฐานการติดตั้งสุขภัณฑ์
A-18	แบบขยายประตู
A-19	แบบขยายหน้าต่าง

สารบัญแบบวิศวกรรม

เลขที่	รายการ
S-01	รายการประกอบแบบด้านวิศวกรรมโยธา
S-02	แปลนตำแหน่งฐานราก
S-03	แปลนคาน - พื้นชั้นล่าง
S-04	แปลนคาน - พื้นชั้นบน
S-05	แปลนคาน - โครงสร้างชั้นหลังคา
S-06	แบบขยาย F1 - F1A
S-07	แบบขยาย B0-B9 , RB1 , CB5,CB7-CB8 , C1
	แบบขยาย S1-S2 , GS , ST,ST-2

สารบัญแบบไฟฟ้า

เลขที่	รายการ
E-01	สัญลักษณ์ไฟฟ้า , รายการประกอบแบบไฟฟ้า
	SINGLE LINE DIAGRAM
E-02	แปลนระบบไฟฟ้าแสงสว่าง-เต้ารับไฟฟ้า-โทรศัพท์-โทรทัศน์ ชั้นล่าง
E-03	แปลนระบบไฟฟ้าแสงสว่าง-เต้ารับไฟฟ้า ชั้นบน

สารบัญแบบสุขาภิบาล

เลขที่	รายการ
SN-01	รายการประกอบแบบสุขาภิบาล
	แบบขยายบ่อดักไขมัน , บ่อพักน้ำทิ้ง
SN-02	แปลนระบบประปาชั้นล่าง
	แบบขยายระบบประปาห้องน้ำ 1
	แบบขยายระบบประปาห้องน้ำ 2
SN-03	แปลนระบบสุขาภิบาลชั้นล่าง
	แบบขยายระบบสุขาภิบาลห้องน้ำ 1
	แบบขยายระบบสุขาภิบาลห้องน้ำ 2
SN-04	แปลนระบบประปาชั้น 2
	แบบขยายระบบประปาห้องน้ำ 3
	แบบขยายระบบประปาห้องน้ำ 4
SN-05	แปลนระบบสุขาภิบาลชั้น 2
	แบบขยายระบบสุขาภิบาลห้องน้ำ 3
	แบบขยายระบบสุขาภิบาลห้องน้ำ 4

สัญลักษณ์แบบ

สัญลักษณ์	รายการ
A A-00	แสดงทิศทางรูปด้าน ดูรายละเอียด แผ่นที่ A-00
	ดูรายละเอียด แผ่นที่ A-00
A 1 2	แสดงแนวเสาแนวตามตั้ง (A)-(A)
	แสดงแนวเสาแนวตามนอน (1)
A A	แสดงแนวตัด (A)(B)
	ดูรายละเอียดแผ่นที่ --
+0.00	แสดงระดับในรูปตัด
+0.00	แสดงระดับพื้นในรูปตัด
	รายละเอียดของแบบ แสดงข้อความลูกศรชี้ส่วนที่แสดงความหมาย
	แสดงแนวพิกัดเสา
	แสดงแนวเขตที่ดิน
	เส้นประ แสดงส่วนที่ถูกบัง หรือส่วนที่มองไม่เห็น
	ระยะจากศูนย์กลาง ถึง ศูนย์กลาง
	ระยะจากศูนย์กลาง ถึง ริม
	ระยะจากริม ถึง ริม
	แสดงแนวที่ถูกตัดขาด
	ช่องเปิดโล่ง
	ระดับดิน
	คอนกรีตหยาบ คอนกรีตเสริมเหล็ก
	ทราย
	ผนังก่ออิฐมอญครึ่งแผ่น (แปลน)
	ผนังก่ออิฐมอญเต็มแผ่น (แปลน)
	กระจก
	ผนังก่ออิฐมอญครึ่งแผ่น, เต็มแผ่น (รูปตัด)
G , M , FIX	กระจก , G= } M= } FIX=
ข	สัญลักษณ์ พื้น
ข	สัญลักษณ์ ผนัง
ข	สัญลักษณ์ ประตู
ข	สัญลักษณ์ หน้าต่าง
ข	สัญลักษณ์ ฝ้าเพดาน
	หิน
	ไม้โชว์ผิวไม้
	ไม้ไม่โชว์ผิวไม้

สำนักการ โยธา
กรุงเทพมหานคร

โครงการ
แบบบ้านยิ้มเพื่อประชาชน ระยะที่ 3

ตามนโยบาย
ม.ร.ว. สุขุมพันธุ์ บริพัตร
ผู้ว่าราชการกรุงเทพมหานคร
นายจุมพล สำเภาพล
รองผู้ว่าราชการกรุงเทพมหานคร
นางนินนาท ชลิตานนท์
ปลัดกรุงเทพมหานคร

ผู้อำนวยการสำนักการโยธา
รองผู้อำนวยการสำนักการโยธา
นายทวีศักดิ์ เลิศประพันธ์
ผู้อำนวยการสำนักงานออกแบบ
นายวัชรินทร์ บรรพต
หัวหน้ากลุ่มงานสถาปัตยกรรม
นายสินธุ์ชัย บุญปักษ์
หัวหน้ากลุ่มงานวิศวกรรมอาคาร
นายอริยะ เมฆะกุล
สถาปนิก
นายญาณกร ประกอบกิจ ส.สถ.2656
วิศวกรโครงสร้าง
นายวัณโณ บรัศไพบูลย์ สย.6633
วิศวกรไฟฟ้า
นายจรูญ มาสุขใจ ภฟก.2457
วิศวกรสุขาภิบาล
นายจีระสิทธิ์ ทิมสถิตย์ สย.8489
วิศวกรเครื่องกล
นายช่างเขียนแบบ
นายอภิวัฒน์ ฉัตราภรณ์

แบบ บ้านพักอาศัย 2 ชั้น
แบบที่ 085
ชื่อบ้าน สะบันงา
เจ้าของ
สถานที่

แบบแสดง
สารบัญแบบ และ
สัญลักษณ์แบบ

วันที่ :	เลขที่	รวม
30 พฤษภาคม 2557	A-01	19

แผ่นที่	รวมแผ่น
01	34

FILE :
รายการแก้ไขแบบ

รายการ โครงการ บ้านยิ้มเพื่อประชาชน 3

รายละเอียดประกอบแบบ

1 งานสถาปัตยกรรม

1.1 งานวัสดุผิวพื้น

[1] พื้น คสล. ปูกระเบื้องเซรามิค ชนิดปูพื้น กำหนดสีและขนาดภายหลัง

[2] พื้น คสล. ปูปาร์เก้ไม้เนื้อแข็ง หรืออื่น ๆ

[3] พื้น คสล. ปูกระเบื้องเซรามิค ชนิดปูพื้น ผิวกันลื่น
กำหนดสีและขนาดภายหลัง

[4] พื้น คสล. ผสมน้ำยากันซึม ผิวซีเมนต์ขัดมัน

[5] พื้น คสล. พร้อมทำระบบกันซึม ชนิดกันซึมหลังคา

1.2 งานผนัง

△1 ผนังก่ออคอนกรีตมวลเบา หรืออิฐมอญ ฉาบปูนเรียบ ทาสี

△2 ผนังก่ออคอนกรีตมวลเบา หรืออิฐมอญ ผิวกรุกระเบื้องเซรามิคชนิดบุผนัง
เลยระดับฝ้าเพดานอย่างน้อย 10 ซม.

△3 ผนังก่ออคอนกรีตมวลเบา หรืออิฐมอญ กรุทับด้วยไม้สังเคราะห์

△4 ผนังก่ออคอนกรีตมวลเบา หรืออิฐมอญ กรุทับด้วยหินสังเคราะห์

△5 ผนังก่ออคอนกรีตมวลเบา หรืออิฐมอญ ฉาบปูนเรียบเซาะร่อง

1.3 งานฝ้าเพดาน

(1) ฝ้าเพดานภายนอก แผ่นไฟเบอร์ซีเมนต์ ฉาบรอยต่อเรียบ ทาสี
หากเป็นระแนงให้กรุตาข่ายกันแมลง

(2) ฝ้าเพดานภายใน แผ่นยิปซั่ม หนาไม่น้อยกว่า 9 มม. ฉาบรอยต่อเรียบ ทาสี
โครงเคร่าอลูมิเนียม

(3) ฝ้าเพดานห้องน้ำ แผ่นยิปซั่มชนิดทนชื้น หนาไม่น้อยกว่า 9 มม.
ฉาบรอยต่อเรียบ ทาสี โครงเคร่าอลูมิเนียม

1.4 งานประตู – หน้าต่าง
– ตามแบบขยายประตูหน้าต่าง

1.5 งานสุขภัณฑ์
– ตามแบบขยายห้องน้ำ

1.6 บันไดและราวบันได
– โครงสร้าง คสล. วัสดุผิว และลูกกรง ตามแบบขยายบันได

1.7 งานสี
– สีทาภายนอก ใช้สีชนิดทาภายนอก
– สีทาภายใน ใช้สีชนิดทาภายใน
– สีทาเหล็ก และไม้ ใช้สีน้ำมัน

2 งานโครงสร้าง ดูรายละเอียดงานวิศวกรรมโครงสร้าง

3 งานระบบไฟฟ้า ดูรายละเอียดงานวิศวกรรมไฟฟ้า

4 งานระบบสุขาภิบาล ดูรายละเอียดงานวิศวกรรมสุขาภิบาล

ข้อกำหนด

– โครงสร้างที่คำนวณไว้ สามารถรับน้ำหนักผนังก่ออิฐมอญได้
– โครงสร้างที่คำนวณไว้ สามารถรับน้ำหนักหลังคาคอนกรีตได้
– ควรคำนึงถึงระบบกำจัดปลวกด้วย
– ระดับ +0.00 ให้ยึดถือระดับถนนหน้าโครงการเป็นหลัก
– แบบผังบริเวณที่แสดงในแบบนี้ เป็นเพียงการแสดงระยะที่ดินที่น้อยที่สุด
ที่แบบบ้านนั้น ๆ สามารถปลูกสร้างได้

เจ้าของอาคารควรปรึกษาเจ้าหน้าที่ท้องถิ่นที่เกี่ยวข้องเพื่อความถูกต้องตามกฎหมายต่อไป

สำนักการ โยธา
กรุงเทพมหานคร

โครงการ
แบบบ้านยิ้มเพื่อประชาชน ระยะที่ 3

ตามนโยบาย
ม.ร.ว. สุขุมพันธุ์ บริพัตร
ผู้ว่าราชการกรุงเทพมหานคร
นายจุมพล สำเภาพล
รองผู้ว่าราชการกรุงเทพมหานคร
นางนิ่มนาท ชลิตานนท์
ปลัดกรุงเทพมหานคร

ผู้อำนวยการสำนักการโยธา	
รองผู้อำนวยการสำนักการโยธา	
นายทวีศักดิ์ เลิศประทันธ์	
ผู้อำนวยการสำนักงานออกแบบ	
นายวัชรินทร์ บรรพต	
หัวหน้ากลุ่มงานสถาปัตยกรรม	
นายสินธุ์ชัย บุญบักษ์	
หัวหน้ากลุ่มงานวิศวกรรมอาคาร	
นายอริยะ เมฆะกูล	

สถาปนิก	
นายญาณกร ประกอบกิจ ส.ส.ก.2654	
วิศวกรโครงสร้าง	
นายวัฒโณ บริศไพบูลย์ สย.6633	
วิศวกรไฟฟ้า	
นายรุญ มาสุขใจ ภพ.2457	
วิศวกรสุขาภิบาล	
นายจิระสิทธิ์ ทินสิทธิ์ สย.8489	
วิศวกรเครื่องกล	
นายช่างเขียนแบบ	
นายอภิวัฒน์ จันตานรณ์	

แบบ	บ้านพักอาศัย 2 ชั้น
แบบที่	065
ชื่อบ้าน	สะบันงา
เจ้าของ	
สถานที่	

แบบแสดง
รายการประกอบแบบ

วันที่ :	เลขที่	รวม
30 พฤษภาคม 2557	A-02	19

แผ่นที่	รวมแผ่น
02	34

FILE :

รายการแก้ไขแบบ

รายการประกอบแบบ

รหัส	รายการ	รหัส	รายการ
□	รายการพื้น	△	รายการผนัง
1	พื้น คสล. ปูกระเบื้องเซรามิค ชนิดปูพื้น กำหนดสีและขนาดภายหลัง	△1	ผนังก่อคอนกรีตมวลเบา หรืออิฐมอญ ฉาบปูนเรียบ ทาสี
2	พื้น คสล. ปูปาร์เก้ไม้เนื้อแข็ง หรืออื่น ๆ	△2	ผนังก่อคอนกรีตมวลเบา หรืออิฐมอญ ผิวกรุกระเบื้องเซรามิคชนิดบุผนัง
3	พื้น คสล. ปูกระเบื้องเซรามิค ชนิดปูพื้น ผิวกันลื่น		เลยระดับฝ้าเพดานอย่างน้อย 10 ซม.
	กำหนดสีและขนาดภายหลัง	△3	ผนังก่อคอนกรีตมวลเบา หรืออิฐมอญ กรุทับด้วยไม้สังเคราะห์
4	พื้น คสล. ผสมน้ำยากันซึม ผิวซีเมนต์ขัดมัน	△4	ผนังก่อคอนกรีตมวลเบา หรืออิฐมอญ กรุทับด้วยหินสังเคราะห์
5	พื้น คสล. พร้อมทำระบบกันซึม ชนิดกันซึมหลังคา	△5	ผนังก่อคอนกรีตมวลเบา หรืออิฐมอญ ฉาบปูนเรียบเซาะร่อง

รหัส	รายการ
◯	รายการฝ้าเพดาน
1	ฝ้าเพดานภายนอก แผ่นไฟเบอร์ซีเมนต์ ฉาบรอยต่อเรียบ ทาสี
	หากเป็นระแนงให้กรุตาข่ายกันแมลง
2	ฝ้าเพดานภายใน แผ่นยิปซั่ม หนาไม่น้อยกว่า 9 มม. ฉาบรอยต่อเรียบ ทาสี
	โครงเคร่าอลูมิเนียม
3	ฝ้าเพดานห้องน้ำ แผ่นยิปซั่มชนิดทนชื้น หนาไม่น้อยกว่า 9 มม. ฉาบรอยต่อเรียบ ทาสี
	โครงเคร่าอลูมิเนียม

รายการตกแต่ง

วัสดุ / ห้อง	บัวมอบฝ้าเพดาน: ไม้จริง ขนาด 1/2"x4" ทาสีน้ำมัน				บัวมอบพื้น: ไม้จริง ขนาด 1/2"x4" ทาสีน้ำมัน						
ชั้นล่าง											
ห้องรับแขก	●				●						
เตรียมอาหาร	●				●						
ทานอาหาร	●				●						
ห้องน้ำ 1	●										
ชั้นบน											
ห้องนอน 1	●				●						
ห้องนอน 2	●				●						
ห้องน้ำ 2	●										

สำนักการ โยธา
กรุงเทพมหานคร

โครงการ
แบบบ้านยิ้มเพื่อประชาชน ระยะที่ 3

ตามนโยบาย
ม.ร.ว. สุขุมพันธุ์ บริพัตร
ผู้ว่าราชการกรุงเทพมหานคร
นายจุมพล สำเภาพล
รองผู้ว่าราชการกรุงเทพมหานคร
นางนินนาท ชลิตานนท์
ปลัดกรุงเทพมหานคร

ผู้อำนวยการสำนักการโยธา
รองผู้อำนวยการสำนักการโยธา
นายทวีศักดิ์ เลิศประพันธ์
ผู้อำนวยการสำนักงานออกแบบ
นายวัชรินทร์ บรรพต
หัวหน้ากลุ่มงานสถาปัตยกรรม
นายสินธุ์ชัย บุญปักษ์
หัวหน้ากลุ่มงานวิศวกรรมอาคาร
นายอริยะ เมฆะกูล

สถาปนิก
นายญาณกร ประกอบกิจ ส.สถ.2654
วิศวกรโครงสร้าง
นายวัณโณ บรัศไพบูลย์ สย.6633
วิศวกรไฟฟ้า
นายจรูญ มาสุขใจ ภฟก.2457
วิศวกรสุขาภิบาล
นายจิระสิทธิ์ ทิมสถิตย์ สย.8489
วิศวกรเครื่องกล
นายช่างเขียนแบบ
นายอภิวัฒน์ จัตราภรณ์

แบบ บ้านพักอาศัย 2 ชั้น
แบบที่ 085
ชื่อบ้าน สะบันงา
เจ้าของ
สถานที่

แบบแสดง
รายการประกอบแบบ

วันที่ :	เลขที่	รวม
30 พฤษภาคม 2557	A-03	19

แผ่นที่	รวมแผ่น
03	34

FILE :
รายการแก้ไขแบบ

สำนักการ โยธา
กรุงเทพมหานคร

โครงการ

แบบบ้านยิ้มเพื่อประชาชน ระยะที่ 3

ตามนโยบาย

ม.ร.ว. สุขุมพันธุ์ บริพัตร
ผู้ว่าราชการกรุงเทพมหานคร

นายจุมพล สำเภาพล
รองผู้ว่าราชการกรุงเทพมหานคร

นางนินนาท ชลิตานนท์
ปลัดกรุงเทพมหานคร

ผู้อำนวยการสำนักการโยธา

รองผู้อำนวยการสำนักการโยธา
นายทวีศักดิ์ เลิศประทันธ์

ผู้อำนวยการสำนักงานออกแบบ
นายวัชรินทร์ บรรพต

หัวหน้ากลุ่มงานสถาปัตยกรรม
นายสินธุ์ชัย บุญปักษ์

หัวหน้ากลุ่มงานวิศวกรรมอาคาร
นายอริยะ เมฆะกุล

สถาปนิก
นายญาณกร ประกอบกิจ ส.สถ.2654

วิศวกรโครงสร้าง
นายวัณโณ บรัศไพบูลย์ สย.6633

วิศวกรไฟฟ้า
นายจรูญ มาสุขใจ ภฟก.2457

วิศวกรสุขาภิบาล
นายจิระสิทธิ์ พิมสถิตย์ สย.8489

วิศวกรเครื่องกล

นายช่างเขียนแบบ
นายอภิวัฒน์ ฉัตรามรณ์

แบบ บ้านพักอาศัย 2 ชั้น
แบบที่ 085
ชื่อบ้าน สะบันงา

เจ้าของ

สถานที่

แบบแสดง
แผนที่สังเขป
ผังบริเวณ

วันที่ :	เลขที่	รวม
30 พฤษภาคม 2557	A-04	19

แผ่นที่	รวมแผ่น
04	34

FILE :

รายการแก้ไขแบบ

แผนที่สังเขป

ผังบริเวณ
มาตราส่วน

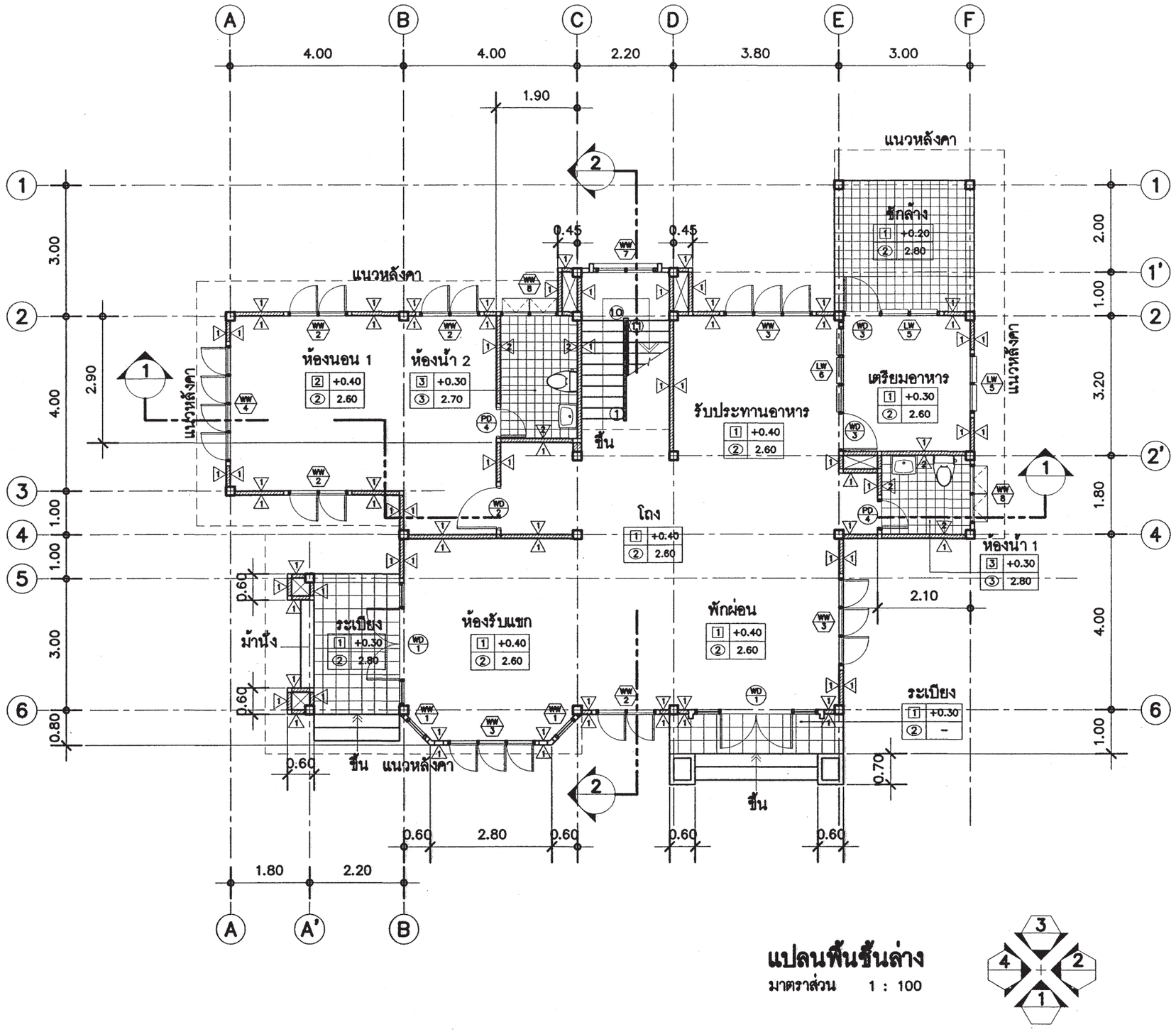

แปลนพื้นชั้นล่าง

มาตราส่วน 1 : 100

สำนักการ โยธา
กรุงเทพมหานคร

โครงการ

แบบบ้านยิ้มเพื่อประชาชน ระยะที่ 3

ตามนโยบาย

ม.ร.ว. สุขุมพันธุ์ บริพัตร
ผู้ว่าราชการกรุงเทพมหานคร

นายจุมพล สำเภาพล
รองผู้ว่าราชการกรุงเทพมหานคร

นางนินนาท ชลิตานนท์
ปลัดกรุงเทพมหานคร

ผู้อำนวยการสำนักการโยธา	
รองผู้อำนวยการสำนักการโยธา	
นายทวิศักดิ์ เลิศประพันธ์	
ผู้อำนวยการสำนักงานออกแบบ	
นายวัชรินทร์ บรรพต	
หัวหน้ากลุ่มงานสถาปัตยกรรม	
นายสินธุ์ชัย บุญปักษ์	
หัวหน้ากลุ่มงานวิศวกรรมอาคาร	
นายอริยะ เมฆะกุล	
สถาปนิก	
นายญาณกร ประกอบกิจ ส.สถ.2654	
วิศวกรโครงสร้าง	
นายวัณโณ บรัศไพบูลย์ สย.6633	
วิศวกรไฟฟ้า	
นายจรูญ มาสุขใจ ภฟก.2457	
วิศวกรสุขาภิบาล	
นายจิระสิทธิ์ ทิมสถิตย์ สย.6489	
วิศวกรเครื่องกล	
นายช่างเขียนแบบ	
นายอภิวัฒน์ จัตราภรณ์	

แบบ บ้านพักอาศัย 2 ชั้น
แบบที่ 085
ชื่อบ้าน สะบันงา

เจ้าของ

สถานที่

แบบแสดง
แปลนพื้นชั้นล่าง

วันที่ :	เลขที่	รวม
30 พฤษภาคม 2557	A-05	19

แผ่นที่	รวมแผ่น
05	34

FILE :

รายการแก้ไขแบบ

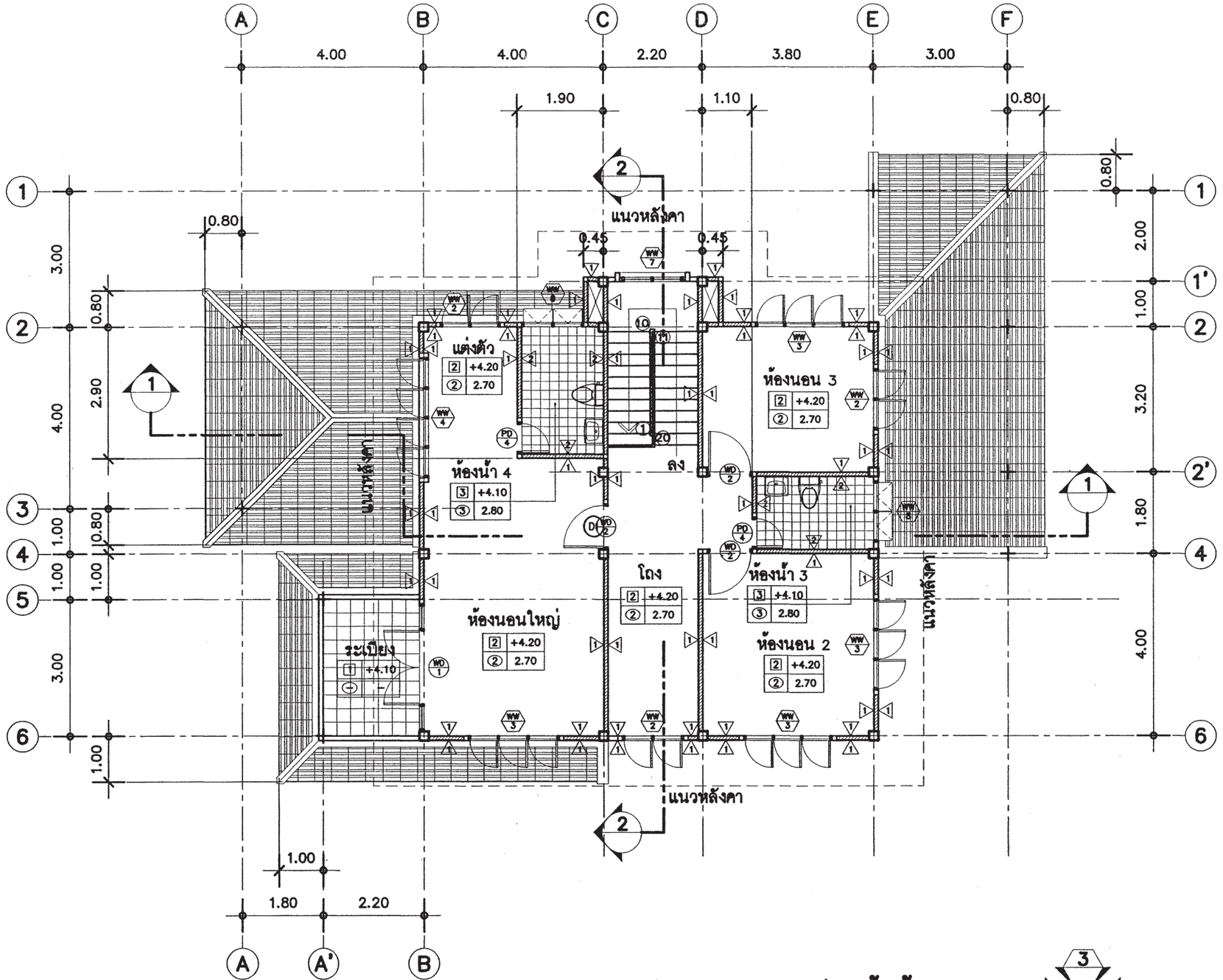

แปลนพื้นชั้นบน

มาตราส่วน 1 : 100

สำนักการ โยธา
กรุงเทพมหานคร

โครงการ

แบบบ้านยิ้มเพื่อประชาชน ระยะที่ 3

ตามนโยบาย

ม.ร.ว. สุขุมพันธุ์ บริพัตร
ผู้ว่าราชการกรุงเทพมหานคร

นายจุมพล สำเภาพล
รองผู้ว่าราชการกรุงเทพมหานคร

นางนินนาท ชลิตานนท์
ปลัดกรุงเทพมหานคร

ผู้อำนวยการสำนักการโยธา

รองผู้อำนวยการสำนักการโยธา
นายทวีศักดิ์ เลิศประพันธ์

ผู้อำนวยการสำนักงานออกแบบ
นายวัชรินทร์ บรรพต

หัวหน้ากลุ่มงานสถาปัตยกรรม
นายสินธุ์ชัย บุญปักษ์

หัวหน้ากลุ่มงานวิศวกรรมอาคาร
นายอริยะ เมฆะกูล

สถาปนิก
นายญาณกร ประกอบกิจ ส.สถ.2654

วิศวกรโครงสร้าง
นายวัณโณ บรัศโพบูลย์ สย.6633

วิศวกรไฟฟ้า
นายจรูญ มาสุขใจ ภฟก.2457

วิศวกรสุขาภิบาล
นายจีระสิทธิ์ พิมสถิตย์ สย.8489

วิศวกรเครื่องกล

นายช่างเขียนแบบ
นายอภิวัฒน์ ขัตราภรณ์

แบบ บ้านพักอาศัย 2 ชั้น
แบบที่ 085
ชื่อบ้าน สะบันงา

เจ้าของ

สถานที่

แบบแสดง
แปลนพื้นชั้นบน

วันที่ :	เลขที่	รวม
30 พฤษภาคม 2557	A-06	19

แผ่นที่	รวมแผ่น
06	34

FILE :

รายการแก้ไขแบบ

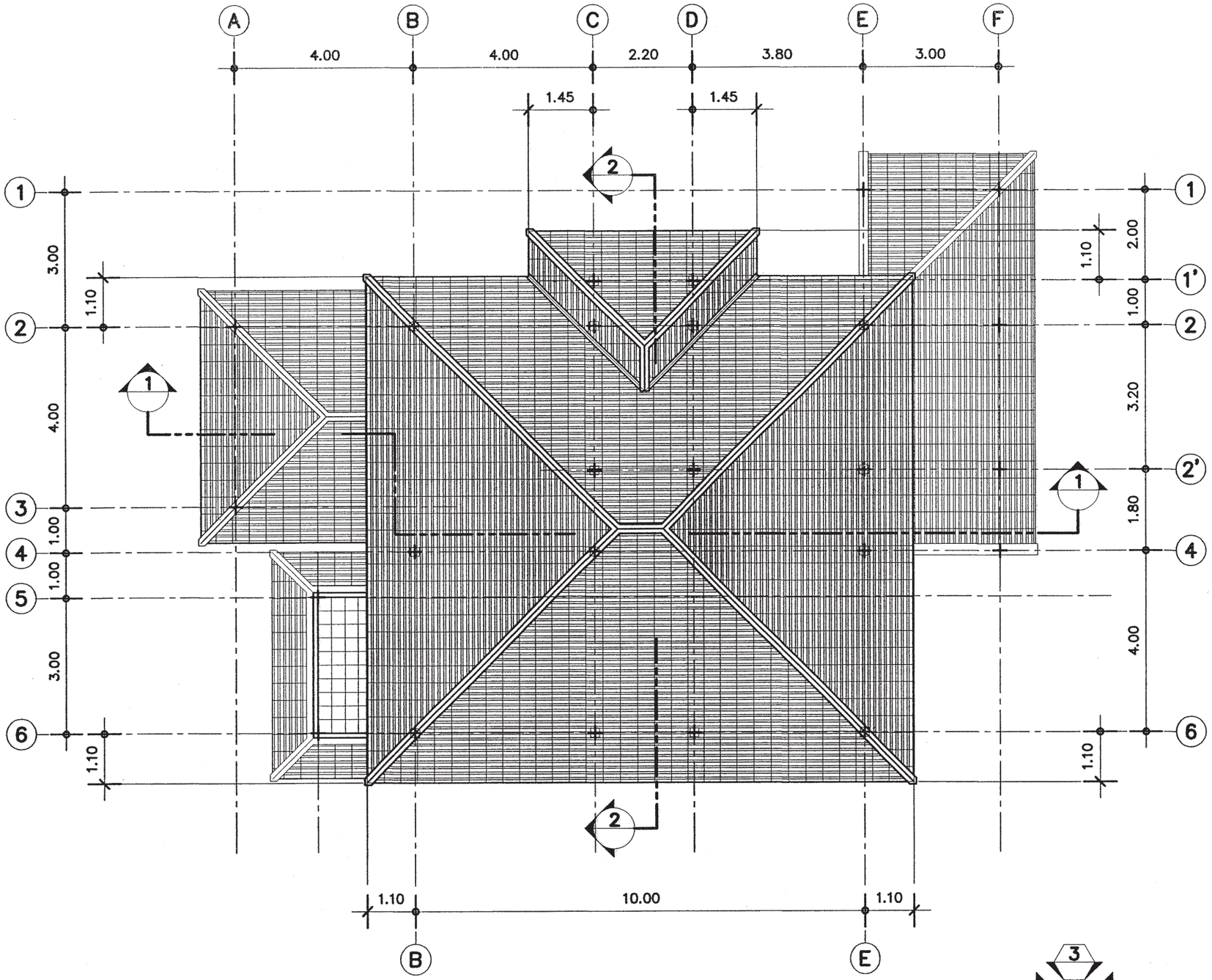

แปลนหลังคา

มาตราส่วน 1 : 100

สำนักการ โยธา
กรุงเทพมหานคร

โครงการ

แบบบ้านยิ้มเพื่อประชาชน ระยะที่ 3

ตามนโยบาย

ม.ร.ว. สุขุมพันธุ์ บริพัตร
ผู้ว่าราชการกรุงเทพมหานคร

นายจุมพล สำเภาพล
รองผู้ว่าราชการกรุงเทพมหานคร

นางนินนาท ชลิตานนท์
ปลัดกรุงเทพมหานคร

ผู้อำนวยการสำนักการโยธา

รองผู้อำนวยการสำนักการโยธา
นายทวิศักดิ์ เลิศประพันธ์

ผู้อำนวยการสำนักงานออกแบบ
นายวัชรินทร์ บรรพต

หัวหน้ากลุ่มงานสถาปัตยกรรม
นายสินธุ์ชัย บุญปักษ์

หัวหน้ากลุ่มงานวิศวกรรมอาคาร
นายอริยะ เมฆะกูล

สถาปนิก
นายญาณกร ประกอบกิจ ส.สถ.2654

วิศวกรโครงสร้าง
นายวัณโณ บรัศไพบูลย์ สย.6633

วิศวกรไฟฟ้า
นายจรูญ มาสุขใจ ภฟก.2457

วิศวกรสุขาภิบาล
นายจีระสิทธิ์ พิมลฉิตย์ สย.8489

วิศวกรเครื่องกล

นายช่างเขียนแบบ
นายอภิวัฒน์ จัตราภรณ์

แบบ บ้านพักอาศัย 2 ชั้น
แบบที่ 085
ชื่อบ้าน สะบันงา

เจ้าของ

สถานที่

แบบแสดง
แปลนหลังคา

วันที่ :	เลขที่	รวม
30 พฤษภาคม 2557	A-07	19

แผ่นที่	รวมแผ่น
07	34

FILE :

รายการแก้ไขแบบ

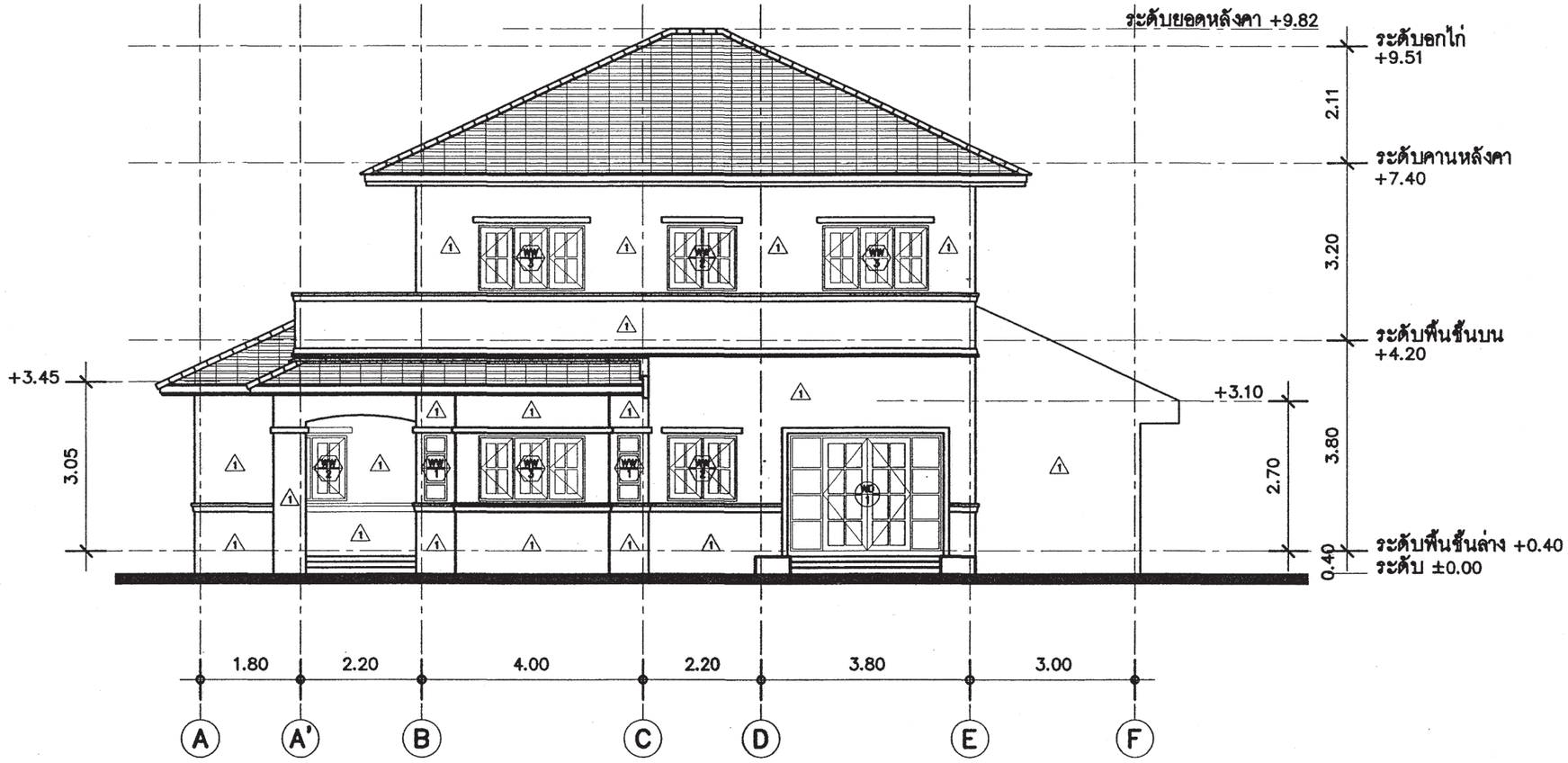

รูปด้าน 1 / A-

มาตราส่วน 1 : 100

สำนักการ โยธา
กรุงเทพมหานคร

โครงการ

แบบบ้านยิ้มเพื่อประชาชน ระยะที่ 3

ตามนโยบาย

ม.ร.ว. สุขุมพันธุ์ บริพัตร
ผู้ว่าราชการกรุงเทพมหานคร

นายจุมพล สำเภาพล
รองผู้ว่าราชการกรุงเทพมหานคร

นางนิ่มนาท ชลิตานนท์
ปลัดกรุงเทพมหานคร

ผู้อำนวยการสำนักการโยธา	
รองผู้อำนวยการสำนักการโยธา	
นายทวีศักดิ์ เลิศประพันธ์	
ผู้อำนวยการสำนักงานออกแบบ	
นายวัชรินทร์ บรรพต	
หัวหน้ากลุ่มงานสถาปัตยกรรม	
นายสินธุ์ชัย บุญบักษ์	
หัวหน้ากลุ่มงานวิศวกรรมอาคาร	
นายอธิยะ เมฆะกูล	

สถาปนิก	
นายญาณกร ประกอบกิจ ส.สถ.2654	
วิศวกรโครงสร้าง	
นายวันโณ บรัศโพบูลย์ สย.6633	
วิศวกรไฟฟ้า	
นายจรูญ มาสุขใจ ภฟก.2457	
วิศวกรสุขาภิบาล	
นายจีระสิทธิ์ หิมสถิตย์ สย.8489	
วิศวกรเครื่องกล	
นายช่างเขียนแบบ	
นายอภิวัฒน์ จัตรบารณ์	

แบบ บ้านพักอาศัย 2 ชั้น
แบบที่ 065
ชื่อบ้าน สะบันงา

เจ้าของ

สถานที่

แบบแสดง
รูปด้าน ①

วันที่ :	เลขที่	รวม
30 พฤษภาคม 2557	A-08	19

แผ่นที่	รวมแผ่น
08	34

FILE :

รายการแก้ไขแบบ

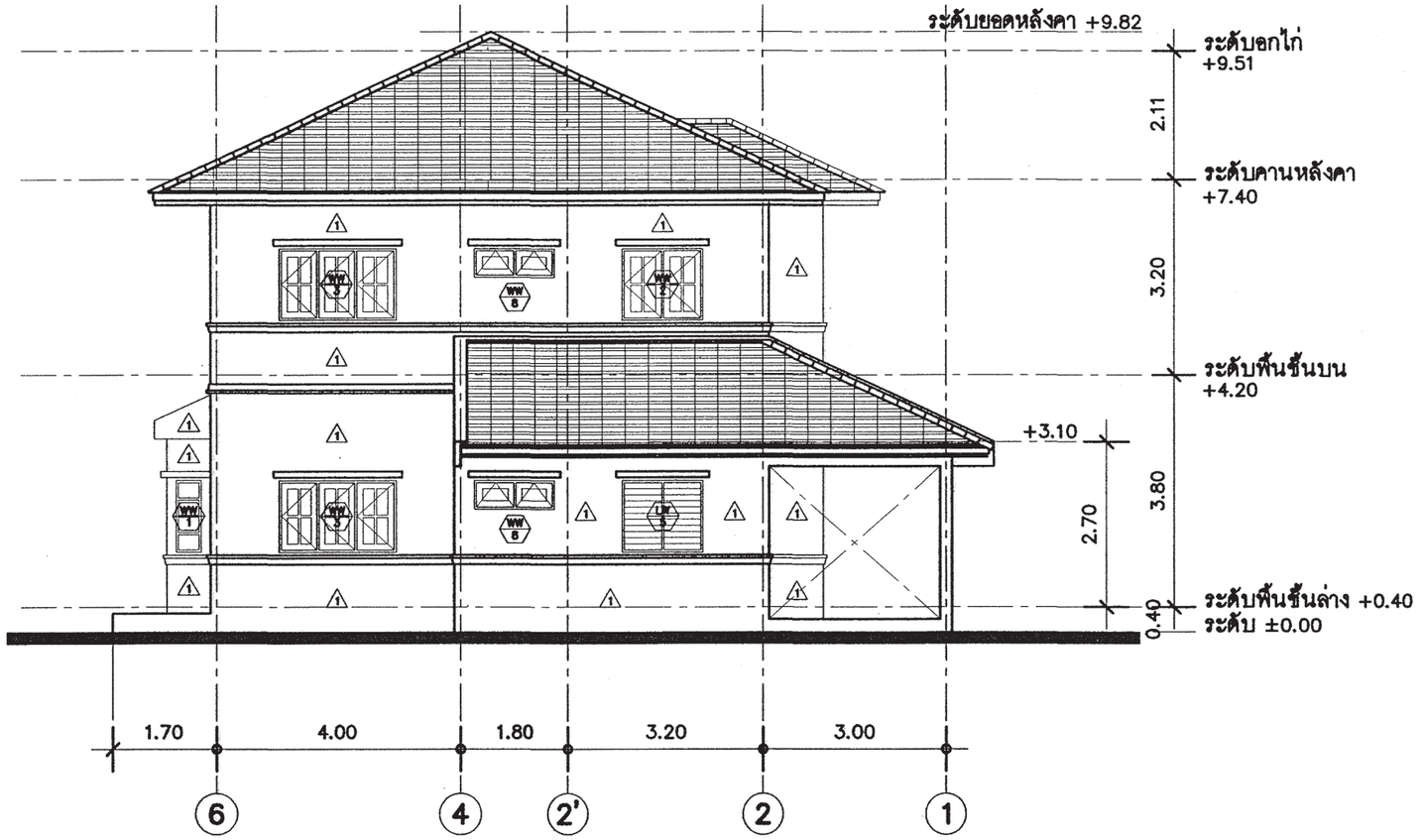

รูปด้าน 2 A-

มาตราส่วน 1 : 100

สำนักการ โยธา
กรุงเทพมหานคร

โครงการ

แบบบ้านยิ้มเพื่อประชาชน ระยะที่ 3

ตามนโยบาย

ม.ร.ว. สุขุมพันธุ์ บริพัตร
ผู้ว่าราชการกรุงเทพมหานคร

นายจุมพล สำเภาพล
รองผู้ว่าราชการกรุงเทพมหานคร

นางนินนาท ชลิตานนท์
ปลัดกรุงเทพมหานคร

ผู้อำนวยการสำนักการโยธา

รองผู้อำนวยการสำนักการโยธา
นายทวิศักดิ์ เลิศประพันธ์

ผู้อำนวยการสำนักงานออกแบบ
นายวัชรินทร์ บรรพต

หัวหน้ากลุ่มงานสถาปัตยกรรม
นายสินธุ์ชัย บุญปักษ์

หัวหน้ากลุ่มงานวิศวกรรมอาคาร
นายอริยะ เมฆะกูล

สถาปนิก
นายญาณกร ประกอบกิจ ส.สถ.2654

วิศวกรโครงสร้าง
นายวัณโณ บรัศไพบูลย์ สย.6633

วิศวกรไฟฟ้า
นายจรูญ มาสุขใจ ภฟก.2457

วิศวกรสุขาภิบาล
นายจิระสิทธิ์ ทิมสถิตย์ สย.8489

วิศวกรเครื่องกล

นายช่างเขียนแบบ
นายอภิวัฒน์ จัตราภรณ์

แบบ บ้านพักอาศัย 2 ชั้น
แบบที่ 085
ชื่อบ้าน สะบันงา

เจ้าของ

สถานที่

แบบแสดง
รูปด้าน ②

วันที่ :	เลขที่	รวม
30 พฤษภาคม 2557	A-09	19

แผ่นที่	รวมแผ่น
09	34

FILE :

รายการแก้ไขแบบ

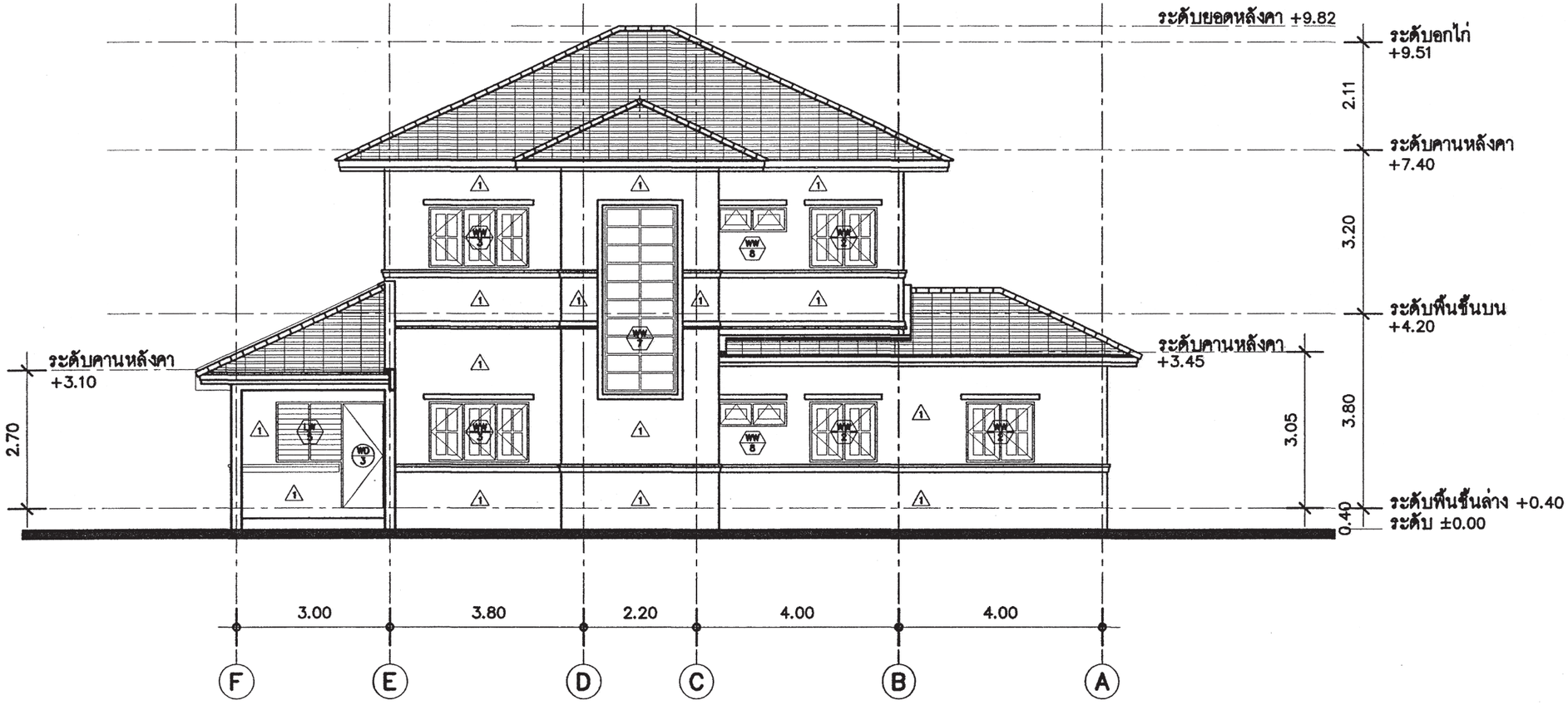

รูปด้าน 3 A-

มาตราส่วน 1 : 100

สำนักการ โยธา
กรุงเทพมหานคร

โครงการ

แบบบ้านยิ้มเพื่อประชาชน ระยะที่ 3

ตามนโยบาย

ม.ร.ว. สุขุมพันธุ์ บริพัตร
ผู้ว่าราชการกรุงเทพมหานคร

นายจุมพล สำเภาพล
รองผู้ว่าราชการกรุงเทพมหานคร

นางนินนาท ชลิตานนท์
ปลัดกรุงเทพมหานคร

ผู้อำนวยการสำนักการโยธา

รองผู้อำนวยการสำนักการโยธา
นายทวีศักดิ์ เลิศประพันธ์

ผู้อำนวยการสำนักงานออกแบบ
นายวัชรินทร์ บรรพต

หัวหน้ากลุ่มงานสถาปัตยกรรม
นายสินธุ์ชัย บุญปักษ์

หัวหน้ากลุ่มงานวิศวกรรมอาคาร
นายอริยะ เมฆะกุล

สถาปนิก
นายญาณกร ประกอบกิจ ส.สถ.2654

วิศวกรโครงสร้าง
นายวัณโณ บรัศไพบูลย์ สย.6633

วิศวกรไฟฟ้า
นายจรูญ มาสุขใจ ภฟก.2457

วิศวกรสุขาภิบาล
นายจิระสิทธิ์ ทิมสถิตย์ สย.8489

วิศวกรเครื่องกล

นายช่างเขียนแบบ
นายอภิวัฒน์ จัตราภรณ์

แบบ บ้านพักอาศัย 2 ชั้น
แบบที่ 085
ชื่อบ้าน สะบันงา

เจ้าของ

สถานที่

แบบแสดง
รูปด้าน ③

วันที่ :	เลขที่	รวม
30 พฤษภาคม 2557	A-10	19

แผ่นที่	รวมแผ่น
10	34

FILE :

รายการแก้ไขแบบ

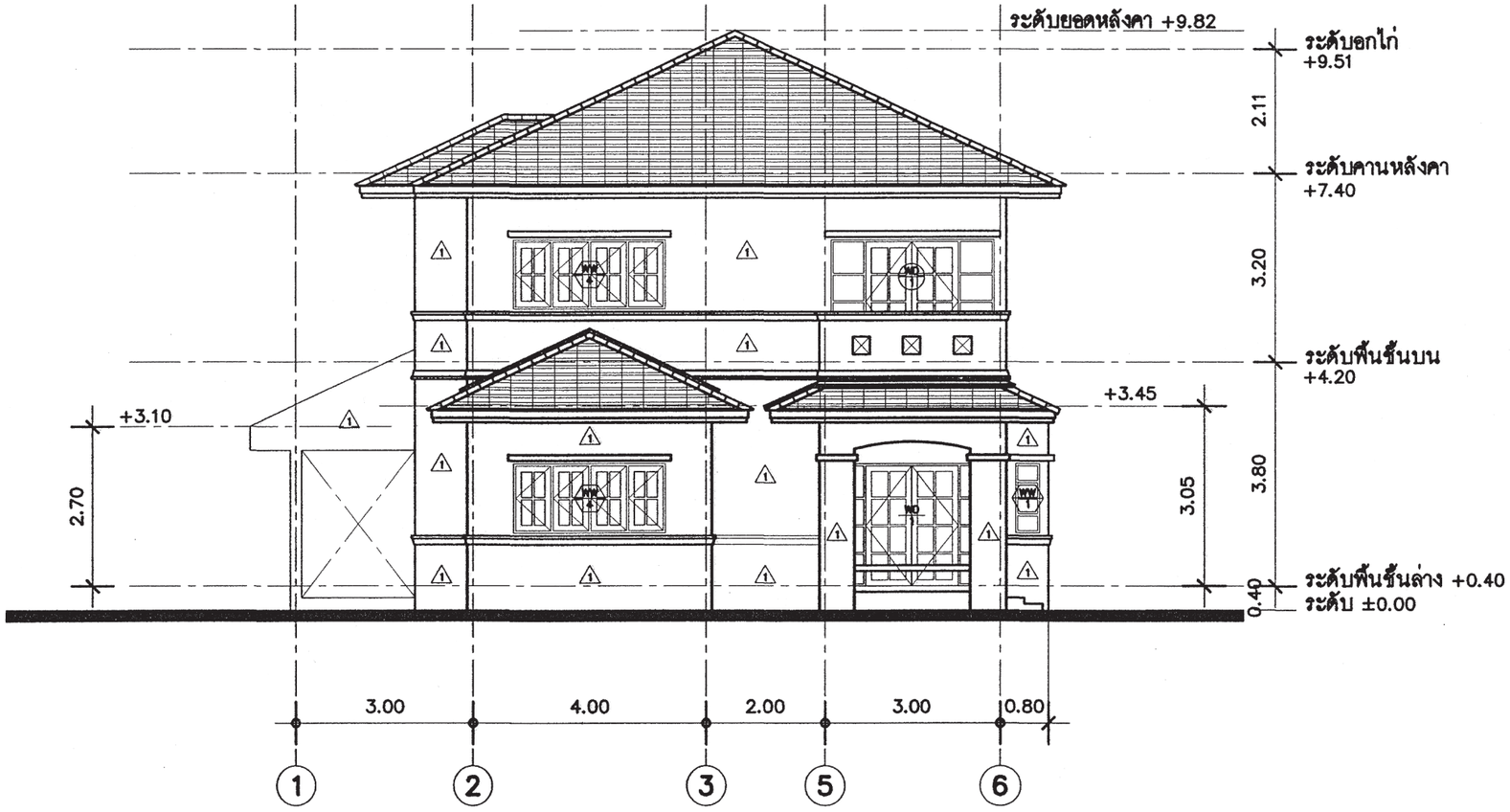

รูปด้าน 4 A-

มาตราส่วน 1 : 100

สำนักการ โยธา
กรุงเทพมหานคร

โครงการ

แบบบ้านยิ้มเพื่อประชาชน ระยะที่ 3

ตามนโยบาย

ม.ร.ว. สุขุมพันธุ์ บริพัตร
ผู้ว่าราชการกรุงเทพมหานคร

นายจุมพล สำเภาพล
รองผู้ว่าราชการกรุงเทพมหานคร

นางนินนาท ชลิตานนท์
ปลัดกรุงเทพมหานคร

ผู้อำนวยการสำนักการโยธา

รองผู้อำนวยการสำนักการโยธา
นายทวีศักดิ์ เลิศประพันธ์

ผู้อำนวยการสำนักงานออกแบบ
นายวัชรินทร์ บรรพต

หัวหน้ากลุ่มงานสถาปัตยกรรม
นายสินธุ์ชัย บุญปักษ์

หัวหน้ากลุ่มงานวิศวกรรมอาคาร
นายอริยะ เมฆะกูล

สถาปนิก
นายญาณกร ประกอบกิจ ส.สถ.2654

วิศวกรโครงสร้าง
นายวัณโณ บรัศไพบูลย์ สย.6633

วิศวกรไฟฟ้า
นายจรูญ มาสุขใจ ภฟก.2457

วิศวกรสุขาภิบาล
นายจีระสิทธิ์ ทิมสถิตย์ สย.8489

วิศวกรเครื่องกล

นายช่างเขียนแบบ
นายอภิวัฒน์ ชัตราภรณ์

แบบ บ้านพักอาศัย 2 ชั้น
แบบที่ 085
ชื่อบ้าน สะบันงา

เจ้าของ

สถานที่

แบบแสดง
รูปด้าน ④

วันที่ :	เลขที่	รวม
30 พฤษภาคม 2557	A-11	19

แผ่นที่	รวมแผ่น
11	34

FILE :

รายการแก้ไขแบบ

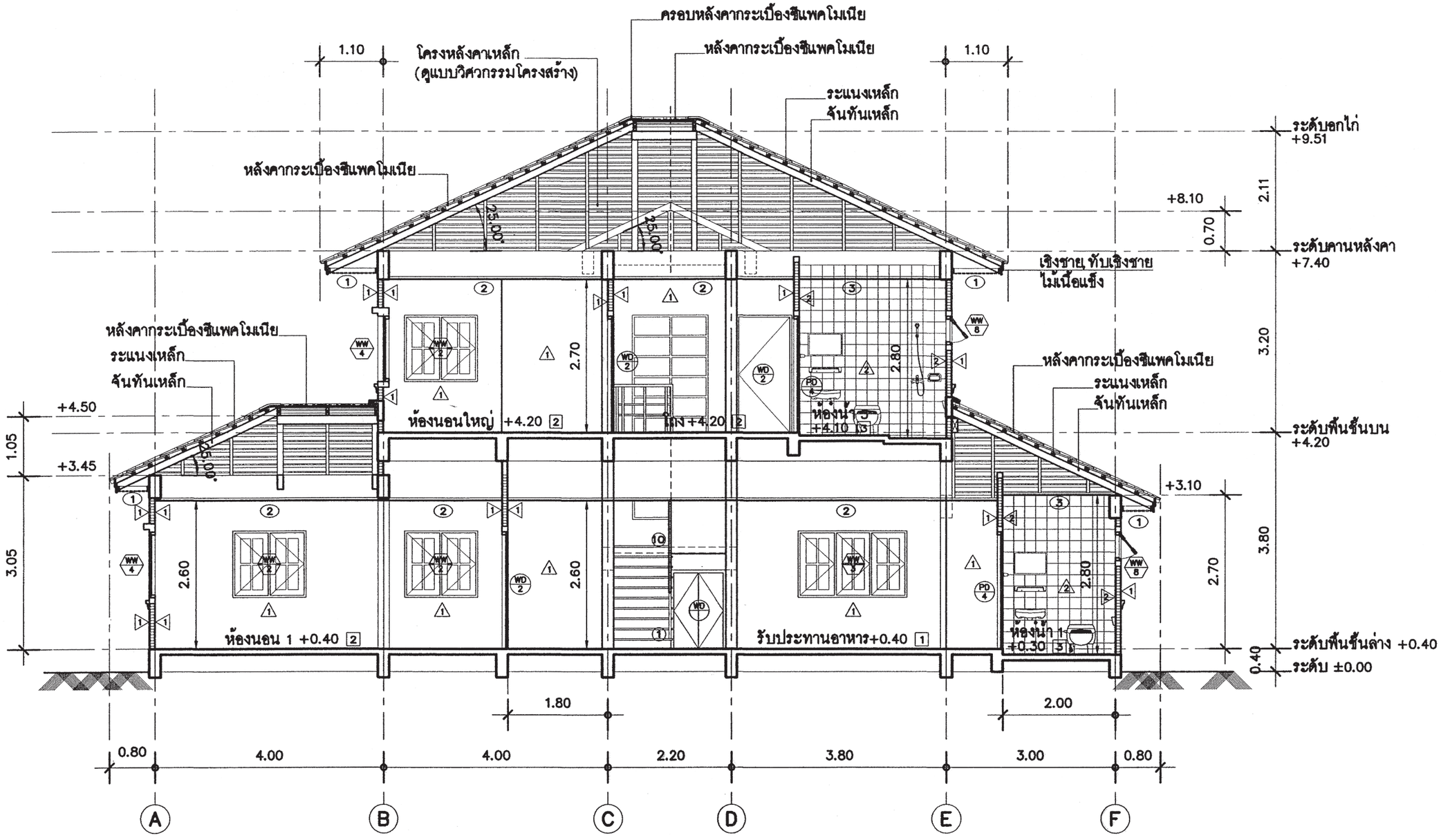

รูปตัด (1)–(1)

มาตราส่วน 1 : 75

สำนักการ โยธา
กรุงเทพมหานคร

โครงการ
แบบบ้านยิ้มเพื่อประชาชน ระยะที่ 3

ตามนโยบาย
ม.ร.ว. สุขุมพันธุ์ บริพัตร
ผู้ว่าราชการกรุงเทพมหานคร
นายจุมพล สำเภาพล
รองผู้ว่าราชการกรุงเทพมหานคร
นางนิ่มนาท ชลิตานนท์
ปลัดกรุงเทพมหานคร

ผู้อำนวยการสำนักการโยธา	
รองผู้อำนวยการสำนักการโยธา	
นายทวีศักดิ์ เลิศประหันต์	
ผู้อำนวยการสำนักงานออกแบบ	
นายวัชรินทร์ บรรพต	
หัวหน้ากลุ่มงานสถาปัตยกรรม	
นายสินธุ์ชัย บุญปักษ์	
หัวหน้ากลุ่มงานวิศวกรรมอาคาร	
นายอธิยะ เมฆะกุล	
สถาปนิก	
นายญาณกร ประกอบใจ ส.สถ.2654	
วิศวกรโครงสร้าง	
นายวันโณ บัลลังก์ไพบูลย์ สย.6633	
วิศวกรไฟฟ้า	
นายจุญ มาสุขใจ ภพ.ท.2457	
วิศวกรสุขาภิบาล	
นายศิระสิทธิ์ หิมสถิตย์ สย.8489	
วิศวกรเครื่องกล	
นายช่างเขียนแบบ	
นายอภิพัฒน์ จัตรานนท์	

แบบ บ้านพักอาศัย 2 ชั้น
แบบที่ 085
ชื่อบ้าน สะบันงา

เจ้าของ

สถานที่

แบบแสดง
รูปตัด (1)-(1)

วันที่ :	เลขที่	รวม
30 พฤษภาคม 2557	A-12	19

แผ่นที่	รวมแผ่น
12	34

FILE :

รายการแก้ไขแบบ

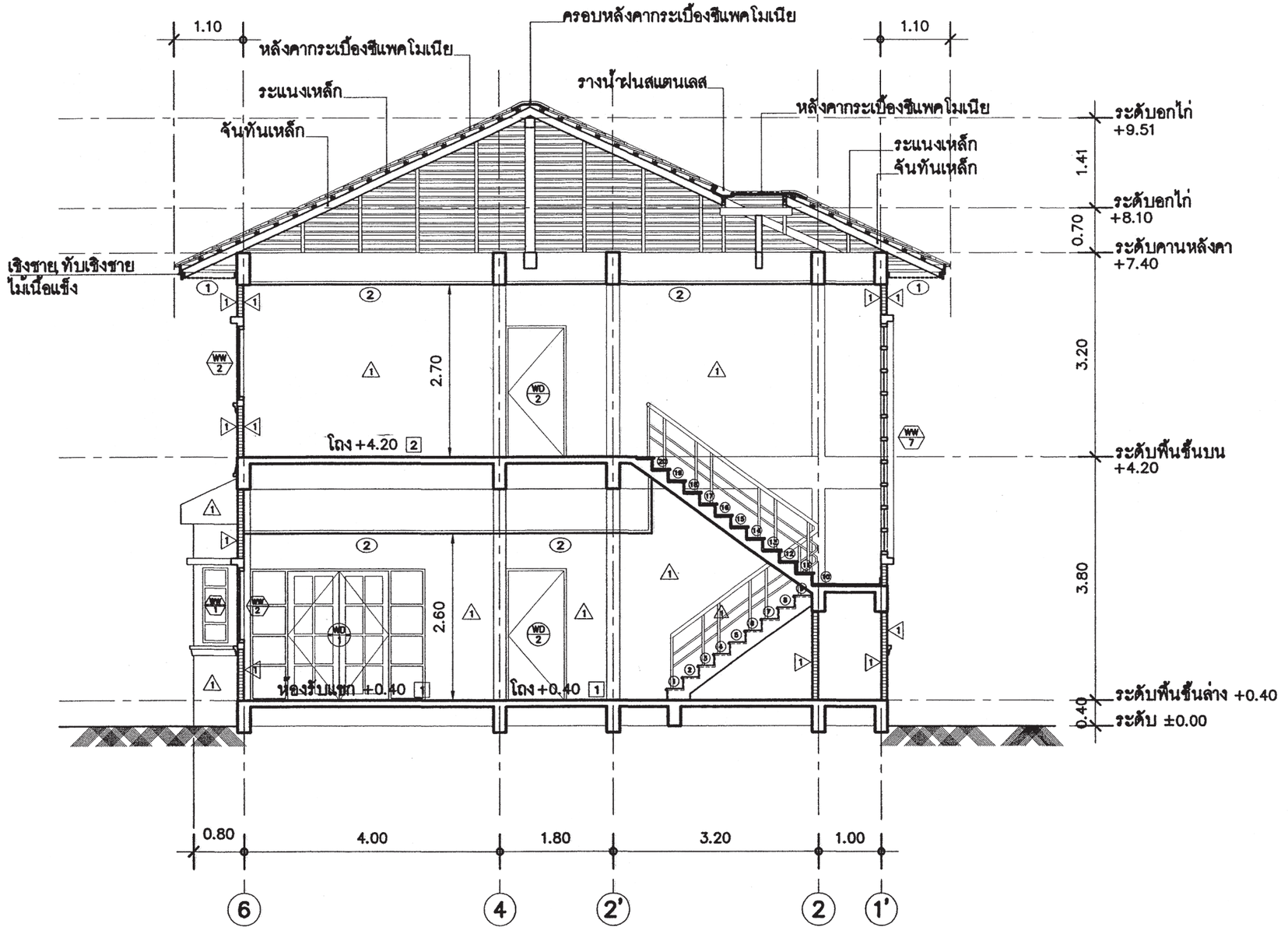

รูปตัด ②–②

มาตราส่วน 1 : 75

สำนักการโยธา
กรุงเทพมหานคร

โครงการ

แบบบ้านยิ้มเพื่อประชาชน ระยะที่ 3

ตามนโยบาย

ม.ร.ว. สุขุมพันธุ์ บริพัตร
ผู้ว่าราชการกรุงเทพมหานคร

นายจุมพล สำเภาพล
รองผู้ว่าราชการกรุงเทพมหานคร

นางนินนาท ชลิตานนท์
ปลัดกรุงเทพมหานคร

ผู้อำนวยการสำนักการโยธา

รองผู้อำนวยการสำนักการโยธา
นายทวีศักดิ์ เลิศประพันธ์

ผู้อำนวยการสำนักงานออกแบบ
นายวัชรินทร์ บรรพต

หัวหน้ากลุ่มงานสถาปัตยกรรม
นายสินธุ์ชัย บุญปักษ์

หัวหน้ากลุ่มงานวิศวกรรมอาคาร
นายอริยะ เมฆะกูล

สถาปนิก
นายญาณกร ประกอบกิจ ส.สถ.2654

วิศวกรโครงสร้าง
นายวัณโณ บรัศไพบูลย์ สย.6633

วิศวกรไฟฟ้า
นายจรูญ มาสุขใจ ภฟก.2457

วิศวกรสุขาภิบาล
นายจีระสิทธิ์ พิมสถิตย์ สย.8489

วิศวกรเครื่องกล

นายช่างเขียนแบบ
นายอภิวัฒน์ จัตราภรณ์

แบบ บ้านพักอาศัย 2 ชั้น
แบบที่ 085
ชื่อบ้าน สะบันงา

เจ้าของ

สถานที่

แบบแสดง
รูปตัด ②-②

วันที่ :	เลขที่	รวม
30 พฤษภาคม 2557	A-13	19

แผ่นที่	รวมแผ่น
13	34

FILE :

รายการแก้ไขแบบ

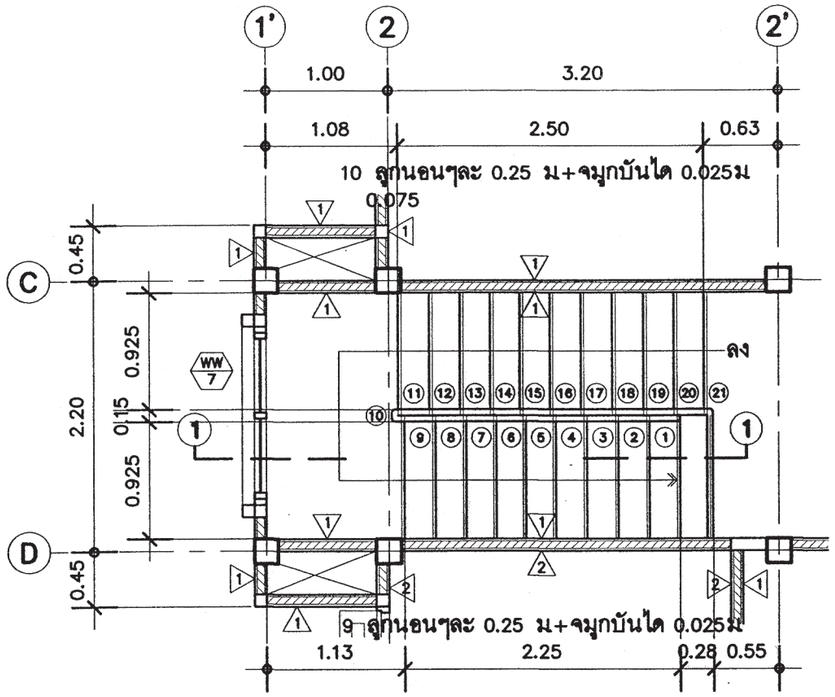

แบบขยายบันได (ขึ้นบน)

มาตราส่วน 1 : 50

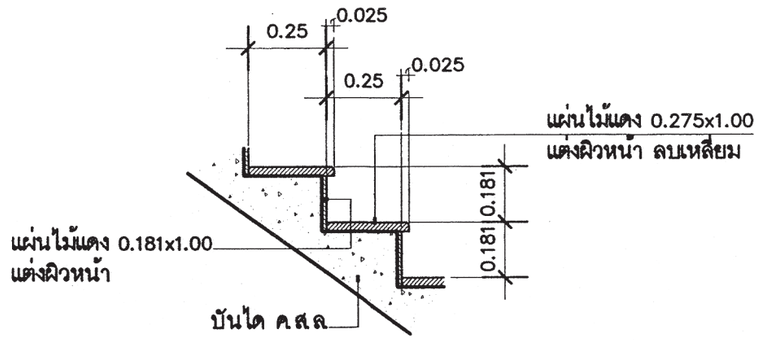

แบบขยาย (1)

มาตราส่วน 1 : 20

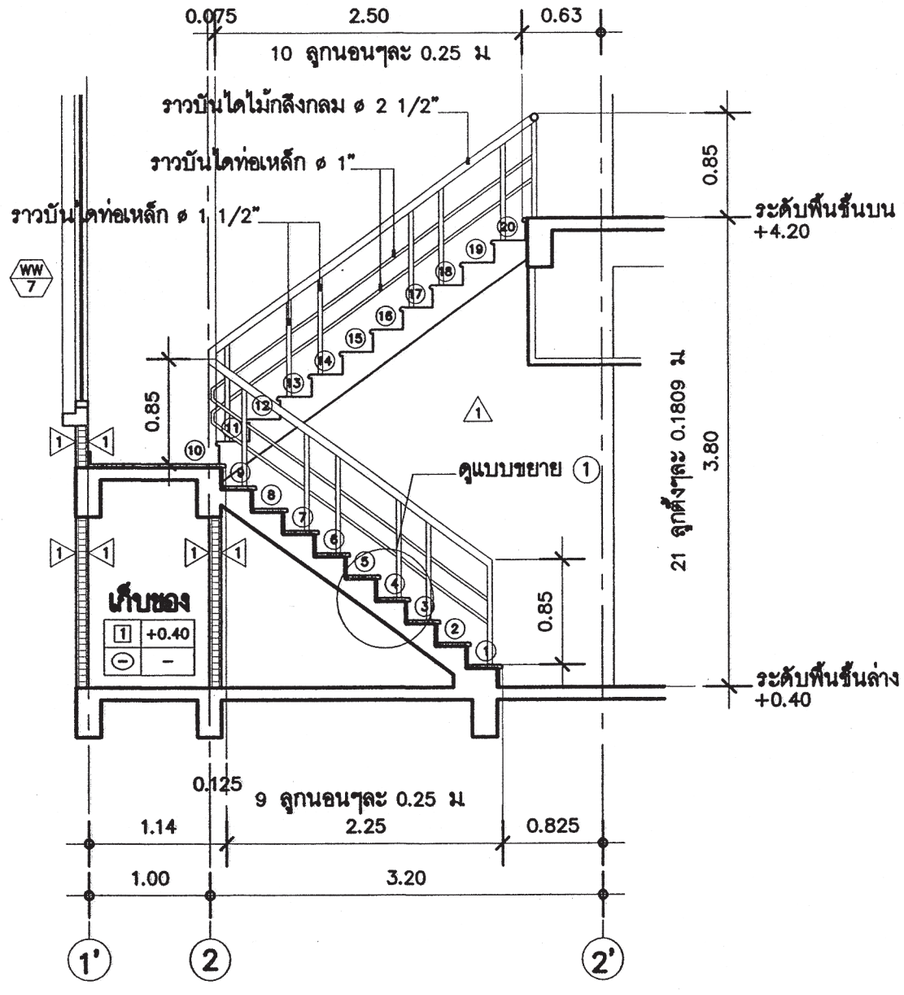

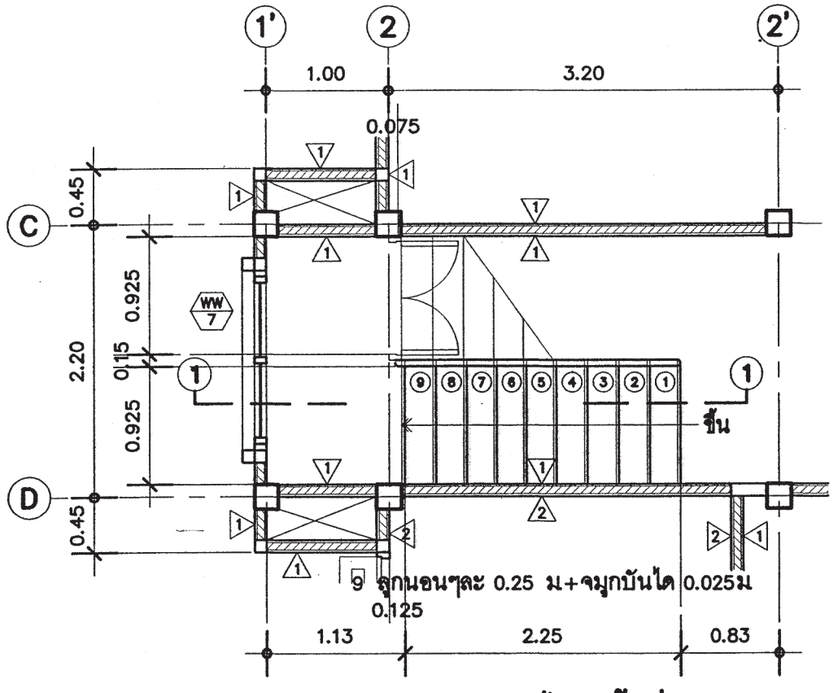

แบบขยายบันได (ขึ้นล่าง)

มาตราส่วน 1 : 50

รูปตัด (1)–(1) (บันได)

มาตราส่วน 1 : 50

สำนักการ โยธา
กรุงเทพมหานคร

โครงการ
แบบบ้านยิ้มเพื่อประชาชน ระยะที่ 3

ตามนโยบาย
ม.ร.ว. สุขุมพันธุ์ บริพัตร
ผู้ว่าราชการกรุงเทพมหานคร
นายจุมพล สำเภาพล
รองผู้ว่าราชการกรุงเทพมหานคร
นางนิ่มนวล ชลิตานนท์
ปลัดกรุงเทพมหานคร

ผู้อำนวยการสำนักการโยธา	
รองผู้อำนวยการสำนักการโยธา	
นายทวีศักดิ์ เสิศประพันธ์	
ผู้อำนวยการสำนักงานออกแบบ	
นายวัชรินทร์ บรรพต	
หัวหน้ากลุ่มงานสถาปัตยกรรม	
นายสินธุ์ชัย บุญบักษ์	
หัวหน้ากลุ่มงานวิศวกรรมอาคาร	
นายอธิยะ เมฆะกุล	
สถาปนิก	
นายญาณกร ประกอบกิจ ส.ส.ก.2654	
วิศวกรโครงสร้าง	
นายวัฒโณ บัลไพบูลย์ สย.6633	
วิศวกรไฟฟ้า	
นายชุญ มาสุรใจ ภพก.2457	
วิศวกรสุขาภิบาล	
นายจิระสิทธิ์ ทิมสวัสดิ์ สย.6489	
วิศวกรเครื่องกล	
นายร่างเรียนแบบ	
นายอภิวัฒน์ จัตรากรณ์	

แบบ บ้านพักอาศัย 2 ชั้น
แบบที่ 085
ชื่อบ้าน สะบันงา

เจ้าของ

สถานที่

แบบแสดง
แบบขยายบันได

วันที่ :	แสดงที่	รวม
30 พฤษภาคม 2557	A-14	19

แผ่นที่	รวมแผ่น
14	34

FILE :

รายการแก้ไขแบบ

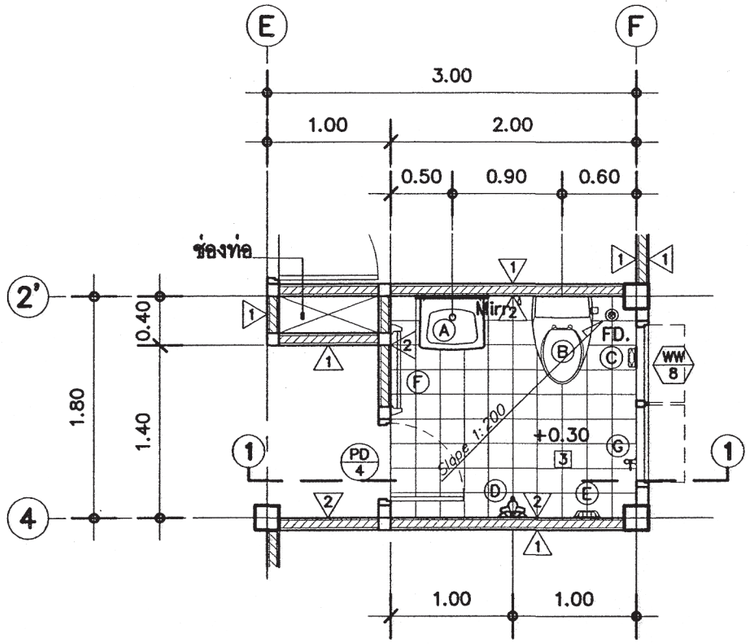

แบบขยายห้องน้ำ (1)

มาตราส่วน 1 : 50

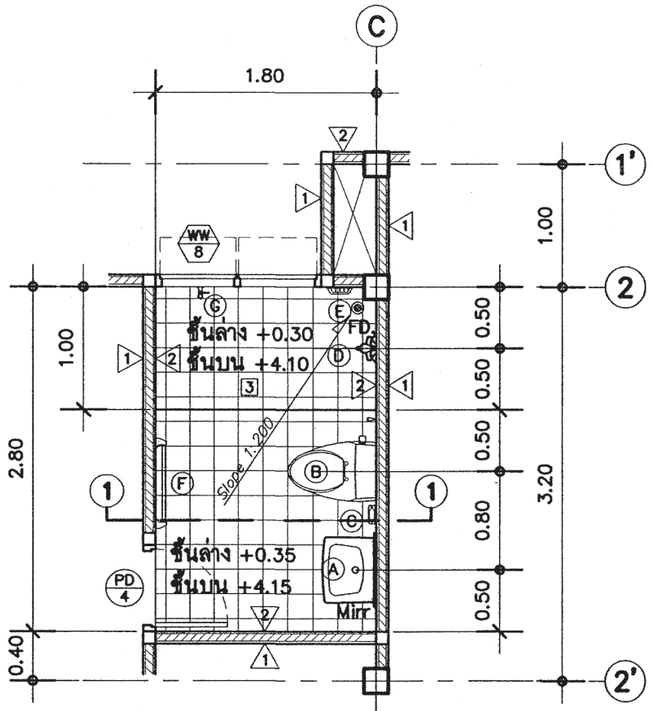

แบบขยายห้องน้ำ (2), (4)

มาตราส่วน 1 : 50

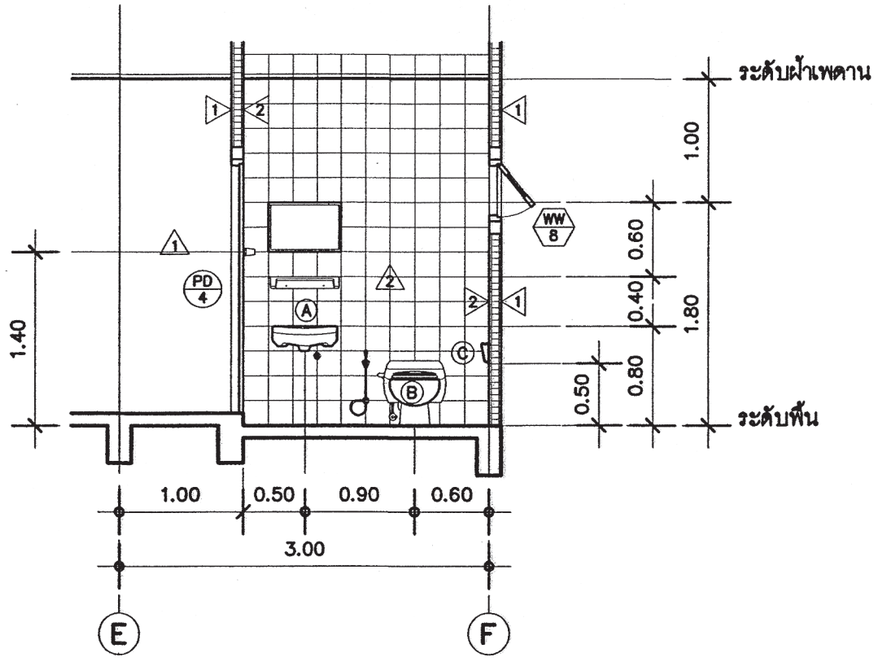

รูปตัด (1)–(1) (ห้องน้ำ 1)

มาตราส่วน 1 : 50

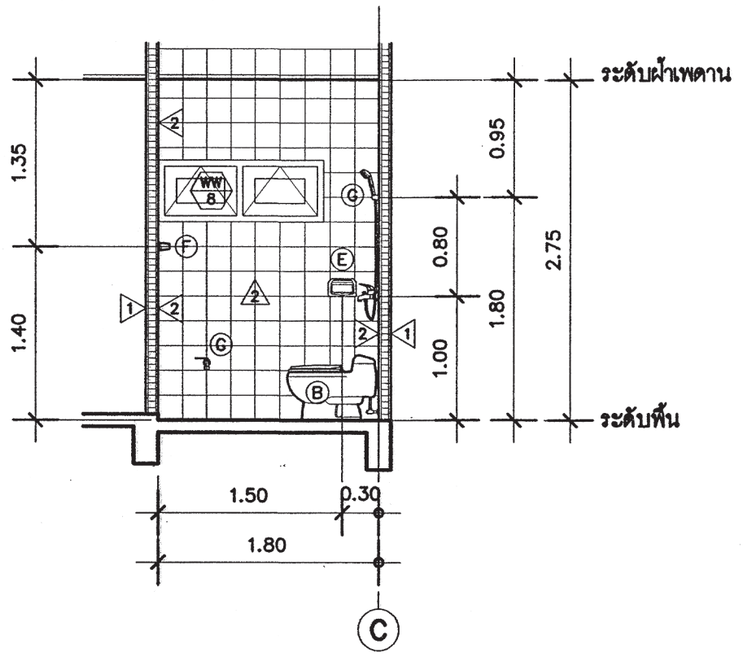

รูปตัด (1)–(1) (ห้องน้ำ 2,4)

มาตราส่วน 1 : 50

สำนักการ โยธา
กรุงเทพมหานคร

โครงการ
แบบบ้านยิ้มเพื่อประชาชน ระยะที่ 3

ตามนโยบาย
ม.ร.ว. สุขุมพันธุ์ บริพัตร
ผู้ว่าราชการกรุงเทพมหานคร
นายจุมพล สำเภาพล
รองผู้ว่าราชการกรุงเทพมหานคร
นางนิ่มนาท ชลิตานนท์
ปลัดกรุงเทพมหานคร

ผู้อำนวยการสำนักการโยธา	
รองผู้อำนวยการสำนักการโยธา	
นายทวีศักดิ์ เลิศประพันธ์	
ผู้อำนวยการสำนักงานออกแบบ	
นายวัชรินทร์ บรรพต	
หัวหน้ากลุ่มงานสถาปัตยกรรม	
นายสินธุ์ชัย บุญปักษ์	
หัวหน้ากลุ่มงานวิศวกรรมอาคาร	
นายอริยะ เมฆะกูล	

สถาปนิก	
นายญาณกร ประกอบกิจ ส.สถ.2654	
วิศวกรโครงสร้าง	
นายวัฒโณ บริศโพบูลย์ สย6633	
วิศวกรไฟฟ้า	
นายชุญ มาสุขใจ ภฟก12457	
วิศวกรสุขาภิบาล	
นายจิระสิทธิ์ ทิมสถิตย์ สย8489	
วิศวกรเครื่องกล	
นายช่างเขียนแบบ	
นายอภิวัฒน์ จันวาระณ์	

แบบ บ้านพักอาศัย 2 ชั้น
แบบที่ 065
ชื่อบ้าน สะบันงา

เจ้าของ

สถานที่

แบบแสดง
แบบขยายห้องน้ำ (1)
แบบขยายห้องน้ำ (2) (4)

วันที่ :	แสดงที่	รวม
30 พฤษภาคม 2557	A-15	19

แผ่นที่	รวมแผ่น
15	34

FILE :

รายการแก้ไขแบบ

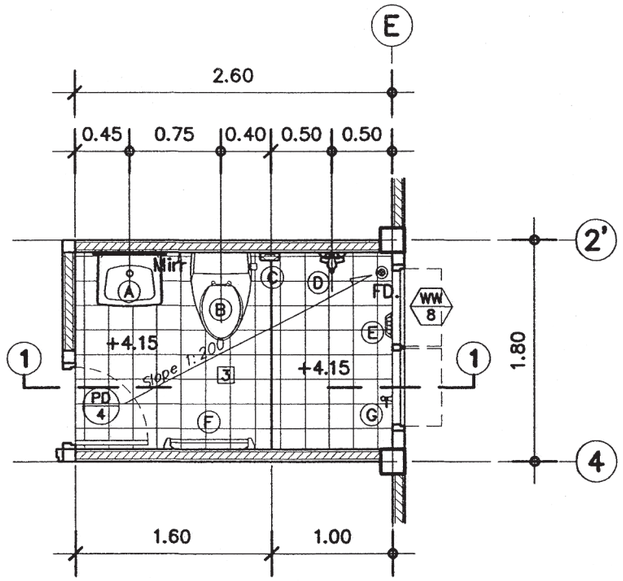

แบบขยายห้องน้ำ ③

มาตราส่วน 1 : 50

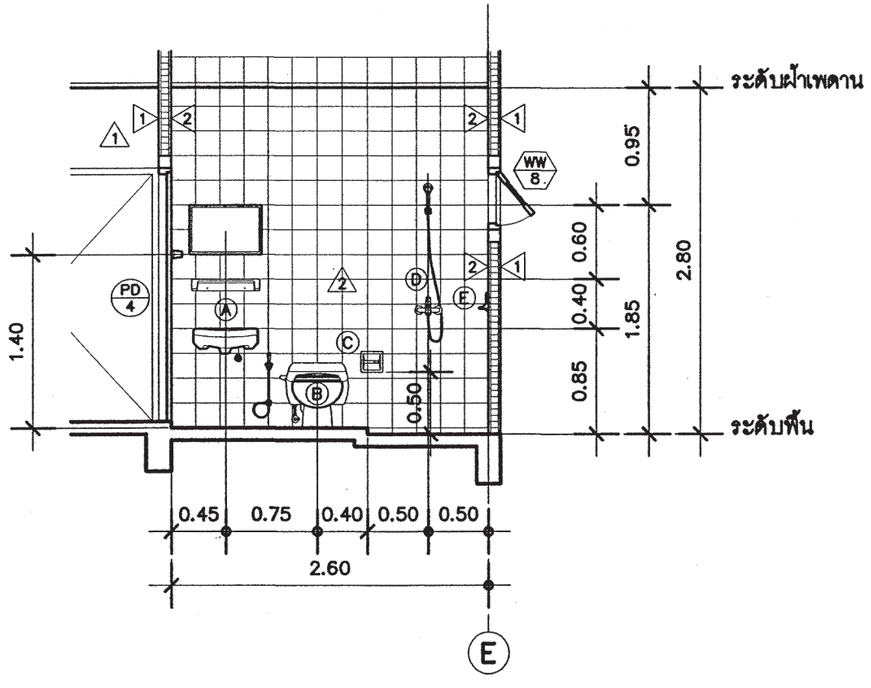

รูปตัด ①-① (ห้องน้ำ 3)

มาตราส่วน 1 : 50

รายการสุขภัณฑ์

สัญญลักษณ์	รายการ	หมายเหตุ
Ⓐ	อ่างล้างหน้า ชนิดแขวนผนัง พร้อมก๊อกน้ำแบบมือหมุน	อุปกรณ์ครบชุด
	และ กระจกเงาอย่างดี และ ชั้นวางของ	
Ⓑ	โถสุขภัณฑ์ ชนิดนั่งราบแบบฟลัชวาล์ว	อุปกรณ์ครบชุด
	พร้อมสายชำระ	
Ⓒ	ที่ใส่กระดาษชำระ แบบฝังในผนัง	
Ⓓ	ฝักบัวอาบน้ำ ชนิดสายอ่อน	อุปกรณ์ครบชุด
Ⓔ	ที่ใส่สะบู่ ชนิดฝังในผนัง	
Ⓕ	ราวแขวนผ้าเช็ดตัวสเตนเลส ขนาด 12"	
Ⓖ	ก๊อกน้ำล้างพื้น	
FD.	รูระบายน้ำพื้น แบบมีฝาตะแกรงดักผง และ กลิ่น	

สำนักการ โยธา
กรุงเทพมหานคร

โครงการ
แบบบ้านยิ้มเพื่อประชาชน ระยะที่ 3

ตามนโยบาย
ม.ร.ว. สุขุมพันธุ์ บริพัตร
ผู้ว่าราชการกรุงเทพมหานคร
นายจุมพล สำเภาพล
รองผู้ว่าราชการกรุงเทพมหานคร
นางนินนาท ชลิตานนท์
ปลัดกรุงเทพมหานคร

ผู้อำนวยการสำนักการโยธา
รองผู้อำนวยการสำนักการโยธา
นายทวิศักดิ์ เลิศประพันธ์
ผู้อำนวยการสำนักงานออกแบบ
นายวัชรินทร์ บรรพต
หัวหน้ากลุ่มงานสถาปัตยกรรม
นายสินธุ์ชัย บุญปักษ์
หัวหน้ากลุ่มงานวิศวกรรมอาคาร
นายอริยะ เมฆะกูล

สถาปนิก
นายญาณกร ประกอบกิจ ส.สถ.2654
วิศวกรโครงสร้าง
นายวัณโณ บรัศไพบูลย์ สย.6633
วิศวกรไฟฟ้า
นายจรูญ มาสุขใจ ภฟก.2457
วิศวกรสุขาภิบาล
นายจีระสิทธิ์ ทิมสถิตย์ สย.8489
วิศวกรเครื่องกล
นายช่างเขียนแบบ
นายอภิวัฒน์ ฉัตราภรณ์

แบบ บ้านพักอาศัย 2 ชั้น
แบบที่ 085
ชื่อบ้าน สะบันงา
เจ้าของ
สถานที่

แบบแสดง
แบบขยายห้องน้ำ ③

วันที่ :	เลขที่	รวม
30 พฤษภาคม 2557	A-16	19

แผ่นที่	รวมแผ่น
16	34

FILE :
รายการแก้ไขแบบ

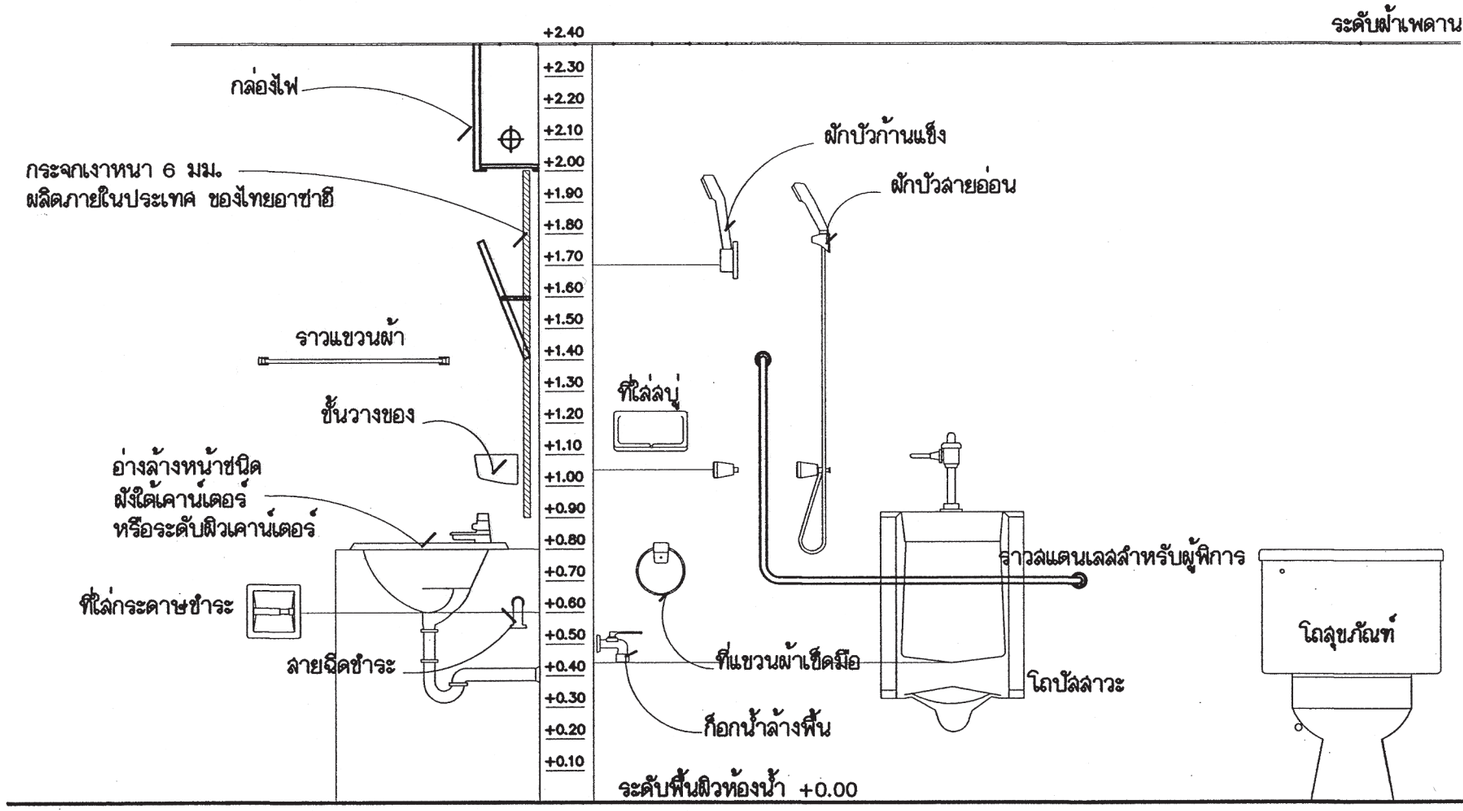

แสดงมาตรฐานการติดตั้งสุขภัณฑ์ และ อุปกรณ์ประกอบห้องน้ำ

สำนักการ โยธา
กรุงเทพมหานคร

โครงการ
แบบบ้านยั่งยืนเพื่อประชาชน ระยะที่ 3

ตามนโยบาย
ม.ร.ว. สุขุมพันธุ์ บริพัตร
ผู้ว่าราชการกรุงเทพมหานคร
นายจุมพล สำเภาพล
รองผู้ว่าราชการกรุงเทพมหานคร
นางนิ่มนาท ชลิตานนท์
ปลัดกรุงเทพมหานคร

ผู้อำนวยการสำนักการโยธา	
รองผู้อำนวยการสำนักการโยธา	
นายทวีศักดิ์ เลิศประพันธ์	
ผู้อำนวยการสำนักงานออกแบบ	
นายวัชรินทร์ บรรพต	
หัวหน้ากลุ่มงานสถาปัตยกรรม	
นายสินธุ์ชัย บุญปักษ์	
หัวหน้ากลุ่มงานวิศวกรรมอาคาร	
นายอริยะ เมฆะกูล	

สถาปนิก	
นายบุญเกษ ประกอบกิจ ส.ส.ถ.2654	
วิศวกรโครงสร้าง	
นายรัฉโณ บริศโพบูลย์ สย.6633	
วิศวกรไฟฟ้า	
นายชุญ มาสุขใจ ภพ.2457	
วิศวกรสุขาภิบาล	
นายจิระสิทธิ์ หิมสิทธิ์ สย.8489	
วิศวกรเครื่องกล	
นายช่างเขียนแบบ	
นายอภิวัฒน์ รัตนากรณ์	

แบบ	บ้านพักอาศัย 2 ชั้น
แบบที่	065
ชื่อบ้าน	สะบันงา
เจ้าของ	
สถานที่	

แบบแสดง
มาตรฐาน
การติดตั้งสุขภัณฑ์

วันที่ :	เลขที่	รวม
30 พฤษภาคม 2557	A-17	19

แผ่นที่	รวมแผ่น
17	34

FILE :

รายการแก้ไขแบบ

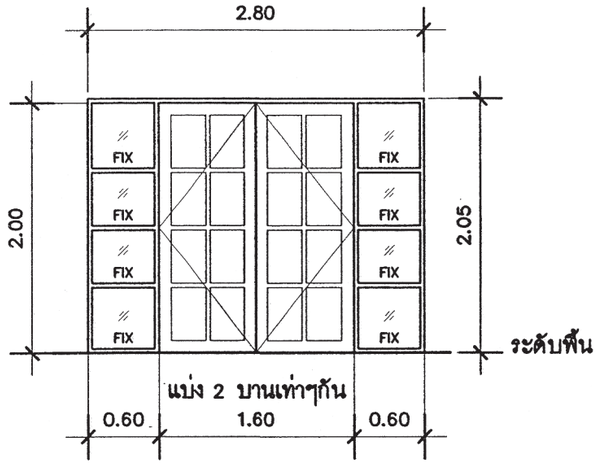

WD 1 ประตูบานเปิดคู่พร้อมบานติดตายขนาบข้าง

- วงกบไม้แดง
- กรอบบานไม้สัก
- ลูกฟักกระจกสีใสหนา 6 มม

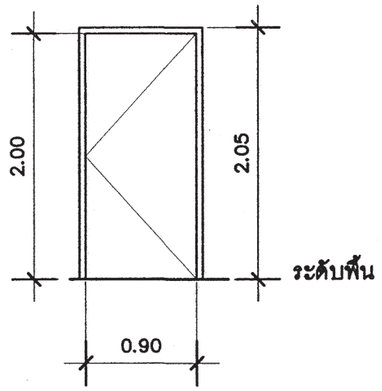

WD 2 ประตูบานเปิดเดี่ยว

- วงกบไม้แดง
- กรอบบานไม้สัก
- ลูกฟักไม้สัก

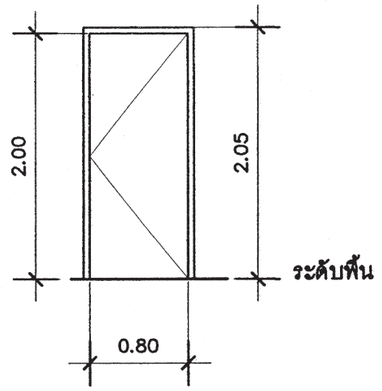

WD 3 ประตูบานเปิดเดี่ยว

- วงกบไม้แดง
- กรอบบานไม้สัก
- ลูกฟักไม้สัก

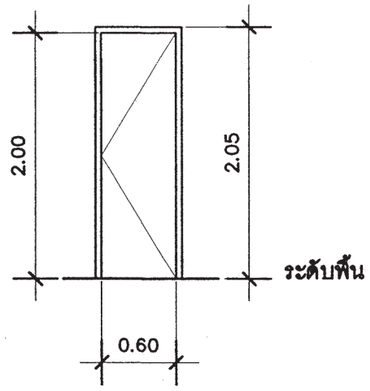

PD 4 ประตูบานเปิดเดี่ยว

- วงกบ PVC.
- กรอบบาน PVC.
- ลูกฟัก PVC.

แบบขยายประตู

มาตราส่วน 1 : 50

สำนักการ โยธา
กรุงเทพมหานคร

โครงการ
แบบบ้านยั่งเพื่อประชาชน ระยะที่ 3

ตามนโยบาย
ม.ร.ว. สุขุมพันธุ์ บริพัตร
ผู้ว่าราชการกรุงเทพมหานคร
นายจุมพล สำเภาพล
รองผู้ว่าราชการกรุงเทพมหานคร
นางนิ่มนาท ชลิตานนท์
ปลัดกรุงเทพมหานคร

ผู้อำนวยการสำนักการโยธา	
รองผู้อำนวยการสำนักการโยธา	
นายทวีศักดิ์ เลิศประพันธ์	
ผู้อำนวยการสำนักงานออกแบบ	
นายวัชรินทร์ บรรพต	
หัวหน้ากลุ่มงานสถาปัตยกรรม	
นายสินธุ์ชัย บุญปักษ์	
หัวหน้ากลุ่มงานวิศวกรรมอาคาร	
นายอธิยะ เมฆะกูล	

สถาปนิก	
นายญาณกร ประกอบใจ ส.ส.ถ.2654	
วิศวกรโครงสร้าง	
นายวัฒโณ บรัศไพบูลย์ สย.6633	
วิศวกรไฟฟ้า	
นายจรูญ มาสุขใจ ภฟ.น.2457	
วิศวกรสุขาภิบาล	
นายจิระสิทธิ์ ทิมสใหย์ สย.8489	
วิศวกรเครื่องกล	
นายช่างเขียนแบบ	
นายอภิวัฒน์ จันดาบารณ์	

แบบ	บ้านพักอาศัย 2 ชั้น
แบบที่	085
ชื่อบ้าน	สะบันงา

เจ้าของ	
สถานที่	

แบบแสดง	
แบบขยายประตู	

วันที่ :	แบบที่	รวม
30 พฤษภาคม 2557	A-18	19

แผ่นที่	รวมแผ่น
18	34

FILE :
รายการแก้ไขแบบ

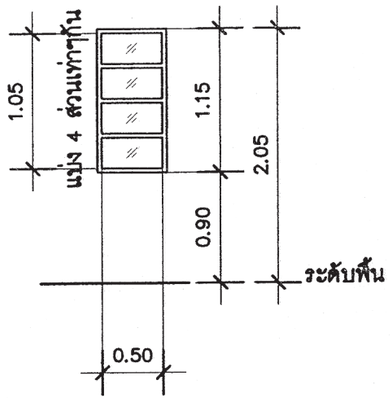

WW 1 หน้าต่างบานติดตาย
- วงกบไม้แดง
- กรอบบานไม้สัก (คิ้ว)
- ลูกฟักกระจกสีใสหนา 6 มม

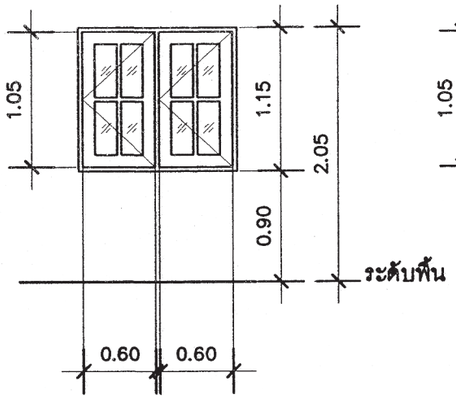

WW 2 หน้าต่างบานเปิดวิทโก้
- วงกบไม้แดง
- กรอบบานไม้สัก
- ลูกฟักกระจกสีใสหนา 6 มม

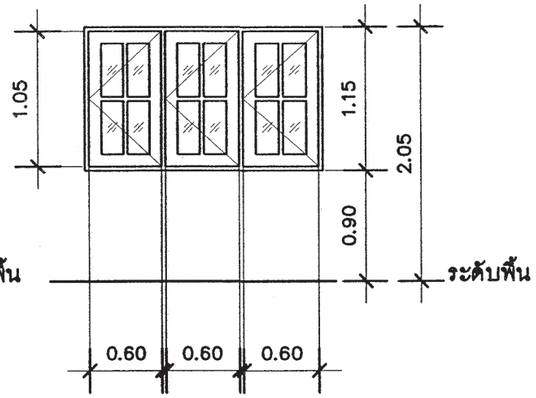

WW 3 หน้าต่างบานเปิดวิทโก้
- วงกบไม้แดง
- กรอบบานไม้สัก
- ลูกฟักกระจกสีใสหนา 6 มม

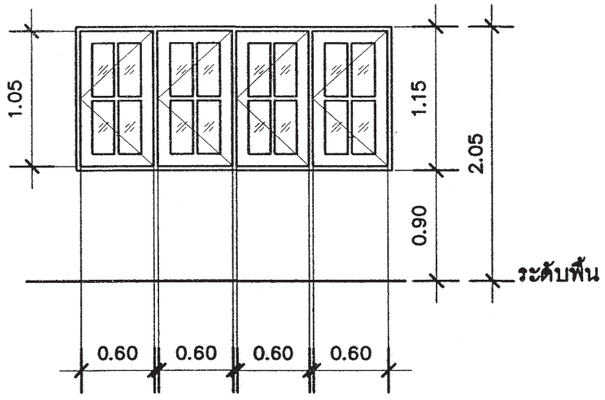

WW 4 หน้าต่างบานเปิดวิทโก้
- วงกบไม้แดง
- กรอบบานไม้สัก
- ลูกฟักกระจกสีใสหนา 6 มม

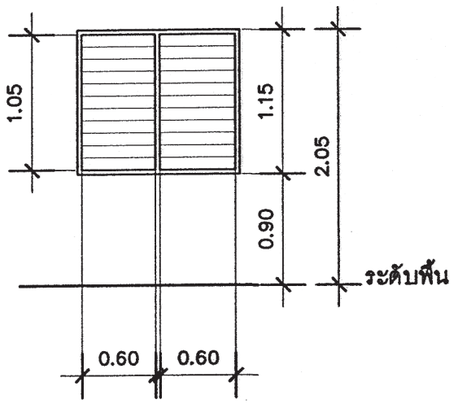

LW 5 หน้าต่างบานเกร็ด 2 บาน
- วงกบไม้แดง
- ลูกฟักกระจกสีใสหนา 6 มม

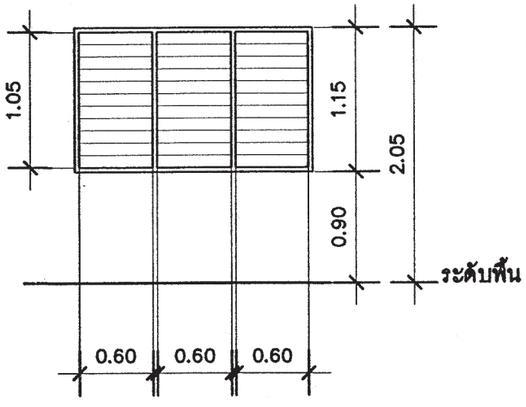

LW 6 หน้าต่างบานเกร็ด 2 บาน
- วงกบไม้แดง
- ลูกฟักกระจกสีใสหนา 6 มม

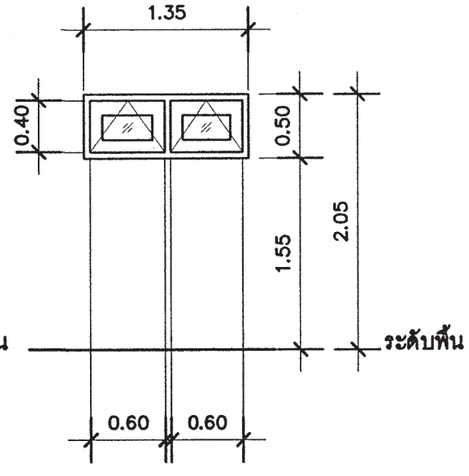

WW 8 หน้าต่างบานกระทุ้งคู่
- วงกบไม้แดง
- กรอบบานไม้สัก
- ลูกฟักกระจกสีใสหนา 6 มม

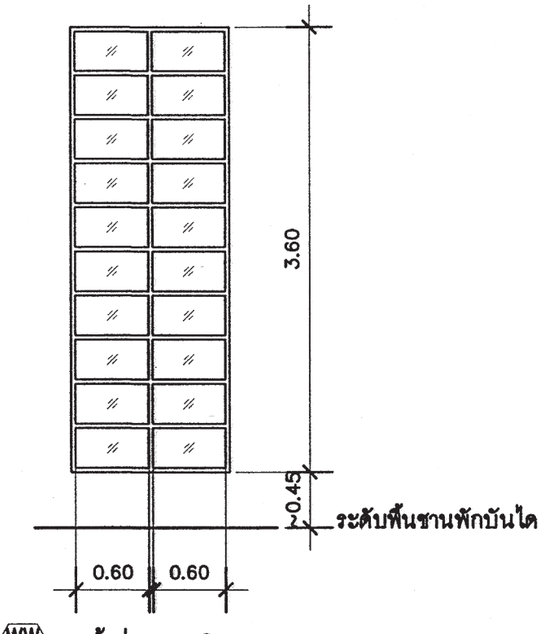

WW 7 หน้าต่างบานติดตาย
- วงกบไม้แดง
- กรอบบานไม้สัก (คิ้ว)
- ลูกฟักกระจกสีใสหนา 6 มม

แบบขยายหน้าต่าง

มาตราส่วน 1 : 50

สำนักการ โยธา
กรุงเทพมหานคร

โครงการ
แบบบ้านยิ้มเพื่อประชาชน ระยะที่ 3

ตามนโยบาย
ม.ร.ว. สุขุมพันธุ์ บริพัตร
ผู้ว่าราชการกรุงเทพมหานคร
นายจุมพล สำเภาพล
รองผู้ว่าราชการกรุงเทพมหานคร
นางนินนาท ชลิตานนท์
ปลัดกรุงเทพมหานคร

ผู้อำนวยการสำนักการโยธา
รองผู้อำนวยการสำนักการโยธา
นายทวีศักดิ์ เลิศประพันธ์
ผู้อำนวยการสำนักงานออกแบบ
นายวัชรินทร์ บรรพต
หัวหน้ากลุ่มงานสถาปัตยกรรม
นายสินธุ์ชัย บุญปักษ์
หัวหน้ากลุ่มงานวิศวกรรมอาคาร
นายอริยะ เมฆะกูล

สถาปนิก
นายญาณกร ประกอบกิจ ส.สถ.2654
วิศวกรโครงสร้าง
นายวัณโณ บรัศไพบูลย์ สย.6633
วิศวกรไฟฟ้า
นายจรูญ มาสุขใจ ภฟก.2457
วิศวกรสุขาภิบาล
นายจิระสิทธิ์ ทิมสถิตย์ สย.8489
วิศวกรเครื่องกล
นายช่างเขียนแบบ
นายอภิวัฒน์ ชัตราภรณ์

แบบ บ้านพักอาศัย 2 ชั้น
แบบที่ 085
ชื่อบ้าน สะบันงา
เจ้าของ
สถานที่

แบบแสดง
แบบขยายหน้าต่าง

วันที่ :	เลขที่	รวม
30 พฤษภาคม 2557	A-19	19

แผ่นที่	รวมแผ่น
19	34

FILE :
รายการแก้ไขแบบ

รายการประกอบแบบด้านวิศวกรรมโยธา

1. ซีเมนต์

1.1 ส่วนผสมของโครงสร้างคอนกรีตเสริมเหล็กทั้งหมดต้องใช้ PORTLAND CEMENT ประเภทที่ 1 ที่มีคุณสมบัติตามมาตรฐานผลิตภัณฑ์อุตสาหกรรมเท่านั้น

1.2 ถ้าไม่ได้ระบุเป็นอย่างอื่น ต้องมีส่วนผสมของซีเมนต์ไม่น้อยกว่า325กิโลกรัมต่อคอนกรีต ลูกบาศก์เมตร

2. คอนกรีต

2.1 คอนกรีตที่ใช้สำหรับงานโครงสร้างของอาคารเช่นเสาเข็ม , ฐานราก , เสา และพื้น ฯลฯ ต้องมีกำลังอัดประลัยไม่น้อยกว่า 180ksc เมื่ออายุ 28วัน โดยทดสอบจากแท่งคอนกรีตตัวอย่างรูปทรงกระบอก 150x300มม

2.2 ADMIXTURE ที่ใช้ต้องมีคุณสมบัติตาม ASTM หรือ BS

3. งานเหล็ก

3.1 คุณสมบัติของเหล็กเสริมคอนกรีต มีดังนี้

ขนาดเหล็กเสริม mm.	ชั้นคุณภาพ	มาตรฐาน	หมายเหตุ
RB6 , RB9 DB12 ขึ้นไป	SR-24 SD-40	มอก 20-2543 มอก 24-2548	

3.2 เหล็กรูปพรรณ , เหล็กกลวงสำหรับก่อสร้าง

3.2.1 เหล็กรูปพรรณที่จะใช้ต้องมีคุณสมบัติตาม มอก 1227-2539 , มอก 1228-2549 หรือ JIS เหล็กกลวงที่ใช้ต้องมีคุณสมบัติตาม มอก 107-2533 หรือ JIS และเหล็กรูปพรรณเชื่อมประกอบจะต้องมีคุณสมบัติตาม มอก 1303-2538

3.2.2 เหล็กรูปพรรณทั้งหมดต้องเป็นของใหม่ ไม่เคยใช้งานมาก่อน ตรงไม่บิดเบี้ยว ไม่มีรอยตำหนิ ไม่มีสนิมกร่อน ไม่เปื้อนสี หรือน้ำมัน

3.2.3 การต่อเหล็กรูปพรรณ ถ้าไม่จำเป็นจริงๆแล้วห้ามต่อ ในกรณีที่มีการต่อเหล็ก รอยต่อของเหล็กต้องมีกำลังมากกว่าหรือเท่ากับเหล็กที่ไม่มีรอยต่อ การต่อให้ต่อจุดเดียวเท่านั้น และการต่อให้เป็นไปตามมาตรฐาน AISC

3.2.4 การประกอบการติดตั้ง ให้ดำเนินการตามมาตรฐาน AISC หรือตามมาตรฐานสำหรับอาคารเหล็กรูปพรรณของ วสท. ที่ 1015-40

3.2.5 ผู้รับจ้างจะต้องทำ ค้ำยัน ยึดโครง ให้เพียงพอเพื่อยึดโครงสร้างให้แน่นหนาอยู่ในแนวและตำแหน่งที่ต้องการ

3.2.6 องค์อาคารที่วางทาบหรือต่อเชื่อมจะต้องวางให้แนบสนิทเต็มหน้า

3.2.7 การเชื่อมต่อทั้งหมดให้ใช้วิธีเชื่อมด้วยไฟฟ้าการ (ELECTRLC ARC WELDING) โดยตลอดผิวหน้าสัมผัสการเชื่อมให้เป็นไปตามมาตรฐาน AWS ขนาดของรอยเชื่อมต้องไม่น้อยกว่าความหนาของแผ่นเหล็ก

3.2.8 ถ้าไม่ได้กำหนดให้เป็นอย่างอื่น รอยต่อระหว่างชิ้นส่วนเหล็กต่างๆ ให้ใช้วิธีเชื่อมตะเข็บตลอดแนวชน

3.2.9 ผิวหน้าที่จะทำการเชื่อม ต้องสะอาดปราศจากสะเก็ดร่อน สนิมกรัน ไขมัน สี หรือสิ่งแปลกปลอมอื่นใด

3.2.10 ลวดเชื่อมต้องมีคุณสมบัติตาม มอก หรือ AWS หรือ AISC

3.2.11 ให้ทาด้วยสีกันสนิมไม่น้อยกว่า 2 ชั้น คุณภาพเทียบเท่า RUST O-LEAM , JOTAN , SIKKENS

4. เสาเข็ม

4.1 เสาเข็มคอนกรีตอัดแรง เป็นเสาเข็มของ MP , GPS , GEL , CPM , T-COM หรือเทียบเท่า หรือเสาเข็มเจาะ(ตามแบบแสดง)

- เสาเข็มคอนกรีตอัดแรง ขนาด ⊙ -0.15x0.15ม
- เสาเข็มคอนกรีตอัดแรง ขนาด I-0.18x0.18ม พื้นที่หน้าตัดไม่น้อยกว่า 253 ตร.ซม
- เสาเข็มคอนกรีตอัดแรง ขนาด I-0.22x0.22ม พื้นที่หน้าตัดไม่น้อยกว่า 351 ตร.ซม
- เสาเข็มคอนกรีตอัดแรง ขนาด I-0.26x0.26ม พื้นที่หน้าตัดไม่น้อยกว่า 455 ตร.ซม
- เสาเข็มเจาะ ขนาด ø0.35 ม

4.2 กำลังรับน้ำหนักบรรทุกและความยาวเสาเข็มให้พิจารณาตามแบบรายละเอียด โดยความยาวเสาเข็มที่แท้จริง ณ ตำแหน่งที่ตั้งโครงการ อาจมีการเปลี่ยนแปลง แต่ทั้งนี้ให้กำหนดและตรวจสอบอีกครั้งโดยวิศวกรผู้ควบคุมงาน โดยเสาเข็มจะต้องมีกำลังรับน้ำหนักบรรทุกได้ไม่น้อยกว่าที่กำหนดตามแบบ

5. ระบบกันซึม

5.1 รายละเอียดและคุณสมบัติ

ส่วนของอาคาร	ชนิดและผลิตภัณฑ์	ผลิตภัณฑ์คุณภาพเทียบเท่า
- หลังคา ค.ส.ล - ห้องน้ำ	น้ำยาเคมีแบบกันซึม	BRUSHBOND ของ FOSROC LANKO 225 ของ DAVCO

6. ทั่วไปและการเตรียมงาน

6.1 รายการประกอบแบบอื่นใดที่ไม่ได้กำหนดไว้ให้ถือปฏิบัติตาม บทกำหนดทั่วไปสำหรับการก่อสร้างอาคารคอนกรีตเสริมเหล็กของ วสท. เป็นเกณฑ์

6.2 เนื่องจากคุณสมบัติของดินในกรุงเทพมหานคร แต่ละพื้นที่เขตมีความแตกต่างกันในด้านความสามารถในการรับน้ำหนักบรรทุกและมีระดับความลึกของชั้นทรายที่แตกต่างกัน ฉะนั้นก่อนทำการก่อสร้างเจ้าของอาคารและผู้รับจ้างต้องตรวจสอบความเหมาะสมของความยาวเสาเข็ม เพื่อให้มีค่าการรับน้ำหนักบรรทุกของเสาเข็มได้ไม่น้อยกว่าแบบที่กำหนดไว้

6.3 หากมีอุปสรรคในการเข้าพื้นที่ก่อสร้าง อันจะทำให้เกิดผลกระทบความเดือดร้อนรำคาญ และเกิดความเสียหายจากการใช้เสาเข็มตอกกับอาคารข้างเคียง ให้สามารถใช้เสาเข็มเจาะเทียบเคียงความสามารถในการรับน้ำหนักบรรทุกได้

สำนักการ โยธา
กรุงเทพมหานคร

โครงการ
แบบบ้านยิ้มเพื่อประชาชน ระยะที่ 3

ตามนโยบาย
ม.ร.ว. สุขุมพันธุ์ บริพัตร
ผู้ว่าราชการกรุงเทพมหานคร
นายจุมพล สำเภาพล
รองผู้ว่าราชการกรุงเทพมหานคร
นางนินนาท ชลิตานนท์
ปลัดกรุงเทพมหานคร

ผู้อำนวยการสำนักการโยธา
รองผู้อำนวยการสำนักการโยธา
นายทวีศักดิ์ เลิศประพันธ์
ผู้อำนวยการสำนักงานออกแบบ
นายวัชรินทร์ บรรพต
หัวหน้ากลุ่มงานสถาปัตยกรรม
นายสินธุ์ชัย บุญปักษ์
หัวหน้ากลุ่มงานวิศวกรรมอาคาร
นายอริยะ เมฆะกุล

สถาปนิก
นายญาณกร ประกอบกิจ ส.สถ.2654
วิศวกรโครงสร้าง
นายวัณโณ บรัศไพบูลย์ สย.6633
วิศวกรไฟฟ้า
นายจรูญ มาสุขใจ ภฟก.2457
วิศวกรสุขาภิบาล
นายนายจีระสิทธิ์ ทิมสถิตย์ สย.8489
วิศวกรเครื่องกล
นายช่างเขียนแบบ
นางสาวพิทักษ์กุล แสงพินิจ

แบบ บ้านพักอาศัย 2 ชั้น
แบบที่ 085
ชื่อบ้าน สะบันงา
เจ้าของ
สถานที่

แบบแสดง
รายการประกอบแบบโครงสร้าง

วันที่ :	เลขที่	รวม
30 พฤษภาคม 2557	S-01	7

แผ่นที่	รวมแผ่น
20	34

FILE :
รายการแก้ไขแบบ

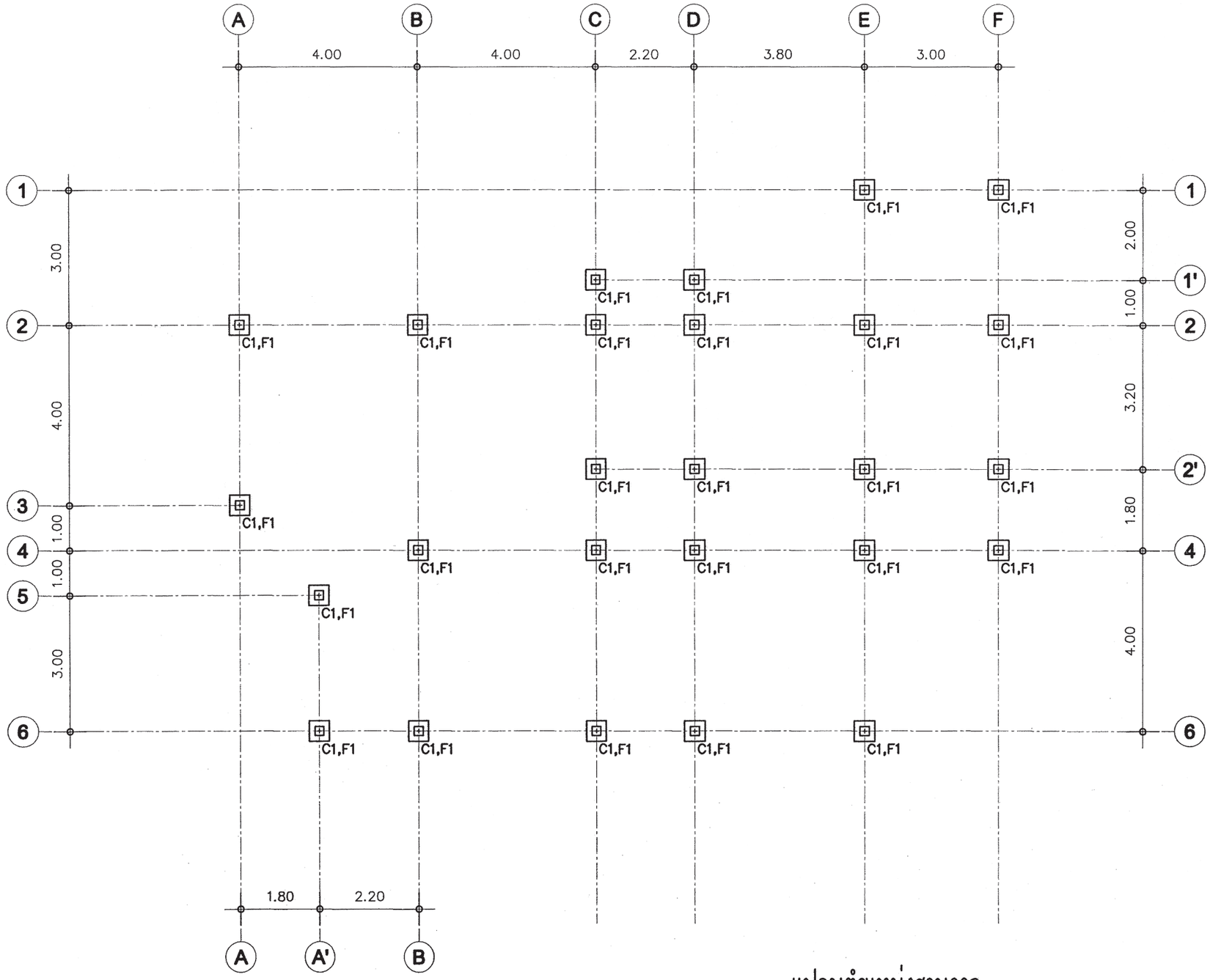

แปลนตำแหน่งฐานราก

มาตราส่วน 1 : 100

สำนักการ โยธา
กรุงเทพมหานคร

โครงการ

แบบบ้านยิ้มเพื่อประชาชน ระยะที่ 3

ตามนโยบาย

ม.ร.ว. สุขุมพันธุ์ บริพัตร
ผู้ว่าราชการกรุงเทพมหานคร

นายจุมพล สำเภาพล
รองผู้ว่าราชการกรุงเทพมหานคร

นางนินนาท ชลิตานนท์
ปลัดกรุงเทพมหานคร

ผู้อำนวยการสำนักการโยธา

รองผู้อำนวยการสำนักการโยธา
นายทวีศักดิ์ เลิศประพันธ์

ผู้อำนวยการสำนักงานออกแบบ
นายวัชรินทร์ บรรพต

หัวหน้ากลุ่มงานสถาปัตยกรรม
นายสินธุ์ชัย บุญบักษ์

หัวหน้ากลุ่มงานวิศวกรรมอาคาร
นายอริยะ เมฆะกุล

สถาปนิก
นายญาณกร ประกอบกิจ ส.สถ.2654

วิศวกรโครงสร้าง
นายวัณโณ บรัศไพบูลย์ สย.6633

วิศวกรไฟฟ้า
นายจรูญ มาสุขใจ ภฟก.2457

วิศวกรสุขาภิบาล
นายนายจีระสิทธิ์ ทิมสถิตย์ สย.8489

วิศวกรเครื่องกล

นายช่างเขียนแบบ
นางสาวพิทักษ์กุล แสงพินิจ

แบบ บ้านพักอาศัย 2 ชั้น
แบบที่ 085
ชื่อบ้าน สะบันงา

เจ้าของ

สถานที่

แบบแสดง
แปลนเสาเข็มและฐานราก

วันที่ :	เลขที่	รวม
30 พฤษภาคม 2557	S-02	7

แผ่นที่	รวมแผ่น
21	34

FILE :

รายการแก้ไขแบบ

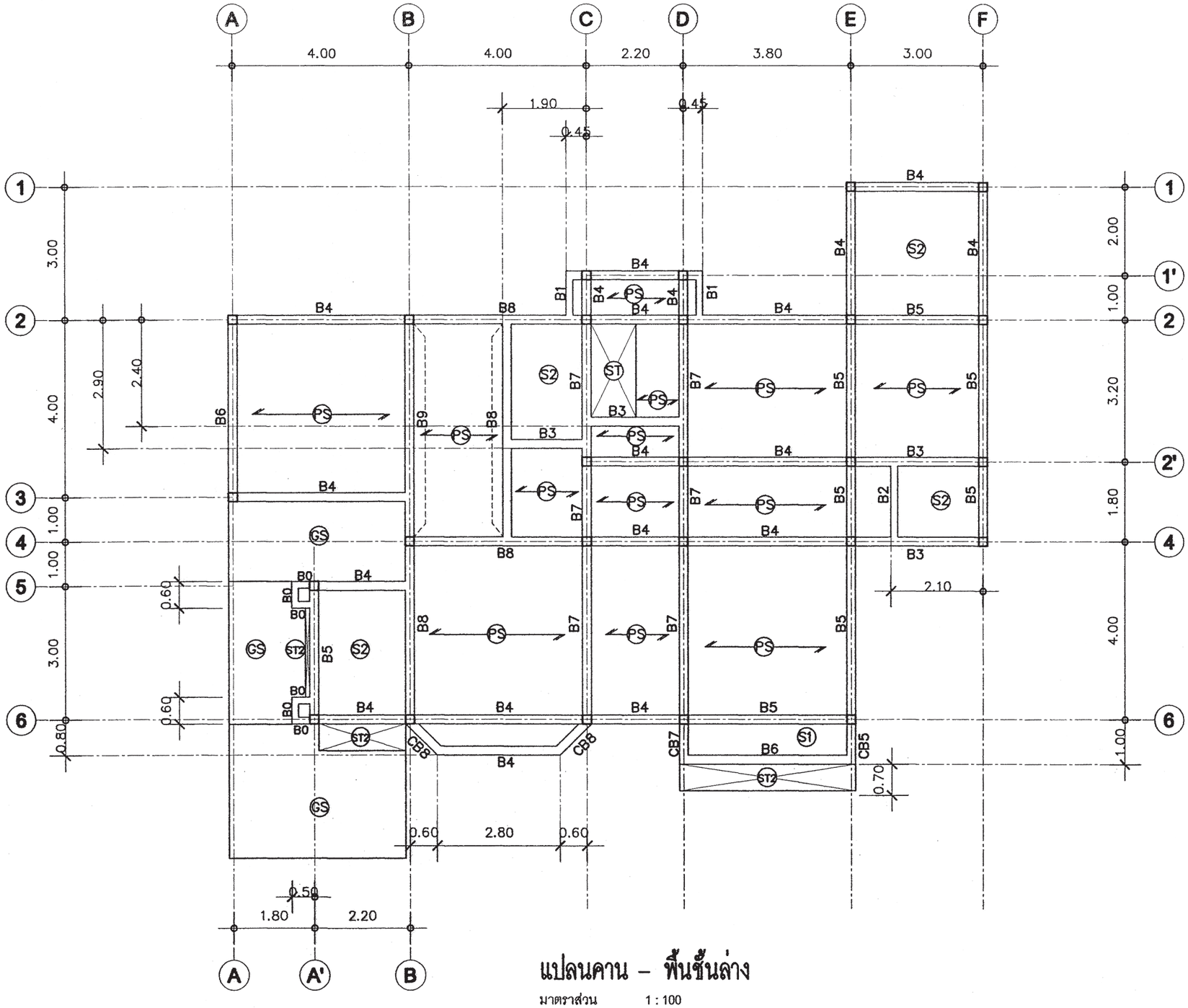

แปลนคาน – พื้นชั้นล่าง

มาตราส่วน 1 : 100

สำนักการ โยธา
กรุงเทพมหานคร

โครงการ
แบบบ้านยิ้มเพื่อประชาชน ระยะที่ 3

ตามนโยบาย
ม.ร.ว. สุขุมพันธุ์ บริพัตร
ผู้ว่าราชการกรุงเทพมหานคร
นายจุมพล สำเภาพล
รองผู้ว่าราชการกรุงเทพมหานคร
นางนินนาท ชลิตานนท์
ปลัดกรุงเทพมหานคร

ผู้อำนวยการสำนักการโยธา	
รองผู้อำนวยการสำนักการโยธา	
นายกวีศักดิ์ เลิศประดับศิลป์	
ผู้อำนวยการสำนักงานออกแบบ	
นายรัชชินทร์ บรรพต	
หัวหน้ากลุ่มงานสถาปัตยกรรม	
นายสินธุชัย บุญปักษ์	
หัวหน้ากลุ่มงานวิศวกรรมอาคาร	
นายสิริชะ เผ่ะบุตร	
สถาปนิก	
นายญาณกร ประกอบกิจ ส.ส.ท.2854	
วิศวกรโครงสร้าง	
นายวัฒโน บริศโพธุลย์ สย.6633	
วิศวกรไฟฟ้า	
นายชรุญ มาสุรใจ ภพ.2457	
วิศวกรสุขาภิบาล	
นายนายวีระสิทธิ์ ทิมสมิทย์ สย.8489	
วิศวกรเครื่องกล	
นายช่างเขียนแบบ	
นางสาวพิทักษ์กุล แสงสินิจ	

แบบ บ้านพักอาศัย 2 ชั้น
แบบที่ 085
ชื่อบ้าน สะบันงา
เจ้าของ
สถานที่

แบบแสดง
แปลนคาน – พื้นชั้นล่าง

วันที่ :	เลขที่	รวม
30 พฤษภาคม 2557	S-03	7

แผ่นที่	รวมแผ่น
22	34

FILE :
รายการแก้ไขแบบ

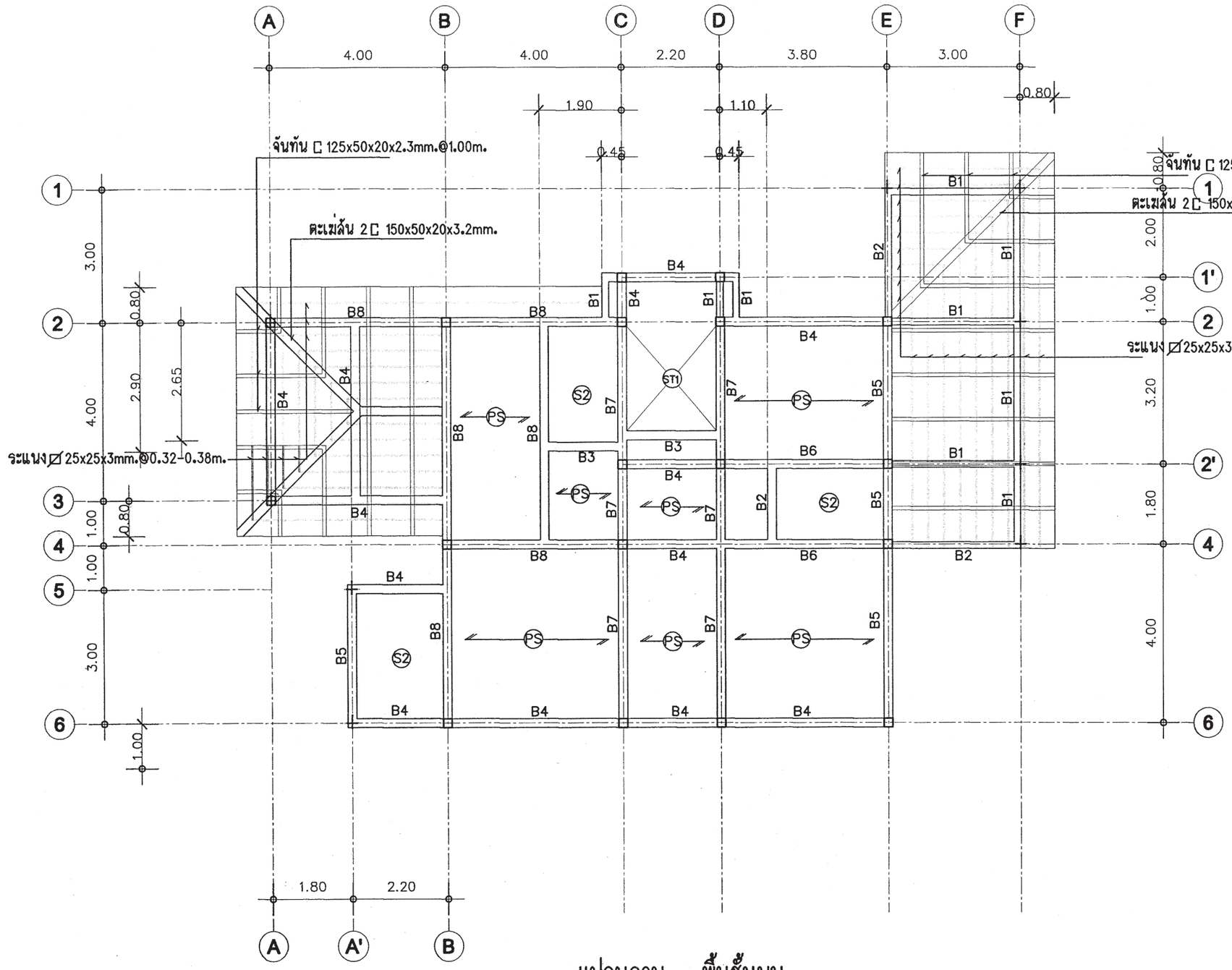

แปลนคาน – พื้นชั้นบน

มาตราส่วน 1 : 100

สำนักการ โยธา
กรุงเทพมหานคร

โครงการ
แบบบ้านยิ้มเพื่อประชาชน ระยะที่ 3

ตามนโยบาย
ม.ร.ว. สุขุมพันธุ์ บริพัตร
ผู้ว่าราชการกรุงเทพมหานคร
นายจุมพล สำเภาพล
รองผู้ว่าราชการกรุงเทพมหานคร
นางนิ่มนาท ชลิตานนท์
ปลัดกรุงเทพมหานคร

ผู้อำนวยการสำนักการโยธา	
รองผู้อำนวยการสำนักการโยธา	
นายทวีศักดิ์ เลิศประพันธ์	
ผู้อำนวยการสำนักงานออกแบบ	
นายวัชรินทร์ บรรพต	
หัวหน้ากลุ่มงานสถาปัตยกรรม	
นายสินธุ์ชัย บุญปักษ์	
หัวหน้ากลุ่มงานวิศวกรรมอาคาร	
นายอิยะ เมาะกูด	
สถาปนิก	
นายญาณกร ประกอบกิจ ส.ส.ล.2654	
วิศวกรโครงสร้าง	
นายวัฒโน ปรัศโพบูลย์ สย.6633	
วิศวกรไฟฟ้า	
นายพรูญ มาสุขใจ ภฟก.2457	
วิศวกรสุขาภิบาล	
นายนายจีระสิทธิ์ ทิมสถิตย์ สย.5489	
วิศวกรเครื่องกล	
นายช่างเขียนแบบ	
นางสาวพิทักษ์กุล แสงทินิจ	

แบบ บ้านพักอาศัย 2 ชั้น
แบบที่ 085
ชื่อบ้าน สะบันงา
เจ้าของ
สถานที่

แบบแสดง
แปลนคาน – พื้นชั้นบน

วันที่ :	เลขที่	รวม
30 พฤษภาคม 2557	S-04	7

แผ่นที่	รวมแผ่น
23	34

FILE :

รายการแก้ไขแบบ

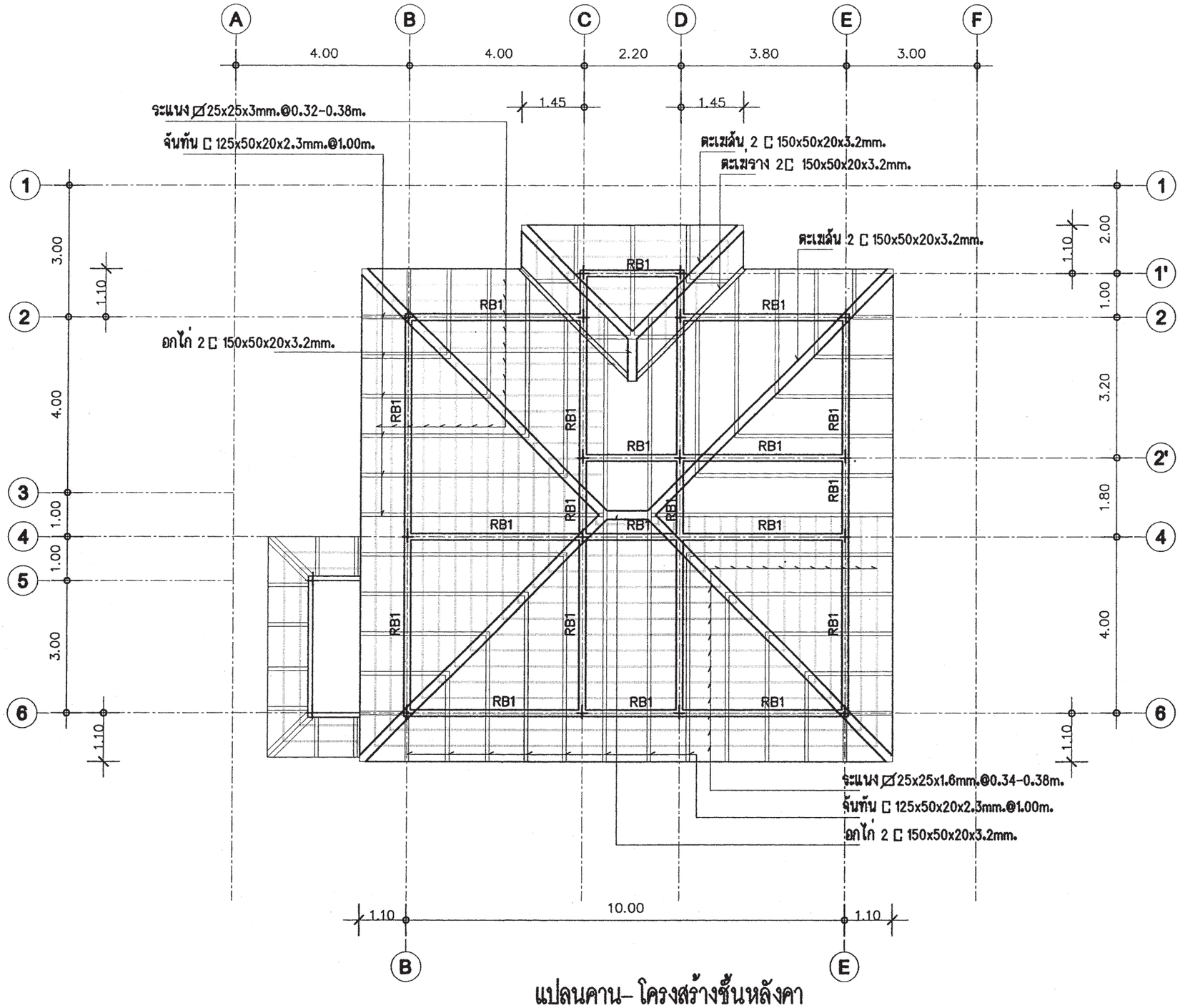

แปลนคาน– โครงสร้างชั้นหลังคา

มาตราส่วน 1 : 100

สำนักการ โยธา
กรุงเทพมหานคร

โครงการ
แบบบ้านยิ้มเพื่อประชาชน ระยะที่ 3

ตามนโยบาย
ม.ร.ว. สุขุมพันธุ์ บริพัตร
ผู้ว่าราชการกรุงเทพมหานคร
นายจุมพล สำเภาพล
รองผู้ว่าราชการกรุงเทพมหานคร
นางนินนาท ชลิตานนท์
ปลัดกรุงเทพมหานคร

ผู้อำนวยการสำนักการโยธา
รองผู้อำนวยการสำนักการโยธา
นายทวีศักดิ์ เลิศประพันธ์
ผู้อำนวยการสำนักงานออกแบบ
นายวัชรินทร์ บรรพต
หัวหน้ากลุ่มงานสถาปัตยกรรม
นายสินธุ์ชัย บุญบักษ์
หัวหน้ากลุ่มงานวิศวกรรมอาคาร
นายอริยะ เมฆะกุล
สถาปนิก
นายญาณกร ประกอบกิจ ส.สถ.2654
วิศวกรโครงสร้าง
นายวัณโณ บรัศไพบูลย์ สย.6633
วิศวกรไฟฟ้า
นายจรูญ มาสุขใจ ภฟก.2457
วิศวกรสุขาภิบาล
นายนายจิระสิทธิ์ ทิมสถิตย์ สย.8489
วิศวกรเครื่องกล
นายช่างเขียนแบบ
นางสาวพิทักษ์กุล แสงพินิจ

แบบ บ้านพักอาศัย 2 ชั้น
แบบที่ 085
ชื่อบ้าน สะบันงา
เจ้าของ
สถานที่

แบบแสดง
แปลนคานชั้นหลังคา
แปลนโครงสร้างหลังคา

วันที่ :	เลขที่	รวม
30 พฤษภาคม 2557	S-05	7

แผ่นที่	รวมแผ่น
24	34

FILE :
รายการแก้ไขแบบ

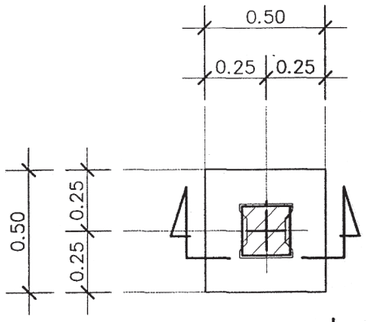

แบบขยายแปลน F1

มาตรส่วน 1:25

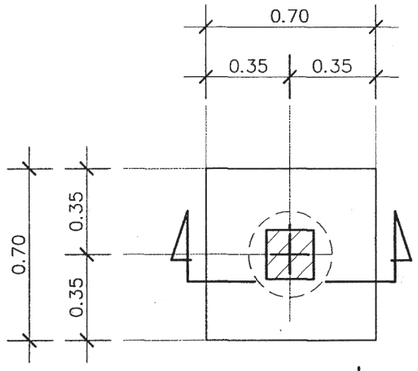

แบบขยายแปลน F1A

มาตรส่วน 1:25

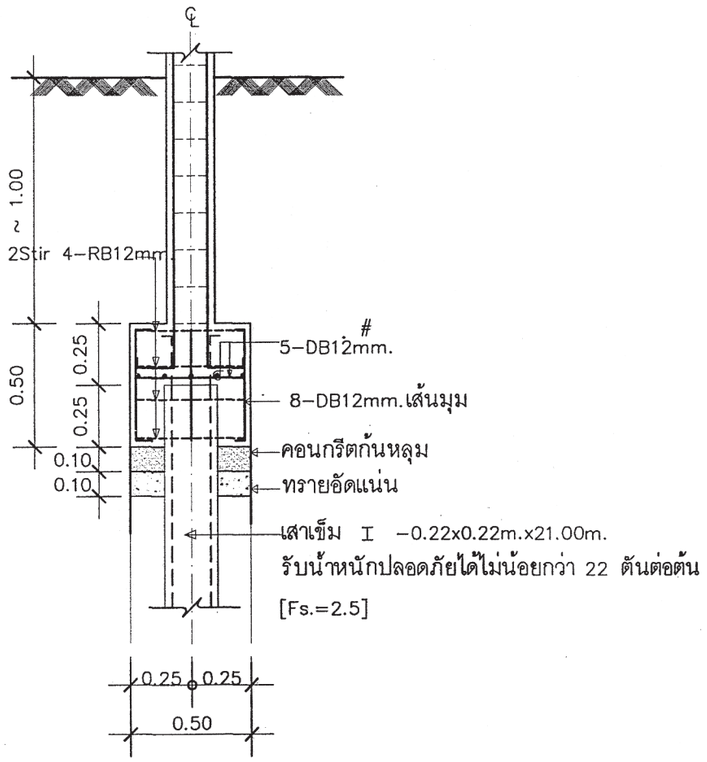

แบบขยายรูปตัด F1

มาตรส่วน 1:25

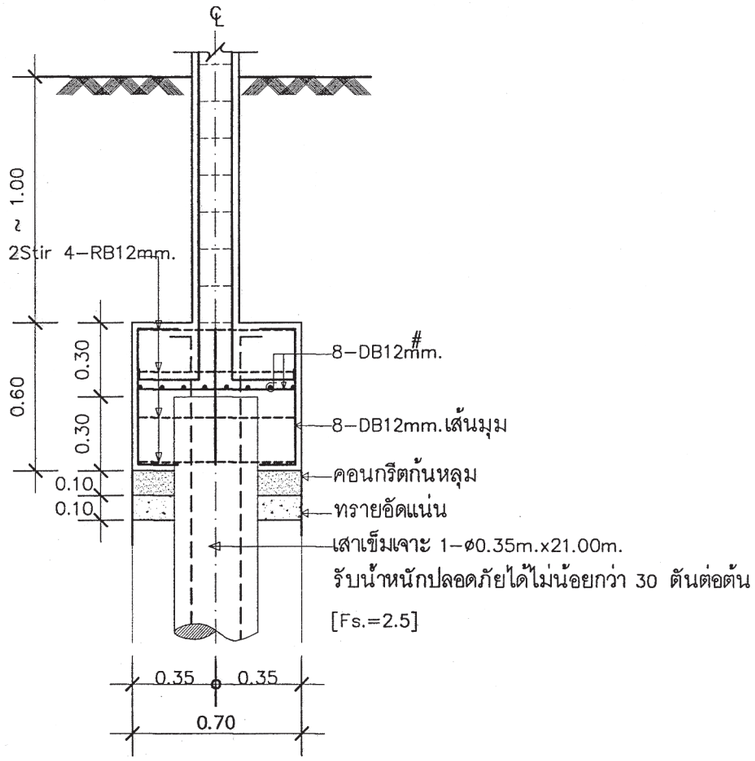

แบบขยายรูปตัด F1A

มาตรส่วน 1:25

หมายเหตุ

กรณีใช้ฐานราก เสาเข็มเจาะแทนฐานรากเสาเข็มตอก

ใช้ใช้เทียบดังนี้ F1=F1A , F2=F2A ,F3=F3A

สำนักการ โยธา
กรุงเทพมหานคร

โครงการ
แบบบ้านยิ้มเพื่อประชาชน ระยะที่ 3

ตามนโยบาย
ม.ร.ว. สุขุมพันธุ์ บริพัตร
ผู้ว่าราชการกรุงเทพมหานคร
นายจุมพล สำเภาพล
รองผู้ว่าราชการกรุงเทพมหานคร
นางนินนาท ชลิตานนท์
ปลัดกรุงเทพมหานคร

ผู้อำนวยการสำนักการโยธา
รองผู้อำนวยการสำนักการโยธา
นายทวีศักดิ์ เลิศประพันธ์
ผู้อำนวยการสำนักงานออกแบบ
นายวัชรินทร์ บรรพต
หัวหน้ากลุ่มงานสถาปัตยกรรม
นายสินธุ์ชัย บุญบักษ์
หัวหน้ากลุ่มงานวิศวกรรมอาคาร
นายอริยะ เมฆะกุล

สถาปนิก
นายญาณกร ประกอบกิจ ส.สถ.2654
วิศวกรโครงสร้าง
นายวัณโณ บรัศไพบูลย์ สย.6633
วิศวกรไฟฟ้า
นายจรูญ มาสุขใจ ภฟก.2457
วิศวกรสุขาภิบาล
นายนายจีระสิทธิ์ ทิมสถิตย์ สย.8489
วิศวกรเครื่องกล
นายช่างเขียนแบบ
นางสาวพิทักษ์กุล แสงพินิจ

แบบ บ้านพักอาศัย 2 ชั้น
แบบที่ 085
ชื่อบ้าน สะบันงา
เจ้าของ
สถานที่

แบบแสดง
แบบขยายโครงสร้าง 1

วันที่ :	เลขที่	รวม
30 พฤษภาคม 2557	S-06	7

แผ่นที่	รวมแผ่น
25	34

FILE :
รายการแก้ไขแบบ

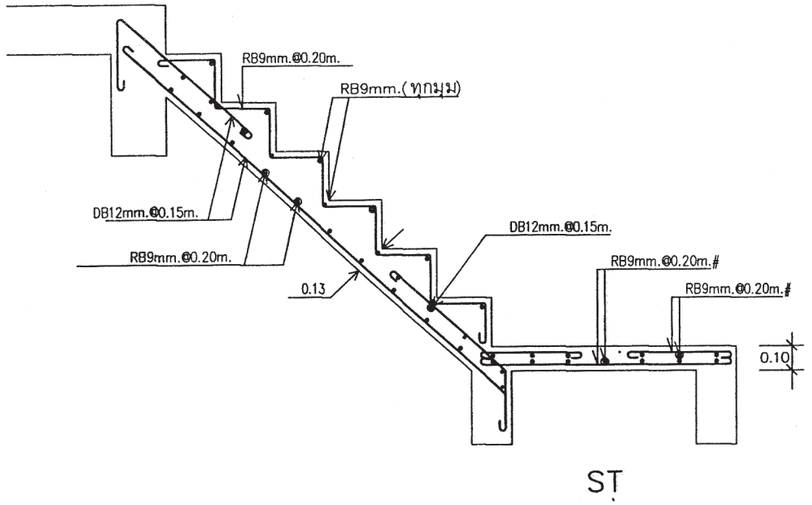

ST

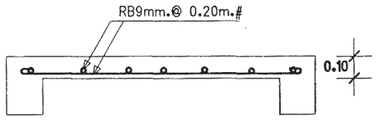

S1

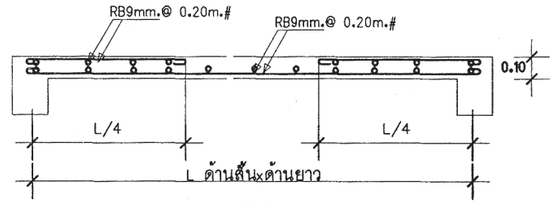

S2

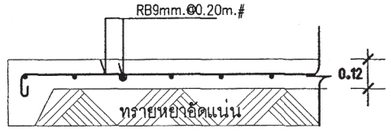

GS

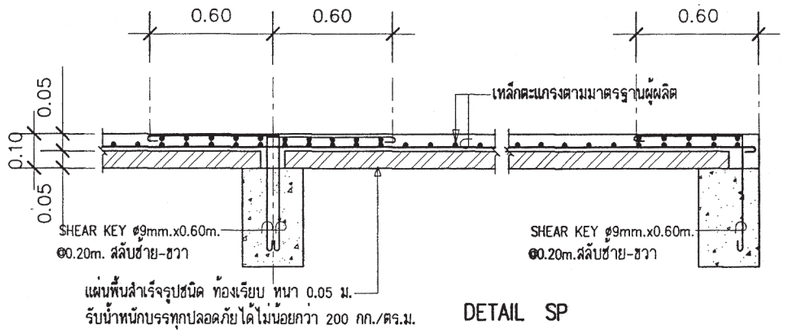

DETAIL SP

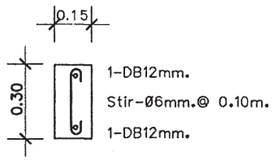

B0

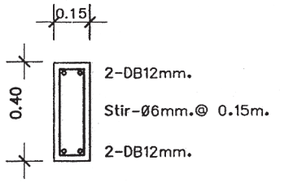

RB1,B2

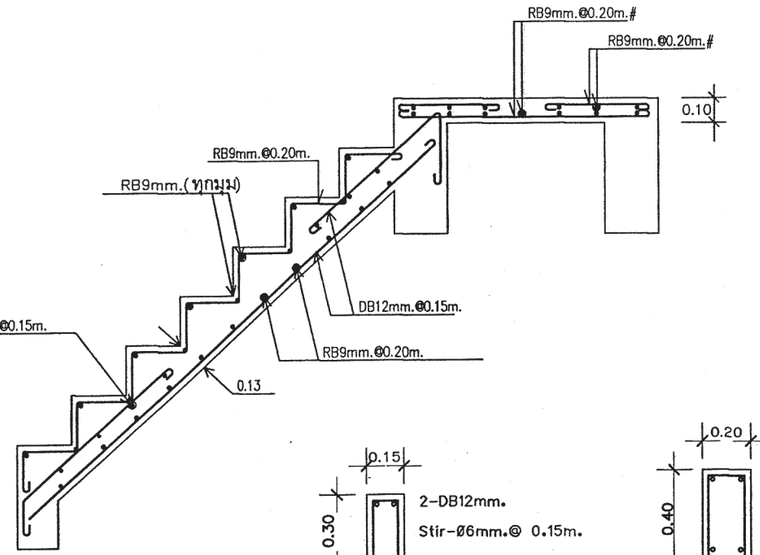

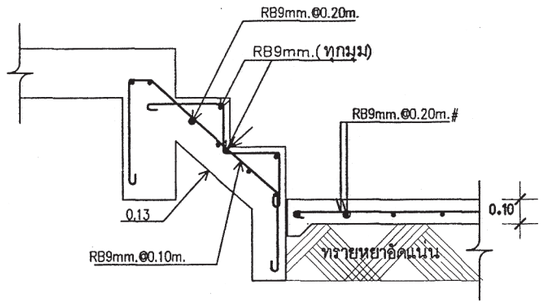

ST-2

B1

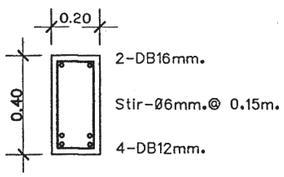

B3

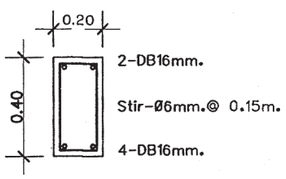

B4

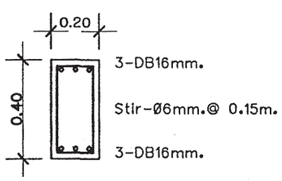

B5

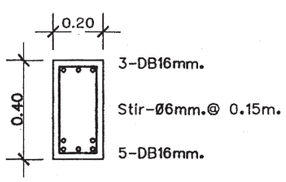

B6

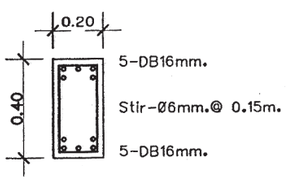

B7

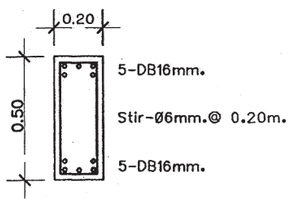

B8

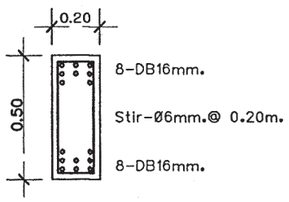

B9

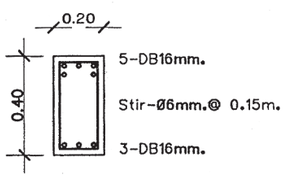

CB5,CB7,CB8

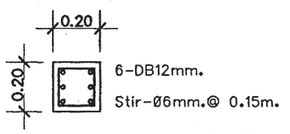

C1 ฐานราก – พื้นชั้น 2

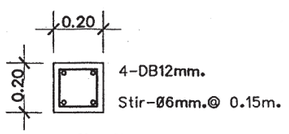

C1 พื้นชั้น 2 – หลังคา

สำนักการ โยธา
กรุงเทพมหานคร

โครงการ
แบบบ้านยิ้มเพื่อประชาชน ระยะที่ 3

ตามนโยบาย
ม.ร.ว. สุขุมพันธุ์ บริพัตร
ผู้ว่าราชการกรุงเทพมหานคร
นายจุมพล สำเภาพล
รองผู้ว่าราชการกรุงเทพมหานคร
นางนินนาท ชลิตานนท์
ปลัดกรุงเทพมหานคร

ผู้อำนวยการสำนักการโยธา	
รองผู้อำนวยการสำนักการโยธา	
นายกิตติภัค เลิศประพันธ์	
ผู้อำนวยการสำนักงานออกแบบ	
นายรัชชินทร์ บรรพต	
หัวหน้ากลุ่มงานสถาปัตยกรรม	
นายสินธุชัย บุญปักษ์	
หัวหน้ากลุ่มงานวิศวกรรมอาคาร	
นายชิยะ เมฆะกูล	
สถาปนิก	
นายญาณกร ประกอบกิจ ส.ส.ท.2654	
วิศวกรโครงสร้าง	
นายวัฒโน บริหโพบูลย์ สย.6633	
วิศวกรไฟฟ้า	
นายธรณ์ มาศุธใจ ภฟท.2457	
วิศวกรสุขาภิบาล	
นายนายศิระสิทธิ์ ทิมสถิตย์ สย.8489	
วิศวกรเครื่องกล	
นายช่างเขียนแบบ	
นางสาวพิทักษ์กุล แสงพินิจ	

แบบ บ้านพักอาศัย 2 ชั้น
แบบที่ 085
ชื่อบ้าน สะบันงา
เจ้าของ
สถานที่

แบบแสดง
แบบขยายโครงสร้าง 2

วันที่ :	แสที่	รวม
30 พฤษภาคม 2557	S-07	7

แผ่นที่	รวมแผ่น
26	34

FILE

รายการแก้ไขแบบ

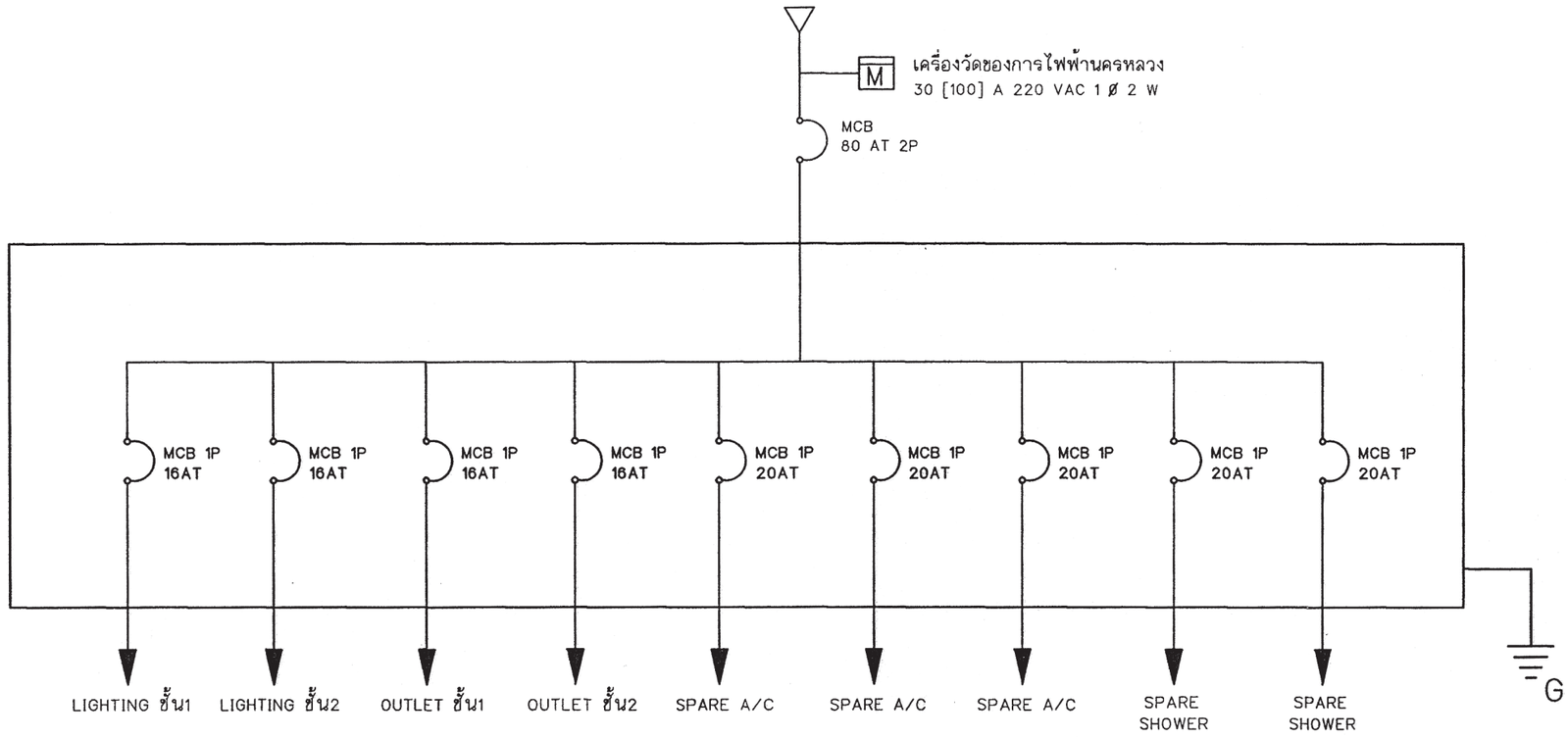

SINGLE LINE DIAGRAM

สัญลักษณ์ระบบไฟฟ้า

○	โคม DOWNLIGHT 1x11 W
▣	โคมกลมหลอด ฟลูออเรสเซนต์ 1x32 W พร้อมฝาครอบสีใส
▭	ดวงโคมหลอด ฟลูออเรสเซนต์ 1x18 W พร้อมฝาครอบสีใส
S	สวิตช์ไฟฟ้าแบบธรรมดา
S_3	สวิตช์ไฟฟ้าแบบ 3ทาง
⊖	เต้ารับไฟฟ้าแบบมีสายดิน
TV	เต้ารับทีวี
⊠	เต้ารับโทรศัพท์
Ⓙ	กล่องต่อสายไฟ
▬	แผงจ่ายไฟ
MCB	MINIATURE CIRCUIT BREAKER

รายการระบบงานไฟฟ้า

- แผงจ่ายไฟเป็นกล่องเหล็ก
- สายไฟตามมาตรฐานอุตสาหกรรม
- เต้ารับไฟฟ้าแบบมีสายดิน
- สวิตช์ไฟฟ้าแบบธรรมดา และ สามทาง
- สายเมนวงจรย่อยขนาด 4 มม.^{2}
- สายไฟเข้าเต้ารับขนาด 2.5 มม.^{2}
- สายไฟเข้าดวงโคมขนาด 1 มม.^{2}
- การเดินสายร้อยในท่อร้อยสายฝังในผนังส่วนการเดินสายในฝ้าเพดานให้เดินร้อยท่อร้อยยึดติดกับเสาหรือคาน
- สายไฟเข้าเครื่องทำน้ำอุ่น 3500 W ขนาด 4 มม.^{2}
- สาย COAXIAL เข้าเต้ารับทีวีใช้ RG6
- สายโทรศัพท์เข้าเต้ารับโทรศัพท์ ขนาด 0.65 มม.
- การต่อลงดินต้องเป็นไปตามกฎของการไฟฟ้านครหลวง
- ทิ้งสายข้างหนึ่งไว้ในกล่องต่อสายในห้องนอน หรือ ห้องน้ำ อีกข้างหนึ่งต่อเข้ากับ CIRCUIT BREAKER ในแผงจ่ายไฟ

สำนักการ โยธา
กรุงเทพมหานคร

โครงการ
แบบบ้านยั่งยืนเพื่อประชาชน ระยะที่ 3

ตามนโยบาย
ม.ร.ว. สุขุมพันธุ์ บริพัตร
ผู้ว่าราชการกรุงเทพมหานคร
นายจุมพล สำเภาพล
รองผู้ว่าราชการกรุงเทพมหานคร
นางนิ่มนาท ชลิตานนท์
ปลัดกรุงเทพมหานคร

ผู้อำนวยการสำนักการโยธา	
รองผู้อำนวยการสำนักการโยธา	
นายทวีศักดิ์ เศิกประพันธ์	
ผู้อำนวยการสำนักงานออกแบบ	
นายรัชินทร์ บรรพต	
หัวหน้ากลุ่มงานสถาปัตยกรรม	
นายสินธุ์ชัย บุญปักษ์	
หัวหน้ากลุ่มงานวิศวกรรมอาคาร	
นายอธิยะ เสสะกุล	
สถาปนิก	
นายญาณกร ประกอบกิจ ส.ส.ท.2654	
วิศวกรโครงสร้าง	
นายวัฒโน บรัศโพบูลย์ สย.6633	
วิศวกรไฟฟ้า	
นายพรูญ มาสุธโจ ภพ.12457	
วิศวกรสุขาภิบาล	
นายนายจีระสิทธิ์ ทิมสดิตย์ สย.8489	
วิศวกรเครื่องกล	
นายช่างเขียนแบบ	
นายสมชาย กันนะสมบัติ	

แบบ บ้านพักอาศัย 2 ชั้น
แบบที่ 085
ชื่อบ้าน สะบันงา

เจ้าของ

สถานที่

แบบแสดง
สัญลักษณ์ระบบไฟฟ้า
รายการระบบไฟฟ้า

วันที่ :	เลขที่	รวม
30 พฤษภาคม 2557	E-01	3

แผ่นที่	รวมแผ่น
27	34

FILE :

รายการแก้ไขแบบ

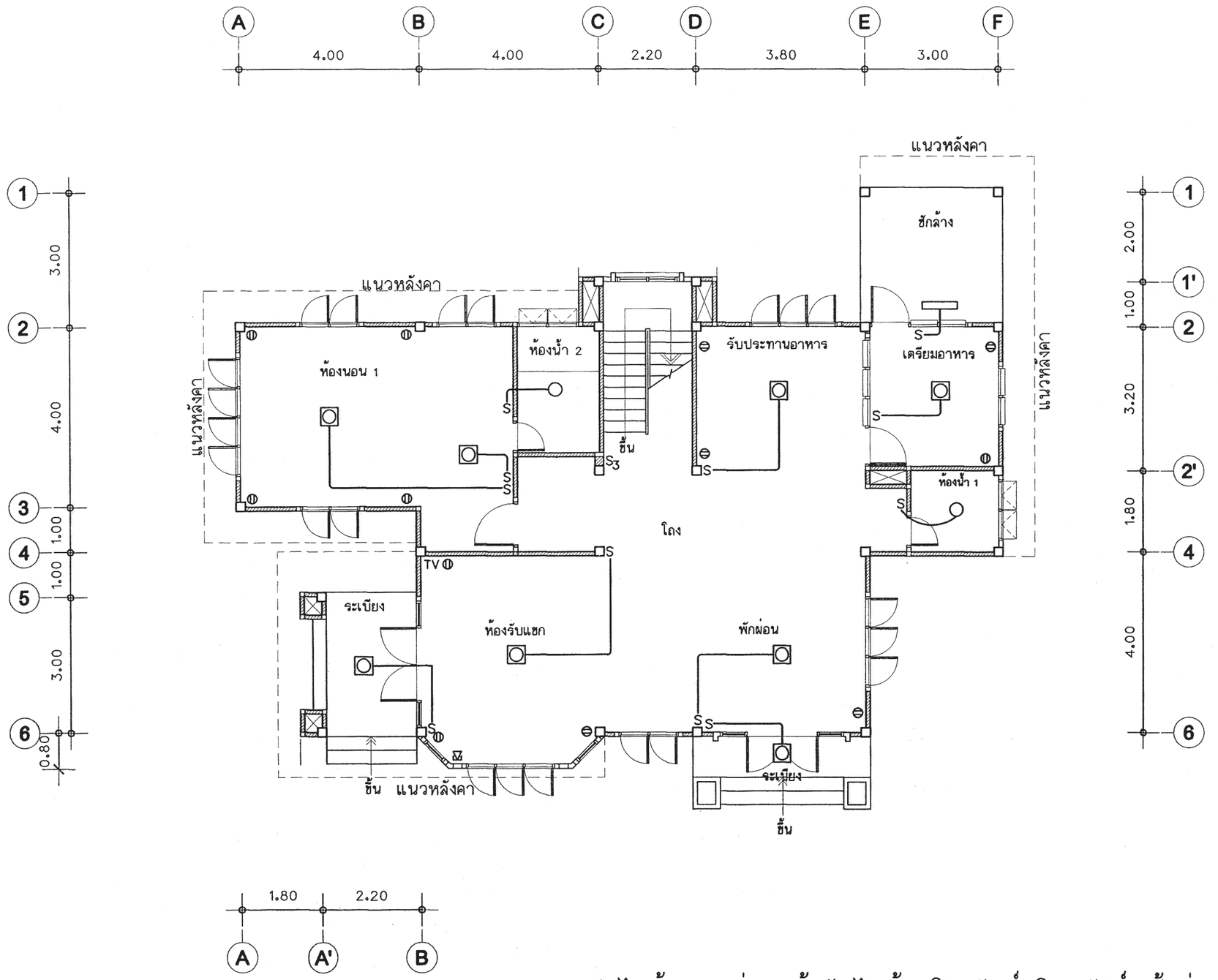

แปลนระบบไฟฟ้าแสงสว่าง-เต้ารับไฟฟ้า-โทรศัพท์-โทรทัศน์ ชั้นล่าง

มาตราส่วน 1 : 100

สำนักการโยธา
กรุงเทพมหานคร

โครงการ
แบบบ้านยิ้มเพื่อประชาชน ระยะที่ 3

ตามนโยบาย
ม.ร.ว. สุขุมพันธุ์ บริพัตร
ผู้ว่าราชการกรุงเทพมหานคร
นายจุมพล สำเภาพล
รองผู้ว่าราชการกรุงเทพมหานคร
นางนินนาท ชลิตานนท์
ปลัดกรุงเทพมหานคร

ผู้อำนวยการสำนักการโยธา
รองผู้อำนวยการสำนักการโยธา
นายทวีศักดิ์ เลิศประพันธ์
ผู้อำนวยการสำนักงานออกแบบ
นายวัชรินทร์ บรรทด
หัวหน้ากลุ่มงานสถาปัตยกรรม
นายสินธุ์ชัย บุญบักษ์
หัวหน้ากลุ่มงานวิศวกรรมอาคาร
นายอริยะ เมฆะกูล

สถาปนิก
นายญาณกร ประกอบกิจ ส.สถ.2654
วิศวกรโครงสร้าง
นายวัณโณ บรัศไพบูลย์ สย.6633
วิศวกรไฟฟ้า
นายจรูญ มาสุขใจ ภฟก.2457
วิศวกรสุขาภิบาล
นายนายศิระสิทธิ์ ทิมสถิตย์ สย.8489
วิศวกรเครื่องกล
นายช่างเขียนแบบ
นายสมชาย กันนะสมบัติ

แบบ บ้านพักอาศัย 2 ชั้น
แบบที่ 085
ชื่อบ้าน สะบันงา
เจ้าของ
สถานที่

แบบแสดง
แปลนระบบไฟฟ้าชั้นล่าง

วันที่ :	เลขที่	รวม
30 พฤษภาคม 2557	E-02	3

แผ่นที่	รวมแผ่น
28	34

FILE :
รายการแก้ไขแบบ

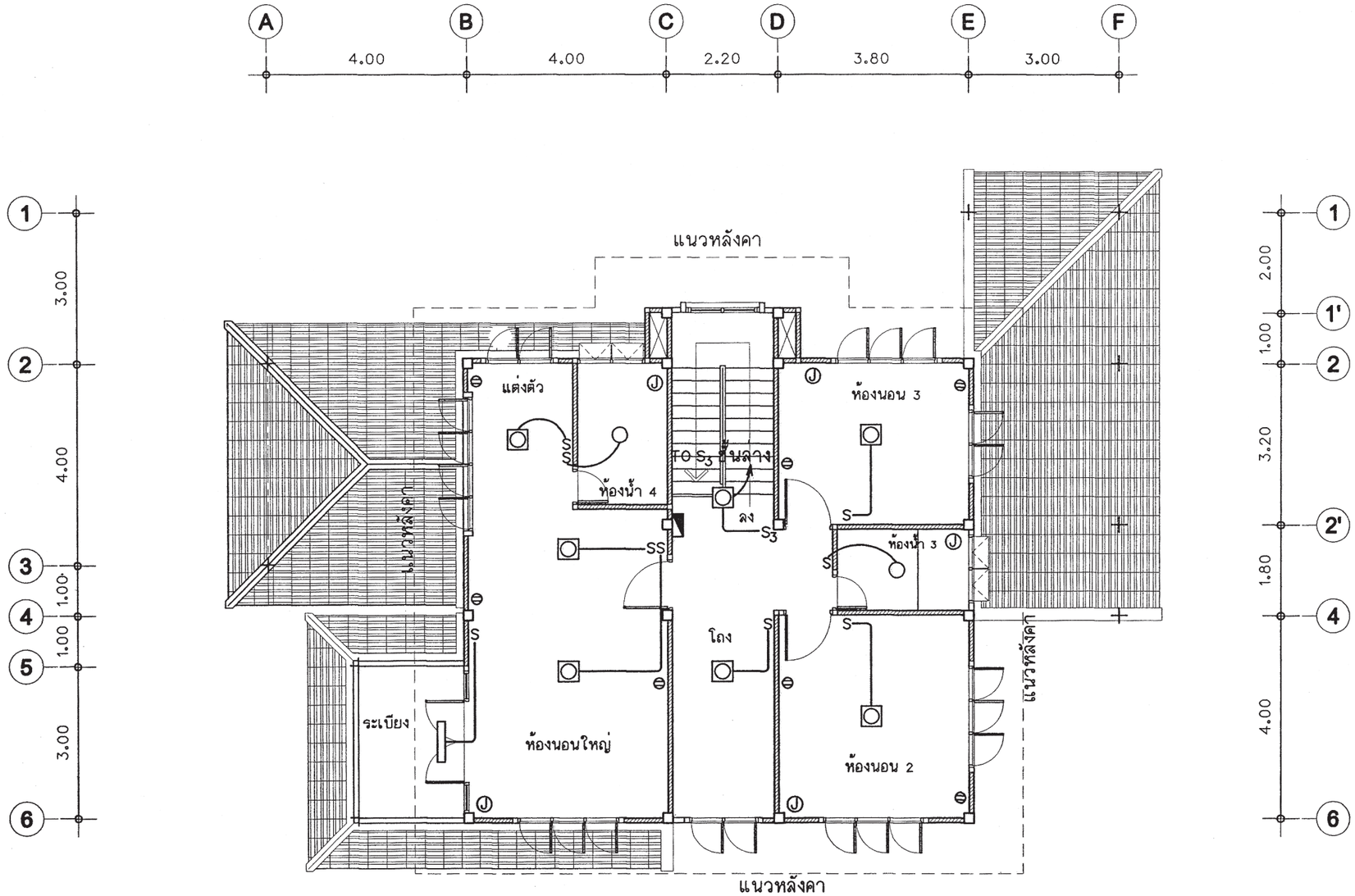

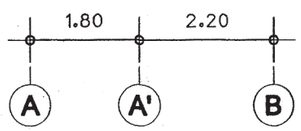

แปลนระบบไฟฟ้าแสงสว่าง-เต้ารับไฟฟ้า ชั้นบน

มาตราส่วน 1 : 100

สำนักการ โยธา
กรุงเทพมหานคร

โครงการ
แบบบ้านยั่งยืนเพื่อประชาชน ระยะที่ 3

ตามนโยบาย
ม.ร.ว. สุขุมพันธุ์ บริพัตร
ผู้ว่าราชการกรุงเทพมหานคร
นายจุมพล สำเภาพล
รองผู้ว่าราชการกรุงเทพมหานคร
นางนิ่มนาท ชลิตานนท์
ปลัดกรุงเทพมหานคร

ผู้อำนวยการสำนักการโยธา	
รองผู้อำนวยการสำนักการโยธา	
นายทวีศักดิ์ เสิศประพันธ์	
ผู้อำนวยการสำนักงานออกแบบ	
นายรัชพินทร์ บรรพต	
หัวหน้ากลุ่มงานสถาปัตยกรรม	
นายสินธุชัย บุญปักษ์	
หัวหน้ากลุ่มงานวิศวกรรมอาคาร	
นายอธิยะ เมฆะทุล	
สถาปนิก	
นายญาณกร ประกอบกิจ ส.ถ.2854	
วิศวกรโครงสร้าง	
นายวัฒโน บรัศไพบูลย์ สย.6633	
วิศวกรไฟฟ้า	
นายพรูญ มาสุขใจ ภพ.2457	
วิศวกรสุขาภิบาล	
นายนายศีระสิทธิ์ ทิมสถิตย์ สย.8489	
วิศวกรเครื่องกล	
นายช่างเขียนแบบ	
นายสมชาย กันนะสมบัติ	

แบบ บ้านพักอาศัย 2 ชั้น
แบบที่ 085
ชื่อบ้าน สะบันงา

เจ้าของ

สถานที่

แบบแสดง
แปลนระบบไฟฟ้าชั้น บน

วันที่ :	เลขที่	รวม
30 พฤษภาคม 2557	E-03	3

แผ่นที่	รวมแผ่น
29	34

FILE :

รายการแก้ไขแบบ

ตารางที่ 1 แสดงการเลือกใช้ขนาดเครื่องสูบน้ำแบบอัตโนมัติสำหรับโครงการบ้านยิ้ม

ขนาดเครื่องสูบน้ำ (วัตต์)	จำนวนห้องน้ำของบ้าน	จำนวนชั้นของบ้าน
100	1 - 3	1 - 2
150	4	1 - 2
200	5	2 - 3
250	6	2 - 3
300	7	2 - 3

ตารางที่ 2 แสดงการเลือกใช้ขนาดถังเก็บน้ำแบบตั้งพื้นสำหรับโครงการบ้านยิ้ม

ชื่อ	จำนวนห้องนอนของบ้าน	ความจุ (ลบ.ม.)
ถังเก็บน้ำ 1 (WT1)	1 - 2	1
ถังเก็บน้ำ 2 (WT2)	3 - 4	2
ถังเก็บน้ำ 3 (WT3)	5 - 6	3

ถังเก็บน้ำที่ใช้ ทำจากวัสดุไฟเบอร์กลาสเสริมแรงผลิตตามมาตรฐาน มอก. 435 - 2548

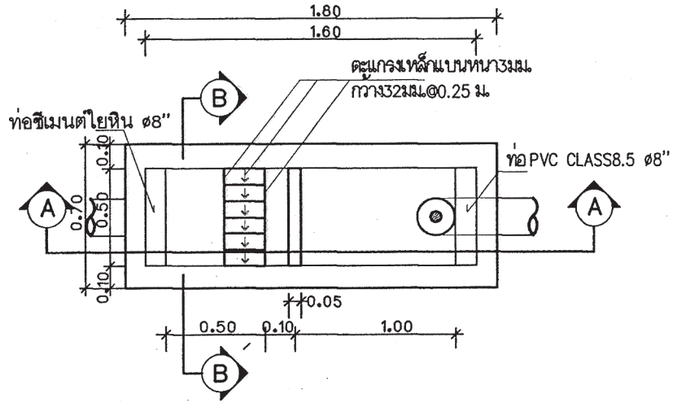

แปลนบ่อดักขยะและดักไขมัน

มาตราส่วน AS SHOWN

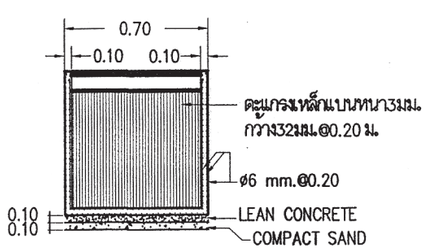

รูปตัด B-B

มาตราส่วน AS SHOWN

หมายถึง : บ่อตรวจคุณภาพน้ำ (ก่อนระบายลงสู่ท่อสาธารณะ)

: บ่อดักขยะและบ่อตรวจคุณภาพน้ำ (ก่อนระบายลงสู่ท่อสาธารณะ)

สัญลักษณ์ บ่อพัก : (ก่อนระบายลงสู่ท่อสาธารณะ)

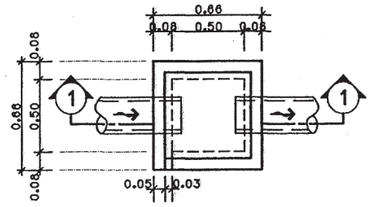

บ่อพักน้ำทิ้ง

มาตราส่วน AS SHOWN

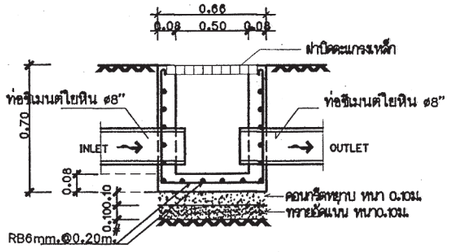

รูปตัด ①- ①

มาตราส่วน AS SHOWN

ตารางที่ 3 แสดงการเลือกใช้ขนาดถังบำบัดน้ำเสียแบบฝังใต้ดินสำหรับโครงการบ้านยิ้ม

ชื่อ	จำนวนห้องนอนของบ้าน	ปริมาณการบำบัด(ลบ.ม./วัน)
ถังบำบัดน้ำเสีย 1 (WWTP 1)	1 - 2	1
ถังบำบัดน้ำเสีย 2 (WWTP 2)	3 - 4	2
ถังบำบัดน้ำเสีย 3 (WWTP 3)	5 - 6	3

ถังบำบัดน้ำเสียเป็นระบบเกรอะ - กรองไร้อากาศ ตัวถังทำจากวัสดุไฟเบอร์กลาสเสริมแรง สามารถรองรับปริมาณน้ำเสียได้ไม่น้อยกว่าตามที่กำหนดในตารางที่ 3 ที่ค่า BOD เข้าระบบไม่น้อยกว่า 250มิลลิกรัมต่อลิตร และค่า BOD ของน้ำที่ผ่านการบำบัดแล้วไม่เกิน 50มิลลิกรัมต่อลิตร

ตารางที่ 4 แสดงการเลือกใช้วัสดุท่อสำหรับโครงการบ้านยิ้ม

การใช้งาน	วัสดุ
ท่อประปา (CW)	ท่อ PVC Class 13.5 ผลิตตามมาตรฐาน มอก. 17 - 2532 ต่อด้วยน้ำยาประสานผลิตภัณฑ์เดียวกับผู้ผลิตท่อ
ท่อระบายน้ำโสโครก น้ำทิ้ง น้ำฝนและท่ออากาศ (S,W,RL,V)	ท่อ PVC Class 13.5 ผลิตตามมาตรฐาน มอก. 17 - 2532 ต่อด้วยน้ำยาประสานผลิตภัณฑ์เดียวกับผู้ผลิตท่อ

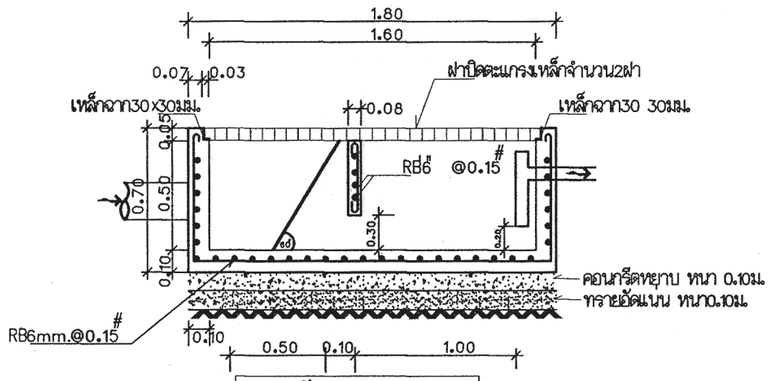

รูปตัด A-A

มาตราส่วน AS SHOWN

สำนักการ โยธา
กรุงเทพมหานคร

โครงการ
แบบบ้านยิ้มเพื่อประชาชน ระยะที่ 3

ตามนโยบาย
ม.ร.ว. สุขุมพันธุ์ บริพัตร
ผู้ว่าราชการกรุงเทพมหานคร
นายจุมพล สำเภาพล
รองผู้ว่าราชการกรุงเทพมหานคร
นางนินนาท ชลิตานนท์
ปลัดกรุงเทพมหานคร

ผู้อำนวยการสำนักการโยธา	
รองผู้อำนวยการสำนักการโยธา	
นายทวีศักดิ์ เศิกประพันธ์	
ผู้อำนวยการสำนักงานออกแบบ	
นายวัชรินทร์ บรรพต	
หัวหน้ากลุ่มงานสถาปัตยกรรม	
นายสินธุชัย บุญปักษ์	
หัวหน้ากลุ่มงานวิศวกรรมอาคาร	
นายอธิชะ เมสะกุล	
สถาปนิก	
นายญาณกร ประกอบกิจ ส.ส.ณ.2654	
วิศวกรโครงสร้าง	
นายวันโน บรัศโพบูลย์ สย.6633	
วิศวกรไฟฟ้า	
นายจรูญ มาสุรใจ ภพ.2457	
วิศวกรสุขาภิบาล	
นายนายจิระสิทธิ์ ทิมสถิตย์ สย.8489	
วิศวกรเครื่องกล	
นายช่างเขียนแบบ	
นางปุณณนุช ประกอบกิจ	

แบบ บ้านพักอาศัย 2 ชั้น
แบบที่ 085
ชื่อบ้าน สะบันงา
เจ้าของ
สถานที่

แบบแสดง
รายการประกอบแบบสุขาภิบาล

วันที่ :	เลขที่	รวม
30 พฤษภาคม 2557	SN-01	5

แผ่นที่	รวมแผ่น
30	34

FILE :

รายการแก้ไขแบบ

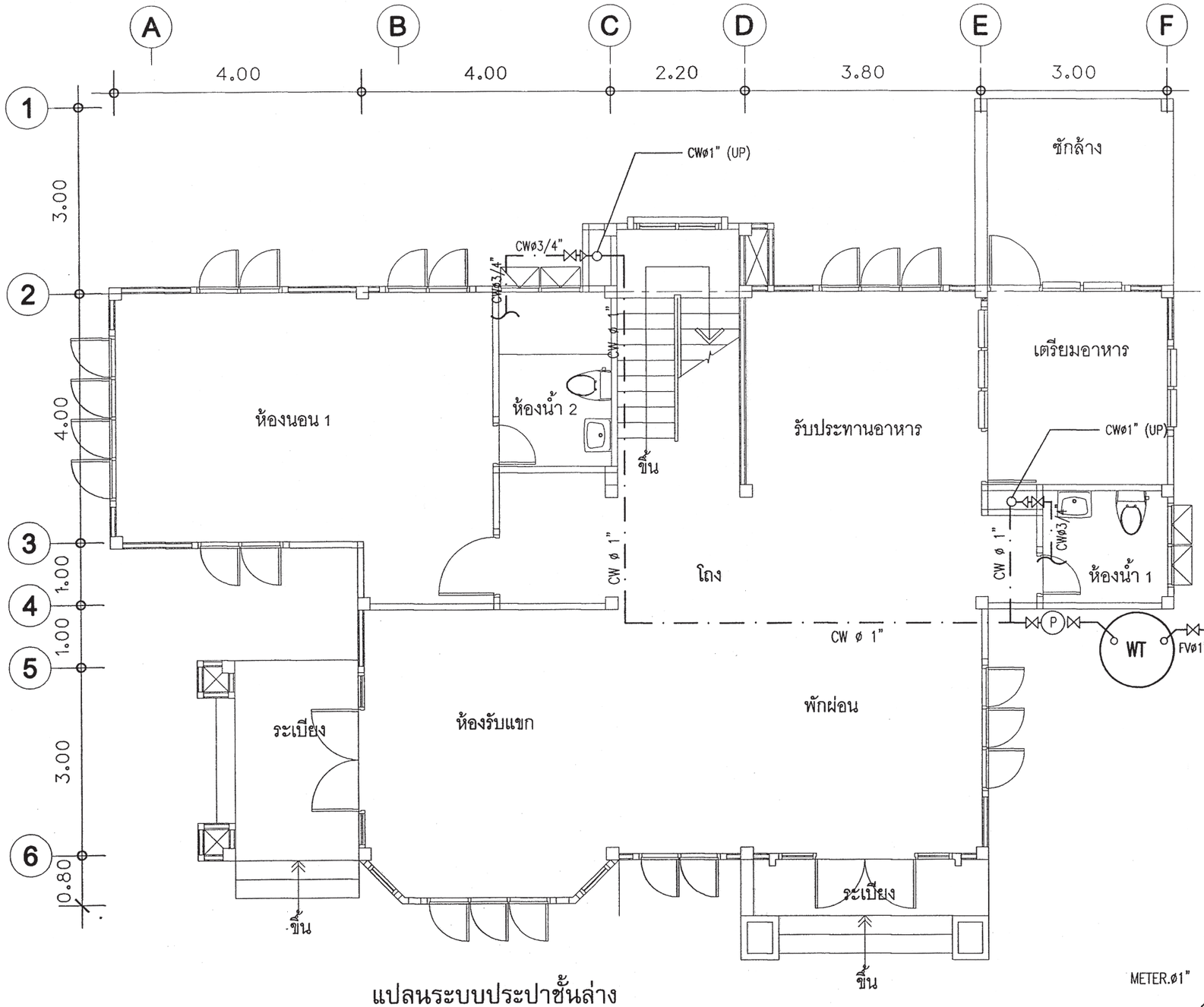

แปลนระบบประปาชั้นล่าง

มาตราส่วน 1 : 75

เชื่อมต่อกับท่อเมนน้ำประปา กปน.

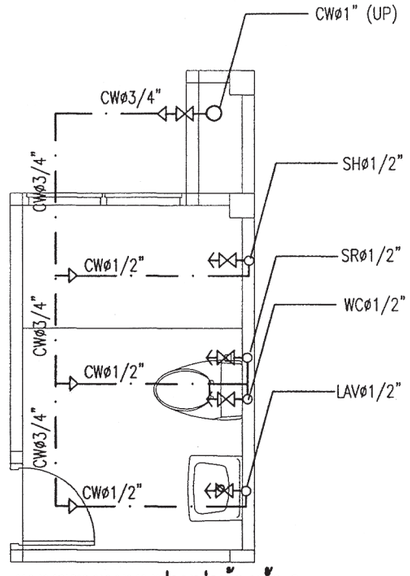

แบบขยายระบบประปาห้องน้ำ 2

มาตราส่วน 1:50

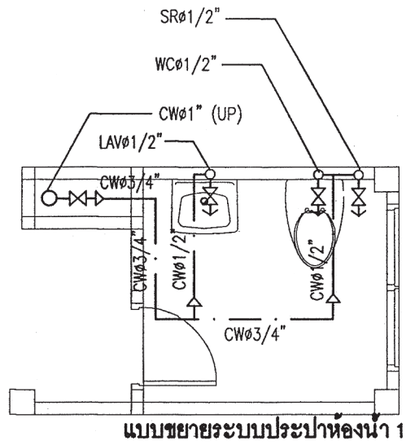

แบบขยายระบบประปาห้องน้ำ 1

มาตราส่วน 1:

สำนักการโยธา
กรุงเทพมหานคร

โครงการ
แบบบ้านยิ้มเพื่อประชาชน ระยะที่ 3

ตามนโยบาย
ม.ร.ว. สุขุมพันธุ์ บริพัตร
ผู้ว่าราชการกรุงเทพมหานคร
นายจุมพล สำเภาพล
รองผู้ว่าราชการกรุงเทพมหานคร
นางนินนาท ชลิตานนท์
ปลัดกรุงเทพมหานคร

ผู้อำนวยการสำนักการโยธา
รองผู้อำนวยการสำนักการโยธา
นายทวีศักดิ์ เลิศประพันธ์
ผู้อำนวยการสำนักงานออกแบบ
นายวัชรินทร์ บรรพต
หัวหน้ากลุ่มงานสถาปัตยกรรม
นายสินธุ์ชัย บุญบักษ์
หัวหน้ากลุ่มงานวิศวกรรมอาคาร
นายอริยะ เมฆะกุล
สถาปนิก
นายญาณกร ประกอบกิจ ส.สถ.2654
วิศวกรโครงสร้าง
นายวัณโณ บรัศไพบูลย์ สย.6633
วิศวกรไฟฟ้า
นายจรูญ มวสุขใจ ภฟก.2457
วิศวกรสุขาภิบาล
นายนายจีระสิทธิ์ พิมสถิตย์ สย.8489
วิศวกรเครื่องกล
นายช่างเขียนแบบ
นางปุณยนุช ประกอบกิจ

แบบ บ้านพักอาศัย 2 ชั้น
แบบที่ 085
ชื่อบ้าน สะบันงา
เจ้าของ
สถานที่

แบบแสดง
แปลนระบบประปาชั้นล่าง

วันที่ :	เลขที่	รวม
30 พฤษภาคม 2557	SN-02	5

แผ่นที่	รวมแผ่น
31	34

FILE :

รายการแก้ไขแบบ

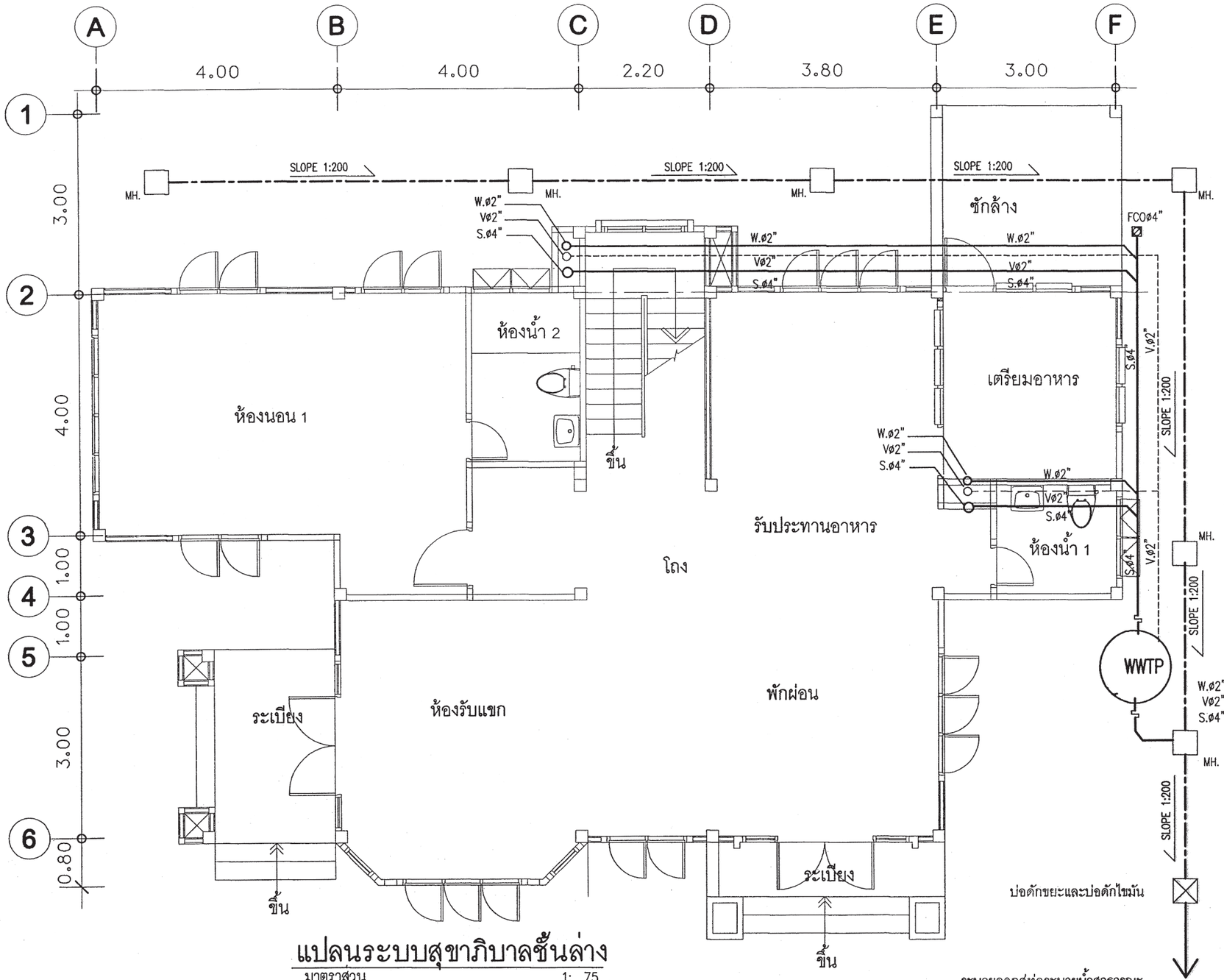

แปลนระบบสุขาภิบาลชั้นล่าง

มาตราส่วน 1: 75

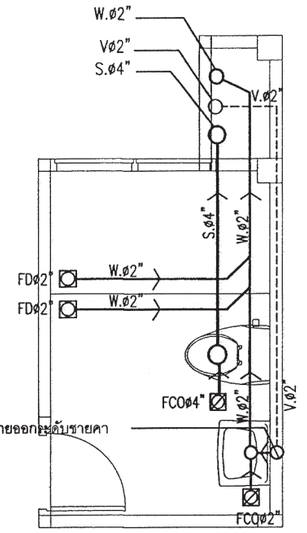

แบบขยายระบบสุขาภิบาลห้องน้ำ 2

มาตราส่วน 1 : 50

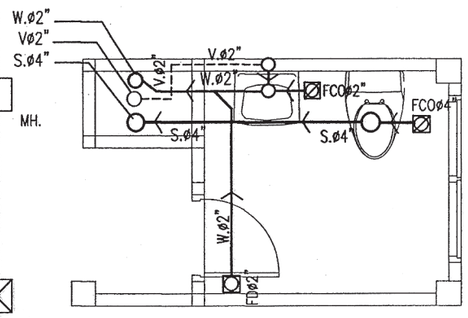

แบบขยายระบบสุขาภิบาลห้องน้ำ 1

มาตราส่วน 1 : 50

สำนักการโยธา
กรุงเทพมหานคร

โครงการ

แบบบ้านยิ้มเพื่อประชาชน ระยะที่ 3

ตามนโยบาย

ม.ร.ว. สุขุมพันธุ์ บริพัตร
ผู้ว่าราชการกรุงเทพมหานคร

นายจุมพล สำเภาพล
รองผู้ว่าราชการกรุงเทพมหานคร

นางนินนาท ชลิตานนท์
ปลัดกรุงเทพมหานคร

ผู้อำนวยการสำนักการโยธา

รองผู้อำนวยการสำนักการโยธา
นายทวีศักดิ์ เลิศประพันธ์

ผู้อำนวยการสำนักงานออกแบบ
นายวัชรินทร์ บรรพต

หัวหน้ากลุ่มงานสถาปัตยกรรม
นายสินธุชัย บุญบักษ์

หัวหน้ากลุ่มงานวิศวกรรมอาคาร
นายอริยะ เมฆะกุล

สถาปนิก
นายญาณกร ประกอบกิจ ส.สถ.2654

วิศวกรโครงสร้าง
นายวัณโณ บรัศไพบูลย์ สย.6633

วิศวกรไฟฟ้า
นายจรูญ มาสุขใจ ภฟก.2457

วิศวกรสุขาภิบาล
นายนายจีระสิทธิ์ ทิมสถิตย์ สย.8489

วิศวกรเครื่องกล

นายช่างเขียนแบบ
นางปุณยนุช ประกอบกิจ

แบบ บ้านพักอาศัย 2 ชั้น

แบบที่ 085

ชื่อบ้าน สะบันงา

เจ้าของ

สถานที่

แบบแสดง

แปลนระบบสุขาภิบาลชั้นล่าง

วันที่ :	เลขที่	รวม
30 พฤษภาคม 2557	SN-03	5

แผ่นที่	รวมแผ่น
32	34

FILE :

รายการแก้ไขแบบ

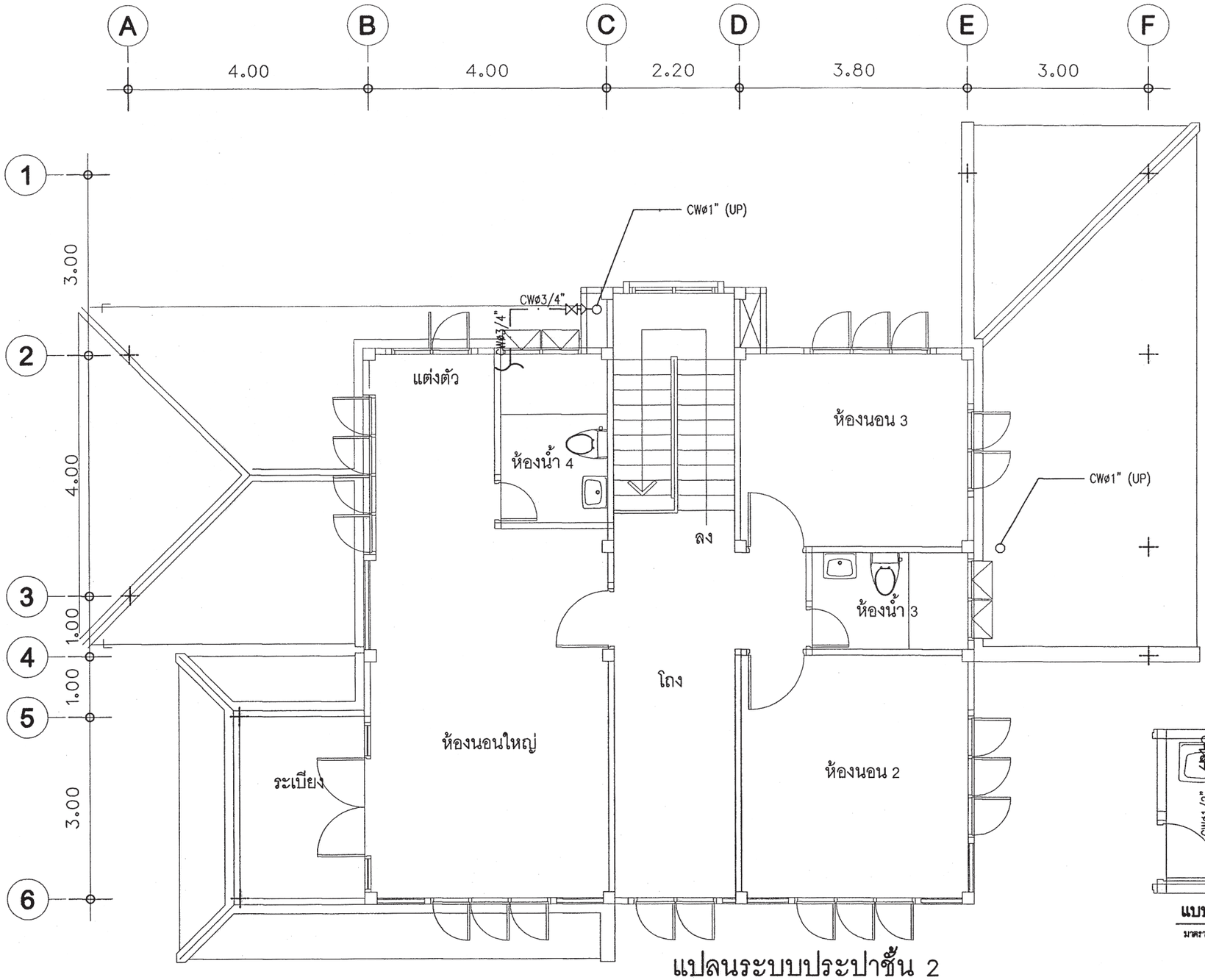

แปลนระบบประปาชั้น 2

มาตราส่วน 1: 75

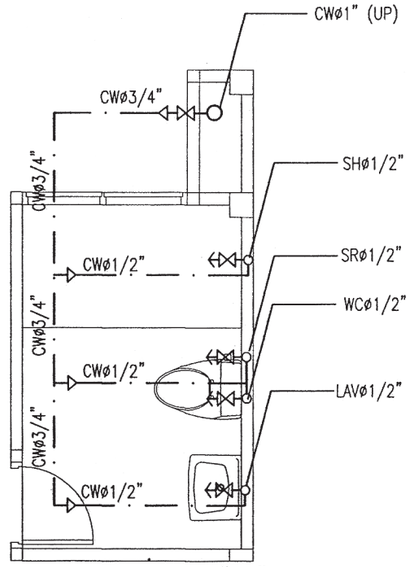

แบบขยายระบบประปาห้องน้ำ 4

มาตราส่วน 1:50

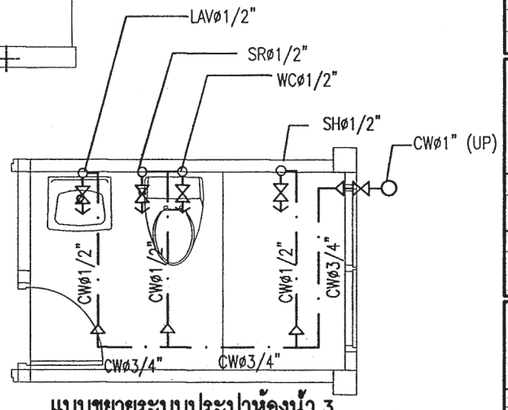

แบบขยายระบบประปาห้องน้ำ 3

มาตราส่วน 1:50

สำนักการโยธา
กรุงเทพมหานคร

โครงการ
แบบบ้านยิ้มเพื่อประชาชน ระยะที่ 3

ตามนโยบาย
ม.ร.ว. สุขุมพันธุ์ บริพัตร
ผู้ว่าราชการกรุงเทพมหานคร
นายจุมพล สำเภาพล
รองผู้ว่าราชการกรุงเทพมหานคร
นางนินนาท ชลิตานนท์
ปลัดกรุงเทพมหานคร

ผู้อำนวยการสำนักการโยธา
รองผู้อำนวยการสำนักการโยธา
นายทวีศักดิ์ เลิศประพันธ์
ผู้อำนวยการสำนักงานออกแบบ
นายวัชรินทร์ บรรพต
หัวหน้ากลุ่มงานสถาปัตยกรรม
นายสินธุ์ชัย บุญบักษ์
หัวหน้ากลุ่มงานวิศวกรรมอาคาร
นายอริยะ เมฆะกุล
สถาปนิก
นายญาณกร ประกอบกิจ ส.สถ.2654
วิศวกรโครงสร้าง
นายวัณโณ บริศไพบูลย์ สย.6633
วิศวกรไฟฟ้า
นายจรูญ มาสุขใจ ภฟก.2457
วิศวกรสุขาภิบาล
นายนายจีระสิทธิ์ ทิมสถิตย์ สย.8489
วิศวกรเครื่องกล
นายช่างเขียนแบบ
นางปุณยนุช ประกอบกิจ

แบบ บ้านพักอาศัย 2 ชั้น
แบบที่ 085
ชื่อบ้าน สะบันงา
เจ้าของ
สถานที่

แบบแสดง
แปลนระบบประปาชั้น 2

วันที่ :	เลขที่	รวม
30 พฤษภาคม 2557	SN-04	5

แผ่นที่	รวมแผ่น
33	34

FILE :

รายการแก้ไขแบบ

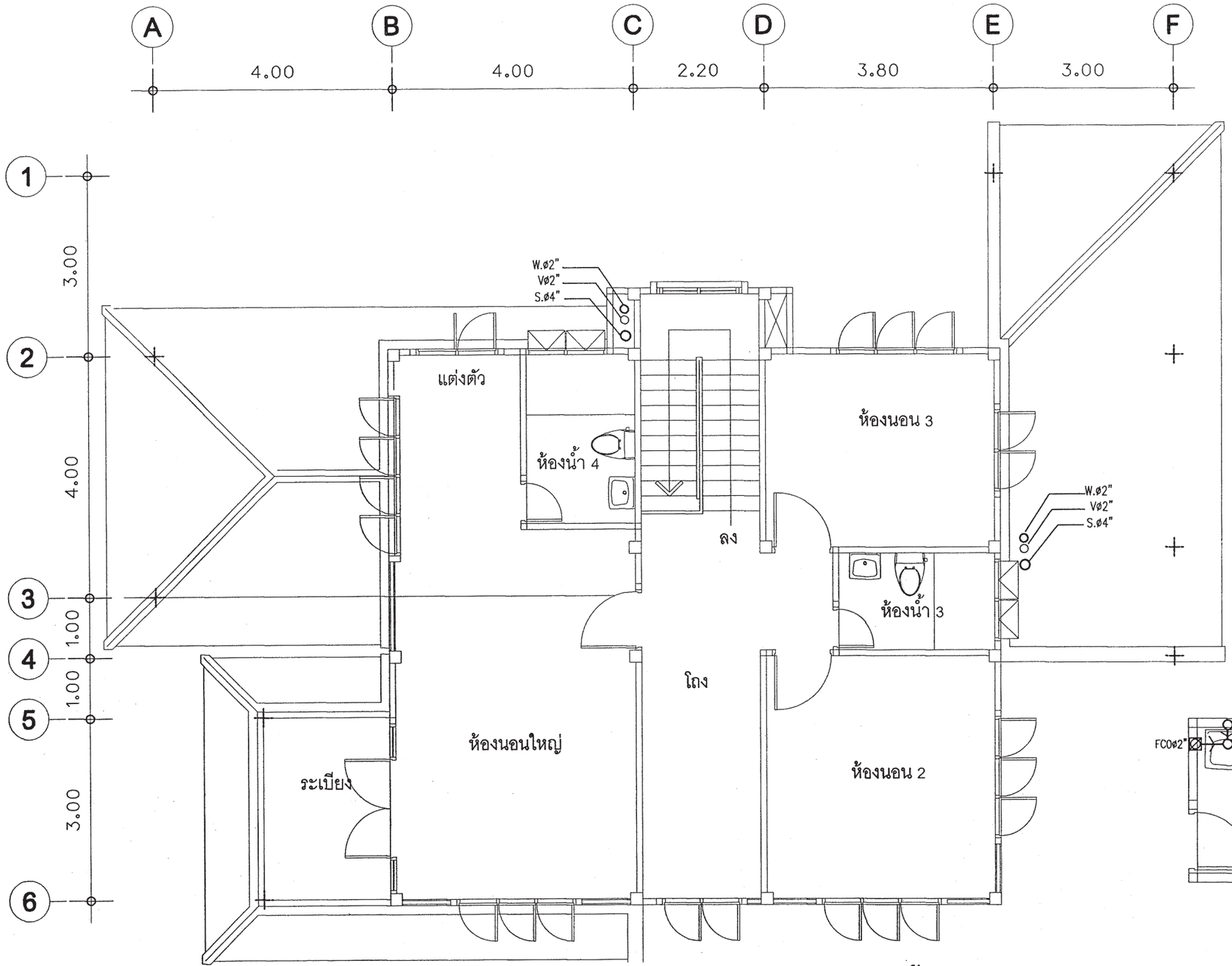

แปลนระบบสุขาภิบาลชั้น 2

มาตราส่วน 1: 75

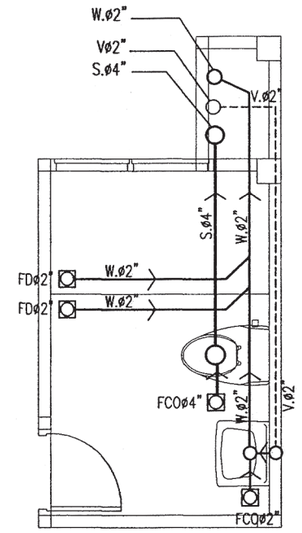

แบบขยายระบบสุขาภิบาลห้องน้ำ 4

มาตราส่วน 1 : 50

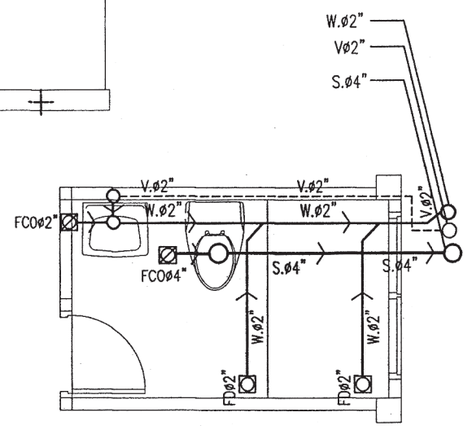

แบบขยายระบบสุขาภิบาลห้องน้ำ 3

มาตราส่วน 1 : 50

สำนักการ โยธา
กรุงเทพมหานคร

โครงการ
แบบบ้านยิ้มเพื่อประชาชน ระยะที่ 3

ตามนโยบาย
ม.ร.ว. สุขุมพันธุ์ บริพัตร
ผู้ว่าราชการกรุงเทพมหานคร
นายจุมพล สำเภาพล
รองผู้ว่าราชการกรุงเทพมหานคร
นางนิ่มนาท ชลิตานนท์
ปลัดกรุงเทพมหานคร

ผู้อำนวยการสำนักการโยธา	
รองผู้อำนวยการสำนักการโยธา	
นายทวีศักดิ์ เลิศประพันธ์	
ผู้อำนวยการสำนักงานออกแบบ	
นายรัชรินทร์ บรรหด	
หัวหน้ากลุ่มงานสถาปัตยกรรม	
นายสินธุชัย บุญปักษ์	
หัวหน้ากลุ่มงานวิศวกรรมอาคาร	
นายอธิยะ เมฆะกุล	
สถาปนิก	
นายณัฏเณร ประกอบกิจ ส.ส.ล.2654	
วิศวกรโครงสร้าง	
นายวัณโณ บรัศโพบูลย์ สย.6633	
วิศวกรไฟฟ้า	
นายชรัญ มาสุขใจ ภฟก.2457	
วิศวกรสุขาภิบาล	
นายนายจีระสิทธิ์ ทิมสถิตย์ สย.8489	
วิศวกรเครื่องกล	
นายช่างเขียนแบบ	
นางปุณยนุช ประกอบกิจ	

แบบ บ้านพักอาศัย 2 ชั้น
แบบที่ 085
ชื่อบ้าน สะบันงา
เจ้าของ
สถานที่

แบบแสดง
แปลนระบบสุขาภิบาลชั้น 2

วันที่ :	เลขที่	รวม
30 พฤษภาคม 2557	SN-05	5

แผ่นที่	รวมแผ่น
34	34

FILE :

รายการแก้ไขแบบ

สารบัญแบบ

แผ่นที่	รายการ
A–	สถาปัตยกรรม
A–01	สารบัญแบบ
A–02	รายการประกอบแบบก่อสร้าง
A–03	สัญลักษณ์ประกอบแบบ
	รายการประกอบแบบ , รายการตบแต่ง
A–04	ผังบริเวณ
A–05	แปลนพื้นชั้นล่าง
A–06	แปลนพื้นชั้นบน
A–07	แปลนหลังคา
A–08	รูปด้าน ①
A–09	รูปด้าน ②
A–10	รูปด้าน ③
A–11	รูปด้าน ④
A–12	รูปตัด ①–①
A–13	รูปตัด ②–②
A–14	แบบขยายบันได (ST)
A–15	แบบขยายห้องน้ำ 1
A–16	แบบขยายห้องน้ำ 2
A–17	แบบขยายประตู
A–18	แบบขยายหน้าต่าง

แผ่นที่	รายการ
S–	วิศวกรรมโครงสร้าง
S–01	รายการประกอบแบบด้านวิศวกรรมโยธา
S–02	แปลนตำแหน่งฐานราก ,
S–03	แปลนคาน – พื้นชั้นล่าง
S–04	แปลนคาน – พื้นชั้นที่ 2
S–05	แปลนคาน – พื้นชั้นหลังคา
S–06	แปลนโครงสร้างหลังคา
S–07	แบบขยาย F1–F1A , C1–C2 , SP1
	แบบขยาย S2–S3 , SC1–SC2
S–08	แบบขยาย F2–F2A
S–09	แบบขยาย B3,B10–B13,B17–B19 , RB1,RB3
	แบบขยาย CB1,CX , ST–1

แผ่นที่	รายการ
SN–	วิศวกรรมสุขาภิบาล
SN–01	รายการประกอบแบบสุขาภิบาล
	แบบขยายบ่อดักไขมัน , บ่อพักน้ำทิ้ง
SN–02	ระบบสุขาภิบาลพื้นชั้นล่าง
SN–03	ระบบสุขาภิบาลพื้นชั้นบน
SN–04	แปลนเดินท่อน้ำประปา ห้องน้ำ 1 ชั้นล่าง
	แปลนเดินท่อน้ำเสีย ห้องน้ำ 1 ชั้นล่าง
	แปลนเดินท่อน้ำประปา ห้องน้ำ 2 ชั้นบน
	แปลนเดินท่อน้ำเสีย ห้องน้ำ 2 ชั้นบน

แผ่นที่	รายการ
E–	วิศวกรรมไฟฟ้า
E–01	สัญลักษณ์ไฟฟ้า
	รายการประกอบแบบไฟฟ้า
	SINGLE LINE DIAGRAM
E–02	แปลนระบบไฟฟ้าแสงสว่าง – เต้ารับไฟฟ้า –
	โทรศัพท์– โทรทัศน์ ชั้นล่าง
	แปลนระบบไฟฟ้าแสงสว่าง – เต้ารับไฟฟ้า –
	ชั้นบน

สำนักการ โยธา
กรุงเทพมหานคร

โครงการ
แบบบ้านยิ้มเพื่อประชาชน ระยะที่ 3

ตามนโยบาย
ม.ร.ว. สุขุมพันธุ์ บริพัตร
ผู้ว่าราชการกรุงเทพมหานคร
นายจุมพล สำเภาพล
รองผู้ว่าราชการกรุงเทพมหานคร
นางนินนาท ชลิตานนท์
ปลัดกรุงเทพมหานคร

ผู้อำนวยการสำนักการโยธา
รองผู้อำนวยการสำนักการโยธา
นายทวิลักส์ เลิศประพันธ์
ผู้อำนวยการสำนักงานออกแบบ
นายวีรชินทร์ บรรพต
หัวหน้ากลุ่มงานสถาปัตยกรรม
นายสินธุ์ชัย บุญบักษ์
หัวหน้ากลุ่มงานวิศวกรรมอาคาร
นายอิทยะ เมฆะกุล

สถาปนิก
น.ส.วันธา ประสานสารกิจ ส.ถ.2378
วิศวกรโครงสร้าง
นายนเทพ รุจิรุล สย.7645
วิศวกรไฟฟ้า
นายจรูญ มาสุรใจ ภฟก.2457
วิศวกรสุขาภิบาล
นายมนัสิ อารยะศิริ ภส.341
วิศวกรเครื่องกล
นายช่างเขียนแบบ
นายอภิวัฒน์ จัตราภรณ์

แบบ บ้านพักอาศัย 2 ชั้น
แบบที่ 086
ชื่อบ้าน สะเภาลม
เจ้าของ
สถานที่

แบบแสดง
สารบัญแบบ

วันที่ :	เลขที่	รวม
30 พฤษภาคม 2557	A-01	18

แผ่นที่	รวมแผ่น
01	33

FILE :
รายการแก้ไขแบบ

รายการ โครงการ บ้านยิ้มเพื่อประชาชน 3

รายละเอียดประกอบแบบ

1 งานสถาปัตยกรรม

1.1 งานวัสดุผิวพื้น

[1] พื้น คสล. ปูกระเบื้องเซรามิค ชนิดปูพื้น กำหนดสีและขนาดภายหลัง

[2] พื้น คสล. ปูปาร์เก้ไม้เนื้อแข็ง หรืออื่น ๆ

[3] พื้น คสล. ปูกระเบื้องเซรามิค ชนิดปูพื้น ผิวกันลื่น กำหนดสีและขนาดภายหลัง

[4] พื้น คสล. ผสมน้ำยากันซึม ผิวซีเมนต์ขัดมัน

[5] พื้น คสล. พร้อมทำระบบกันซึม ชนิดกันซึมหลังคา

1.2 งานผนัง

△1 ผนังก่อคอนกรีตมวลเบา หรืออิฐมอญ ฉาบปูนเรียบ ทาสี

△2 ผนังก่อคอนกรีตมวลเบา หรืออิฐมอญ ผิวกรุกระเบื้องเซรามิคชนิดบุผนัง เลยระดับฝ้าเพดานอย่างน้อย 10 ซม

△3 ผนังก่อคอนกรีตมวลเบา หรืออิฐมอญ กรุทับด้วยไม้สังเคราะห์

△4 ผนังก่อคอนกรีตมวลเบา หรืออิฐมอญ กรุทับด้วยหินสังเคราะห์

△5 ผนังก่อคอนกรีตมวลเบา หรืออิฐมอญ ฉาบปูนเรียบเซาะร่อง

1.3 งานฝ้าเพดาน

(1) ฝ้าเพดานภายนอก แผ่นไฟเบอร์ซีเมนต์ ฉาบรอยต่อเรียบ ทาสี หากเป็นระแนงให้กรุตาข่ายกันแมลง

(2) ฝ้าเพดานภายใน แผ่นยิปซั่ม หนาไม่น้อยกว่า 9 มม. ฉาบรอยต่อเรียบ ทาสี โครงเคร่าอลูมิเนียม

(3) ฝ้าเพดานห้องน้ำ แผ่นยิปซั่มชนิดทนชื้น หนาไม่น้อยกว่า 9 มม. ฉาบรอยต่อเรียบ ทาสี โครงเคร่าอลูมิเนียม

1.4 งานประตู – หน้าต่าง
- ตามแบบขยายประตูหน้าต่าง

1.5 งานสุขภัณฑ์
- ตามแบบขยายห้องน้ำ

1.6 บันไดและราวบันได
- โครงสร้าง คสล. วัสดุผิว และลูกกรง ตามแบบขยายบันได

1.7 งานสี
- สีทาภายนอก ใช้สีชนิดทาภายนอก
- สีทาภายใน ใช้สีชนิดทาภายใน
- สีทาเหล็ก และไม้ ใช้สีน้ำมัน

2 งานโครงสร้าง ดูรายละเอียดงานวิศวกรรมโครงสร้าง

3 งานระบบไฟฟ้า ดูรายละเอียดงานวิศวกรรมไฟฟ้า

4 งานระบบสุขาภิบาล ดูรายละเอียดงานวิศวกรรมสุขาภิบาล

ข้อกำหนด

- โครงสร้างที่คำนวณไว้ สามารถรับน้ำหนักผนังก่ออิฐมอญได้
- โครงสร้างที่คำนวณไว้ สามารถรับน้ำหนักหลังคาคอนกรีตได้
- ควรคำนึงถึงระบบกำจัดปลวกด้วย
- ระดับ +0.00 ให้ยึดถือระดับถนนหน้าโครงการเป็นหลัก
- แบบผังบริเวณที่แสดงในแบบนี้ เป็นเพียงการแสดงระยะที่ดินที่น้อยที่สุดที่แบบบ้านนั้น ๆ สามารถปลูกสร้างได้

เจ้าของอาคารควรปรึกษาเจ้าหน้าที่ท้องถิ่นที่เกี่ยวข้องเพื่อความถูกต้องตามกฎหมายต่อไป

สำนักการโยธา
กรุงเทพมหานคร

โครงการ
แบบบ้านยิ้มเพื่อประชาชน ระยะที่ 3

ตามนโยบาย
ม.ร.ว. สุขุมพันธุ์ บริพัตร
ผู้ว่าราชการกรุงเทพมหานคร
นายจุมพล สำเภาพล
รองผู้ว่าราชการกรุงเทพมหานคร
นางนินนาท ชลิตานนท์
ปลัดกรุงเทพมหานคร

ผู้อำนวยการสำนักการโยธา	
รองผู้อำนวยการสำนักการโยธา	
นายทวิลักษ์ เลิศประพันธ์	
ผู้อำนวยการสำนักงานออกแบบ	
นายรังสินทร์ บรรทด	
หัวหน้ากลุ่มงานสถาปัตยกรรม	
นายสินธุ์ชัย บุญปักษ์	
หัวหน้ากลุ่มงานวิศวกรรมอาคาร	
นายอริยะ เมฆะกุล	
สถาปนิก	
น.ส.วันธร ประสานสารกิจ ส.ถ.2378	
วิศวกรโครงสร้าง	
นายนนทพ ฐิฬุล ส.ย.7645	
วิศวกรไฟฟ้า	
นายพรุณ มาสุขใจ ภฟก.2457	
วิศวกรสุขาภิบาล	
นายมนัสวี อารยะศิริ ภส.341	
วิศวกรเครื่องกล	
นายช่างเขียนแบบ	
นายอภิวัฒน์ จัตราภรณ์	

แบบ บ้านพักอาศัย 2 ชั้น
แบบที่ 086
ชื่อบ้าน สะเภาลม
เจ้าของ
สถานที่

แบบแสดง
รายการประกอบแบบก่อสร้าง

วันที่ :	เลขที่	รวม
30 พฤษภาคม 2567	A-02	18

แผ่นที่	รวมแผ่น
02	33

FILE :
รายการแก้ไขแบบ

สัญญลักษณ์ประกอบแบบ

สัญญลักษณ์	ความหมาย
	ทิศเหนือ
	รูปด้าน
ทิศทางการมอง A รูปตัดที่ A	เส้นแสดงแนวรูปตัด
หน้าต่างชนิดที่ ①	หน้าต่างแสดงในแปลน
ประตูชนิดที่ ①	ประตูแสดงในแปลน
ผนังชนิดที่ 1	ผนัง
ประตูชนิดที่ 1	ประตู
หน้าต่างชนิดที่ 1	หน้าต่าง
พื้นชนิดที่ 1	พื้น
ผ้าเพดานชนิดที่ 1	ผ้าเพดาน
รับแขก / + 0.40 F1 C2 CH.2.80	ชื่อห้อง, ระดับพื้น, พื้นชนิดที่, ผ้าเพดานชนิดที่, ระดับพื้น-ผ้าเพดาน
A ①	เส้นแสดงพิกัด
3.00	เส้นบอกระยะจากริมในถึงริมใน
3.00	เส้นบอกระยะจากศูนย์กลางถึงศูนย์กลาง
3.00	เส้นบอกระยะจากริมถึงริม
3.00	เส้นบอกระยะจากศูนย์กลางถึงริม
	เส้นแสดงบางส่วน,ล่างหรือบน
℄ ℄	เส้นศูนย์กลาง
	เส้นแสดงบางส่วน
+1.00 ลูงจากระดับ ±0.00 = 1.00	ระดับพื้นตกแต่งแล้ว

สัญญลักษณ์ทั่วไป

แบบขยายที่ A1 แม่นที่	แบบขยาย
	ช่องเปิดในผนังหรือพื้น
	จอดรถ

รายการประกอบแบบ

รหัส	รายการ	รหัส	รายการ
□	รายการพื้น	△	รายการผนัง
1	พื้น คสล ปูด้วยกระเบื้องเซรามิค ชนิดปูพื้น กำหนดสีและ	1	ผนังก่อคอนกรีตมวลเบา หรืออิฐมอญ ฉาบปูนเรียบ ทาสี
	ขนาดภายหลัง	2	ผนังก่อคอนกรีตมวลเบา หรืออิฐมอญผิวกรุกระเบื้องเซรามิคชนิดบุผนัง
2	พื้น คสล ปูปาร์เก้ไม้เนื้อแข็ง หรืออื่นๆ		เลยระดับฝ้าเพดานอย่างน้อย 10ซม
3	พื้น คสล ปูกระเบื้องเซรามิค ชนิดปูพื้นผิวกันลื่น	3	ผนังก่อคอนกรีตมวลเบา หรืออิฐมอญ กรุทับด้วยไม้สังเคราะห์
	กำหนดสีและขนาดภายหลัง	4	ผนังก่อคอนกรีตมวลเบา หรืออิฐมอญ กรุทับด้วยหินสังเคราะห์
4	พื้น คสล ผสมน้ำยากันซึม ผิวขัดมันเรียบ	5	ผนังก่อคอนกรีตมวลเบา หรืออิฐมอญ ฉาบปูนเรียบเซาะร่อง
5	พื้น คสล พร้อมทำระบบกันซึมชนิดกันซึมหลังคา		

รหัส	รายการ	รายการตกแต่ง							
◯	รายการฝ้าเพดาน		บัวมอบฝ้าเพดาน				บัวมอบพื้น			
1	ฝ้าเพดานภายนอก แผ่นไฟเบอร์ซีเมนต์ ฉาบรอยต่อเรียบทาสี	วัสดุ / ห้อง	ไม้จริง ขนาด 1/2"x4" ทาสีน้ำมัน				ไม้จริง ขนาด 1/2"x4" ทาสีน้ำมัน			
	หากเป็นระแนงให้กรุตาข่ายกันแมลง									
2	ฝ้าเพดานภายใน แผ่นอิปซั่ม หนาไม่น้อยกว่า 9 มม									
	ฉาบรอยต่อเรียบ ทาสี โครงเคร่าอลูมิเนียม									
3	ฝ้าเพดานห้องน้ำ แผ่นอิปซั่มชนิดทนชื้น หนาไม่น้อยกว่า 9 มม									
	ฉาบรอยต่อเรียบทาสี โครงเคร่าอลูมิเนียม	ชั้นล่าง								
		ห้องรับแขก	●				●			
		เตรียมอาหาร	●				●			
		ทานอาหาร	●				●			
		ห้องน้ำ 1	●							
		ชั้นบน								
		ห้องนอน 1	●				●			
		ห้องนอน 2	●				●			
		ห้องน้ำ 2	●							

สำนักการ โยธา
กรุงเทพมหานคร

โครงการ
แบบบ้านยิ้มเพื่อประชาชน ระยะที่ 3

ตามนโยบาย
ม.ร.ว. สุขุมพันธุ์ บริพัตร
ผู้ว่าราชการกรุงเทพมหานคร
นายจุมพล สำเภาพล
รองผู้ว่าราชการกรุงเทพมหานคร
นางนินนาท ชลิตานนท์
ปลัดกรุงเทพมหานคร

ผู้อำนวยการสำนักการโยธา	
รองผู้อำนวยการสำนักการโยธา	
นายทวิศักดิ์ เลิศประพันธ์	
ผู้อำนวยการสำนักงานออกแบบ	
นายวัชรินทร์ บรรทด	
หัวหน้ากลุ่มงานสถาปัตยกรรม	
นายสินธุ์ชัย บุญบักษ์	
หัวหน้ากลุ่มงานวิศวกรรมอาคาร	
นายชิยะ เมฆะกุล	
สถาปนิก	
น.ส.วรันธร ประสานสารกิจ ส.ส.ณ.2378	
วิศวกรโครงสร้าง	
นายนรเทพ รุจุล สย.7645	
วิศวกรไฟฟ้า	
นายจรูญ มาสุรใจ ภท.2457	
วิศวกรสุขาภิบาล	
นายมนัศิ อารยะศิริ ภส.341	
วิศวกรเครื่องกล	
นายช่างเขียนแบบ	
นายอภิวัฒน์ นัครารักษ์	

แบบ	บ้านพักอาศัย 2 ชั้น
แบบที่	086
ชื่อบ้าน	สะเภาลม
เจ้าของ	
สถานที่	

แบบแสดง
สัญลักษณ์ประกอบแบบ
รายการประกอบแบบ

วันที่ :	แสดงที่	รวม
30 พฤษภาคม 2557	A-03	18

แผ่นที่	รวมแผ่น
03	33

FILE :

รายการแก้ไขแบบ

สำนักการ โยธา
กรุงเทพมหานคร

โครงการ

แบบบ้านยิ้มเพื่อประชาชน ระยะที่ 3

ตามนโยบาย

ม.ร.ว. สุขุมพันธุ์ บริพัตร
ผู้ว่าราชการกรุงเทพมหานคร

นายจุมพล สำเภาพล
รองผู้ว่าราชการกรุงเทพมหานคร

นางนินนาท ชลิตานนท์
ปลัดกรุงเทพมหานคร

ผู้อำนวยการสำนักการโยธา	
รองผู้อำนวยการสำนักการโยธา	
นายทวีศักดิ์ เลิศประพันธ์	
ผู้อำนวยการสำนักงานออกแบบ	
นายวิชิรินทร์ บรรทด	
หัวหน้ากลุ่มงานสถาปัตยกรรม	
นายสินธุ์ชัย บุญปักษ์	
หัวหน้ากลุ่มงานวิศวกรรมอาคาร	
นายอริยะ เมฆะกุล	
สถาปนิก	
น.ส.วรันธร ประสานสารกิจ ส.สถ.2378	
วิศวกรโครงสร้าง	
นายนเรทพ รูพุล สย.7645	
วิศวกรไฟฟ้า	
นายจรูญ มาสุธโจ ภฟก.2457	
วิศวกรสุขาภิบาล	
นายมณัสวี อารยะศิริ ภส.341	
วิศวกรเครื่องกล	
นายช่างเขียนแบบ	
นายอภิวัฒน์ จัตราภรณ์	

แบบ บ้านพักอาศัย 2 ชั้น
แบบที่ 086
ชื่อบ้าน สะเภาลม

เจ้าของ

สถานที่

แบบแสดง
แผนที่สังเขป
ผังบริเวณ

วันที่ :	เลขที่	รวม
30 พฤษภาคม 2557	A-04	18

แผ่นที่	รวมแผ่น
04	33

FILE :

รายการแก้ไขแบบ

แผนที่สังเขป

ผังบริเวณ

มาตราส่วน 1 : 100

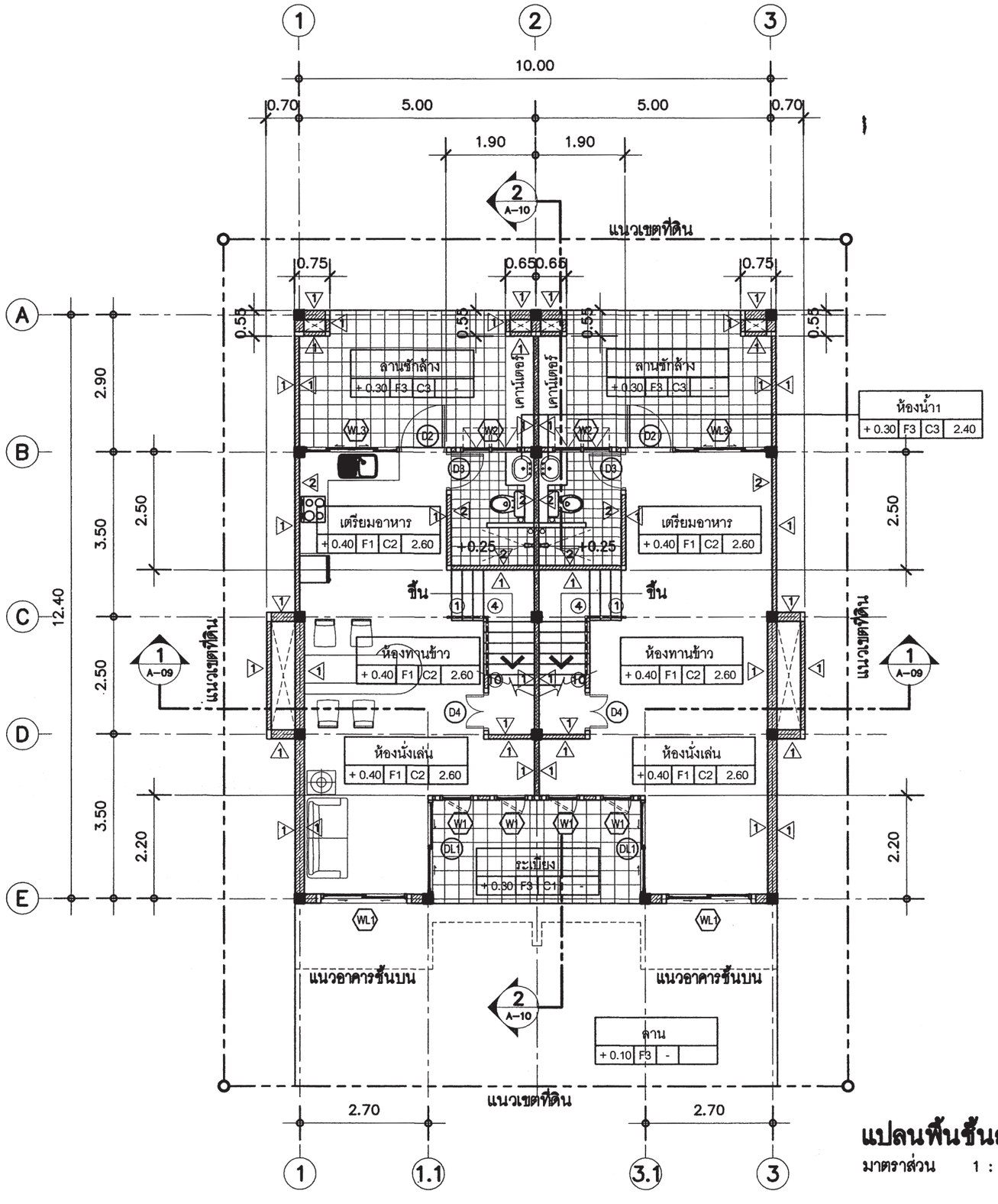

แปลนพื้นชั้นล่าง

มาตราส่วน 1 : 100

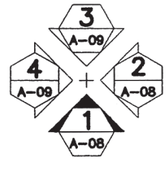

สำนักการ โยธา
กรุงเทพมหานคร

โครงการ

แบบบ้านยิ้มเพื่อประชาชน ระยะที่ 3

ตามนโยบาย

ม.ร.ว. สุขุมพันธุ์ บริพัตร
ผู้ว่าราชการกรุงเทพมหานคร

นายจุมพล สำเภาพล
รองผู้ว่าราชการกรุงเทพมหานคร

นางนินนาท ชลิตานนท์
ปลัดกรุงเทพมหานคร

ผู้อำนวยการสำนักการโยธา	
รองผู้อำนวยการสำนักการโยธา	
นายทวีศักดิ์ เลิศประพันธ์	
ผู้อำนวยการสำนักงานออกแบบ	
นายรัชชินทร์ บรรทด	
หัวหน้ากลุ่มงานสถาปัตยกรรม	
นายสินธุ์ชัย บุญปักษ์	
หัวหน้ากลุ่มงานวิศวกรรมอาคาร	
นายธวัช เมฆะกุล	
สถาปนิก	
น.ส.วันธร ประสานสารกิจ ส.สถ.2378	
วิศวกรโครงสร้าง	
นายนนทพ รุพุล สย.7645	
วิศวกรไฟฟ้า	
นายพรูญ มาสุรใจ ภพ.2457	
วิศวกรสุขาภิบาล	
นายมนัสวี อารยะศิริ ภส.341	
วิศวกรเครื่องกล	
นายช่างเขียนแบบ	
นายอภิวัฒน์ จัตราภรณ์	

แบบ	บ้านพักอาศัย 2 ชั้น
แบบที่	086
ชื่อบ้าน	สะเภาลม
เจ้าของ	-
สถานที่	

แบบแสดง

แปลนพื้นชั้นล่าง

วันที่ :	เลขที่	รวม
30 พฤษภาคม 2557	A-05	18

แผ่นที่	รวมแผ่น
05	33

FILE :

รายการแก้ไขแบบ

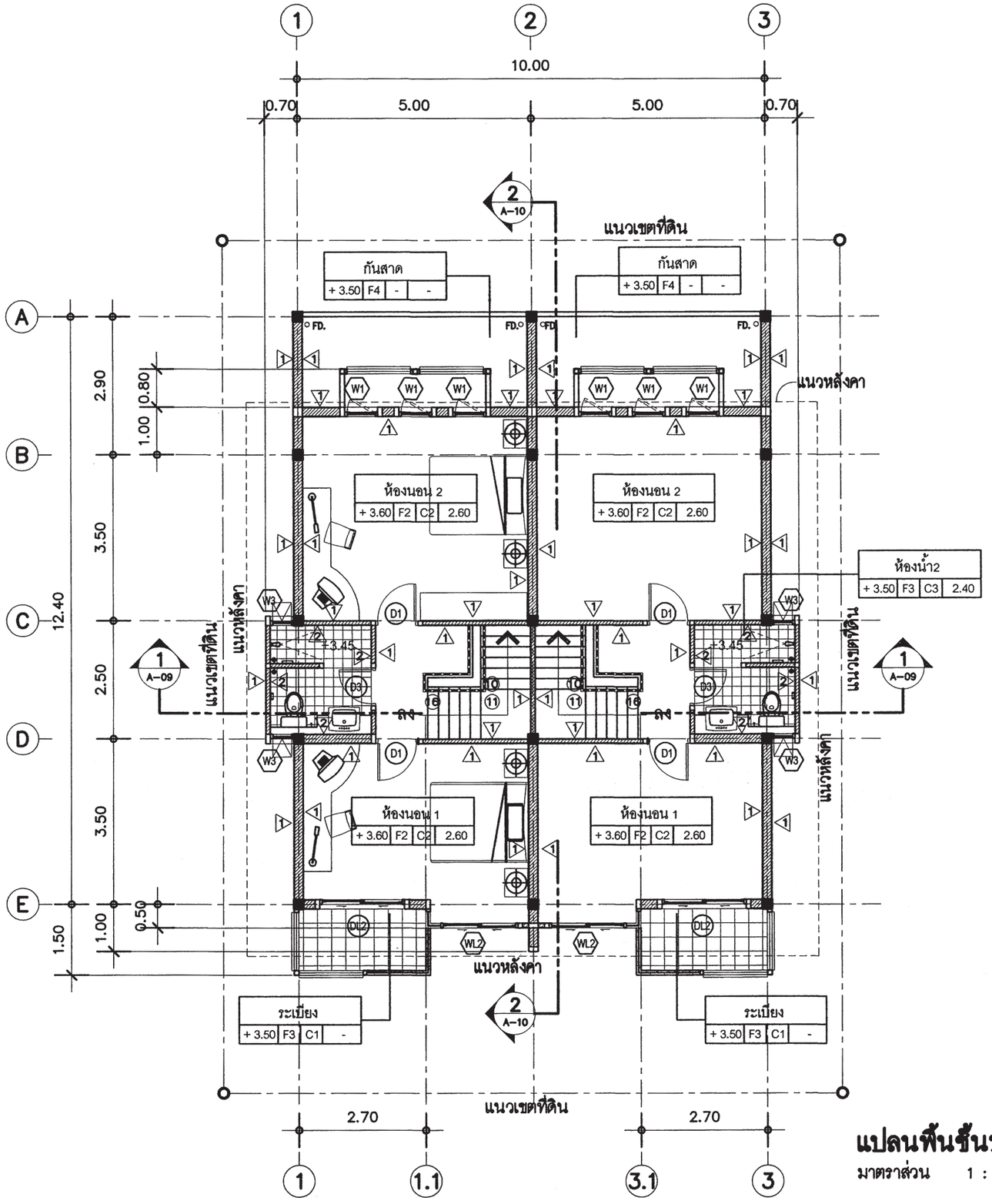

แปลนพื้นชั้นบน

มาตราส่วน 1 : 100

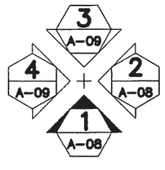

สำนักการ โยธา
กรุงเทพมหานคร

โครงการ

แบบบ้านยิ้มเพื่อประชาชน ระยะที่ 3

ตามนโยบาย

ม.ร.ว. สุขุมพันธุ์ บริพัตร
ผู้ว่าราชการกรุงเทพมหานคร

นายจุมพล สำเภาพล
รองผู้ว่าราชการกรุงเทพมหานคร

นางนินนาท ชลิตานนท์
ปลัดกรุงเทพมหานคร

ผู้อำนวยการสำนักการโยธา

รองผู้อำนวยการสำนักการโยธา
นายทวีศักดิ์ เลิศประพันธ์

ผู้อำนวยการสำนักงานออกแบบ
นายวัชรินทร์ บรรพต

หัวหน้ากลุ่มงานสถาปัตยกรรม
นายสินธุ์ชัย บุญปักษ์

หัวหน้ากลุ่มงานวิศวกรรมอาคาร
นายอริยะ เมฆะกุล

สถาปนิก
น.ส.วรันธร ประสานสารกิจ ส.สถ.2378

วิศวกรโครงสร้าง
นายนรเทพ ชูพุล สย.7645

วิศวกรไฟฟ้า
นายจรูญ มาสุขใจ ภฟก.2457

วิศวกรสุขาภิบาล
นายมนัสวี อารยะศิริ ภส.341

วิศวกรเครื่องกล

นายช่างเขียนแบบ
นายอภิวัฒน์ ฉัตราภรณ์

แบบ บ้านพักอาศัย 2 ชั้น
แบบที่ 086
ชื่อบ้าน สะเภาลม

เจ้าของ

สถานที่

แบบแสดง
แปลนพื้นชั้นบน

วันที่ :	เลขที่	รวม
30 พฤษภาคม 2557	A-06	18

แผ่นที่	รวมแผ่น
06	33

FILE :

รายการแก้ไขแบบ

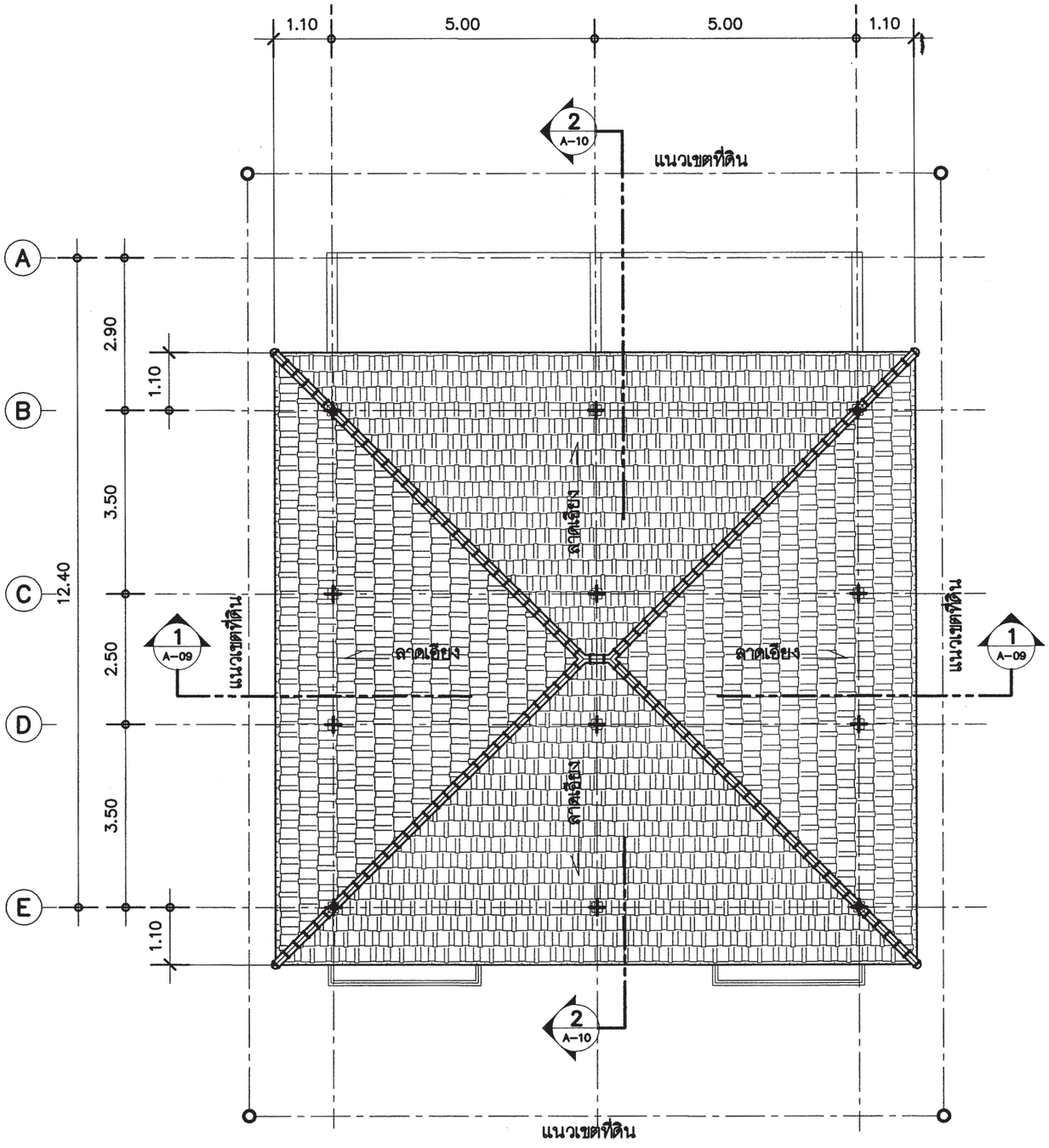

แปลนหลังคา

มาตราส่วน 1 : 100

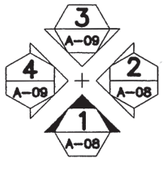

สำนักการ โยธา
กรุงเทพมหานคร

โครงการ

แบบบ้านยิ้มเพื่อประชาชน ระยะที่ 3

ตามนโยบาย

ม.ร.ว. สุขุมพันธุ์ บริพัตร
ผู้ว่าราชการกรุงเทพมหานคร

นายจุมพล สำเภาพล
รองผู้ว่าราชการกรุงเทพมหานคร

นางนินนาท ชลิตานนท์
ปลัดกรุงเทพมหานคร

ผู้อำนวยการสำนักการโยธา

รองผู้อำนวยการสำนักการโยธา
นายทวีศักดิ์ เลิศประพันธ์

ผู้อำนวยการสำนักงานออกแบบ
นายวัชรินทร์ บรรพต

หัวหน้ากลุ่มงานสถาปัตยกรรม
นายสินธุ์ชัย บุญปักษ์

หัวหน้ากลุ่มงานวิศวกรรมอาคาร
นายอริยะ เมฆะกุล

สถาปนิก
น.ส.วรันธร ประสานสารกิจ ส.สถ.2378

วิศวกรโครงสร้าง
นายนรเทพ ชูพูล สย.7645

วิศวกรไฟฟ้า
นายจรูญ มาสุขใจ ภฟก.2457

วิศวกรสุขาภิบาล
นายมนัสวี อารยะศิริ ภส.341

วิศวกรเครื่องกล

นายช่างเขียนแบบ
นายอภิวัฒน์ ฉัตราภรณ์

แบบ บ้านพักอาศัย 2 ชั้น
แบบที่ 086
ชื่อบ้าน สะเภาลม

เจ้าของ

สถานที่

แบบแสดง
แปลนหลังคา

วันที่ :	เลขที่	รวม
30 พฤษภาคม 2557	A-07	18

แผ่นที่	รวมแผ่น
07	33

FILE :

รายการแก้ไขแบบ

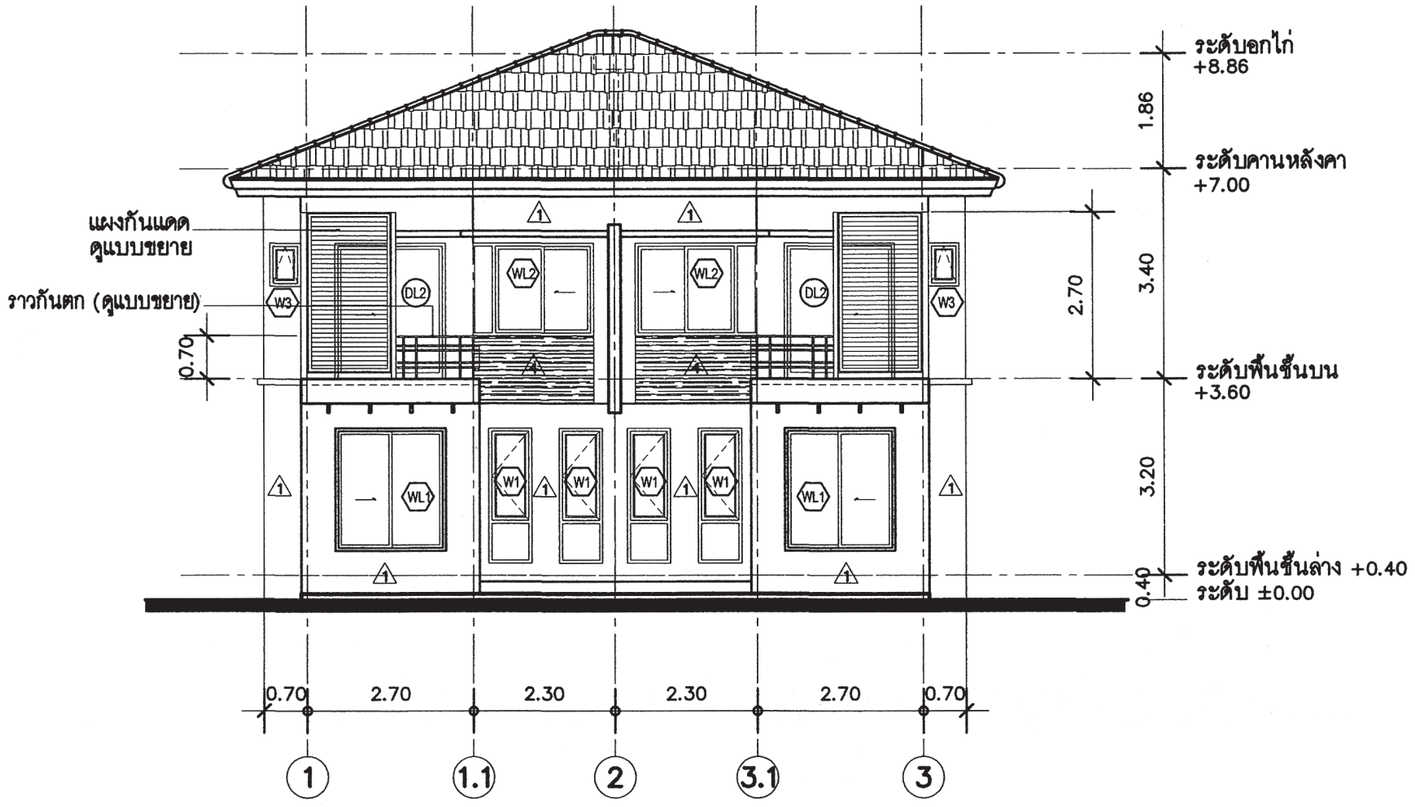

รูปด้าน 1 A-

มาตราส่วน 1 : 100

สำนักการ โยธา
กรุงเทพมหานคร

โครงการ

แบบบ้านยิ้มเพื่อประชาชน ระยะที่ 3

ตามนโยบาย

ม.ร.ว. สุขุมพันธุ์ บริพัตร
ผู้ว่าราชการกรุงเทพมหานคร

นายจุมพล สำเภาพล
รองผู้ว่าราชการกรุงเทพมหานคร

นางนินนาท ชลิตานนท์
ปลัดกรุงเทพมหานคร

ผู้อำนวยการสำนักการโยธา	
รองผู้อำนวยการสำนักการโยธา	
นายทวีศักดิ์ เลิศประพันธ์	
ผู้อำนวยการสำนักงานออกแบบ	
นายวัชรินทร์ บรรพต	
หัวหน้ากลุ่มงานสถาปัตยกรรม	
นายสินธุ์ชัย บุญปักษ์	
หัวหน้ากลุ่มงานวิศวกรรมอาคาร	
นายอริยะ เมฆะกุล	
สถาปนิก	
น.ส.วรันธร ประสานสารกิจ ส.สถ.2378	
วิศวกรโครงสร้าง	
นายนรเทพ ชูพูล สย.7645	
วิศวกรไฟฟ้า	
นายจรูญ มาสุขใจ ภฟก.2457	
วิศวกรสุขาภิบาล	
นายมนัสวี อารยะศิริ ภส.341	
วิศวกรเครื่องกล	
นายช่างเขียนแบบ	
นายอภิวัฒน์ ฉัตราภรณ์	

แบบ	บ้านพักอาศัย 2 ชั้น
แบบที่	086
ชื่อบ้าน	สะเภาลม
เจ้าของ	
สถานที่	
แบบแสดง	รูปด้าน 1

วันที่ :	เลขที่	รวม
30 พฤษภาคม 2557	A-08	18

แผ่นที่	รวมแผ่น
08	33

FILE :

รายการแก้ไขแบบ

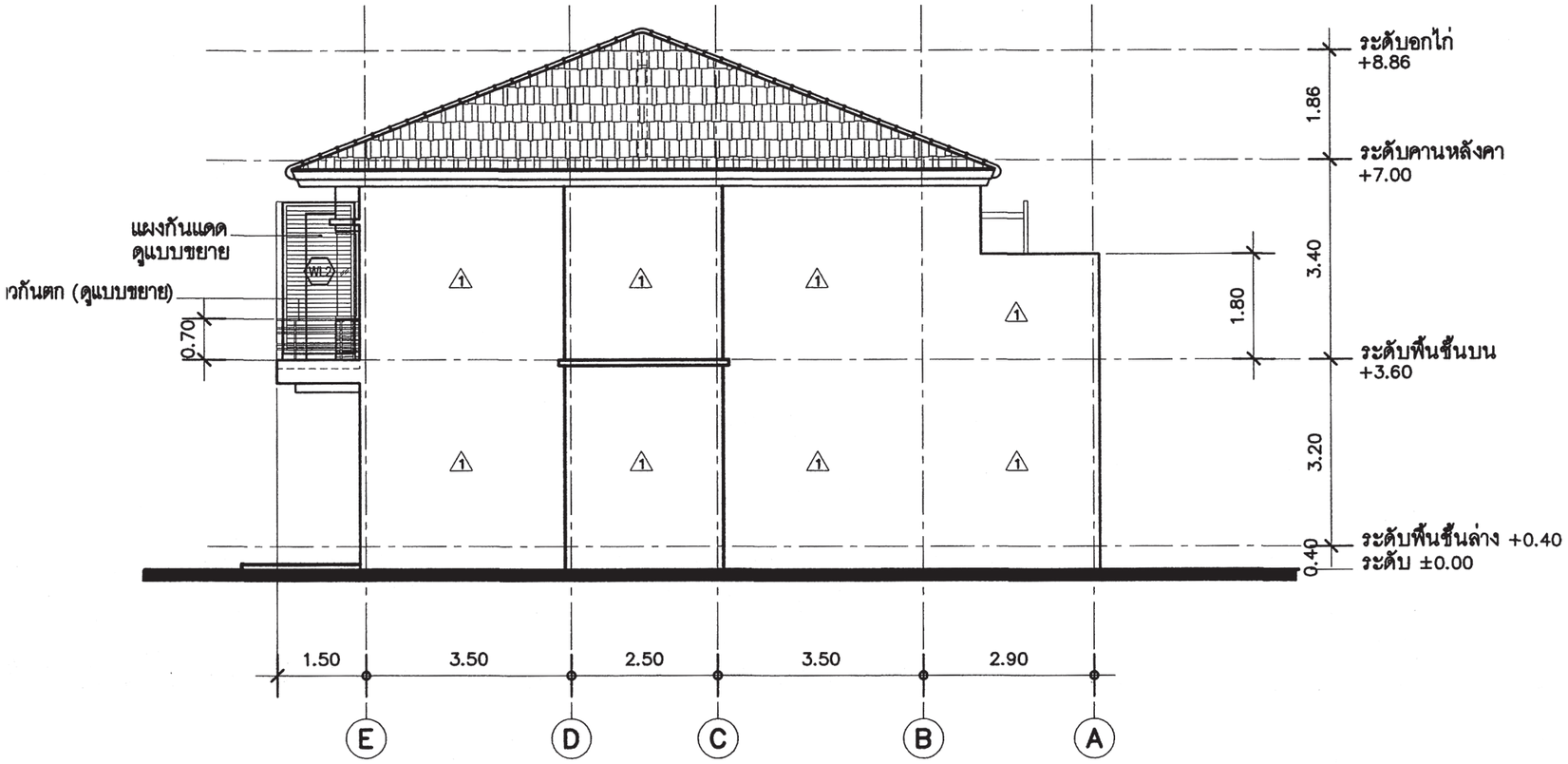

รูปด้าน 2 A-

มาตราส่วน 1 : 100

สำนักการ โยธา
กรุงเทพมหานคร

โครงการ

แบบบ้านยิ้มเพื่อประชาชน ระยะที่ 3

ตามนโยบาย

ม.ร.ว. สุขุมพันธุ์ บริพัตร
ผู้ว่าราชการกรุงเทพมหานคร

นายจุมพล สำเภาพล
รองผู้ว่าราชการกรุงเทพมหานคร

นางนินนาท ชลิตานนท์
ปลัดกรุงเทพมหานคร

ผู้อำนวยการสำนักการโยธา

รองผู้อำนวยการสำนักการโยธา
นายทวีศักดิ์ เลิศประพันธ์

ผู้อำนวยการสำนักงานออกแบบ
นายวัชรินทร์ บรรพต

หัวหน้ากลุ่มงานสถาปัตยกรรม
นายสินธุ์ชัย บุญปักษ์

หัวหน้ากลุ่มงานวิศวกรรมอาคาร
นายอริยะ เมฆะกุล

สถาปนิก
น.ส.วรันธร ประสานสารกิจ ส.สถ.2378

วิศวกรโครงสร้าง
นายนรเทพ ชูพูล สย.7645

วิศวกรไฟฟ้า
นายจรูญ มาสุขใจ ภฟก.2457

วิศวกรสุขาภิบาล
นายมนัสวี อารยะศิริ ภส.341

วิศวกรเครื่องกล

นายช่างเขียนแบบ
นายอภิวัฒน์ ฉัตราภรณ์

แบบ บ้านพักอาศัย 2 ชั้น
แบบที่ 086
ชื่อบ้าน สะเภาลม

เจ้าของ

สถานที่

แบบแสดง
รูปด้าน 2

วันที่ :	เลขที่	รวม
30 พฤษภาคม 2557	A-09	18

แผ่นที่	รวมแผ่น
09	33

FILE :

รายการแก้ไขแบบ

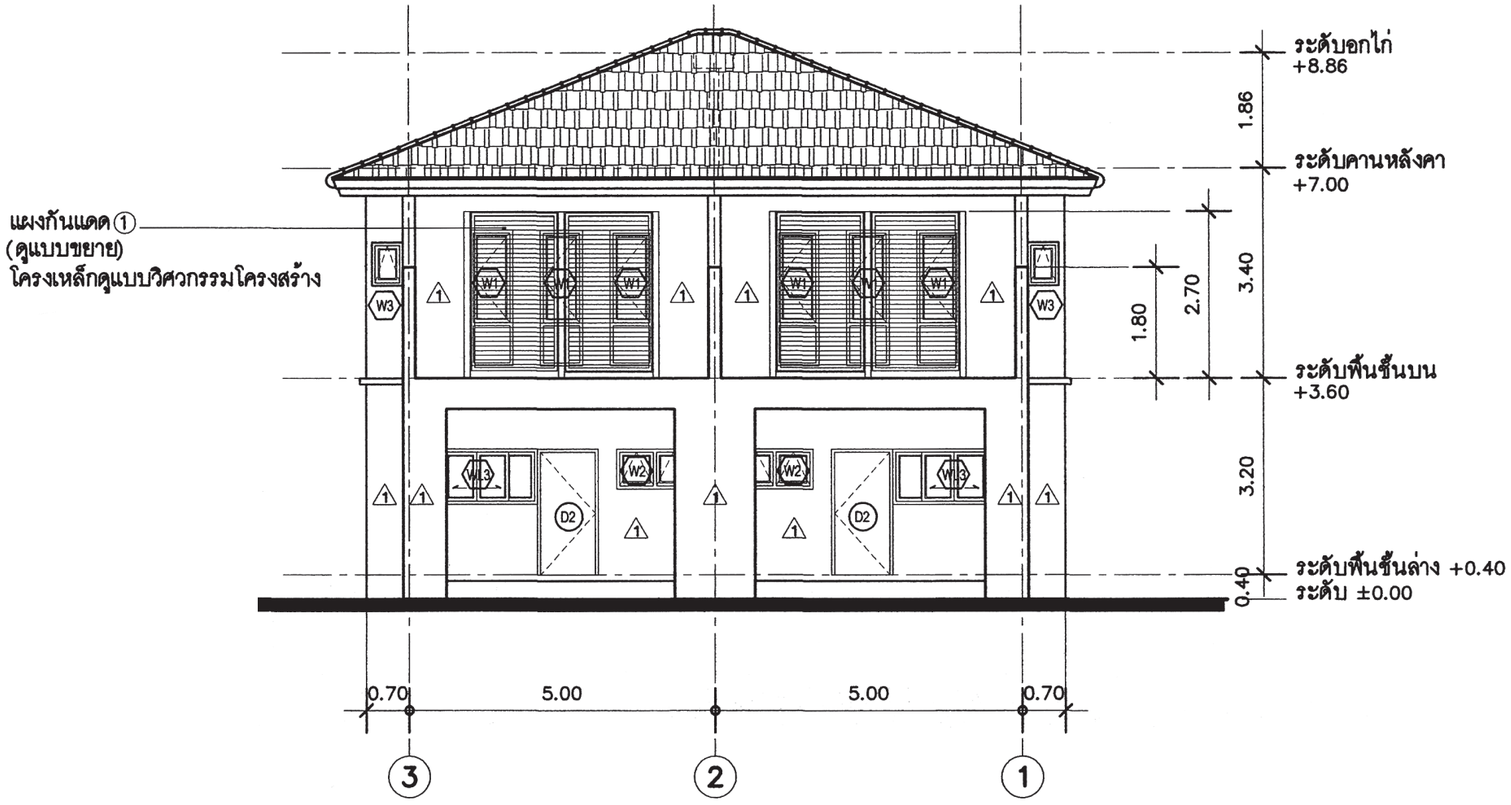

รูปด้าน 3/A-

มาตราส่วน 1 : 100

สำนักการ โยธา
กรุงเทพมหานคร

โครงการ

แบบบ้านยิ้มเพื่อประชาชน ระยะที่ 3

ตามนโยบาย

ม.ร.ว. สุขุมพันธุ์ บริพัตร
ผู้ว่าราชการกรุงเทพมหานคร

นายจุมพล สำเภาพล
รองผู้ว่าราชการกรุงเทพมหานคร

นางนินนาท ชลิตานนท์
ปลัดกรุงเทพมหานคร

ผู้อำนวยการสำนักการโยธา	
รองผู้อำนวยการสำนักการโยธา	
นายทวิศักดิ์ เลิศประพันธ์	
ผู้อำนวยการสำนักงานออกแบบ	
นายรัชพินทร์ บรรพต	
หัวหน้ากลุ่มงานสถาปัตยกรรม	
นายสินธุ์ชัย บุญบักษ์	
หัวหน้ากลุ่มงานวิศวกรรมอาคาร	
นายธวัช เมฆะกุล	
สถาปนิก	
น.ส.วรันธร ประสานสารกิจ ส.สถ.2378	
วิศวกรโครงสร้าง	
นายนเทพ ฐกุล สย.7645	
วิศวกรไฟฟ้า	
นายจรูญ มาสุขใจ ภท.2457	
วิศวกรสุขาภิบาล	
นายมนัศว อารยะศิริ ภส.341	
วิศวกรเครื่องกล	
นายช่างเขียนแบบ	
นายอภิรัฒน์ จิตรานรณ์	

แบบ บ้านพักอาศัย 2 ชั้น
แบบที่ 086
ชื่อบ้าน สะเภาลม

เจ้าของ

สถานที่

แบบแสดง
รูปด้าน ③

วันที่ :	เลขที่	รวม
30 พฤษภาคม 2557	A-10	18

แผ่นที่	รวมแผ่น
10	33

FILE :

รายการแก้ไขแบบ

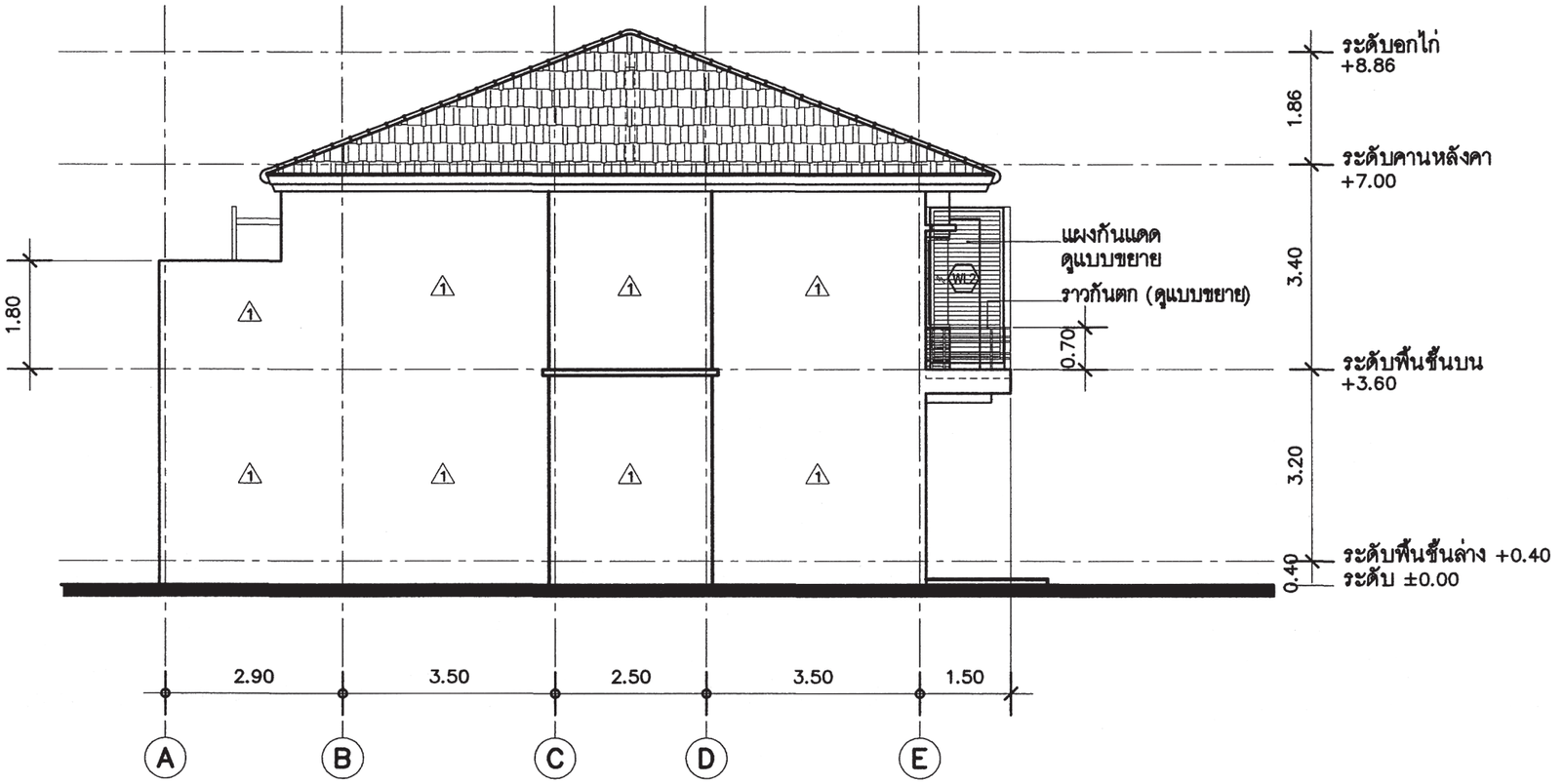

รูปด้าน 4 / A-

มาตราส่วน 1 : 100

สำนักการ โยธา
กรุงเทพมหานคร

โครงการ

แบบบ้านยิ้มเพื่อประชาชน ระยะที่ 3

ตามนโยบาย

ม.ร.ว. สุขุมพันธุ์ บริพัตร
ผู้ว่าราชการกรุงเทพมหานคร

นายจุมพล สำเภาพล
รองผู้ว่าราชการกรุงเทพมหานคร

นางนินนาท ชลิตานนท์
ปลัดกรุงเทพมหานคร

ผู้อำนวยการสำนักการโยธา	
รองผู้อำนวยการสำนักการโยธา	
นายทวีศักดิ์ เลิศประพันธ์	
ผู้อำนวยการสำนักงานออกแบบ	
นายวีรชินทร์ บรรทด	
หัวหน้ากลุ่มงานสถาปัตยกรรม	
นายสินธุชัย บุญปักษ์	
หัวหน้ากลุ่มงานวิศวกรรมอาคาร	
นายธิยะ เมฆะกุล	

สถาปนิก	
น.ส.วรันธร ประสานสาธิจ ส.สถ.2378	
วิศวกรโครงสร้าง	
นายนนทพ รุทุล สย.7645	
วิศวกรไฟฟ้า	
นายจรูญ มาสุธโจ ภฟก.2457	
วิศวกรสุขาภิบาล	
นายมนัศว อารยะศิริ ภส.341	
วิศวกรเครื่องกล	
นายช่างเขียนแบบ	
นายอภิวัฒน์ จัตราภรณ์	

แบบ บ้านพักอาศัย 2 ชั้น
แบบที่ 086
ชื่อบ้าน สะเภาลม

เจ้าของ

สถานที่

แบบแสดง
รูปด้าน (4)

วันที่ :	เลขที่	รวม
30 พฤษภาคม 2557	A-11	18

แผ่นที่	รวมแผ่น
11	33

FILE :

รายการแก้ไขแบบ

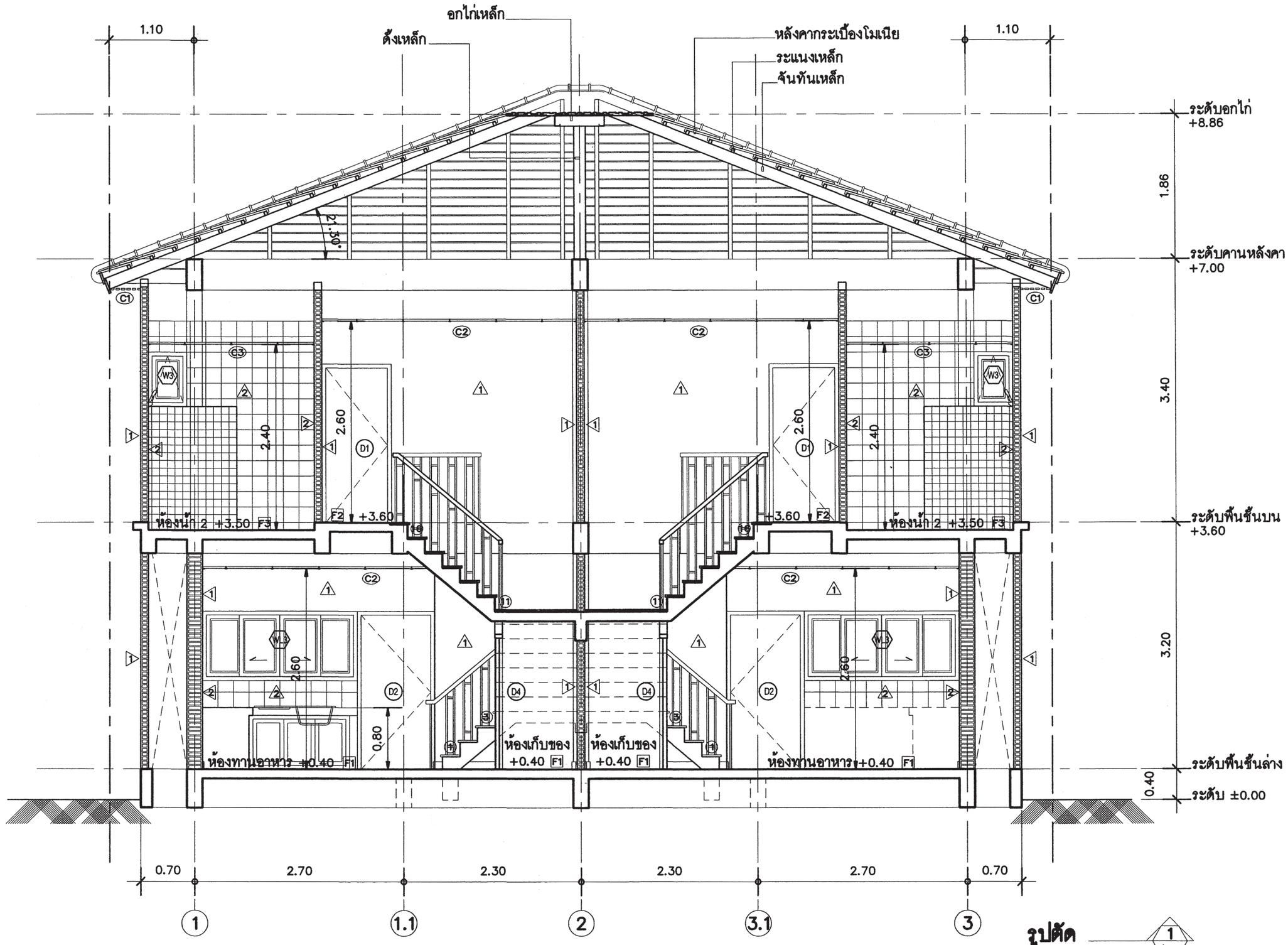

รูปตัด

มาตราส่วน 1 : 50

1 / A-

สำนักการ โยธา
กรุงเทพมหานคร

โครงการ

แบบบ้านยิ้มเพื่อประชาชน ระยะที่ 3

ตามนโยบาย

ม.ร.ว. สุขุมพันธุ์ บริพัตร
ผู้ว่าราชการกรุงเทพมหานคร

นายจุมพล สำเภาพล
รองผู้ว่าราชการกรุงเทพมหานคร

นางนินนาท ชลิตานนท์
ปลัดกรุงเทพมหานคร

ผู้อำนวยการสำนักการโยธา	
รองผู้อำนวยการสำนักการโยธา	
นายทวีศักดิ์ เลิศประพันธ์	
ผู้อำนวยการสำนักงานออกแบบ	
นายรังสินทร์ บรรทด	
หัวหน้ากลุ่มงานสถาปัตยกรรม	
นายสินธุ์ชัย บุญปักษ์	
หัวหน้ากลุ่มงานวิศวกรรมอาคาร	
นายธวัชชะ เมฆะกุล	
สถาปนิก	
น.ส.วรันธร ประสานสรรใจ ส.ถ.2378	
วิศวกรโครงสร้าง	
นายนะเทพ รุทุล สย.7645	
วิศวกรไฟฟ้า	
นายจรูญ มาสุรใจ ภฟก.2457	
วิศวกรสุขาภิบาล	
นายมนัสวี อารยะศิริ ภส.341	
วิศวกรเครื่องกล	
นายช่างเขียนแบบ	
นายอภิวัฒน์ จัตราภรณ์	

แบบ	บ้านพักอาศัย 2 ชั้น
แบบที่	086
ชื่อบ้าน	สะเภาลม
ผู้ออกแบบ	
สถานที่	

แบบแสดง

รูปตัด (1)

วันที่ :	เลขที่	รวม
30 พฤษภาคม 2557	A-12	18

แผ่นที่	รวมแผ่น
12	33

FILE :

รายการแก้ไขแบบ

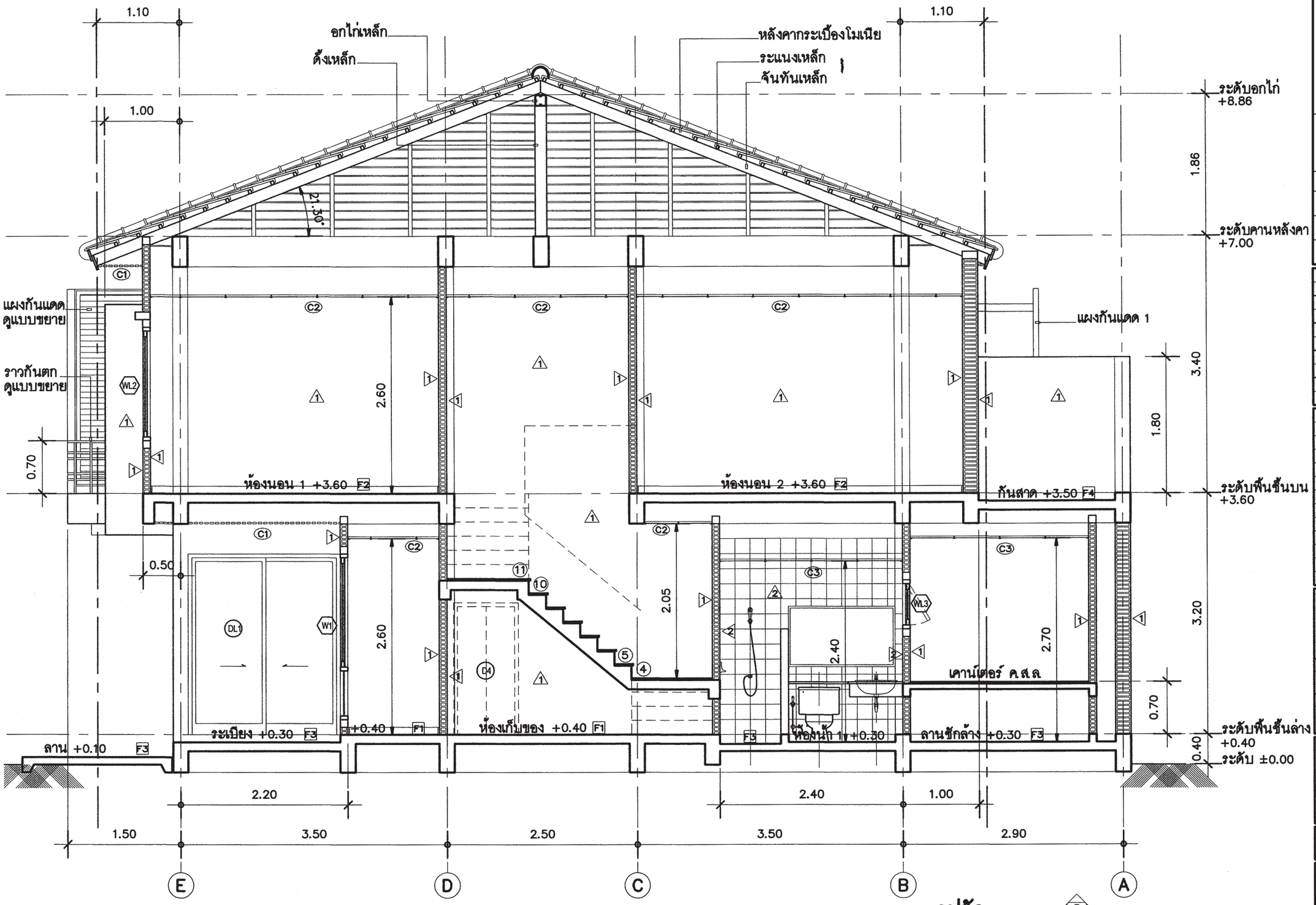

รูปตัด

มาตราส่วน 1 : 50

สำนักการ โยธา
กรุงเทพมหานคร

โครงการ

แบบบ้านยิ้มเพื่อประชาชน ระยะที่ 3

ตามนโยบาย

ม.ร.ว. สุขุมพันธุ์ บริพัตร
ผู้ว่าราชการกรุงเทพมหานคร

นายจุมพล สำเภาพล
รองผู้ว่าราชการกรุงเทพมหานคร

นางนินนาท ชลิตานนท์
ปลัดกรุงเทพมหานคร

ผู้อำนวยการสำนักการโยธา	
รองผู้อำนวยการสำนักการโยธา	
นายทวิลักษ์ เลิศประพันธ์	
ผู้อำนวยการสำนักงานออกแบบ	
นายวัชรินทร์ บรรทด	
หัวหน้ากลุ่มงานสถาปัตยกรรม	
นายสินธุ์ชัย บุญบักษ์	
หัวหน้ากลุ่มงานวิศวกรรมอาคาร	
นายอิยะ เมฆะกุล	
สถาปนิก	
น.ส.วรันธร ประสานสารกิจ ส.ถ.2378	
วิศวกรโครงสร้าง	
นายนรเทพ ฐพุล สย.7645	
วิศวกรไฟฟ้า	
นายชูญ มาสุขใจ ภฟก.2457	
วิศวกรสุขาภิบาล	
นายมนัศิ อารยะศิริ ภส.341	
วิศวกรเครื่องกล	
นายช่างเขียนแบบ	
นายอภิวัฒน์ จัตราภรณ์	

แบบ	บ้านพักอาศัย 2 ชั้น
แบบที่	086
ชื่อบ้าน	ตะเภาลม
เจ้าของ	
สถานที่	

แบบแสดง: รูปตัด (2)

วันที่ :	แผ่นที่	รวม
30 พฤษภาคม 2557	A-13	18

แผ่นที่	รวมแผ่น
13	33

FILE :

รายการแก้ไขแบบ

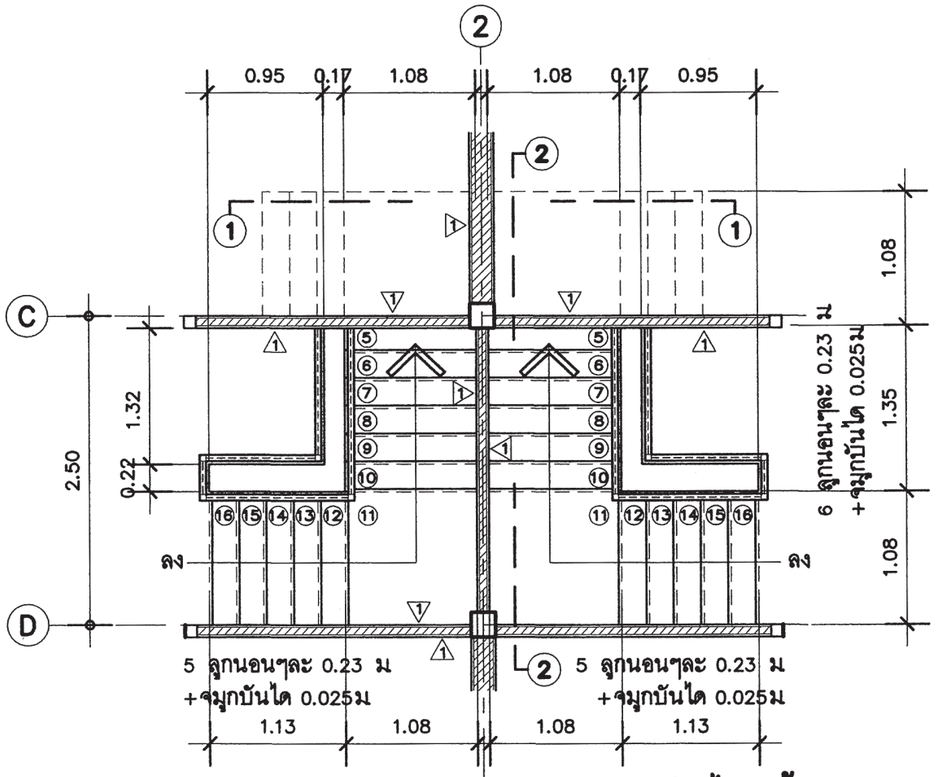

แบบขยายบันได (ชั้นบน)

มาตราส่วน 1 : 50

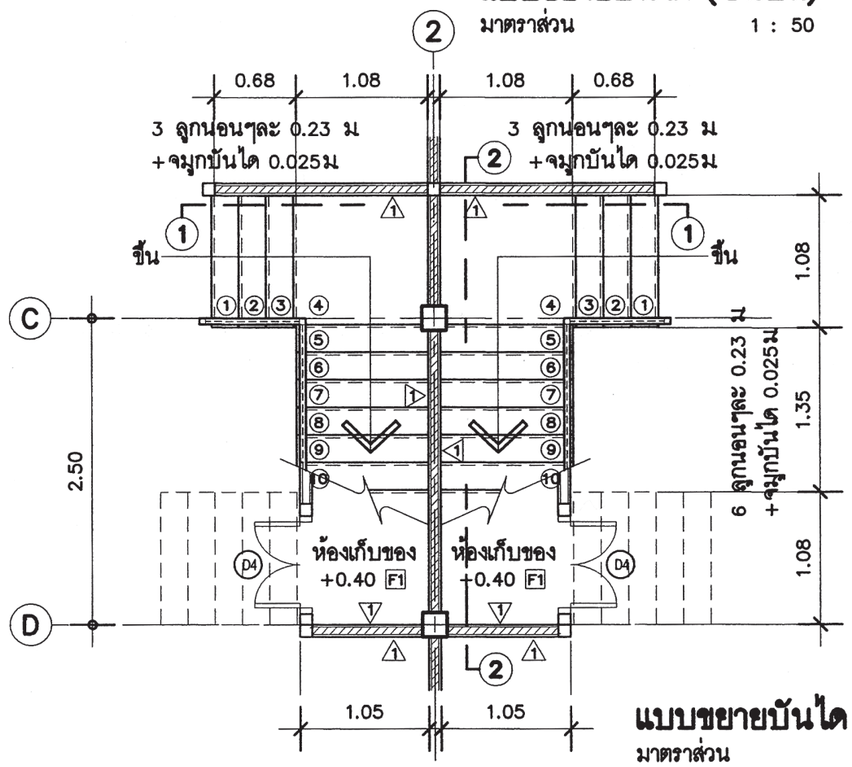

แบบขยายบันได (ชั้นล่าง)

มาตราส่วน 1 : 50

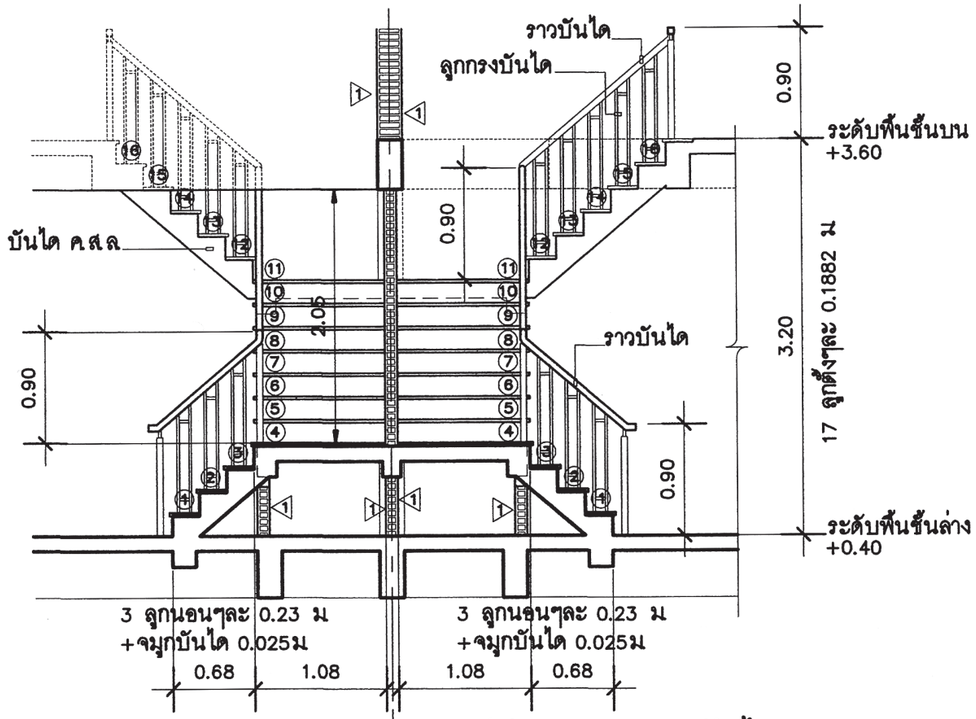

รูปตัด 1 – 1 (บันได)

มาตราส่วน 1 : 50

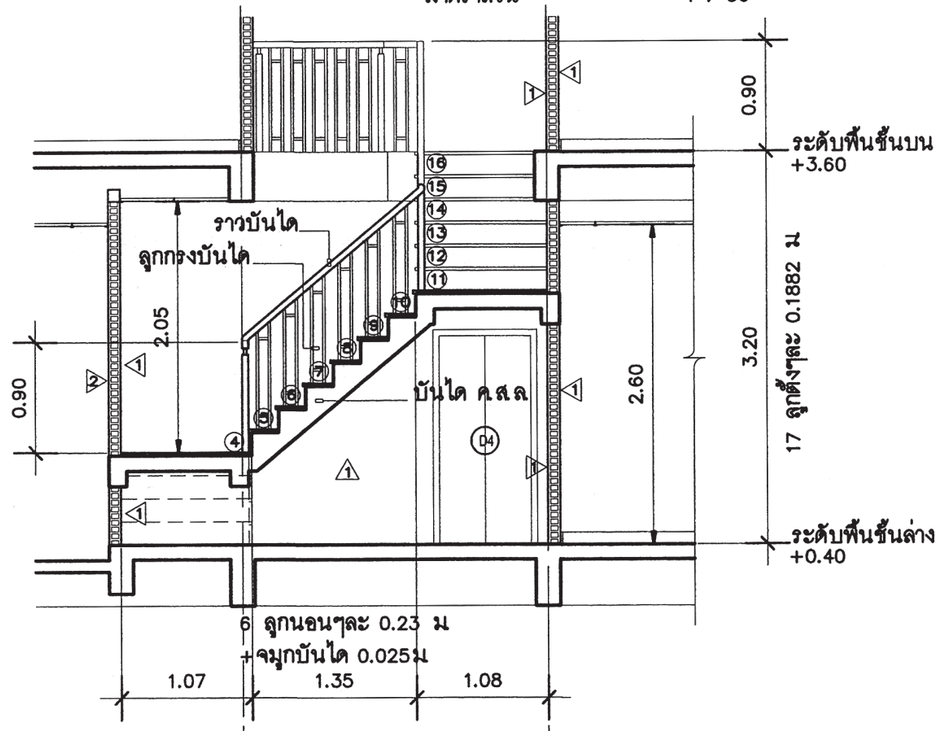

รูปตัด 2 – 2 (บันได)

มาตราส่วน 1 : 50

สำนักการ โยธา
กรุงเทพมหานคร

โครงการ

แบบบ้านยิ้มเพื่อประชาชน ระยะที่ 3

ตามนโยบาย

ม.ร.ว. สุขุมพันธุ์ บริพัตร
ผู้ว่าราชการกรุงเทพมหานคร

นายจุมพล สำเภาพล
รองผู้ว่าราชการกรุงเทพมหานคร

นางนินนาท ชลิตานนท์
ปลัดกรุงเทพมหานคร

ผู้อำนวยการสำนักการโยธา	
รองผู้อำนวยการสำนักการโยธา	
นายทวิศักดิ์ เลิศประพันธ์	
ผู้อำนวยการสำนักงานออกแบบ	
นายรัชชินทร์ บรรพต	
หัวหน้ากลุ่มงานสถาปัตยกรรม	
นายสินธุ์ชัย บุญปักษ์	
หัวหน้ากลุ่มงานวิศวกรรมอาคาร	
นายธวัชชะ เมฆะกุล	
สถาปนิก	
น.ส.วรันธร ประสานสารกิจ ส.สถ.2378	
วิศวกรโครงสร้าง	
นายนรเทพ รุทุล สย.7645	
วิศวกรไฟฟ้า	
นายจรูญ มาสุธโจ ภฟท.2457	
วิศวกรสุขาภิบาล	
นายณัฐวี อารยะศิริ ภส.341	
วิศวกรเครื่องกล	
นายช่างเขียนแบบ	
นายอภิวัฒน์ อัครานรณ์	

แบบ	บ้านพักอาศัย 2 ชั้น
แบบที่	086
ชื่อบ้าน	สะเภาลม
เจ้าของ	
สถานที่	

แบบแสดง

แบบขยายบันได ST

วันที่ :	แสดที่	รวม
30 พฤษภาคม 2557	A-14	18

แผ่นที่	รวมแผ่น
14	33

FILE :

รายการแก้ไขแบบ

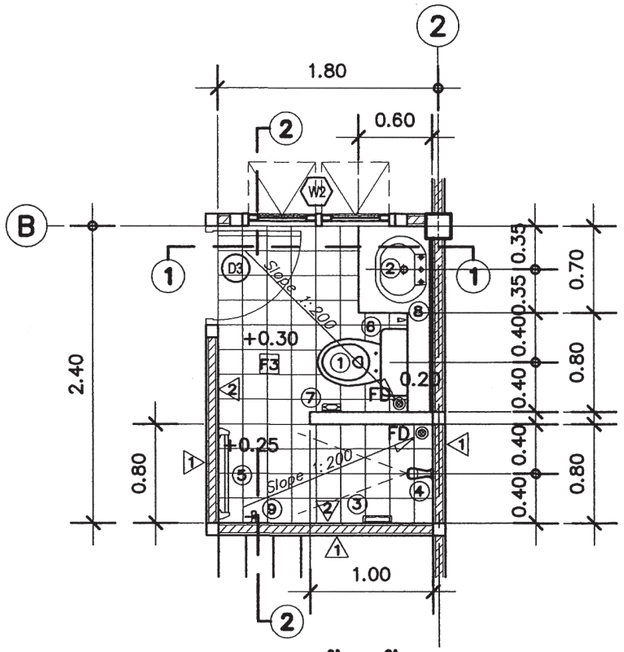

แบบขยายห้องน้ำ (1)

มาตราส่วน 1 : 50

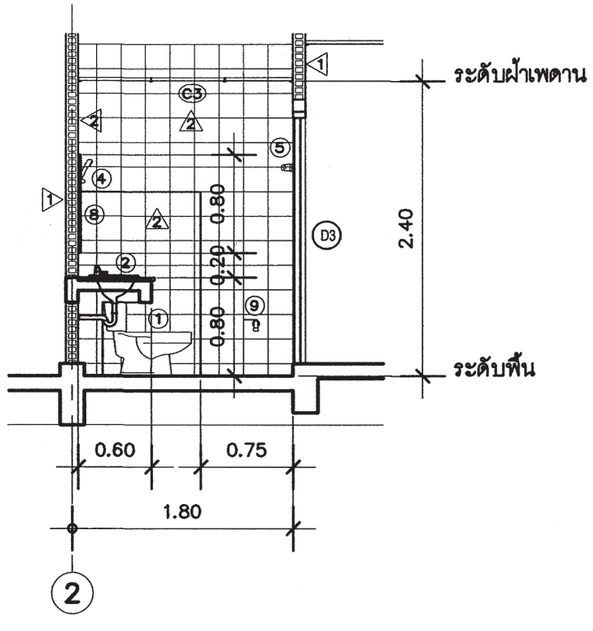

รูปตัด (2) – (2) (ห้องน้ำ 1)

มาตราส่วน 1 : 50

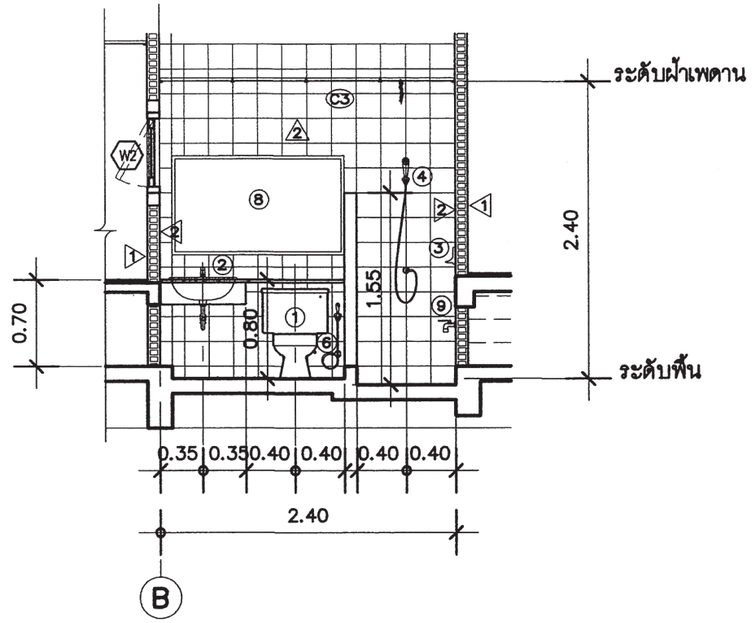

รูปตัด (1) – (1) (ห้องน้ำ 1)

มาตราส่วน 1 : 50

รายละเอียดประกอบแบบสุขภัณฑ์

สัญลักษณ์	รายการสุขภัณฑ์
(1)	ชักโครกแบบนั่งราบเคลือบขาว พร้อมอุปกรณ์ติดตั้งครบชุด
(2)	อ่างล้างหน้าชนิดฝังในเคาน์เตอร์ คสล กรุหินแกรนิต ตามแบบ
(3)	ที่วางสบู่สีขาว
(4)	ฝักบัวอาบน้ำสายอ่อน พร้อมอุปกรณ์ติดตั้งครบชุด
(5)	ราวแขวนผ้าสเตนเลส
(6)	สายฉีดชำระ ชุบโครเมียม
(7)	ที่ใส่กระดาษชำระ สีขาว
(8)	กระจกเงายึดติดกับผนังด้วยน็อตสเตนเลส ชนิดบานเปลือย
(9)	ก๊อกน้ำสเตนเลสติดตั้งสูงจากพื้น 0.50 ม
FD.	รูระบายน้ำทิ้ง

หมายเหตุ ; ยี่ห้อ และ รุ่น กำหนดภายหลัง

สำนักการ โยธา
กรุงเทพมหานคร

โครงการ
แบบบ้านยิ้มเพื่อประชาชน ระยะที่ 3

ตามนโยบาย
ม.ร.ว. สุขุมพันธุ์ บริพัตร
ผู้ว่าราชการกรุงเทพมหานคร
นายจุมพล สำเภาพล
รองผู้ว่าราชการกรุงเทพมหานคร
นางนินนาท ชลิตานนท์
ปลัดกรุงเทพมหานคร

ผู้อำนวยการสำนักการโยธา	
รองผู้อำนวยการสำนักการโยธา	
นายทวีศักดิ์ เลิศประพันธ์	
ผู้อำนวยการสำนักงานออกแบบ	
นายวัชรินทร์ บรรพต	
หัวหน้ากลุ่มงานสถาปัตยกรรม	
นายสินธุ์ชัย บุญปักษ์	
หัวหน้ากลุ่มงานวิศวกรรมอาคาร	
นายธวัช เมฆกุล	
สถาปนิก	
น.ส.วันดร ประสานสารกิจ ส.สถ.2378	
วิศวกรโครงสร้าง	
นายนนทพ รุพุล สย.7645	
วิศวกรไฟฟ้า	
นายชรุญ มาสุธโจ ภฟท.2457	
วิศวกรสุขาภิบาล	
นายมนัศ อารยะศิริ ภส.341	
วิศวกรเครื่องกล	
นายช่างเขียนแบบ	
นายอภิวัฒน์ จัตราภรณ์	

แบบ	บ้านพักอาศัย 2 ชั้น
แบบที่	086
ชื่อบ้าน	สะเภาลม
เจ้าของ	
สถานที่	

แบบแสดง
แบบขยายห้องน้ำ (1)

วันที่ :	เลขที่	รวม
30 พฤษภาคม 2557	A-15	18

แผ่นที่	รวมแผ่น
15	33

FILE :

รายการแก้ไขแบบ

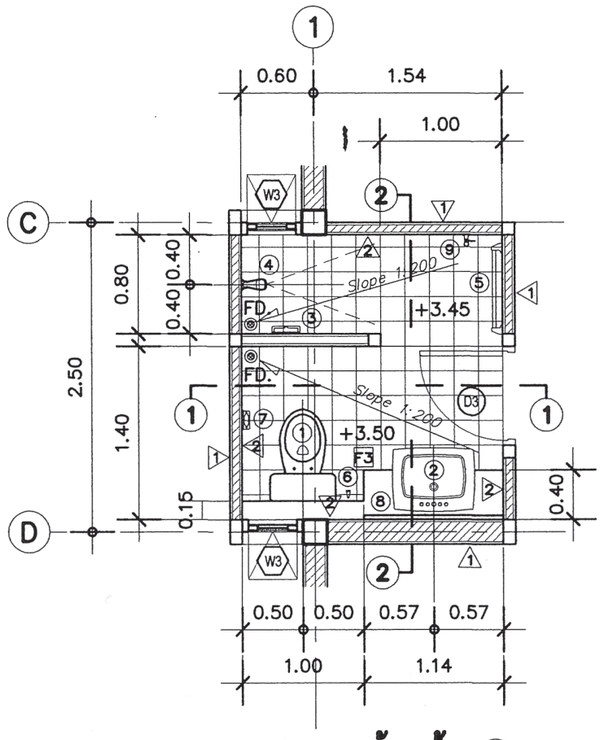

แบบขยายห้องน้ำ (2)

มาตราส่วน 1 : 50

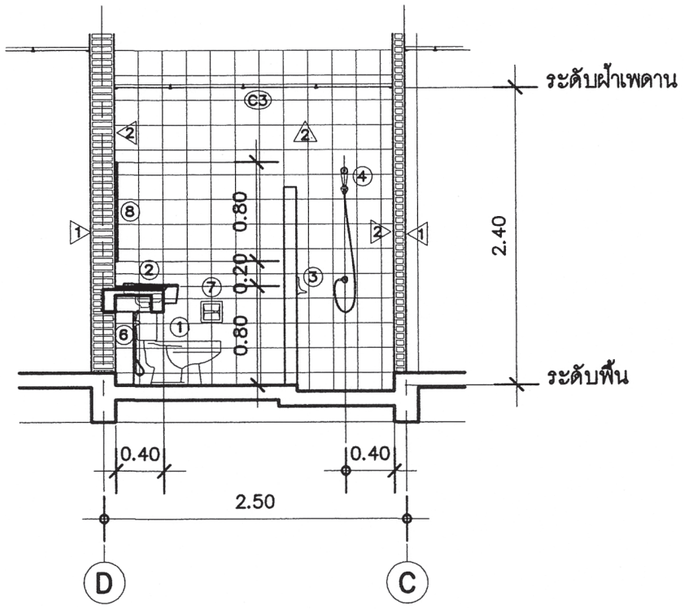

รูปตัด (2) – (2) (ห้องน้ำ 2)

มาตราส่วน 1 : 50

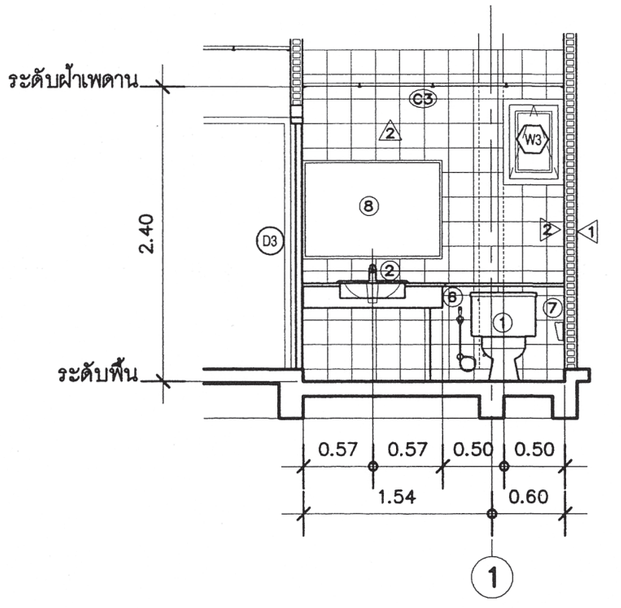

รูปตัด (1) – (1) (ห้องน้ำ 2)

มาตราส่วน 1 : 50

รายละเอียดประกอบแบบสุขภัณฑ์

สัญลักษณ์	รายการสุขภัณฑ์
(1)	ชักโครกแบบนั่งราบเคลือบขาว พร้อมอุปกรณ์ติดตั้งครบชุด
(2)	อ่างล้างหน้าชนิดฝังในเคาน์เตอร์ ค.ส.ล กรุหินแกรนิต ตามแบบ
(3)	ที่วางสบู่สีขาว
(4)	ผักบัวอาบน้ำสายอ่อน พร้อมอุปกรณ์ติดตั้งครบชุด
(5)	ราวแขวนผ้าสเตนเลส
(6)	สายฉีดชำระ ชุบโครเมียม
(7)	ที่ใส่กระดาษชำระ สีขาว
(8)	กระจกเงายึดติดกับผนังด้วยน็อตสเตนเลส ชนิดบานเปลือย
(9)	ก๊อกน้ำสเตนเลสติดตั้งสูงจากพื้น 0.50 ม
FD.	รูระบายน้ำทิ้ง

หมายเหตุ ; ยี่ห้อ และ รุ่น กำหนดภายหลัง

สำนักการ โยธา
กรุงเทพมหานคร

โครงการ
แบบบ้านยิ้มเพื่อประชาชน ระยะที่ 3

ตามนโยบาย
ม.ร.ว. สุขุมพันธุ์ บริพัตร
ผู้ว่าราชการกรุงเทพมหานคร
นายจุมพล สำเภาพล
รองผู้ว่าราชการกรุงเทพมหานคร
นางนินนาท ชลิตานนท์
ปลัดกรุงเทพมหานคร

ผู้อำนวยการสำนักการโยธา	
รองผู้อำนวยการสำนักการโยธา นายทวิศักดิ์ เลิศประพันธ์	
ผู้อำนวยการสำนักงานออกแบบ นายวัชรินทร์ บรรพต	
หัวหน้ากลุ่มงานสถาปัตยกรรม นายสินธุ์ชัย บุญปักษ์	
หัวหน้ากลุ่มงานวิศวกรรมอาคาร นายธิยะ เมฆะกุล	
สถาปนิก น.ส.วรันธร ประสานสารกิจ ส.สถ.2378	
วิศวกรโครงสร้าง นายนเทพ รุพุล สย.7645	
วิศวกรไฟฟ้า นายจรูญ มาสุธโจ ภฟก.2457	
วิศวกรสุขาภิบาล นายมนัสวี อารยะศิริ ภส.341	
วิศวกรเครื่องกล	
นายช่างเขียนแบบ นายอภิวัฒน์ จัตราภรณ์	

แบบ บ้านพักอาศัย 2 ชั้น
แบบที่ 086
ชื่อบ้าน สะเภาลม

เจ้าของ

สถานที่

แบบแสดง
แบบขยายห้องน้ำ (2)

วันที่ :	เลขที่	รวม
30 พฤษภาคม 2557	A-16	18

แผ่นที่	รวมแผ่น
16	33

FILE :

รายการแก้ไขแบบ

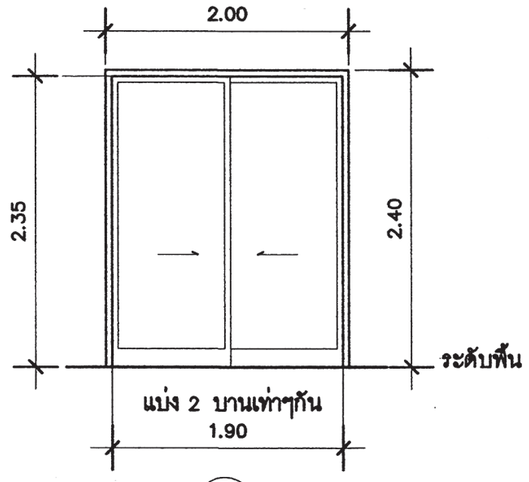

DL1

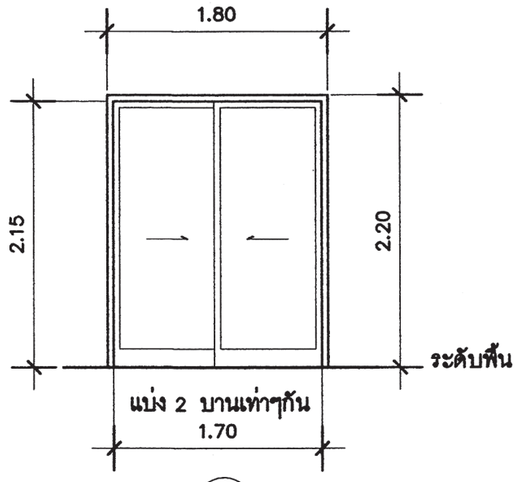

DL2

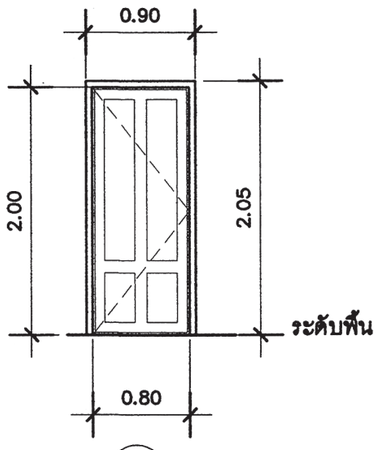

D1

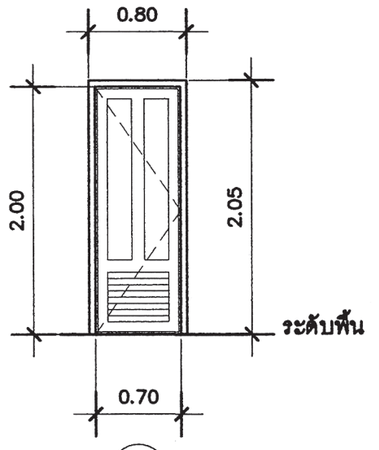

D3

DL1	ประตูบานเลื่อนสลับ	DL2	ประตูบานเลื่อนสลับ	D1	ประตูบานเปิด	D3	ประตูบานเปิด
วงกบ	อลูมิเนียมเคลือบขาว ขนาด 2"x 4"	วงกบ	วงกบไม้เนื้อแข็ง ขนาด 2"x 4"	วงกบ	วงกบไม้เนื้อแข็ง ขนาด 2"x 4"	วงกบ	วงกบไม้เนื้อแข็ง ขนาด 2"x 5"
กรอบบาน	อลูมิเนียมเคลือบขาว	กรอบบาน	กรอบบานไม้	กรอบบาน	กรอบบานไม้เนื้อแข็ง	กรอบบาน	กรอบบานไม้เนื้อแข็ง
–	กระจกใสตัดแสงสีเขียว หนา 6มม	–	กระจกใสตัดแสง หนา 6มม	ลูกฟัก	–	ลูกฟัก	ลูกฟักไม้เนื้อแข็งแกะลายด้านบน
อุปกรณ์	มือจับพร้อมอุปกรณ์ติดตั้งครบชุด	อุปกรณ์	มือจับพร้อมอุปกรณ์ติดตั้งครบชุด	อุปกรณ์	ลูกบิดพร้อมอุปกรณ์ติดตั้งครบชุด		ด้านล่างเกล็ดระบายอากาศ
						อุปกรณ์	ลูกบิดพร้อมอุปกรณ์ติดตั้งครบชุด

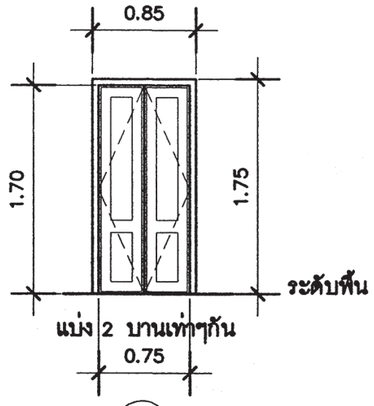

D4

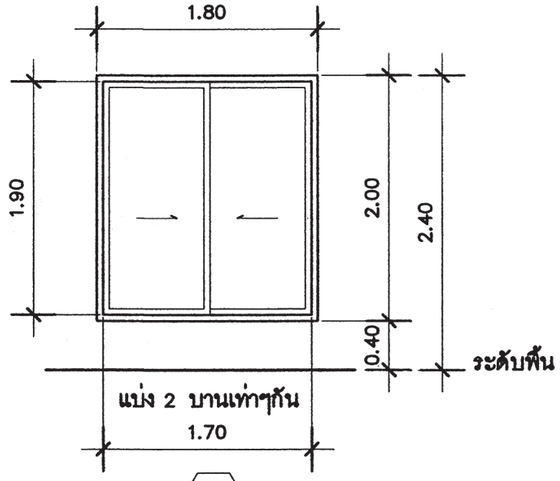

WL1

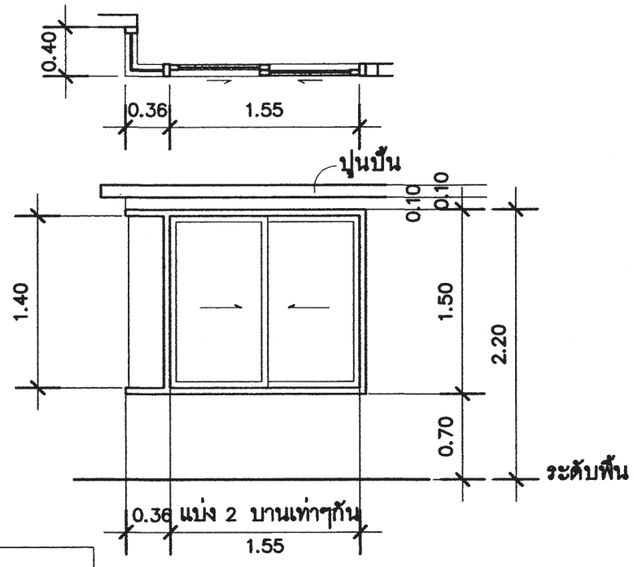

WL2

D4	ประตูบานเปิดคู่	WL1	หน้าต่างบานเลื่อนสลับ	WL2	หน้าต่างบานเลื่อนสลับ พร้อมกระจกติดตาย
วงกบ	วงกบไม้เนื้อแข็ง ขนาด 2"x 5"	วงกบ	อลูมิเนียมเคลือบขาว ขนาด 2"x 4"	วงกบ	อลูมิเนียมเคลือบขาว ขนาด 2"x 4"
กรอบบาน	กรอบบานไม้เนื้อแข็ง	กรอบบาน	อลูมิเนียมเคลือบขาว	กรอบบาน	อลูมิเนียมเคลือบขาว
ลูกฟัก	ลูกฟักไม้เนื้อแข็งแกะลายด้านล่าง	–	กระจกใสตัดแสง หนา 6มม	–	กระจกใสตัดแสง หนา 6มม
	ด้านบนเกล็ดระบายอากาศ	อุปกรณ์	มือจับพร้อมอุปกรณ์ติดตั้งครบชุด	อุปกรณ์	ลูกบิดพร้อมอุปกรณ์ติดตั้งครบชุด
อุปกรณ์	ลูกบิดพร้อมอุปกรณ์ติดตั้งครบชุด				

แบบขยายประตู – หน้าต่าง

มาตราส่วน 1 : 50

สำนักการ โยธา
กรุงเทพมหานคร

โครงการ
แบบบ้านยิ้มเพื่อประชาชน ระยะที่ 3

ตามนโยบาย
ม.ร.ว. สุขุมพันธุ์ บริพัตร
ผู้ว่าราชการกรุงเทพมหานคร
นายจุมพล สำเภาพล
รองผู้ว่าราชการกรุงเทพมหานคร
นางนินนาท ชลิตานนท์
ปลัดกรุงเทพมหานคร

ผู้อำนวยการสำนักการโยธา
รองผู้อำนวยการสำนักการโยธา
นายทวีศักดิ์ เลิศประพันธ์
ผู้อำนวยการสำนักงานออกแบบ
นายวัชรินทร์ บรรพต
หัวหน้ากลุ่มงานสถาปัตยกรรม
นายสินธุ์ชัย บุญปักษ์
หัวหน้ากลุ่มงานวิศวกรรมอาคาร
นายอริยะ เมฆะกูล
สถาปนิก
น.ส.วรันธร ประสานสารกิจ ส.สถ.2378
วิศวกรโครงสร้าง
นายนรเทพ ชูพูล สย.7645
วิศวกรไฟฟ้า
นายจรูญ มาสุขใจ ภฟก.2457
วิศวกรสุขาภิบาล
นายมนัสวี อารยะศิริ ภส.341
วิศวกรเครื่องกล
นายช่างเขียนแบบ
นายอภิวัฒน์ ฉัตราภรณ์

แบบ บ้านพักอาศัย 2 ชั้น
แบบที่ 086
ชื่อบ้าน สะเภาลม
เจ้าของ
สถานที่
แบบแสดง
แบบขยายประตู-หน้าต่าง

วันที่ :	เลขที่	รวม
30 พฤษภาคม 2557	A-17	18

แผ่นที่	รวมแผ่น
17	33

FILE :
รายการแก้ไขแบบ

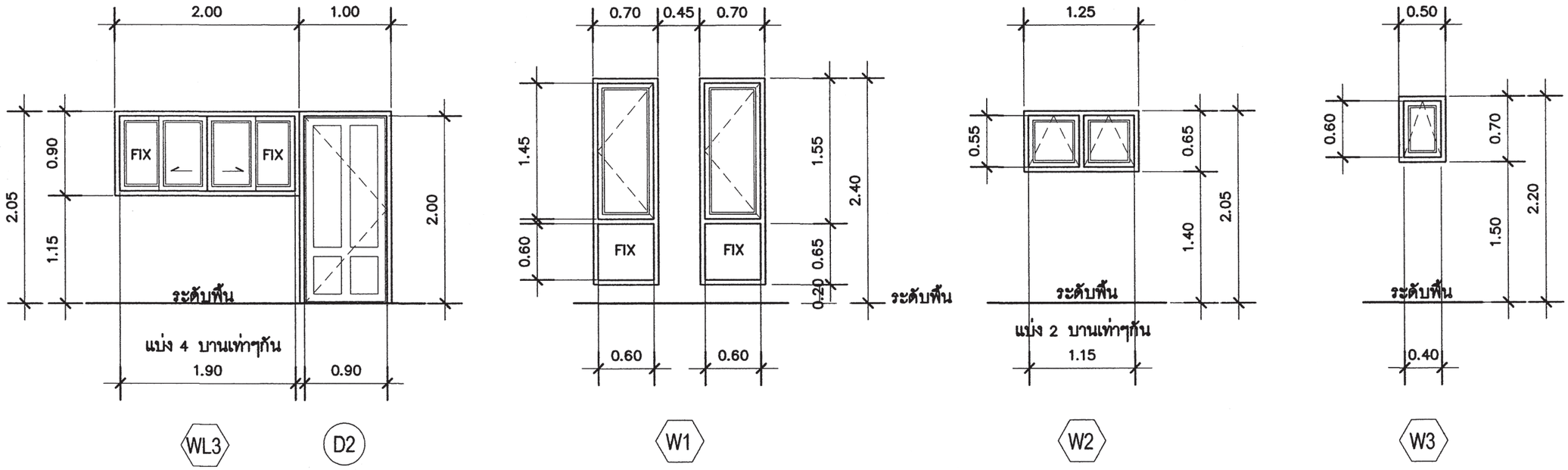

WL3	หน้าต่างบานเลื่อนคู่	W1	หน้าต่างบานเปิดเดี่ยว ด้านล่างกระจกติดตาย	W2	หน้าต่างบานกระทุ้ง	W3	หน้าต่างบานกระทุ้ง
วงกบ	อลูมิเนียมเคลือบขาว ขนาด 2"x 4"	วงกบ	อลูมิเนียมเคลือบขาว ขนาด 2"x 4"	วงกบ	อลูมิเนียมเคลือบขาว ขนาด 2"x 4"	วงกบ	อลูมิเนียมเคลือบขาว ขนาด 2"x 4"
กรอบบาน	อลูมิเนียมเคลือบขาว	กรอบบาน	อลูมิเนียมเคลือบขาว	กรอบบาน	อลูมิเนียมเคลือบขาว	กรอบบาน	อลูมิเนียมเคลือบขาว
–	กระจกใสตัดแสง หนา 6มม	–	กระจกใสตัดแสง หนา 6มม	–	กระจกฝ้า หนา 6มม	–	กระจกฝ้า หนา 6มม
อุปกรณ์	มือจับพร้อมอุปกรณ์ติดตั้งครบชุด	อุปกรณ์	มือจับพร้อมอุปกรณ์ติดตั้งครบชุด	อุปกรณ์	มือจับพร้อมอุปกรณ์ติดตั้งครบชุด	อุปกรณ์	มือจับพร้อมอุปกรณ์ติดตั้งครบชุด

D2	ประตูบานเปิดแกะลาย
วงกบ	วงกบไม้เนื้อแข็ง ขนาด 2"x 5"
กรอบบาน	กรอบบานไม้เนื้อแข็ง
–	ลูกฟักไม้เนื้อแข็งแกะลายด้านบน
อุปกรณ์	ลูกบิดพร้อมอุปกรณ์ติดตั้งครบชุด

แบบขยายหน้าต่าง

มาตราส่วน 1 : 50

สำนักการ โยธา
กรุงเทพมหานคร

โครงการ
แบบบ้านยิ้มเพื่อประชาชน ระยะที่ 3

ตามนโยบาย
ม.ร.ว. สุขุมพันธุ์ บริพัตร
ผู้ว่าราชการกรุงเทพมหานคร
นายจุมพล สำเภาพล
รองผู้ว่าราชการกรุงเทพมหานคร
นางนินนาท ชลิตานนท์
ปลัดกรุงเทพมหานคร

ผู้อำนวยการสำนักการโยธา
รองผู้อำนวยการสำนักการโยธา
นายทวีศักดิ์ เลิศประพันธ์
ผู้อำนวยการสำนักงานออกแบบ
นายวัชรินทร์ บรรพต
หัวหน้ากลุ่มงานสถาปัตยกรรม
นายสินธุ์ชัย บุญปักษ์
หัวหน้ากลุ่มงานวิศวกรรมอาคาร
นายอริยะ เมฆะกุล

สถาปนิก
น.ส.วรันธร ประสานสารกิจ ส.สถ.2378
วิศวกรโครงสร้าง
นายนรเทพ ชูพูล สย.7645
วิศวกรไฟฟ้า
นายจรูญ มาสุขใจ ภฟก.2457
วิศวกรสุขาภิบาล
นายมนัสวี อารยะศิริ ภส.341
วิศวกรเครื่องกล
นายช่างเขียนแบบ
นายอภิวัฒน์ ฉัตราภรณ์

แบบ บ้านพักอาศัย 2 ชั้น
แบบที่ 086
ชื่อบ้าน สะเภาลม
เจ้าของ
สถานที่

แบบแสดง
แบบขยายหน้าต่าง

วันที่ :	เลขที่	รวม
30 พฤษภาคม 2557	A-18	18

แผ่นที่	รวมแผ่น
18	33

FILE :
รายการแก้ไขแบบ

รายการประกอบแบบด้านวิศวกรรมโยธา

1. ซีเมนต์

1.1 ส่วนผสมของโครงสร้างคอนกรีตเสริมเหล็กทั้งหมดต้องใช้ PORTLAND CEMENT ประเภทที่ 1 ที่มีคุณสมบัติตามมาตรฐานผลิตภัณฑ์อุตสาหกรรมเท่านั้น

1.2 ถ้าไม่ได้ระบุเป็นอย่างอื่น ต้องมีส่วนผสมของซีเมนต์ไม่น้อยกว่า325กิโลกรัมต่อคอนกรีตาลูกบาศก์เมตร

2. คอนกรีต

2.1 คอนกรีตที่ใช้สำหรับงานโครงสร้างของอาคารเช่นเสาเข็ม , ฐานราก , เสา และพื้น ฯลฯ ต้องมีกำลังอัดประลัยไม่น้อยกว่า 180ksc เมื่ออายุ 28วัน โดยทดสอบจากแท่งคอนกรีตตัวอย่างรูปทรงกระบอก 150x300มม.

2.2 ADMIXTURE ที่ใช้ต้องมีคุณสมบัติตาม ASTM หรือ BS

3. งานเหล็ก

3.1 คุณสมบัติของเหล็กเสริมคอนกรีต มีดังนี้

ขนาดเหล็กเสริม mm.	ชั้นคุณภาพ	มาตรฐาน	หมายเหตุ
RB6 , RB9 DB12 ขึ้นไป	SR-24 SD-40	มอก. 20-2543 มอก. 24-2548	

3.2 เหล็กรูปพรรณ , เหล็กกลวงสำหรับก่อสร้าง

3.2.1 เหล็กรูปพรรณที่จะใช้ต้องมีคุณสมบัติตาม มอก. 1227-2539 , มอก. 1228-2549 หรือ JIS เหล็กกลวงที่ใช้ต้องมีคุณสมบัติตาม มอก. 107-2533 หรือ JIS และเหล็กรูปพรรณเชื่อมประกอบจะต้องมีคุณสมบัติตาม มอก. 1303-2538

3.2.2 เหล็กรูปพรรณทั้งหมดต้องเป็นของใหม่ ไม่เคยใช้งานมาก่อน ตรงไม่บิดเบี้ยว ไม่มีรอยตำหนิ ไม่มีสนิมกร่อน ไม่เปื้อนสี หรือน้ำมัน

3.2.3 การต่อเหล็กรูปพรรณ ถ้าไม่จำเป็นจริงๆแล้วห้ามต่อ ในกรณีที่มีการต่อเหล็ก รอยต่อของเหล็กต้องมีกำลังมากกว่าหรือเท่ากับเหล็กที่ไม่มีรอยต่อ การต่อให้ต่อจุดเดียวเท่านั้น และการต่อให้เป็นไปตามมาตรฐาน AISC

3.2.4 การประกอบการติดตั้ง ให้ดำเนินการตามมาตรฐาน AISC หรือตามมาตรฐานสำหรับอาคารเหล็กรูปพรรณของ วสท. ที่ 1015-40

3.2.5 ผู้รับจ้างจะต้องทำ ค้ำยัน ยึดโครง ให้เพียงพอเพื่อยึดโครงสร้างให้แน่นหนาอยู่ในแนวและตำแหน่งที่ต้องการ

3.2.6 องค์อาคารที่วางทาบหรือต่อเชื่อมจะต้องวางให้แนบสนิทเต็มหน้า

3.2.7 การเชื่อมต่อทั้งหมดให้ใช้วิธีเชื่อมด้วยไฟฟ้าการ (ELECTRLC ARC WELDING) โดยตลอดผิวหน้าสัมผัสการเชื่อมให้เป็นไปตามมาตรฐาน AWS ขนาดของรอยเชื่อมต้องไม่น้อยกว่าความหนาของแผ่นเหล็ก

3.2.8 ถ้าไม่ได้กำหนดให้เป็นอย่างอื่น รอยต่อระหว่างชิ้นส่วนเหล็กต่างๆ ให้ใช้วิธีเชื่อมตะเข็บตลอดแนวชน

3.2.9 ผิวหน้าที่จะทำการเชื่อม ต้องสะอาดปราศจากสะเก็ดร่อน สนิมกรัน ไขมัน สี หรือสิ่งแปลกปลอมอื่นใด

3.2.10 ลวดเชื่อมต้องมีคุณสมบัติตาม มอก. หรือ AWS หรือ AISC

3.2.11 ให้ทาด้วยสีกันสนิมไม่น้อยกว่า 2 ชั้น คุณภาพเทียบเท่า RUST O-LEAM , JOTAN , SIKKENS

4. เสาเข็ม

4.1 เสาเข็มคอนกรีตอัดแรง เป็นเสาเข็มของ MP , GPS , GEL , CPM , T-COM หรือเทียบเท่า หรือเสาเข็มเจาะ(ตามแบบแสดง)

- เสาเข็มคอนกรีตอัดแรง ขนาด ⊙ -0.15x0.15ม.
- เสาเข็มคอนกรีตอัดแรง ขนาด I -0.18x0.18ม.พื้นที่หน้าตัดไม่น้อยกว่า 253 ตร.ซม.
- เสาเข็มคอนกรีตอัดแรง ขนาด I -0.22x0.22ม.พื้นที่หน้าตัดไม่น้อยกว่า 351 ตร.ซม.
- เสาเข็มคอนกรีตอัดแรง ขนาด I -0.26x0.26ม.พื้นที่หน้าตัดไม่น้อยกว่า 455 ตร.ซม.
- เสาเข็มเจาะ ขนาด ø0.35 ม.

4.2 กำลังรับน้ำหนักบรรทุกและความยาวเสาเข็มให้พิจารณาตามแบบรายละเอียด โดยความยาวเสาเข็มที่แท้จริง ณ ตำแหน่งที่ตั้งโครงการ อาจมีการเปลี่ยนแปลง แต่ทั้งนี้ให้กำหนดและตรวจสอบอีกครั้งโดยวิศวกรผู้ควบคุมงาน โดยเสาเข็มจะต้องมีกำลังรับน้ำหนักบรรทุกได้ไม่น้อยกว่าที่กำหนดตามแบบ

5. ระบบกันซึม

5.1 รายละเอียดและคุณสมบัติ

ส่วนของอาคาร	ชนิดและผลิตภัณฑ์	ผลิตภัณฑ์คุณภาพเทียบเท่า
- หลังคา ค.ส.ล. - ห้องน้ำ	น้ำยาเคมีแบบกันซึม	BRUSHBOND ของ FOSROC LANKO 225 ของ DAVCO

6. ทั่วไปและการเตรียมงาน

6.1 รายการประกอบแบบอื่นใดที่ไม่ได้กำหนดไว้ให้ถือปฏิบัติตาม "บทกำหนดทั่วไปสำหรับการก่อสร้างอาคารคอนกรีตเสริมเหล็กของ วสท. "เป็นเกณฑ์

6.2 เนื่องจากคุณสมบัติของดินในกรุงเทพมหานคร แต่ละพื้นที่เขตมีความแตกต่างกันในด้านความสามารถในการรับน้ำหนักบรรทุกและมีระดับความลึกของชั้นทรายที่แตกต่างกัน ฉะนั้นก่อนทำการก่อสร้าง เจ้าของอาคารและผู้รับจ้างต้องตรวจสอบความเหมาะสมของความยาวเสาเข็ม เพื่อให้มีค่าการรับน้ำหนักบรรทุกของเสาเข็มได้ไม่น้อยกว่าแบบที่กำหนดไว้

6.3 หากมีอุปสรรคในการเข้าพื้นที่ก่อสร้าง อันจะทำให้เกิดผลกระทบความเดือดร้อนรำคาญ และเกิดความเสียหายจากการใช้เสาเข็มตอกกับอาคารข้างเคียง ให้สามารถใช้เสาเข็มเจาะเทียบเคียงความสามารถในการรับน้ำหนักบรรทุกได้

สำนักการ โยธา
กรุงเทพมหานคร

โครงการ
แบบบ้านยิ้มเพื่อประชาชน ระยะที่ 3

ตามนโยบาย
ม.ร.ว. สุขุมพันธุ์ บริพัตร
ผู้ว่าราชการกรุงเทพมหานคร
นายจุมพล สำเภาพล
รองผู้ว่าราชการกรุงเทพมหานคร
นางนินนาท ชลิตานนท์
ปลัดกรุงเทพมหานคร

ผู้อำนวยการสำนักการโยธา
รองผู้อำนวยการสำนักการโยธา
นายทวีศักดิ์ เลิศประพันธ์
ผู้อำนวยการสำนักงานออกแบบ
นายวัชรินทร์ บรรพต
หัวหน้ากลุ่มงานสถาปัตยกรรม
นายสินธุ์ชัย บุญปักษ์
หัวหน้ากลุ่มงานวิศวกรรมอาคาร
นายอริยะ เมฆะกูล
สถาปนิก
นางสาววรันธร ประสานสารกิจ ส.สถ.2378
วิศวกรโครงสร้าง
นายนรเทพ ชูพูล สย.7645
วิศวกรไฟฟ้า
นายจรูญ มาสุขใจ ภฟก.2457
วิศวกรสุขาภิบาล
นายมนัสวี อารยะศิริ ภส.341
วิศวกรเครื่องกล
นายช่างเขียนแบบ
นางสาวช่อผกา อักพันธ์

แบบ บ้านพักอาศัย 2 ชั้น
แบบที่ 086
ชื่อบ้าน สำเภาลม
เจ้าของ
สถานที่

แบบแสดง
รายการประกอบแบบโครงสร้าง

วันที่ :	เลขที่	รวม
30 พฤษภาคม 2557	S-01	9

แผ่นที่	รวมแผ่น
19	33

FILE :
รายการแก้ไขแบบ

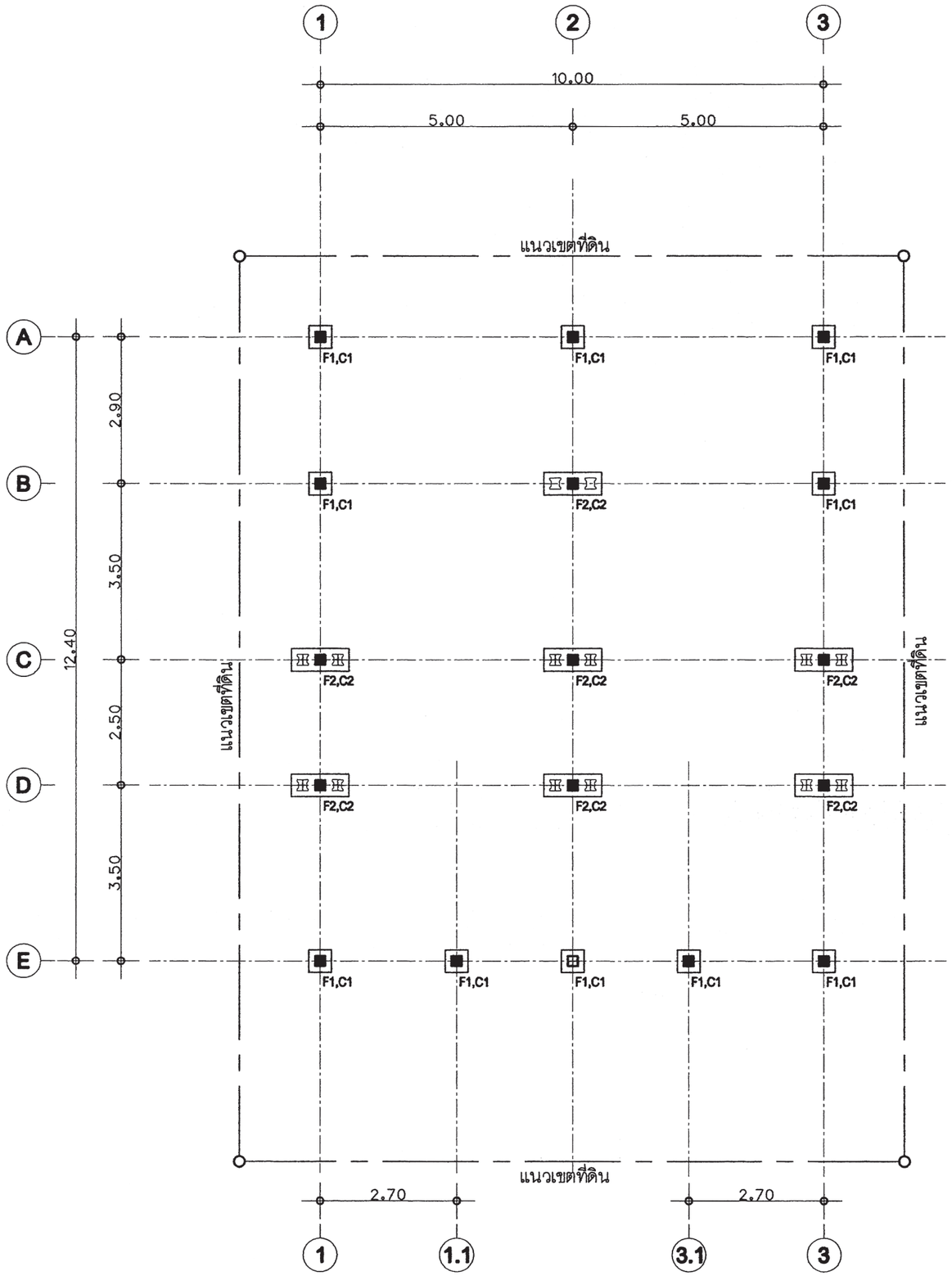

แปลนตำแหน่งฐานราก

มาตราส่วน 1 : 100

สำนักการ โยธา
กรุงเทพมหานคร

โครงการ

แบบบ้านยิ้มเพื่อประชาชน ระยะที่ 3

ตามนโยบาย

ม.ร.ว. สุขุมพันธุ์ บริพัตร
ผู้ว่าราชการกรุงเทพมหานคร

นายจุมพล สำเภาพล
รองผู้ว่าราชการกรุงเทพมหานคร

นางนินนาท ชลิตานนท์
ปลัดกรุงเทพมหานคร

ผู้อำนวยการสำนักการโยธา

รองผู้อำนวยการสำนักการโยธา
นายทวีศักดิ์ เลิศประพันธ์

ผู้อำนวยการสำนักงานออกแบบ
นายวัชรินทร์ บรรพต

หัวหน้ากลุ่มงานสถาปัตยกรรม
นายสินธุ์ชัย บุญปักษ์

หัวหน้ากลุ่มงานวิศวกรรมอาคาร
นายอริยะ เมฆะกูล

สถาปนิก
นางสาววรันธร ประสานสารกิจ ส.สถ.2378

วิศวกรโครงสร้าง
นายนรเทพ ชูพูล สย.7645

วิศวกรไฟฟ้า
นายจรูญ มาสุขใจ ภฟก.2457

วิศวกรสุขาภิบาล
นายมนัสวี อารยะศิริ ภส.341

วิศวกรเครื่องกล

นายช่างเขียนแบบ
นางสาวช่อผกา อักพันธ์

แบบ บ้านพักอาศัย 2 ชั้น
แบบที่ 086
ชื่อบ้าน สำเภาลม
เจ้าของ
สถานที่

แบบแสดง
แปลนตำแหน่งฐานราก

วันที่ :	เลขที่	รวม
30 พฤษภาคม 2557	S-02	9

แผ่นที่	รวมแผ่น
20	33

FILE :

รายการแก้ไขแบบ

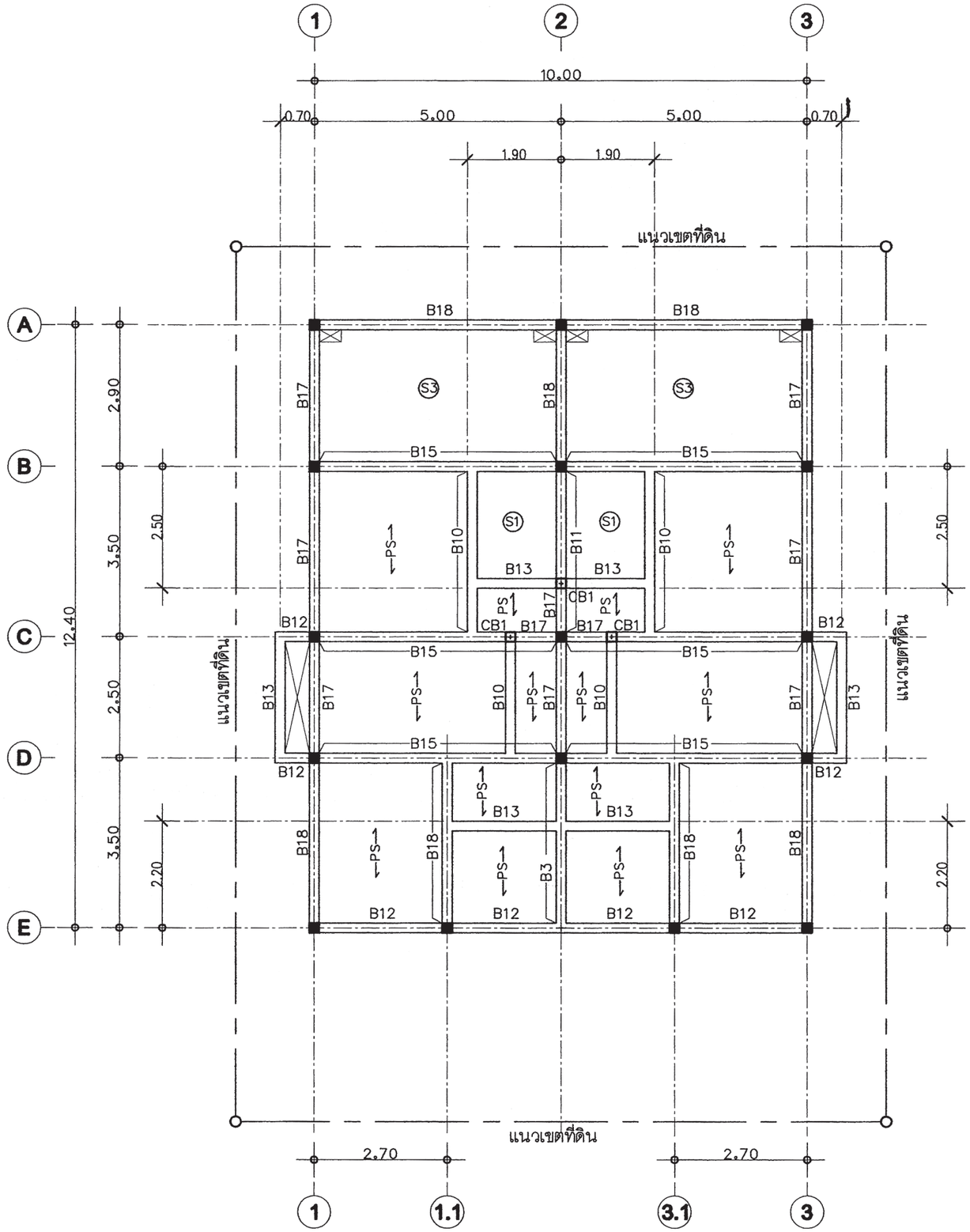

แปลนคาน – พื้นชั้นล่าง

มาตราส่วน 1 : 100

สำนักการ โยธา
กรุงเทพมหานคร

โครงการ
แบบบ้านยิ้มเพื่อประชาชน ระยะที่ 3

ตามนโยบาย
ม.ร.ว. สุขุมพันธุ์ บริพัตร
ผู้ว่าราชการกรุงเทพมหานคร
นายจุมพล สำเภาพล
รองผู้ว่าราชการกรุงเทพมหานคร
นางนินนาท ชลิตานนท์
ปลัดกรุงเทพมหานคร

ผู้อำนวยการสำนักการโยธา	
รองผู้อำนวยการสำนักการโยธา	
นายทวีศักดิ์ เลิศประพันธ์	
ผู้อำนวยการสำนักงานออกแบบ	
นายรัตินทร์ บรรพต	
หัวหน้ากลุ่มงานสถาปัตยกรรม	
นายสินธุชัย บุญปักษ์	
หัวหน้ากลุ่มงานวิศวกรรมอาคาร	
นายธีระ เมฆะอุฬ	
สถาปนิก	
นางสาวรัมธร ประสานสารกิจ	ส.ถ.2378
วิศวกรโครงสร้าง	
นายนเรทพ ฐิรกุล	ส.ย.7645
วิศวกรไฟฟ้า	
นายจรูญ มาสุรใจ	ภพ.2457
วิศวกรสุขาภิบาล	
นายมนัสวี อารยะศิริ	ภ.ส.341
วิศวกรเครื่องกล	
นายช่างเขียนแบบ	
นางสาวพัชรกา ยักษ์สันธ์	

แบบ บ้านพักอาศัย 2 ชั้น
แบบที่ 086
ชื่อบ้าน สำภาลม
เจ้าของ
สถานที่

แบบแสดง
แปลนคาน – พื้นชั้นล่าง

วันที่ :	เลขที่	รวม
30 พฤษภาคม 2557	S-03	9

แผ่นที่	รวมแผ่น
21	33

FILE :

รายการแก้ไขแบบ

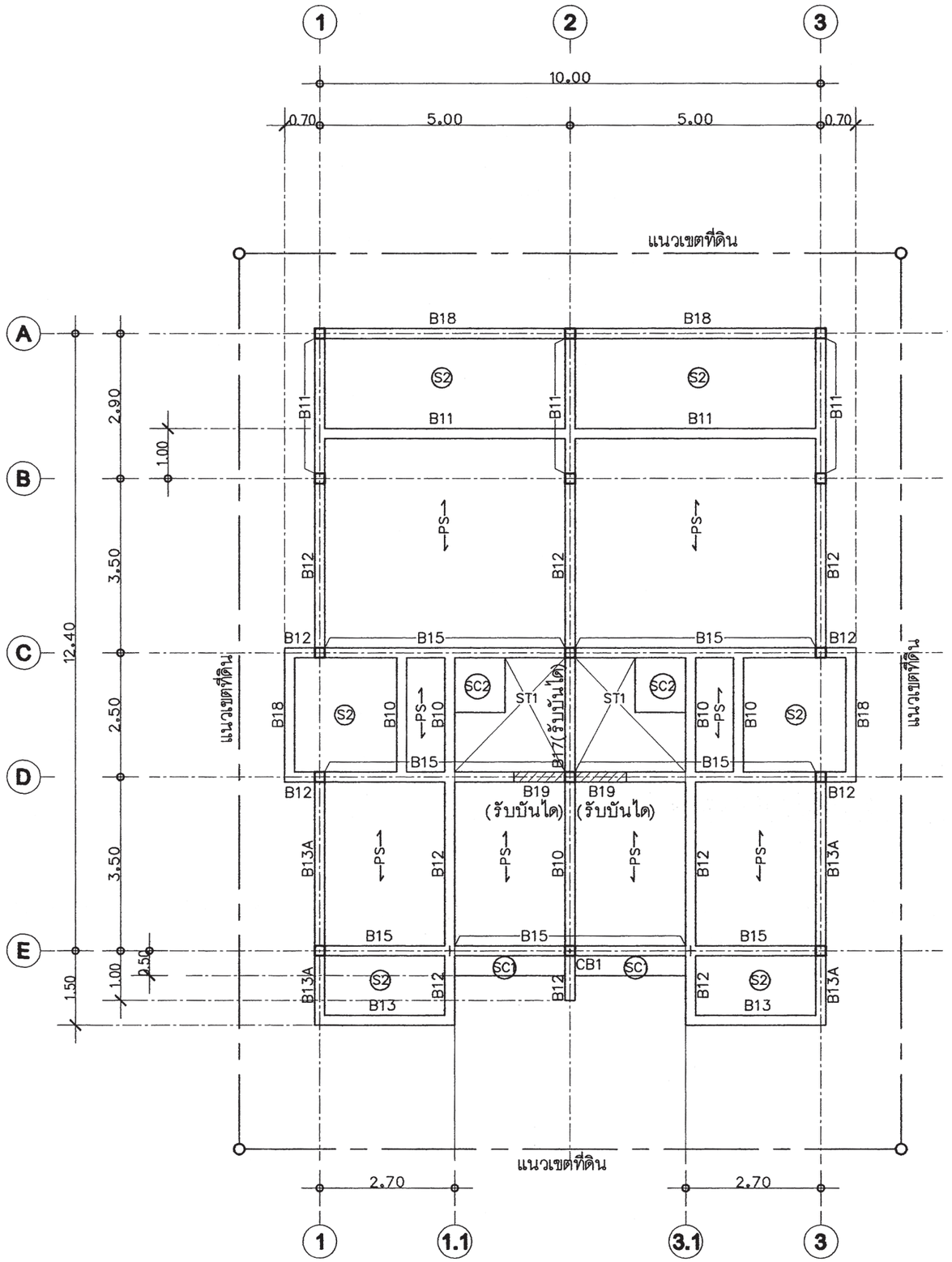

แปลนคาน – พื้นชั้นที่ 2

มาตราส่วน 1 : 100

สำนักการ โยธา
กรุงเทพมหานคร

โครงการ

แบบบ้านยิ้มเพื่อประชาชน ระยะที่ 3

ตามนโยบาย

ม.ร.ว. สุขุมพันธุ์ บริพัตร
ผู้ว่าราชการกรุงเทพมหานคร

นายจุมพล สำเภาพล
รองผู้ว่าราชการกรุงเทพมหานคร

นางนินนาท ชลิตานนท์
ปลัดกรุงเทพมหานคร

ผู้อำนวยการสำนักการโยธา

รองผู้อำนวยการสำนักการโยธา
นายทวีศักดิ์ เลิศประพันธ์

ผู้อำนวยการสำนักงานออกแบบ
นายวัชรินทร์ บรรพต

หัวหน้ากลุ่มงานสถาปัตยกรรม
นายสินธุ์ชัย บุญปักษ์

หัวหน้ากลุ่มงานวิศวกรรมอาคาร
นายอริยะ เมฆะกุล

สถาปนิก
นางสาววรันธร ประสานสารกิจ ส.สถ.2378

วิศวกรโครงสร้าง
นายนรเทพ ชูพูล สย.7645

วิศวกรไฟฟ้า
นายจรูญ มาสุขใจ ภฟก.2457

วิศวกรสุขาภิบาล
นายมนัศวี อารยะศิริ ภส.341

วิศวกรเครื่องกล

นายช่างเขียนแบบ
นางสาวช่อผกา ยักพันธ์

แบบ บ้านพักอาศัย 2 ชั้น
แบบที่ 086
ชื่อบ้าน สำเภาลม
เจ้าของ
สถานที่

แบบแสดง
แปลนคาน – พื้นชั้น 2

วันที่ :	เลขที่	รวม
30 พฤษภาคม 2557	S-04	9

แผ่นที่	รวมแผ่น
22	33

FILE :

รายการแก้ไขแบบ

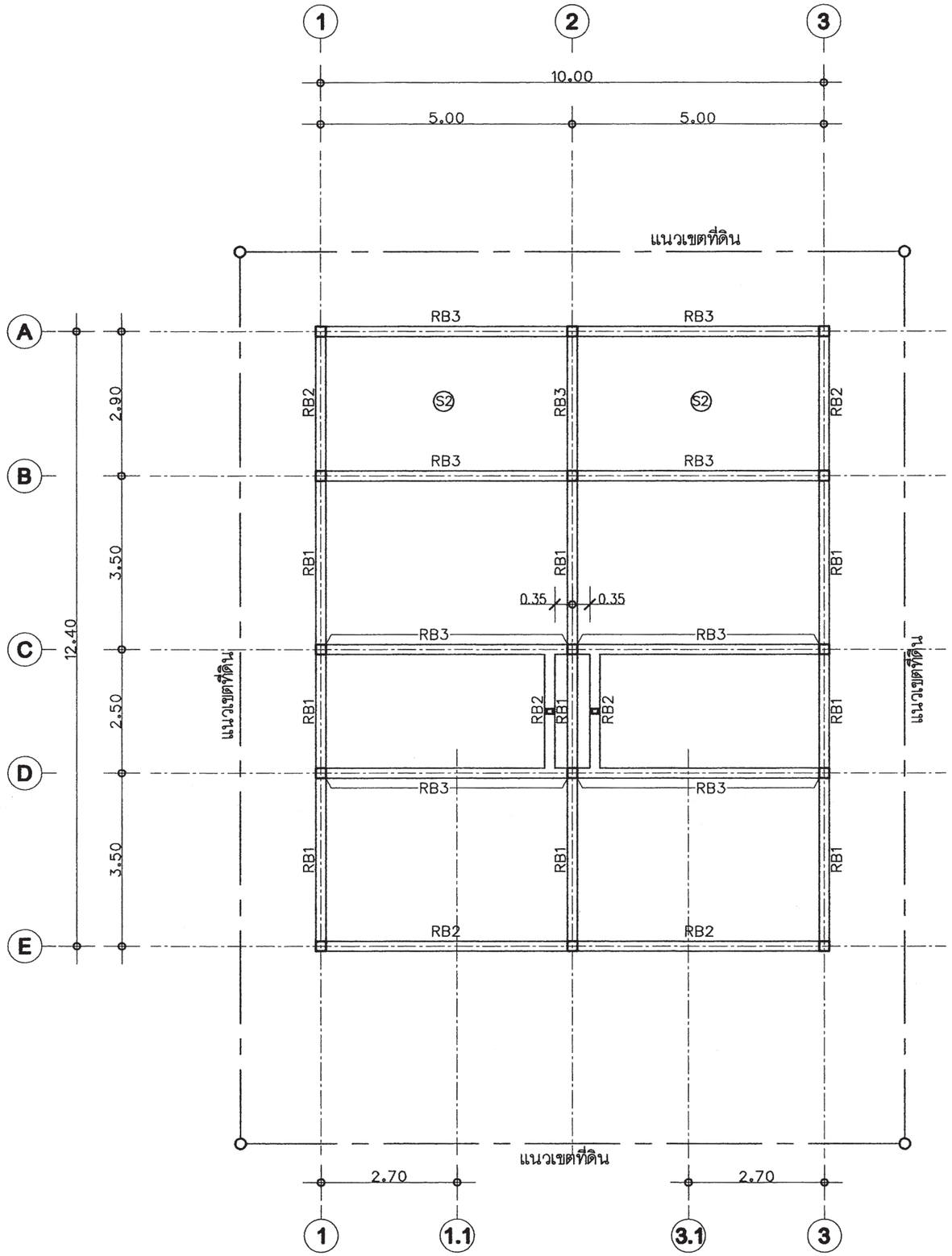

แปลนคาน – พื้นชั้นหลังคา

มาตราส่วน 1 : 100

สำนักการ โยธา
กรุงเทพมหานคร

โครงการ

แบบบ้านยิ้มเพื่อประชาชน ระยะที่ 3

ตามนโยบาย

ม.ร.ว. สุขุมพันธุ์ บริพัตร
ผู้ว่าราชการกรุงเทพมหานคร

นายจุมพล สำเภาพล
รองผู้ว่าราชการกรุงเทพมหานคร

นางนินนาท ชลิตานนท์
ปลัดกรุงเทพมหานคร

ผู้อำนวยการสำนักการโยธา

รองผู้อำนวยการสำนักการโยธา
นายทวีศักดิ์ เลิศประพันธ์

ผู้อำนวยการสำนักงานออกแบบ
นายวัชรินทร์ บรรพต

หัวหน้ากลุ่มงานสถาปัตยกรรม
นายสินธุ์ชัย บุญบักษ์

หัวหน้ากลุ่มงานวิศวกรรมอาคาร
นายอริยะ เมฆะกูล

สถาปนิก
นางสาววรันธร ประสานสารกิจ ส.สถ.2378

วิศวกรโครงสร้าง
นายนรเทพ ชูพูล สย.7645

วิศวกรไฟฟ้า
นายจรูญ มาสุขใจ ภฟก.2457

วิศวกรสุขาภิบาล
นายมนัสวี อารยะศิริ ภส.341

วิศวกรเครื่องกล

นายช่างเขียนแบบ
นางสาวช่อผกา ยักพันธ์

แบบ บ้านพักอาศัย 2 ชั้น
แบบที่ 086
ชื่อบ้าน สำเภาลม

เจ้าของ

สถานที่

แบบแสดง
แปลนคานหลังคา

วันที่	เลขที่	รวม
30 พฤษภาคม 2557	S-05	9

แผ่นที่	รวมแผ่น
23	33

FILE :

รายการแก้ไขแบบ

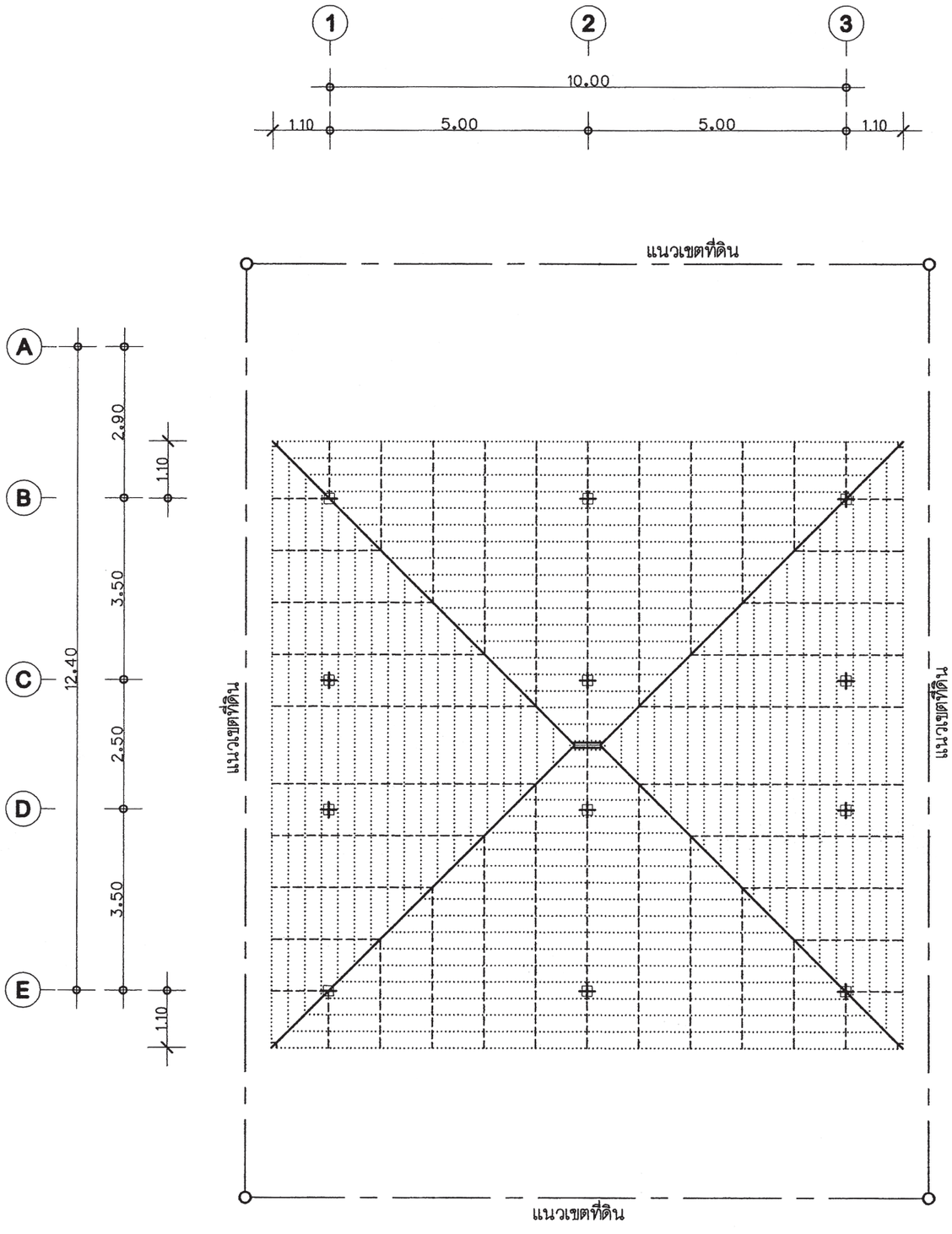

▫	ตั้งเหล็ก	=	2[−150x50x20x3.2mm.
▬▬▬	อกไก่เหล็ก	=	2[−150x50x20x3.2mm.
———	ขื่อเหล็ก	=	2[−150x50x20x3.2mm.
- - - -	จันทันเหล็ก	=	[−100x50x20x2.3mm. @ 1.00m.
.....	แปเหล็ก	=	1" x 1" x 1.6mm. @0.32m.

แปลนโครงสร้างหลังคา

มาตราส่วน 1 : 100

สำนักการ โยธา
กรุงเทพมหานคร

โครงการ

แบบบ้านยิ้มเพื่อประชาชน ระยะที่ 3

ตามนโยบาย

ม.ร.ว. สุขุมพันธุ์ บริพัตร
ผู้ว่าราชการกรุงเทพมหานคร

นายจุมพล สำเภาพล
รองผู้ว่าราชการกรุงเทพมหานคร

นางนินนาท ชลิตานนท์
ปลัดกรุงเทพมหานคร

ผู้อำนวยการสำนักการโยธา

รองผู้อำนวยการสำนักการโยธา
นายทวีศักดิ์ เลิศประพันธ์

ผู้อำนวยการสำนักงานออกแบบ
นายวัชรินทร์ บรรพต

หัวหน้ากลุ่มงานสถาปัตยกรรม
นายสินธุ์ชัย บุญบักษ์

หัวหน้ากลุ่มงานวิศวกรรมอาคาร
นายอริยะ เมฆะกุล

สถาปนิก
นางสาววรันธร ประสานสารกิจ ส.สถ.2378

วิศวกรโครงสร้าง
นายนรเทพ ชูพูล สย.7645

วิศวกรไฟฟ้า
นายจรูญ มาสุขใจ ภฟก.2457

วิศวกรสุขาภิบาล
นายมนัสวี อารยะศิริ ภส.341

วิศวกรเครื่องกล

นายช่างเขียนแบบ
นางสาวช่อผกา ยักพันธ์

แบบ บ้านพักอาศัย 2 ชั้น
แบบที่ 086
ชื่อบ้าน สำเภาลม
เจ้าของ
สถานที่

แบบแสดง
แปลนโครงสร้างหลังคา

วันที่ :	เลขที่	รวม
30 พฤษภาคม 2557	S−06	9

แผ่นที่	รวมแผ่น
24	33

FILE :

รายการแก้ไขแบบ

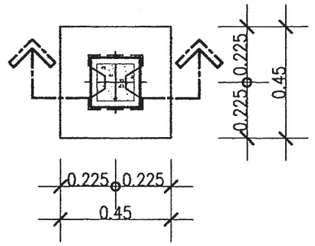

แบบขยาย F1

มาตราส่วน 1 : 25

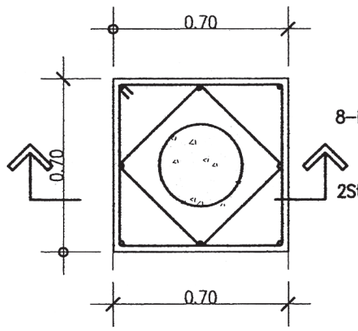

แบบขยาย F1

มาตราส่วน 1 : 25

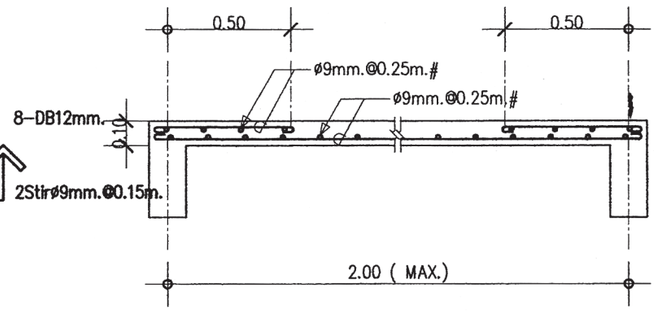

DETAIL S2

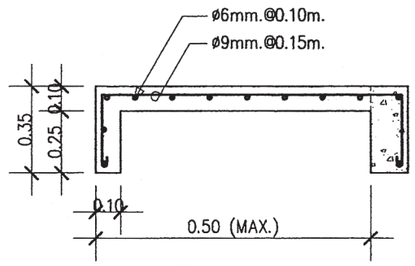

DETAIL SC1

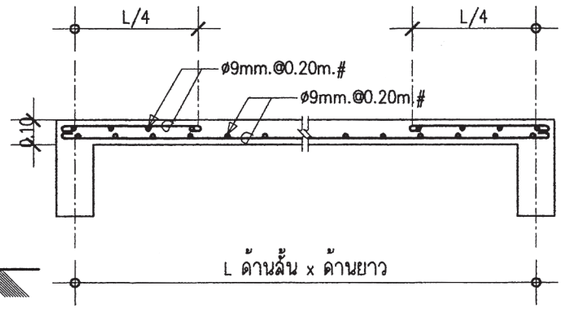

DETAIL S3

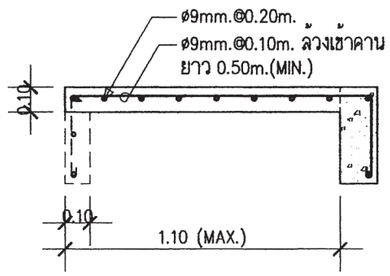

DETAIL SC2

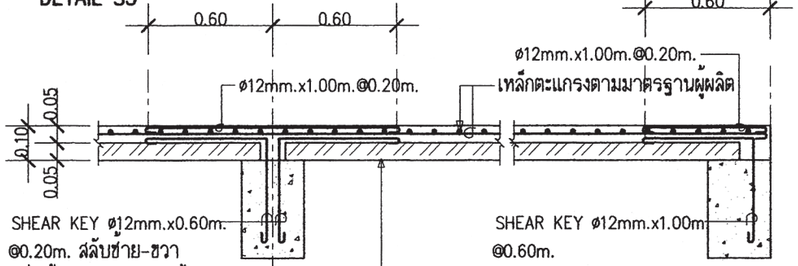

DETAIL SP1

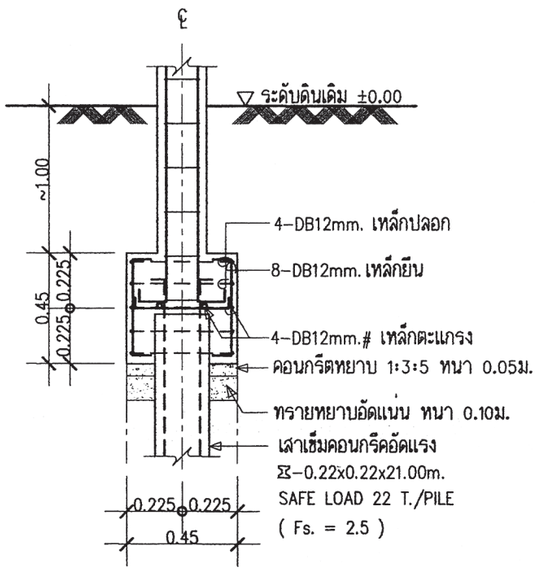

รูปตัด F1

มาตราส่วน 1 : 25

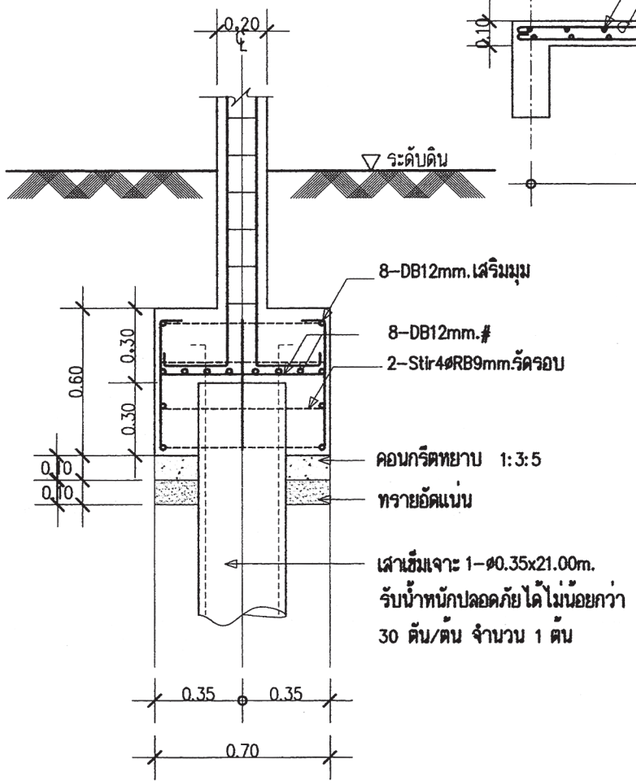

รูปตัด F1A

มาตราส่วน 1 : 25

FLOOR / COLUMN	C1	C2
พื้นชั้น 2 – หลังคา	↑	↑
พื้นชั้นล่าง – พื้นชั้น 2	↑	0.20 × 0.20 : 4–DB12mm. Stirø6mm.@0.15m.
ตอม่อ – พื้นชั้นล่าง	0.20 × 0.20 : 4–DB12mm. Stirø6mm.@0.15m.	0.25 × 0.25 : 8–DB12mm. 2–Stirø6mm.@0.15m.

หมายเหตุ

กรณีใช้ฐานราก เสาเข็มเจาะแทนฐานรากเสาเข็มตอก

ใช้ใช้เทียบดังนี้ F1=F1A , F2=F2A , F3=F3A

สำนักการ โยธา
กรุงเทพมหานคร

โครงการ

แบบบ้านยิ้มเพื่อประชาชน ระยะที่ 3

ตามนโยบาย

ม.ร.ว. สุขุมพันธุ์ บริพัตร
ผู้ว่าราชการกรุงเทพมหานคร

นายจุมพล สำเภาพล
รองผู้ว่าราชการกรุงเทพมหานคร

นางนินนาท ชลิตานนท์
ปลัดกรุงเทพมหานคร

ผู้อำนวยการสำนักการโยธา	
รองผู้อำนวยการสำนักการโยธา	
นายทวีศักดิ์ เลิศประพันธ์	
ผู้อำนวยการสำนักงานออกแบบ	
นายวีรินทร์ บรรพต	
หัวหน้ากลุ่มงานสถาปัตยกรรม	
นายสินธุ์ชัย บุญปักษ์	
หัวหน้ากลุ่มงานวิศวกรรมอาคาร	
นายอิทธะ เมฆะบุล	
สถาปนิก	
นางสาวรัมธร ประสานสารกิจ ส.ต.ต.2378	
วิศวกรโครงสร้าง	
นายนรเทพ ชูชุด สย.7645	
วิศวกรไฟฟ้า	
นายจรูญ มาสุรใจ ภพ.2457	
วิศวกรสุขาภิบาล	
นายณนัฐวี ธารยะศิริ ภส.1341	
วิศวกรเครื่องกล	
นายช่างเขียนแบบ	
นางสาวพิมพกา อักษันธ์	

แบบ	บ้านพักอาศัย 2 ชั้น
แบบที่	086
ชื่อบ้าน	สำเภาลม
เจ้าของ	
สถานที่	

แบบแสดง

แบบขยายโครงสร้าง 1

ปีงบที่ :	แผ่นที่	รวม
30 พฤษภาคม 2557	S–07	9

แผ่นที่	รวมแผ่น
25	33

FILE :

รายการแก้ไขแบบ

หมายเหตุ

กรณีใช้ฐานราก เสาเข็มเจาะแทนฐานรากเสาเข็มตอก

ใช้ใช้เทียบดังนี้ F1=F1A , F2=F2A , F3=F3A

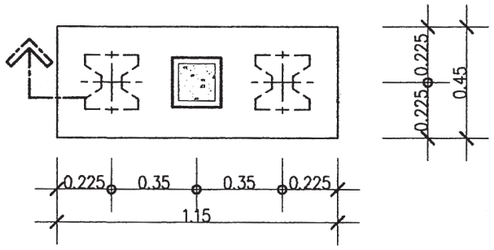

แบบขยาย F2

มาตราส่วน 1 : 25

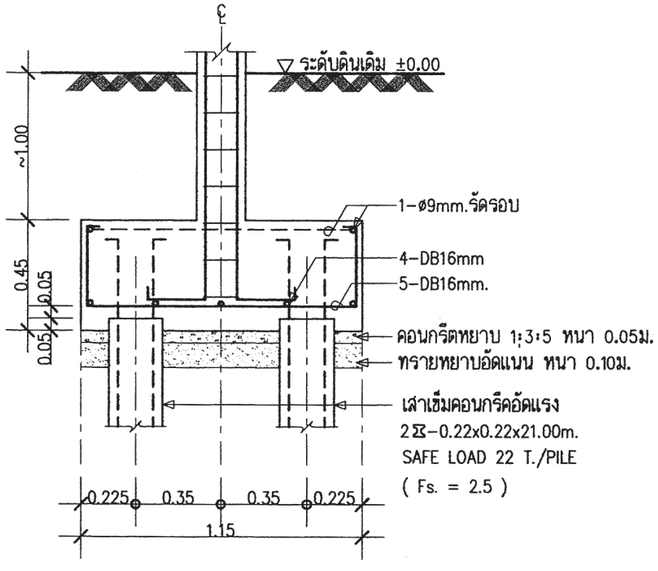

รูปตัด F2

มาตราส่วน 1 : 25

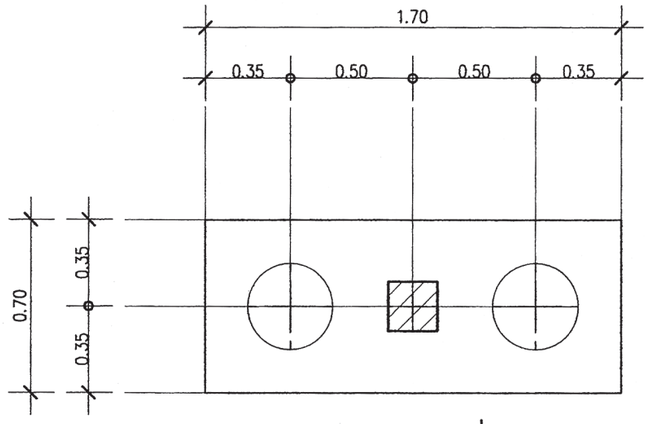

แบบขยายแปลน F2A

มาตรส่วน 1:25

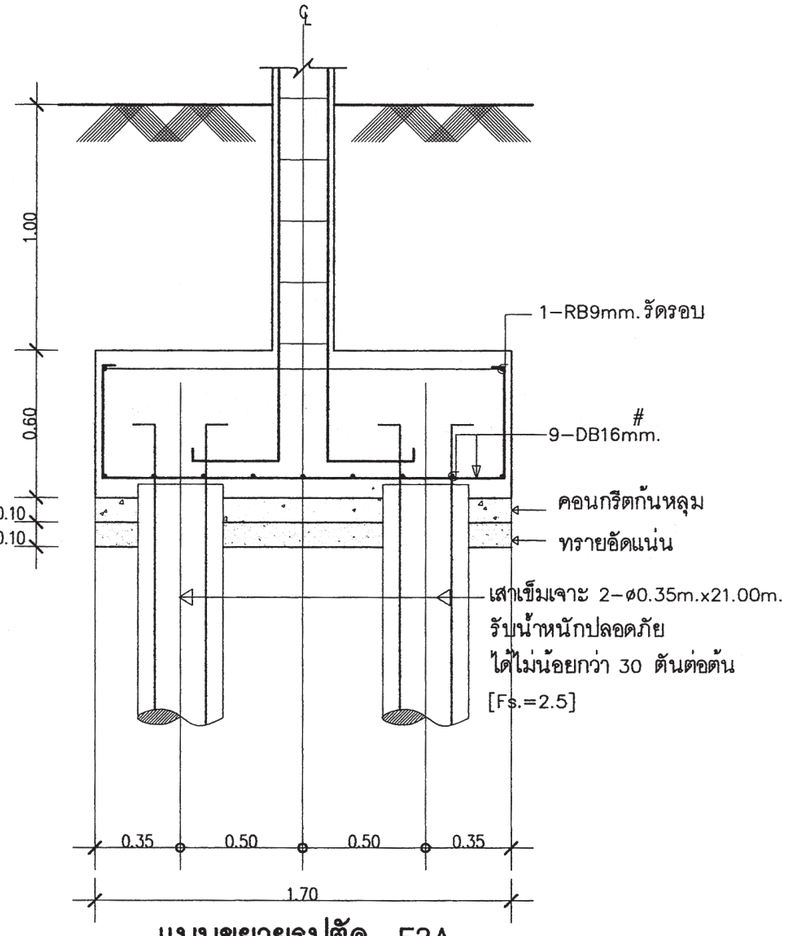

แบบขยายรูปตัด F2A

มาตรส่วน 1:25

สำนักการ โยธา
กรุงเทพมหานคร

โครงการ

แบบบ้านยิ้มเพื่อประชาชน ระยะที่ 3

ตามนโยบาย

ม.ร.ว. สุขุมพันธุ์ บริพัตร
ผู้ว่าราชการกรุงเทพมหานคร

นายจุมพล สำเภาพล
รองผู้ว่าราชการกรุงเทพมหานคร

นางนินนาท ชลิตานนท์
ปลัดกรุงเทพมหานคร

ผู้อำนวยการสำนักการโยธา	
รองผู้อำนวยการสำนักการโยธา	
นายทวีศักดิ์ เลิศประพันธ์	
ผู้อำนวยการสำนักงานออกแบบ	
นายวัชรินทร์ บรรพต	
หัวหน้ากลุ่มงานสถาปัตยกรรม	
นายสินธุ์ชัย บุญปักษ์	
หัวหน้ากลุ่มงานวิศวกรรมอาคาร	
นายธริยะ เมฆะกุล	
สถาปนิก	
นางสาววรันธร ประสานสารกิจ	ส.สถ.2378
วิศวกรโครงสร้าง	
นายนรเทพ ชูพูล สย.7645	
วิศวกรไฟฟ้า	
นายจรูญ มาสุขใจ ภฟก.2457	
วิศวกรสุขาภิบาล	
นายมนัสวี อารยะศิริ ภส.341	
วิศวกรเครื่องกล	
นายช่างเขียนแบบ	
นางสาวช่อผกา ยักพันธ์	

แบบ บ้านพักอาศัย 2 ชั้น

แบบที่ 086

ชื่อบ้าน สำเภาลม

เจ้าของ

สถานที่

แบบแสดง

แบบขยายโครงสร้าง 2

วันที่ :	เลขที่	รวม
30 พฤษภาคม 2557	S-08	9

แผ่นที่	รวมแผ่น
26	33

FILE :

รายการแก้ไขแบบ

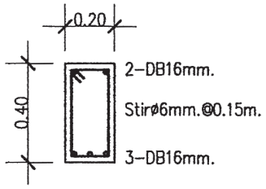

DETAIL B3

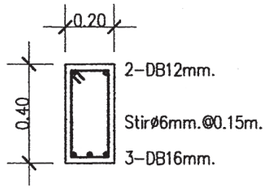

DETAIL B10 , RB3

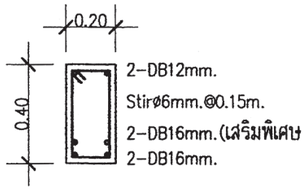

DETAIL B11

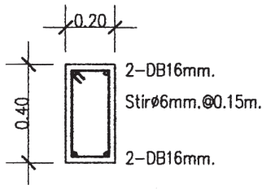

DETAIL B12 , RB2

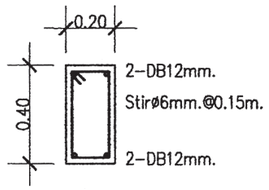

DETAIL B13 , RB1

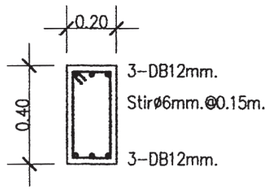

DETAIL B13A

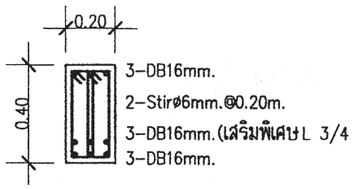

DETAIL B15

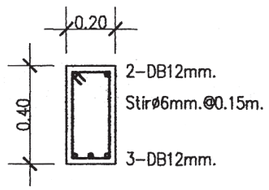

DETAIL B17

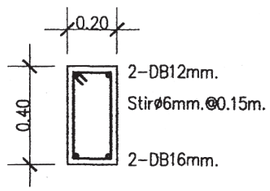

DETAIL B18

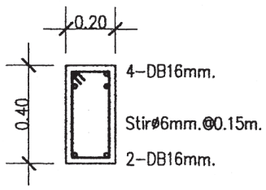

DETAIL B19

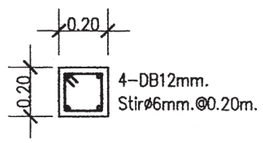

DETAIL CB1,CX

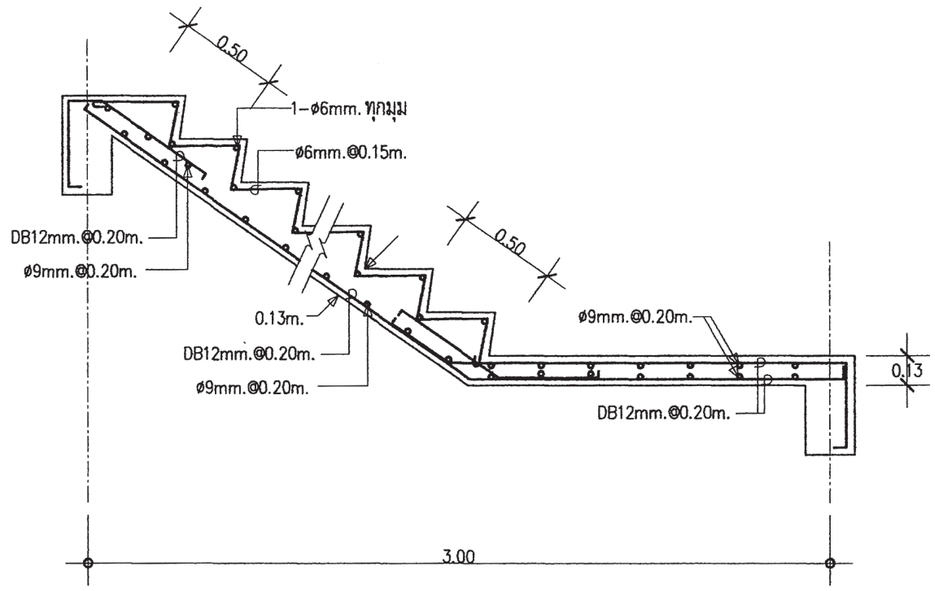

DETAIL ST-1 (ช่วงบน)

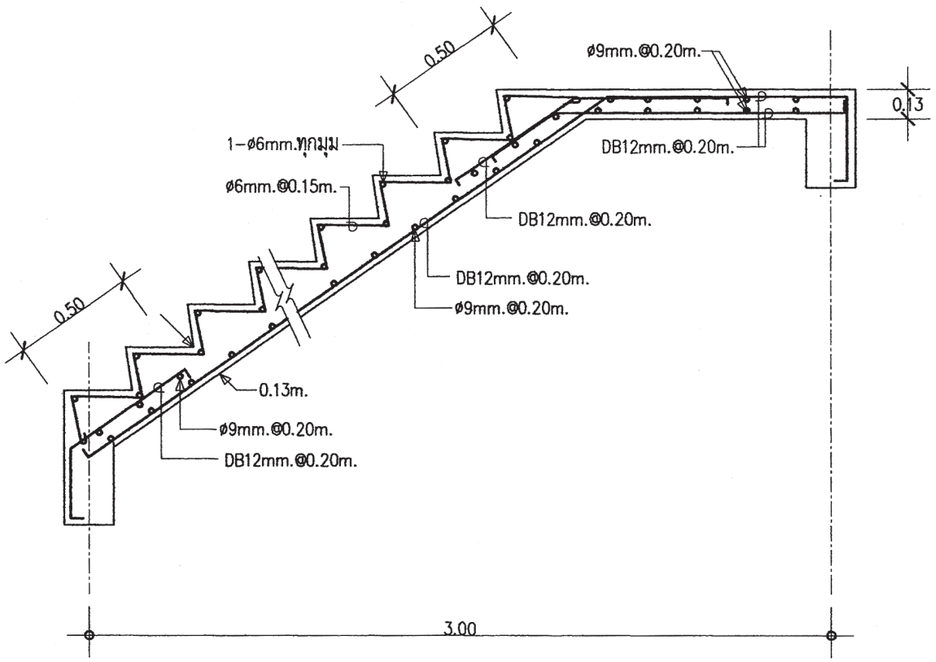

DETAIL ST-1 (ช่วงล่าง)

สำนักการ โยธา
กรุงเทพมหานคร

โครงการ
แบบบ้านยิ้มเพื่อประชาชน ระยะที่ 3

ตามนโยบาย
ม.ร.ว. สุขุมพันธุ์ บริพัตร
ผู้ว่าราชการกรุงเทพมหานคร
นายจุมพล สำเภาพล
รองผู้ว่าราชการกรุงเทพมหานคร
นางนินนาท ชลิตานนท์
ปลัดกรุงเทพมหานคร

ผู้อำนวยการสำนักการโยธา
รองผู้อำนวยการสำนักการโยธา
นายทวีศักดิ์ เลิศประพันธ์
ผู้อำนวยการสำนักงานออกแบบ
นายวัชรินทร์ บรรพต
หัวหน้ากลุ่มงานสถาปัตยกรรม
นายสินธุ์ชัย บุญปักษ์
หัวหน้ากลุ่มงานวิศวกรรมอาคาร
นายธริยะ เมฆะกูล
สถาปนิก
นางสาววรันธร ประสานสารกิจ ส.สถ.2378
วิศวกรโครงสร้าง
นายนรเทพ ฐพูล สย.7645
วิศวกรไฟฟ้า
นายจรูญ มาสุขใจ ภฟก.2457
วิศวกรสุขาภิบาล
นายมนัสวี อารยะศิริ ภส.341
วิศวกรเครื่องกล
นายช่างเขียนแบบ
นางสาวช่อผกา ยักพันธ์

แบบ บ้านพักอาศัย 2 ชั้น
แบบที่ 086
ชื่อบ้าน สำเภาลม
เจ้าของ
สถานที่

แบบแสดง
แบบขยายโครงสร้าง 3

วันที่ :	เลขที่	รวม
30 พฤษภาคม 2557	S-09	9

แผ่นที่	รวมแผ่น
27	33

FILE :
รายการแก้ไขแบบ

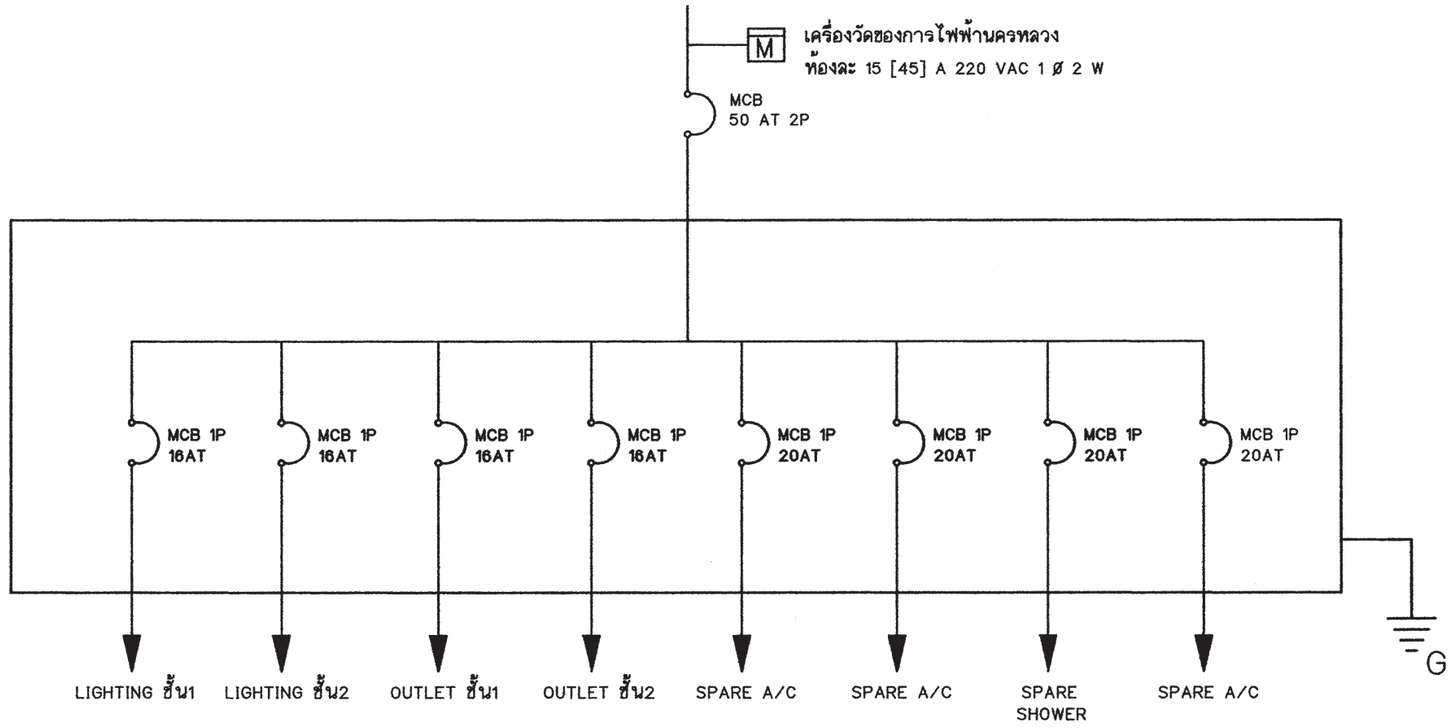

SINGLE LINE DIAGRAM

สัญลักษณ์ระบบไฟฟ้า

○	โคม DOWNLIGHT 1x11 W
◎	โคมกลมหลอด ฟลูออเรสเซนต์ 1x32 W พร้อมฝาครอบสีใส
▭	ดวงโคมหลอด ฟลูออเรสเซนต์ 1x18 W พร้อมฝาครอบสีใส
S	สวิตช์ไฟฟ้าแบบธรรมดา
S_3	สวิตช์ไฟฟ้าแบบ 3ทาง
⊖	เต้ารับไฟฟ้าแบบมีสายดิน
TV	เต้ารับทีวี
⊠	เต้ารับโทรศัพท์
Ⓙ	กล่องต่อสายไฟ
◪	แผงจ่ายไฟ
MCB	MINIATURE CIRCUIT BREAKER

รายการระบบงานไฟฟ้า

- แผงจ่ายไฟเป็นกล่องเหล็ก
- สายไฟตามมาตรฐานอุตสาหกรรม
- เต้ารับไฟฟ้าแบบมีสายดิน
- สวิตช์ไฟฟ้าแบบธรรมดา และ สามทาง
- สายเมนวงจรย่อยขนาด 4 มม.^{2}
- สายไฟเข้าเต้ารับขนาด 2.5 มม.^{2}
- สายไฟเข้าดวงโคมขนาด 1 มม.^{2}
- การเดินสายร้อยในท่อร้อยสายฝังในผนังส่วนการเดินสายในฝ้าเพดานให้เดินร้อยท่อร้อยยึดติดกับเสาหรือคาน
- สายไฟเข้าเครื่องทำน้ำอุ่น 3500 W ขนาด 4 มม.^{2}
- สาย COAXIAL เข้าเต้ารับทีวีใช้ RG6
- สายโทรศัพท์เข้าเต้ารับโทรศัพท์ ขนาด 0.65 มม.
- การต่อลงดินต้องเป็นไปตามกฎของการไฟฟ้านครหลวง
- ทิ้งสายข้างหนึ่งไว้ในกล่องต่อสายในห้องนอน หรือ ห้องน้ำ อีกข้างหนึ่งต่อเข้ากับ CIRCUIT BREAKER ในแผงจ่ายไฟ
- ติดตั้งแผงจ่ายไฟ 2 ชุด
- ติดตั้งเครื่องวัดของการไฟฟ้าฯ 2 ชุด

สำนักการ โยธา
กรุงเทพมหานคร

โครงการ
แบบบ้านยิ้มเพื่อประชาชน ระยะที่ 3

ตามนโยบาย
ม.ร.ว. สุขุมพันธุ์ บริพัตร
ผู้ว่าราชการกรุงเทพมหานคร
นายจุมพล สำเภาพล
รองผู้ว่าราชการกรุงเทพมหานคร
นางนินนาท ชลิตานนท์
ปลัดกรุงเทพมหานคร

ผู้อำนวยการสำนักการโยธา
รองผู้อำนวยการสำนักการโยธา
นายทวีศักดิ์ เลิศประพันธ์
ผู้อำนวยการสำนักงานออกแบบ
นายวัชรินทร์ บรรพต
หัวหน้ากลุ่มงานสถาปัตยกรรม
นายสินธุ์ชัย บุญปักษ์
หัวหน้ากลุ่มงานวิศวกรรมอาคาร
นายอริยะ เมฆะกุล
สถาปนิก
นางสาววรันธร ประสานสารกิจ ส.สถ.2378
วิศวกรโครงสร้าง
นายนรเทพ ฐหูล สย.7645
วิศวกรไฟฟ้า
นายจรูญ มาสุขใจ ภฟก.2457
วิศวกรสุขาภิบาล
นายมนัศวี อารยะศิริ ภส.341
วิศวกรเครื่องกล
นายช่างเขียนแบบ
นายสมชาย กันนะสมบัติ

แบบ บ้านพักอาศัย 2 ชั้น
แบบที่ 086
ชื่อบ้าน สำเภาลม
เจ้าของ
สถานที่

แบบแสดง
สัญลักษณ์ระบบไฟฟ้า
รายการระบบไฟฟ้า

วันที่ :	เลขที่	รวม
30 พฤษภาคม 2557	E-01	2

แผ่นที่	รวมแผ่น
28	33

FILE :
รายการแก้ไขแบบ

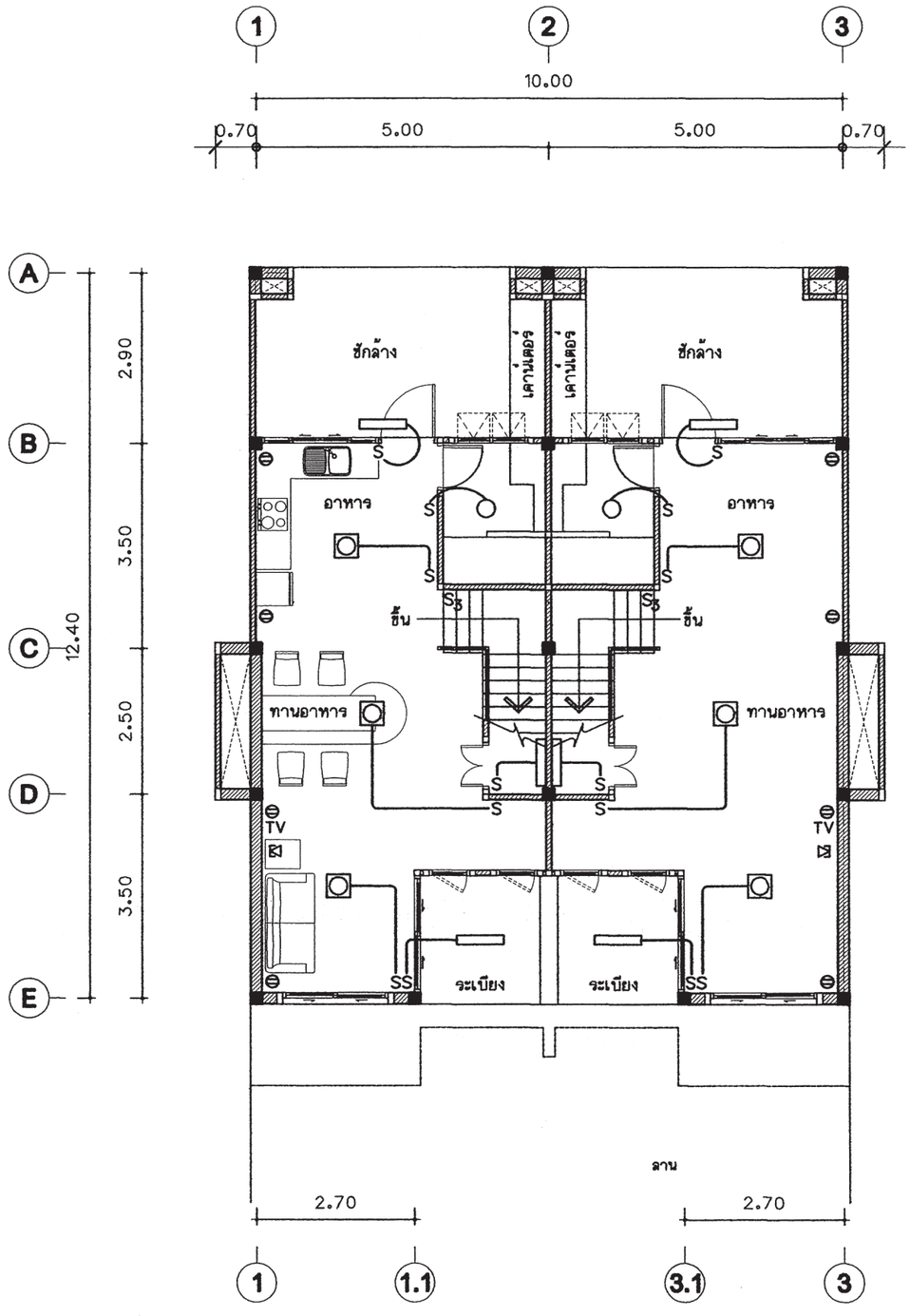

แปลนระบบไฟฟ้าแสงสว่าง-เต้ารับไฟฟ้า -โทรศัพท์-โทรทัศน์ ชั้นล่าง

มาตราส่วน 1 : 100

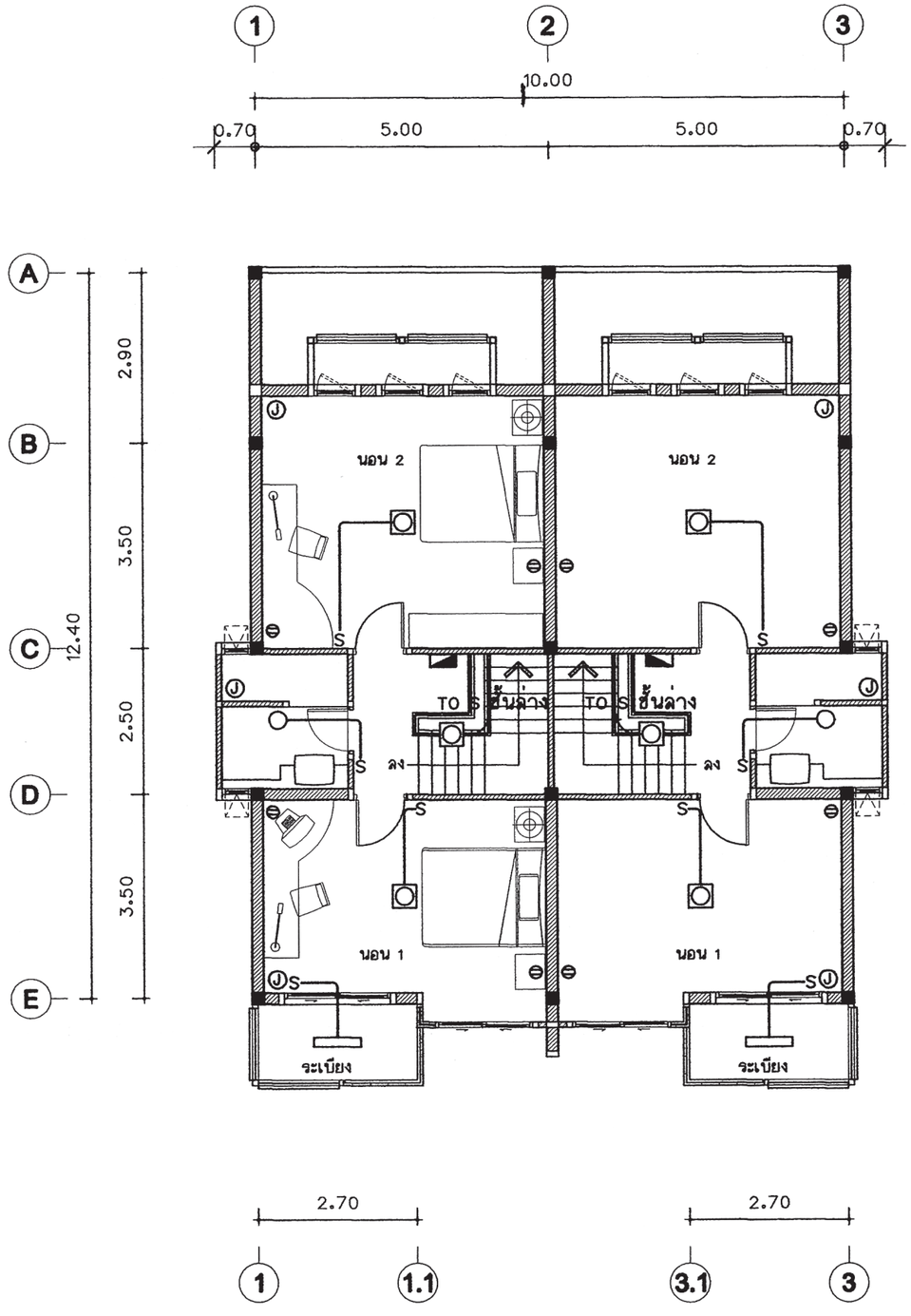

แปลนระบบไฟฟ้าแสงสว่าง-เต้ารับไฟฟ้า ชั้นบน

มาตราส่วน 1 : 100

สำนักการ โยธา
กรุงเทพมหานคร

โครงการ

แบบบ้านยิ้มเพื่อประชาชน ระยะที่ 3

ตามนโยบาย

ม.ร.ว. สุขุมพันธุ์ บริพัตร
ผู้ว่าราชการกรุงเทพมหานคร

นายจุมพล สำเภาพล
รองผู้ว่าราชการกรุงเทพมหานคร

นางนินนาท ชลิตานนท์
ปลัดกรุงเทพมหานคร

ผู้อำนวยการสำนักการโยธา	
รองผู้อำนวยการสำนักการโยธา	
นายทวีศักดิ์ เลิศประพันธ์	
ผู้อำนวยการสำนักงานออกแบบ	
นายวัชรินทร์ บรรพต	
หัวหน้ากลุ่มงานสถาปัตยกรรม	
นายสินธุ์ชัย บุญปักษ์	
หัวหน้ากลุ่มงานวิศวกรรมอาคาร	
นายอริยะ เมฆะกูล	
สถาปนิก	
นางสาววรันธร ประสานสารกิจ	ส.สถ.2378
วิศวกรโครงสร้าง	
นายนรเทพ ชูพูล	สย.7645
วิศวกรไฟฟ้า	
นายจรูญ มาสุขใจ	ภฟก.2457
วิศวกรสุขาภิบาล	
นายมนัสวี อารยะศิริ	ภส.341
วิศวกรเครื่องกล	
นายช่างเขียนแบบ	
นายสมชาย กันนะสมบัติ	

แบบ บ้านพักอาศัย 2 ชั้น

แบบที่ 086

ชื่อบ้าน สำเภาลม

เจ้าของ

สถานที่

แบบแสดง
แปลนระบบไฟฟ้าชั้นล่าง
แปลนระบบไฟฟ้าชั้นบน

วันที่ :	เลขที่	รวม
30 พฤษภาคม 2557	E-02	2

แผ่นที่	รวมแผ่น
29	33

FILE :

รายการแก้ไขแบบ

ตารางที่ 1 แสดงการเลือกใช้ขนาดเครื่องสูบน้ำแบบอัตโนมัติสำหรับโครงการบ้านยิ้ม

ขนาดเครื่องสูบน้ำ (วัตต์)	จำนวนห้องน้ำของบ้าน	จำนวนชั้นของบ้าน
100	1 – 3	1 – 2
150	4	1 – 2
200	5	2 – 3
250	6	2 – 3
300	7	2 – 3

ตารางที่ 2 แสดงการเลือกใช้ขนาดถังเก็บน้ำแบบตั้งพื้นสำหรับโครงการบ้านยิ้ม

ชื่อ	จำนวนห้องนอนของบ้าน	ความจุ (ลบ.ม)
ถังเก็บน้ำ 1 (WT1)	1 – 2	1
ถังเก็บน้ำ 2 (WT2)	3 – 4	2
ถังเก็บน้ำ 3 (WT3)	5 – 6	3

ถังเก็บน้ำที่ใช้ ทำจากวัสดุไฟเบอร์กลาสเสริมแรงผลิตตามมาตรฐาน มอก. 435 – 2548

ตารางที่ 3 แสดงการเลือกใช้ขนาดถังบำบัดน้ำเสียแบบฝังใต้ดินสำหรับโครงการบ้านยิ้ม

ชื่อ	จำนวนห้องนอนของบ้าน	ปริมาณการบำบัด(ลบ.ม/วัน)
ถังบำบัดน้ำเสีย 1 (WWTP 1)	1 – 2	1
ถังบำบัดน้ำเสีย 2 (WWTP 2)	3 – 4	2
ถังบำบัดน้ำเสีย 3 (WWTP 3)	5 – 6	3

ถังบำบัดน้ำเสียเป็นระบบเกรอะ – กรองไร้อากาศ ตัวถังทำจากวัสดุไฟเบอร์กลาสเสริมแรง สามารถรองรับปริมาณน้ำเสียได้ไม่น้อยกว่าตามที่กำหนดในตารางที่ 3 ที่ค่า BOD เข้าระบบไม่น้อยกว่า 250มิลลิกรัมต่อลิตร และค่า BOD ของน้ำที่ผ่านการบำบัดแล้วไม่เกิน 50มิลลิกรัมต่อลิตร

ตารางที่ 4 แสดงการเลือกใช้วัสดุท่อสำหรับโครงการบ้านยิ้ม

การใช้งาน	วัสดุ
ท่อประปา (CW)	ท่อ PVC Class 13.5 ผลิตตามมาตรฐาน มอก. 17 – 2532 ต่อด้วยน้ำยาประสานผลิตภัณฑ์เดียวกับผู้ผลิตท่อ
ท่อระบายน้ำโสโครก น้ำทิ้ง น้ำฝนและท่ออากาศ (S,W,RL,V)	ท่อ PVC Class 13.5 ผลิตตามมาตรฐาน มอก. 17 – 2532 ต่อด้วยน้ำยาประสานผลิตภัณฑ์เดียวกับผู้ผลิตท่อ

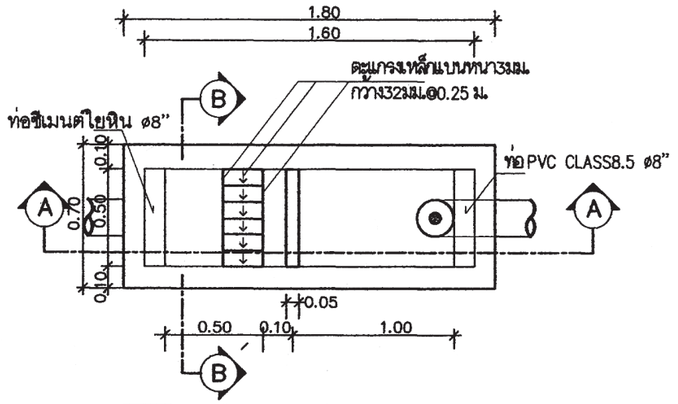

แปลนบ่อดักขยะและดักไขมัน

มาตราส่วน AS SHOWN

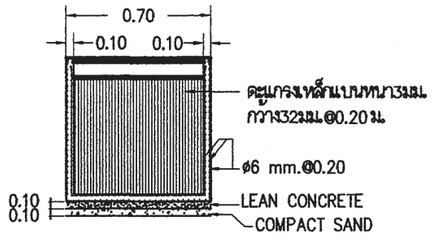

รูปตัด B–B

มาตราส่วน AS SHOWN

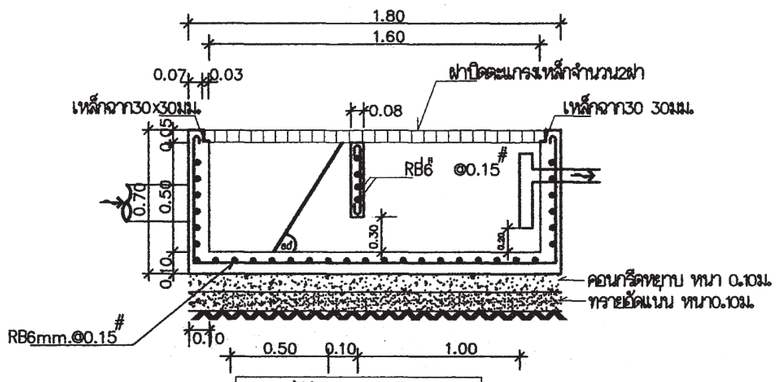

รูปตัด A–A

มาตราส่วน AS SHOWN

หมายถึง : บ่อตรวจคุณภาพน้ำ (ก่อนระบายลงสู่ท่อสาธารณะ)

: บ่อดักขยะและบ่อตรวจคุณภาพน้ำ (ก่อนระบายลงสู่ท่อสาธารณะ)

สัญลักษณ์ บ่อพัก : (ก่อนระบายลงสู่ท่อสาธารณะ)

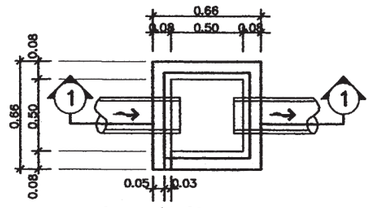

บ่อพักน้ำทิ้ง

มาตราส่วน AS SHOWN

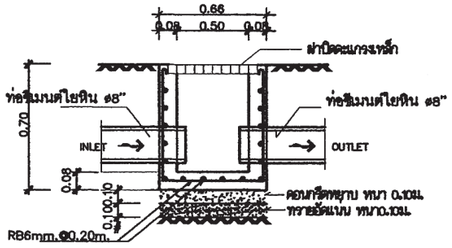

รูปตัด ①–①

มาตราส่วน AS SHOWN

สำนักการ โยธา
กรุงเทพมหานคร

โครงการ

แบบบ้านยิ้มเพื่อประชาชน ระยะที่ 3

ตามนโยบาย

ม.ร.ว. สุขุมพันธุ์ บริพัตร
ผู้ว่าราชการกรุงเทพมหานคร

นายจุมพล สำเภาพล
รองผู้ว่าราชการกรุงเทพมหานคร

นางนินนาท ชลิตานนท์
ปลัดกรุงเทพมหานคร

ผู้อำนวยการสำนักการโยธา

รองผู้อำนวยการสำนักการโยธา
นายทวีศักดิ์ เลิศประพันธ์

ผู้อำนวยการสำนักงานออกแบบ
นายวัชรินทร์ บรรพต

หัวหน้ากลุ่มงานสถาปัตยกรรม
นายสินธุ์ชัย บุญปักษ์

หัวหน้ากลุ่มงานวิศวกรรมอาคาร
นายอริยะ เมฆะกุล

สถาปนิก
นางสาววรันธร ประสานสารกิจ สถ.2378

วิศวกรโครงสร้าง
นายนรเทพ ชูพูล สย.7645

วิศวกรไฟฟ้า
นายจรูญ มาสุขใจ ภฟก.2457

วิศวกรสุขาภิบาล
นายมนัสวี อารยะศิริ ภส.341

วิศวกรเครื่องกล

นายช่างเขียนแบบ
นายบุญชัย ว่องเจริญ

แบบ บ้านพักอาศัย 2 ชั้น

แบบที่ 086

ชื่อบ้าน สำเภาลม

เจ้าของ

สถานที่

แบบแสดง

รายการประกอบแบบสุขาภิบาล

วันที่ :	เลขที่	รวม
30 พฤษภาคม 2557	SN–01	4

แผ่นที่	รวมแผ่น
30	33

FILE :

รายการแก้ไขแบบ

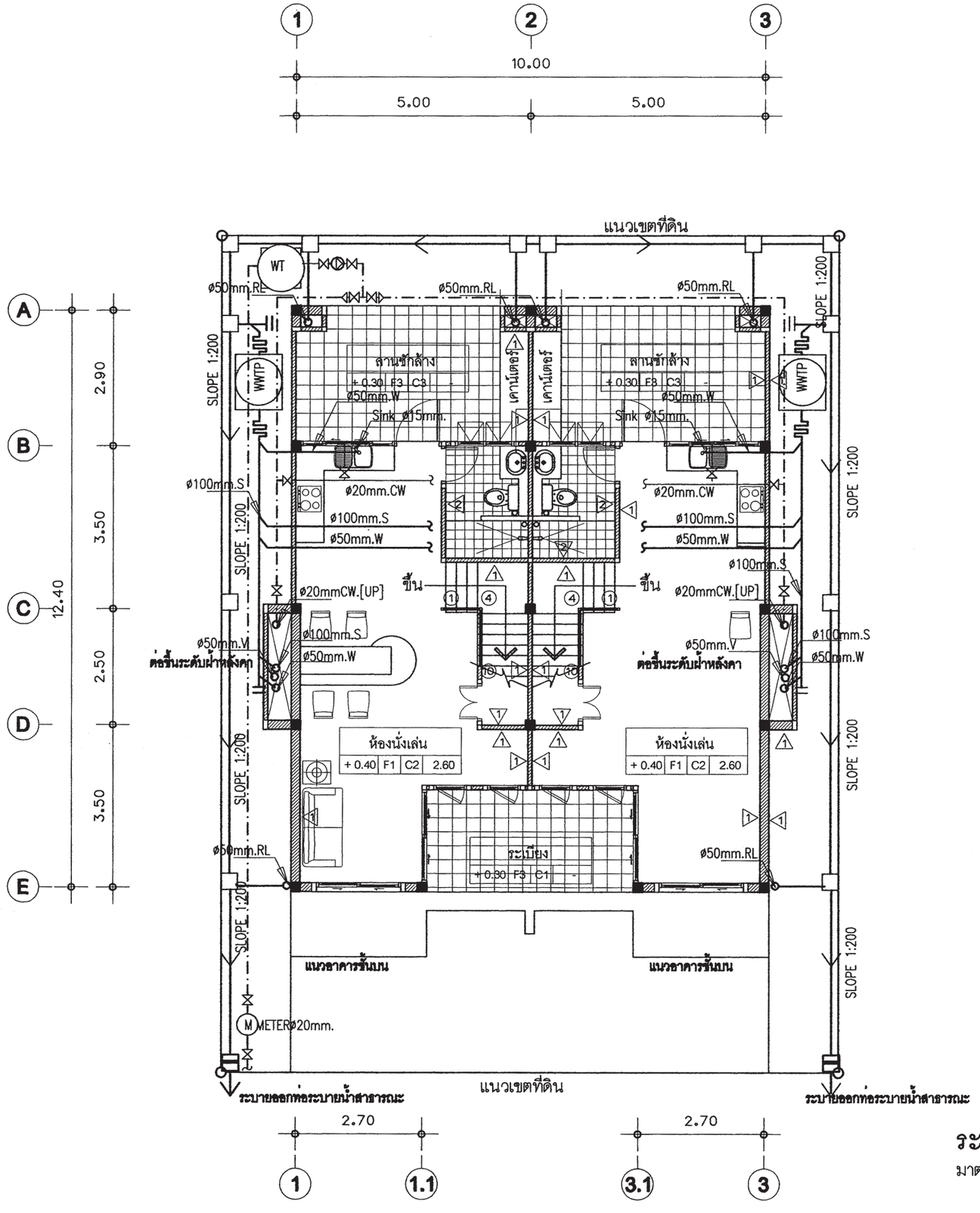

ระบบสุขาภิบาลพื้นชั้นล่าง

มาตราส่วน 1 : 100

สำนักการ โยธา
กรุงเทพมหานคร

โครงการ

แบบบ้านยิ้มเพื่อประชาชน ระยะที่ 3

ตามนโยบาย

ม.ร.ว. สุขุมพันธุ์ บริพัตร
ผู้ว่าราชการกรุงเทพมหานคร

นายจุมพล สำเภาพล
รองผู้ว่าราชการกรุงเทพมหานคร

นางนินนาท ชลิตานนท์
ปลัดกรุงเทพมหานคร

ผู้อำนวยการสำนักการโยธา

รองผู้อำนวยการสำนักการโยธา
นายทวีศักดิ์ เลิศประพันธ์

ผู้อำนวยการสำนักงานออกแบบ
นายวัชรินทร์ บรรพต

หัวหน้ากลุ่มงานสถาปัตยกรรม
นายสินธุ์ชัย บุญปักษ์

หัวหน้ากลุ่มงานวิศวกรรมอาคาร
นายอริยะ เมฆะกูล

สถาปนิก
นางสาววรันธร ประสานสารกิจ ส.สถ.2378

วิศวกรโครงสร้าง
นายนรเทพ ชูพูล สย.7645

วิศวกรไฟฟ้า
นายจรูญ มาสุขใจ ภฟก.2457

วิศวกรสุขาภิบาล
นายมนัสวี อารยะศิริ ภส.341

วิศวกรเครื่องกล

นายช่างเขียนแบบ
นายบุญชัย ว่องเจริญ

แบบ บ้านพักอาศัย 2 ชั้น
แบบที่ 086
ชื่อบ้าน สำเภาลม
เจ้าของ
สถานที่

แบบแสดง
ระบบสุขาภิบาลพื้นชั้นล่าง

วันที่ :	เลขที่	รวม
30 พฤษภาคม 2557	SN-02	4

แผ่นที่	รวมแผ่น
31	33

FILE :

รายการแก้ไขแบบ

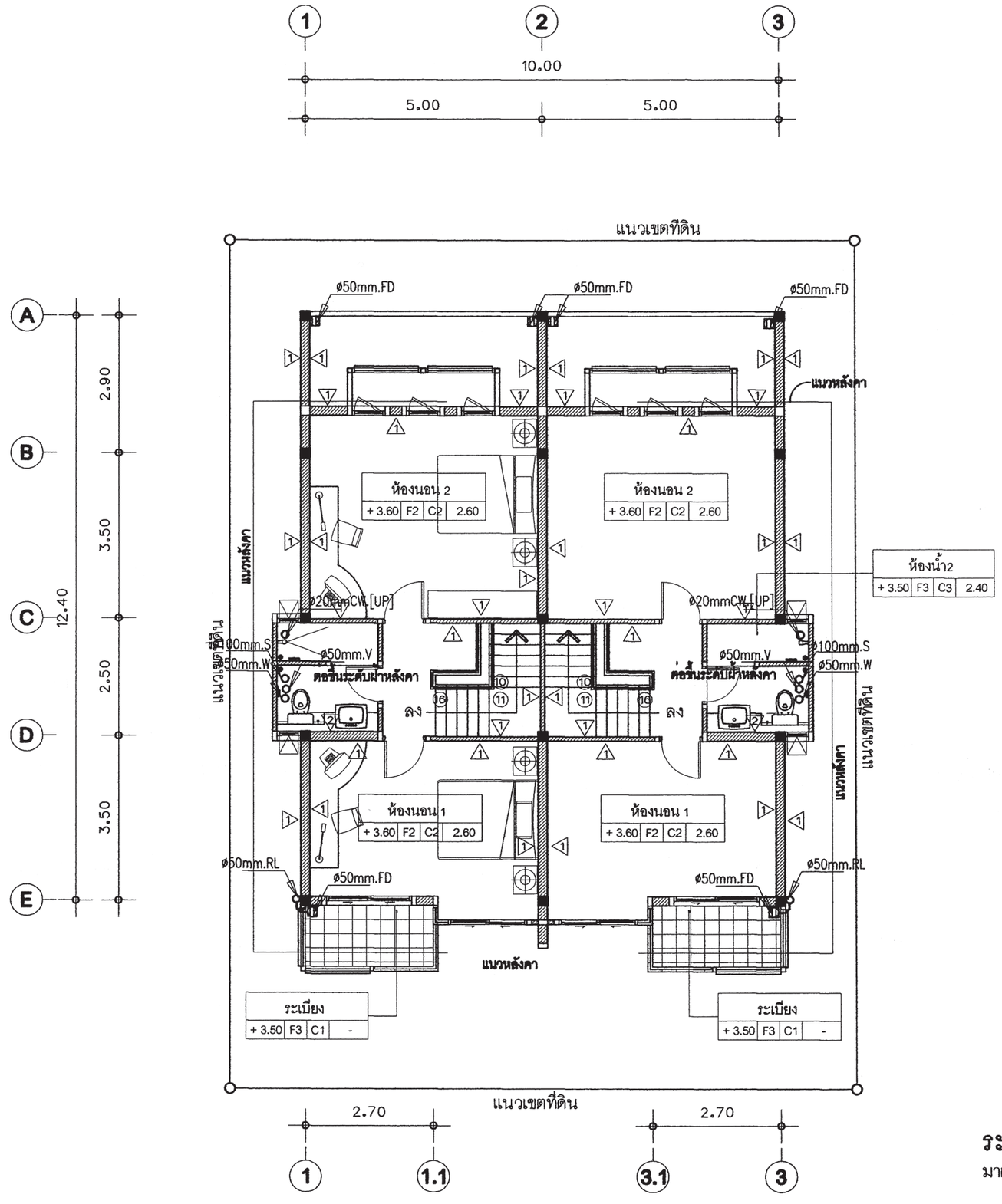

ระบบสุขาภิบาลพื้นชั้นบน

มาตราส่วน 1 : 100

สำนักการ โยธา
กรุงเทพมหานคร

โครงการ

แบบบ้านยิ้มเพื่อประชาชน ระยะที่ 3

ตามนโยบาย

ม.ร.ว. สุขุมพันธุ์ บริพัตร
ผู้ว่าราชการกรุงเทพมหานคร

นายจุมพล สำเภาพล
รองผู้ว่าราชการกรุงเทพมหานคร

นางนินนาท ชลิตานนท์
ปลัดกรุงเทพมหานคร

ผู้อำนวยการสำนักการโยธา	
รองผู้อำนวยการสำนักการโยธา	
นายทวีศักดิ์ เลิศประพันธ์	
ผู้อำนวยการสำนักงานออกแบบ	
นายวัชรินทร์ บรรพต	
หัวหน้ากลุ่มงานสถาปัตยกรรม	
นายสินธุ์ชัย บุญปักษ์	
หัวหน้ากลุ่มงานวิศวกรรมอาคาร	
นายอริยะ เมฆะกูล	
สถาปนิก	
นางสาววรันธร ประสานสารกิจ	ส.สถ.2378
วิศวกรโครงสร้าง	
นายนรเทพ ชูทูล สย.7645	
วิศวกรไฟฟ้า	
นายจรูญ มาสุขใจ ภฟก.2457	
วิศวกรสุขาภิบาล	
นายมนัสวี อารยะศิริ ภส.341	
วิศวกรเครื่องกล	
นายช่างเขียนแบบ	
นายบุญชัย ว่องเจริญ	

แบบ บ้านพักอาศัย 2 ชั้น

แบบที่ 086

ชื่อบ้าน สำเภาลม

เจ้าของ

สถานที่

แบบแสดง
ระบบสุขาภิบาลพื้นชั้นบน

วันที่	เลขที่	รวม
30 พฤษภาคม 2557	SN-03	4

แผ่นที่	รวมแผ่น
32	33

FILE :

รายการแก้ไขแบบ

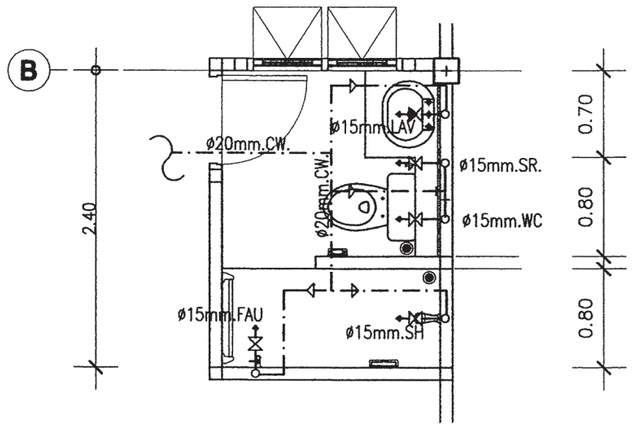

แปลนเดินท่อน้ำประปา ห้องน้ำ 1 ชั้นล่าง

มาตราส่วน 1 : 50

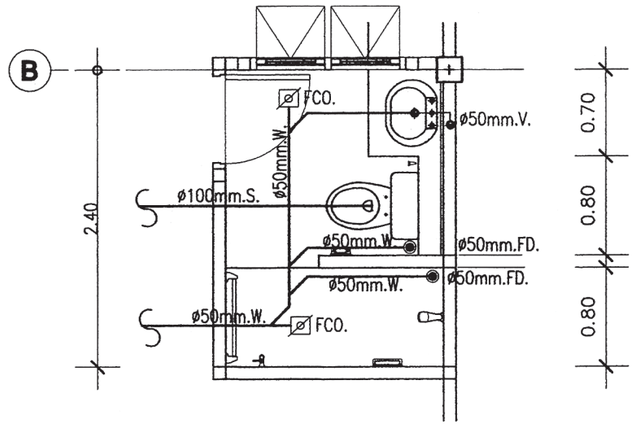

แปลนเดินท่อน้ำเสีย ห้องน้ำ 1 ชั้นล่าง

มาตราส่วน 1 : 50

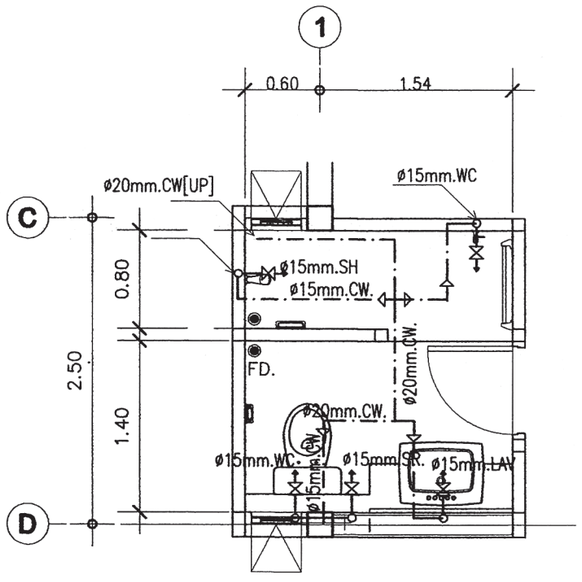

แปลนเดินท่อน้ำประปา ห้องน้ำ 2 ชั้นบน

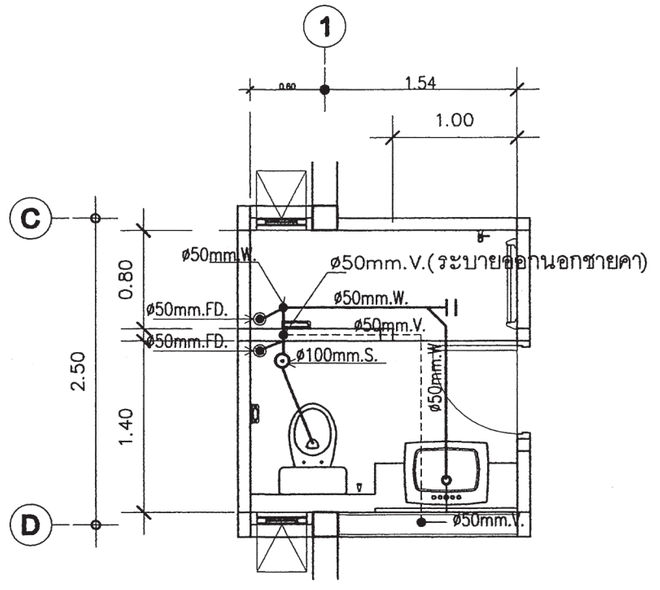

แปลนเดินท่อน้ำเสีย ห้องน้ำ 2 ชั้นบน

สำนักการ โยธา
กรุงเทพมหานคร

โครงการ

แบบบ้านยิ้มเพื่อประชาชน ระยะที่ 3

ตามนโยบาย

ม.ร.ว. สุขุมพันธุ์ บริพัตร
ผู้ว่าราชการกรุงเทพมหานคร

นายจุมพล สำเภาพล
รองผู้ว่าราชการกรุงเทพมหานคร

นางนินนาท ชลิตานนท์
ปลัดกรุงเทพมหานคร

ผู้อำนวยการสำนักการโยธา

รองผู้อำนวยการสำนักการโยธา
นายทวีศักดิ์ เลิศประพันธ์

ผู้อำนวยการสำนักงานออกแบบ
นายวัชรินทร์ บรรทต

หัวหน้ากลุ่มงานสถาปัตยกรรม
นายสินธุ์ชัย บุญปักษ์

หัวหน้ากลุ่มงานวิศวกรรมอาคาร
นายอริยะ เมฆะกูล

สถาปนิก
นางสาววรันธร ประสานสารกิจ ส.สถ.2378

วิศวกรโครงสร้าง
นายนรเทพ ชูทูล สย.7645

วิศวกรไฟฟ้า
นายจรูญ มาสุขใจ ภฟก.2457

วิศวกรสุขาภิบาล
นายมนัสวี อารยะศิริ ภส.341

วิศวกรเครื่องกล

นายช่างเขียนแบบ
นายบุญชัย ว่องเจริญ

แบบ บ้านพักอาศัย 2 ชั้น
แบบที่ 086
ชื่อบ้าน สำเภาลม
เจ้าของ
สถานที่

แบบแสดง
แบบขยายการเดินท่อห้องน้ำ – ส้วม

วันที่ :	เลขที่	รวม
30 พฤษภาคม 2557	SN-04	4

แผ่นที่	รวมแผ่น
33	33

FILE :

รายการแก้ไขแบบ

สารบัญแบบสถาปัตยกรรม

แผ่นที่	รายการ
A–01	สารบัญแบบ, สัญลักษณ์ประกอบแบบ
A–02	รายละเอียดประกอบแบบ
A–03	ผังบริเวณ , แผนที่สังเขป
A–04	แปลนพื้นชั้นล่าง
A–05	แปลนพื้นชั้นบน
A–06	แปลนหลังคา
A–07	รูปด้าน 1 , รูปด้าน 4
A–08	รูปด้าน 2 , รูปด้าน 3
A–09	รูปตัด A–A
A–10	รูปตัด B–B
A–11	แบบขยายบันได 01 , 02
A–12	แบบขยายห้องน้ำ 1
A–13	แบบขยายห้องน้ำ 2
A–14	แบบขยายห้องน้ำ 3 , 4
A–15	แบบขยายประตู
A–16	แบบขยายหน้าต่าง
A–17	รายการประกอบแบบประตู – หน้าต่าง
A–18	รูปตัด S2 , รูปตัด S3 , แบบขยาย A

สารบัญแบบวิศวกรรมโครงสร้าง

แผ่นที่	รายการ
S–01	รายการประกอบแบบโครงสร้าง
S–02	แปลนต้นหน่วยฐานราก
S–03	แปลนพื้น คานคอดิน
S–04	แปลนคาน–พื้น ชั้นล่าง
S–05	แปลนคาน–พื้น ชั้นบน
S–06	แปลนคานหลังคา
S–07	แปลนคานอะเสหลัก
S–08	แปลนโครงหลังคา
S–09	แบบขยายโครงสร้าง 1
S–10	แบบขยายโครงสร้าง 2
S–11	แบบขยายโครงสร้าง 3
S–12	แบบขยายโครงสร้าง 4

สารบัญแบบวิศวกรรมไฟฟ้า

แผ่นที่	รายการ
E–01	สัญลักษณ์ระบบไฟฟ้า , รายการระบบไฟฟ้า
E–02	แปลนไฟฟ้าแสงสว่าง ชั้นล่าง
E–03	แปลนเต้ารับไฟฟ้า ชั้นล่าง
E–04	แปลนไฟฟ้าแสงสว่าง ชั้นบน
E–05	แปลนเต้ารับไฟฟ้า ชั้นบน

สารบัญแบบวิศวกรรมสุขาภิบาล

แผ่นที่	รายการ
SN–01	รายการประกอบแบบสุขาภิบาล
SN–02	แปลนระบบสุขาภิบาล ชั้นล่าง
SN–03	แปลนระบบสุขาภิบาล ชั้นบน
SN–04	แปลนระบบประปา ชั้นล่าง
SN–05	แปลนระบบประปา ชั้นที่ 2

สัญลักษณ์ประกอบแบบ

สัญลักษณ์	รายการ
	แสดงทิศทางรูปด้าน (A)
	ดูรายละเอียด แผ่นที่ A – 00
	แสดงแนวแกนตามยาว (A) (B)
	แสดงแนวแกนตามขวาง (1)
	แสดงแนวรูปตัด (A) (A)
	ดูรายละเอียด แผ่นที่ –
	แสดงแนวรูปตัดขยาย (A)
	ดูรายละเอียด แผ่นที่ –
±0.00	แสดงระดับชั้นรูปตัด
±0.00	แสดงระดับพื้นชั้นรูปตัด
	รายละเอียดของแบบ แสดงข้อความ อุปกรณ์ส่วนที่ต้องการแสดงความหมาย
	แสดงแนวศูนย์เสา
	แสดงแนวกลางดิน
	เส้นประ แสดงแนวของส่วนที่ถูกบัง หรือส่วนที่ซ่อนไม่เห็น
	ระยะจาก ศูนย์กลาง ถึง ศูนย์กลาง
	ระยะจาก ศูนย์กลาง ถึง ริม
	ระยะจาก ริม ถึง ริม
	แสดงแนวที่ถูกตัดขาด
	ท่อเปิดโล่ง
	ระดับดิน
	คอนกรีตหยาบ , คอนกรีตเสริมเหล็ก
	ทราย
	แผ่นฉนวนใยแก้ว ครึ่งแผ่น (แปลน)
	แผ่นฉนวนใยแก้ว เต็มแผ่น (แปลน)
	แผ่นฉนวนใยแก้ว ครึ่งแผ่น , เต็มแผ่น (รูปตัด)
G, M, FIX	กระจก , G กระจกใส , M กระจกฝ้า , FIX กระจกติดตาย
	สัญลักษณ์ พื้น
	สัญลักษณ์ ผนัง
	สัญลักษณ์ ประตู
	สัญลักษณ์ หน้าต่าง
	หิน
	ไม้ธรรมชาติ
	ไม้แปรรูป

สำนักการ โยธา
กรุงเทพมหานคร

โครงการ
แบบบ้านยิ้มเพื่อประชาชน ระยะที่ 3

ตามนโยบาย
ม.ร.ว. สุขุมพันธุ์ บริพัตร
ผู้ว่าราชการกรุงเทพมหานคร
นายจุมพล สำเภาพล
รองผู้ว่าราชการกรุงเทพมหานคร
นางนิ่นนาท ชลิตานนท์
ปลัดกรุงเทพมหานคร

ผู้อำนวยการสำนักการโยธา	
รองผู้อำนวยการสำนักการโยธา	
นายทวีศักดิ์ เลิศประพันธ์	
ผู้อำนวยการสำนักงานออกแบบ	
นายวิชินทร์ บรรพต	
หัวหน้ากลุ่มงานสถาปัตยกรรม	
นายสินธุ์ชัย บุญปักษ์	
หัวหน้ากลุ่มงานวิศวกรรมอาคาร	
นายอิทยะ เมฆะกุล	
สถาปนิก	
นายอนุศักดิ์ แสงสังสิทธิ์ สสก.2495	
วิศวกรโครงสร้าง	
นายชูเวช เสนปาน ภย.43016	
วิศวกรไฟฟ้า	
นายกิตติพงษ์ จิระเดชากร ภพ.12282	
วิศวกรสุขาภิบาล	
นายศิระสิทธิ์ ทิมสไหย์ สย.8489	
วิศวกรเครื่องกล	
นายช่างเขียนแบบ	
นายยกรินทร์ กลิ่นระรื่น	

แบบ บ้านพักอาศัย 2 ชั้น
แบบที่ 087
ชื่อบ้าน สาธร

เจ้าของ

สถานที่

แบบแสดง
สารบัญแบบ, สัญลักษณ์ประกอบแบบ

วันที่ :	แผ่นที่	รวม
30 พฤษภาคม 2557	A–01	18

แผ่นที่	รวมแผ่น
01 .	40

FILE :

รายการแก้ไขแบบ

รายการ โครงการ บ้านยิ้มเพื่อประชาชนระยะที่ 3

.....

รายละเอียดประกอบแบบ

1 งานสถาปัตยกรรม

1.1 งานวัสดุผิวพื้น

[1] พื้น คสล. ปูกระเบื้องเซรามิค ชนิดปูพื้น กำหนดสีและขนาดภายหลัง

[2] พื้น คสล. ปูปาร์เก้ไม้เนื้อแข็ง หรืออื่น ๆ

[3] พื้น คสล. ปูกระเบื้องเซรามิค ชนิดปูพื้น ผิวกันลื่น กำหนดสีและขนาดภายหลัง

[4] พื้น คสล. ผสมน้ำยากันซึม ผิวขัดเรียบมันเงา

[5] พื้น คสล. พร้อมทำระบบกันซึม ชนิดกันซึมหลังคา

1.2 งานผนัง

△1 ผนังก่ออิฐมอญเต็มแผ่นเรียบ ฉาบปูนเรียบ ทาสี

△2 ผนังก่ออิฐมอญเต็มแผ่นเรียบ ผิวกรุกระเบื้องเซรามิคชนิดบุผนัง เลยระดับฝ้าเพดานอย่างน้อย 10 ซม.

△3 ผนังก่ออิฐมอญเต็มแผ่นเรียบ กรุทับด้วยไม้สังเคราะห์

△4 ผนังก่ออิฐมอญเต็มแผ่นเรียบ กรุทับด้วยหินสังเคราะห์

△5 ผนังก่ออิฐมอญเต็มแผ่นเรียบ ฉาบปูนเรียบเซาะร่อง

1.3 งานฝ้าเพดาน

①ฝ้าเพดานภายนอก แผ่นไฟเบอร์ซีเมนต์ ฉาบรอยต่อเรียบ ทาสี หากเป็นระแนงให้กรุตาข่ายกันแมลง

②ฝ้าเพดานภายใน แผ่นยิปซั่ม หนาไม่น้อยกว่า 9 มม. ฉาบรอยต่อเรียบ ทาสี โครงเคร่าอลูมิเนียม

③ฝ้าเพดานห้องน้ำ แผ่นยิปซั่มชนิดทนชื้น หนาไม่น้อยกว่า 9 มม. ฉาบรอยต่อเรียบ ทาสี โครงเคร่าอลูมิเนียม

1.4 งานประตู – หน้าต่าง – ตามแบบขยายประตูหน้าต่าง

1.5 งานสุขภัณฑ์ – ตามแบบขยายห้องน้ำ

1.6 บันไดและราวบันได – โครงสร้าง คสล. วัสดุผิว และลูกกรง ตามแบบขยายบันได

1.7 งานสี

- สีทาภายนอก ใช้สีชนิดทาภายนอก
- สีทาภายใน ใช้สีชนิดทาภายใน
- สีทาเหล็ก และไม้ ใช้สีน้ำมัน

2 งานโครงสร้าง ดูรายละเอียดงานวิศวกรรมโครงสร้าง

3 งานระบบไฟฟ้า ดูรายละเอียดงานวิศวกรรมไฟฟ้า

4 งานระบบสุขาภิบาล ดูรายละเอียดงานวิศวกรรมสุขาภิบาล

ข้อกำหนด

- โครงสร้างที่คำนวณไว้ สามารถรับน้ำหนักผนังก่ออิฐมอญได้
- โครงสร้างที่คำนวณไว้ สามารถรับน้ำหนักหลังคาคอนกรีตได้
- ควรคำนึงถึงระบบกำจัดปลวกด้วย
- ระดับ +0.00 ให้ยึดถือระดับถนนหน้าโครงการเป็นหลัก

- .....

สำนักการ โยธา
กรุงเทพมหานคร

โครงการ
แบบบ้านยิ้มเพื่อประชาชน ระยะที่ 3

ตามนโยบาย
ม.ร.ว. สุขุมพันธุ์ บริพัตร
ผู้ว่าราชการกรุงเทพมหานคร
นายจุมพล สำเภาพล
รองผู้ว่าราชการกรุงเทพมหานคร
นางนิ่มนาท ชลิตานนท์
ปลัดกรุงเทพมหานคร

ผู้อำนวยการสำนักการโยธา	
รองผู้อำนวยการสำนักการโยธา	
นายทวีศักดิ์ เลิศประพันธ์	
ผู้อำนวยการสำนักงานออกแบบ	
นายวีรินทร์ บรรพต	
หัวหน้ากลุ่มงานสถาปัตยกรรม	
นายสินธุ์ชัย บุญปักษ์	
หัวหน้ากลุ่มงานวิศวกรรมอาคาร	
นายอธิยะ เมฆะกุล	
สถาปนิก	
นายอนุศักดิ์ แสงสังสิทธิ์ สสถ.2495	
วิศวกรโครงสร้าง	
นายชูเวช เสนปาน ภย.43016	
วิศวกรไฟฟ้า	
นายกิตติพงษ์ จิระเดชากร ภพก.12282	
วิศวกรสุขาภิบาล	
นายจิระสิทธิ์ ทิมสถิตย์ สย.8489	
วิศวกรเครื่องกล	
นายช่างเขียนแบบ	
นายเอกรินทร์ กลิ่นระรื่น	

แบบ บ้านพักอาศัย 2 ชั้น
แบบที่ 087
ชื่อบ้าน สาธร

เจ้าของ

สถานที่

แบบแสดง
รายละเอียดประกอบแบบ

วันที่ :	แผ่นที่	รวม
30 พฤษภาคม 2557	A–02	18

แผ่นที่	รวมแผ่น
02	40

FILE :

รายการแก้ไขแบบ

แผนที่สังเขป

ผังบริเวณ

มาตราส่วน

สำนักการ โยธา
กรุงเทพมหานคร

โครงการ

แบบบ้านยิ้มเพื่อประชาชน ระยะที่ 3

ตามนโยบาย

ม.ร.ว. สุขุมพันธุ์ บริพัตร
ผู้ว่าราชการกรุงเทพมหานคร

นายจุมพล สำเภาพล
รองผู้ว่าราชการกรุงเทพมหานคร

นางนิ่นนาท ชลิตานนท์
ปลัดกรุงเทพมหานคร

ผู้อำนวยการสำนักการโยธา
รองผู้อำนวยการสำนักการโยธา
นายทวีศักดิ์ เลิศประพันธ์
ผู้อำนวยการสำนักงานออกแบบ
นายวัชรินทร์ บรรพต
หัวหน้ากลุ่มงานสถาปัตยกรรม
นายสินธุ์ชัย บุญปักษ์
หัวหน้ากลุ่มงานวิศวกรรมอาคาร
นายธริยะ เมฆะกุล

สถาปนิก
นายอนุศักดิ์ แสงสังสิทธิ์ สสก.2495
วิศวกรโครงสร้าง
นายชูเวช เสนปาน ภย.43016
วิศวกรไฟฟ้า
นายกิตติพงษ์ จิระเดชากร ภฟก.12282
วิศวกรสุขาภิบาล
นายจิระสิทธิ์ พิมลสิตย์ สย.8489
วิศวกรเครื่องกล
นายช่างเขียนแบบ
นายเอกรินทร์ กลิ่นระรื่น

แบบ บ้านพักอาศัย 2 ชั้น
แบบที่ 087
ชื่อบ้าน สาธร
เจ้าของ
สถานที่

แบบแสดง
ผังบริเวณ , แผนที่สังเขป

วันที่ :	เลขที่	รวม
30 พฤษภาคม 2567	A-03	18

แผ่นที่	รวมแผ่น
03	40

FILE :
รายการแก้ไขแบบ

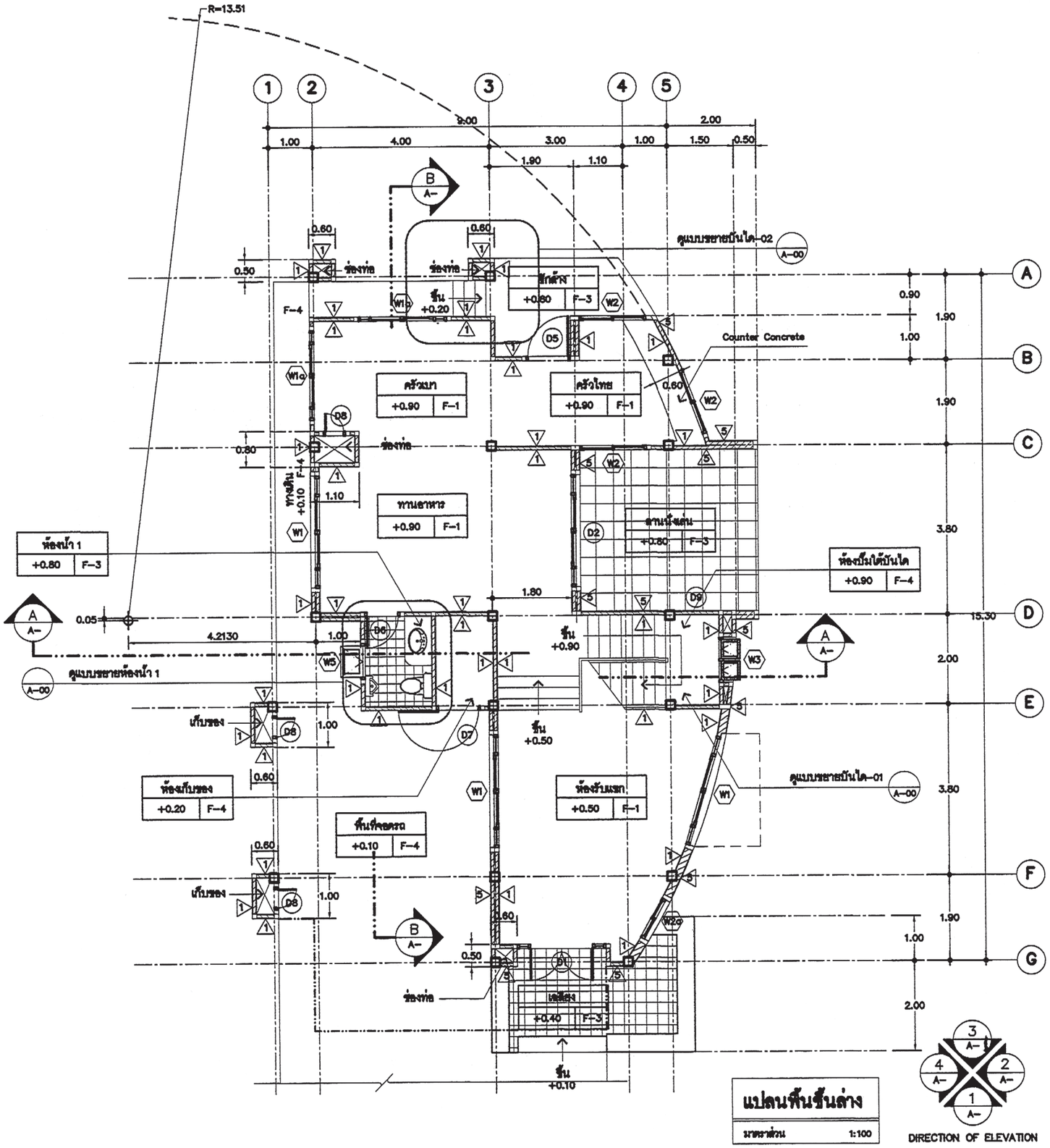

สำนักการ โยธา
กรุงเทพมหานคร

โครงการ

แบบบ้านยิ้มเพื่อประชาชน ระยะที่ 3

ตามนโยบาย

ม.ร.ว. สุขุมพันธุ์ บริพัตร
ผู้ว่าราชการกรุงเทพมหานคร

นายจุมพล สำเภาพล
รองผู้ว่าราชการกรุงเทพมหานคร

นางนินนาท ชลิตานนท์
ปลัดกรุงเทพมหานคร

ผู้อำนวยการสำนักการโยธา
รองผู้อำนวยการสำนักการโยธา
นายทวีศักดิ์ เลิศประพันธ์
ผู้อำนวยการสำนักงานออกแบบ
นายวิชินทร์ บรรพต
หัวหน้ากลุ่มงานสถาปัตยกรรม
นายสินธุ์ชัย บุญปักษ์
หัวหน้ากลุ่มงานวิศวกรรมอาคาร
นายอธิยะ เมฆะกุล
สถาปนิก
นายอนุศักดิ์ แสงสังสิทธิ์ สสถ.2495
วิศวกรโครงสร้าง
นายชูเวช เสนปาน ภย.43016
วิศวกรไฟฟ้า
นายกิตติพงษ์ จิระนครากร ภพ.ก.12282
วิศวกรสุขาภิบาล
นายจิระสิทธิ์ ทิมสดิศย์ สย.8489
วิศวกรเครื่องกล
นายช่างเขียนแบบ
นายเอกรินทร์ กลิ่นระรื่น

แบบ บ้านพักอาศัย 2 ชั้น
แบบที่ 087
ชื่อบ้าน สาธร
เจ้าของ
สถานที่
แบบแสดง
แปลนพื้นชั้นล่าง

วันที่ :	เลขที่	รวม
30 พฤษภาคม 2557	A-04	18

แผ่นที่	รวมแผ่น
04	40

FILE :

รายการแก้ไขแบบ

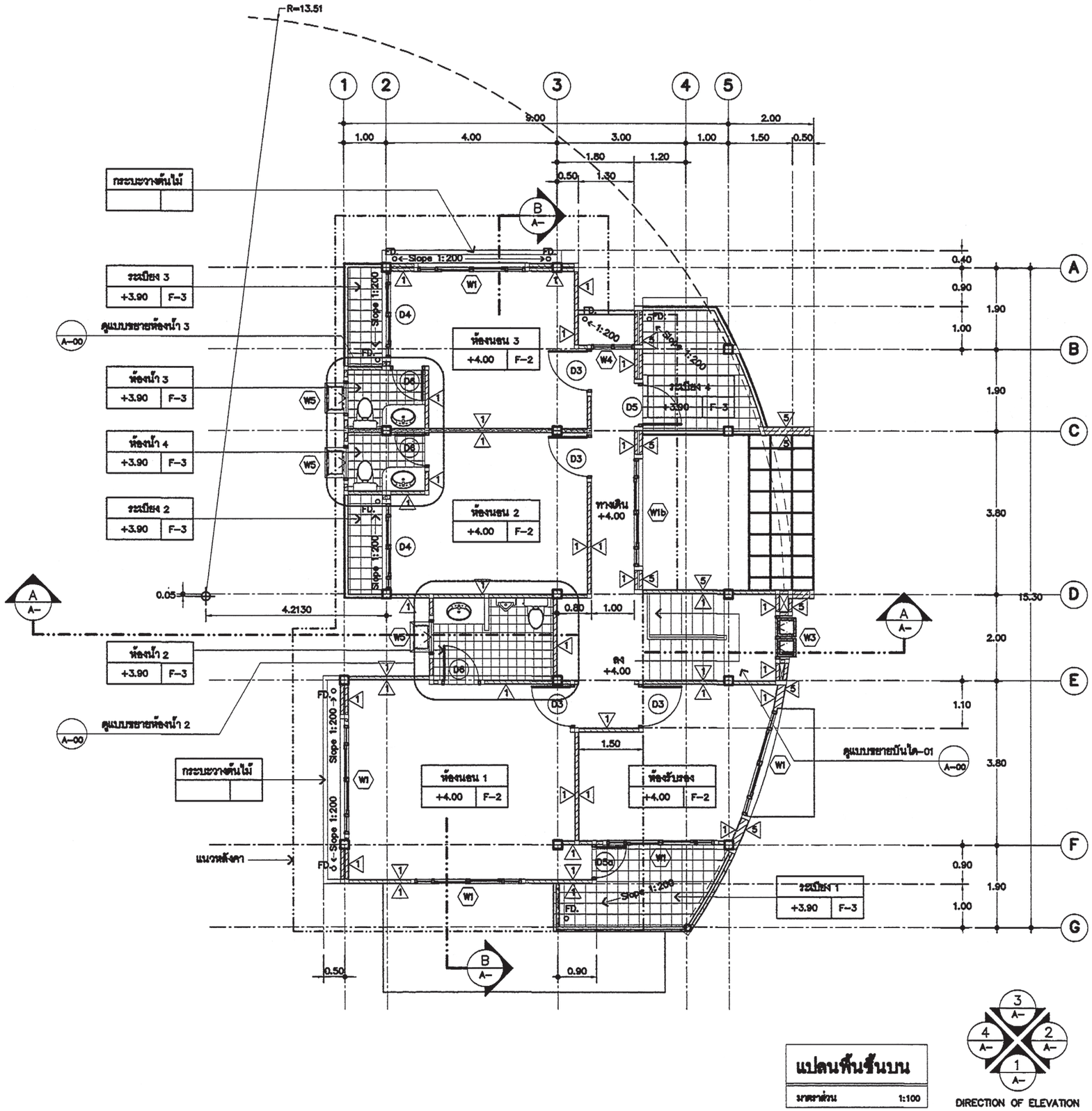

แปลนพื้นชั้นบน

มาตราส่วน 1:100

DIRECTION OF ELEVATION

สำนักการ โยธา
กรุงเทพมหานคร

โครงการ

แบบบ้านยิ้มเพื่อประชาชน ระยะที่ 3

ตามนโยบาย

ม.ร.ว. สุขุมพันธุ์ บริพัตร
ผู้ว่าราชการกรุงเทพมหานคร

นายจุมพล สำเภาพล
รองผู้ว่าราชการกรุงเทพมหานคร

นางนินนาท ชลิตานนท์
ปลัดกรุงเทพมหานคร

ผู้อำนวยการสำนักการโยธา	
รองผู้อำนวยการสำนักการโยธา	
นายทรีศักดิ์ เลิศประพันธ์	
ผู้อำนวยการสำนักงานออกแบบ	
นายวรินทร์ บรรพต	
หัวหน้ากลุ่มงานสถาปัตยกรรม	
นายสินธุชัย บุญปักษ์	
หัวหน้ากลุ่มงานวิศวกรรมอาคาร	
นายอธิยะ เมฆะกุล	
สถาปนิก	
นายอนุศักดิ์ แสงสังสิทธิ์ สสก.2495	
วิศวกรโครงสร้าง	
นายชูเวช เสนปาน ภย.43016	
วิศวกรไฟฟ้า	
นายกิตติพงษ์ จิระเดชากร ภฟก.12282	
วิศวกรสุขาภิบาล	
นายศิระสิทธิ์ ทิมสถิตย์ สย.8489	
วิศวกรเครื่องกล	
นายช่างเขียนแบบ	
นายเอกรินทร์ กลิ่นระรื่น	

แบบ บ้านพักอาศัย 2 ชั้น
แบบที่ 087
ชื่อบ้าน สาธร

เจ้าของ

สถานที่

แบบแสดง
แปลนพื้นชั้นบน

วันที่ :	แผ่นที่	รวม
30 พฤษภาคม 2557	A-05	18

แผ่นที่	รวมแผ่น
05	40

FILE :

รายการแก้ไขแบบ

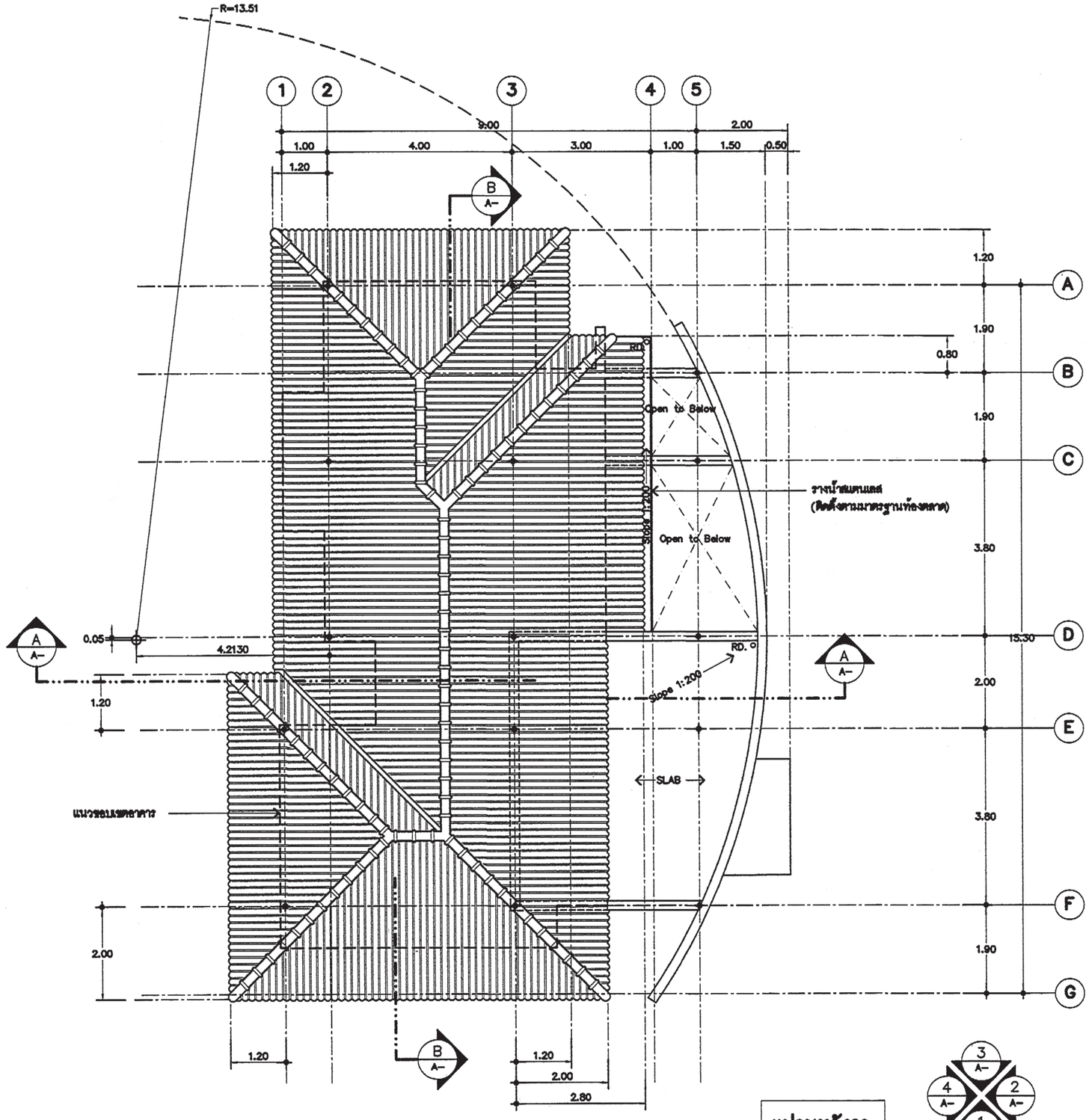

แปลนหลังคา

มาตราส่วน 1:100

DIRECTION OF ELEVATION

สำนักการ โยธา
กรุงเทพมหานคร

โครงการ

แบบบ้านยิ้มเพื่อประชาชน ระยะที่ 3

ตามนโยบาย

ม.ร.ว. สุขุมพันธุ์ บริพัตร
ผู้ว่าราชการกรุงเทพมหานคร

นายจุมพล สำเภาพล
รองผู้ว่าราชการกรุงเทพมหานคร

นางนินนาท ชลิตานนท์
ปลัดกรุงเทพมหานคร

ผู้อำนวยการสำนักการโยธา	
รองผู้อำนวยการสำนักการโยธา	
นายทวีศักดิ์ เลิศประพันธ์	
ผู้อำนวยการสำนักงานออกแบบ	
นายวัชรินทร์ บรรพต	
หัวหน้ากลุ่มงานสถาปัตยกรรม	
นายสินธุ์ชัย บุญปักษ์	
หัวหน้ากลุ่มงานวิศวกรรมอาคาร	
นายชิยะ เมระกุล	
สถาปนิก	
นายอนุลักดิ์ แสงสังสิทธิ์ สสก.2495	
วิศวกรโครงสร้าง	
นายชูเวช เสนปาน ภย.43016	
วิศวกรไฟฟ้า	
นายกิตติพงษ์ จิระเดชากร ภฟก.12282	
วิศวกรสุขาภิบาล	
นายจิระสิทธิ์ ทิมสถิตย์ สย.8489	
วิศวกรเครื่องกล	
นายช่างเขียนแบบ	
นายเอกรินทร์ กลิ่นระรื่น	

แบบ	บ้านพักอาศัย 2 ชั้น
แบบที่	087
ชื่อบ้าน	สาธร
เจ้าของ	
สถานที่	

แบบแสดง

แปลนหลังคา

วันที่ :	แผ่นที่	รวม
30 พฤษภาคม 2557	A-06	18

แผ่นที่	รวมแผ่น
06	40

FILE :

รายการแก้ไขแบบ



รูปด้าน 1

มาตราส่วน 1:100

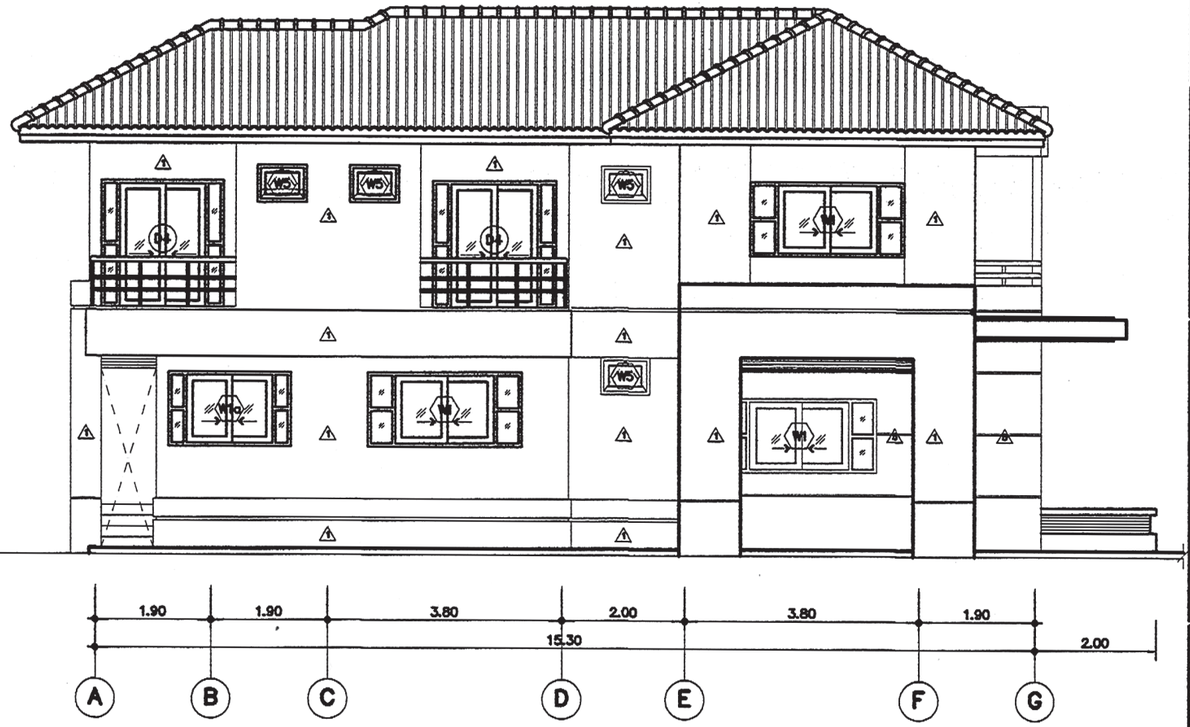

รูปด้าน 4

มาตราส่วน 1:100

สำนักการ โยธา
กรุงเทพมหานคร

โครงการ

แบบบ้านยิ้มเพื่อประชาชน ระยะที่ 3

ตามนโยบาย

ม.ร.ว. สุขุมพันธุ์ บริพัตร
ผู้ว่าราชการกรุงเทพมหานคร

นายจุมพล สำเภาพล
รองผู้ว่าราชการกรุงเทพมหานคร

นางนินนาท ชลิตานนท์
ปลัดกรุงเทพมหานคร

ผู้อำนวยการสำนักการโยธา	
รองผู้อำนวยการสำนักการโยธา	
นายทวีลักษ์ เลิศประพันธ์	
ผู้อำนวยการสำนักงานออกแบบ	
นายวัชรินทร์ บรรพต	
หัวหน้ากลุ่มงานสถาปัตยกรรม	
นายสินธุ์ชัย บุญปักษ์	
หัวหน้ากลุ่มงานวิศวกรรมอาคาร	
นายอวิยะ เมฆะกุล	
สถาปนิก	
นายอนุศักดิ์ แสงสังสิทธิ์ สสก.2495	
วิศวกรโครงสร้าง	
นายชูเวช เสนปาน ภย.43016	
วิศวกรไฟฟ้า	
นายกิตติพงษ์ จิระเดชากร ภฟก.12282	
วิศวกรสุขาภิบาล	
นายจิระสิทธิ์ ทิมสถิตย์ สย.8489	
วิศวกรเครื่องกล	
นายช่างเขียนแบบ	
นายเอกสินทร์ กลิ่นระรื่น	

แบบ บ้านพักอาศัย 2 ชั้น
แบบที่ 087
ชื่อบ้าน สาธร

เจ้าของ

สถานที่

แบบแสดง
รูปด้าน 1 , รูปด้าน 4

วันที่ :	เลขที่	รวม
30 พฤษภาคม 2557	A–07	18

แผ่นที่	รวมแผ่น
07	40

FILE :

รายการแก้ไขแบบ

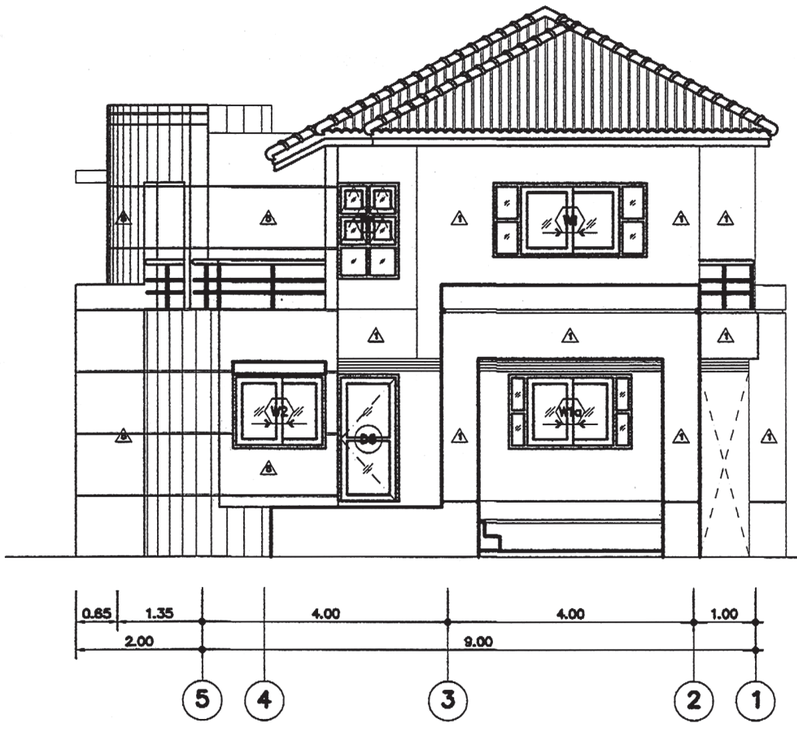

รูปด้าน 3

มาตราส่วน 1:100

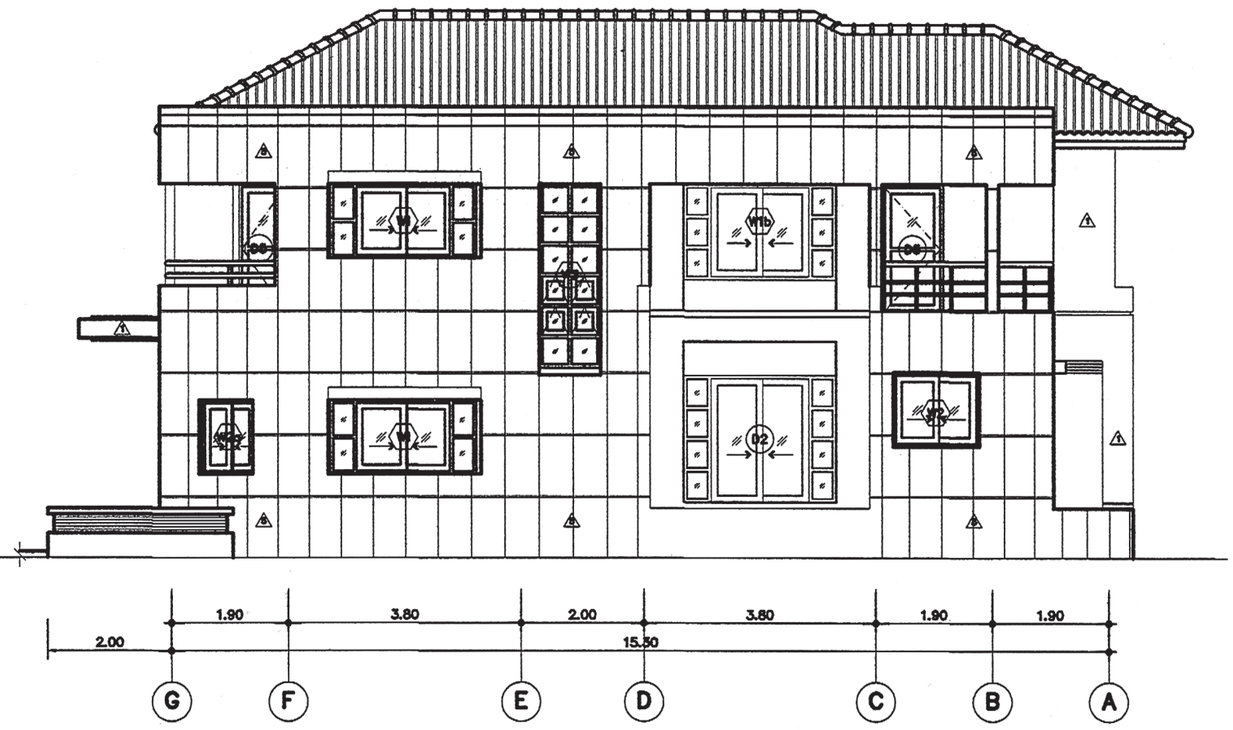

รูปด้าน 2

มาตราส่วน 1:100

สำนักการ โยธา
กรุงเทพมหานคร

โครงการ

แบบบ้านยิ้มเพื่อประชาชน ระยะที่ 3

ตามนโยบาย

ม.ร.ว. สุขุมพันธุ์ บริพัตร
ผู้ว่าราชการกรุงเทพมหานคร

นายจุมพล สำเภาพล
รองผู้ว่าราชการกรุงเทพมหานคร

นางนินนาท ชลิตานนท์
ปลัดกรุงเทพมหานคร

ผู้อำนวยการสำนักการโยธา	
รองผู้อำนวยการสำนักการโยธา	
นายทวีศักดิ์ เลิศประพันธ์	
ผู้อำนวยการสำนักงานออกแบบ	
นายวัชรินทร์ บรรพต	
หัวหน้ากลุ่มงานสถาปัตยกรรม	
นายสินธุ์ชัย บุญปักษ์	
หัวหน้ากลุ่มงานวิศวกรรมอาคาร	
นายอวิยะ เมฆะกุล	
สถาปนิก	
นายอนุศักดิ์ แสงสังสิทธิ์ สสถ.2495	
วิศวกรโครงสร้าง	
นายชูเวช เสนปาน ภย.43016	
วิศวกรไฟฟ้า	
นายโชติพงษ์ จิระเดชากร ภพก.12282	
วิศวกรสุขาภิบาล	
นายจิระสิทธิ์ ทิมสถิตย์ สย.8489	
วิศวกรเครื่องกล	
นายช่างเขียนแบบ	
นายเอกวินทร์ กลิ่นระรื่น	

แบบ บ้านพักอาศัย 2 ชั้น
แบบที่ 087
ชื่อบ้าน สาธร

เจ้าของ

สถานที่

แบบแสดง
รูปด้าน 2 , รูปด้าน 3

วันที่ :	เลขที่	รวม
30 พฤษภาคม 2557	A-08	18

แผ่นที่	รวมแผ่น
08	40

FILE :

รายการแก้ไขแบบ

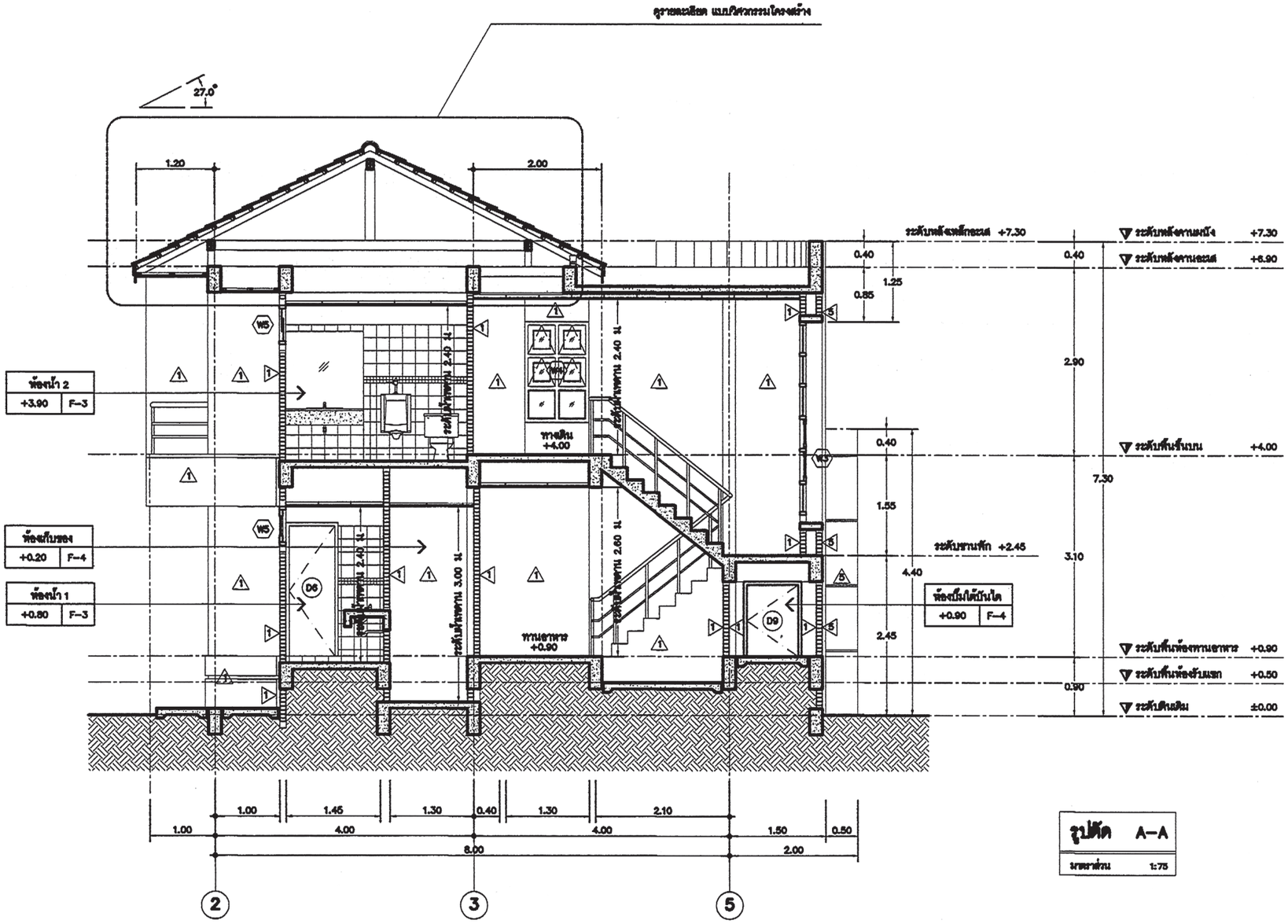

รูปตัด A–A

มาตราส่วน 1:75

สำนักการ โยธา
กรุงเทพมหานคร

โครงการ

แบบบ้านยิ้มเพื่อประชาชน ระยะที่ 3

ตามนโยบาย

ม.ร.ว. สุขุมพันธุ์ บริพัตร
ผู้ว่าราชการกรุงเทพมหานคร

นายจุมพล สำเภาพล
รองผู้ว่าราชการกรุงเทพมหานคร

นางนิ่มนาท ชลิตานนท์
ปลัดกรุงเทพมหานคร

ผู้อำนวยการสำนักการโยธา	
รองผู้อำนวยการสำนักการโยธา	
นายทวีศักดิ์ เลิศประพันธ์	
ผู้อำนวยการสำนักงานออกแบบ	
นายวัชรินทร์ บรรพต	
หัวหน้ากลุ่มงานสถาปัตยกรรม	
นายสินธุ์ชัย บุญบักษ์	
หัวหน้ากลุ่มงานวิศวกรรมอาคาร	
นายอวิยะ เมฆะกุล	
สถาปนิก	
นายอนุศักดิ์ แสงสังสิทธิ์ สสถ.2495	
วิศวกรโครงสร้าง	
นายชูเวช เสนปาน ภย.43016	
วิศวกรไฟฟ้า	
นายกิตติพงษ์ จิระเดชากร ภฟก.12282	
วิศวกรสุขาภิบาล	
นายจิระสิทธิ์ ทิมสถิตย์ สย.8489	
วิศวกรเครื่องกล	
นายช่างเขียนแบบ	
นายอภิรินทร์ กลิ่นระรื่น	

แบบ	บ้านพักอาศัย 2 ชั้น
แบบที่	087
ชื่อบ้าน	สาธร
เจ้าของ	
สถานที่	

แบบแสดง		
รูปตัด A–A		
วันที่ : 30 พฤษภาคม 2557	แผ่นที่ A–09	รวม 18
แผ่นที่ 09	รวมแผ่น 40	

FILE :

รายการแก้ไขแบบ

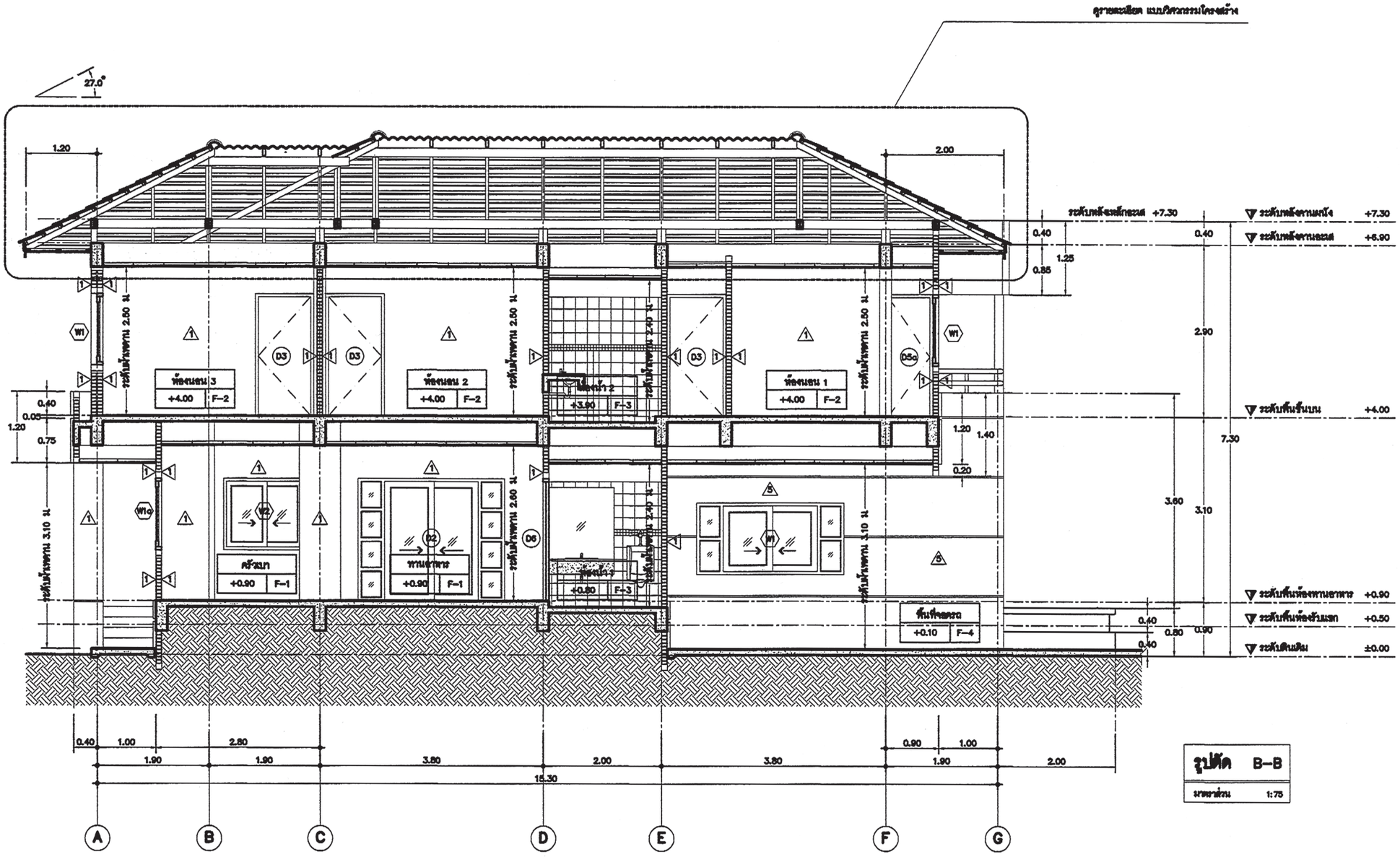

รูปตัด B–B

มาตราส่วน 1:75

สำนักการ โยธา
กรุงเทพมหานคร

โครงการ
แบบบ้านยิ้มเพื่อประชาชน ระยะที่ 3

ตามนโยบาย
ม.ร.ว. สุขุมพันธุ์ บริพัตร
ผู้ว่าราชการกรุงเทพมหานคร
นายจุมพล สำเภาพล
รองผู้ว่าราชการกรุงเทพมหานคร
นางนินนาท ชลิตานนท์
ปลัดกรุงเทพมหานคร

ผู้อำนวยการสำนักการโยธา	
รองผู้อำนวยการสำนักการโยธา	
นายทวีศักดิ์ เลิศประทันธ์	
ผู้อำนวยการสำนักงานออกแบบ	
นายวัชรินทร์ บรรพต	
หัวหน้ากลุ่มงานสถาปัตยกรรม	
นายสินธุ์ชัย บุญปักษ์	
หัวหน้ากลุ่มงานวิศวกรรมอาคาร	
นายอธิยะ เผยะกูล	
สถาปนิก	
นายอนุศักดิ์ แสงสังสิทธิ์ สสถ.2495	
วิศวกรโครงสร้าง	
นายชูเวช เสนปาน ภย.43016	
วิศวกรไฟฟ้า	
นายกิตติพงษ์ จิระเดชากร ภพก.12282	
วิศวกรสุขาภิบาล	
นายจิระสิทธิ์ ทิมสถิตย์ สย.8489	
วิศวกรเครื่องกล	
นายช่างเขียนแบบ	
นายอดิรินทร์ กลิ่นระรื่น	

แบบ บ้านพักอาศัย 2 ชั้น
แบบที่ 087
ชื่อบ้าน สาธร

เจ้าของ

สถานที่

แบบแสดง
รูปตัด B–B

วันที่ :	แผ่นที่	รวม
30 พฤษภาคม 2557	A–10	18

แผ่นที่	รวมแผ่น
10	40

FILE :

รายการแก้ไขแบบ

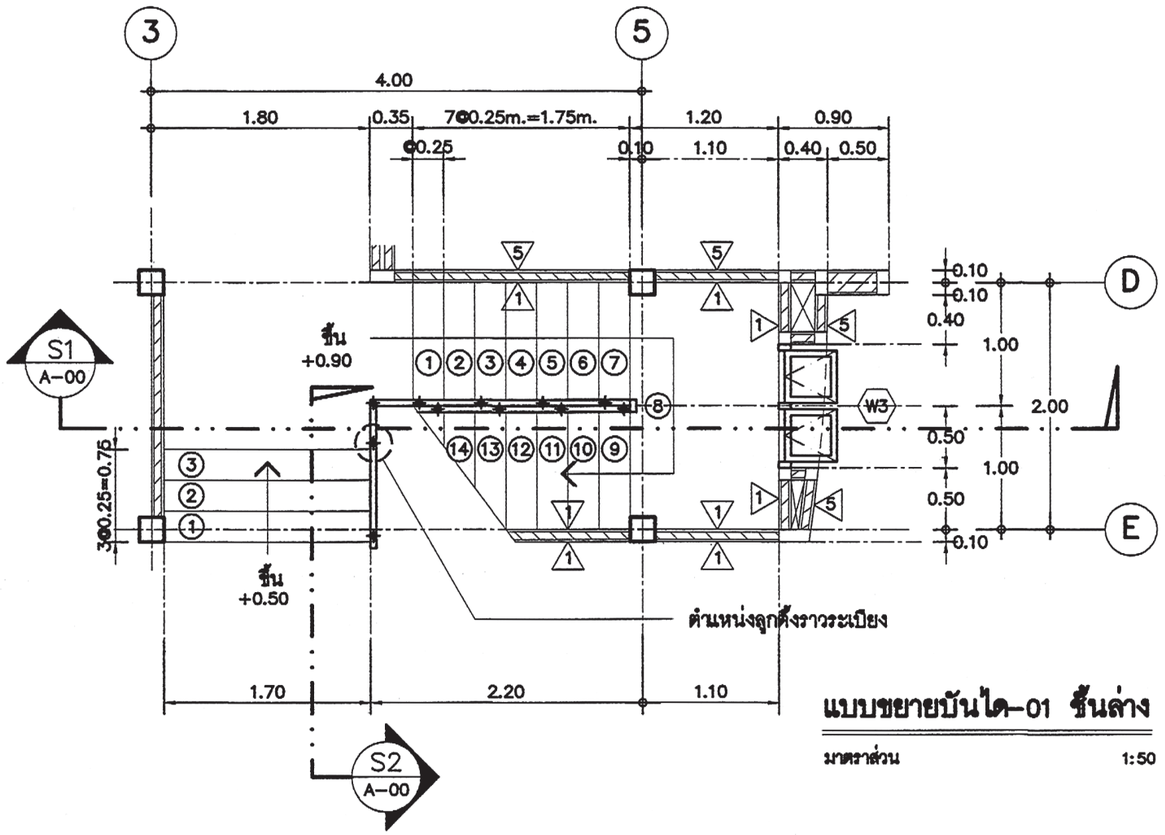

แบบขยายบันได-01 ชั้นล่าง

มาตราส่วน 1:50

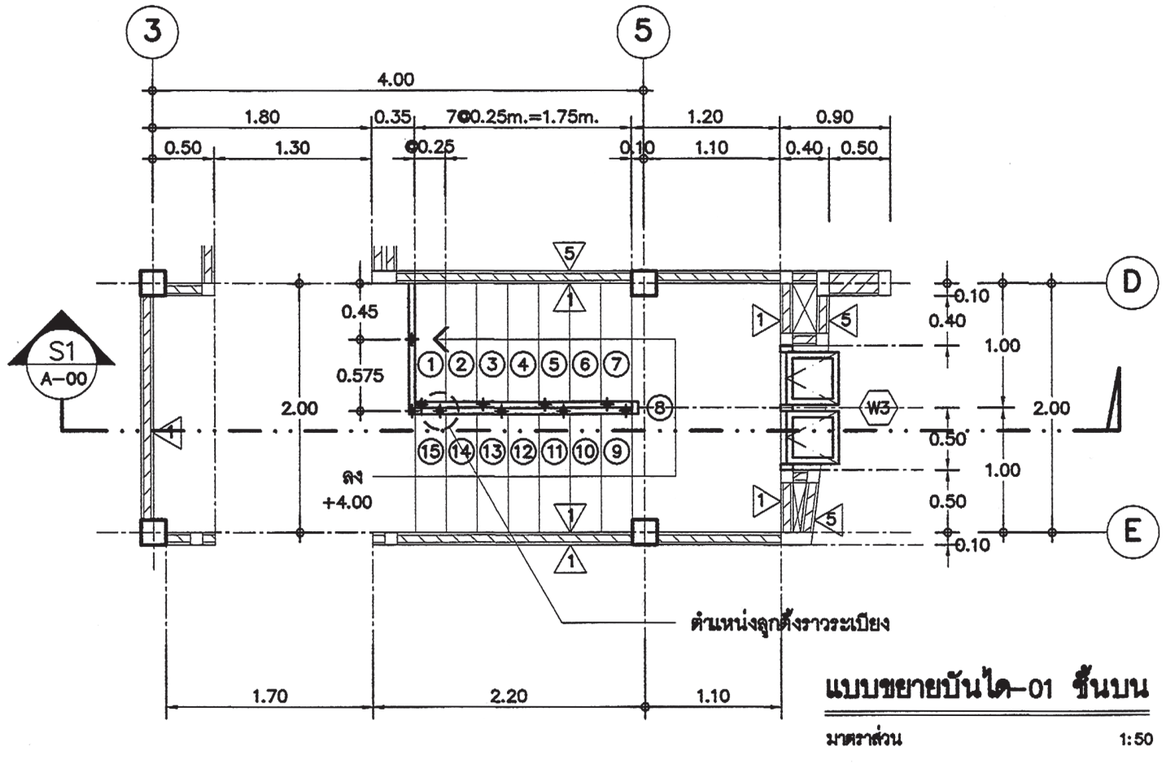

แบบขยายบันได-01 ชั้นบน

มาตราส่วน 1:50

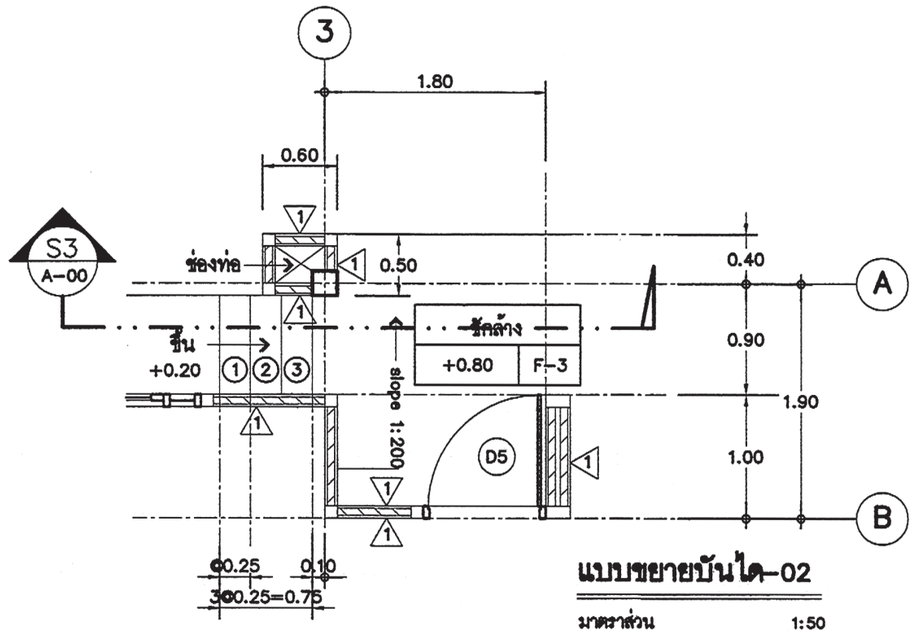

แบบขยายบันได-02

มาตราส่วน 1:50

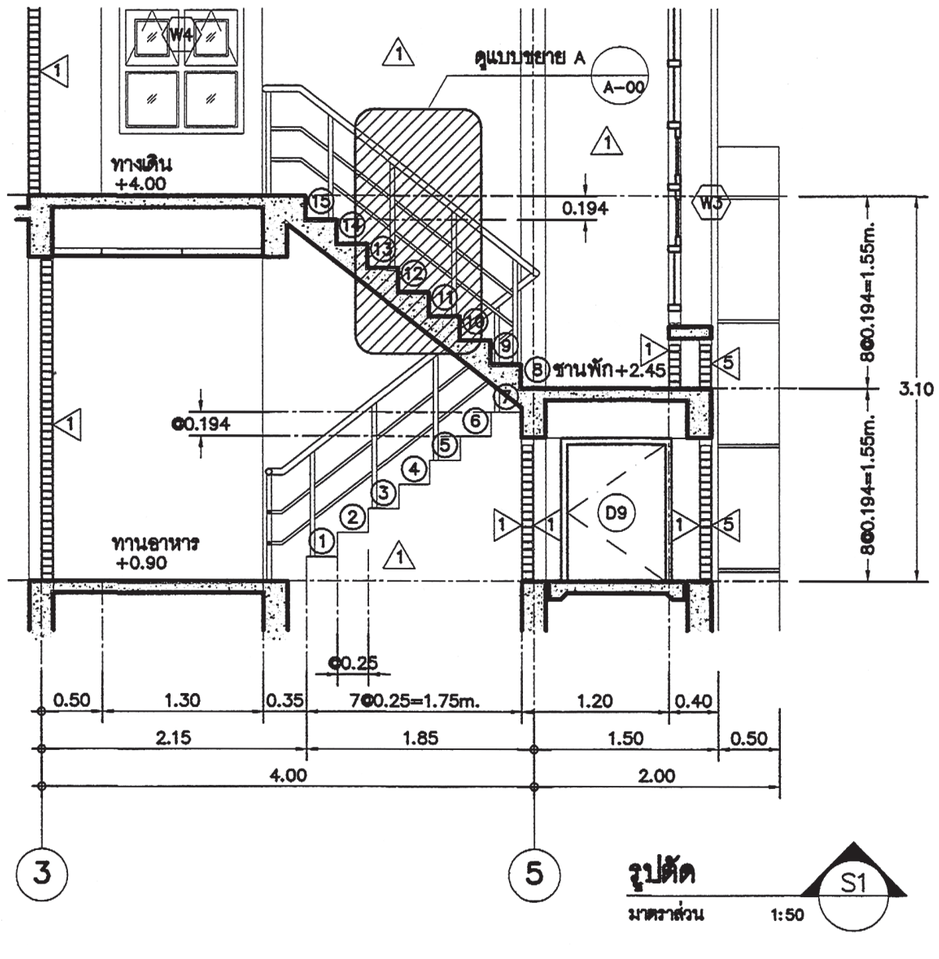

รูปตัด

มาตราส่วน 1:50 S1

สำนักการ โยธา
กรุงเทพมหานคร

โครงการ
แบบบ้านยิ้มเพื่อประชาชน ระยะที่ 3

ตามนโยบาย
ม.ร.ว. สุขุมพันธุ์ บริพัตร
ผู้ว่าราชการกรุงเทพมหานคร
นายจุมพล สำเภาพล
รองผู้ว่าราชการกรุงเทพมหานคร
นางนินนาท ชลิตานนท์
ปลัดกรุงเทพมหานคร

ผู้อำนวยการสำนักการโยธา	
รองผู้อำนวยการสำนักการโยธา	
นายทวีศักดิ์ เลิศประพันธ์	
ผู้อำนวยการสำนักงานออกแบบ	
นายวิชินทร์ บรรพต	
หัวหน้ากลุ่มงานสถาปัตยกรรม	
นายสันธุ์ชัย บุญบักษ์	
หัวหน้ากลุ่มงานวิศวกรรมอาคาร	
นายอธิยะ เผยะกุล	
สถาปนิก	
นายอนุศักดิ์ แสงสังสิทธิ์ สสถ.2495	
วิศวกรโครงสร้าง	
นายชูเวช เสนปาน ภย.43016	
วิศวกรไฟฟ้า	
นายกิตติพงษ์ จิระเดชากร ภฟก.12282	
วิศวกรสุขาภิบาล	
นายจิระสิทธิ์ หิมลเดิศย์ สย.8489	
วิศวกรเครื่องกล	
นายร่างเรียนแบบ	
นายเอกวินทร์ กลิ่นระรื่น	

แบบ	บ้านพักอาศัย 2 ชั้น
แบบที่	087
ชื่อบ้าน	สาธร
เจ้าของ	
สถานที่	
แบบแสดง	แบบขยายบันได 01 , 02

วันที่ :	เลขที่	รวม
30 พฤษภาคม 2557	A-11	18

แผ่นที่	รวมแผ่น
11	40

FILE :

รายการแก้ไขแบบ

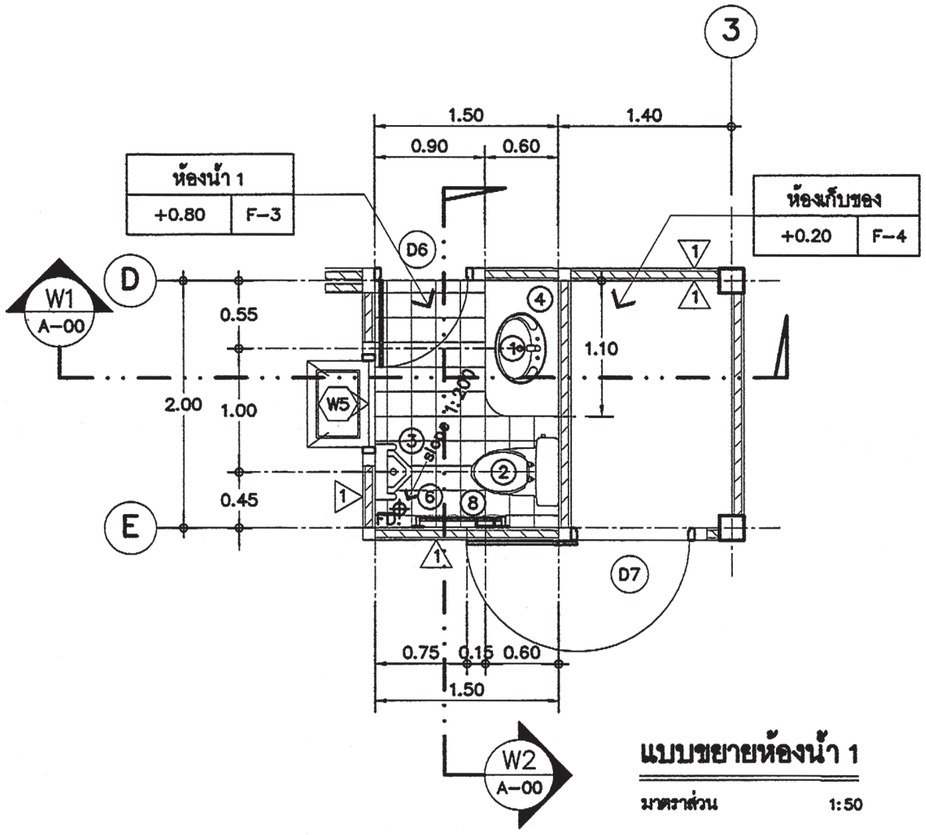

แบบขยายห้องน้ำ 1

มาตราส่วน 1:50

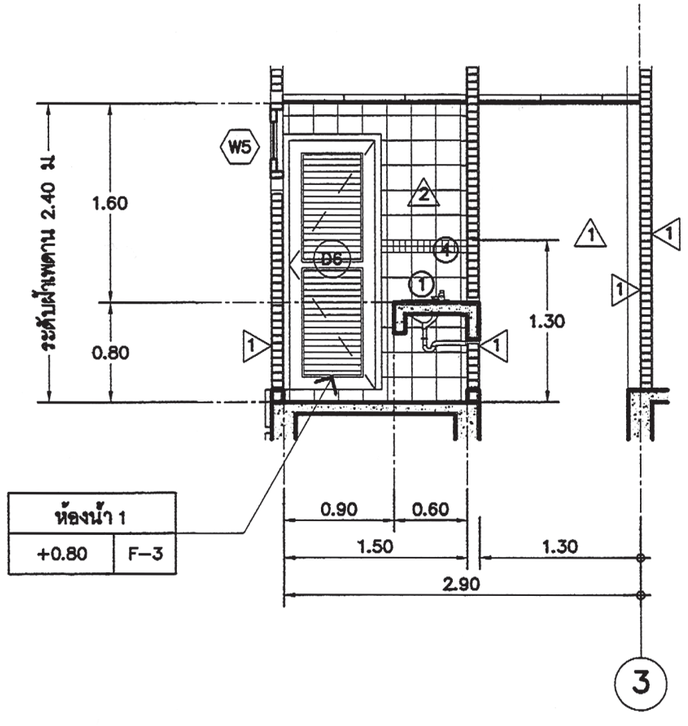

รูปตัด

มาตราส่วน 1:50

W1

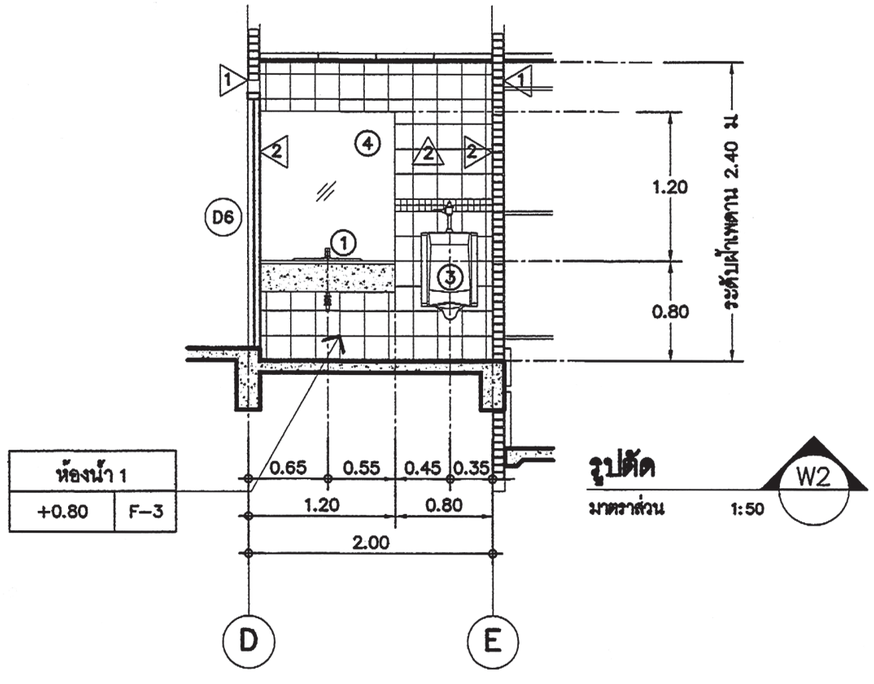

รูปตัด

มาตราส่วน 1:50

W2

สำนักการ โยธา
กรุงเทพมหานคร

โครงการ

แบบบ้านยิ้มเพื่อประชาชน ระยะที่ 3

ตามนโยบาย

ม.ร.ว. สุขุมพันธุ์ บริพัตร
ผู้ว่าราชการกรุงเทพมหานคร

นายจุมพล สำเภาพล
รองผู้ว่าราชการกรุงเทพมหานคร

นางนินนาท ชลิตานนท์
ปลัดกรุงเทพมหานคร

ผู้อำนวยการสำนักการโยธา	
รองผู้อำนวยการสำนักการโยธา	
นายทวีศักดิ์ เลิศประพันธ์	
ผู้อำนวยการสำนักงานออกแบบ	
นายวัชรินทร์ บรรพต	
หัวหน้ากลุ่มงานสถาปัตยกรรม	
นายสินธุ์ชัย บุญปักษ์	
หัวหน้ากลุ่มงานวิศวกรรมอาคาร	
นายอวิยะ เผยะกุล	
สถาปนิก	
นายอนุศักดิ์ แสงสังสิทธิ์ สสถ.2495	
วิศวกรโครงสร้าง	
นายชูเวช เสนปาน ภย.43016	
วิศวกรไฟฟ้า	
นายกิตติพงษ์ จิระเศรากร ภฟก.12282	
วิศวกรสุขาภิบาล	
นายจิระสิทธิ์ ทิมสถิตย์ สย.8489	
วิศวกรเครื่องกล	
นายร่างเขียนแบบ	
นายเอกวินทร์ กลิ่นระรื่น	

แบบ บ้านพักอาศัย 2 ชั้น

แบบที่ 087

ชื่อบ้าน สาธร

เจ้าของ

สถานที่

แบบแสดง

แบบขยายห้องน้ำ 1

วันที่ :	แสที่	รวม
30 พฤษภาคม 2567	A-12	18

แผ่นที่	รวมแผ่น
12	40

FILE :

รายการแก้ไขแบบ

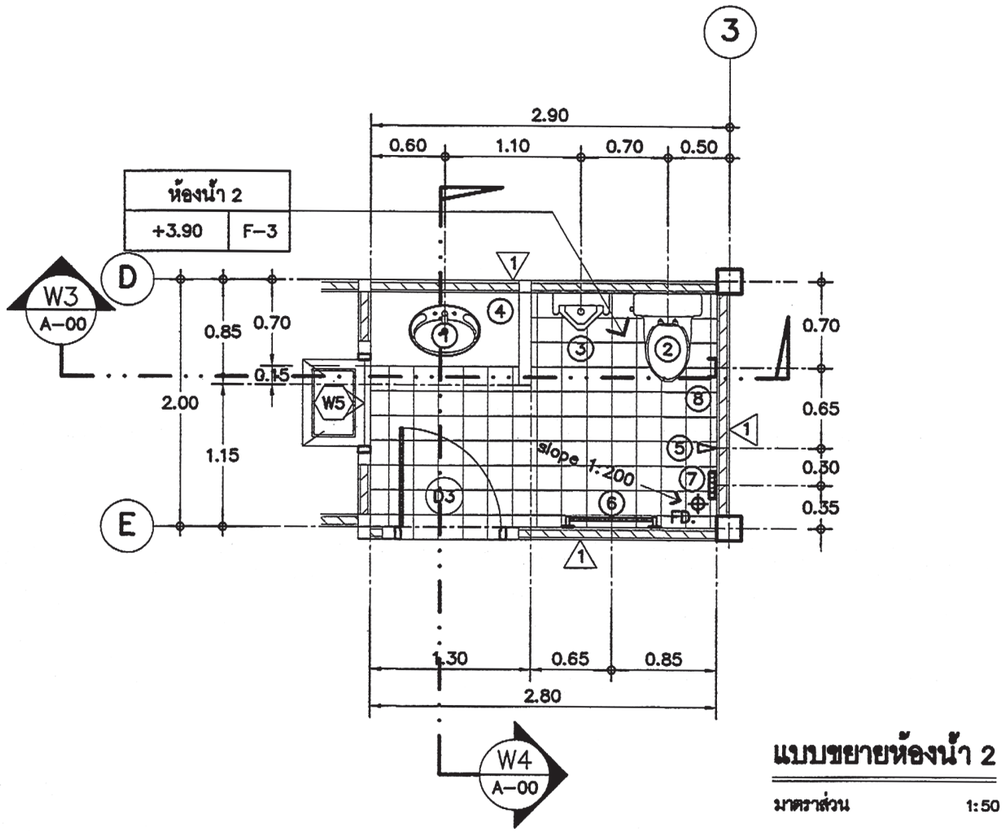

แบบขยายห้องน้ำ 2

มาตราส่วน 1:50

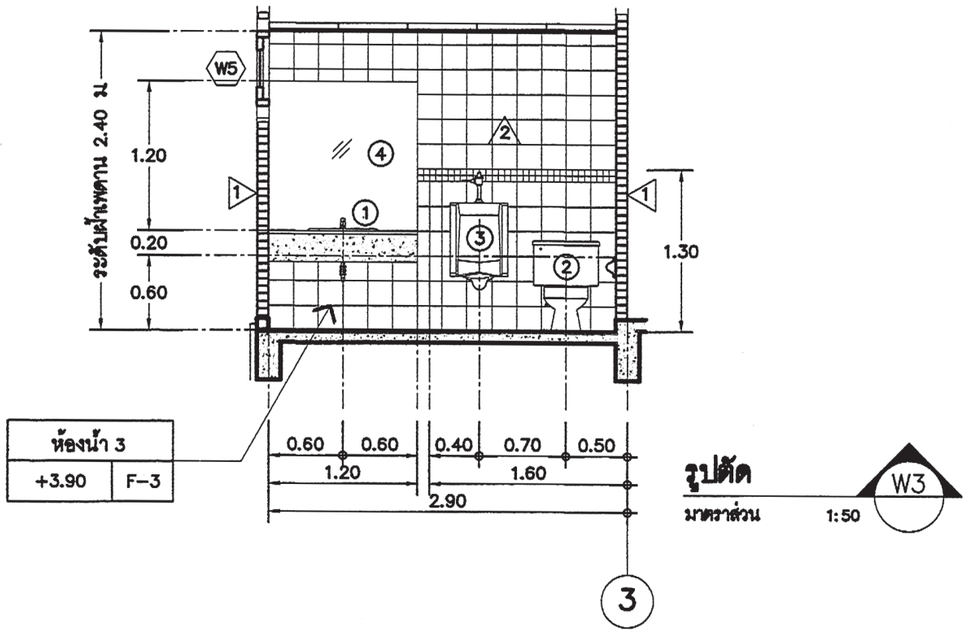

รูปตัด

มาตราส่วน 1:50 W3

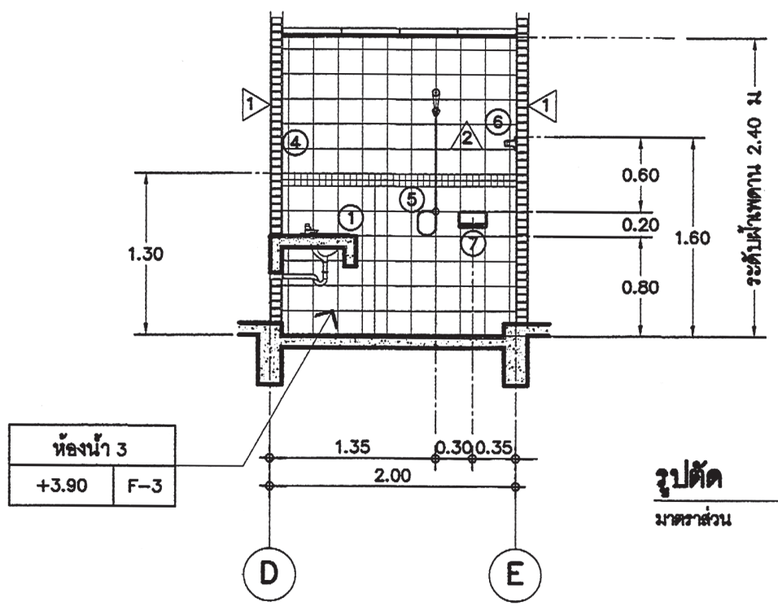

รูปตัด

มาตราส่วน 1:50 W4

สำนักการ โยธา
กรุงเทพมหานคร

โครงการ

แบบบ้านยิ้มเพื่อประชาชน ระยะที่ 3

ตามนโยบาย

ม.ร.ว. สุขุมพันธุ์ บริพัตร
ผู้ว่าราชการกรุงเทพมหานคร

นายจุมพล สำเภาพล
รองผู้ว่าราชการกรุงเทพมหานคร

นางนินนาท ชลิตานนท์
ปลัดกรุงเทพมหานคร

ผู้อำนวยการสำนักการโยธา	
รองผู้อำนวยการสำนักการโยธา	
นายทวีศักดิ์ เลิศประพันธ์	
ผู้อำนวยการสำนักงานออกแบบ	
นายวัชรินทร์ บรรพต	
หัวหน้ากลุ่มงานสถาปัตยกรรม	
นายสินธุชัย บุญปักษ์	
หัวหน้ากลุ่มงานวิศวกรรมอาคาร	
นายอวิยะ เมฆะกุล	
สถาปนิก	
นายอนุศักดิ์ แสงสังสิทธิ์ สสถ.2495	
วิศวกรโครงสร้าง	
นายชูเวช เสนปาน ภย.43016	
วิศวกรไฟฟ้า	
นายกิตติพงษ์ จิระเดชากร ภฟก.12282	
วิศวกรสุขาภิบาล	
นายจิระสิทธิ์ ทิมสถิตย์ สย.8489	
วิศวกรเครื่องกล	
นายช่างเขียนแบบ	
นายยอกรินทร์ กลิ่นระรื่น	

แบบ	บ้านพักอาศัย 2 ชั้น
แบบที่	087
ชื่อบ้าน	สาธร
เจ้าของ	
สถานที่	
แบบแสดง	แบบขยายห้องน้ำ 2

วันที่ :	แผ่นที่	รวม
30 พฤษภาคม 2567	A-13	18

แผ่นที่	รวมแผ่น
13	40

FILE :

รายการแก้ไขแบบ

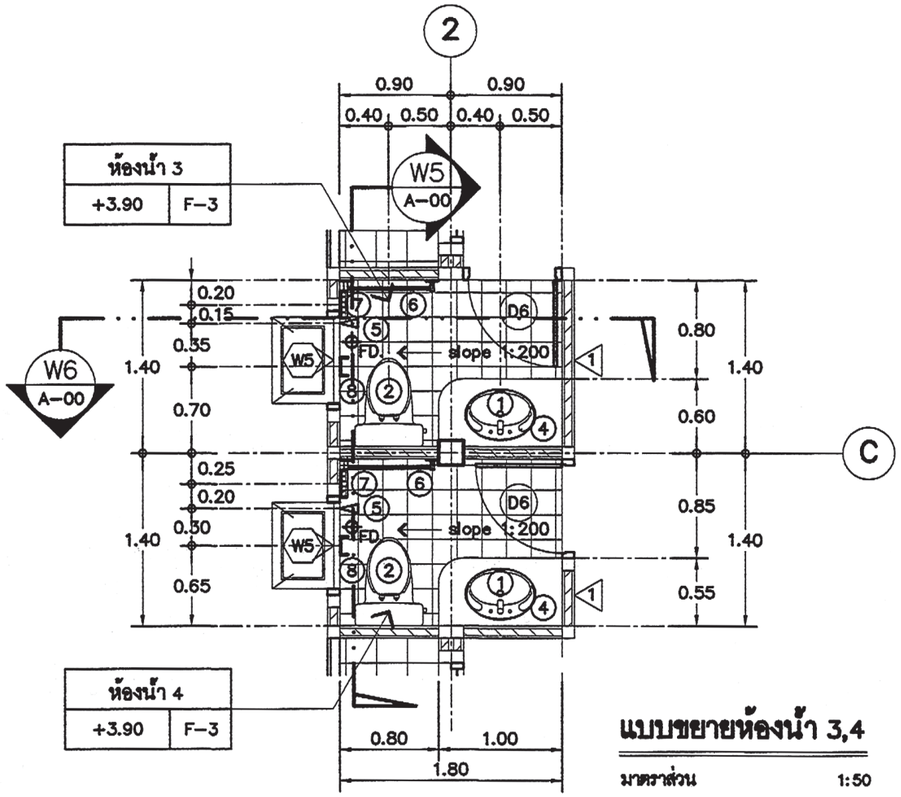

แบบขยายห้องน้ำ 3,4

มาตราส่วน 1:50

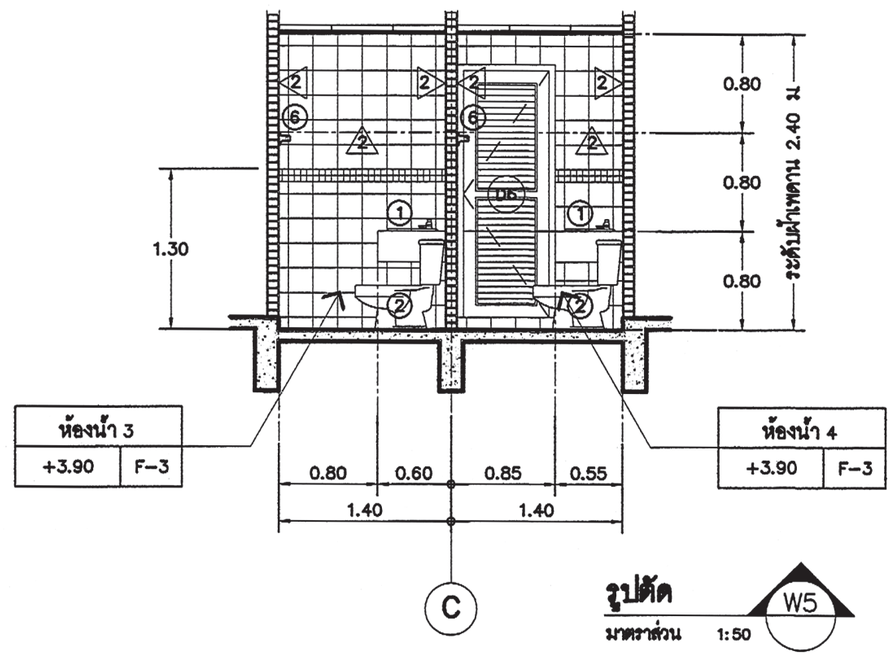

รูปตัด

มาตราส่วน 1:50

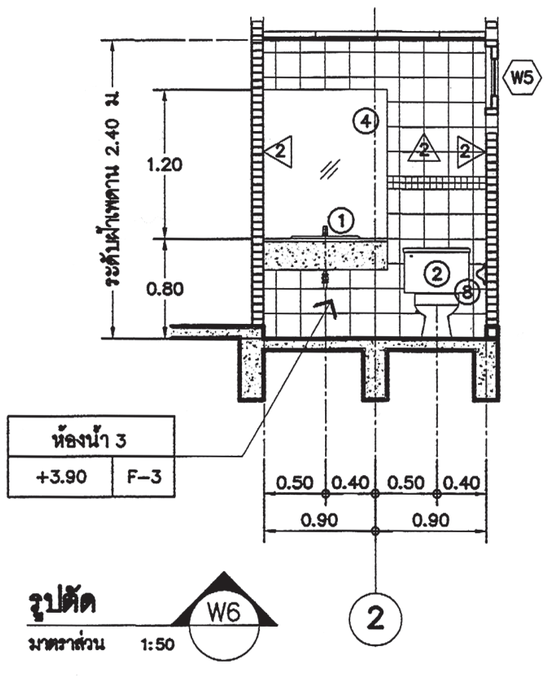

รูปตัด

มาตราส่วน 1:50

รายการประกอบแบบสุขภัณฑ์

สัญลักษณ์และความหมาย		ผลิตภัณฑ์	รุ่น	ระยะติดตั้ง	หมายเหตุ
①	อ่างล้างหน้าผังเคาท์เตอร์	American Standard / เทียบเท่า			
②	โถสุขภัณฑ์นั่งราบพร้อมชุดสายฉีดชำระ	American Standard / เทียบเท่า		ตามมาตรฐานผู้ผลิต	
③	โถปัสสาวะ	American Standard / เทียบเท่า		ตามมาตรฐานผู้ผลิต	
④	กระจกเงา	WC1 และ WC2 ติดตั้งกระจกเงาหนา 6 มม. ไม่มีกรอบ ขนาด 1.20 x 1.20 สูงจาก Counter Lavatory 0.10 ม.			
		WC3 และ WC4 ติดตั้งกระจกเงาหนา 6 มม. ไม่มีกรอบ ขนาด 1.00 x 1.20 สูงจาก Counter Lavatory 0.10 ม.			
⑤	ฝักบัวสายอ่อน	American Standard / เทียบเท่า			
⑥	ราวแขวนผ้า	American Standard / เทียบเท่า			
⑦	ที่วางสบู่	American Standard / เทียบเท่า			
⑧	ที่ใส่กระดาษทิชชู่	American Standard / เทียบเท่า			

หมายเหตุ

Top Counter Lavatory Finish ผิวหินแกรนิตหนา 1"

สำนักการ โยธา
กรุงเทพมหานคร

โครงการ

แบบบ้านยิ้มเพื่อประชาชน ระยะที่ 3

ตามนโยบาย

ม.ร.ว. สุขุมพันธุ์ บริพัตร
ผู้ว่าราชการกรุงเทพมหานคร

นายจุมพล สำเภาพล
รองผู้ว่าราชการกรุงเทพมหานคร

นางนินนาท ชลิตานนท์
ปลัดกรุงเทพมหานคร

ผู้อำนวยการสำนักการโยธา	
รองผู้อำนวยการสำนักการโยธา	
นายทวีศักดิ์ เสิดประพันธ์	
ผู้อำนวยการสำนักงานออกแบบ	
นายวัชรินทร์ บรรพต	
หัวหน้ากลุ่มงานสถาปัตยกรรม	
นายสินธุ์ชัย บุญปักษ์	
หัวหน้ากลุ่มงานวิศวกรรมอาคาร	
นายอวิยะ เผยะกุล	
สถาปนิก	
นายอนุศักดิ์ แสงสังสิทธิ์ สสถ.2495	
วิศวกรโครงสร้าง	
นายชูเวช เสนปาน ภย.43016	
วิศวกรไฟฟ้า	
นายกิตติพงษ์ จิระเดชากร ภฟก.12282	
วิศวกรสุขาภิบาล	
นายจิระสิทธิ์ ทิมสถิตย์ สย.8489	
วิศวกรเครื่องกล	
นายช่างเขียนแบบ	
นายเอกรินทร์ กลิ่นระรื่น	

แบบ บ้านพักอาคาร 2 ชั้น
แบบที่ 087
ชื่อบ้าน สายธร

เจ้าของ

สถานที่

แบบแสดง
แบบขยายห้องน้ำ 3 , 4

วันที่ :	แผ่นที่	รวม
30 พฤษภาคม 2557	A-14	18

แผ่นที่	รวมแผ่น
14	40

FILE :

รายการแก้ไขแบบ

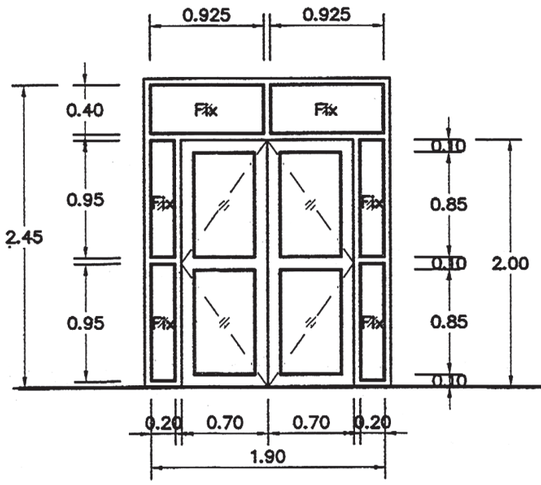

D1

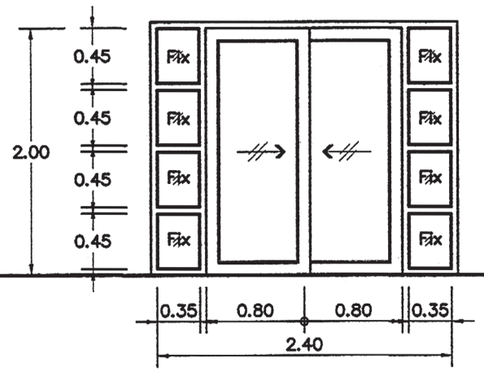

D2

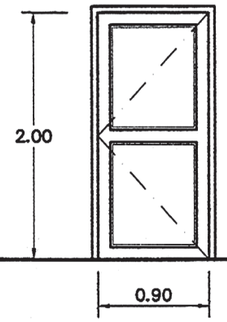

D3

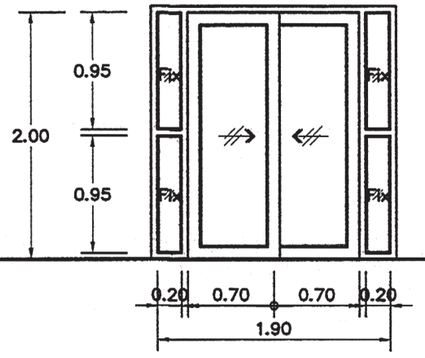

D4

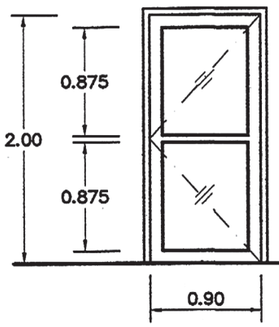

D5

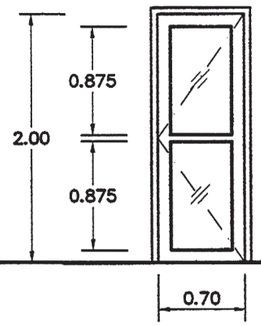

D5a

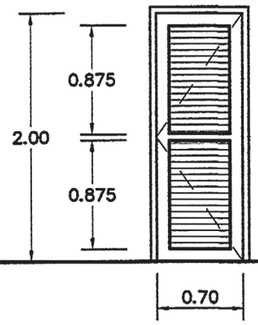

D6

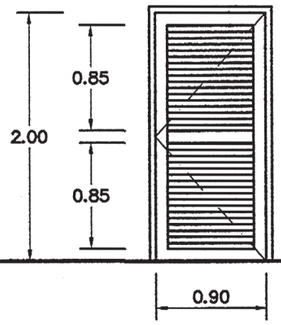

D7

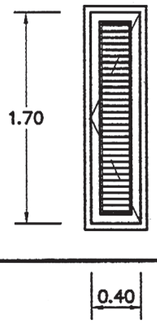

D8

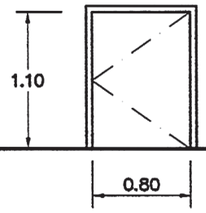

D9

แบบขยายประตู

มาตราส่วน 1:50

สำนักการ โยธา
กรุงเทพมหานคร

โครงการ

แบบบ้านยิ้มเพื่อประชาชน ระยะที่ 3

ตามนโยบาย

ม.ร.ว. สุขุมพันธุ์ บริพัตร
ผู้ว่าราชการกรุงเทพมหานคร

นายจุมพล สำเภาพล
รองผู้ว่าราชการกรุงเทพมหานคร

นางนินนาท ชลิตานนท์
ปลัดกรุงเทพมหานคร

ผู้อำนวยการสำนักการโยธา	
รองผู้อำนวยการสำนักการโยธา	
นายทวีศักดิ์ เลิศประพันธ์	
ผู้อำนวยการสำนักงานออกแบบ	
นายวีชินทร์ บรรพต	
หัวหน้ากลุ่มงานสถาปัตยกรรม	
นายสินธุ์ชัย บุญปักษ์	
หัวหน้ากลุ่มงานวิศวกรรมอาคาร	
นายอิยะ เมฆะกุล	
สถาปนิก	
นายอนุศักดิ์ แสงสังสิทธิ์ สสถ.2495	
วิศวกรโครงสร้าง	
นายชูเวช เสนปาน ภย.43016	
วิศวกรไฟฟ้า	
นายกิตติพงษ์ จิระเดชากร ภฟก.12282	
วิศวกรสุขาภิบาล	
นายจิระสิทธิ์ ทิมสถิตย์ สย.8489	
วิศวกรเครื่องกล	
นายร่างเขียนแบบ	
นายเอกรินทร์ กลิ่นระรื่น	

แบบ	บ้านพักอาศัย 2 ชั้น
แบบที่	087
ชื่อบ้าน	สาธร
เจ้าของ	
สถานที่	

แบบแสดง

แบบขยายประตู

วันที่ :	แสดงที่	รวม
30 พฤษภาคม 2567	A–15	18

แผ่นที่	รวมแผ่น
15	40

FILE :

รายการแก้ไขแบบ

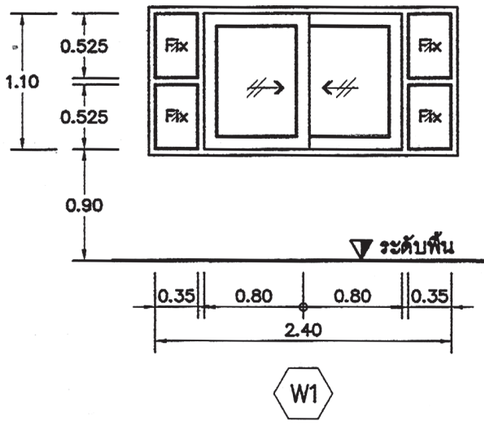

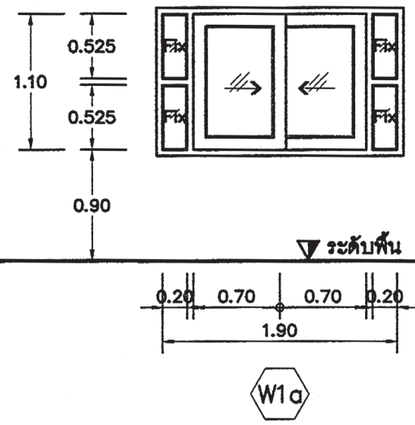

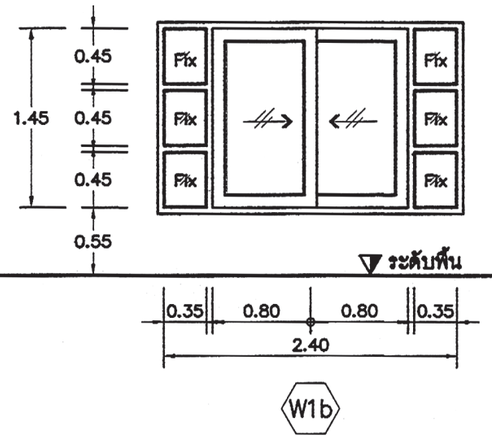

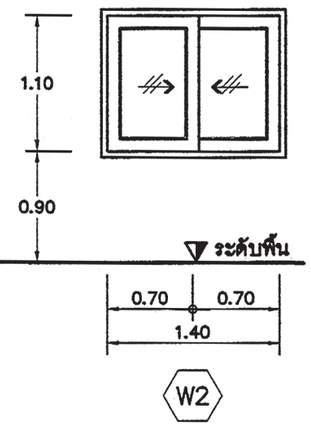

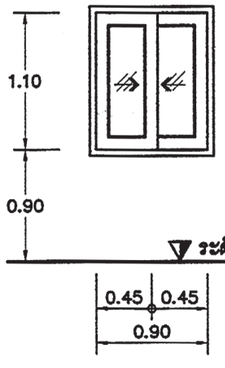

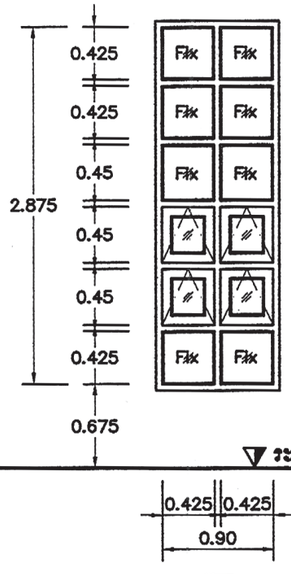

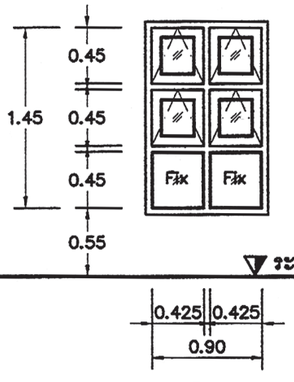

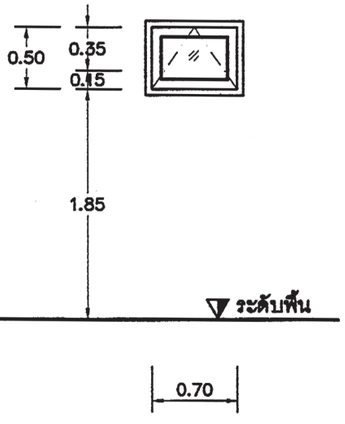

แบบขยายหน้าต่าง

มาตราส่วน 1:50

สำนักการ โยธา
กรุงเทพมหานคร

โครงการ

แบบบ้านยิ้มเพื่อประชาชน ระยะที่ 3

ตามนโยบาย

ม.ร.ว. สุขุมพันธุ์ บริพัตร
ผู้ว่าราชการกรุงเทพมหานคร

นายจุมพล สำเภาพล
รองผู้ว่าราชการกรุงเทพมหานคร

นางนินนาท ชลิตานนท์
ปลัดกรุงเทพมหานคร

ผู้อำนวยการสำนักการโยธา	
รองผู้อำนวยการสำนักการโยธา	
นายทวีศักดิ์ เลิศประพันธ์	
ผู้อำนวยการสำนักงานออกแบบ	
นายวัชรินทร์ บรรพต	
หัวหน้ากลุ่มงานสถาปัตยกรรม	
นายสินธุ์ชัย บุญปักษ์	
หัวหน้ากลุ่มงานวิศวกรรมอาคาร	
นายอรินะ เผยะกุล	
สถาปนิก	
นายอนุศักดิ์ แสงสังสิทธิ์ สสถ.2495	
วิศวกรโครงสร้าง	
นายชูเวช เสนปาน ภย.43016	
วิศวกรไฟฟ้า	
นายกิตติพงษ์ จิระเดชากร ภฟก.12282	
วิศวกรสุขาภิบาล	
นายจิระสิทธิ์ ทิมสถิตย์ สย.8489	
วิศวกรเครื่องกล	
นายช่างเขียนแบบ	
นายเอกวินทร์ กลิ่นระรื่น	

แบบ	บ้านพักอาศัย 2 ชั้น
แบบที่	087
ชื่อบ้าน	สาธร
เจ้าของ	
สถานที่	

แบบแสดง

แบบขยายหน้าต่าง

วันที่ :	แสดงที่	รวม
30 พฤษภาคม 2557	A–16	18

แผ่นที่	รวมแผ่น
16	40

FILE :

รายการแก้ไขแบบ

รายการประกอบแบบประตู– หน้าต่าง

สัญลักษณ์	ประเภท	วงกบ	กรอบบาน	ลูกฟัก	ลูกบิด / กลอน / บานพับ	หมายเหตุ
D1	บานเปิดคู่+ติดตาย	อลูมิเนียมสีธรรมชาติตามมาตรฐานท้องตลาด	อลูมิเนียมสีธรรมชาติตามมาตรฐานท้องตลาด	กระจกใสหนา 2 หุน	ตามมาตรฐานท้องตลาด	
D2	บานเลื่อน+ติดตาย	อลูมิเนียมสีธรรมชาติตามมาตรฐานท้องตลาด	อลูมิเนียมสีธรรมชาติตามมาตรฐานท้องตลาด	กระจกใสหนา 2 หุน	ตามมาตรฐานท้องตลาด	
D3	บานเปิดเดี่ยว	ไม้เนื้อแข็ง 2" x 4"	ไม้เนื้อแข็ง 2" x 4"	ไม้จริง	แสตนเลสด้าน / – / สแตนเลส 3 จุด	
D4	บานเลื่อน+ติดตาย	อลูมิเนียมสีธรรมชาติตามมาตรฐานท้องตลาด	อลูมิเนียมสีธรรมชาติตามมาตรฐานท้องตลาด	กระจกใสหนา 2 หุน	ตามมาตรฐานท้องตลาด	
D5	บานเปิดเดี่ยว	อลูมิเนียมสีธรรมชาติตามมาตรฐานท้องตลาด	อลูมิเนียมสีธรรมชาติตามมาตรฐานท้องตลาด	กระจกใสหนา 2 หุน	ตามมาตรฐานท้องตลาด	
D5a	บานเปิดเดี่ยว	อลูมิเนียมสีธรรมชาติตามมาตรฐานท้องตลาด	อลูมิเนียมสีธรรมชาติตามมาตรฐานท้องตลาด	กระจกใสหนา 2 หุน	ตามมาตรฐานท้องตลาด	
D6	บานเปิดเดี่ยว P.V.C. สำเร็จรูป พร้อมอุปกรณ์ครบชุดตามมาตรฐานบริษัทผู้ผลิต					
D7	บานเปิดเดี่ยว	ไม้เนื้อแข็ง 2" x 4"	ไม้เนื้อแข็ง 2" x 4"	เกล็ดไม้เนื้อแข็งดีชักทับระบายอากาศ	แสตนเลสด้าน / – / สแตนเลส 3 จุด	
D8	บานเปิดเดี่ยว	ไม้เนื้อแข็ง 2" x 4"	ไม้เนื้อแข็ง 1 1/2" x 3"	เกล็ดไม้เนื้อแข็งดีชักทับระบายอากาศ	แสตนเลสด้าน / – / สแตนเลส 3 จุด	
D9	บานเปิดเดี่ยว	เหล็กกล่อง 2" x 4" ทำสีขาว	เหล็กกล่อง 1" x 2" ทำสีขาว	แผ่นเหล็กทำสีขาว	– / 1 จุด / 2 จุด	
W1	บานเลื่อน+ติดตาย	อลูมิเนียมสีธรรมชาติตามมาตรฐานท้องตลาด	อลูมิเนียมสีธรรมชาติตามมาตรฐานท้องตลาด	กระจกใสหนา 2 หุน	ตามมาตรฐานท้องตลาด	
W1a	บานเลื่อน+ติดตาย	อลูมิเนียมสีธรรมชาติตามมาตรฐานท้องตลาด	อลูมิเนียมสีธรรมชาติตามมาตรฐานท้องตลาด	กระจกใสหนา 2 หุน	ตามมาตรฐานท้องตลาด	
W1b	บานเลื่อน+ติดตาย	อลูมิเนียมสีธรรมชาติตามมาตรฐานท้องตลาด	อลูมิเนียมสีธรรมชาติตามมาตรฐานท้องตลาด	กระจกใสหนา 2 หุน	ตามมาตรฐานท้องตลาด	
W2	บานเลื่อน	อลูมิเนียมสีธรรมชาติตามมาตรฐานท้องตลาด	อลูมิเนียมสีธรรมชาติตามมาตรฐานท้องตลาด	กระจกใสหนา 2 หุน	ตามมาตรฐานท้องตลาด	
W2a	บานเลื่อน	อลูมิเนียมสีธรรมชาติตามมาตรฐานท้องตลาด	อลูมิเนียมสีธรรมชาติตามมาตรฐานท้องตลาด	กระจกใสหนา 2 หุน	ตามมาตรฐานท้องตลาด	
W3	บานกระทุ้ง+ติดตาย	อลูมิเนียมสีธรรมชาติตามมาตรฐานท้องตลาด	อลูมิเนียมสีธรรมชาติตามมาตรฐานท้องตลาด	กระจกใสหนา 2 หุน	ตามมาตรฐานท้องตลาด	
W4	บานกระทุ้ง+ติดตาย	อลูมิเนียมสีธรรมชาติตามมาตรฐานท้องตลาด	อลูมิเนียมสีธรรมชาติตามมาตรฐานท้องตลาด	กระจกใสหนา 2 หุน	ตามมาตรฐานท้องตลาด	
W5	บานกระทุ้ง	อลูมิเนียมสีธรรมชาติตามมาตรฐานท้องตลาด	อลูมิเนียมสีธรรมชาติตามมาตรฐานท้องตลาด	กระจกใสหนา 2 หุน	ตามมาตรฐานท้องตลาด	

สำนักการ โยธา
กรุงเทพมหานคร

โครงการ
แบบบ้านยิ้มเพื่อประชาชน ระยะที่ 3

ตามนโยบาย
ม.ร.ว. สุขุมพันธุ์ บริพัตร
ผู้ว่าราชการกรุงเทพมหานคร
นายจุมพล สำเภาพล
รองผู้ว่าราชการกรุงเทพมหานคร
นางนินนาท ชลิตานนท์
ปลัดกรุงเทพมหานคร

ผู้อำนวยการสำนักการโยธา	
รองผู้อำนวยการสำนักการโยธา	
นายทวีวัทย์ เลิศประพันธ์	
ผู้อำนวยการสำนักงานออกแบบ	
นายวัชรินทร์ บรรพต	
หัวหน้ากลุ่มงานสถาปัตยกรรม	
นายสินธุ์ชัย บุญปักษ์	
หัวหน้ากลุ่มงานวิศวกรรมอาคาร	
นายอธิยะ เผยะกุล	
สถาปนิก	
นายอนุลักดิ์ แสงสังสิทธิ์ สสถ.2495	
วิศวกรโครงสร้าง	
นายชูเวช เสนปาน ภย.43016	
วิศวกรไฟฟ้า	
นายกิตติพงษ์ จิระเดชากร ภฟก.12282	
วิศวกรสุขาภิบาล	
นายจิระสิทธิ์ ทิมสถิตย์ สย.8489	
วิศวกรเครื่องกล	
นายช่างเขียนแบบ	
นายเอกรินทร์ กลิ่นระรื่น	

แบบ บ้านพักอาศัย 2 ชั้น
แบบที่ 087
ชื่อบ้าน สาธร

เจ้าของ

สถานที่

แบบแสดง
รายการประกอบแบบประตู – หน้าต่าง

วันที่ :	แสดที่	รวม
30 พฤษภาคม 2557	A–17	18

แผ่นที่	รวมแผ่น
17	40

FILE :

รายการแก้ไขแบบ

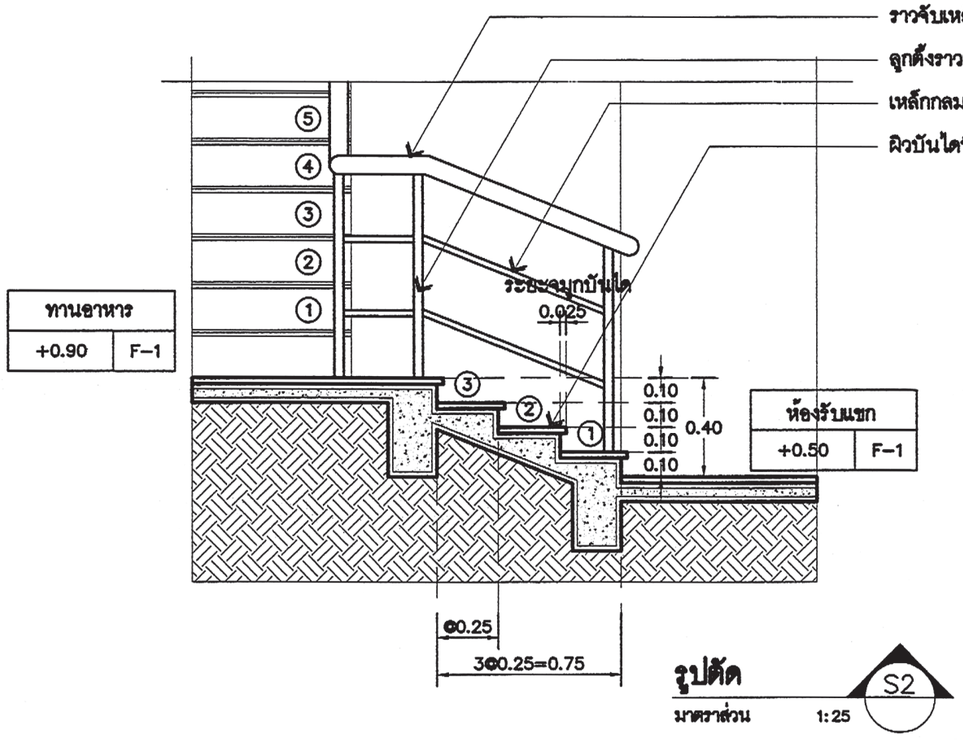

รูปตัด S2

มาตราส่วน 1:25

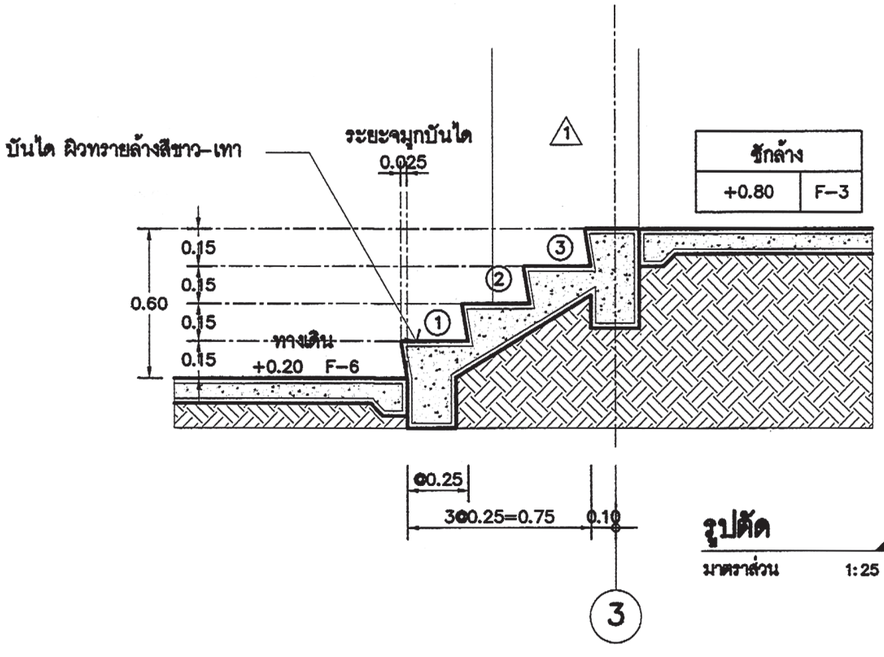

รูปตัด S3

มาตราส่วน 1:25

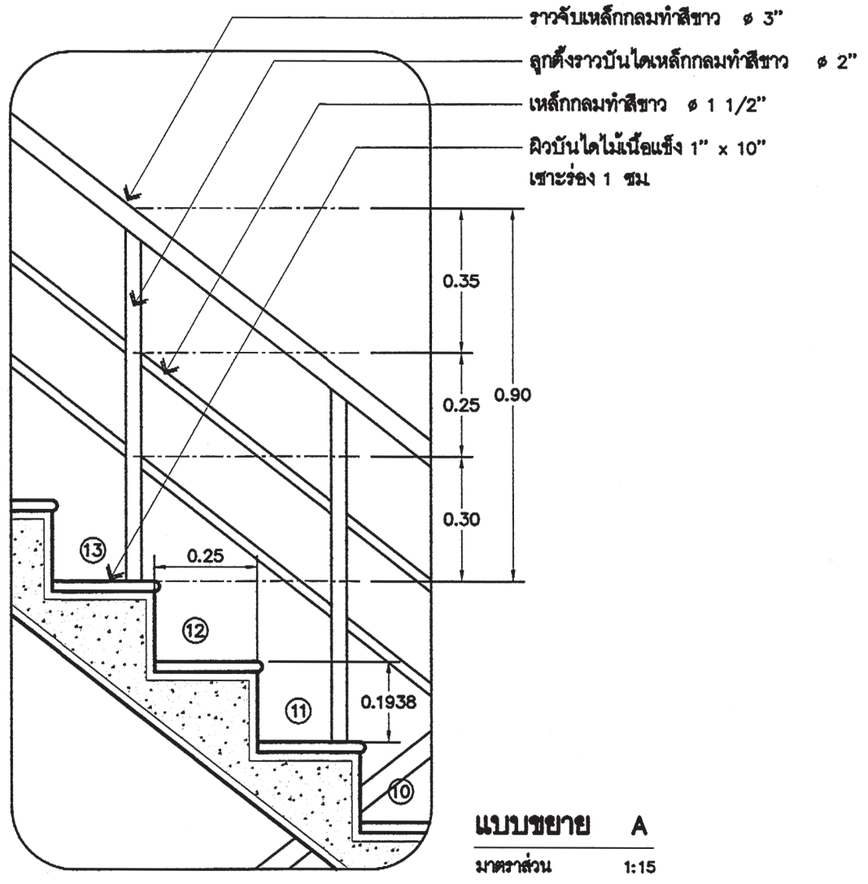

แบบขยาย A

มาตราส่วน 1:15

สำนักการ โยธา
กรุงเทพมหานคร

โครงการ
แบบบ้านยิ้มเพื่อประชาชน ระยะที่ 3

ตามนโยบาย
ม.ร.ว. สุขุมพันธุ์ บริพัตร
ผู้ว่าราชการกรุงเทพมหานคร
นายจุมพล สำเภาพล
รองผู้ว่าราชการกรุงเทพมหานคร
นางนินนาท ชลิตานนท์
ปลัดกรุงเทพมหานคร

ผู้อำนวยการสำนักการโยธา	
รองผู้อำนวยการสำนักการโยธา	
นายทวีศักดิ์ เลิศประพันธ์	
ผู้อำนวยการสำนักงานออกแบบ	
นายวัชรินทร์ บรรพต	
หัวหน้ากลุ่มงานสถาปัตยกรรม	
นายสินธุ์ชัย บุญปักษ์	
หัวหน้ากลุ่มงานวิศวกรรมอาคาร	
นายอิทยะ เมฆะกุล	
สถาปนิก	
นายอนุศักดิ์ แสงสังสิทธิ์ สสถ.2495	
วิศวกรโครงสร้าง	
นายชูเกียรติ เสนปาน ภย.43016	
วิศวกรไฟฟ้า	
นายกิตติพงษ์ จิระเดชากร ภฟก.12282	
วิศวกรสุขาภิบาล	
นายจิระสิทธิ์ ทิมสถิตย์ สย.8489	
วิศวกรเครื่องกล	
นายช่างเขียนแบบ	
นายเอกรินทร์ กลิ่นระรื่น	

แบบ บ้านพักอาศัย 2 ชั้น
แบบที่ 087
ชื่อบ้าน สาธร

เจ้าของ

สถานที่

แบบแสดง
รูปตัด S2 , รูปตัด S3 , แบบขยาย A

วันที่ :	เดรที่	รวม
30 พฤษภาคม 2557	A-18	18

แผ่นที่	รวมแผ่น
18	40

FILE :

รายการแก้ไขแบบ

รายการประกอบแบบด้านวิศวกรรมโยธา

1. ซีเมนต์

1.1 ส่วนผสมของโครงสร้างคอนกรีตเสริมเหล็กทั้งหมดต้องใช้ PORTLAND CEMENT ประเภทที่ 1 ที่มีคุณสมบัติตามมาตรฐานผลิตภัณฑ์อุตสาหกรรมเท่านั้น

1.2 ถ้าไม่ได้ระบุเป็นอย่างอื่น ต้องมีส่วนผสมของซีเมนต์ไม่น้อยกว่า325กิโลกรัมต่อคอนกรีตลูกบาศ์กเมตร

2. คอนกรีต

2.1 คอนกรีตที่ใช้สำหรับงานโครงสร้างของอาคารเช่นเสาเข็ม , ฐานราก , เสา และพื้น ฯลฯ ต้องมีกำลังอัดประลัยไม่น้อยกว่า 180ksc เมื่ออายุ 28วัน โดยทดสอบจากแท่งคอนกรีตตัวอย่างรูปทรงกระบอก 150x300มม.

2.2 ADMIXTURE ที่ใช้ต้องมีคุณสมบัติตาม ASTM หรือ BS

3. งานเหล็ก

3.1 คุณสมบัติของเหล็กเสริมคอนกรีต มีดังนี้

ขนาดเหล็กเสริม mm.	ชั้นคุณภาพ	มาตรฐาน	หมายเหตุ
RB6 , RB9 DB12 ขึ้นไป	SR-24 SD-40	มอก. 20-2543 มอก. 24-2548	

3.2 เหล็กรูปพรรณ , เหล็กกลวงสำหรับก่อสร้าง

3.2.1 เหล็กรูปพรรณที่จะใช้ต้องมีคุณสมบัติตาม มอก. 1227-2539 , มอก. 1228-2549 หรือ JIS เหล็กกลวงที่ใช้ต้องมีคุณสมบัติตาม มอก. 107-2533 หรือ JIS และเหล็กรูปพรรณเชื่อมประกอบจะต้องมีคุณสมบัติตาม มอก. 1303-2538

3.2.2 เหล็กรูปพรรณทั้งหมดต้องเป็นของใหม่ ไม่เคยใช้งานมาก่อน ตรงไม่บิดเบี้ยว ไม่มีรอยตำหนิ ไม่มีสนิมกร่อน ไม่เปื้อนสี หรือน้ำมัน

3.2.3 การต่อเหล็กรูปพรรณ ถ้าไม่จำเป็นจริงๆแล้วห้ามต่อ ในกรณีที่มีการต่อเหล็ก รอยต่อของเหล็กต้องมีกำลังมากกว่าหรือเท่ากับเหล็กที่ไม่มีรอยต่อ การต่อให้ต่อจุดเดียวเท่านั้น และการต่อให้เป็นไปตามมาตรฐาน AISC

3.2.4 การประกอบการติดตั้ง ให้ดำเนินการตามมาตรฐาน AISC หรือตามมาตรฐานสำหรับอาคารเหล็กรูปพรรณของ วสท. ที่ 1015-40

3.2.5 ผู้รับจ้างจะต้องทำ ค้ำยัน ยึดโครง ให้เพียงพอเพื่อยึดโครงสร้างให้แน่นหนาอยู่ในแนวและตำแหน่งที่ต้องการ

3.2.6 องค์อาคารที่วางทาบหรือต่อเชื่อมจะต้องวางให้แนบสนิทเต็มหน้า

3.2.7 การเชื่อมต่อทั้งหมดให้ใช้วิธีเชื่อมด้วยไฟฟ้าการ (ELECTRLC ARC WELDING) โดยตลอดผิวหน้าสัมผัสการเชื่อมให้เป็นไปตามมาตรฐาน AWS ขนาดของรอยเชื่อมต้องไม่น้อยกว่าความหนาของแผ่นเหล็ก

3.2.8 ถ้าไม่ได้กำหนดให้เป็นอย่างอื่น รอยต่อระหว่างชิ้นส่วนเหล็กต่างๆ ให้ใช้วิธีเชื่อมตะเข็บตลอดแนวชน

3.2.9 ผิวหน้าที่จะทำการเชื่อม ต้องสะอาดปราศจากสะเก็ดร่อน สนิมกรัน ไขมัน สี หรือสิ่งแปลกปลอมอื่นใด

3.2.10 ลวดเชื่อมต้องมีคุณสมบัติตาม มอก. หรือ AWS หรือ AISC

3.2.11 ให้ทาด้วยสีกันสนิมไม่น้อยกว่า 2 ชั้น คุณภาพเทียบเท่า RUST O-LEAM , JOTAN , SIKKENS

4. เสาเข็ม

4.1 เสาเข็มคอนกรีตอัดแรง เป็นเสาเข็มของ MP , GPS , GEL , CPM , T-COM หรือเทียบเท่า หรือเสาเข็มเจาะ(ตามแบบแสดง)

- เสาเข็มคอนกรีตอัดแรง ขนาด ⊙ -0.15x0.15ม.
- เสาเข็มคอนกรีตอัดแรง ขนาด I -0.18x0.18ม.พื้นที่หน้าตัดไม่น้อยกว่า 253 ตร.ซม.
- เสาเข็มคอนกรีตอัดแรง ขนาด I -0.22x0.22ม.พื้นที่หน้าตัดไม่น้อยกว่า 351 ตร.ซม.
- เสาเข็มคอนกรีตอัดแรง ขนาด I -0.26x0.26ม.พื้นที่หน้าตัดไม่น้อยกว่า 455 ตร.ซม.
- เสาเข็มเจาะ ขนาด ⌀0.35 ม.

4.2 กำลังรับน้ำหนักบรรทุกและความยาวเสาเข็มให้พิจารณาตามแบบรายละเอียด โดยความยาวเสาเข็มที่แท้จริง ณ ตำแหน่งที่ตั้งโครงการ อาจมีการเปลี่ยนแปลง แต่ทั้งนี้ให้กำหนดและตรวจสอบอีกครั้งโดยวิศวกรผู้ควบคุมงาน โดยเสาเข็มจะต้องมีกำลังรับน้ำหนักบรรทุกได้ไม่น้อยกว่าที่กำหนดตามแบบ

5. ระบบกันซึม

5.1 รายละเอียดและคุณสมบัติ

ส่วนของอาคาร	ชนิดและผลิตภัณฑ์	ผลิตภัณฑ์คุณภาพเทียบเท่า
- หลังคา ค.ส.ล. - ห้องน้ำ	น้ำยาเคมีแบบกันซึม	BRUSHBOND ของ FOSROC LANKO 225 ของ DAVCO

6. ทั่วไปและการเตรียมงาน

6.1 รายการประกอบแบบอื่นใดที่ไม่ได้กำหนดไว้ให้ถือปฏิบัติตาม "บทกำหนดทั่วไปสำหรับการก่อสร้างอาคารคอนกรีตเสริมเหล็กของ วสท. "เป็นเกณฑ์

6.2 เนื่องจากคุณสมบัติของดินในกรุงเทพมหานคร แต่ละพื้นที่เขตมีความแตกต่างกันในด้านความสามารถในการรับน้ำหนักบรรทุกและมีระดับความลึกของชั้นทรายที่แตกต่างกัน ฉะนั้นก่อนทำการก่อสร้างเจ้าของอาคารและผู้รับจ้างต้องตรวจสอบความเหมาะสมของความยาวเสาเข็ม เพื่อให้มีค่าการรับน้ำหนักบรรทุกของเสาเข็มได้ไม่น้อยกว่าแบบที่กำหนดไว้

6.3 หากมีอุปสรรคในการเข้าพื้นที่ก่อสร้าง อันจะทำให้เกิดผลกระทบความเดือดร้อนรำคาญ และเกิดความเสียหายจากการใช้เสาเข็มตอกกับอาคารข้างเคียง ให้สามารถใช้เสาเข็มเจาะเทียบเคียงความสามารถในการรับน้ำหนักบรรทุกได้

สำนักการ โยธา
กรุงเทพมหานคร

โครงการ
แบบบ้านยิ้มเพื่อประชาชน ระยะที่ 3

ตามนโยบาย
ม.ร.ว. สุขุมพันธุ์ บริพัตร
ผู้ว่าราชการกรุงเทพมหานคร
นายจุมพล ลำเภาพล
รองผู้ว่าราชการกรุงเทพมหานคร
นางนิ่มนาท ชลิตานนท์
ปลัดกรุงเทพมหานคร

ผู้อำนวยการสำนักการโยธา	
รองผู้อำนวยการสำนักการโยธา	
นายกวีศักดิ์ เสิศประพันธ์	
ผู้อำนวยการสำนักงานออกแบบ	
นายวัชรินทร์ บรรพต	
หัวหน้ากลุ่มงานสถาปัตยกรรม	
นายสินธุชัย บุญปักษ์	
หัวหน้ากลุ่มงานวิศวกรรมอาคาร	
นายอริยะ เผ่ะกุล	
สถาปนิก	
นายอนุศักดิ์ แสงสังสิทธิ์ ส.ผ.2495	
วิศวกรโครงสร้าง ช ๗.	
นายชูเวช เสนปาน ภย.43016	
วิศวกรไฟฟ้า	
นายกิตติพงษ์ จิระเดชากร ภพก.2282	
วิศวกรสุขาภิบาล	
นายจิระสิทธิ์ ทิมสมิทย์ สย.8489	
วิศวกรเครื่องกล	
นายช่างเขียนแบบ	
นางสาวพิทักษ์กุล แสงพินิจ	

แบบ	บ้านพักอาศัย 2 ชั้น
แบบที่	087
ชื่อบ้าน	สาธร
เจ้าของ	
สถานที่	

แบบแสดง
รายการประกอบแบบโครงสร้าง

วันที่ :	เลขที่	รวม
30 พฤษภาคม 2557	S-01	12

แผ่นที่	รวมแผ่น
19	40

FILE :

รายการแก้ไขแบบ

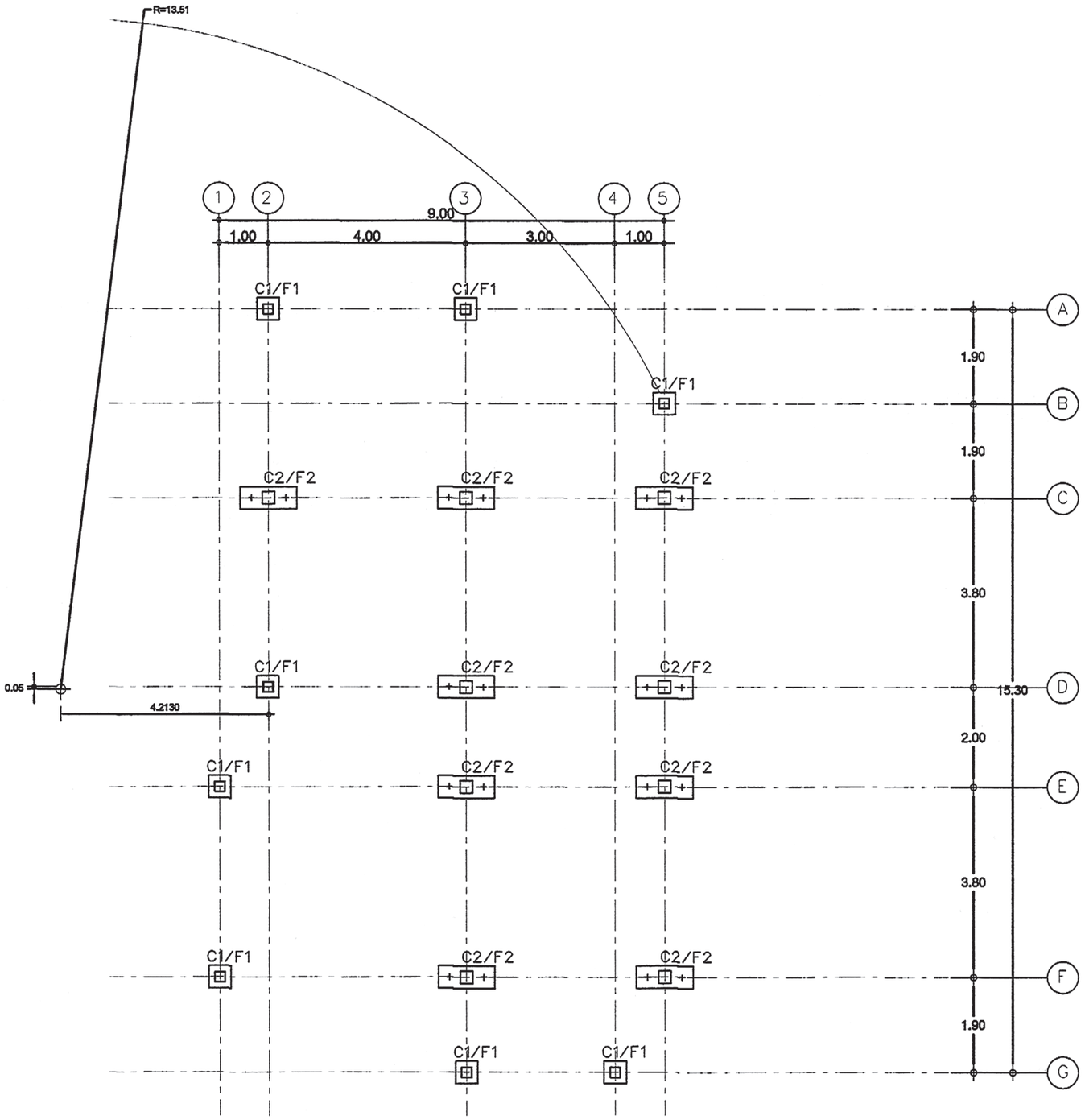

แปลนฐานราก

มาตราส่วน 1:75

สำนักการ โยธา
กรุงเทพมหานคร

โครงการ
แบบบ้านยิ้มเพื่อประชาชน ระยะที่ 3

ตามนโยบาย
ม.ร.ว. สุขุมพันธุ์ บริพัตร
ผู้ว่าราชการกรุงเทพมหานคร
นายจุมพล ลำเภาพล
รองผู้ว่าราชการกรุงเทพมหานคร
นางนินนาท ชลิตานนท์
ปลัดกรุงเทพมหานคร

ผู้อำนวยการสำนักการโยธา	
รองผู้อำนวยการสำนักการโยธา	
นายทวีศักดิ์ เลิศประพันธ์	
ผู้อำนวยการสำนักงานออกแบบ	
นายวัชรินทร์ บรรพต	
หัวหน้ากลุ่มงานสถาปัตยกรรม	
นายสินธุ์ชัย บุญบักษ์	
หัวหน้ากลุ่มงานวิศวกรรมอาคาร	
นายอริยะ เมตะกุล	
สถาปนิก	
นายอนุศักดิ์ แสงสังสิทธิ์ ส.ส.ล.2495	
วิศวกรโครงสร้าง	
นายชูเกียรติ เสนปาน ภย.43016	
วิศวกรไฟฟ้า	
นายกิตติพงษ์ จิระเดชากร ภพ.น.2282	
วิศวกรสุขาภิบาล	
นายศิระสิทธิ์ ทิมสิตย์ สย.8489	
วิศวกรเครื่องกล	
นายช่างเขียนแบบ	
นางสาวพิทักษ์กุล แสงหนิจ	

แบบ บ้านพักอาศัย 2 ชั้น
แบบที่ 087
ชื่อบ้าน สาธร

เจ้าของ

สถานที่

แบบแสดง
แปลนตำแหน่งฐานราก

วันที่ :	แผ่นที่	รวม
30 พฤษภาคม 2557	S-02	12

แผ่นที่	รวมแผ่น
20	40

FILE :

รายการแก้ไขแบบ

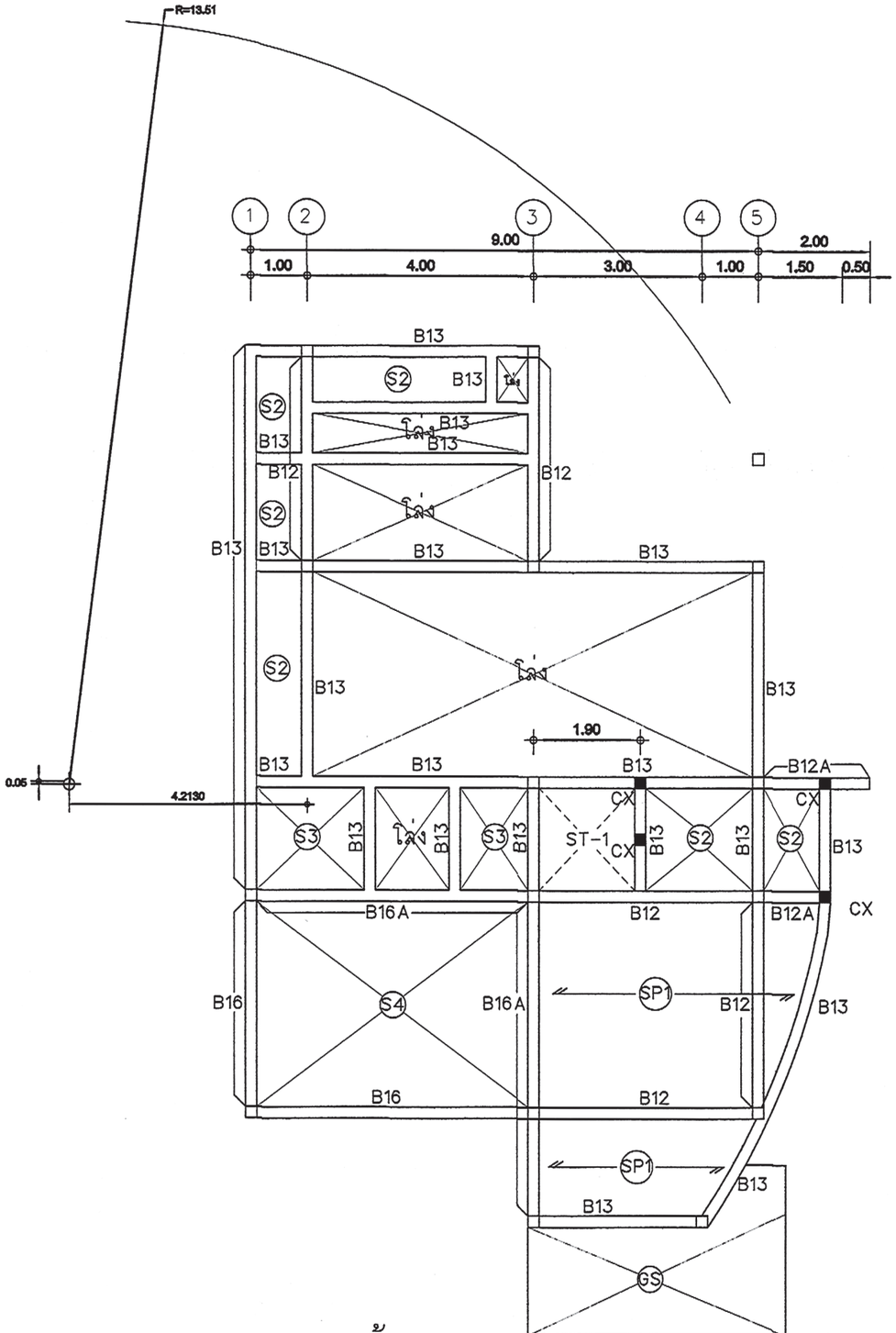

แปลนพื้น-คานคอดิน (+0.10,+0.40)

มาตราส่วน 1:75

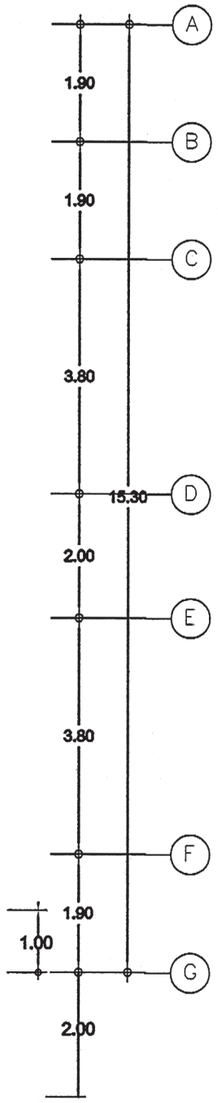

สำนักการ โยธา
กรุงเทพมหานคร

โครงการ
แบบบ้านยิ้มเพื่อประชาชน ระยะที่ 3

ตามนโยบาย
ม.ร.ว. สุขุมพันธุ์ บริพัตร
ผู้ว่าราชการกรุงเทพมหานคร
นายจุมพล ลำเภาพล
รองผู้ว่าราชการกรุงเทพมหานคร
นางนินนาท ชลิตานนท์
ปลัดกรุงเทพมหานคร

ผู้อำนวยการสำนักการโยธา	
รองผู้อำนวยการสำนักการโยธา	
นายหิรัณย์ เสิศประพันธ์	
ผู้อำนวยการสำนักงานออกแบบ	
นายวัชรินทร์ บรรพต	
หัวหน้ากลุ่มงานสถาปัตยกรรม	
นายสินธุ์ชัย บุญปักษ์	
หัวหน้ากลุ่มงานวิศวกรรมอาคาร	
นายธวัชชะ เมฆะกุล	
สถาปนิก	
นายอนุศักดิ์ แสงสังสิทธิ์ ส.ส.ล.2495	
วิศวกรโครงสร้าง	
นายชูเกียรติ เสนปาน ภย.43016	
วิศวกรไฟฟ้า	
นายกิตติพงษ์ จิระเดชากร ภพ.2282	
วิศวกรสุขาภิบาล	
นายจิระสิทธิ์ ทิมสถิตย์ สย.8489	
วิศวกรเครื่องกล	
นายช่างเขียนแบบ	
นางสาวพิพักษ์กุล แสงพิณฯ	

แบบ บ้านพักอาศัย 2 ชั้น
แบบที่ 087
ชื่อบ้าน สาธร

เจ้าของ

สถานที่

แบบแสดง
แปลนพื้น คาน คอดิน
(+0.10 , +0.40)

วันที่ :	เลขที่	รวม
30 พฤษภาคม 2557	S-03	12

แผ่นที่	รวมแผ่น
21	40

FILE :

รายการแก้ไขแบบ

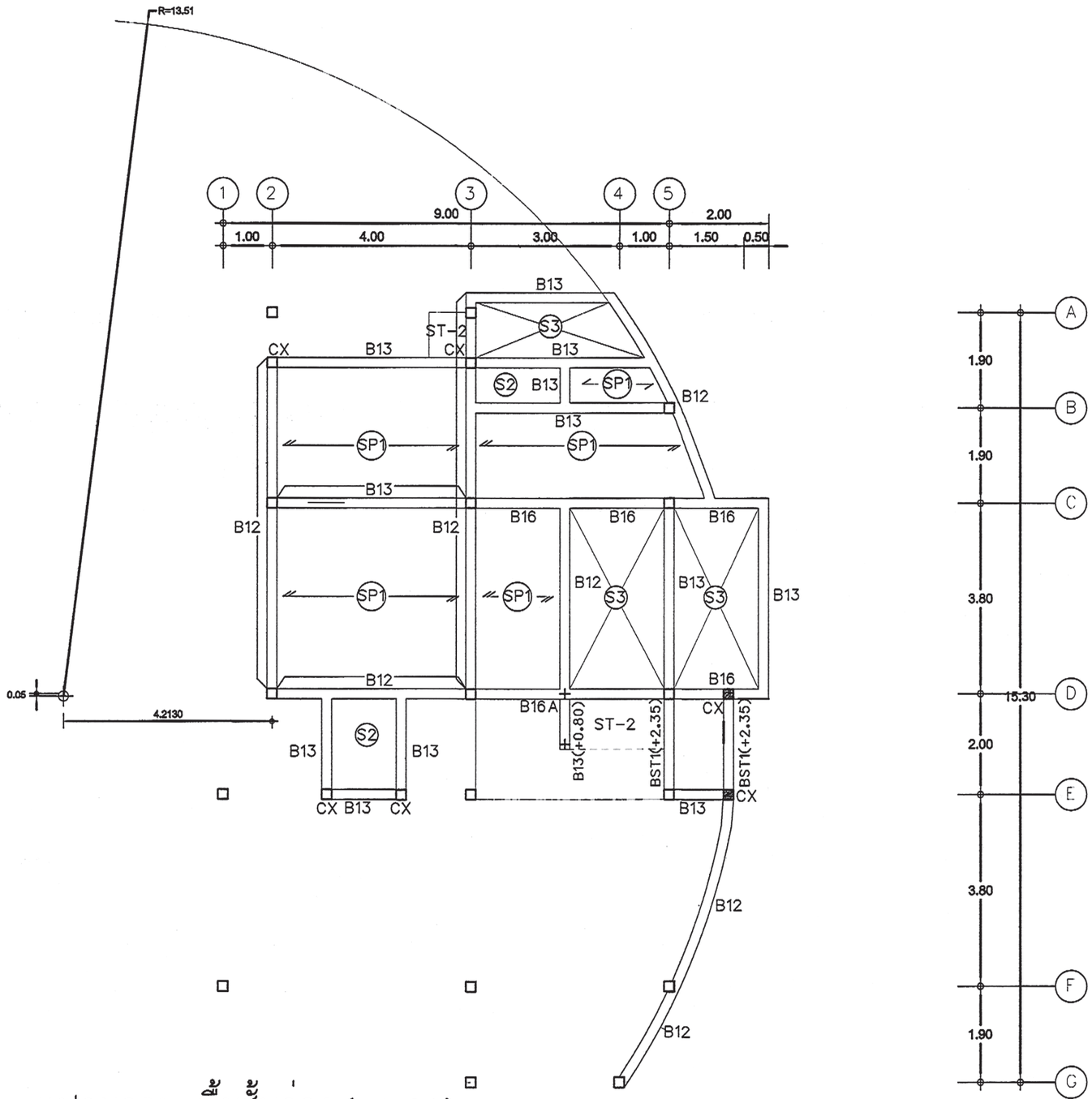

แปลนคาน-พื้นชั้นล่าง (+0.80)

มาตราส่วน 1:75

สำนักการ โยธา
กรุงเทพมหานคร

โครงการ
แบบบ้านยิ้มเพื่อประชาชน ระยะที่ 3

ตามนโยบาย
ม.ร.ว. สุขุมพันธุ์ บริพัตร
ผู้ว่าราชการกรุงเทพมหานคร
นายจุมพล สำเภาพล
รองผู้ว่าราชการกรุงเทพมหานคร
นางนินนาท ชลิตานนท์
ปลัดกรุงเทพมหานคร

ผู้อำนวยการสำนักการโยธา
รองผู้อำนวยการสำนักการโยธา
นายทวีศักดิ์ เลิศประพันธ์
ผู้อำนวยการสำนักงานออกแบบ
นายวัชรินทร์ บรรพต
หัวหน้ากลุ่มงานสถาปัตยกรรม
นายสินธุ์ชัย บุญปักษ์
หัวหน้ากลุ่มงานวิศวกรรมอาคาร
นายอริยะ เมฆะกุล

สถาปนิก
นายอนุศักดิ์ แสงสังสิทธิ์ ส.สถ.2495
วิศวกรโครงสร้าง
นายชูเวช เสนปาน ภย.43016
วิศวกรไฟฟ้า
นายกิตติพงษ์ จิระเดชากร ภพก.12282
วิศวกรสุขาภิบาล
นายจีระสิทธิ์ ทิมสถิตย์ สย.8489
วิศวกรเครื่องกล
นายช่างเขียนแบบ
นาวสาวพิทักษ์กุล แสงพินิจ

แบบ บ้านพักอาศัย 2 ชั้น
แบบที่ 087
ชื่อบ้าน สาธร
เจ้าของ
สถานที่

แบบแสดง
แปลนคาน พื้น ชั้นล่าง (+0.80)

วันที่ :	เลขที่	รวม
30 พฤษภาคม 2557	S-04	12

แผ่นที่	รวมแผ่น
22	40

FILE :

รายการแก้ไขแบบ

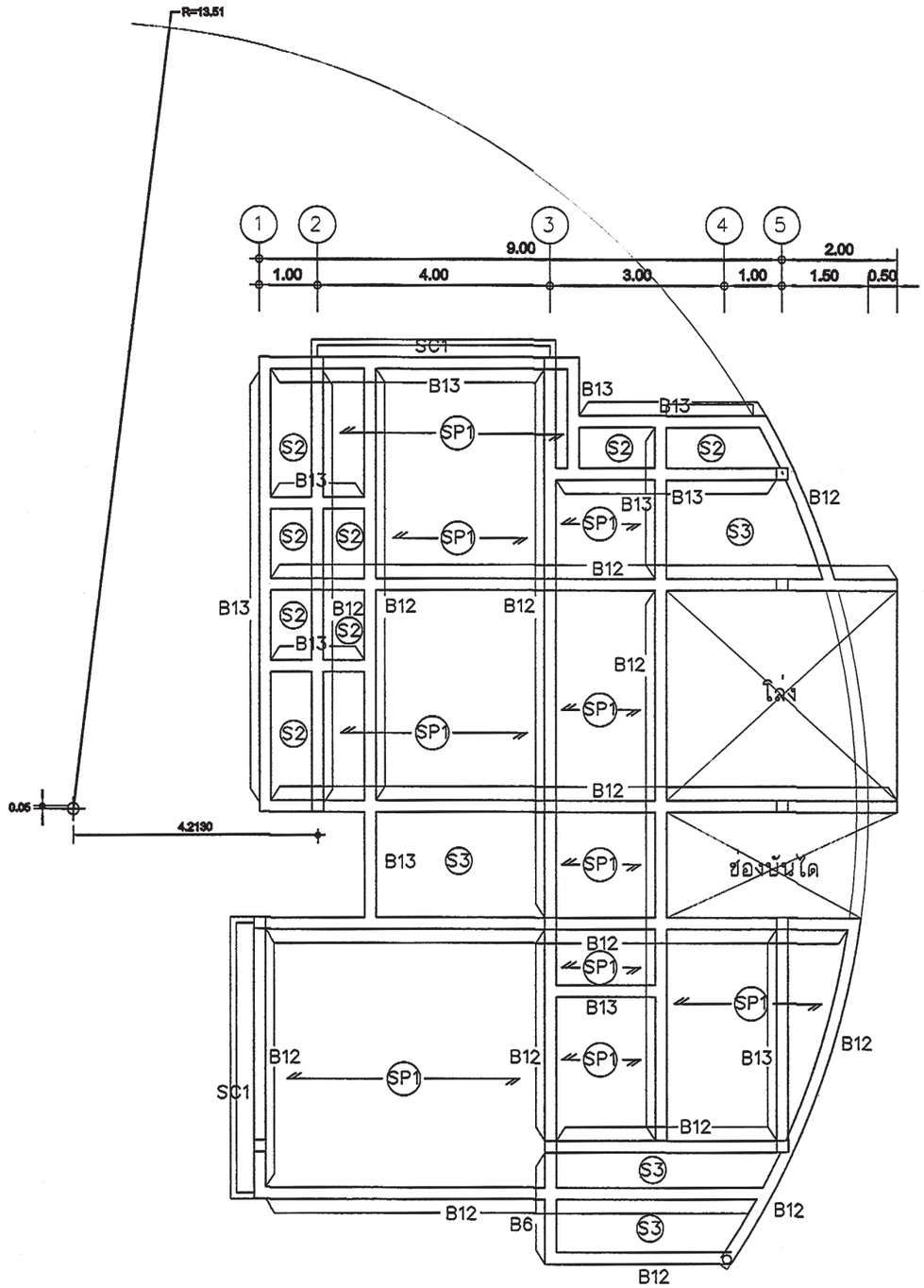

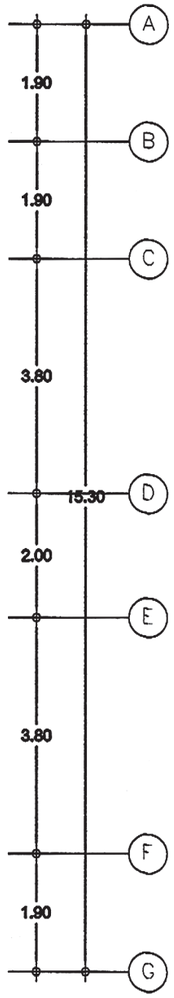

แปลนคาน-พื้นชั้นบน

มาตราส่วน 1:75

สำนักการ โยธา
กรุงเทพมหานคร

โครงการ
แบบบ้านยิ้มเพื่อประชาชน ระยะที่ 3

ตามนโยบาย
ม.ร.ว. สุขุมพันธุ์ บริพัตร
ผู้ว่าราชการกรุงเทพมหานคร
นายจุมพล ลำเภาพล
รองผู้ว่าราชการกรุงเทพมหานคร
นางนินนาท ชลิตานนท์
ปลัดกรุงเทพมหานคร

ผู้อำนวยการสำนักการโยธา	
รองผู้อำนวยการสำนักการโยธา	
นายหิมักดี เลิศประพันธ์	
ผู้อำนวยการสำนักงานออกแบบ	
นายวัชรินทร์ บรรพต	
หัวหน้ากลุ่มงานสถาปัตยกรรม	
นายสินธุ์ชัย บุญปักษ์	
หัวหน้ากลุ่มงานวิศวกรรมอาคาร	
นายอธิยะ เมะนุต	
สถาปนิก	
นายอนุศักดิ์ แสงสังสิทธิ์ ส.สถ.2495	
วิศวกรโครงสร้าง	
นายชูเวช เสนปาน ภย.43016	
วิศวกรไฟฟ้า	
นายกิตติพงษ์ จิระเลขากร ภฟก.2282	
วิศวกรสุขาภิบาล	
นายจิระสิทธิ์ ทิมสถิตย์ สย.8489	
วิศวกรเครื่องกล	
นายช่างเขียนแบบ	
นาวสาวศิกัญกุล แสงพินิจ	

แบบ บ้านพักอาศัย 2 ชั้น
แบบที่ 087
ชื่อบ้าน สาธร

เจ้าของ

สถานที่

แบบแสดง
แปลนคาน พื้น ชั้นบน

วันที่ :	เลขที่	รวม
30 พฤษภาคม 2557	S-05	12

แผ่นที่	รวมแผ่น
23	40

FILE :

รายการแก้ไขแบบ

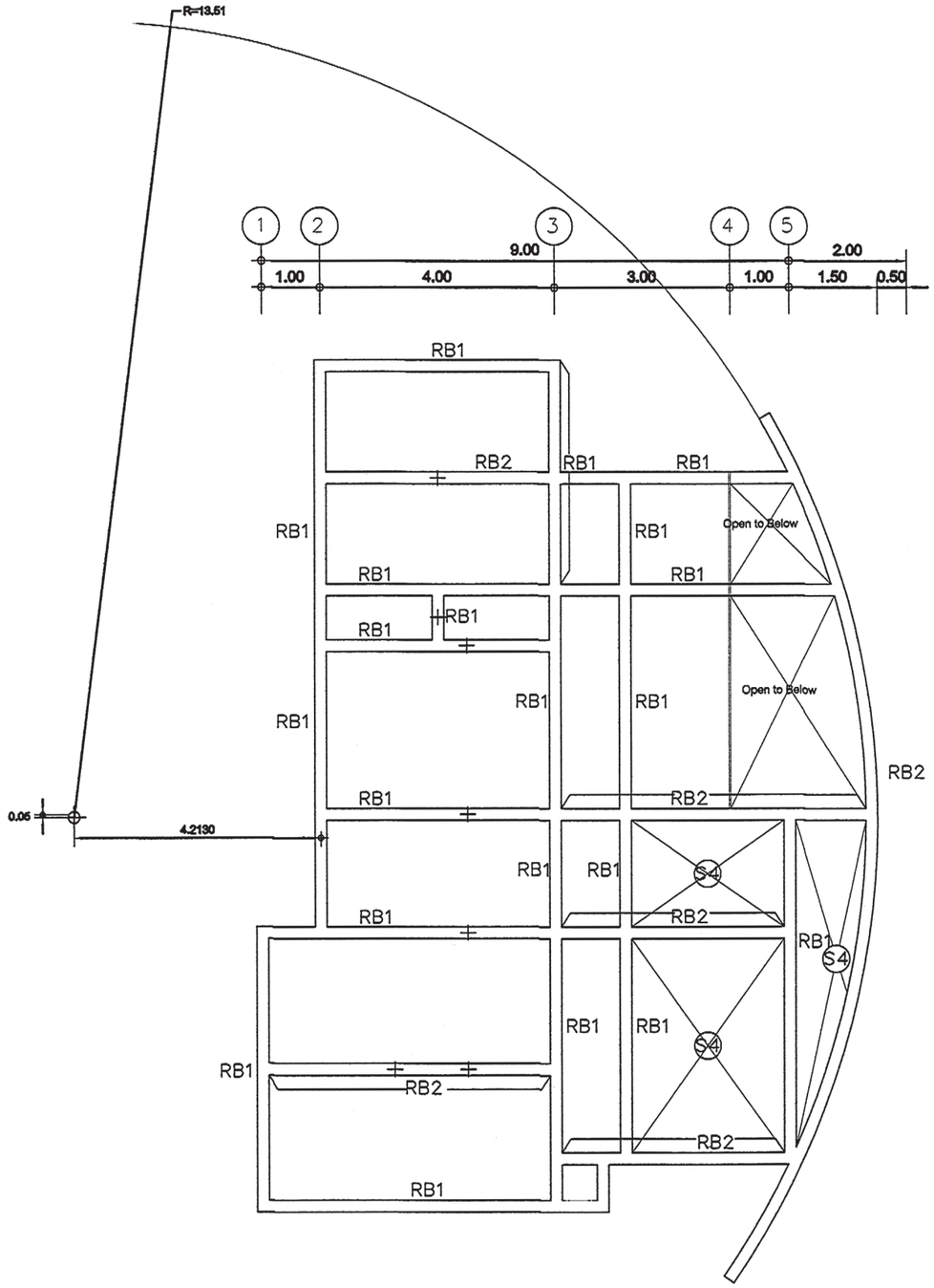

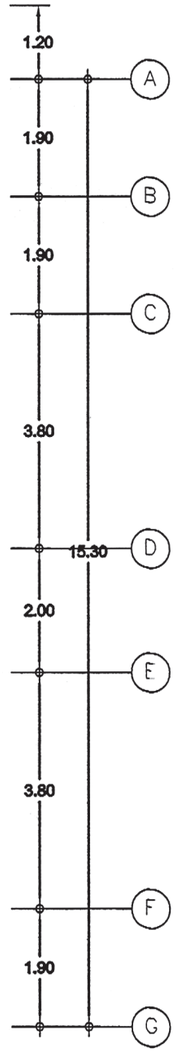

แปลนคานหลังคา

มาตราส่วน **1:75**

สำนักการ โยธา
กรุงเทพมหานคร

โครงการ
แบบบ้านยิ้มเพื่อประชาชน ระยะที่ 3

ตามนโยบาย
ม.ร.ว. สุขุมพันธุ์ บริพัตร
ผู้ว่าราชการกรุงเทพมหานคร
นายจุมพล ลำเภาพล
รองผู้ว่าราชการกรุงเทพมหานคร
นางนินนาท ชลิตานนท์
ปลัดกรุงเทพมหานคร

ผู้อำนวยการสำนักการโยธา	
รองผู้อำนวยการสำนักการโยธา	
นายหวิลักส์ เลิศประพันธ์	
ผู้อำนวยการสำนักงานออกแบบ	
นายวัชรินทร์ บรรพต	
หัวหน้ากลุ่มงานสถาปัตยกรรม	
นายสินธุ์ชัย บุญบักษ์	
หัวหน้ากลุ่มงานวิศวกรรมอาคาร	
นายธริยะ เมตะกุล	
สถาปนิก	
นายอนุศักดิ์ แสงสังสิทธิ์ ส.ส.ล.2495	
วิศวกรโครงสร้าง	
นายชูเวช เสนปาน ภย.43016	
วิศวกรไฟฟ้า	
นายกิตติพงษ์ จิระเดชากร ภฟก.	2282
วิศวกรสุขาภิบาล	
นายจิระสิทธิ์ ทิมสิตย์ สย.8489	
วิศวกรเครื่องกล	
นายช่างเขียนแบบ	
นางสาวพิทักษ์กุล แสงพินิจ	

แบบ บ้านพักอาศัย 2 ชั้น
แบบที่ 087
ชื่อบ้าน สาธร

เจ้าของ

สถานที่

แบบแสดง

แปลนคานหลังคา

วันที่ :	เลขที่	รวม
30 พฤษภาคม 2557	S-06	12

แผ่นที่	รวมแผ่น
24	40

FILE :

รายการแก้ไขแบบ

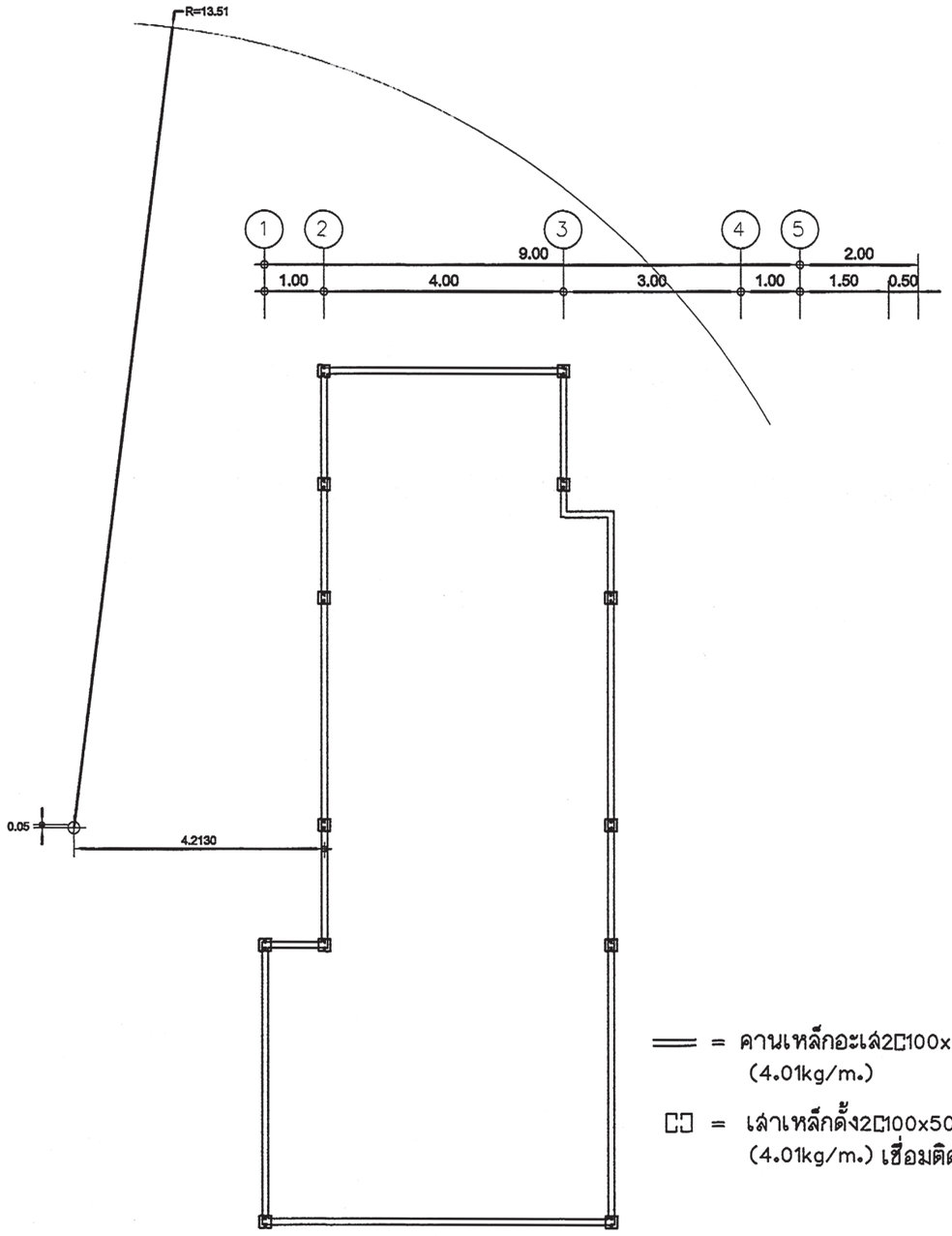

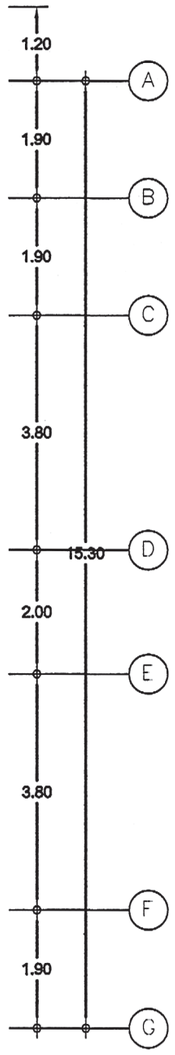

= = คานเหล็กอะเส2[100x50x20x2.3mm.
(4.01kg/m.)

[:] = เสาเหล็กตั้ง2[100x50x20x2.3mm.
(4.01kg/m.) เชื่อมติดคานหลังคา(RB)

แปลนคานอะเสเหล็ก(+7.30)

มาตราส่วน 1:75

สำนักการ โยธา
กรุงเทพมหานคร

โครงการ
แบบบ้านยิ้มเพื่อประชาชน ระยะที่ 3

ตามนโยบาย
ม.ร.ว. สุขุมพันธุ์ บริพัตร
ผู้ว่าราชการกรุงเทพมหานคร
นายจุมพล ลำเภาพล
รองผู้ว่าราชการกรุงเทพมหานคร
นางนินนาท ชลิตานนท์
ปลัดกรุงเทพมหานคร

ผู้อำนวยการสำนักการโยธา	
รองผู้อำนวยการสำนักการโยธา	
นายหริศักดิ์ เสิศประพันธ์	
ผู้อำนวยการสำนักงานออกแบบ	
นายวัชรินทร์ บรรพต	
หัวหน้ากลุ่มงานสถาปัตยกรรม	
นายสินธุชัย บุญปักษ์	
หัวหน้ากลุ่มงานวิศวกรรมอาคาร	
นายอริยะ เมะเกตุ	
สถาปนิก	
นายอนุศักดิ์ แสงสังสิทธิ์ ส.ส.ท.2495	
วิศวกรโครงสร้าง	
นายชูเวช เสนปาน ภย.43016	
วิศวกรไฟฟ้า	
นายกิตติพงษ์ จิระเดชากร ภพก.12282	
วิศวกรสุขาภิบาล	
นายจิระสิทธิ์ หิมสถิตย์ สย.8489	
วิศวกรเครื่องกล	
นายช่างเขียนแบบ	
นางสาวพิทักษ์กุล แสงหนิจ	

แบบ บ้านพักอาศัย 2 ชั้น
แบบที่ 087
ชื่อบ้าน สาธร

เจ้าของ

สถานที่

แบบแสดง
แปลนคานอะเสเหล็ก

วันที่ :	เลขที่	รวม
30 พฤษภาคม 2557	S-07	12

แผ่นที่	รวมแผ่น
25	40

FILE :

รายการแก้ไขแบบ

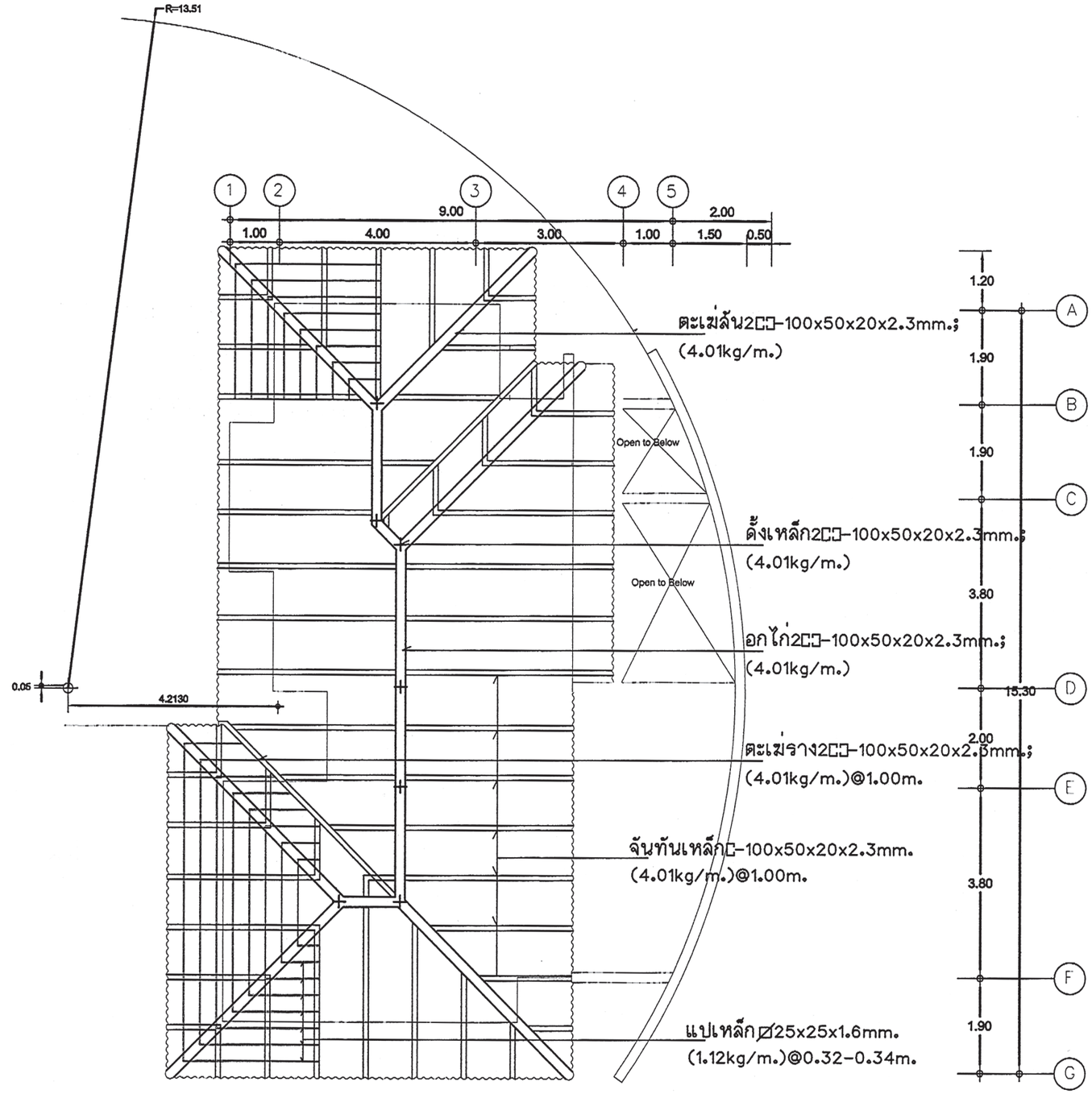

แปลนโครงหลังคา

มาตราส่วน 1:75

สำนักการ โยธา
กรุงเทพมหานคร

โครงการ
แบบบ้านยิ้มเพื่อประชาชน ระยะที่ 3

ตามนโยบาย
ม.ร.ว. สุขุมพันธุ์ บริพัตร
ผู้ว่าราชการกรุงเทพมหานคร
นายจุมพล ลำเภาพล
รองผู้ว่าราชการกรุงเทพมหานคร
นางนินนาท ชลิตานนท์
ปลัดกรุงเทพมหานคร

ผู้อำนวยการสำนักการโยธา	
รองผู้อำนวยการสำนักการโยธา	
นายทวีศักดิ์ เลิศประพันธ์	
ผู้อำนวยการสำนักงานออกแบบ	
นายวัชรินทร์ บรรพต	
หัวหน้ากลุ่มงานสถาปัตยกรรม	
นายสินธุ์ชัย บุญปักษ์	
หัวหน้ากลุ่มงานวิศวกรรมอาคาร	
นายอริยะ เมฆะกุล	
สถาปนิก	
นายอนุศักดิ์ แสงสังสิทธิ์ ส.สถ.2495	
วิศวกรโครงสร้าง	
นายชูเกียรติ เสนปาน ภย.43016	
วิศวกรไฟฟ้า	
นายกิตติพงษ์ วิระเดชากร ภพก.2282	
วิศวกรสุขาภิบาล	
นายวีระสิทธิ์ ทิมสถิตย์ สย.8489	
วิศวกรเครื่องกล	
นายช่างเขียนแบบ	
นางสาวศิกักษ์กุล แสงพินิจ	

แบบ	บ้านพักอาศัย 2 ชั้น
แบบที่	087
ชื่อบ้าน	สารธร
เจ้าของ	
สถานที่	
แบบแสดง	แปลนโครงหลังคา

วันที่ :	เฉพาะที่	รวม
30 พฤษภาคม 2557	S-08	12

แผ่นที่	รวมแผ่น
26	40

FILE :

รายการแก้ไขแบบ

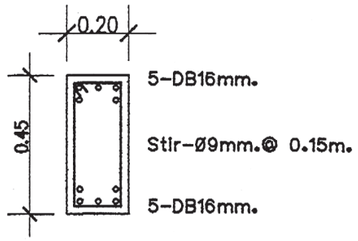

B6 1:20

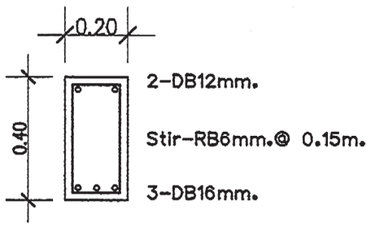

BST1 1:20

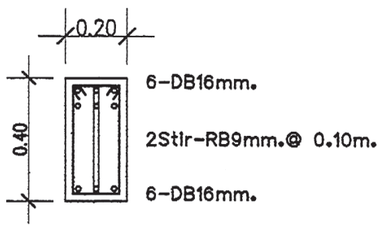

B12A 1:20

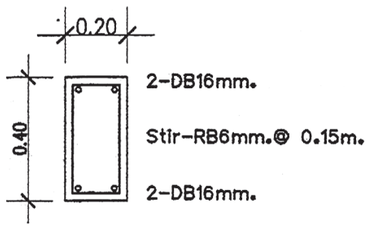

B12,RB2 1:20

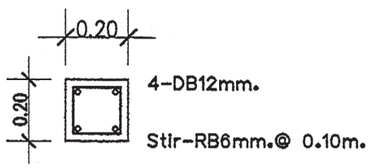

CX 1:20

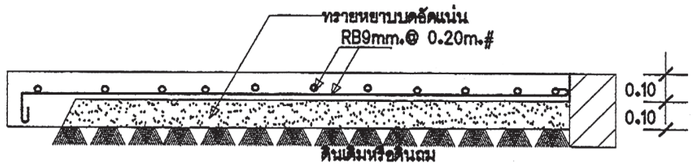

GS 1:20

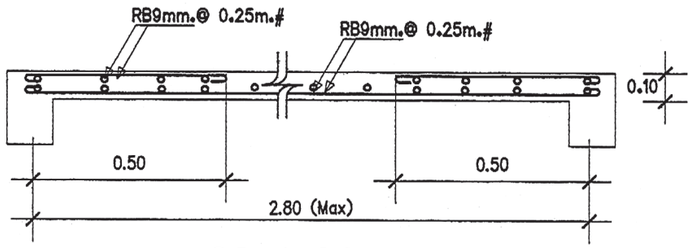

S2 1:20

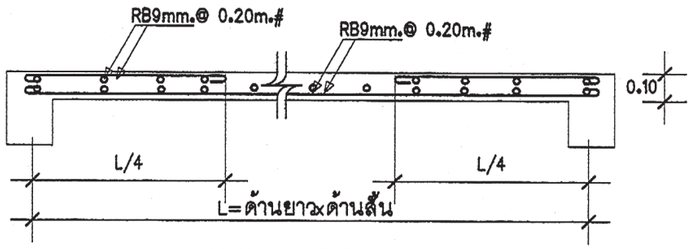

S3 1:20

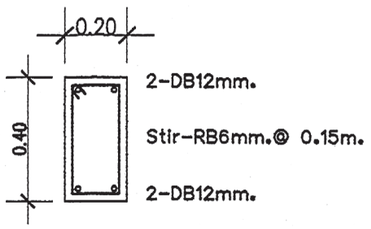

B13,RB1 1:20

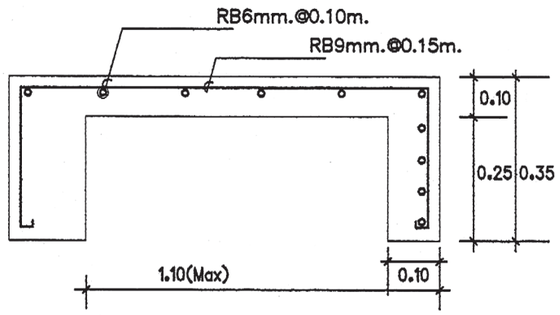

SC1 1:20

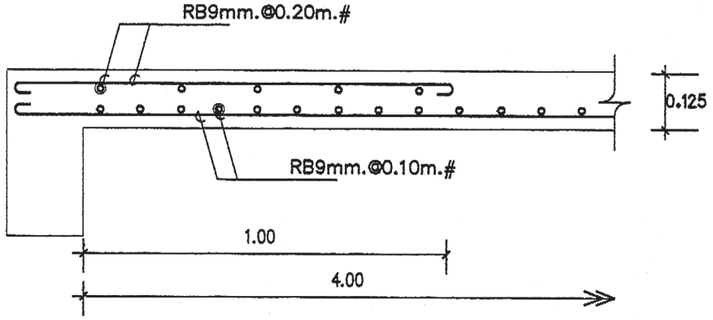

S4 1:20

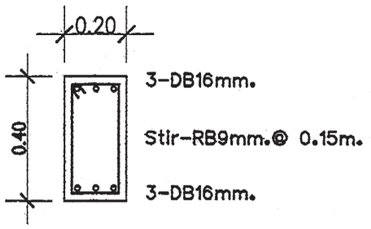

B16 1:20

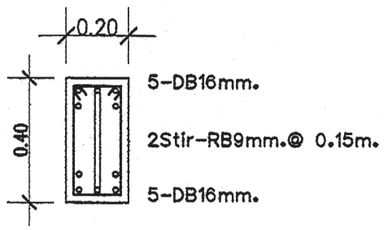

B16A 1:20

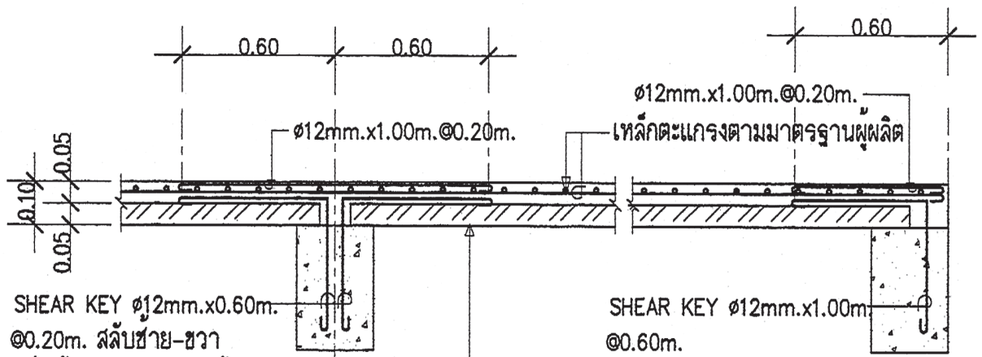

แผ่นพื้นสำเร็จรูปชนิด ท้องเรียบ หนา 0.05 ม.
รับน้ำหนักบรรทุกปลอดภัยได้ไม่น้อยกว่า 200 กก./ตร.ม.

DETAIL SP1

สำนักการ โยธา
กรุงเทพมหานคร

โครงการ
แบบบ้านยิ้มเพื่อประชาชน ระยะที่ 3

ตามนโยบาย
ม.ร.ว. สุขุมพันธุ์ บริพัตร
ผู้ว่าราชการกรุงเทพมหานคร
นายจุมพล ลำเภาพล
รองผู้ว่าราชการกรุงเทพมหานคร
นางนิ่มนาท ชลิตานนท์
ปลัดกรุงเทพมหานคร

ผู้อำนวยการสำนักการโยธา	
รองผู้อำนวยการสำนักการโยธา	
นายศิวัศกดิ์ เลิศประพันธ์	
ผู้อำนวยการสำนักงานออกแบบ	
นายวีรินทร์ บรรพต	
หัวหน้ากลุ่มงานสถาปัตยกรรม	
นายสินธุชัย บุญมีกษ์	
หัวหน้ากลุ่มงานวิศวกรรมอาคาร	
นายอธิระ เมธะกุล	
สถาปนิก	
นายอนุศักดิ์ แสงสังสิทธิ์ ส.ถ.2485	
วิศวกรโครงสร้าง	
นายสุเมธ เสนปาน ภย.43016	
วิศวกรไฟฟ้า	
นายอัตติพงษ์ จิระดรณกร ภพ.2282	
วิศวกรสุขาภิบาล	
นายจิระสิทธิ์ หิมสถิตย์ สย.8489	
วิศวกรเครื่องกล	
นายช่างเขียนแบบ	
นายสราวิทิกรกุล แสงพินิจ	

แบบ	บ้านพักอาศัย 2 ชั้น
แบบที่	087
ชื่อบ้าน	สาธร
เจ้าของ	
สถานที่	

แบบแสดง
แบบขยายโครงสร้าง 1

วันที่ :	แผ่นที่	รวม
30 พฤศจิกายน 2557	S-09	12

แผ่นที่	รวมแผ่น
27	40

FILE :

รายการแก้ไขแบบ

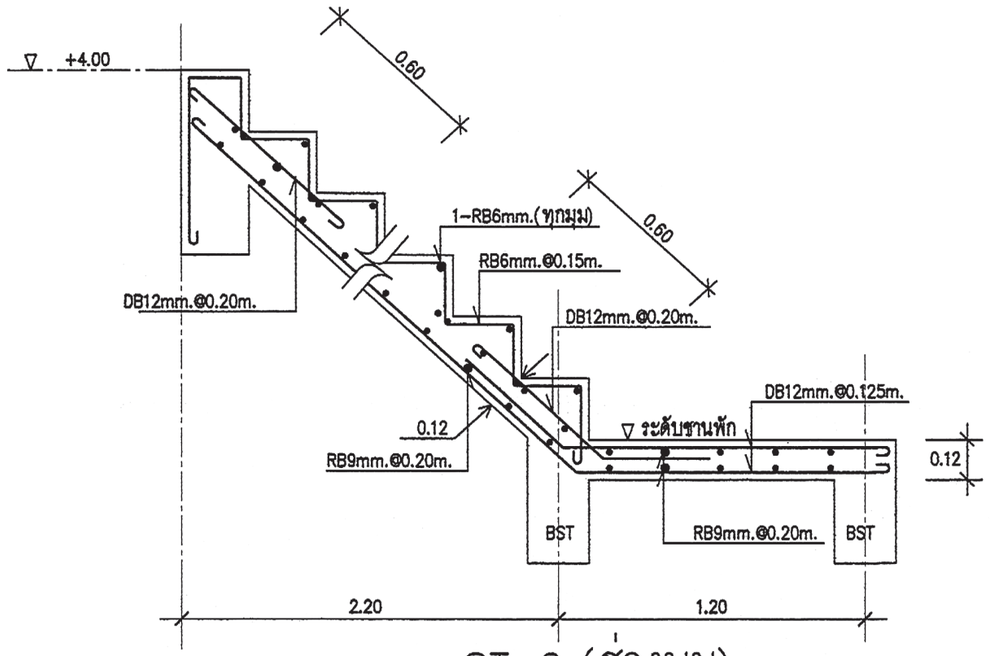

ST-2 (ช่วงบน)

หลังคา / พื้นชั้น 1	0.20 / 0.20 — 4-DB12mm. Stir-Ø6mm.@ 0.15m.	0.20 / 0.20 — 4-DB12mm. Stir-Ø6mm.@ 0.15m.
พื้นชั้น 1 / ตอม่อ	0.20 / 0.20 — 4-DB12mm. Stir-Ø6mm.@ 0.15m.	0.25 / 0.25 — 8-DB12mm. 2-Stir-Ø6mm.@ 0.15m.
FLOOR / COLLUM	C1	C2

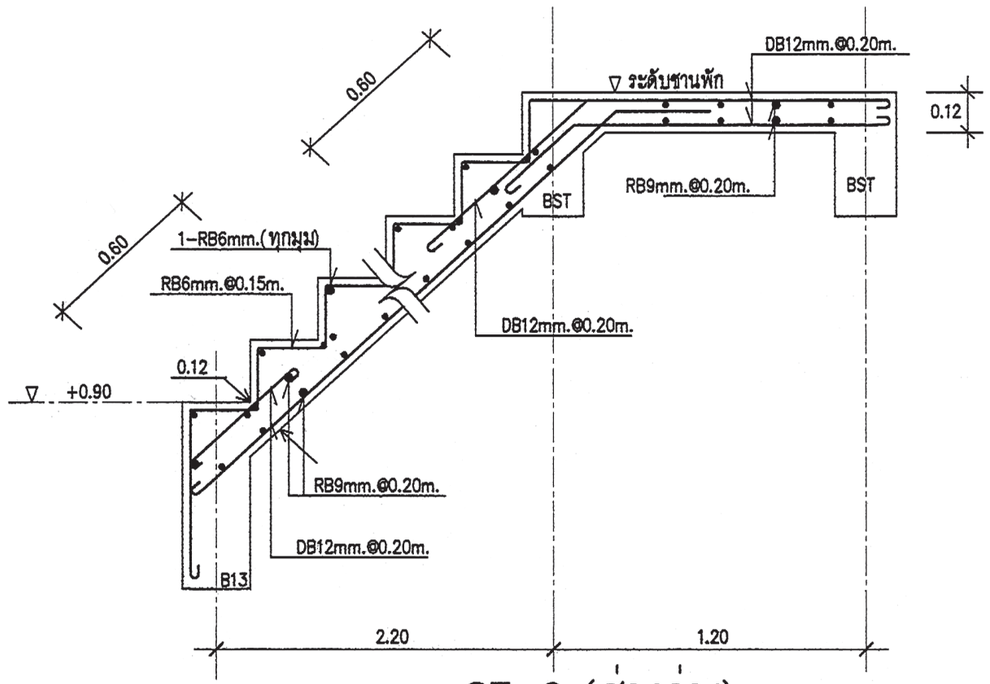

ST-2 (ช่วงล่าง)

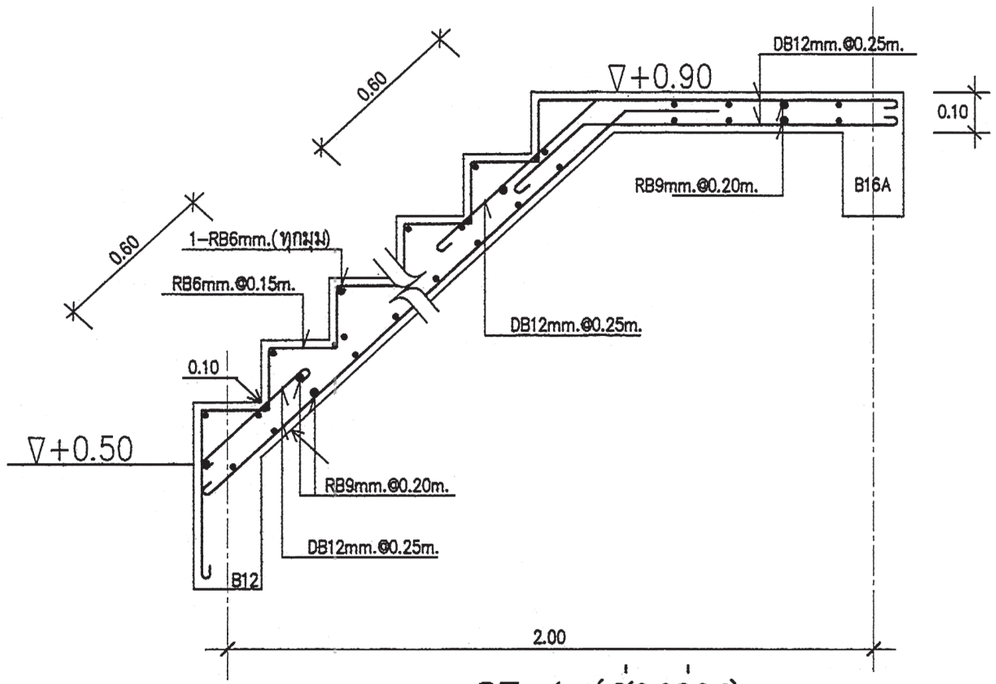

ST-1 (ช่วงล่าง)

สำนักการ โยธา
กรุงเทพมหานคร

โครงการ
แบบบ้านยิ้มเพื่อประชาชน ระยะที่ 3

ตามนโยบาย
ม.ร.ว. สุขุมพันธุ์ บริพัตร
ผู้ว่าราชการกรุงเทพมหานคร
นายจุมพล สำเภาพล
รองผู้ว่าราชการกรุงเทพมหานคร
นางนินนาท ชลิตานนท์
ปลัดกรุงเทพมหานคร

ผู้อำนวยการสำนักการโยธา
รองผู้อำนวยการสำนักการโยธา
นายทวีศักดิ์ เลิศประพันธ์
ผู้อำนวยการสำนักงานออกแบบ
นายวัชรินทร์ บรรพต
หัวหน้ากลุ่มงานสถาปัตยกรรม
นายสินธุ์ชัย บุญบักษ์
หัวหน้ากลุ่มงานวิศวกรรมอาคาร
นายอริยะ เมฆะกุล

สถาปนิก
นายอนุศักดิ์ แสงสังสิทธิ์ ส.สถ.2495
วิศวกรโครงสร้าง
นายชูเวช เสนปาน ภย.43016
วิศวกรไฟฟ้า
นายกิตติพงษ์ จิระเดชากร ภพ.12282
วิศวกรสุขาภิบาล
นายจีระสิทธิ์ ทิมสถิตย์ สย.8489
วิศวกรเครื่องกล
นายช่างเขียนแบบ
นาวสาวพิทักษ์กุล แสงพินิจ

แบบ บ้านพักอาศัย 2 ชั้น
แบบที่ 087
ชื่อบ้าน สาธร
เจ้าของ
สถานที่

แบบแสดง
แบบขยายโครงสร้าง 2

วันที่ :	เลขที่	รวม
30 พฤษภาคม 2557	S-10	12

แผ่นที่	รวมแผ่น
28	40

FILE :

รายการแก้ไขแบบ

หมายเหตุ

กรณีใช้ฐานราก เสาเข็มเจาะแทนฐานรากเสาเข็มตอก

ให้ใช้เทียบดังนี้ F1=F1A , F2=F2A , F3=F3A

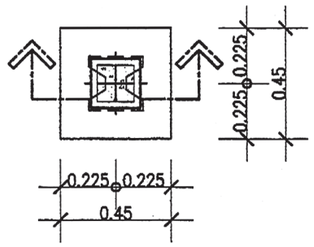

แบบขยาย	F1
มาตราส่วน	1 : 25

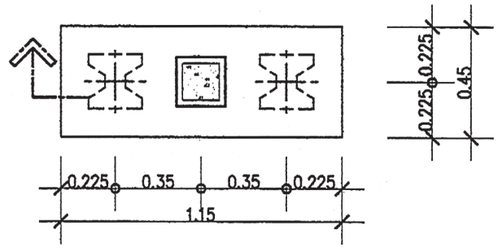

แบบขยาย	F2
มาตราส่วน	1 : 25

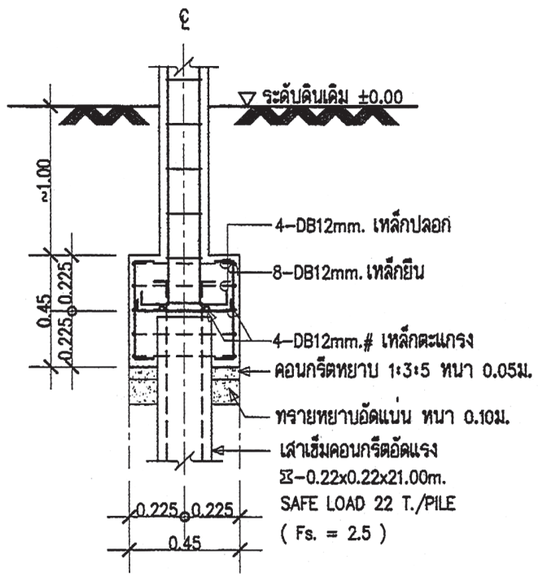

รูปตัด	F1
มาตราส่วน	1 : 25

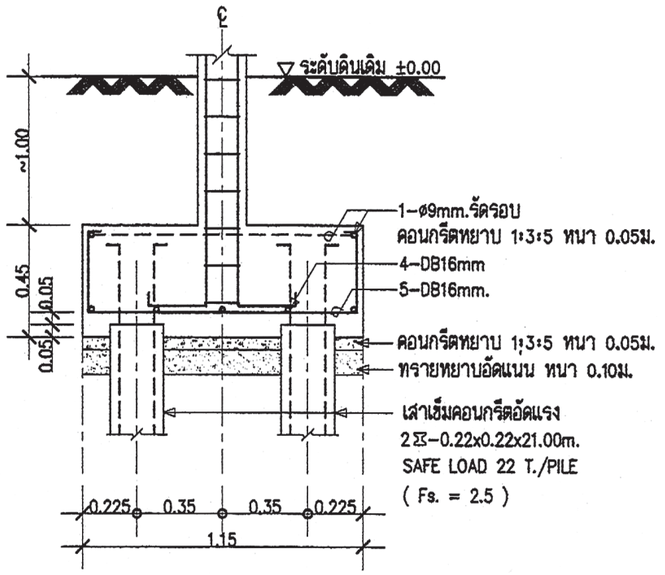

รูปตัด	F2
มาตราส่วน	1 : 25

สำนักการ โยธา
กรุงเทพมหานคร

โครงการ

แบบบ้านยิ้มเพื่อประชาชน ระยะที่ 3

ตามนโยบาย

ม.ร.ว. สุขุมพันธุ์ บริพัตร
ผู้ว่าราชการกรุงเทพมหานคร

นายจุมพล สำเภาพล
รองผู้ว่าราชการกรุงเทพมหานคร

นางนินนาท ชลิตานนท์
ปลัดกรุงเทพมหานคร

ผู้อำนวยการสำนักการโยธา

รองผู้อำนวยการสำนักการโยธา
นายทวีศักดิ์ เลิศประพันธ์

ผู้อำนวยการสำนักงานออกแบบ
นายวัชรินทร์ บรรพต

หัวหน้ากลุ่มงานสถาปัตยกรรม
นายสินธุชัย บุญปักษ์

หัวหน้ากลุ่มงานวิศวกรรมอาคาร
นายอริยะ เมฆะกุล

สถาปนิก
นายอนุศักดิ์ แสงสังสิทธิ์ ส.สถ.2495

วิศวกรโครงสร้าง
นายชูเวช เสนปาน ภย.43016

วิศวกรไฟฟ้า
นายกิตติพงษ์ จิระเดชากร ภพก.12282

วิศวกรสุขาภิบาล
นายจีระสิทธิ์ ทิมสถิตย์ สย.6489

วิศวกรเครื่องกล

นายช่างเขียนแบบ
นาวสาวพิทักษ์กุล แสงพินิจ

แบบ บ้านพักอาศัย 2 ชั้น
แบบที่ 087
ชื่อบ้าน สาธร

เจ้าของ

สถานที่

แบบแสดง
แบบขยายโครงสร้าง 3

วันที่ :	เลขที่	รวม
30 พฤษภาคม 2557	S-11	12

แผ่นที่	รวมแผ่น
29	40

FILE :

รายการแก้ไขแบบ

หมายเหตุ

กรณีใช้ฐานราก เสาเข็มเจาะแทนฐานรากเสาเข็มตอก

ให้ใช้เทียบดังนี้ F1=F1A , F2=F2A , F3=F3A

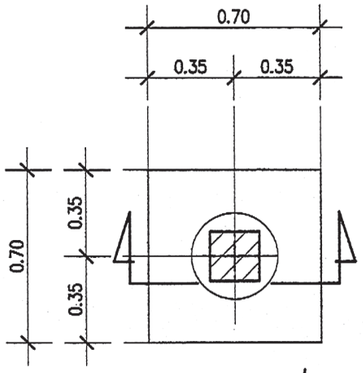

แบบขยายแปลน F1A

มาตรส่วน 1:25

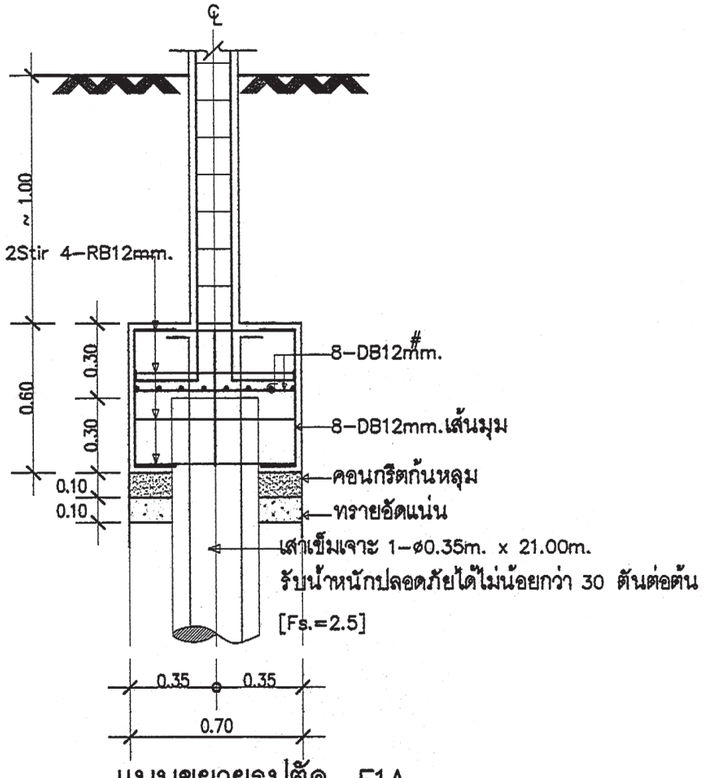

แบบขยายรูปตัด F1A

มาตรส่วน 1:25

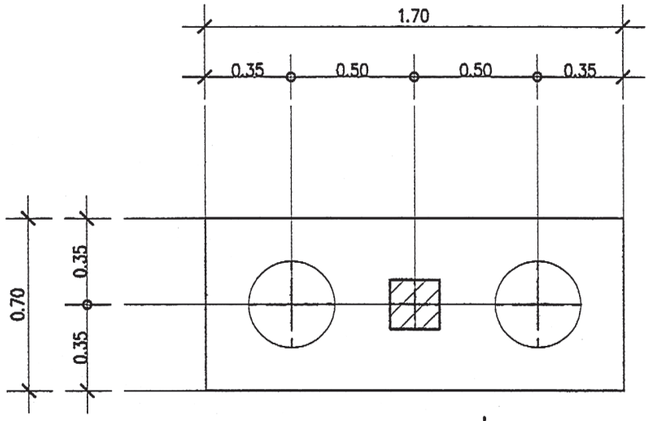

แบบขยายแปลน F2A

มาตรส่วน 1:25

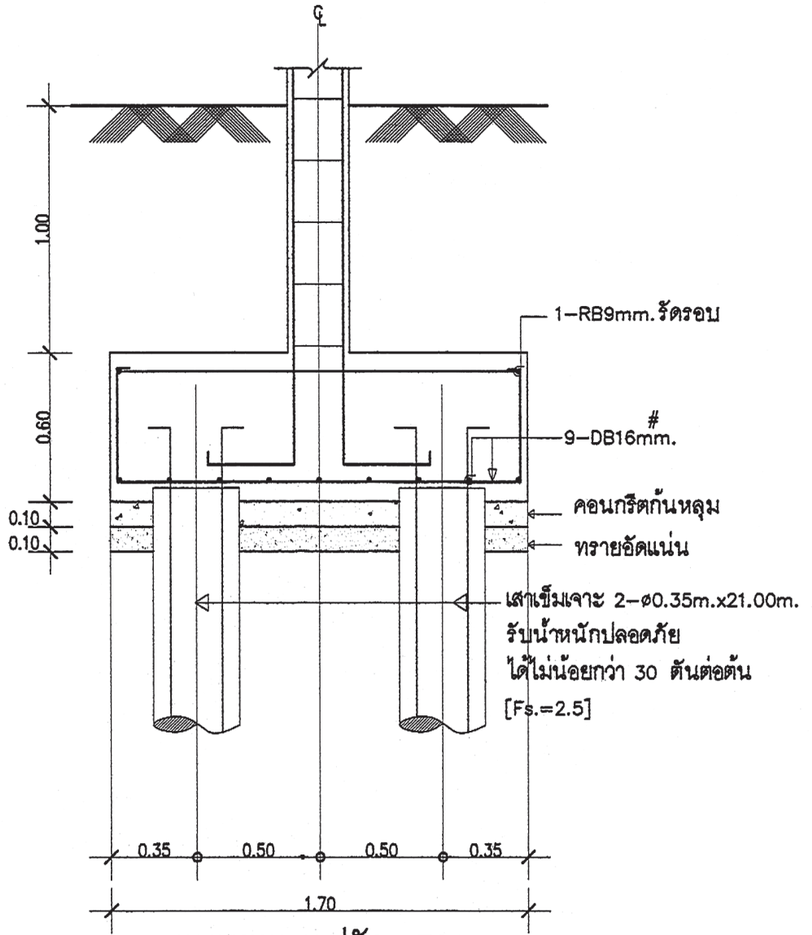

แบบขยายรูปตัด F2A

มาตรส่วน 1:25

สำนักการ โยธา
กรุงเทพมหานคร

โครงการ

แบบบ้านยิ้มเพื่อประชาชน ระยะที่ 3

ตามนโยบาย

ม.ร.ว. สุขุมพันธุ์ บริพัตร
ผู้ว่าราชการกรุงเทพมหานคร

นายจุมพล สำเภาพล
รองผู้ว่าราชการกรุงเทพมหานคร

นางนินนาท ชลิตานนท์
ปลัดกรุงเทพมหานคร

ผู้อำนวยการสำนักการโยธา

รองผู้อำนวยการสำนักการโยธา
นายทวีศักดิ์ เลิศประพันธ์

ผู้อำนวยการสำนักงานออกแบบ
นายวัชรินทร์ บรรพต

หัวหน้ากลุ่มงานสถาปัตยกรรม
นายสินธุ์ชัย บุญปักษ์

หัวหน้ากลุ่มงานวิศวกรรมอาคาร
นายอริยะ เมฆะกุล

สถาปนิก
นายอนุศักดิ์ แสงสังสิทธิ์ ส.สถ.2495

วิศวกรโครงสร้าง
นายชูเวช เสนบ่าน ภย.43016

วิศวกรไฟฟ้า
นายกิตติพงษ์ จิระเดชากร ภพก.12282

วิศวกรสุขาภิบาล
นายจิระสิทธิ์ ทิมสถิตย์ สย.6489

วิศวกรเครื่องกล

นายช่างเขียนแบบ
นาวสาวพิทักษ์กุล แสงพินิจ

แบบ บ้านพักอาศัย 2 ชั้น
แบบที่ 087
ชื่อบ้าน สาธร

เจ้าของ

สถานที่

แบบแสดง
แบบขยายโครงสร้าง 4

วันที่	เลขที่	รวม
30 พฤษภาคม 2567	S-12	12

แผ่นที่	รวมแผ่น
30	40

FILE :

รายการแก้ไขแบบ

สัญลักษณ์ระบบไฟฟ้า

S	สวิทช์ไฟฟ้าทางเดียว
S2	สวิทช์ไฟฟ้าสองทาง
	เต้ารับไฟฟ้าคู่ชนิดมีสายกราวน์
	เต้ารับสัญญาณโทรทัศน์
	เต้ารับสัญญาณโทรศัพท์
	โคมไฟฟ้า DOWNLIGHT หลอด COMPACT FL. 1*11 วัตต์
	โคมซาลาเปา หลอดฟลูออเรสเซนต์ 1*32 วัตต์
	โคมไฟฟ้าฟลูออเรสเซนต์ 1*18 วัตต์
	โคมไฟฟ้าฟลูออเรสเซนต์ 1*36 วัตต์
	CONSUMER UNIT

รายละเอียด

1. ในการติดตั้ง ผู้รับจ้างต้องปฏิบัติตามกฎระเบียบข้อบังคับของการไฟฟ้าฯ
2. วัสดุอุปกรณ์ที่ใช้
   - 2.1 แผงสวิทช์อัตโนมัติเป็นผลิตภัณฑ์ SQUARE-D,ABB,MEM,CLIPSAL,SIEMENS,HAGER
   - 2.2 CIRCUIT BREAKER เป็นผลิตภัณฑ์ SQUARE-D,ABB,MEM,CLIPSAL,SIEMENS,HAGER
   - 2.3 ดวงโคมไฟฟ้า เป็นผลิตภัณฑ์ภายในประเทศที่มีเครื่องหมายการค้า โดยมีอุปกรณ์ประกอบดังนี้
     - หลอดฟลูออเรสเซนต์ มาตรฐาน มอก.236-2533
     - ขั้วรับหลอดและขั้วรับสตาทเตอร์ มาตรฐาน มอก.344-2530
     - สตาทเตอร์ มาตรฐาน มอก.183-2528
     - บัลลาสต์ มาตรฐาน มอก.23-2521
   - 2.4 สายไฟฟ้าเป็นผลิตภัณฑ์ มาตรฐาน มอก. 11-2531
   - 2.5 สวิทช์และเต้ารับไฟฟ้า เป็นผลิตภัณฑ์ NATIONAL,CLIPSAL,BTICINO,ABB
3. หากมิได้กำหนดไว้เป็นอย่างอื่น ชนิดและขนาดของสายไฟฟ้าให้ใช้ดังนี้
   - 3.1 สายเมนวงจรย่อย ให้ใช้สายขนาด 2.5 ตารางมิลลิเมตร
   - 3.2 สายไฟฟ้าระหว่างดวงโคม และสายจากสวิทช์เข้าดวงโคม ให้ใช้สายขนาด 2.5 ตารางมิลลิเมตร
   - 3.3 สายวงจรเต้ารับไฟฟ้า ให้ใช้สายขนาด 2.5 ตารางมิลลิเมตร
   - 3.4 สายดิน ให้ใช้สายขนาดไม่ต่ำกว่า 1.5 ตารางมิลลิเมตร

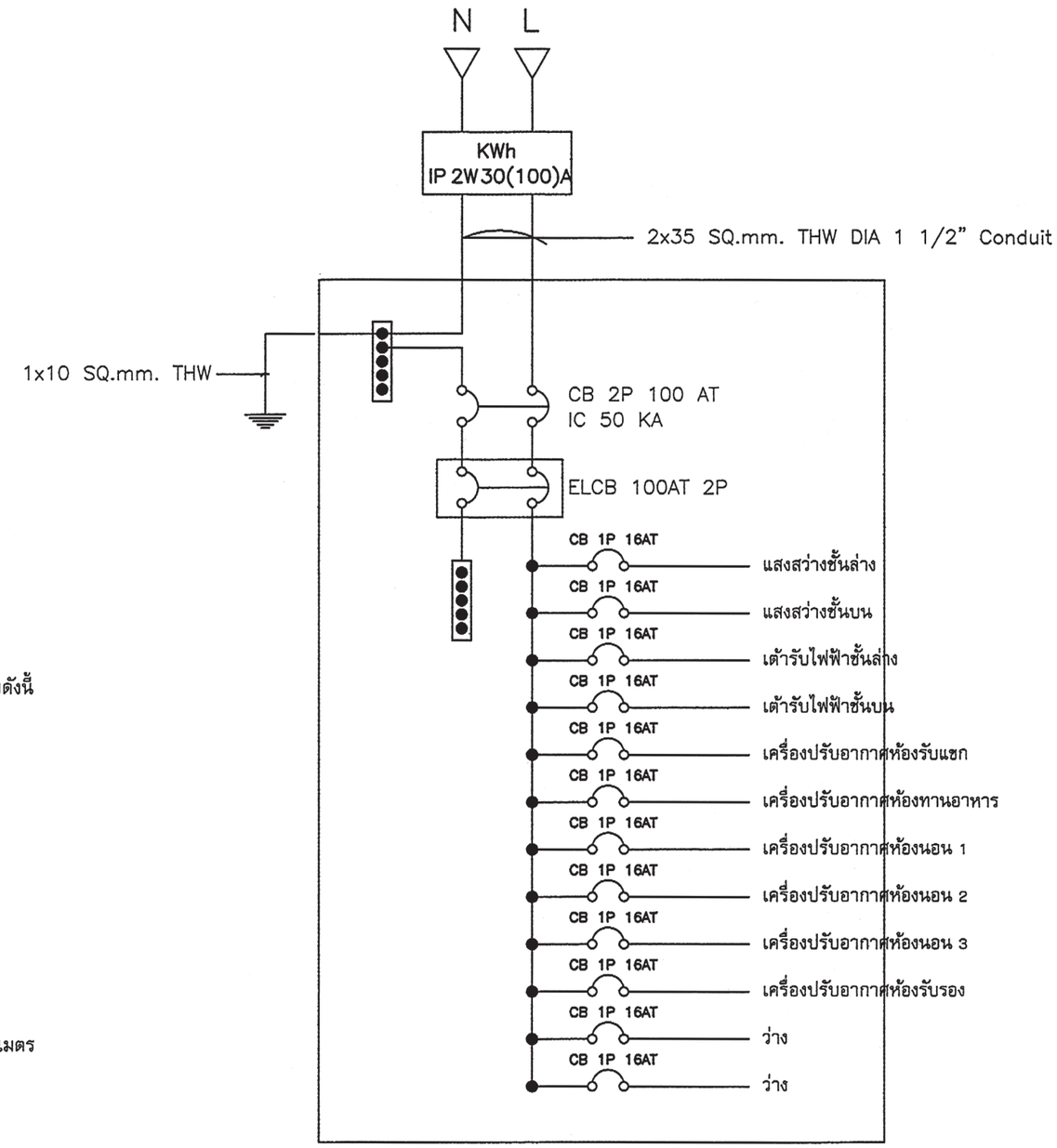

สำนักการ โยธา
กรุงเทพมหานคร

โครงการ
แบบบ้านยิ้มเพื่อประชาชน ระยะที่ 3

ตามนโยบาย
ม.ร.ว. สุขุมพันธุ์ บริพัตร
ผู้ว่าราชการกรุงเทพมหานคร
นายจุมพล ลำเภาพล
รองผู้ว่าราชการกรุงเทพมหานคร
นางนิ่นนาท ชลิตานนท์
ปลัดกรุงเทพมหานคร

ผู้อำนวยการสำนักการโยธา	
รองผู้อำนวยการสำนักการโยธา	
นายทวีศักดิ์ เศิกประพันธ์	
ผู้อำนวยการสำนักงานออกแบบ	
นายวัชรินทร์ บรรพต	
หัวหน้ากลุ่มงานสถาปัตยกรรม	
นายสินธุ์ชัย บุญบักษ์	
หัวหน้ากลุ่มงานวิศวกรรมอาคาร	
นายอริยะ เมฆะกุล	
สถาปนิก	
นายอนุศักดิ์ แสงสังสิทธิ์ ส.ค.ล.2495	
วิศวกรโครงสร้าง	
นายชูเวช เสนปาน ภย.43016	
วิศวกรไฟฟ้า	
นายกิตติพงษ์ จิระเดชากร ภฟก.12282	
วิศวกรสุขาภิบาล	
นายจิระสิทธิ์ หิมสถิตย์ สย.8489	
วิศวกรเครื่องกล	
นายช่างเขียนแบบ	
นางสาวรัชนก ยักษ์พันธ์	

แบบ บ้านพักอาศัย 2 ชั้น
แบบที่ 087
ชื่อบ้าน สาธร
เจ้าของ
สถานที่

แบบแสดง
สัญลักษณ์ระบบไฟฟ้า
รายการระบบไฟฟ้า

วันที่ :	เลขที่	รวม
30 พฤษภาคม 2557	E-01	5

แผ่นที่	รวมแผ่น
31	40

FILE :
รายการแก้ไขแบบ

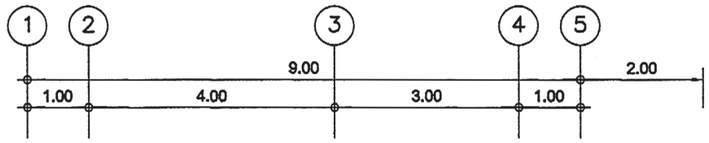

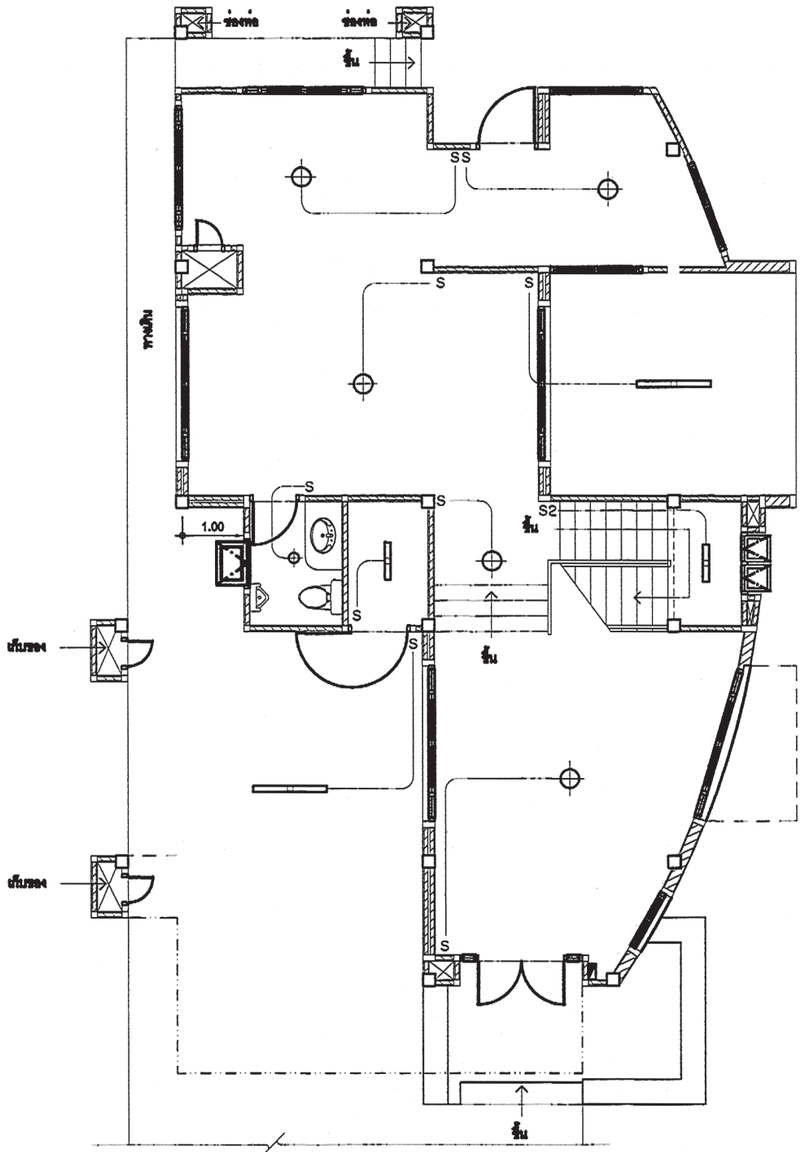

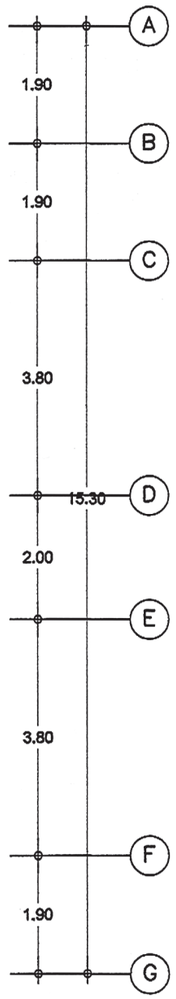

แปลนไฟฟ้าแสงสว่าง ชั้นล่าง

มาตราส่วน 1: 75

สำนักการ โยธา
กรุงเทพมหานคร

โครงการ

แบบบ้านยิ้มเพื่อประชาชน ระยะที่ 3

ตามนโยบาย

ม.ร.ว. สุขุมพันธุ์ บริพัตร
ผู้ว่าราชการกรุงเทพมหานคร

นายจุมพล ลำเภาพล
รองผู้ว่าราชการกรุงเทพมหานคร

นางนิ่มนาท ชลิตานนท์
ปลัดกรุงเทพมหานคร

ผู้อำนวยการสำนักการโยธา	
รองผู้อำนวยการสำนักการโยธา	
นายทวีศักดิ์ เสิศประพันธ์	
ผู้อำนวยการสำนักงานออกแบบ	
นายวัชรินทร์ บรรพต	
หัวหน้ากลุ่มงานสถาปัตยกรรม	
นายสินธุ์ชัย บุญบักษ์	
หัวหน้ากลุ่มงานวิศวกรรมอาคาร	
นายอธิยะ เมฆะกุล	

สถาปนิก	
นายอนุศักดิ์ แสงสังสิทธิ์ ส.ส.ก.2485	
วิศวกรโครงสร้าง	
นายชูเวช เสนปาน ภย.43016	
วิศวกรไฟฟ้า	
นายกิตติพงษ์ จิระเดชากร ภพ.12282	
วิศวกรสุขาภิบาล	
นายจิระสิทธิ์ หิมสิตย์ สย.8489	
วิศวกรเครื่องกล	
นายช่างเขียนแบบ	
นางสาวช่อผกา ยักษ์พันธ์	

แบบ	บ้านพักอาศัย 2 ชั้น
แบบที่	087
ชื่อบ้าน	สาธร
เจ้าของ	
สถานที่	

แบบแสดง

แปลนไฟฟ้าแสงสว่าง ชั้นล่าง

วันที่ :	แผ่นที่	รวม
30 พฤษภาคม 2557	E-02	5

แผ่นที่	รวมแผ่น
32	40

FILE :

รายการแก้ไขแบบ

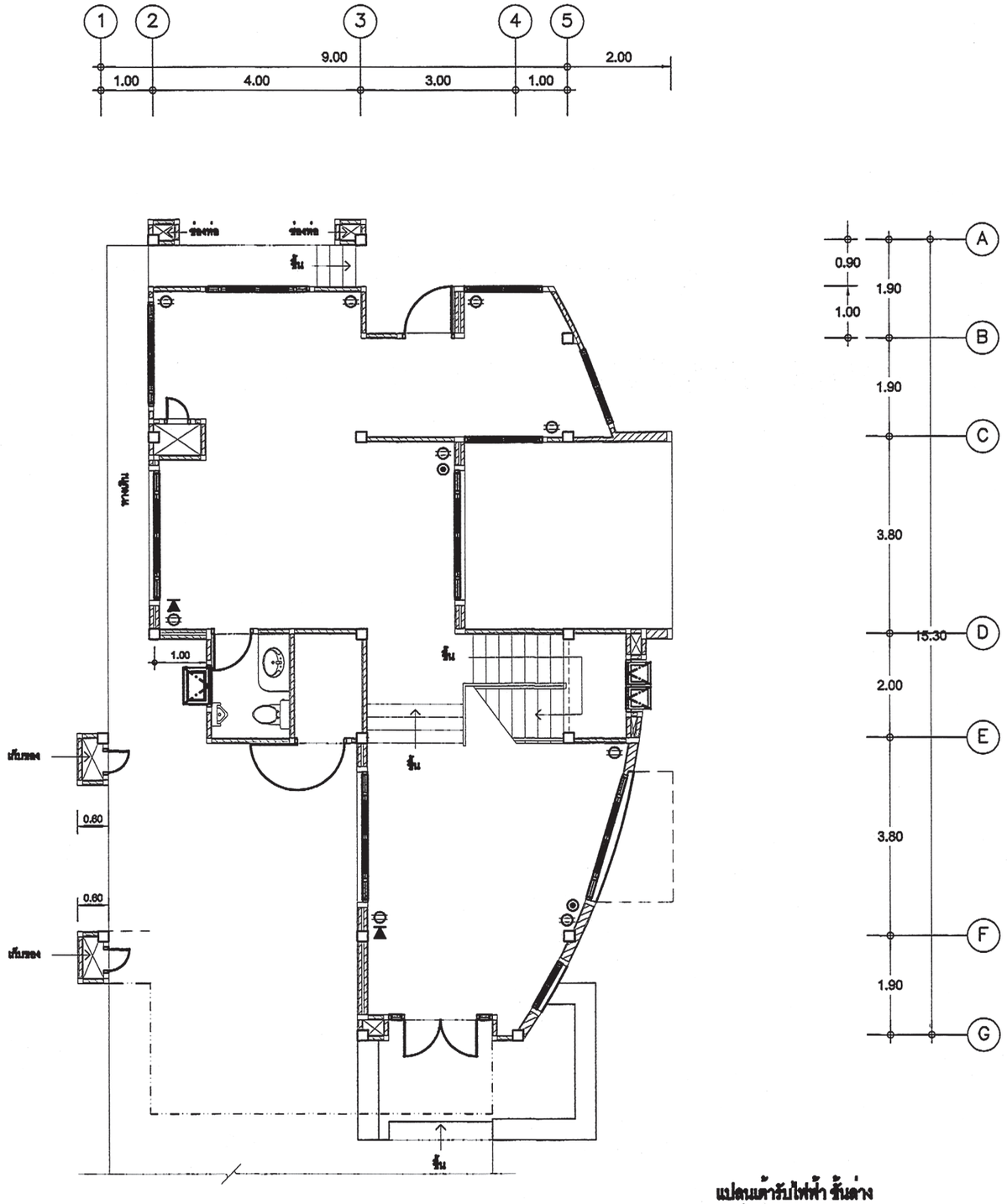

แปลนเต้ารับไฟฟ้า ชั้นล่าง

มาตราส่วน 1: 75

สำนักการ โยธา
กรุงเทพมหานคร

โครงการ

แบบบ้านยิ้มเพื่อประชาชน ระยะที่ 3

ตามนโยบาย

ม.ร.ว. สุขุมพันธุ์ บริพัตร
ผู้ว่าราชการกรุงเทพมหานคร

นายจุมพล สำเภาพล
รองผู้ว่าราชการกรุงเทพมหานคร

นางนินนาท ชลิตานนท์
ปลัดกรุงเทพมหานคร

ผู้อำนวยการสำนักการโยธา

รองผู้อำนวยการสำนักการโยธา
นายทวีศักดิ์ เลิศประพันธ์

ผู้อำนวยการสำนักงานออกแบบ
นายวัชรินทร์ บรรพต

หัวหน้ากลุ่มงานสถาปัตยกรรม
นายสินธุ์ชัย บุญปักษ์

หัวหน้ากลุ่มงานวิศวกรรมอาคาร
นายอริยะ เมฆะกุล

สถาปนิก
นายอนุศักดิ์ แสงสังสิทธิ์ ส.สถ.2495

วิศวกรโครงสร้าง
นายชูเวช เสนปาน ภย.43016

วิศวกรไฟฟ้า
นายกิตติพงษ์ จิระเดชากร ภฟก.12282

วิศวกรสุขาภิบาล
นายจิระสิทธิ์ ทิมสถิตย์ สย.8489

วิศวกรเครื่องกล

นายช่างเขียนแบบ
นาวสาวช่อผกา ยักพันธ์

แบบ บ้านพักอาศัย 2 ชั้น
แบบที่ 087
ชื่อบ้าน สาธร

เจ้าของ

สถานที่

แบบแสดง
แปลนเต้ารับไฟฟ้า ชั้นล่าง

วันที่ :	เลขที่	รวม
30 พฤษภาคม 2557	E-03	5

แผ่นที่	รวมแผ่น
33	40

FILE :

รายการแก้ไขแบบ

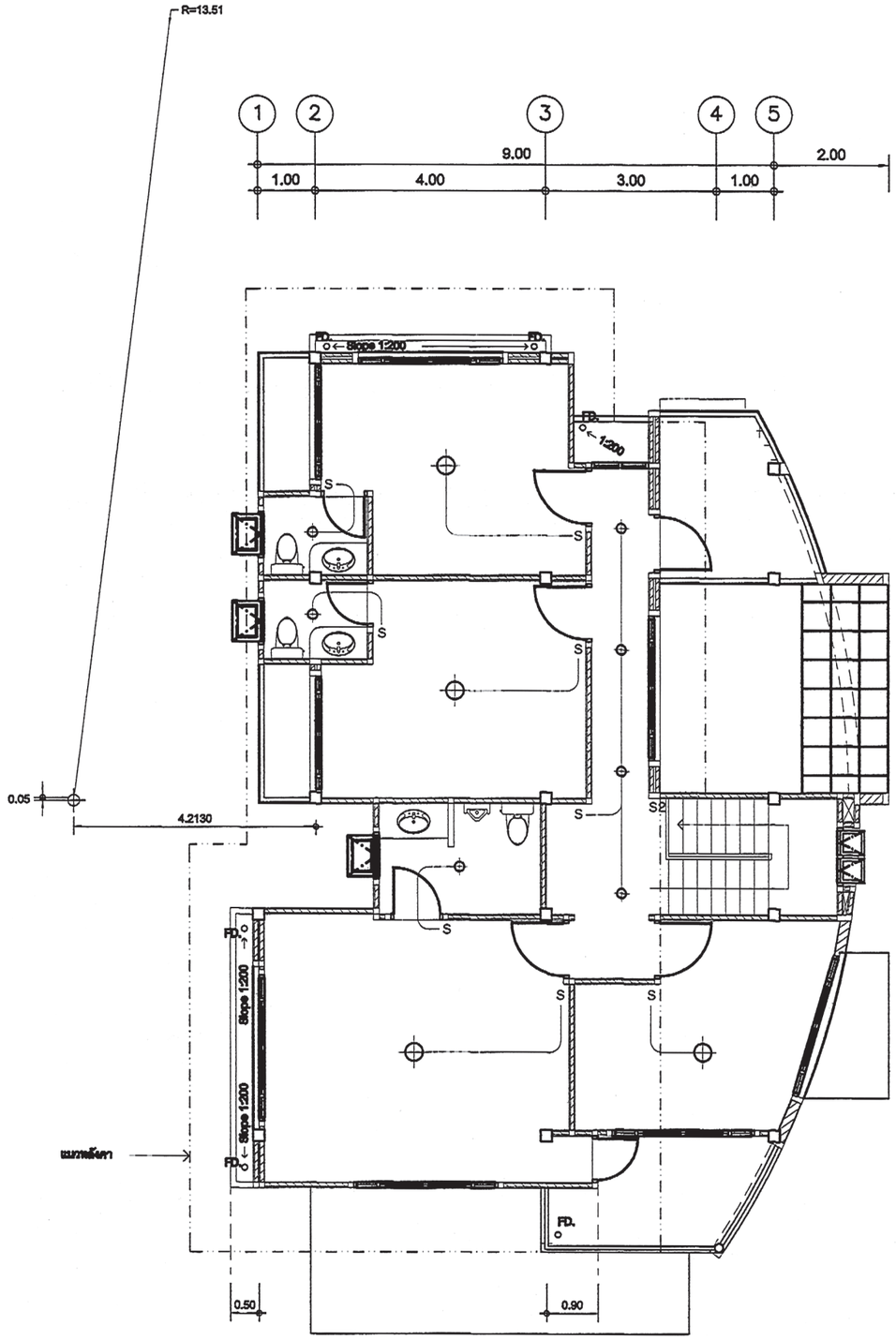

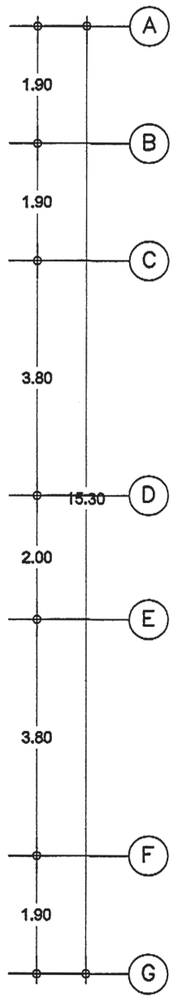

แปลนไฟฟ้าแสงสว่าง ชั้นบน

มาตราส่วน 1: 75

สำนักการ โยธา
กรุงเทพมหานคร

โครงการ
แบบบ้านยิ้มเพื่อประชาชน ระยะที่ 3

ตามนโยบาย
ม.ร.ว. สุขุมพันธุ์ บริพัตร
ผู้ว่าราชการกรุงเทพมหานคร
นายจุมพล ลำเภาพล
รองผู้ว่าราชการกรุงเทพมหานคร
นางนินนาท ชลิตานนท์
ปลัดกรุงเทพมหานคร

ผู้อำนวยการสำนักการโยธา	
รองผู้อำนวยการสำนักการโยธา	
นายทวีศักดิ์ เลิศประพันธ์	
ผู้อำนวยการสำนักงานออกแบบ	
นายวัชรินทร์ บรรพต	
หัวหน้ากลุ่มงานสถาปัตยกรรม	
นายสินธุชัย บุญปักษ์	
หัวหน้ากลุ่มงานวิศวกรรมอาคาร	
นายอธิระ เผ่ะกุล	
สถาปนิก	
นายอนุศักดิ์ แสงสังสิทธิ์ ส.สถ.2495	
วิศวกรโครงสร้าง	
นายชูเกียรติ เสนปาน ภย.43016	
วิศวกรไฟฟ้า	
นายกิตติพงษ์ จิระเดชากร ภฟก.2282	
วิศวกรสุขาภิบาล	
นายจิระสิทธิ์ ทิมสลิตย์ สย.8489	
วิศวกรเครื่องกล	
นายช่างเขียนแบบ	
นางสาวรัชนก ยักษ์พันธ์	

แบบ บ้านพักอาศัย 2 ชั้น
แบบที่ 087
ชื่อบ้าน สาธร

เจ้าของ

สถานที่

แบบแสดง
แปลนไฟฟ้าแสงสว่าง ชั้นบน

วันที่ :	เลขที่	รวม
30 พฤษภาคม 2557	E-04	5

แผ่นที่	รวมแผ่น
34	40

FILE :

รายการแก้ไขแบบ

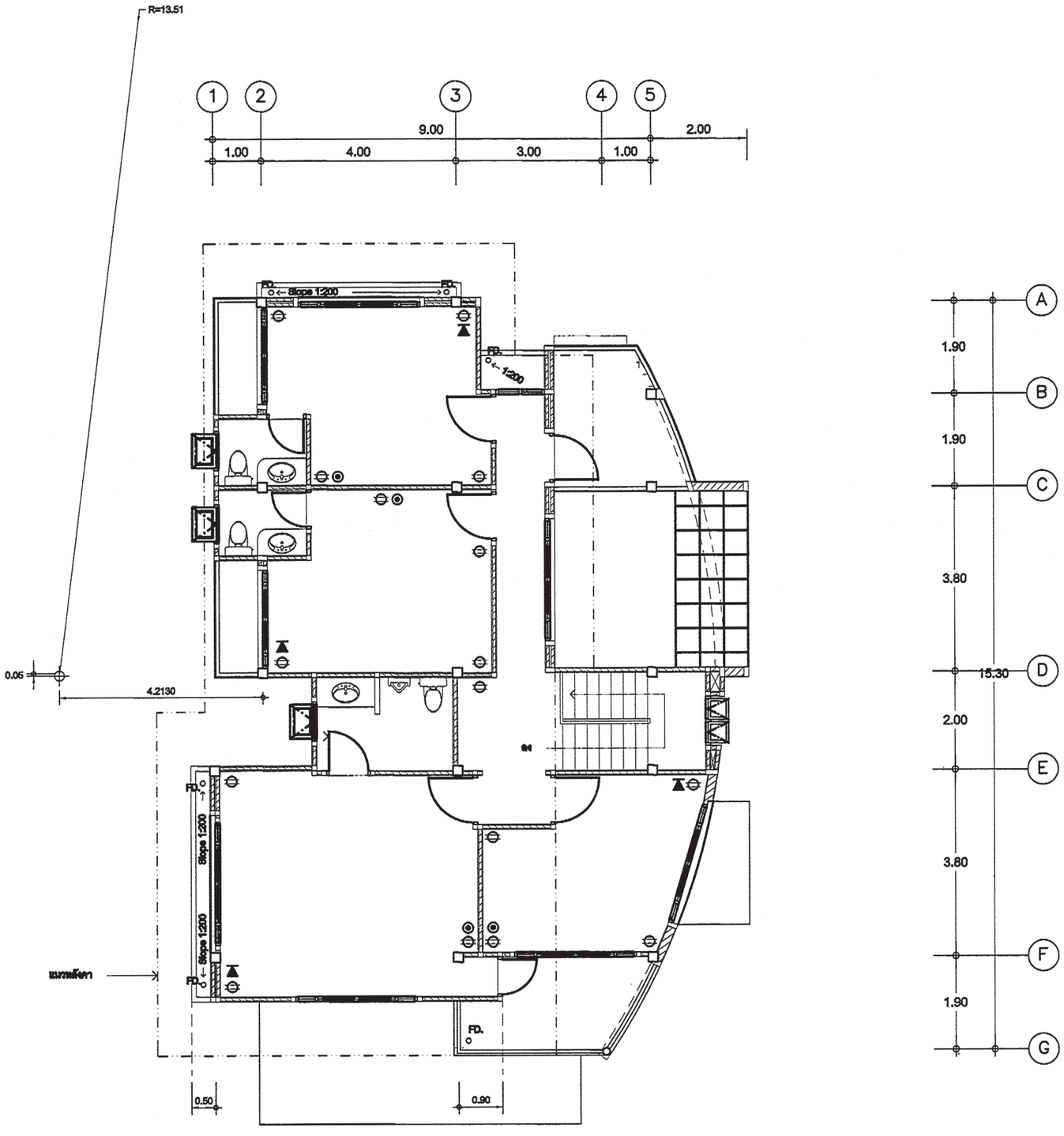

แปลนเต้ารับไฟฟ้า ชั้นบน

มาตราส่วน 1: 75

สำนักการ โยธา
กรุงเทพมหานคร

โครงการ

แบบบ้านยิ้มเพื่อประชาชน ระยะที่ 3

ตามนโยบาย

ม.ร.ว. สุขุมพันธุ์ บริพัตร
ผู้ว่าราชการกรุงเทพมหานคร

นายจุมพล สำเภาพล
รองผู้ว่าราชการกรุงเทพมหานคร

นางนินนาท ชลิตานนท์
ปลัดกรุงเทพมหานคร

ผู้อำนวยการสำนักการโยธา	
รองผู้อำนวยการสำนักการโยธา	
นายทวีศักดิ์ เลิศประพันธ์	
ผู้อำนวยการสำนักงานออกแบบ	
นายวัชรินทร์ บรรพต	
หัวหน้ากลุ่มงานสถาปัตยกรรม	
นายสินธุ์ชัย บุญบักษ์	
หัวหน้ากลุ่มงานวิศวกรรมอาคาร	
นายอริยะ เมฆะกุล	
สถาปนิก	
นายอนุศักดิ์ แสงสังสิทธิ์ ส.สถ.2495	
วิศวกรโครงสร้าง	
นายชูเวช เสนปาน ภย.43016	
วิศวกรไฟฟ้า	
นายกิตติพงษ์ จิระเดชากร ภฟก.12282	
วิศวกรสุขาภิบาล	
นายจีระสิทธิ์ ทิมสถิตย์ สย.8489	
วิศวกรเครื่องกล	
นายช่างเขียนแบบ	
นาวสาวช่อผกา ยักพันธ์	

แบบ บ้านพักอาศัย 2 ชั้น

แบบที่ 087

ชื่อบ้าน สาธร

เจ้าของ

สถานที่

แบบแสดง

แปลนเต้ารับไฟฟ้า ชั้นบน

วันที่ :	เลขที่	รวม
30 พฤษภาคม 2557	E-05	5

แผ่นที่	รวมแผ่น
35	40

FILE :

รายการแก้ไขแบบ

ตารางที่ 1 แสดงการเลือกใช้ขนาดเครื่องสูบน้ำแบบอัตโนมัติสำหรับโครงการบ้านยิ้ม

ขนาดเครื่องสูบน้ำ (วัตต์)	จำนวนห้องน้ำของบ้าน	จำนวนชั้นของบ้าน
100	1 - 3	1 - 2
150	4	1 - 2
200	5	2 - 3
250	6	2 - 3
300	7	2 - 3

ตารางที่ 2 แสดงการเลือกใช้ขนาดถังเก็บน้ำแบบตั้งพื้นสำหรับโครงการบ้านยิ้ม

ชื่อ	จำนวนห้องนอนของบ้าน	ความจุ (ลบ.ม.)
ถังเก็บน้ำ 1 (WT1)	1 - 2	1
ถังเก็บน้ำ 2 (WT2)	3 - 4	2
ถังเก็บน้ำ 3 (WT3)	5 - 6	3

ถังเก็บน้ำที่ใช้ ทำจากวัสดุไฟเบอร์กลาสเสริมแรงผลิตตามมาตรฐาน มอก. 435 - 2548

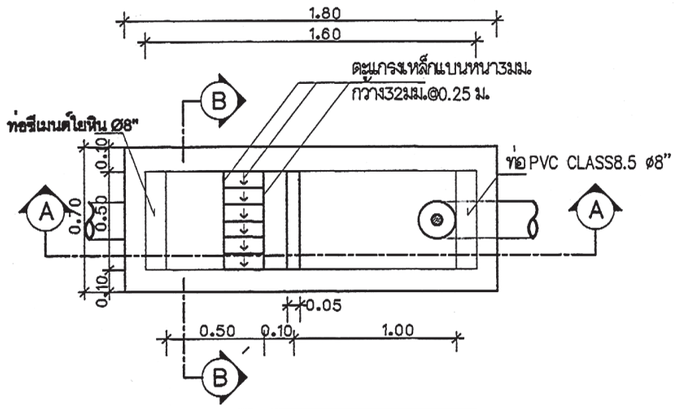

แปลนบ่อดักขยะและดักไขมัน

มาตราส่วน AS SHOWN

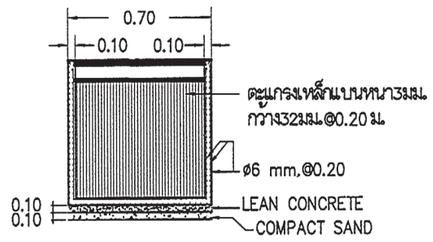

รูปตัด B-B

มาตราส่วน AS SHOWN

หมายถึง : บ่อตรวจคุณภาพน้ำ (ก่อนระบายลงสู่ท่อสาธารณะ)

: บ่อดักขยะและบ่อตรวจคุณภาพน้ำ (ก่อนระบายลงสู่ท่อสาธารณะ)

สัญลักษณ์ บ่อพัก : (ก่อนระบายลงสู่ท่อสาธารณะ)

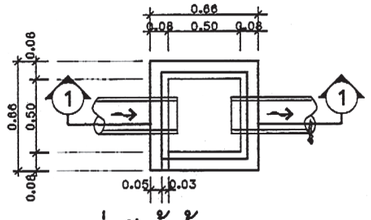

บ่อพักน้ำทิ้ง

มาตราส่วน AS SHOWN

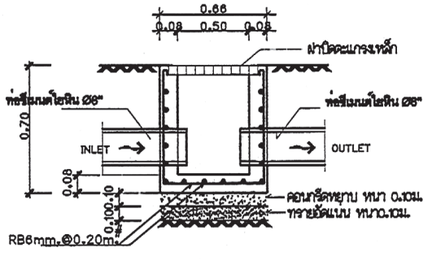

รูปตัด ①-①

มาตราส่วน AS SHOWN

ตารางที่ 3 แสดงการเลือกใช้ขนาดถังบำบัดน้ำเสียแบบฝังใต้ดินสำหรับโครงการบ้านยิ้ม

ชื่อ	จำนวนห้องนอนของบ้าน	ปริมาณการบำบัด(ลบ.ม./วัน)
ถังบำบัดน้ำเสีย 1 (WWTP 1)	1 - 2	1
ถังบำบัดน้ำเสีย 2 (WWTP 2)	3 - 4	2
ถังบำบัดน้ำเสีย 3 (WWTP 3)	5 - 6	3

ถังบำบัดน้ำเสียเป็นระบบเกรอะ - กรองไร้อากาศ ตัวถังทำจากวัสดุไฟเบอร์กลาสเสริมแรง สามารถรองรับปริมาณน้ำเสียได้ไม่น้อยกว่าตามที่กำหนดในตารางที่ 3 ที่ค่า BOD เข้าระบบไม่น้อยกว่า 250มิลลิกรัมต่อลิตร และค่า BOD ของน้ำที่ผ่านการบำบัดแล้วไม่เกิน 50มิลลิกรัมต่อลิตร

ตารางที่ 4 แสดงการเลือกใช้วัสดุท่อสำหรับโครงการบ้านยิ้ม

การใช้งาน	วัสดุ
ท่อประปา (CW)	ท่อ PVC Class 13.5 ผลิตตามมาตรฐาน มอก. 17 - 2532 ต่อด้วยน้ำยาประสานผลิตภัณฑ์เดียวกับผู้ผลิตท่อ
ท่อระบายน้ำโสโครก น้ำทิ้ง น้ำฝนและท่ออากาศ (S,W,RL,V)	ท่อ PVC Class 13.5 ผลิตตามมาตรฐาน มอก. 17 - 2532 ต่อด้วยน้ำยาประสานผลิตภัณฑ์เดียวกับผู้ผลิตท่อ

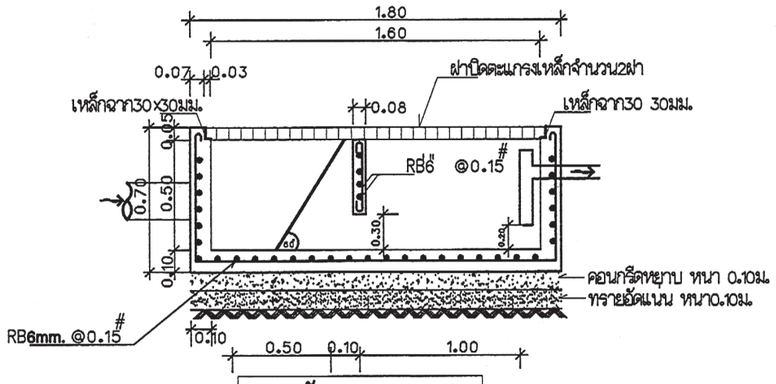

รูปตัด A-A

มาตราส่วน AS SHOWN

สำนักการ โยธา
กรุงเทพมหานคร

โครงการ

แบบบ้านยิ้มเพื่อประชาชน ระยะที่ 3

ตามนโยบาย

ม.ร.ว. สุขุมพันธุ์ บริพัตร
ผู้ว่าราชการกรุงเทพมหานคร

นายจุมพล สำเภาพล
รองผู้ว่าราชการกรุงเทพมหานคร

นางนินนาท ชลิตานนท์
ปลัดกรุงเทพมหานคร

ผู้อำนวยการสำนักการโยธา

รองผู้อำนวยการสำนักการโยธา
นายทวีศักดิ์ เลิศประพันธ์

ผู้อำนวยการสำนักงานออกแบบ
นายวัชรินทร์ บรรพต

หัวหน้ากลุ่มงานสถาปัตยกรรม
นายสินธุ์ชัย บุญปักษ์

หัวหน้ากลุ่มงานวิศวกรรมอาคาร
นายอริยะ เมฆะกุล

สถาปนิก
นายอนุศักดิ์ แสงสังสิทธิ์ ส.สถ.2495

วิศวกรโครงสร้าง
นายชูเวช เสนปาน ภย.43016

วิศวกรไฟฟ้า
นายกิตติพงษ์ จิระเดชากร ภฟก.12282

วิศวกรสุขาภิบาล
นายจิระสิทธิ์ ทิมสถิตย์ สย.8489

วิศวกรเครื่องกล

นายช่างเขียนแบบ
นางปุณยนุช ประกอบกิจ

แบบ บ้านพักอาศัย 2 ชั้น

แบบที่ 087

ชื่อบ้าน สาธร

เจ้าของ

สถานที่

แบบแสดง

รายการประกอบแบบสุขาภิบาล

วันที่ :	เลขที่	รวม
30 พฤษภาคม 2557	SN-01	5

แผ่นที่	รวมแผ่น
36	40

FILE :

รายการแก้ไขแบบ

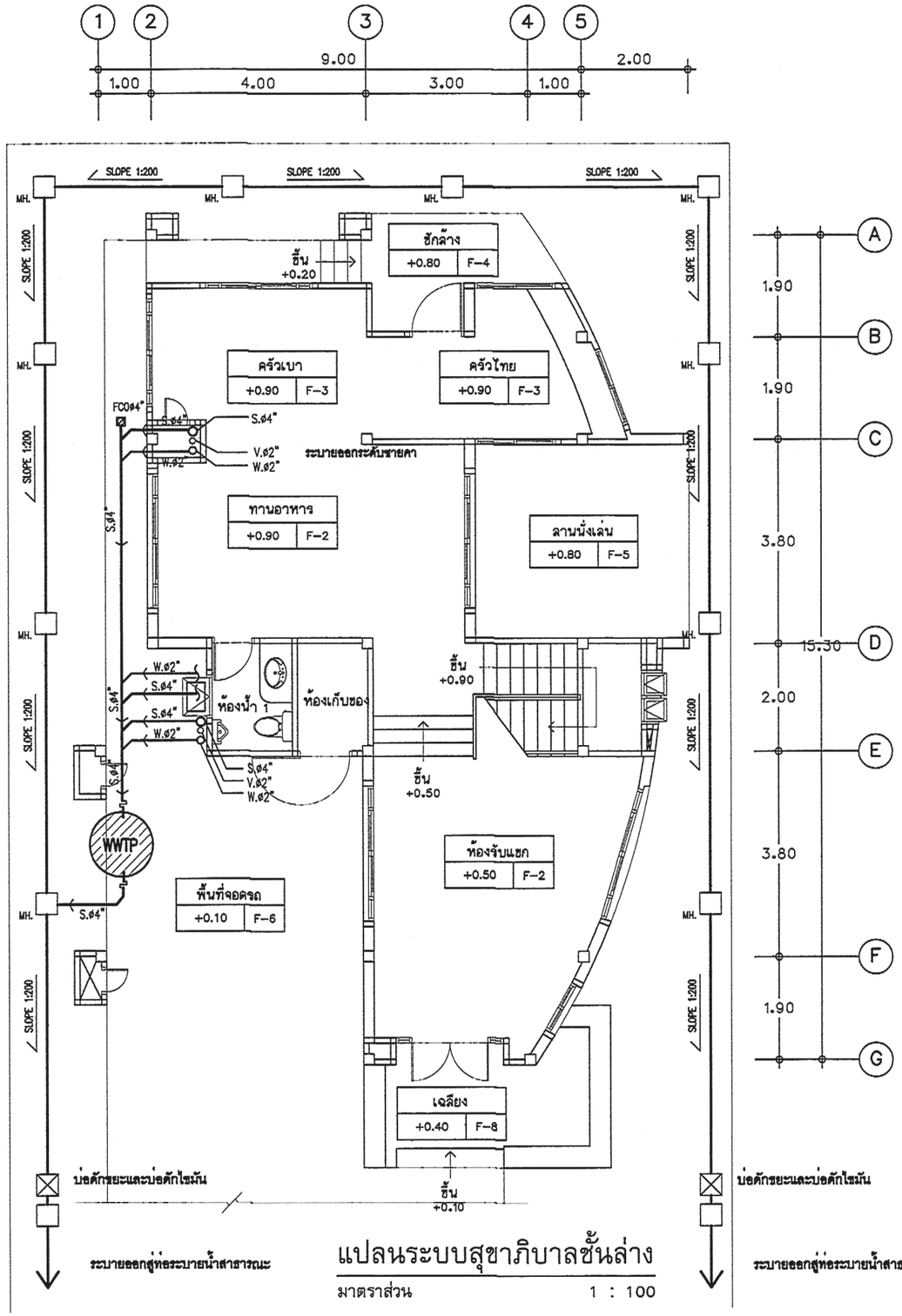

แปลนระบบสุขาภิบาลชั้นล่าง

มาตราส่วน 1 : 100

สัญลักษณ์	อักษรย่อ	รายละเอียด
W	W	ท่อน้ำเสีย[PVC มอก. CLASS 8.5]
S	S	ท่อน้ำทิ้งส้วม [PVC มอก. CLASS 8.5]
V	V	ท่อระบายอากาศ [PVC มอก. CLASS 8.5]
⋈	⋈	จุดปลายท่อน้ำดี [ก๊อกน้ำ,STOP VALE]
CW	CW	ท่อน้ำดี[CW][PVC มอก. CLASS 13.5]
—	—	แนวท่อใยหิน เส้นผ่าศูนย์กลาง 0.20 ม.
—	—	แนวเขตที่ดิน
FD	FD	ท่อระบายน้ำที่พื้น[PVC มอก. CLASS 8.5]
RD	RD	ท่อระบายน้ำฝน[PVC มอก. CLASS 8.5]
FCO	FCO	FLOOR CLEANOUT
M	M	มาตรวัดน้ำ
P	P	ปั๊มน้ำ
MH.	—	บ่อพักน้ำทิ้งสำเร็จรูป ขนาด 0.40X0.40 ม.
	—	ถังบำบัดน้ำเสีย

หมายเหตุ

ผังบริเวณนี้เป็นเพียงตัวอย่างเพื่อประมาณราคา ค่าก่อสร้างส่วนประกอบอาคารเท่านั้น
ส่วนรายละเอียดของสถานที่จริง ให้กำหนดรายละเอียดขณะก่อสร้าง
ส่วนที่มิได้ปรากฏในแบบให้ปฏิบัติตาม พรบ.ควบคุมอาคารและ ข้อบัญญัติกรุงเทพมหานคร

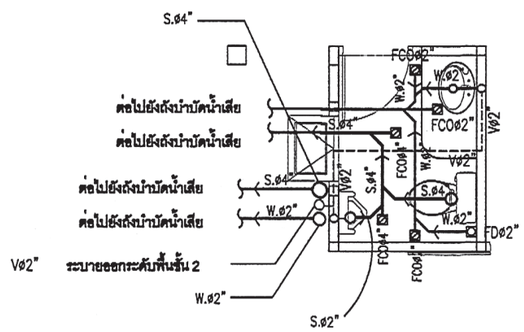

แบบขยายระบบสุขาภิบาลห้องน้ำ1

มาตราส่วน 1 : 50

สำนักการ โยธา
กรุงเทพมหานคร

โครงการ
แบบบ้านยิ้มเพื่อประชาชน ระยะที่ 3

ตามนโยบาย
ม.ร.ว. สุขุมพันธุ์ บริพัตร
ผู้ว่าราชการกรุงเทพมหานคร
นายจุมพล ลำเภาพล
รองผู้ว่าราชการกรุงเทพมหานคร
นางนินนาท ชลิตานนท์
ปลัดกรุงเทพมหานคร

ผู้อำนวยการสำนักการโยธา	
รองผู้อำนวยการสำนักการโยธา	
นายทวีศักดิ์ เสิศประพันธ์	
ผู้อำนวยการสำนักงานออกแบบ	
นายรัชชินทร์ บรรพต	
หัวหน้ากลุ่มงานสถาปัตยกรรม	
นายสินธุ์ชัย บุญบักษ์	
หัวหน้ากลุ่มงานวิศวกรรมอาคาร	
นายชิยะ เมฆะกุล	
สถาปนิก	
นายอนุศักดิ์ แสงสังสิทธิ์ ส.ส.ล.2495	
วิศวกรโครงสร้าง	
นายชูเวช เสนปาน ภย.43016	
วิศวกรไฟฟ้า	
นายกิตติพงษ์ จิระเดชากร ภพ.น.12282	
วิศวกรสุขาภิบาล	
นายจิระสิทธิ์ หิมสถิตย์ สย.8489	
วิศวกรเครื่องกล	
นายช่างเขียนแบบ	
นางปุณยนุช ประกอบกิจ	

แบบ	บ้านพักอาศัย 2 ชั้น
แบบที่	087
ชื่อบ้าน	สาธร
เจ้าของ	
สถานที่	
แบบแสดง	แปลนระบบสุขาภิบาล ชั้นล่าง

วันที่ :	เลขที่	รวม
30 พฤษภาคม 2557	SN-02	5

แผ่นที่	รวมแผ่น
37	40

FILE :

รายการแก้ไขแบบ

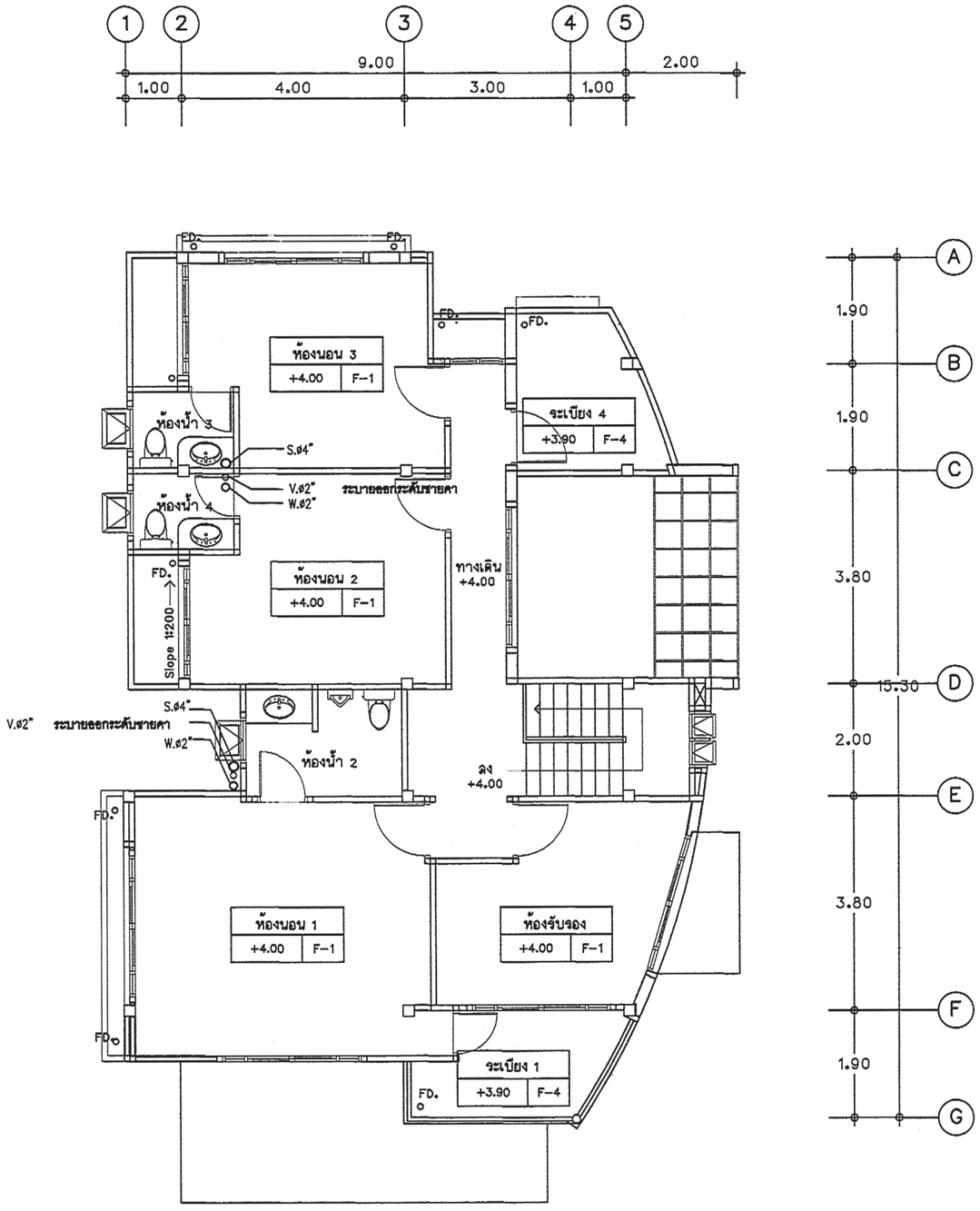

แปลนระบบสุขาภิบาลชั้นบน

มาตราส่วน 1 : 100

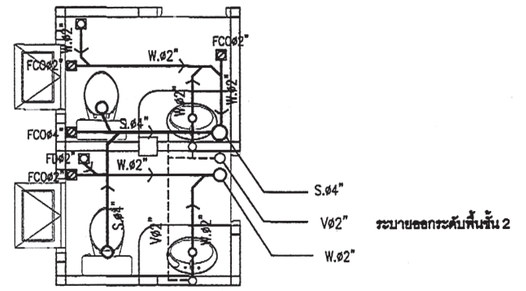

แบบขยายระบบสุขาภิบาลห้องน้ำ3,4

มาตราส่วน 1 : 50

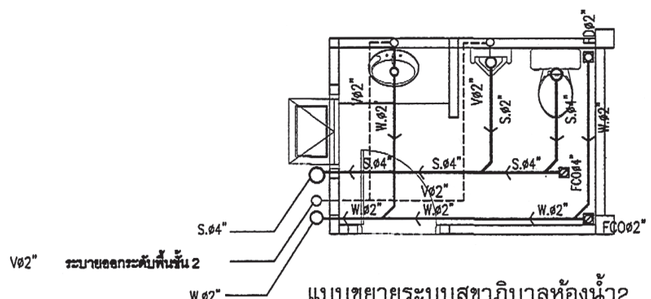

แบบขยายระบบสุขาภิบาลห้องน้ำ2

มาตราส่วน 1 : 50

สำนักการ โยธา
กรุงเทพมหานคร

โครงการ

แบบบ้านยิ้มเพื่อประชาชน ระยะที่ 3

ตามนโยบาย

ม.ร.ว. สุขุมพันธุ์ บริพัตร
ผู้ว่าราชการกรุงเทพมหานคร

นายจุมพล สำเภาพล
รองผู้ว่าราชการกรุงเทพมหานคร

นางนินนาท ชลิตานนท์
ปลัดกรุงเทพมหานคร

ผู้อำนวยการสำนักการโยธา

รองผู้อำนวยการสำนักการโยธา
นายทวีศักดิ์ เลิศประพันธ์

ผู้อำนวยการสำนักงานออกแบบ
นายวัชรินทร์ บรรพต

หัวหน้ากลุ่มงานสถาปัตยกรรม
นายสินธุ์ชัย บุญบักษ์

หัวหน้ากลุ่มงานวิศวกรรมอาคาร
นายอริยะ เมฆะกุล

สถาปนิก
นายอนุศักดิ์ แสงสังสิทธิ์ ส.สถ.2495

วิศวกรโครงสร้าง
นายชูเวช เสนปาน ภย.43016

วิศวกรไฟฟ้า
นายกิตติพงษ์ จิระเดชากร ภพก.12282

วิศวกรสุขาภิบาล
นายจีระสิทธิ์ ทิมสถิตย์ สย.8489

วิศวกรเครื่องกล

นายช่างเขียนแบบ
นางปุณยนุช ประกอบกิจ

แบบ บ้านพักอาศัย 2 ชั้น
แบบที่ 087
ชื่อบ้าน สาธร

เจ้าของ

สถานที่

แบบแสดง
แปลนระบบสุขาภิบาลชั้นบน

วันที่ :	เลขที่	รวม
30 พฤษภาคม 2557	SN-03	5

แผ่นที่	รวมแผ่น
38	40

FILE :

รายการแก้ไขแบบ

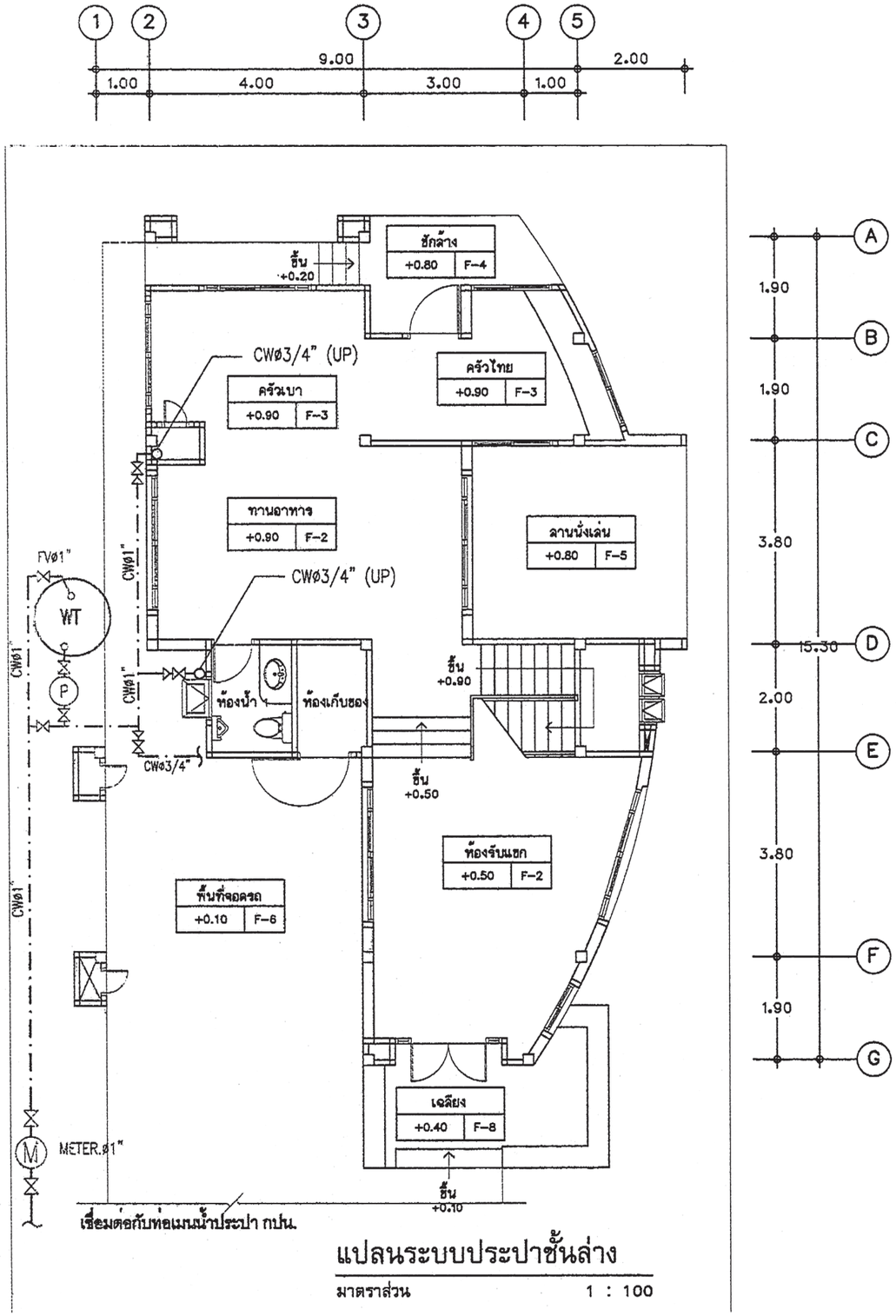

แปลนระบบประปาชั้นล่าง

มาตราส่วน 1 : 100

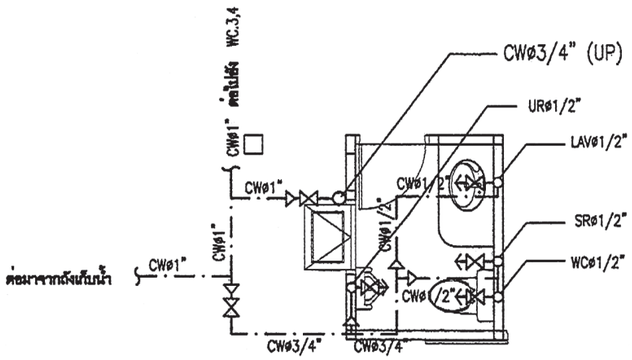

แบบขยายระบบประปาห้องน้ำ1

มาตราส่วน 1 : 50

สำนักการ โยธา
กรุงเทพมหานคร

โครงการ

แบบบ้านยิ้มเพื่อประชาชน ระยะที่ 3

ตามนโยบาย

ม.ร.ว. สุขุมพันธุ์ บริพัตร
ผู้ว่าราชการกรุงเทพมหานคร

นายจุมพล สำเภาพล
รองผู้ว่าราชการกรุงเทพมหานคร

นางนินนาท ชลิตานนท์
ปลัดกรุงเทพมหานคร

ผู้อำนวยการสำนักการโยธา

รองผู้อำนวยการสำนักการโยธา
นายทวีศักดิ์ เลิศประพันธ์

ผู้อำนวยการสำนักงานออกแบบ
นายวัชรินทร์ บรรพต

หัวหน้ากลุ่มงานสถาปัตยกรรม
นายสินธุ์ชัย บุญบักษ์

หัวหน้ากลุ่มงานวิศวกรรมอาคาร
นายอริยะ เมฆะกุล

สถาปนิก
นายอนุศักดิ์ แสงสังสิทธิ์ ส.สถ.2495

วิศวกรโครงสร้าง
นายชูเวช เสนบ้าน ภย.43016

วิศวกรไฟฟ้า
นายกิตติพงษ์ จิระเดชากร ภฟก.12282

วิศวกรสุขาภิบาล
นายจิระสิทธิ์ ทิมสถิตย์ สย.8489

วิศวกรเครื่องกล

นายช่างเขียนแบบ
นางปุณยนุช ประกอบกิจ

แบบ บ้านพักอาศัย 2 ชั้น
แบบที่ 087
ชื่อบ้าน สาธร

เจ้าของ

สถานที่

แบบแสดง
แปลนระบบประปาชั้นล่าง

วันที่ :	เลขที่	รวม
30 พฤษภาคม 2557	SN-04	5

แผ่นที่	รวมแผ่น
39	40

FILE :

รายการแก้ไขแบบ

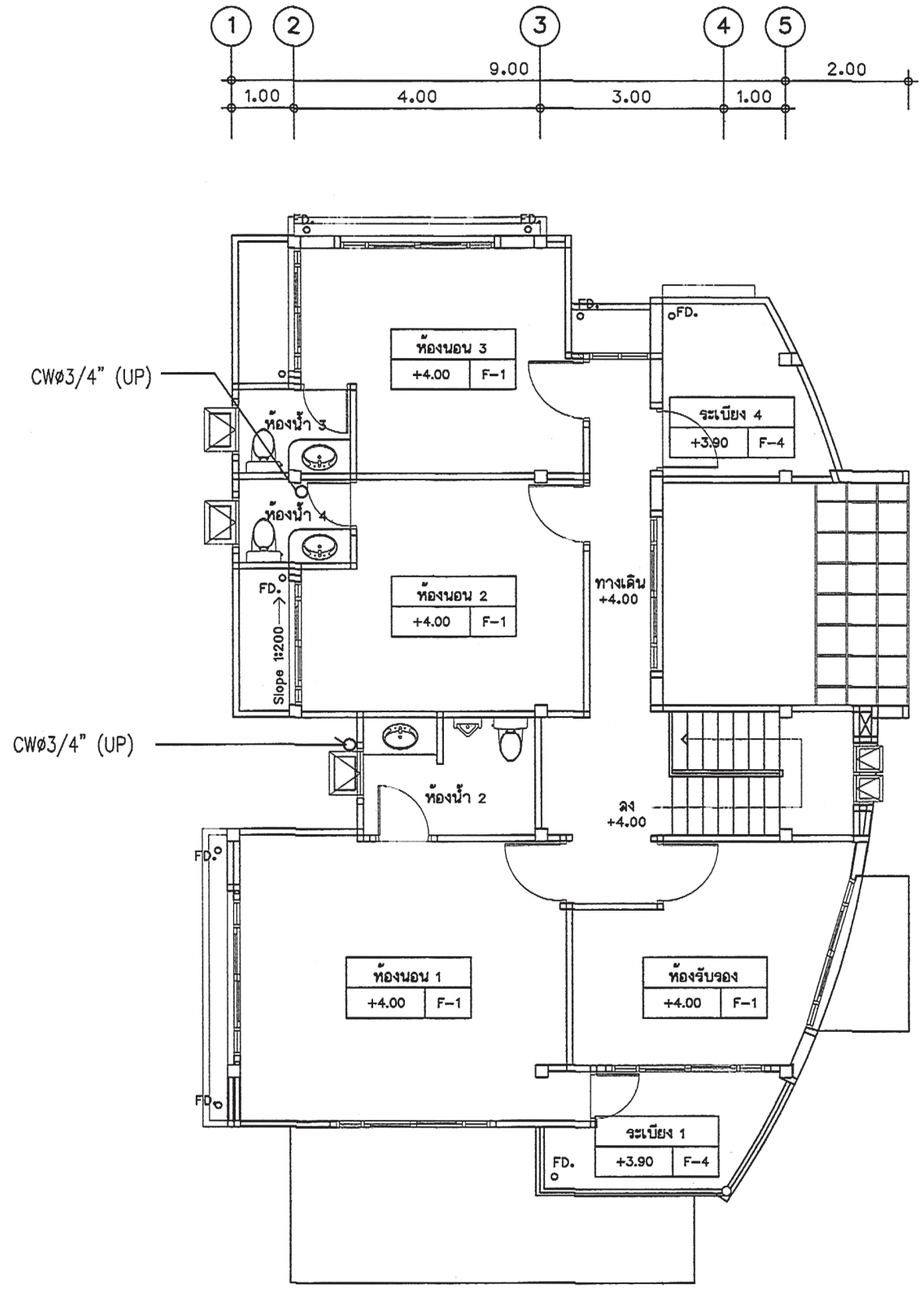

แปลนระบบประปาชั้นที่ 2

มาตราส่วน 1 : 100

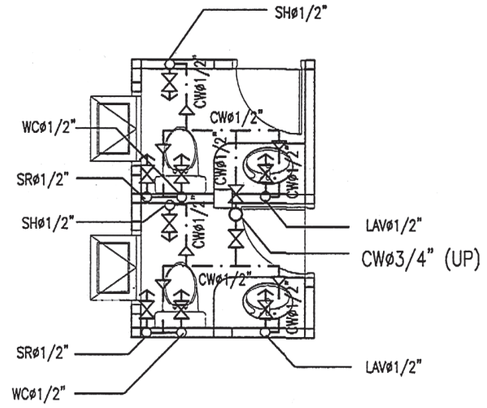

แบบขยายระบบประปาห้องน้ำ3,4

มาตราส่วน 1 : 50

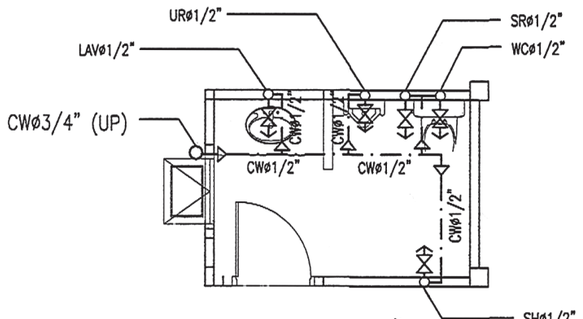

แบบขยายระบบประปาห้องน้ำ2

มาตราส่วน 1 : 50

สำนักการ โยธา
กรุงเทพมหานคร

โครงการ
แบบบ้านยิ้มเพื่อประชาชน ระยะที่ 3

ตามนโยบาย
ม.ร.ว. สุขุมพันธุ์ บริพัตร
ผู้ว่าราชการกรุงเทพมหานคร
นายจุมพล ลำเภาพล
รองผู้ว่าราชการกรุงเทพมหานคร
นางนินนาท ชลิตานนท์
ปลัดกรุงเทพมหานคร

ผู้อำนวยการสำนักการโยธา
รองผู้อำนวยการสำนักการโยธา
นายหริภักดิ์ เสิศประพันธ์
ผู้อำนวยการสำนักงานออกแบบ
นายวัชรินทร์ บรรพต
หัวหน้ากลุ่มงานสถาปัตยกรรม
นายสินธุชัย บุญปักษ์
หัวหน้ากลุ่มงานวิศวกรรมอาคาร
นายอิระ เมะถุล

สถาปนิก
นายอนุศักดิ์ แสงสังสิทธิ์ ส.ส.ก.2495
วิศวกรโครงสร้าง
นายชูเวช เสนปาน ภย.43016
วิศวกรไฟฟ้า
นายกิตติพงษ์ จิระเดชากร ภพ.12282
วิศวกรสุขาภิบาล
นายจิระสิทธิ์ หิมสถิตย์ สย.8489
วิศวกรเครื่องกล

นายช่างเขียนแบบ
นางปุณยนุช ประกอบกิจ

แบบ	บ้านพักอาศัย 2 ชั้น
แบบที่	087
ชื่อบ้าน	สารธร
เจ้าของ	
สถานที่	
แบบแสดง	แปลนระบบประปา ชั้น 2
วันที่ : 30 พฤษภาคม 2557	เลขที่ SN-05 / รวม 5
แผ่นที่ 40	รวมแผ่น 40
FILE :	
รายการแก้ไขแบบ	

รายการ โครงการ แบบบ้านยิ้มเพื่อประชาชนระยะที่ 3

.....

รายละเอียดประกอบแบบ

1 งานสถาปัตยกรรม

1.1 งานวัสดุผิวพื้น

[1] พื้น คสล ปูกระเบื้องเซรามิค ชนิดปูพื้น กำหนดสีและขนาดภายหลัง

[2] พื้น คสล ปูปาร์เก้ไม้เนื้อแข็ง หรืออื่น ๆ

[3] พื้น คสล ปูกระเบื้องเซรามิค ชนิดปูพื้น ผิวกันลื่น กำหนดสีและขนาดภายหลัง

[4] พื้น คสล ผสมน้ำยากันซึม ผิวซีเมนต์ขัดมัน

[5] พื้น คสล พร้อมทำระบบกันซึม ชนิดกันซึมหลังคา

1.2 งานผนัง

1 ผนังก่อคอนกรีตมวลเบา หรืออิฐมอญ ฉาบปูนเรียบ ทาสี

2 ผนังก่อคอนกรีตมวลเบา หรืออิฐมอญ ผิวกรุกระเบื้องเซรามิคชนิดบุผนัง เลยระดับฝ้าเพดานอย่างน้อย 10 ซม

3 ผนังก่อคอนกรีตมวลเบา หรืออิฐมอญ กรุทับด้วยไม้สังเคราะห์

4 ผนังก่อคอนกรีตมวลเบา หรืออิฐมอญ กรุทับด้วยหินสังเคราะห์

5 ผนังก่อคอนกรีตมวลเบา หรืออิฐมอญ ฉาบปูนเรียบเซาะร่อง

1.3 งานฝ้าเพดาน

1 ฝ้าเพดานภายนอก แผ่นไฟเบอร์ซีเมนต์ ฉาบรอยต่อเรียบ ทาสี หากเป็นระแนงให้กรุตาข่ายกันแมลง

2 ฝ้าเพดานภายใน แผ่นยิปซั่ม หนาไม่น้อยกว่า 9 มม ฉาบรอยต่อเรียบ ทาสี โครงเคร่าอลูมิเนียม

3 ฝ้าเพดานห้องน้ำ แผ่นยิปซั่มชนิดทนชื้น หนาไม่น้อยกว่า 9 มม ฉาบรอยต่อเรียบ ทาสี โครงเคร่าอลูมิเนียม

1.4 งานประตู - หน้าต่าง - ตามแบบขยายประตูหน้าต่าง

1.5 งานสุขภัณฑ์ - ตามแบบขยายห้องน้ำ

1.6 บันไดและราวบันได - โครงสร้าง คสล. วัสดุผิว และลูกกรง ตามแบบขยายบันได

1.7 งานสี

- สีทาภายนอก ใช้สีชนิดทาภายนอก
- สีทาภายใน ใช้สีชนิดทาภายใน
- สีทาเหล็ก และไม้ ใช้สีน้ำมัน

2 งานโครงสร้าง ดูรายละเอียดงานวิศวกรรมโครงสร้าง

3 งานระบบไฟฟ้า ดูรายละเอียดงานวิศวกรรมไฟฟ้า

4 งานระบบสุขาภิบาล ดูรายละเอียดงานวิศวกรรมสุขาภิบาล

ข้อกำหนด

- โครงสร้างที่คำนวณไว้ สามารถรับน้ำหนักผนังก่ออิฐมอญได้
- โครงสร้างที่คำนวณไว้ สามารถรับน้ำหนักหลังคาคอนกรีตได้
- ควรคำนึงถึงระบบกำจัดปลวกด้วย
- ระดับ +0.00 ให้ยึดถือระดับถนนหน้าโครงการเป็นหลัก

- .....

- .....

สำนักการ โยธา
กรุงเทพมหานคร

โครงการ
แบบบ้านยิ้มเพื่อประชาชน ระยะที่ 3

ตามนโยบาย
ม.ร.ว. สุขุมพันธุ์ บริพัตร
ผู้ว่าราชการกรุงเทพมหานคร
นายจุมพล สำเภาพล
รองผู้ว่าราชการกรุงเทพมหานคร
นางนินนาท ชลิตานนท์
ปลัดกรุงเทพมหานคร

ผู้อำนวยการสำนักการโยธา	
รองผู้อำนวยการสำนักการโยธา	
นายทวีศักดิ์ เลิศประพันธ์	
ผู้อำนวยการสำนักงานออกแบบ	
นายวัชรินทร์ บรรพต	
หัวหน้ากลุ่มงานสถาปัตยกรรม	
นายสินธุ์ชัย บุญปักษ์	
หัวหน้ากลุ่มงานวิศวกรรมอาคาร	
นายอริยะ เมฆะกุล	
สถาปนิก	
น.ส.วรันธร ประสานสารกิจ ส.สถ.2378	
วิศวกรโครงสร้าง	
นายชูวช เสนปาน ภย.43016	
วิศวกรไฟฟ้า	
นายจรูญ มาสุขใจ ภฟก.2457	
วิศวกรสุขาภิบาล	
นายจิระสิทธิ์ ทิมสถิตย์ สย.8489	
วิศวกรเครื่องกล	
นายช่างเขียนแบบ	
นายพงศ์รพี แจ้งพุ่ม	

แบบ บ้านพักอาศัย 2 ชั้น
แบบที่ 088
ชื่อบ้าน สายวิสูตร
เจ้าของ
สถานที่

แบบแสดง
รายการประกอบแบบก่อสร้าง

วันที่ :	เลขที่	รวม
30 พฤษภาคม 2557	A-01	21

แผ่นที่	รวมแผ่น
1	38

FILE :

รายการแก้ไขแบบ -

สารบัญแบบ

แผ่นที่	รายการ	แผ่นที่	รายการ	แผ่นที่	รายการ	แผ่นที่	รายการ
A–	สถาปัตยกรรม	S–	วิศวกรรมโครงสร้าง	E–		SN–	
A–01	รายการประกอบแบบก่อสร้าง	S–01	รายการประกอบแบบโครงสร้าง	E–01	สัญลักษณ์ระบบไฟฟ้า ,	SN–01	รายการประกอบแบบสุขาภิบาล ,
A–02	สารบัญแบบ	S–02	แปลนฐานราก		รายการระบบไฟฟ้า		แปลนบ่อดักขยะและดักไขมัน และ บ่อน้ำทิ้ง
A–03	สัญลักษณ์ประกอบแบบ	S–03	แปลนคาน – พื้นชั้นล่าง	E–02	แปลนระบบไฟฟ้าแสงสว่าง – เต้ารับไฟฟ้า –	SN–02	แปลนระบบสุขาภิบาล ห้องน้ำชั้นล่าง
	รายการประกอบแบบ , รายการตบแต่ง	S–04	แปลนคาน – พื้นชั้นบน		โทรศัพท์ – โทรทัศน์ ชั้นล่าง	SN–03	แปลนระบบประปา ห้องน้ำชั้นล่าง
A–04	แผนที่สังเขป , ผังบริเวณ	S–05	แปลนคานหลังคา	E–03	แปลนระบบไฟฟ้าแสงสว่าง-เต้ารับไฟฟ้า ชั้นบน	SN–04	แปลนระบบสุขาภิบาล ห้องน้ำชั้นบน
A–05	แปลนพื้นชั้นล่าง	S–06	แปลนโครงสร้างหลังคา			SN–05	แปลนระบบประปา ห้องน้ำชั้นบน
A–06	แปลนพื้นชั้นบน	S–07	แบบขยายหน้าตัดเสา , คาน และ				
A–07	แปลนหลังคา		แบบขยาย ST1				
A–08	รูปด้าน ①	S–08	แบบขยายฐานราก F1 , F2 และแบบขยายพื้น				
A–09	รูปด้าน ②	S–09	แบบขยายฐานราก F1A และ F2A				
A–10	รูปด้าน ③						
A–11	รูปด้าน ④						
A–12	รูปตัด Ⓐ–Ⓐ						
A–13	รูปตัด Ⓑ–Ⓑ						
A–14	แบบขยายบันได (ST)						
	แบบขยายรูปตัดบันได (ST)						
A–15	แบบขยายห้องน้ำ ① , ②						
A–16	แบบขยายห้องน้ำ ③						
A–17	แบบขยายห้องน้ำ ④						
A–18	แบบขยายห้องน้ำ ⑤						
A–19	แบบขยายประตู–หน้าต่าง						
A–20	แบบขยายหน้าต่าง						
A–21	แบบขยายหน้าต่าง						

สำนักการ โยธา
กรุงเทพมหานคร

โครงการ
แบบบ้านยิ้มเพื่อประชาชน ระยะที่ 3

ตามนโยบาย
ม.ร.ว. สุขุมพันธุ์ บริพัตร
ผู้ว่าราชการกรุงเทพมหานคร
นายจุมพล สำเภาพล
รองผู้ว่าราชการกรุงเทพมหานคร
นางนินนาท ชลิตานนท์
ปลัดกรุงเทพมหานคร

ผู้อำนวยการสำนักการโยธา	
รองผู้อำนวยการสำนักการโยธา	
นายทวีศักดิ์ เลิศประพันธ์	
ผู้อำนวยการสำนักงานออกแบบ	
นายวัชรินทร์ บรรพต	
หัวหน้ากลุ่มงานสถาปัตยกรรม	
นายสินธุ์ชัย บุญปักษ์	
หัวหน้ากลุ่มงานวิศวกรรมอาคาร	
นายอริยะ เมฆะกุล	
สถาปนิก	
น.ส.วรันธร ประสานสวรกิจ ส.ถ.2378	
วิศวกรโครงสร้าง	
นายชูเวช เสนปัน ภว.43016	
วิศวกรไฟฟ้า	
นายรุญ มาสุขใจ ภฟก.2457	
วิศวกรสุขาภิบาล	
นายจิระสิทธิ์ ทิมสมิตย์ สย.8489	
วิศวกรเครื่องกล	
นายช่างเขียนแบบ	
นายพงศ์รพี แจ่งทุ่ม	

แบบ บ้านพักอาศัย 2 ชั้น
แบบที่ 088
ชื่อบ้าน สายวิสุตร
เจ้าของ
สถานที่

แบบแสดง
สารบัญแบบ

วันที่ :	แผ่นที่	รวม
30 พฤษภาคม 2557	A–02	21

แผ่นที่	รวมแผ่น
2	38

FILE :

รายการแก้ไขแบบ

สัญญลักษณ์ประกอบแบบ

สัญญลักษณ์	ความหมาย
	ทิศเหนือ
	รูปด้าน
ทิศทางการมอง / รูปตัดที่	เส้นแสดงแนวรูปตัด
หน้าต่างชนิดที่	หน้าต่างแสดงในแปลน
ประตูชนิดที่	ประตูแสดงในแปลน
ผนังชนิดที่	ผนัง
ประตูชนิดที่	ประตู
หน้าต่างชนิดที่	หน้าต่าง
พื้นชนิดที่	พื้น
ฝ้าเพดานชนิดที่	ฝ้าเพดาน
รับแขก (ชื่อห้อง) + 0.40 F1 C2 CH.2.80 (ระดับพื้น, พื้นชนิดที่, ฝ้าเพดานชนิดที่, ระดับพื้น-ฝ้าเพดาน)	
	เส้นแสดงพิกัด
3.00	เส้นบอกระยะจากริมในถึงริมใน
3.00	เส้นบอกระยะจากศูนย์กลางถึงศูนย์กลาง
3.00	เส้นบอกระยะจากริมถึงริม
3.00	เส้นบอกระยะจากศูนย์กลางถึงริม
	เส้นแสดงบางส่วน,ล่างหรือบน
	เส้นศูนย์กลาง
	เส้นแสดงบางส่วน
+1.00 สูงจากระดับ±0.00 = 1.00	ระดับพื้นตกแต่งแล้ว

สัญญลักษณ์ทั่วไป

แบบขยายที่ / แผ่นที่ / แบบขยาย	ช่องเปิดในผนังหรือพื้น
	จอดรถ

รายการประกอบแบบ

รหัส	รายการ
□	รายการพื้น
1	พื้น ค.ส.ล ปูด้วยกระเบื้องเซรามิค ชนิดปูพื้น กำหนดสีและ
	ขนาดภายหลัง
2	พื้น ค.ส.ล ปูปาร์เก้ไม้เนื้อแข็ง หรืออื่นๆ
3	พื้น ค.ส.ล ปูกระเบื้องเซรามิค ชนิดปูพื้นผิวกันลื่น
	กำหนดสีและขนาดภายหลัง
4	พื้น ค.ส.ล ผสมน้ำยากันซึม ผิวซีเมนต์ขัดมัน
5	พื้น ค.ส.ล พร้อมทำระบบกันซึมชนิดกันซึมหลังคา

รหัส	รายการ
△	รายการผนัง
1	ผนังก่อคอนกรีตมวลเบา หรืออิฐมอญ ฉาบปูนเรียบ ทาสี
2	ผนังก่อคอนกรีตมวลเบา หรืออิฐมอญผิวกรุกระเบื้องเซรามิคชนิดบุผนัง
	เลยระดับฝ้าเพดานอย่างน้อย 10ซม
3	ผนังก่อคอนกรีตมวลเบา หรืออิฐมอญ กรุทับด้วยไม้สังเคราะห์
4	ผนังก่อคอนกรีตมวลเบา หรืออิฐมอญ กรุทับด้วยหินสังเคราะห์
5	ผนังก่อคอนกรีตมวลเบา หรืออิฐมอญ ฉาบปูนเรียบเซาะร่อง

รหัส	รายการ
○	รายการฝ้าเพดาน
1	ฝ้าเพดานภายนอก แผ่นไฟเบอร์ซีเมนต์ ฉาบรอยต่อเรียบทาสี
	หากเป็นระแนงให้กรุตาข่ายกันแมลง
2	ฝ้าเพดานภายใน แผ่นยิปซั่ม หนาไม่น้อยกว่า 9 มม
	ฉาบรอยต่อเรียบ ทาสี โครงเคร่าอลูมิเนียม
3	
	ฉาบรอยต่อเรียบทาสี โครงเคร่าอลูมิเนียม

รายการตกแต่ง

วัสดุ / ห้อง	บัวมอบฝ้าเพดาน: ไม้จริง ขนาด 1/2"x4" ทาสีน้ำมัน				บัวมอบพื้น: ไม้จริง ขนาด 1/2"x4" ทาสีน้ำมัน			
ชั้นล่าง								
ห้องนอน 4	●				●			
ห้องนั่งเล่น	●				●			
เตรียมอาหาร	●				●			
ทานอาหาร	●				●			
ห้องเก็บของ	●				●			
ห้องน้ำ 1 , 2	●							
ชั้นบน								
ห้องนอน 1,2,3	●				●			
ห้องนั่งเล่น	●				●			
ห้องน้ำ 3,4,5	●							

สำนักการ โยธา
กรุงเทพมหานคร

โครงการ
แบบบ้านยิ้มเพื่อประชาชน ระยะที่ 3

ตามนโยบาย
ม.ร.ว. สุขุมพันธุ์ บริพัตร
ผู้ว่าราชการกรุงเทพมหานคร
นายจุมพล สำเภาพล
รองผู้ว่าราชการกรุงเทพมหานคร
นางนินนาท ชลิตานนท์
ปลัดกรุงเทพมหานคร

ผู้อำนวยการสำนักการโยธา
รองผู้อำนวยการสำนักการโยธา
นายทวีศักดิ์ เลิศประพันธ์
ผู้อำนวยการสำนักงานออกแบบ
นายวัชรินทร์ บรรพต
หัวหน้ากลุ่มงานสถาปัตยกรรม
นายสินธุ์ชัย บุญปักษ์
หัวหน้ากลุ่มงานวิศวกรรมอาคาร
นายอริยะ เมฆะกุล

สถาปนิก
น.ส.วรันธร ประสานสารกิจ ส.สถ.2378
วิศวกรโครงสร้าง
นายชูเวช เสนปาน ภย.43016
วิศวกรไฟฟ้า
นายจรูญ มาสุขใจ ภฟก.2457
วิศวกรสุขาภิบาล
นายจิระสิทธิ์ พิมลสิตย์ สย.8489
วิศวกรเครื่องกล
นายช่างเขียนแบบ
นายพงศ์รพี แจ้งทุ่ม

แบบ บ้านพักอาศัย 2 ชั้น
แบบที่ 088
ชื่อบ้าน สายวิสูตร
เจ้าของ
สถานที่

แบบแสดง
สัญลักษณ์ประกอบแบบ
รายการประกอบแบบ

วันที่ :	เลขที่	รวม
30 พฤษภาคม 2557	A-03	21

แผ่นที่	รวมแผ่น
3	38

FILE :
รายการแก้ไขแบบ -

แผนที่สังเขป

ผังบริเวณ

มาตราส่วน 1 : 100

สำนักการ โยธา
กรุงเทพมหานคร

โครงการ

แบบบ้านยิ้มเพื่อประชาชน ระยะที่ 3

ตามนโยบาย

ม.ร.ว. สุขุมพันธุ์ บริพัตร
ผู้ว่าราชการกรุงเทพมหานคร

นายจุมพล สำเภาพล
รองผู้ว่าราชการกรุงเทพมหานคร

นางนินนาท ชลิตานนท์
ปลัดกรุงเทพมหานคร

ผู้อำนวยการสำนักการโยธา	
รองผู้อำนวยการสำนักการโยธา	
นายทวีศักดิ์ เลิศประพันธ์	
ผู้อำนวยการสำนักงานออกแบบ	
นายวัชรินทร์ บรรพต	
หัวหน้ากลุ่มงานสถาปัตยกรรม	
นายสินธุ์ชัย บุญปักษ์	
หัวหน้ากลุ่มงานวิศวกรรมอาคาร	
นายอริยะ เมธะกุล	

สถาปนิก	
น.ส.วรันธร ประดานสวกิจ ส.ถ.2378	
วิศวกรโครงสร้าง	
นายชูวช เสมปาน ภย.43016	
วิศวกรไฟฟ้า	
นายจรูญ มาสูงใจ ภฟก.2457	
วิศวกรสุขาภิบาล	
นายจิระสิทธิ์ ทิมสถิตย์ สย.8489	
วิศวกรเครื่องกล	
นายช่างเขียนแบบ	
นายทองรัศมี แจ้งทุ่ม	

แบบ บ้านพักอาศัย 2 ชั้น
แบบที่ 088
ชื่อบ้าน สายวิสูตร

ผู้วาดแบบ

ตรวจที่

แบบแสดง
แผนที่สังเขป
ผังบริเวณ

วันที่ :	แบบที่	รวม
30 พฤษภาคม 2557	A-04	21

แผ่นที่	รวมแผ่น
4	38

FILE :

รายการแก้ไขแบบ -

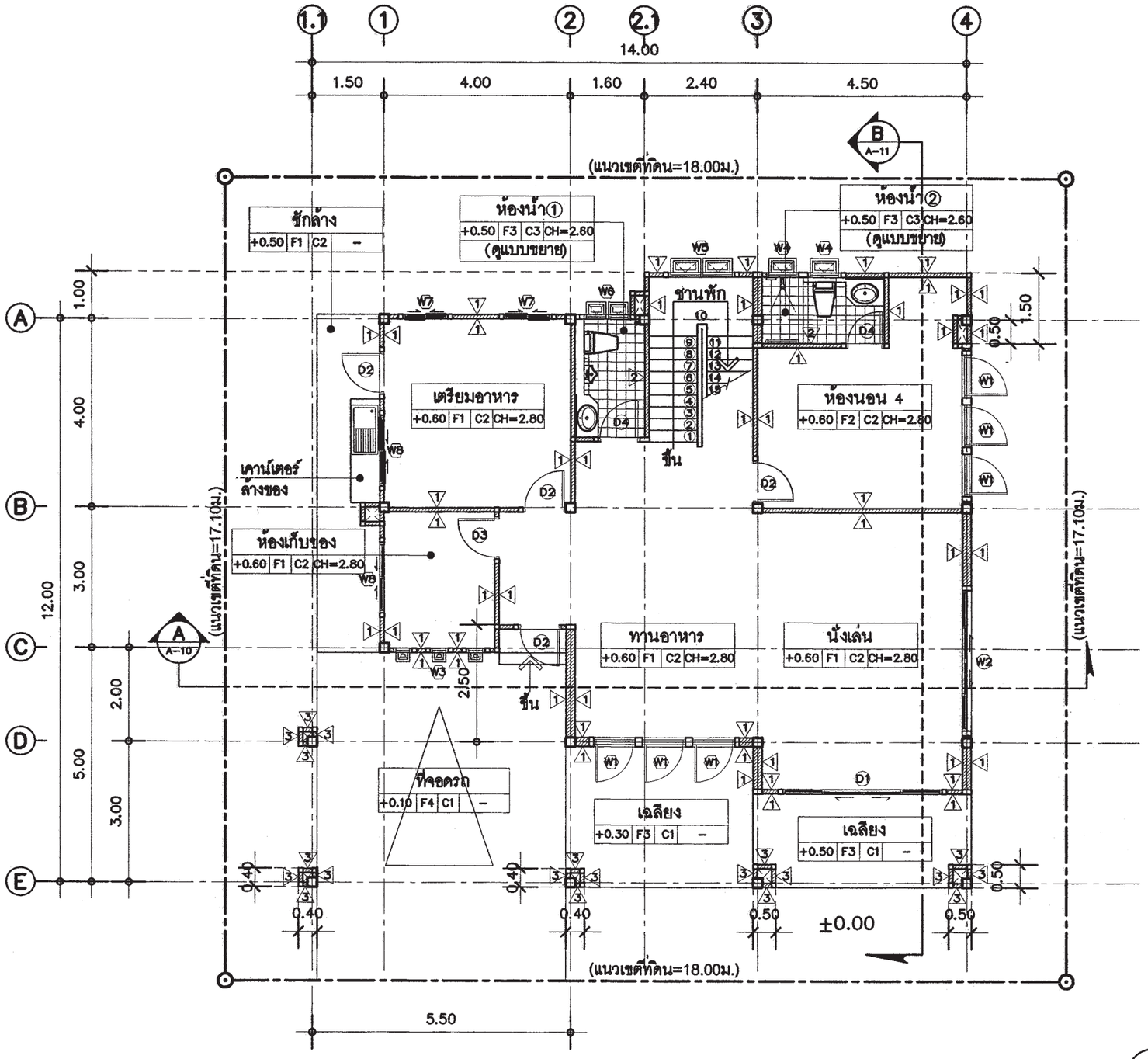

แปลนพื้นชั้นล่าง

มาตราส่วน 1 : 100



ทิศทางการมองรูปด้าน

สำนักการ โยธา
กรุงเทพมหานคร

โครงการ
แบบบ้านยั่งยืนเพื่อประชาชน ระยะที่ 3

ตามนโยบาย
ม.ร.ว. สุขุมพันธุ์ บริพัตร
ผู้ว่าราชการกรุงเทพมหานคร
นายจุมพล สำเภาพล
รองผู้ว่าราชการกรุงเทพมหานคร
นางนินนาท ชลิตานนท์
ปลัดกรุงเทพมหานคร

ผู้อำนวยการสำนักการโยธา	
รองผู้อำนวยการสำนักการโยธา	
นายหวิลักส์ เลิศประพันธ์	
ผู้อำนวยการสำนักงานออกแบบ	
นายวัชรินทร์ บรรพต	
หัวหน้ากลุ่มงานสถาปัตยกรรม	
นายสินธุ์ชัย บุญบักษ์	
หัวหน้ากลุ่มงานวิศวกรรมอาคาร	
นายอริยะ เมฆะกุล	

สถาปนิก	
น.ส.วรันธร ประสานสะกิจ ส.ถ.2378	
วิศวกรโครงสร้าง	
นายชูชาติ เสนปาน กย.43016	
วิศวกรไฟฟ้า	
นายชูญ มาสุรโจ ภฟก.2457	
วิศวกรสุขาภิบาล	
นายจิระสิทธิ์ ทิมสถิตย์ สย.8489	
วิศวกรเครื่องกล	
นายช่างเขียนแบบ	
นายทศพร แจ้งทุ่ม	

แบบ	บ้านพักอาศัย 2 ชั้น
แบบที่	088
ชื่อบ้าน	สายวิสูตร
ที่ตอง	
สถานที่	

แบบแสดง
แปลนพื้นชั้นล่าง

วันที่ :	เลขที่	รวม
30 พฤษภาคม 2557	A-05	21

แผ่นที่	รวมแผ่น
5	38

FILE :

รายการแก้ไขแบบ –

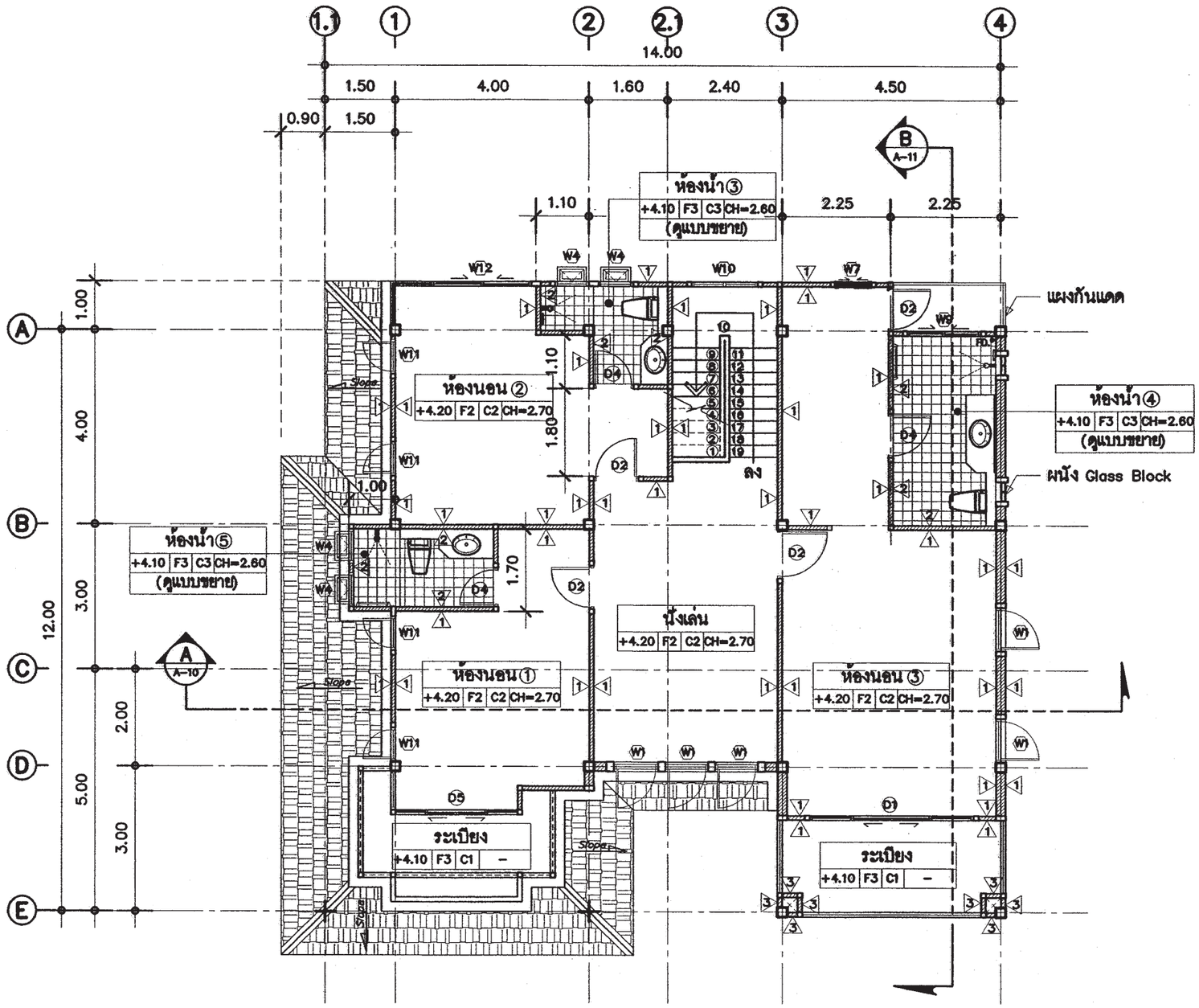

แปลนพื้นชั้นบน

มาตารส่วน 1 : 100



ทิศทางการมองรูปด้าน

สำนักการ โยธา
กรุงเทพมหานคร

โครงการ

แบบบ้านยิ้มเพื่อประชาชน ระยะที่ 3

ตามนโยบาย

ม.ร.ว. สุขุมพันธุ์ บริพัตร
ผู้ว่าราชการกรุงเทพมหานคร

นายจุมพล สำเภาพล
รองผู้ว่าราชการกรุงเทพมหานคร

นางนินนาท ชลิตานนท์
ปลัดกรุงเทพมหานคร

ผู้อำนวยการสำนักการโยธา

รองผู้อำนวยการสำนักการโยธา
นายทวีศักดิ์ เลิศประพันธ์

ผู้อำนวยการสำนักงานออกแบบ
นายวัชรินทร์ บรรพต

หัวหน้ากลุ่มงานสถาปัตยกรรม
นายสินธุ์ชัย บุญปักษ์

หัวหน้ากลุ่มงานวิศวกรรมอาคาร
นายอริยะ เมฆะกุล

สถาปนิก
น.ส.วรันธร ประสานสารกิจ ส.สถ.2378

วิศวกรโครงสร้าง
นายชูเวช เสนปาน ภย.43016

วิศวกรไฟฟ้า
นายจรูญ มาสุขใจ ภฟก.2457

วิศวกรสุขาภิบาล
นายจิระสิทธิ์ ทิมสถิตย์ สย.8489

วิศวกรเครื่องกล

นายช่างเขียนแบบ
นายพงศ์รพี แจ้งพุ่ม

แบบ บ้านพักอาศัย 2 ชั้น
แบบที่ 088
ชื่อบ้าน สายวิสูตร

เจ้าของ

สถานที่

แบบแสดง
แปลนพื้นชั้นบน

วันที่ :	เลขที่	รวม
30 พฤษภาคม 2557	A-06	21

แผ่นที่	รวมแผ่น
6	38

FILE :

รายการแก้ไขแบบ –

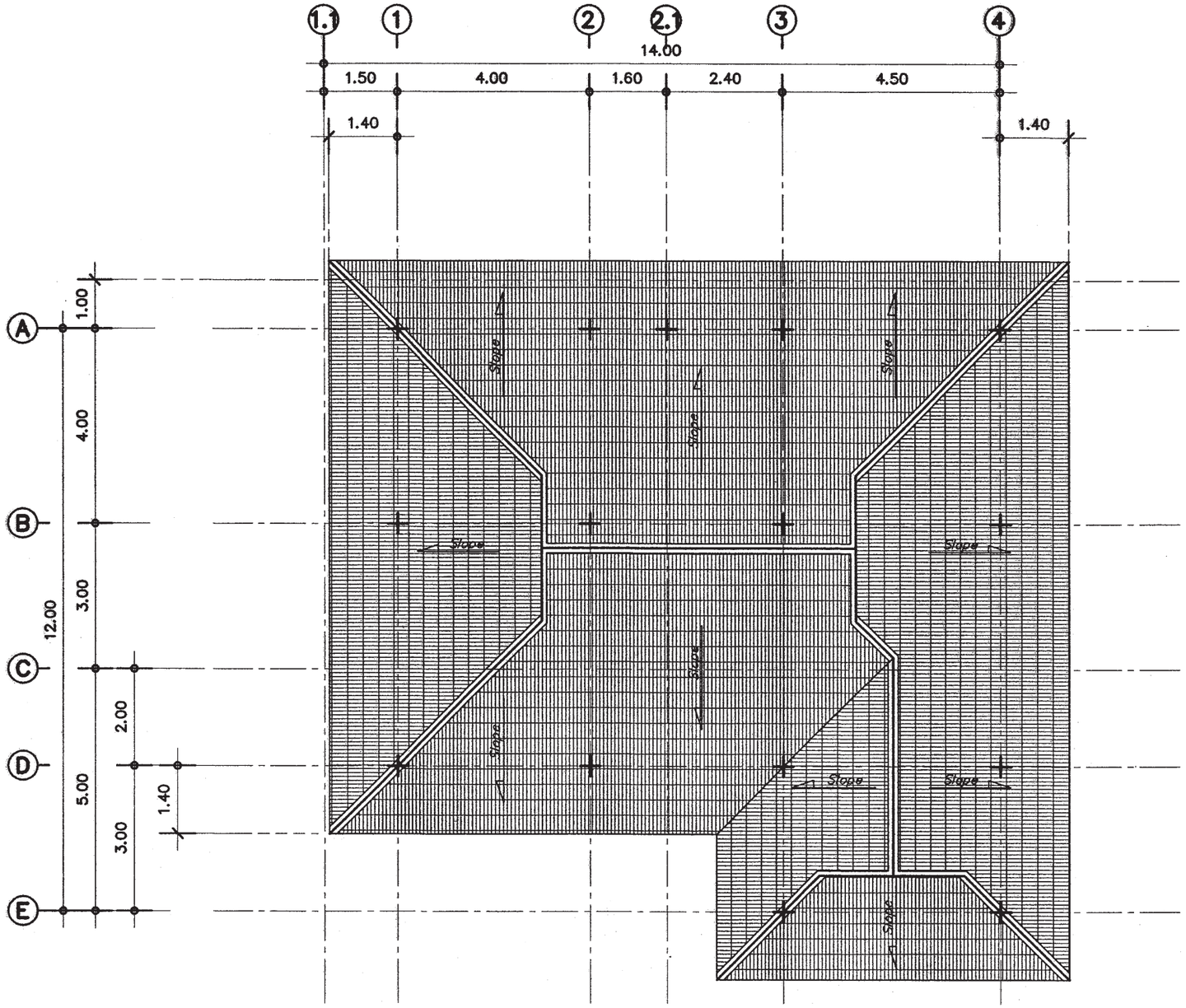

แปลนหลังคา

มาตารส่วน 1 : 100

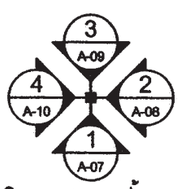

ทิศทางการมองรูปด้าน

สำนักการ โยธา
กรุงเทพมหานคร

โครงการ

แบบบ้านยิ้มเพื่อประชาชน ระยะที่ 3

ตามนโยบาย

ม.ร.ว. สุขุมพันธุ์ บริพัตร
ผู้ว่าราชการกรุงเทพมหานคร

นายจุมพล สำเภาพล
รองผู้ว่าราชการกรุงเทพมหานคร

นางนินนาท ชลิตานนท์
ปลัดกรุงเทพมหานคร

ผู้อำนวยการสำนักการโยธา	
รองผู้อำนวยการสำนักการโยธา	
นายทวิศักดิ์ เลิศประดันธ์	
ผู้อำนวยการสำนักงานออกแบบ	
นายวัชรินทร์ บรรพต	
หัวหน้ากลุ่มงานสถาปัตยกรรม	
นายสินธุ์ชัย บุญบักษ์	
หัวหน้ากลุ่มงานวิศวกรรมอาคาร	
นายอริยะ เมฆะกูล	
สถาปนิก	
น.ส.วรันธร ประสานสารกิจ ส.สถ.2378	
วิศวกรโครงสร้าง	
นายชูวช เสนปาน ภย.43016	
วิศวกรไฟฟ้า	
นายจรูญ มาสุขใจ ภฟก.2457	
วิศวกรสุขาภิบาล	
นายจิระสิทธิ์ ทิมสถิตย์ สย.8489	
วิศวกรเครื่องกล	
นายช่างเขียนแบบ	
นายพงศ์รพี แจ้งหุ่น	

แบบ บ้านพักอาศัย 2 ชั้น
แบบที่ 088
ชื่อบ้าน สายวิสูตร
เจ้าของ
สถานที่

แบบแสดง
แปลนหลังคา

วันที่ :	เลขที่	รวม
30 พฤษภาคม 2557	A-07	21

แผ่นที่	รวมแผ่น
7	38

FILE :

รายการแก้ไขแบบ -

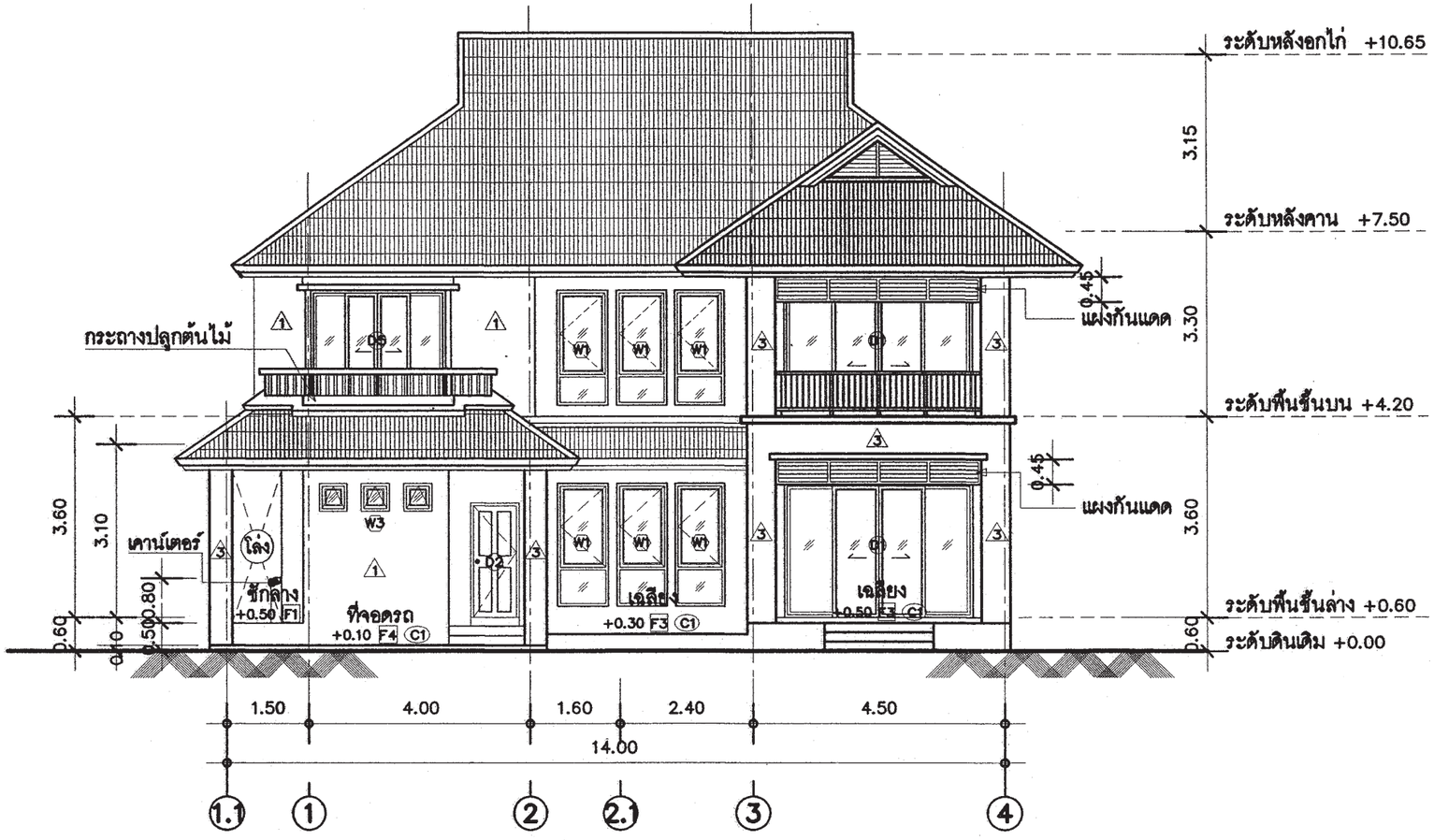

รูปด้าน 1 (A-07)

มาตราส่วน 1 : 100

สำนักการ โยธา
กรุงเทพมหานคร

โครงการ

แบบบ้านยั่งยืนเพื่อประชาชน ระยะที่ 3

ตามนโยบาย

ม.ร.ว. สุขุมพันธุ์ บริพัตร
ผู้ว่าราชการกรุงเทพมหานคร

นายจุมพล สำเภาพล
รองผู้ว่าราชการกรุงเทพมหานคร

นางนินนาท ชลิตานนท์
ปลัดกรุงเทพมหานคร

ผู้อำนวยการสำนักการโยธา	
รองผู้อำนวยการสำนักการโยธา	
นายทวีศักดิ์ เลิศประพันธ์	
ผู้อำนวยการสำนักงานออกแบบ	
นายวันชนะ บรรพต	
หัวหน้ากลุ่มงานสถาปัตยกรรม	
นายสินธุ์ชัย บุญบักษ์	
หัวหน้ากลุ่มงานวิศวกรรมอาคาร	
นายอริยะ เมฆะกุล	
สถาปนิก	
น.ส.วันธร ประสานสาทิพ ส.ถ.2378	
วิศวกรโครงสร้าง	
นายชูวร เสนปาน ภย.43016	
วิศวกรไฟฟ้า	
นายจุญ มาสุรใจ ภฟก.2457	
วิศวกรสุขาภิบาล	
นายจิระสิทธิ์ ทิมสติตย์ สย.8489	
วิศวกรเครื่องกล	
นายช่างเขียนแบบ	
นายพงศ์รพี แจ่งทุ่ม	

แบบ	บ้านพักอาศัย 2 ชั้น
แบบที่	088
ชื่อบ้าน	สายวิสุตร
เจ้าของ	
สถานที่	

แบบแสดง	**รูปด้าน ①**

วันที่ :	เลขที่	รวม
30 พฤษภาคม 2557	A-08	21

แผ่นที่	รวมแผ่น
8	38

FILE :

รายการแก้ไขแบบ –

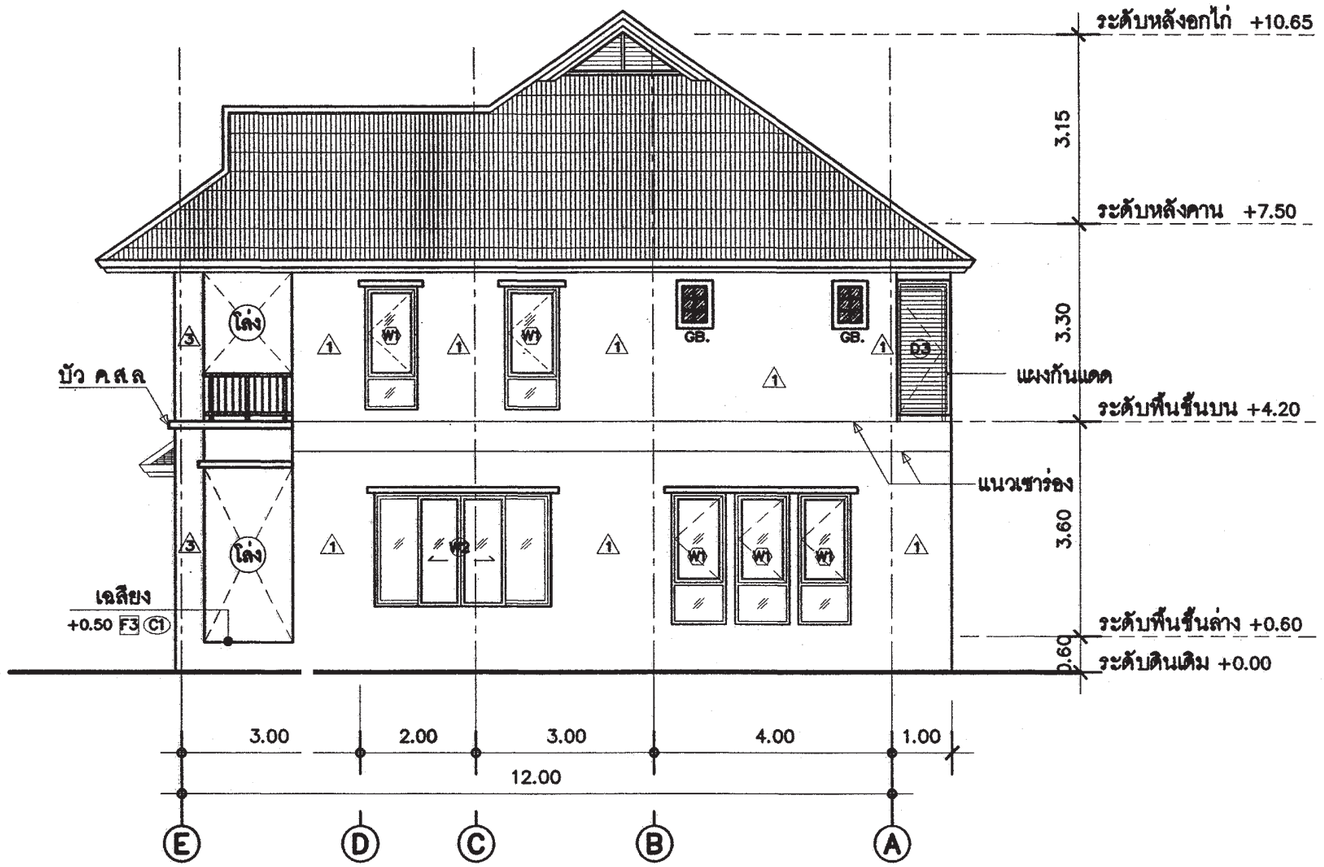

รูปด้าน 2 A-08

มาตราส่วน 1 : 100

สำนักการ โยธา
กรุงเทพมหานคร

โครงการ

แบบบ้านยิ้มเพื่อประชาชน ระยะที่ 3

ตามนโยบาย

ม.ร.ว. สุขุมพันธุ์ บริพัตร
ผู้ว่าราชการกรุงเทพมหานคร

นายจุมพล สำเภาพล
รองผู้ว่าราชการกรุงเทพมหานคร

นางนินนาท ชลิตานนท์
ปลัดกรุงเทพมหานคร

ผู้อำนวยการสำนักการโยธา	
รองผู้อำนวยการสำนักการโยธา	
นายทวีศักดิ์ เลิศประพันธ์	
ผู้อำนวยการสำนักงานออกแบบ	
นายวัชรินทร์ บรรพต	
หัวหน้ากลุ่มงานสถาปัตยกรรม	
นายสินธุ์ชัย บุญปักษ์	
หัวหน้ากลุ่มงานวิศวกรรมอาคาร	
นายอริยะ เมฆะกุล	
สถาปนิก	
น.ส.วรันธร ประสานสารกิจ ส.สถ.2378	
วิศวกรโครงสร้าง	
นายชูวร เสนปาน ภย.43016	
วิศวกรไฟฟ้า	
นายจรูญ มาสุขใจ ภฟก.2457	
วิศวกรสุขาภิบาล	
นายจีระสิทธิ์ ทิมสถิตย์ สย.8489	
วิศวกรเครื่องกล	
นายช่างเขียนแบบ	
นายพงศ์รพี แจ้งทุ่ม	

แบบ บ้านพักอาศัย 2 ชั้น
แบบที่ 088
ชื่อบ้าน สายวิสูตร

เจ้าของ

สถานที่

แบบแสดง
รูปด้าน ②

วันที่ :	เลขที่	รวม
30 พฤษภาคม 2557	A-09	21

แผ่นที่	รวมแผ่น
9	38

FILE :

รายการแก้ไขแบบ -

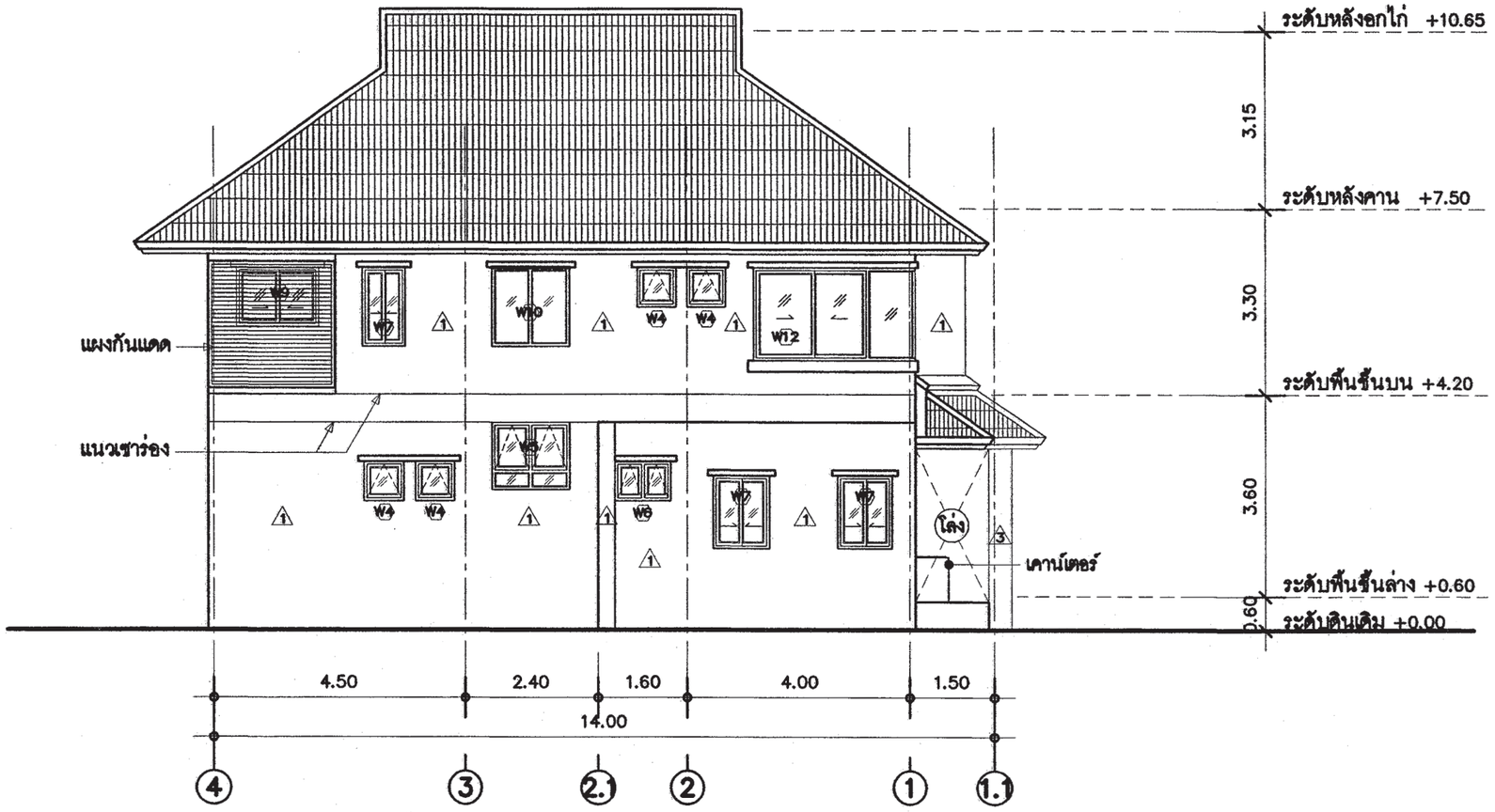

รูปด้าน 3 / A–09

มาตราส่วน 1 : 100

สำนักการ โยธา
กรุงเทพมหานคร

โครงการ

แบบบ้านยั่งยืนเพื่อประชาชน ระยะที่ 3

ตามนโยบาย

ม.ร.ว. สุขุมพันธุ์ บริพัตร
ผู้ว่าราชการกรุงเทพมหานคร

นายจุมพล สำเภาพล
รองผู้ว่าราชการกรุงเทพมหานคร

นางนินนาท ชลิตานนท์
ปลัดกรุงเทพมหานคร

ผู้อำนวยการสำนักการโยธา	
รองผู้อำนวยการสำนักการโยธา	
นายทวีศักดิ์ เลิศประพันธ์	
ผู้อำนวยการสำนักงานออกแบบ	
นายวัชรินทร์ บรรพต	
หัวหน้ากลุ่มงานสถาปัตยกรรม	
นายสินธุ์ชัย บุญบักษ์	
หัวหน้ากลุ่มงานวิศวกรรมอาคาร	
นายอริยะ เมฆะกุล	

สถาปนิก	
น.ส.รัมธร ประสานสารกิจ ส.ถ.2378	
วิศวกรโครงสร้าง	
นายชูวช เสนปาน ภย.43016	
วิศวกรไฟฟ้า	
นายจรูญ มาสุรใจ ภพก.2457	
วิศวกรสุขาภิบาล	
นายจิระสิทธิ์ ทิมสติตย์ สย.8489	
วิศวกรเครื่องกล	
นายช่างเขียนแบบ	
นายพงศ์รพี แจ้งหุ่น	

แบบ	บ้านพักอาศัย 2 ชั้น
แบบที่	088
ชื่อบ้าน	สายวิสูตร
เจ้าของ	
สถานที่	

แบบแสดง
รูปด้าน ③

วันที่ :	แผ่นที่	รวม
30 พฤษภาคม 2557	A–10	21

แผ่นที่	รวมแผ่น
10	38

FILE :

รายการแก้ไขแบบ –

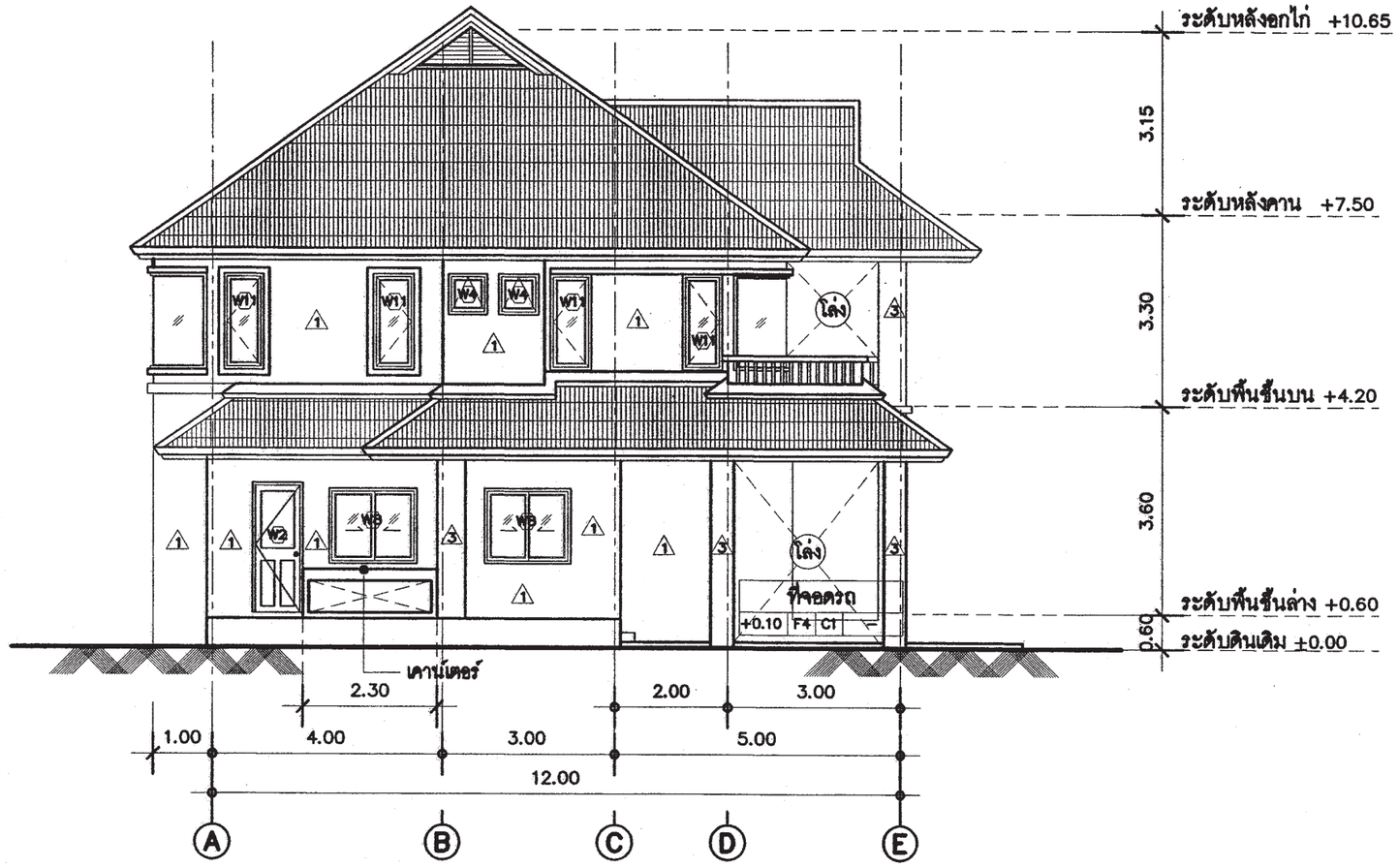

รูปด้าน

4 / A-10

มาตราส่วน 1 : 100

สำนักการ โยธา
กรุงเทพมหานคร

โครงการ

แบบบ้านยิ้มเพื่อประชาชน ระยะที่ 3

ตามนโยบาย

ม.ร.ว. สุขุมพันธุ์ บริพัตร
ผู้ว่าราชการกรุงเทพมหานคร

นายจุมพล สำเภาพล
รองผู้ว่าราชการกรุงเทพมหานคร

นางนินนาท ชลิตานนท์
ปลัดกรุงเทพมหานคร

ผู้อำนวยการสำนักการโยธา	
รองผู้อำนวยการสำนักการโยธา	
นายทวีศักดิ์ เลิศประพันธ์	
ผู้อำนวยการสำนักงานออกแบบ	
นายวัรินทร์ บรรพต	
หัวหน้ากลุ่มงานสถาปัตยกรรม	
นายสินธุ์ชัย บุญบักษ์	
หัวหน้ากลุ่มงานวิศวกรรมอาคาร	
นายอริยะ เมระกุล	
สถาปนิก	
น.ส.วรันธร ประสานสาทิพ ส.ถ.2378	
วิศวกรโครงสร้าง	
นายชูเวช เสนปาน ภย.43016	
วิศวกรไฟฟ้า	
นายชูญ มาสุขใจ ภฟก.2457	
วิศวกรสุขาภิบาล	
นายจิระสิทธิ์ ทิมสิทธ์ สย.8489	
วิศวกรเครื่องกล	
นายช่างเขียนแบบ	
นายพงศ์รพี แจ้งหุ่น	

แบบ	บ้านพักอาศัย 2 ชั้น
แบบที่	088
ชื่อบ้าน	สายวิสูตร
เจ้าของ	
สถานที่	

แบบแสดง
รูปด้าน ④

วันที่ :	แสดงที่	รวม
30 พฤษภาคม 2557	A-11	21

แผ่นที่	รวมแผ่น
11	38

FILE :

รายการแก้ไขแบบ -

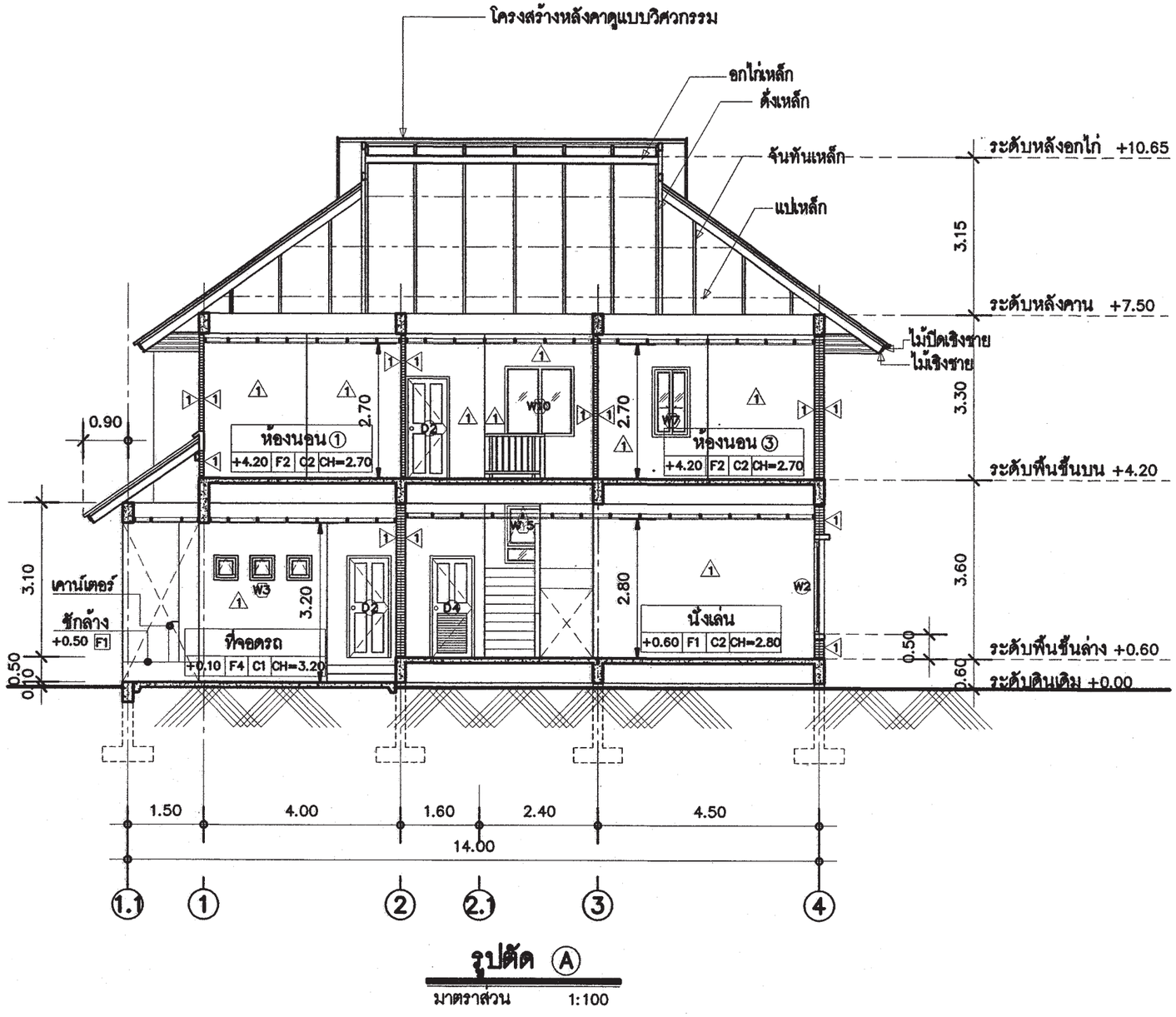

รูปตัด Ⓐ

มาตราส่วน 1:100

สำนักการ โยธา
กรุงเทพมหานคร

โครงการ
แบบบ้านยั่งยืนเพื่อประชาชน ระยะที่ 3

ตามนโยบาย
ม.ร.ว. สุขุมพันธุ์ บริพัตร
ผู้ว่าราชการกรุงเทพมหานคร
นายจุมพล สำเภาพล
รองผู้ว่าราชการกรุงเทพมหานคร
นางนินนาท ชลิตานนท์
ปลัดกรุงเทพมหานคร

ผู้อำนวยการสำนักการโยธา	
รองผู้อำนวยการสำนักการโยธา	
นายทวีศักดิ์ เลิศประพันธ์	
ผู้อำนวยการสำนักงานออกแบบ	
นายรัชรินทร์ บรรพต	
หัวหน้ากลุ่มงานสถาปัตยกรรม	
นายสินธุ์ชัย บุญบักษ์	
หัวหน้ากลุ่มงานวิศวกรรมอาคาร	
นายอธิยะ เมฆะกุล	

สถาปนิก	
น.ส.วรันธร ประสานสารกิจ ส.ส.ก.2378	
วิศวกรโครงสร้าง	
นายชูเวช เสนปาน ภย.43016	
วิศวกรไฟฟ้า	
นายรุญ มาสุรใจ ภฟก.2457	
วิศวกรสุขาภิบาล	
นายจิระสิทธิ์ ทิมสิดย์ สย.8489	
วิศวกรเครื่องกล	
นายช่างเขียนแบบ	
นายพงศ์รพี แจ้งหุ่น	

แบบ บ้านพักอาศัย 2 ชั้น
แบบที่ 088
ชื่อบ้าน สายวิสูตร
เจ้าของ
สถานที่

แบบแสดง
รูปตัด Ⓐ

วันที่ :	เลขที่	รวม
30 พฤษภาคม 2557	A-12	21

แผ่นที่	รวมแผ่น
12	38

FILE :

รายการแก้ไขแบบ -

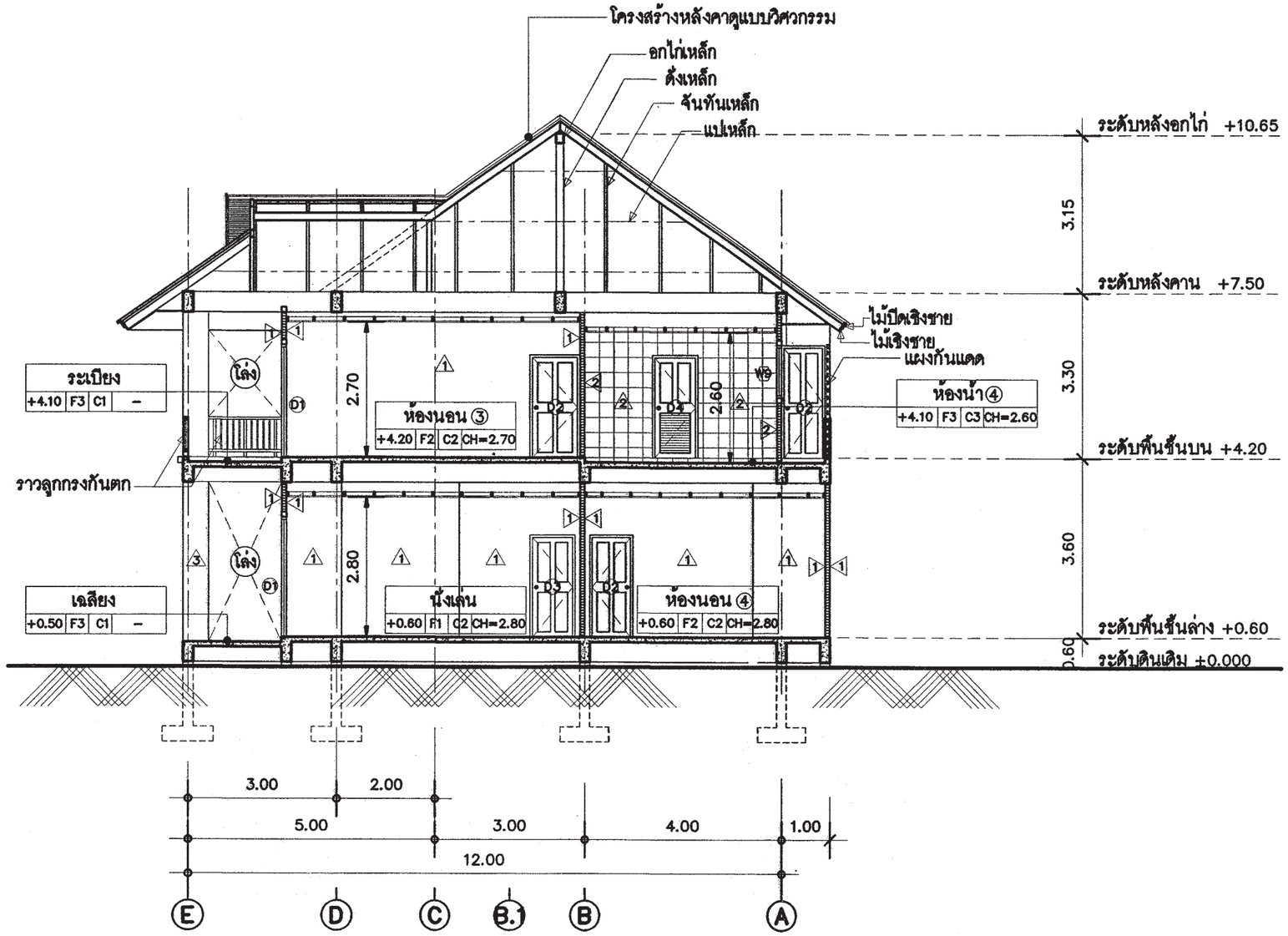

รูปตัด Ⓑ

มาตราส่วน 1:100

สำนักการ โยธา
กรุงเทพมหานคร

โครงการ
แบบบ้านยิ้มเพื่อประชาชน ระยะที่ 3

ตามนโยบาย
ม.ร.ว. สุขุมพันธุ์ บริพัตร
ผู้ว่าราชการกรุงเทพมหานคร
นายจุมพล สำเภาพล
รองผู้ว่าราชการกรุงเทพมหานคร
นางนินนาท ชลิตานนท์
ปลัดกรุงเทพมหานคร

ผู้อำนวยการสำนักการโยธา
รองผู้อำนวยการสำนักการโยธา
นายทวีศักดิ์ เลิศประพันธ์
ผู้อำนวยการสำนักงานออกแบบ
นายวัชรินทร์ บรรพต
หัวหน้ากลุ่มงานสถาปัตยกรรม
นายสินธุ์ชัย บุญปักษ์
หัวหน้ากลุ่มงานวิศวกรรมอาคาร
นายอริยะ เมฆะกุล

สถาปนิก
น.ส.วรันธร ประสานสารกิจ ส.สถ.2378
วิศวกรโครงสร้าง
นายพูวช เสนปาน ภย.43016
วิศวกรไฟฟ้า
นายจรูญ มาสุขใจ ภฟก.2457
วิศวกรสุขาภิบาล
นายจิระสิทธิ์ ทีมสถิตย์ สย.8489
วิศวกรเครื่องกล
นายช่างเขียนแบบ
นายพงศ์รพี แจ้งพุ่ม

แบบ บ้านพักอาศัย 2 ชั้น
แบบที่ 088
ชื่อบ้าน สายวิสูตร
เจ้าของ
สถานที่

แบบแสดง
รูปตัด Ⓑ

วันที่ :	เลขที่	รวม
30 พฤษภาคม 2557	A–13	21

แผ่นที่	รวมแผ่น
13	38

FILE :
รายการแก้ไขแบบ –

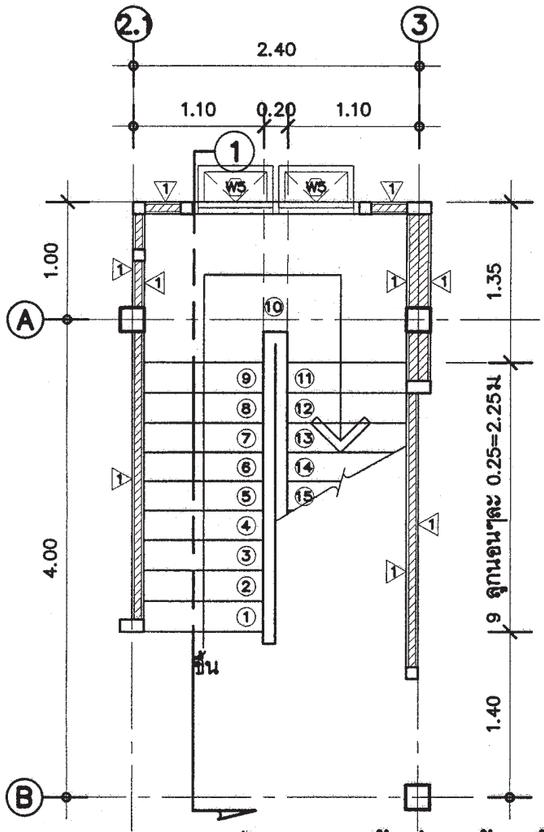

แบบขยายบันได ST (ชั้นล่าง ขึ้น ชั้น 2)

มาตราส่วน 1 : 50

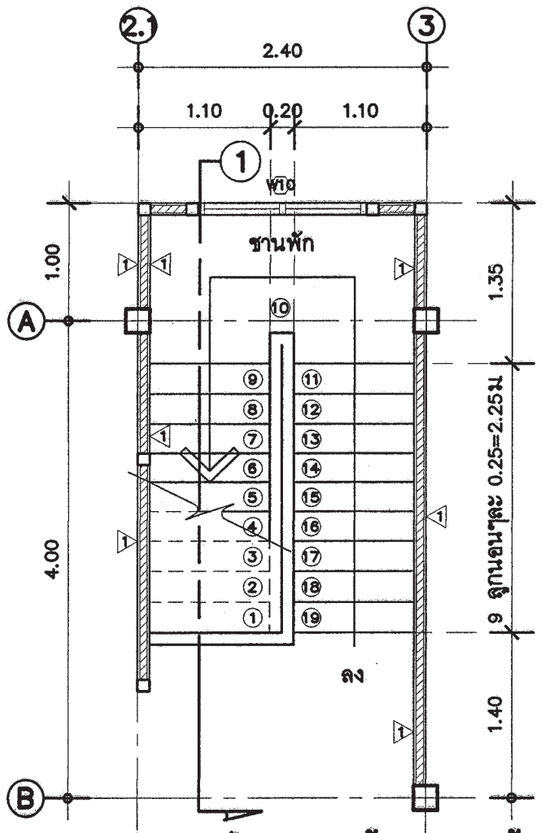

แบบขยายบันได ST (ชั้น 2 ลง ชั้นล่าง)

มาตราส่วน 1 : 50

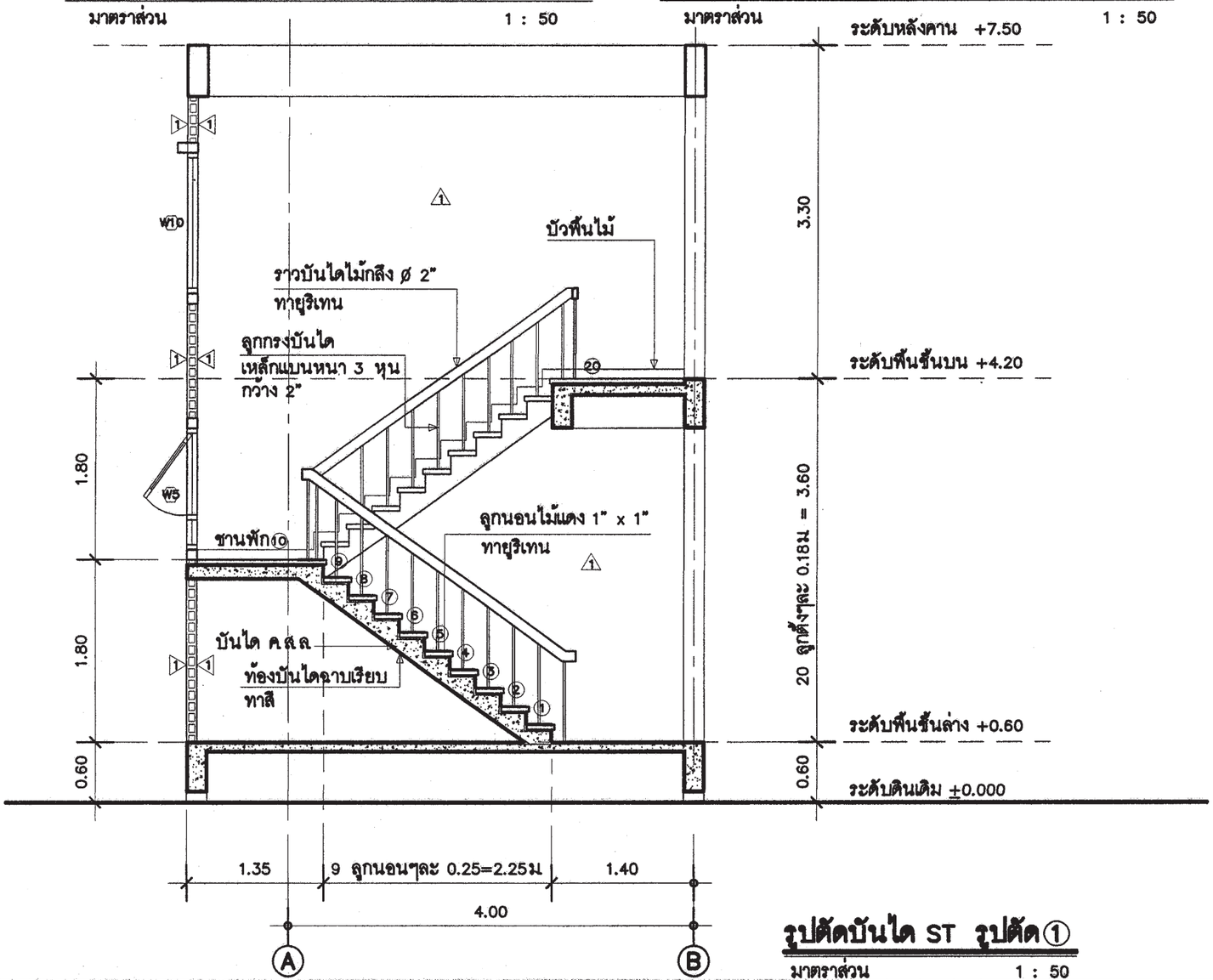

รูปตัดบันได ST รูปตัด①

มาตราส่วน 1 : 50

แบบขยายบันได ST	แผ่นที่ 14	หมายเหตุ	
แบบแสดง			
แบบ บ้านพักอาศัย 2 ชั้น			
แบบที่ 808			
ชั้นที่เห็น ชานผู้ดูแล			
ที่ตั้งของ			
สถานที่			

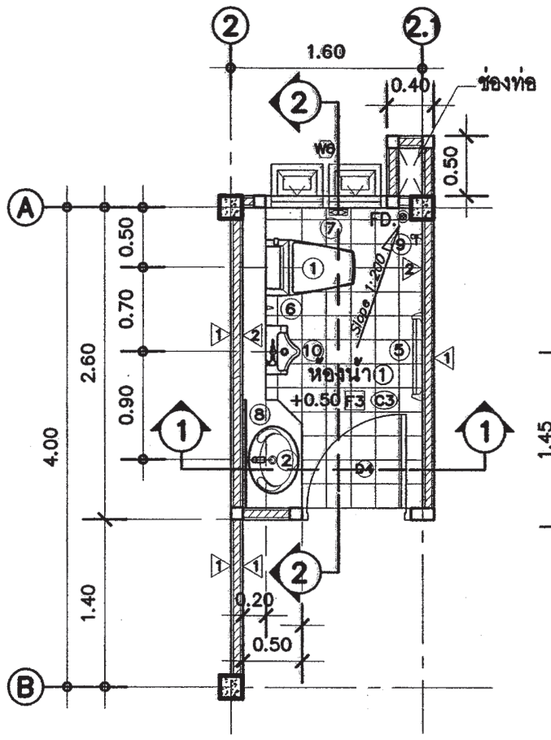

แปลนขยายห้องน้ำ ①

มาตราส่วน 1 : 50

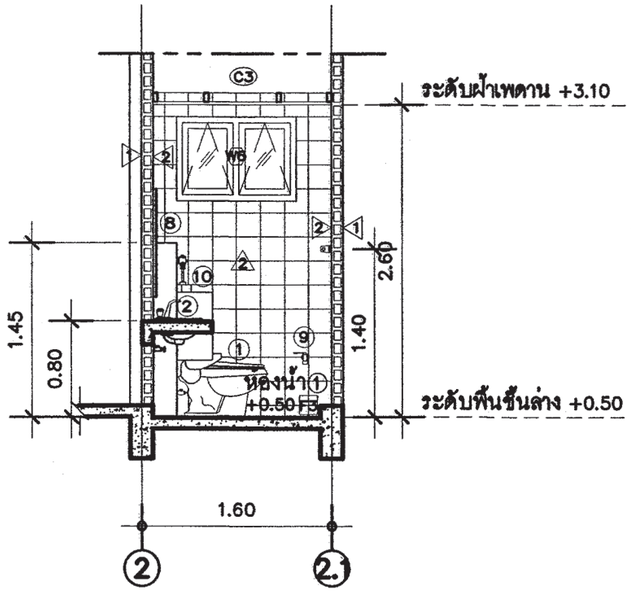

รูปตัดขยายห้องน้ำ ① – ①

มาตราส่วน 1 : 50

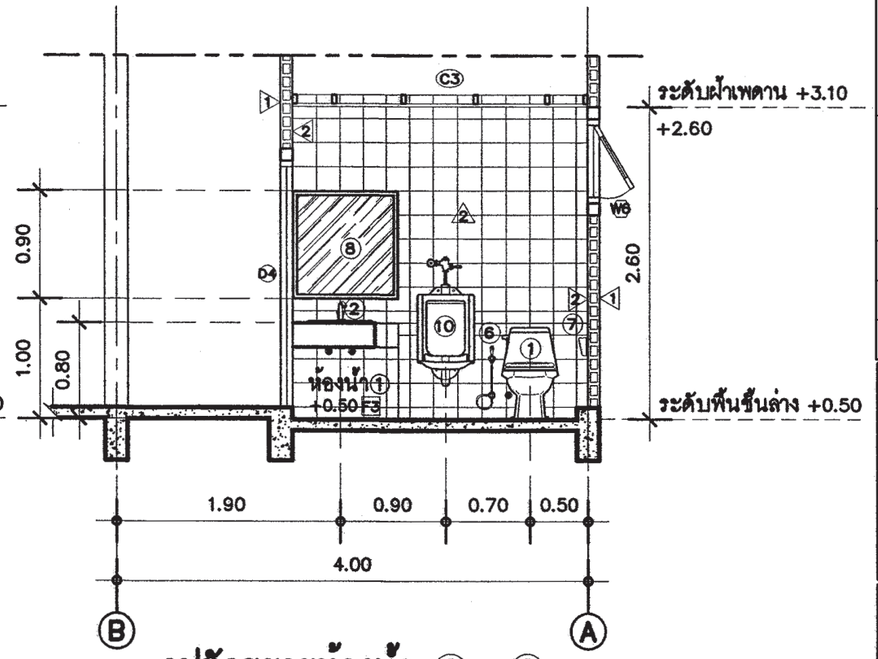

รูปตัดขยายห้องน้ำ ② – ②

มาตราส่วน 1 : 50

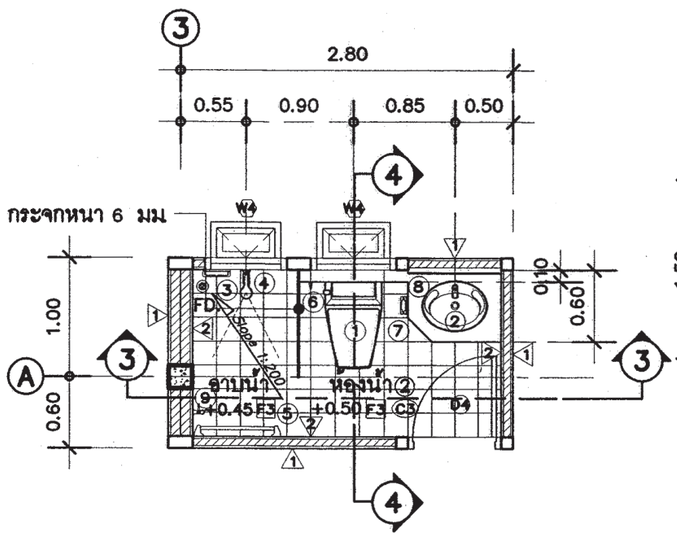

แปลนขยายห้องน้ำ ②

มาตราส่วน 1 : 50

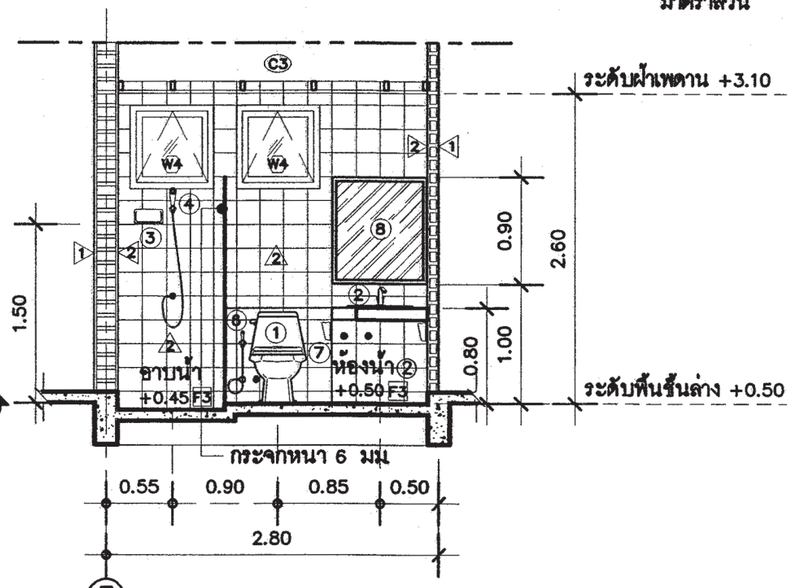

รูปตัดขยายห้องน้ำ ③ – ③

มาตราส่วน 1 : 50

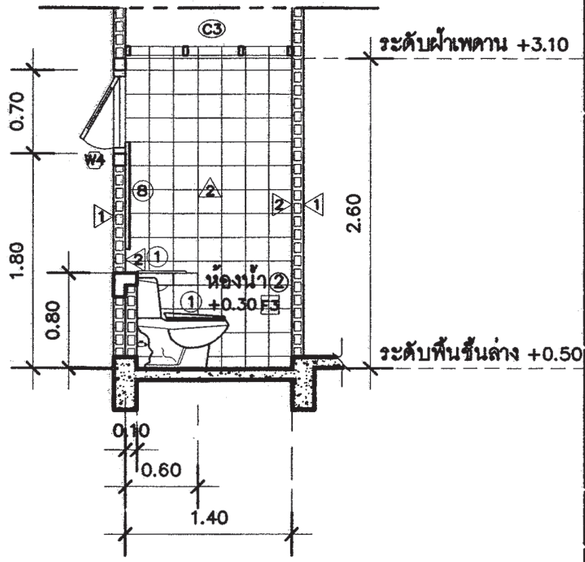

รูปตัดขยายห้องน้ำ ④ – ④

มาตราส่วน 1 : 50

สำนักการ โยธา
กรุงเทพมหานคร

โครงการ
แบบบ้านยิ้มเพื่อประชาชน ระยะที่ 3

ตามนโยบาย
ม.ร.ว. สุขุมพันธุ์ บริพัตร
ผู้ว่าราชการกรุงเทพมหานคร
นายจุมพล สำเภาพล
รองผู้ว่าราชการกรุงเทพมหานคร
นางนินนาท ชลิตานนท์
ปลัดกรุงเทพมหานคร

ผู้อำนวยการสำนักการโยธา	
รองผู้อำนวยการสำนักการโยธา	
นายทวีศักดิ์ เลิศประพันธ์	
ผู้อำนวยการสำนักงานออกแบบ	
นายวัชรินทร์ บรรพต	
หัวหน้ากลุ่มงานสถาปัตยกรรม	
นายสินธุ์ชัย บุญบักษ์	
หัวหน้ากลุ่มงานวิศวกรรมอาคาร	
นายอริยะ เมฆะกุล	
สถาปนิก	
น.ส.วรันธร ประสานสกิจ ส.ถ.2378	
วิศวกรโครงสร้าง	
นายสุวัฒ เสนปาน ภย.43016	
วิศวกรไฟฟ้า	
นายจรูญ มาสุขใจ ภพก.2457	
วิศวกรสุขาภิบาล	
นายจิระสิทธิ์ ทินมณีย์ สย.8489	
วิศวกรเครื่องกล	
นายช่างเขียนแบบ	
นายพงศ์รพี แจ่งทุ่ม	

แบบ	บ้านพักอาศัย 2 ชั้น
แบบที่	088
ชื่อบ้าน	สายวิสุตร
พิกัด	
สถานที่	

แบบแสดง
แปลนขยายห้องน้ำ ①
แปลนขยายห้องน้ำ ②

วันที่ :	เลขที่	รวม
30 พฤษภาคม 2557	A–15	21

แผ่นที่	รวมแผ่น
15	38

FILE :

รายการแก้ไขแบบ –

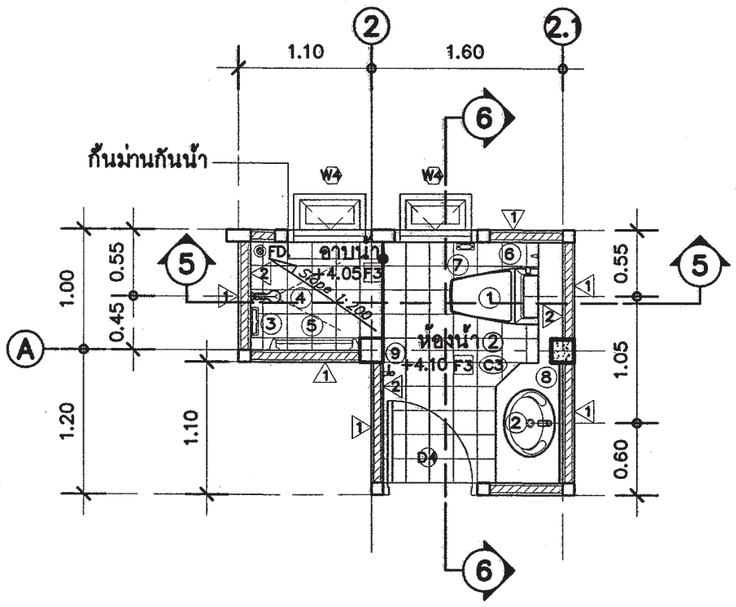

แปลนขยายห้องน้ำ ③

มาตราส่วน 1 : 50

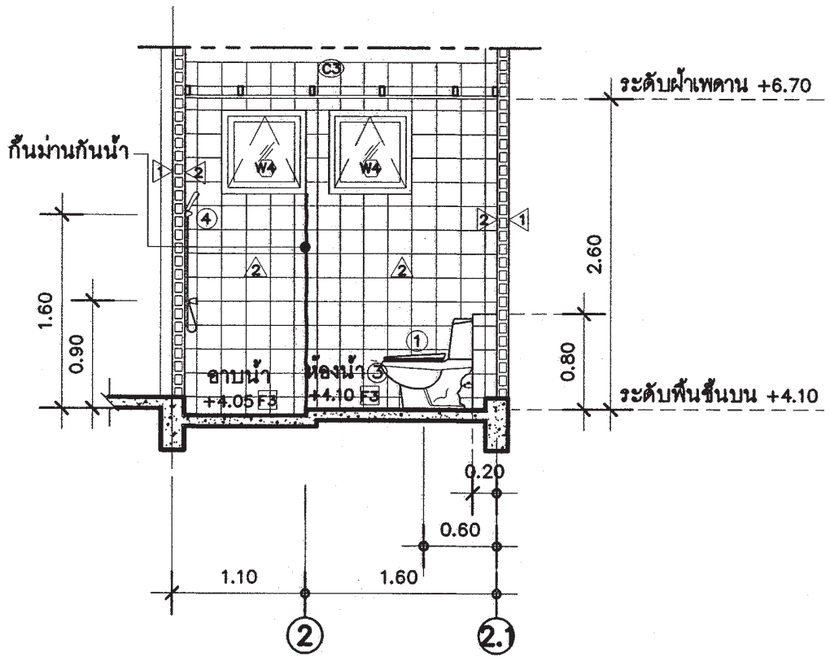

รูปตัดขยายห้องน้ำ ⑤ – ⑤

มาตราส่วน 1 : 50

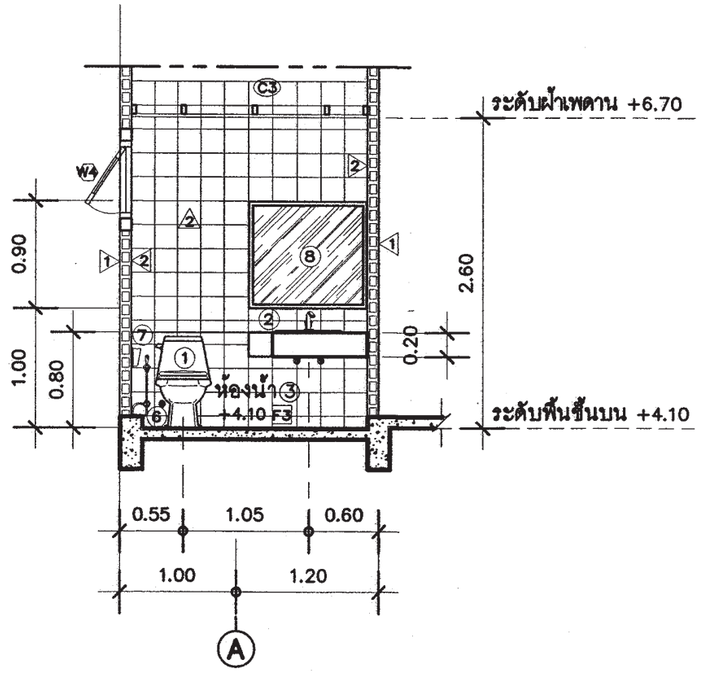

รูปตัดขยายห้องน้ำ ⑥ – ⑥

มาตราส่วน 1 : 50

สำนักการโยธา
กรุงเทพมหานคร

โครงการ
แบบบ้านยั่งยืนเพื่อประชาชน ระยะที่ 3

ตามนโยบาย
ม.ร.ว. สุขุมพันธุ์ บริพัตร
ผู้ว่าราชการกรุงเทพมหานคร
นายจุมพล สำเภาพล
รองผู้ว่าราชการกรุงเทพมหานคร
นางนินนาท ชลิตานนท์
ปลัดกรุงเทพมหานคร

ผู้อำนวยการสำนักการโยธา	
รองผู้อำนวยการสำนักการโยธา	
นายหริภักดิ์ เลิศประพันธ์	
ผู้อำนวยการสำนักงานออกแบบ	
นายวัชรินทร์ บรรพต	
หัวหน้ากลุ่มงานสถาปัตยกรรม	
นายสินธุ์ชัย บุญบักษ์	
หัวหน้ากลุ่มงานวิศวกรรมอาคาร	
นายอริยะ เมฆะกุล	
สถาปนิก	
น.ส.วรันธร ประดานสวรกิจ ส.ส.ก.2378	
วิศวกรโครงสร้าง	
นายชูเวช เสนปาน ภย.43016	
วิศวกรไฟฟ้า	
นายรุญ มาสูงใจ ภพก.2457	
วิศวกรสุขาภิบาล	
นายจิระสิทธิ์ หิมสลิตย์ สย.8489	
วิศวกรเครื่องกล	
นายช่างเขียนแบบ	
นายพงศ์รพี แจ้งทุ่ม	

แบบ	บ้านพักอาศัย 2 ชั้น
แบบที่	088
ชื่อบ้าน	สายวิสุตร
เจ้าของ	
สถานที่	

แบบแสดง
แปลนขยายห้องน้ำ③

วันที่ :	เลขที่	รวม
30 พฤษภาคม 2557	A–16	21

แผ่นที่	รวมแผ่น
16	38

FILE :

รายการแก้ไขแบบ –

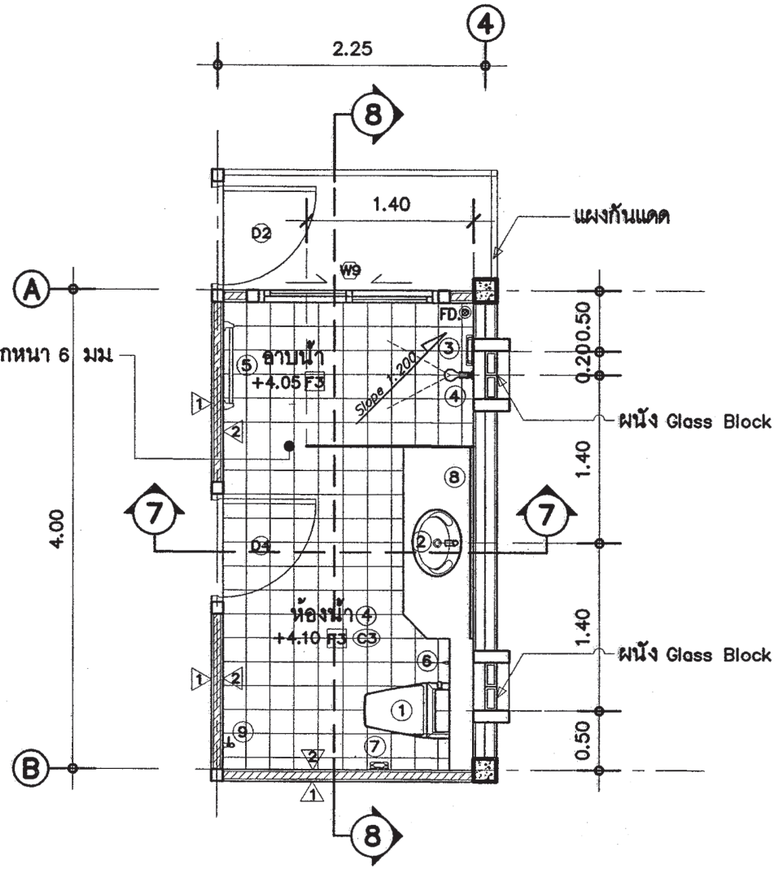

แปลนขยายห้องน้ำ ④

มาตราส่วน 1 : 50

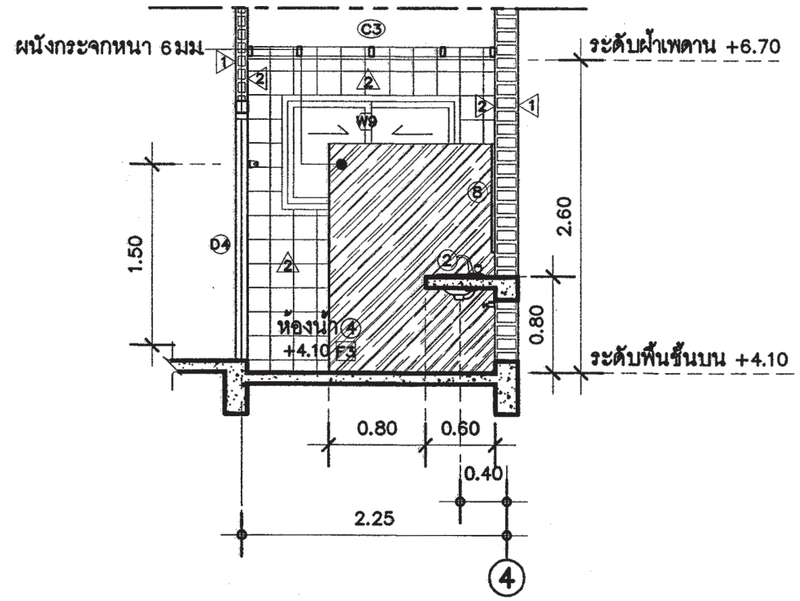

รูปตัดขยายห้องน้ำ ⑦ – ⑦

มาตราส่วน 1 : 50

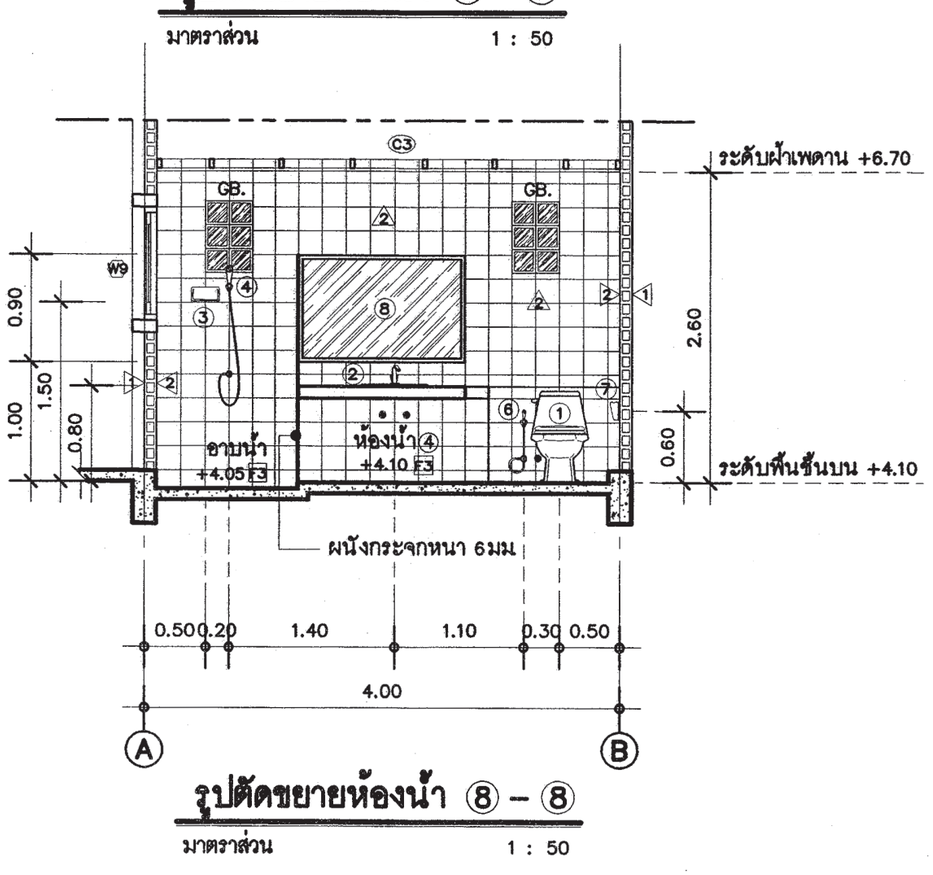

รูปตัดขยายห้องน้ำ ⑧ – ⑧

มาตราส่วน 1 : 50

สำนักการ โยธา
กรุงเทพมหานคร

โครงการ
แบบบ้านยิ้มเพื่อประชาชน ระยะที่ 3

ตามนโยบาย
ม.ร.ว. สุขุมพันธุ์ บริพัตร
ผู้ว่าราชการกรุงเทพมหานคร
นายจุมพล ลำเภาพล
รองผู้ว่าราชการกรุงเทพมหานคร
นางนิ่มนาท ชลิตานนท์
ปลัดกรุงเทพมหานคร

ผู้อำนวยการสำนักการโยธา	
รองผู้อำนวยการสำนักการโยธา	
นายทวีศักดิ์ เลิศประพันธ์	
ผู้อำนวยการสำนักงานออกแบบ	
นายวิรินทร์ บรรพต	
หัวหน้ากลุ่มงานสถาปัตยกรรม	
นายสินธุ์ชัย บุญปักษ์	
หัวหน้ากลุ่มงานวิศวกรรมอาคาร	
นายอริยะ เมฆะกุล	
สถาปนิก	
น.ส.วรินธร ประสานสารกิจ ส.สถ.2378	
วิศวกรโครงสร้าง	
นายชูเวช เสนปาน ภธ43016	
วิศวกรไฟฟ้า	
นายจรูญ มาสุรใจ ภพก.2457	
วิศวกรสุขาภิบาล	
นายจิระสิทธิ์ ทิมสดิตย์ สย.8489	
วิศวกรเครื่องกล	
นายร่างเขียนแบบ	
นายพงศ์รพี แจ้งหุ่ม	

แบบ	บ้านพักอาศัย 2 ชั้น
แบบที่	088
ชื่อบ้าน	สายวิสูตร
เจ้าของ	
สถานที่	

แบบแสดง
แปลนขยายห้องน้ำ④

วันที่ :	เลขที่	รวม
30 พฤษภาคม 2557	A–17	21

แผ่นที่	รวมแผ่น
17	38

FILE :

รายการแก้ไขแบบ –

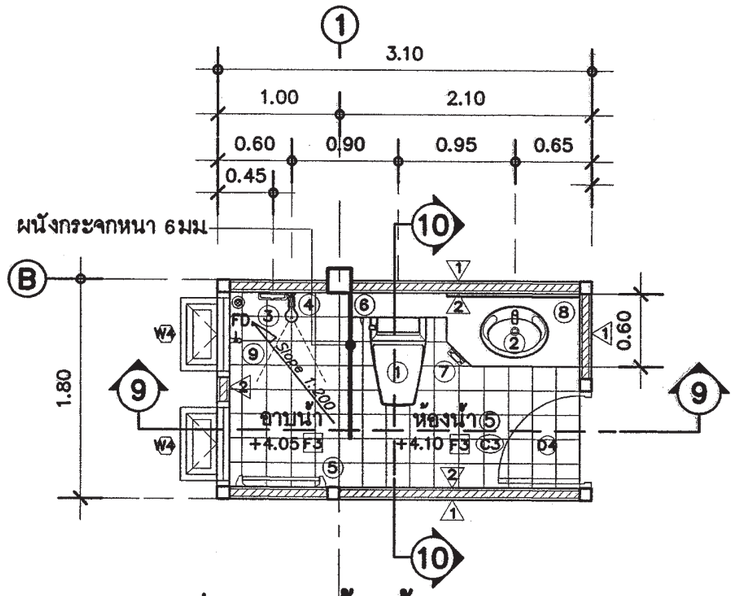

แปลนขยายห้องน้ำ ⑤

มาตราส่วน 1 : 50

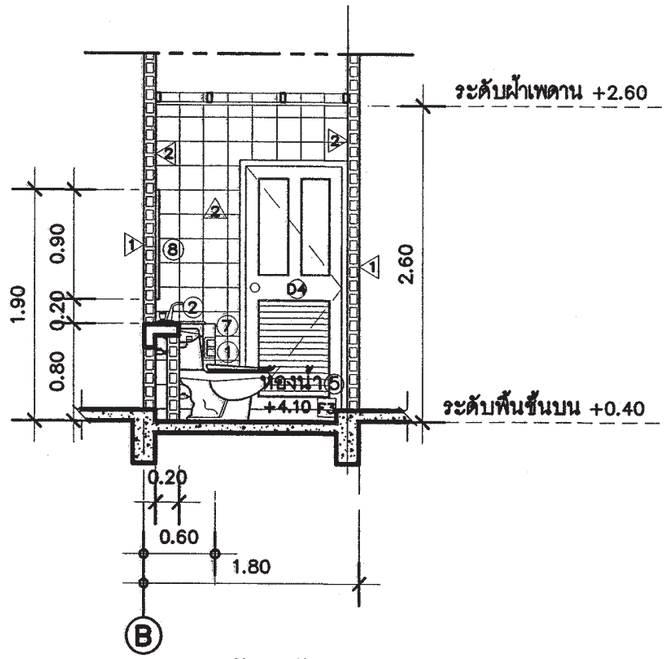

รูปตัดขยายห้องน้ำ ⑩ – ⑩

มาตราส่วน 1 : 50

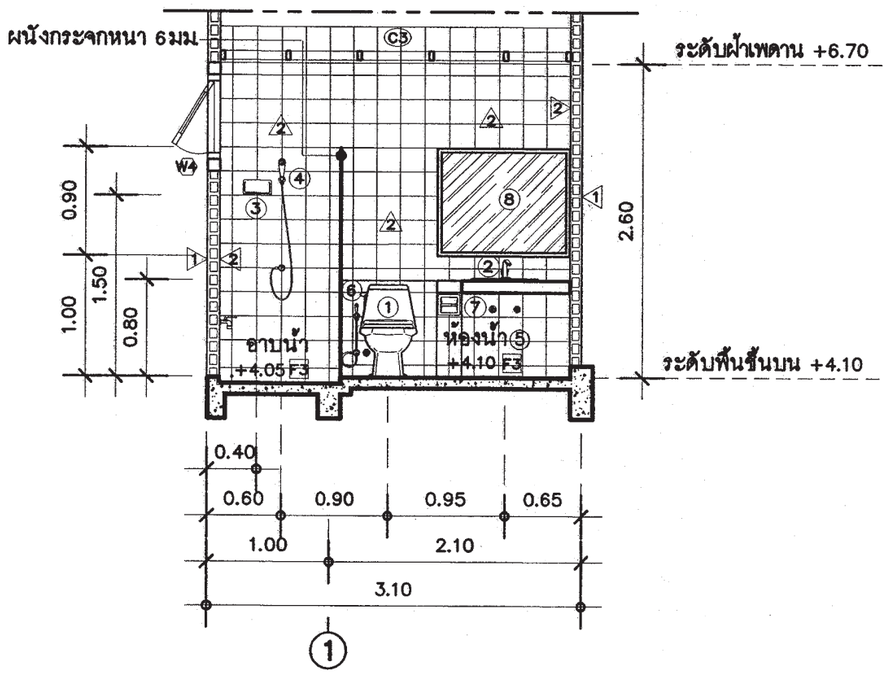

รูปตัดขยายห้องน้ำ ⑨ – ⑨

มาตราส่วน 1 : 50

รายระเอียดประกอบแบบสุขภัณฑ์

สัญลักษณ์	รายการสุขภัณฑ์
①	ชักโครกแบบนั่งราบเคลือบขาว พร้อมอุปกรณ์ติดตั้งครบชุด
②	อ่างล้างหน้าชนิดฝังในเคาน์เตอร์ คสล กรุหินแกรนิต ตามแบบ
	พร้อมก๊อกน้ำก้านโยก
③	ที่วางสบู่สีขาว
④	ฝักบัวอาบน้ำสายอ่อน พร้อมอุปกรณ์ติดตั้งครบชุด
⑤	ราวแขวนผ้าสเตนเลส
⑥	สายฉีดชำระ ชุบโครเมียม
⑦	ที่ใส่กระดาษชำระ สีขาว
⑧	กระจกเงายึดติดกับผนังด้วยน็อตสเตนเลส ชนิดบานเปลือย
⑨	ก๊อกน้ำสเตนเลสติดตั้งสูงจากพื้น 0.50 ม
⑩	โถปัสสาวะชายเคลือบขาวพร้อมอุปกรณ์ติดตั้งครบชุด
FD.	รูระบายน้ำทิ้ง
หมายเหตุ ; ยี่ห้อ และ รุ่น กำหนดภายหลัง	

สำนักการ โยธา
กรุงเทพมหานคร

โครงการ
แบบบ้านยิ้มเพื่อประชาชน ระยะที่ 3

ตามนโยบาย
ม.ร.ว. สุขุมพันธุ์ บริพัตร
ผู้ว่าราชการกรุงเทพมหานคร
นายจุมพล สำเภาพล
รองผู้ว่าราชการกรุงเทพมหานคร
นางนินนาท ชลิตานนท์
ปลัดกรุงเทพมหานคร

ผู้อำนวยการสำนักการโยธา	
รองผู้อำนวยการสำนักการโยธา	
นายทวีศักดิ์ เผิดประพันธ์	
ผู้อำนวยการสำนักงานออกแบบ	
นายวัชรินทร์ บรรพต	
หัวหน้ากลุ่มงานสถาปัตยกรรม	
นายสินธุ์ชัย บุญบัวษ์	
หัวหน้ากลุ่มงานวิศวกรรมอาคาร	
นายอริยะ เมฆะกุล	
สถาปนิก	
น.ส.วรันธร ประสานสารกิจ ส.ถ.2378	
วิศวกรโครงสร้าง	
นายชูวร เสนปาน ภธ43016	
วิศวกรไฟฟ้า	
นายรุญ มาสุขใจ ภพ.2457	
วิศวกรสุขาภิบาล	
นายจีระสิทธิ์ ทิมสถิตย์ สธ8489	
วิศวกรเครื่องกล	
นายช่างเขียนแบบ	
นายพงศ์รพี แจ้งทุ่ม	

แบบ บ้านพักอาศัย 2 ชั้น
แบบที่ 088
ชื่อบ้าน สายวิสุดร
เจ้าของ
สถานที่

แบบแสดง
แปลนขยายห้องน้ำ⑤

วันที่ :	เลขที่	รวม
30 พฤษภาคม 2557	A–18	21

แผ่นที่	รวมแผ่น
18	38

FILE :
รายการแก้ไขแบบ –

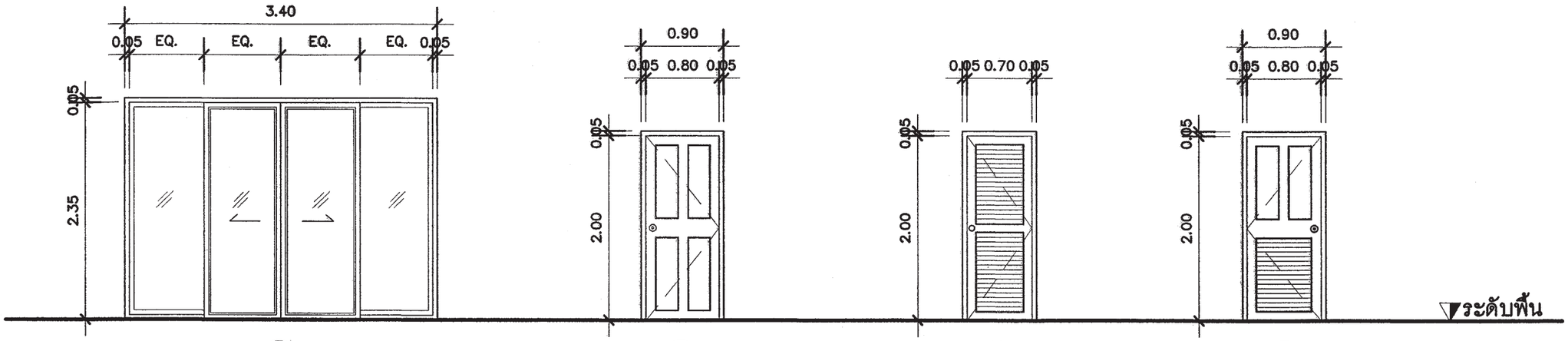

D1 (ประตูหน้าบ้าน & ประตูหน้าห้องนอนชั้น 2)

D2 (ห้องนอน, ประตูหลังบ้าน)

D3 (ห้องเก็บของ)

D4 (ห้องน้ำ)

D1	ประตูบานเลื่อนคู่	D2	ประตูบานเปิด	D3	ประตูบานเปิด	D4	ประตูบานเปิด
วงกบ	อลูมิเนียมเคลือบขาว ขนาด 2"x 4"	วงกบ	วงกบไม้เนื้อแข็ง ขนาด 2"x 4"	วงกบ	วงกบไม้เนื้อแข็ง ขนาด 2"x 4"	วงกบ	วงกบไม้เนื้อแข็ง ขนาด 2"x 5"
กรอบบาน	อลูมิเนียมเคลือบขาว	กรอบบาน	กรอบบานไม้เนื้อแข็ง 1 1/2"x 4"	กรอบบาน	กรอบบานไม้เนื้อแข็ง	กรอบบาน	กรอบบานไม้เนื้อแข็ง
–	กระจกใสตัดแสงสีเขียว หนา 6มม	ลูกฟัก	ลูกฟักไม้เนื้อแข็งแกะลาย	ลูกฟัก	เกล็ดระบายอากาศทั้งบาน	ลูกฟัก	เกล็ดระบายอากาศด้านล่างด้านบนลูกฟัก
อุปกรณ์	มือจับพร้อมอุปกรณ์ติดตั้งครบชุด	อุปกรณ์	ลูกบิดพร้อมอุปกรณ์ติดตั้งครบชุด	อุปกรณ์	ลูกบิดพร้อมอุปกรณ์ติดตั้งครบชุด	อุปกรณ์	ลูกบิดพร้อมอุปกรณ์ติดตั้งครบชุด

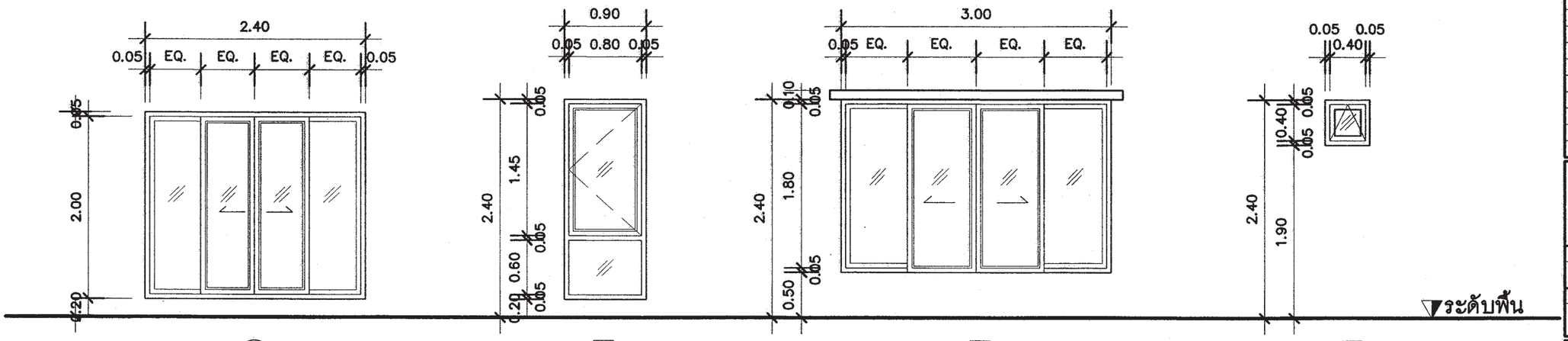

D5 (ประตูออกระเบียงชั้น 2)

W1 (ห้องนั่งเล่น, ทานอาหาร และห้องนอน)

W2 (ห้องนั่งเล่น)

W3 (ห้องเก็บของ)

D5	ประตูบานเลื่อนคู่	W1	หน้าต่างบานเปิดพร้อมช่องแสง	W2	หน้าต่างบานเลื่อนคู่	W3	หน้าต่างบานกระทุ้ง
วงกบ	อลูมิเนียมเคลือบขาว ขนาด 2"x 4"	วงกบ	อลูมิเนียมเคลือบขาว ขนาด 2"x 4"	วงกบ	อลูมิเนียมเคลือบขาว ขนาด 2"x 4"	วงกบ	อลูมิเนียมเคลือบขาว ขนาด 2"x 4"
กรอบบาน	อลูมิเนียมเคลือบขาว	กรอบบาน	อลูมิเนียมเคลือบขาว	กรอบบาน	อลูมิเนียมเคลือบขาว	กรอบบาน	อลูมิเนียมเคลือบขาว
–	กระจกใสตัดแสงสีเขียว หนา 6มม	–	กระจกใสตัดแสง หนา 6มม	–	กระจกใสตัดแสง หนา 6มม	–	กระจกใสตัดแสง หนา 6มม
อุปกรณ์	มือจับพร้อมอุปกรณ์ติดตั้งครบชุด	อุปกรณ์	มือจับพร้อมอุปกรณ์ติดตั้งครบชุด	อุปกรณ์	มือจับพร้อมอุปกรณ์ติดตั้งครบชุด	อุปกรณ์	มือจับพร้อมอุปกรณ์ติดตั้งครบชุด

สำนักการ โยธา
กรุงเทพมหานคร

โครงการ
แบบบ้านยิ้มเพื่อประชาชน ระยะที่ 3

ตามนโยบาย
ม.ร.ว. สุขุมพันธุ์ บริพัตร
ผู้ว่าราชการกรุงเทพมหานคร
นายจุมพล สำเภาพล
รองผู้ว่าราชการกรุงเทพมหานคร
นางนินนาท ชลิตานนท์
ปลัดกรุงเทพมหานคร

ผู้อำนวยการสำนักการโยธา
รองผู้อำนวยการสำนักการโยธา
นายทวิศักดิ์ เลิศประพันธ์
ผู้อำนวยการสำนักงานออกแบบ
นายวัชรินทร์ บรรพต
หัวหน้ากลุ่มงานสถาปัตยกรรม
นายสินธุ์ชัย บุญปักษ์
หัวหน้ากลุ่มงานวิศวกรรมอาคาร
นายอริยะ เมฆะกุล
สถาปนิก
น.ส.วรันธร ประสานสารกิจ ส.สถ.2378
วิศวกรโครงสร้าง
นายชูเวช เสนปาน ภย.43016
วิศวกรไฟฟ้า
นายจรูญ มาสุขใจ ภฟก.2457
วิศวกรสุขาภิบาล
นายจีระสิทธิ์ ทิมสถิตย์ สย.8489
วิศวกรเครื่องกล
นายช่างเขียนแบบ
นายพงศ์รพี แจ้งพุ่ม

แบบ บ้านพักอาศัย 2 ชั้น
แบบที่ 088
ชื่อบ้าน สายวิสูตร
เจ้าของ
สถานที่

แบบแสดง
แบบขยายประตู-หน้าต่าง

วันที่ :	เลขที่	รวม
30 พฤษภาคม 2557	A-19	21

แผ่นที่	รวมแผ่น
19	38

FILE :
รายการแก้ไขแบบ -

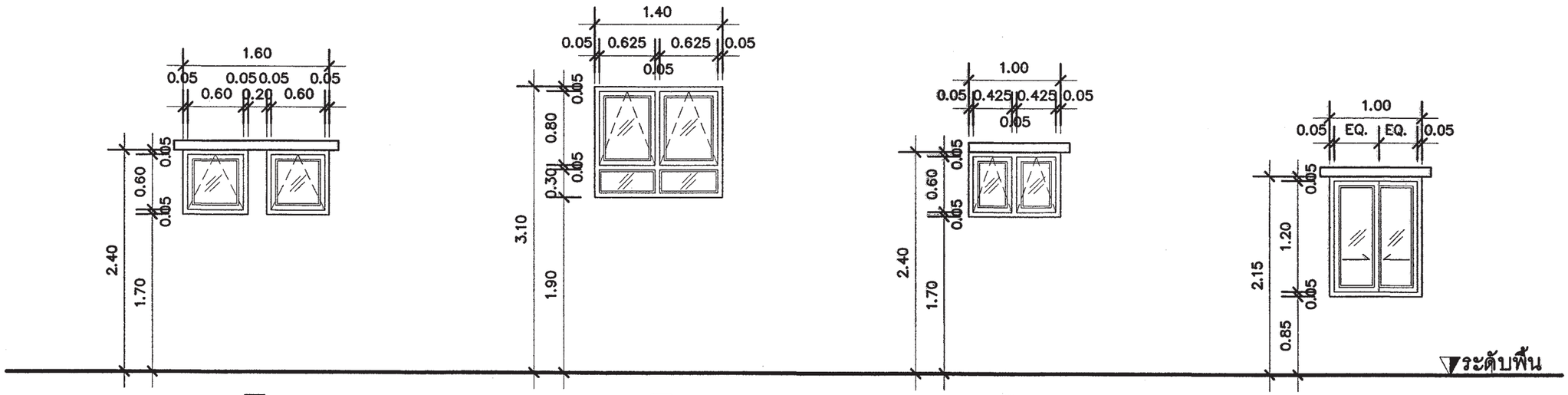

W4 (ห้องน้ำ 3,5) | W5 (ช่องบันไดชั้นล่าง) | W6 (ห้องน้ำ 1) | W7 (ห้องเตรียมอาหาร)

W4	หน้าต่างบานกระทุ้ง	W5	หน้าต่างบานกระทุ้งพร้อมช่องแสง	W6	หน้าต่างบานกระทุ้ง	W7	หน้าต่างบานเลื่อนสลับ
วงกบ	อลูมิเนียมเคลือบขาว ขนาด 2"x 4"	วงกบ	อลูมิเนียมเคลือบขาว ขนาด 2"x 4"	วงกบ	อลูมิเนียมเคลือบขาว ขนาด 2"x 4"	วงกบ	อลูมิเนียมเคลือบขาว ขนาด 2"x 4"
กรอบบาน	อลูมิเนียมเคลือบขาว	กรอบบาน	อลูมิเนียมเคลือบขาว	กรอบบาน	อลูมิเนียมเคลือบขาว	กรอบบาน	อลูมิเนียมเคลือบขาว
–	กระจกใสฝ้า หนา 6มม	–	กระจกใสตัดแสง หนา 6มม	–	กระจกใสฝ้า หนา 6มม	–	กระจกใสตัดแสง หนา 6มม
อุปกรณ์	มือจับพร้อมอุปกรณ์ติดตั้งครบชุด	อุปกรณ์	มือจับพร้อมอุปกรณ์ติดตั้งครบชุด	อุปกรณ์	มือจับพร้อมอุปกรณ์ติดตั้งครบชุด	อุปกรณ์	มือจับพร้อมอุปกรณ์ติดตั้งครบชุด

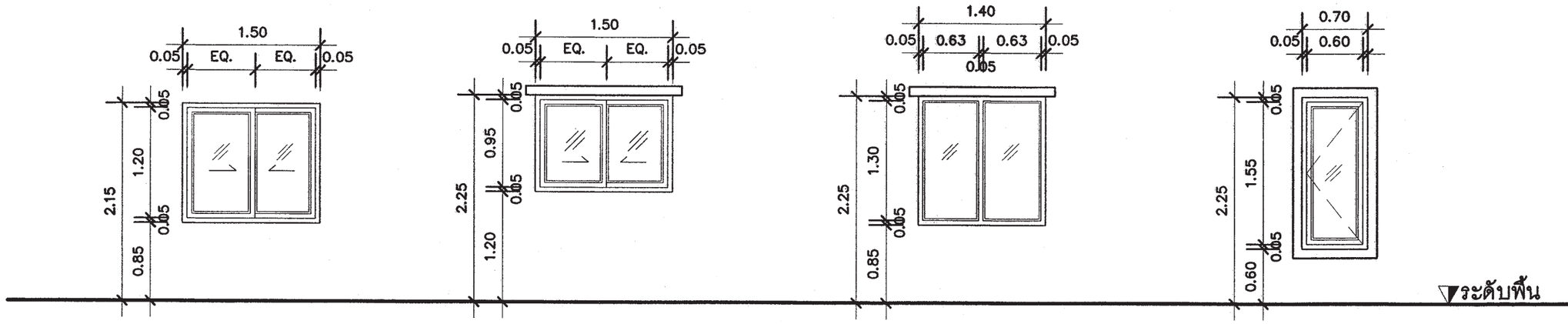

W8 (ห้องเตรียมอาหาร และห้องเก็บของ) | W9 (ห้องน้ำ 4) | W10 (ช่องบันไดชั้น 2) | W11 (ห้องนอน 2)

W8	หน้าต่างบานเลื่อนสลับ	W9	หน้าต่างบานเลื่อนสลับ	W2	หน้าต่างบานติดตาย	W11	หน้าต่างบานเปิดเดี่ยว
วงกบ	อลูมิเนียมเคลือบขาว ขนาด 2"x 4"	วงกบ	อลูมิเนียมเคลือบขาว ขนาด 2"x 4"	วงกบ	อลูมิเนียมเคลือบขาว ขนาด 2"x 4"	วงกบ	อลูมิเนียมเคลือบขาว ขนาด 2"x 4"
กรอบบาน	อลูมิเนียมเคลือบขาว	กรอบบาน	อลูมิเนียมเคลือบขาว	กรอบบาน	อลูมิเนียมเคลือบขาว	กรอบบาน	อลูมิเนียมเคลือบขาว
–	กระจกใสตัดแสง หนา 6มม	–	กระจกใสฝ้า หนา 6มม	–	กระจกใสตัดแสง หนา 6มม	–	กระจกใสตัดแสง หนา 6มม
อุปกรณ์	มือจับพร้อมอุปกรณ์ติดตั้งครบชุด	อุปกรณ์	มือจับพร้อมอุปกรณ์ติดตั้งครบชุด	อุปกรณ์	มือจับพร้อมอุปกรณ์ติดตั้งครบชุด	อุปกรณ์	มือจับพร้อมอุปกรณ์ติดตั้งครบชุด

สำนักการ โยธา
กรุงเทพมหานคร

โครงการ
แบบบ้านยิ้มเพื่อประชาชน ระยะที่ 3

ตามนโยบาย
ม.ร.ว. สุขุมพันธุ์ บริพัตร
ผู้ว่าราชการกรุงเทพมหานคร
นายจุมพล สำเภาพล
รองผู้ว่าราชการกรุงเทพมหานคร
นางนินนาท ชลิตานนท์
ปลัดกรุงเทพมหานคร

ผู้อำนวยการสำนักการโยธา
รองผู้อำนวยการสำนักการโยธา
นายทวีศักดิ์ เลิศประพันธ์
ผู้อำนวยการสำนักงานออกแบบ
นายวัชรินทร์ บรรพต
หัวหน้ากลุ่มงานสถาปัตยกรรม
นายสินธุ์ชัย บุญบักษ์
หัวหน้ากลุ่มงานวิศวกรรมอาคาร
นายอริยะ เมฆะกุล
สถาปนิก
น.ส.วรันธร ประสานสารกิจ ส.สถ.2378
วิศวกรโครงสร้าง
นายชูเวช เสนปาน ภย.43016
วิศวกรไฟฟ้า
นายจรูญ มาสุขใจ ภฟก.2457
วิศวกรสุขาภิบาล
นายจีระสิทธิ์ ทิมสถิตย์ สย.8489
วิศวกรเครื่องกล
นายช่างเขียนแบบ
นายพงศ์รพี แจ้งพุ่ม

แบบ บ้านพักอาศัย 2 ชั้น
แบบที่ 088
ชื่อบ้าน สายวิสูตร
เจ้าของ
สถานที่

แบบแสดง
แบบขยายหน้าต่าง

วันที่ : 30 พฤษภาคม 2557 | เลขที่ A-20 | รวม 21
แผ่นที่ 20 | รวมแผ่น 38
FILE :
รายการแก้ไขแบบ –

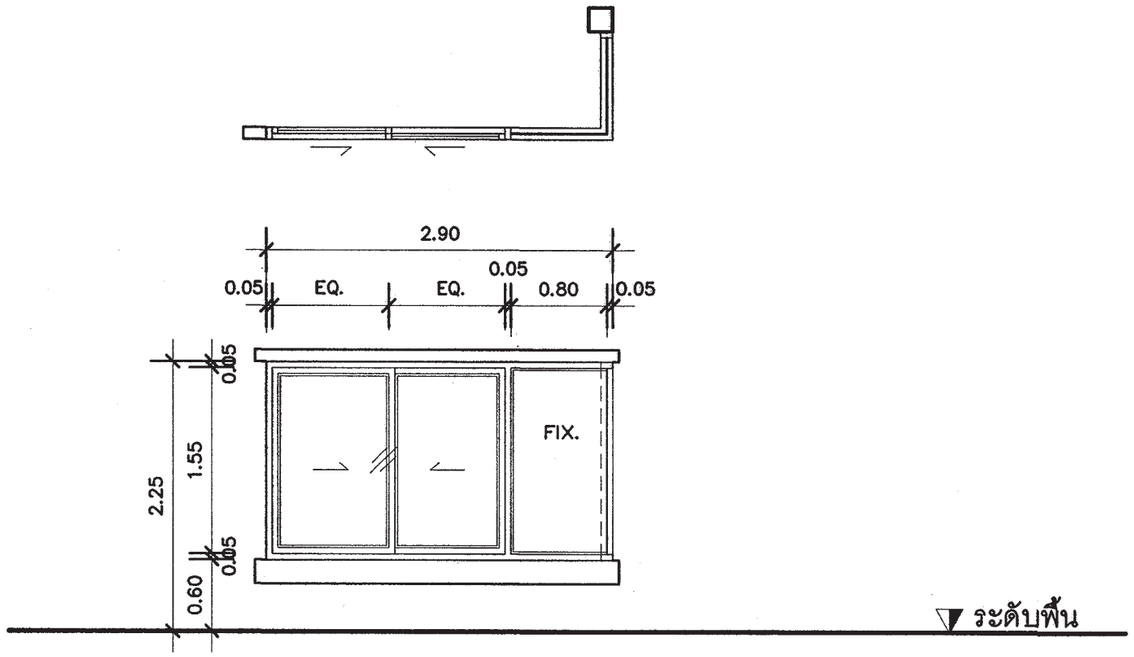

W12
(ห้องนอน 2)

W12	หน้าต่างบานเลื่อนสลับพร้อมกระจกติดตาย
วงกบ	อลูมิเนียมเคลือบขาว ขนาด 2"x 4"
กรอบบาน	อลูมิเนียมเคลือบขาว
-	กระจกใสตัดแสง หนา 6มม
อุปกรณ์	มือจับพร้อมอุปกรณ์ติดตั้งครบชุด

แบบขยายหน้าต่าง

มาตราส่วน 1 : 50

สำนักการ โยธา
กรุงเทพมหานคร

โครงการ
แบบบ้านยิ้มเพื่อประชาชน ระยะที่ 3

ตามนโยบาย
ม.ร.ว. สุขุมพันธุ์ บริพัตร
ผู้ว่าราชการกรุงเทพมหานคร
นายจุมพล สำเภาพล
รองผู้ว่าราชการกรุงเทพมหานคร
นางนินนาท ชลิตานนท์
ปลัดกรุงเทพมหานคร

ผู้อำนวยการสำนักการโยธา
รองผู้อำนวยการสำนักการโยธา
นายทวิศักดิ์ เลิศประพันธ์
ผู้อำนวยการสำนักงานออกแบบ
นายวัชรินทร์ บรรพต
หัวหน้ากลุ่มงานสถาปัตยกรรม
นายสินธุ์ชัย บุญปักษ์
หัวหน้ากลุ่มงานวิศวกรรมอาคาร
นายอริยะ เมฆะกุล

สถาปนิก
น.ส.วรันธร ประสานสารกิจ ส.ต.ส.2378
วิศวกรโครงสร้าง
นายชุนวช เสนปาน ภย.43016
วิศวกรไฟฟ้า
นายจรูญ มาสุขใจ ภฟก.2457
วิศวกรสุขาภิบาล
นายจีระสิทธิ์ ทิมสถิตย์ สย.8489
วิศวกรเครื่องกล
นายช่างเขียนแบบ
นายพงศ์รพี แจ้งพุ่ม

แบบ บ้านพักอาศัย 2 ชั้น
แบบที่ 088
ชื่อบ้าน สายวิสูตร
เจ้าของ
สถานที่

แบบแสดง
แบบขยายหน้าต่าง

วันที่ :	เลขที่	รวม
30 พฤษภาคม 2557	A-21	21

แผ่นที่	รวมแผ่น
21	38

FILE :
รายการแก้ไขแบบ -

รายการประกอบแบบด้านวิศวกรรมโยธา

1. ซีเมนต์

1.1 ส่วนผสมของโครงสร้างคอนกรีตเสริมเหล็กทั้งหมดต้องใช้ PORTLAND CEMENT ประเภทที่ 1 ที่มีคุณสมบัติตามมาตรฐานผลิตภัณฑ์อุตสาหกรรมเท่านั้น

1.2 ถ้าไม่ได้ระบุเป็นอย่างอื่น ต้องมีส่วนผสมของซีเมนต์ไม่น้อยกว่า325กิโลกรัมต่อคอนกรีต1ลูกบาศก์เมตร

2. คอนกรีต

2.1 คอนกรีตที่ใช้สำหรับงานโครงสร้างของอาคารเช่นเสาเข็ม , ฐานราก , เสา และพื้น ฯลฯ ต้องมีกำลังอัดประลัยไม่น้อยกว่า 180ksc เมื่ออายุ 28วัน โดยทดสอบจากแท่งคอนกรีตตัวอย่างรูปทรงกระบอก 150x300มม.

2.2 ADMIXTURE ที่ใช้ต้องมีคุณสมบัติตาม ASTM หรือ BS

3. งานเหล็ก

3.1 คุณสมบัติของเหล็กเสริมคอนกรีต มีดังนี้

ขนาดเหล็กเสริม mm.	ชั้นคุณภาพ	มาตรฐาน	หมายเหตุ
RB6 , RB9 DB12 ขึ้นไป	SR-24 SD-40	มอก. 20-2543 มอก. 24-2548	

3.2 เหล็กรูปพรรณ , เหล็กกลวงสำหรับก่อสร้าง

3.2.1 เหล็กรูปพรรณที่จะใช้ต้องมีคุณสมบัติตาม มอก. 1227-2539 , มอก. 1228-2549 หรือ JIS เหล็กกลวงที่ใช้ต้องมีคุณสมบัติตาม มอก. 107-2533 หรือ JIS และเหล็กรูปพรรณเชื่อมประกอบจะต้องมีคุณสมบัติตาม มอก. 1303-2538

3.2.2 เหล็กรูปพรรณทั้งหมดต้องเป็นของใหม่ ไม่เคยใช้งานมาก่อน ตรงไม่บิดเบี้ยว ไม่มีรอยตำหนิ ไม่มีสนิมกร่อน ไม่เปื้อนสี หรือน้ำมัน

3.2.3 การต่อเหล็กรูปพรรณ ถ้าไม่จำเป็นจริงๆแล้วห้ามต่อ ในกรณีที่มีการต่อเหล็ก รอยต่อของเหล็กต้องมีกำลังมากกว่าหรือเท่ากับเหล็กที่ไม่มีรอยต่อ การต่อให้ต่อจุดเดียวเท่านั้น และการต่อให้เป็นไปตามมาตรฐาน AISC

3.2.4 การประกอบการติดตั้ง ให้ดำเนินการตามมาตรฐาน AISC หรือตามมาตรฐานสำหรับอาคารเหล็กรูปพรรณของ วสท. ที่ 1015-40

3.2.5 ผู้รับจ้างจะต้องทำ ค้ำยัน ยึดโครง ให้เพียงพอเพื่อยึดโครงสร้างให้แน่นหนาอยู่ในแนวและตำแหน่งที่ต้องการ

3.2.6 องค์อาคารที่วางทาบหรือต่อเชื่อมจะต้องวางให้แนบสนิทเต็มหน้า

3.2.7 การเชื่อมต่อทั้งหมดให้ใช้วิธีเชื่อมด้วยไฟฟ้าการ (ELECTRLC ARC WELDING) โดยตลอดผิวหน้าสัมผัสการเชื่อมให้เป็นไปตามมาตรฐาน AWS ขนาดของรอยเชื่อมต้องไม่น้อยกว่าความหนาของแผ่นเหล็ก

3.2.8 ถ้าไม่ได้กำหนดให้เป็นอย่างอื่น รอยต่อระหว่างชิ้นส่วนเหล็กต่างๆ ให้ใช้วิธีเชื่อมตะเข็บตลอดแนวชน

3.2.9 ผิวหน้าที่จะทำการเชื่อม ต้องสะอาดปราศจากสะเก็ดร่อน สนิมกรัน ไขมัน สี หรือสิ่งแปลกปลอมอื่นใด

3.2.10 ลวดเชื่อมต้องมีคุณสมบัติตาม มอก. หรือ AWS หรือ AISC

3.2.11 ให้ทาด้วยสีกันสนิมไม่น้อยกว่า 2 ชั้น คุณภาพเทียบเท่า RUST O-LEAM , JOTAN , SIKKENS

4. เสาเข็ม

4.1 เสาเข็มคอนกรีตอัดแรง เป็นเสาเข็มของ MP , GPS , GEL , CPM , T-COM หรือเทียบเท่า หรือเสาเข็มเจาะ(ตามแบบแสดง)

- เสาเข็มคอนกรีตอัดแรง ขนาด ⊙ -0.15x0.15ม.
- เสาเข็มคอนกรีตอัดแรง ขนาด I -0.18x0.18ม.พื้นที่หน้าตัดไม่น้อยกว่า 253 ตร.ซม.
- เสาเข็มคอนกรีตอัดแรง ขนาด I -0.22x0.22ม.พื้นที่หน้าตัดไม่น้อยกว่า 351 ตร.ซม.
- เสาเข็มคอนกรีตอัดแรง ขนาด I -0.26x0.26ม.พื้นที่หน้าตัดไม่น้อยกว่า 455 ตร.ซม.
- เสาเข็มเจาะ ขนาด ø0.35 ม.

4.2 กำลังรับน้ำหนักบรรทุกและความยาวเสาเข็มให้พิจารณาตามแบบรายละเอียด โดยความยาวเสาเข็มที่แท้จริง ณ ตำแหน่งที่ตั้งโครงการ อาจมีการเปลี่ยนแปลง แต่ทั้งนี้ให้กำหนดและตรวจสอบอีกครั้งโดยวิศวกรผู้ควบคุมงาน โดยเสาเข็มจะต้องมีกำลังรับน้ำหนักบรรทุกได้ไม่น้อยกว่าที่กำหนดตามแบบ

5. ระบบกันซึม

5.1 รายละเอียดและคุณสมบัติ

ส่วนของอาคาร	ชนิดและผลิตภัณฑ์	ผลิตภัณฑ์คุณภาพเทียบเท่า
- หลังคา ค.ส.ล. - ห้องน้ำ	น้ำยาเคมีแบบกันซึม	BRUSHBOND ของ FOSROC LANKO 225 ของ DAVCO

6. ทั่วไปและการเตรียมงาน

6.1 รายการประกอบแบบอื่นใดที่ไม่ได้กำหนดไว้ให้ถือปฏิบัติตาม "บทกำหนดทั่วไปสำหรับการก่อสร้างอาคารคอนกรีตเสริมเหล็กของ วสท. "เป็นเกณฑ์

6.2 เนื่องจากคุณสมบัติของดินในกรุงเทพมหานคร แต่ละพื้นที่เขตมีความแตกต่างกันในด้านความสามารถในการรับน้ำหนักบรรทุกและมีระดับความลึกของชั้นทรายที่แตกต่างกัน ฉะนั้นก่อนทำการก่อสร้างเจ้าของอาคารและผู้รับจ้างต้องตรวจสอบความเหมาะสมของความยาวเสาเข็ม เพื่อให้มีค่าการรับน้ำหนักบรรทุกของเสาเข็มได้ไม่น้อยกว่าแบบที่กำหนดไว้

6.3 หากมีอุปสรรคในการเข้าพื้นที่ก่อสร้าง อันจะทำให้เกิดผลกระทบความเดือดร้อนรำคาญ และเกิดความเสียหายจากการใช้เสาเข็มตอกกับอาคารข้างเคียง ให้สามารถใช้เสาเข็มเจาะเทียบเคียงความสามารถในการรับน้ำหนักบรรทุกได้

สำนักการ โยธา
กรุงเทพมหานคร

โครงการ
แบบบ้านยิ้มเพื่อประชาชน ระยะที่ 3

ตามนโยบาย
ม.ร.ว. สุขุมพันธุ์ บริพัตร
ผู้ว่าราชการกรุงเทพมหานคร
นายจุมพล สำเภาพล
รองผู้ว่าราชการกรุงเทพมหานคร
นางนินนาท ชลิตานนท์
ปลัดกรุงเทพมหานคร

ผู้อำนวยการสำนักการโยธา
รองผู้อำนวยการสำนักการโยธา
นายทวีศักดิ์ เลิศประพันธ์
ผู้อำนวยการสำนักงานออกแบบ
นายวัชรินทร์ บรรทต
หัวหน้ากลุ่มงานสถาปัตยกรรม
นายสินธุ์ชัย บุญปักษ์
หัวหน้ากลุ่มงานวิศวกรรมอาคาร
นายอริยะ เมฆะกูล

สถาปนิก
นางสาววรันธร ประสานสารกิจ ส.สถ.2378
วิศวกรโครงสร้าง
นายชูเวช เสนบ้าน ภย.43016
วิศวกรไฟฟ้า
นายจรูญ มาสุขใจ ภฟก.2457
วิศวกรสุขาภิบาล
นายจีระสิทธิ์ พิมสนิตย์ สย.8489
วิศวกรเครื่องกล
นายช่างเขียนแบบ
นายอุทร บูรณะเสน

แบบ บ้านพักอาศัย 2 ชั้น
แบบที่ 088
ชื่อบ้าน สายวิสูตร
เจ้าของ
สถานที่

แบบแสดง
รายการประกอบแบบโครงสร้าง

วันที่ :	เลขที่	รวม
30 พฤษภาคม 2557	S-01	9

แผ่นที่	รวมแผ่น
22	38

FILE :
รายการแก้ไขแบบ

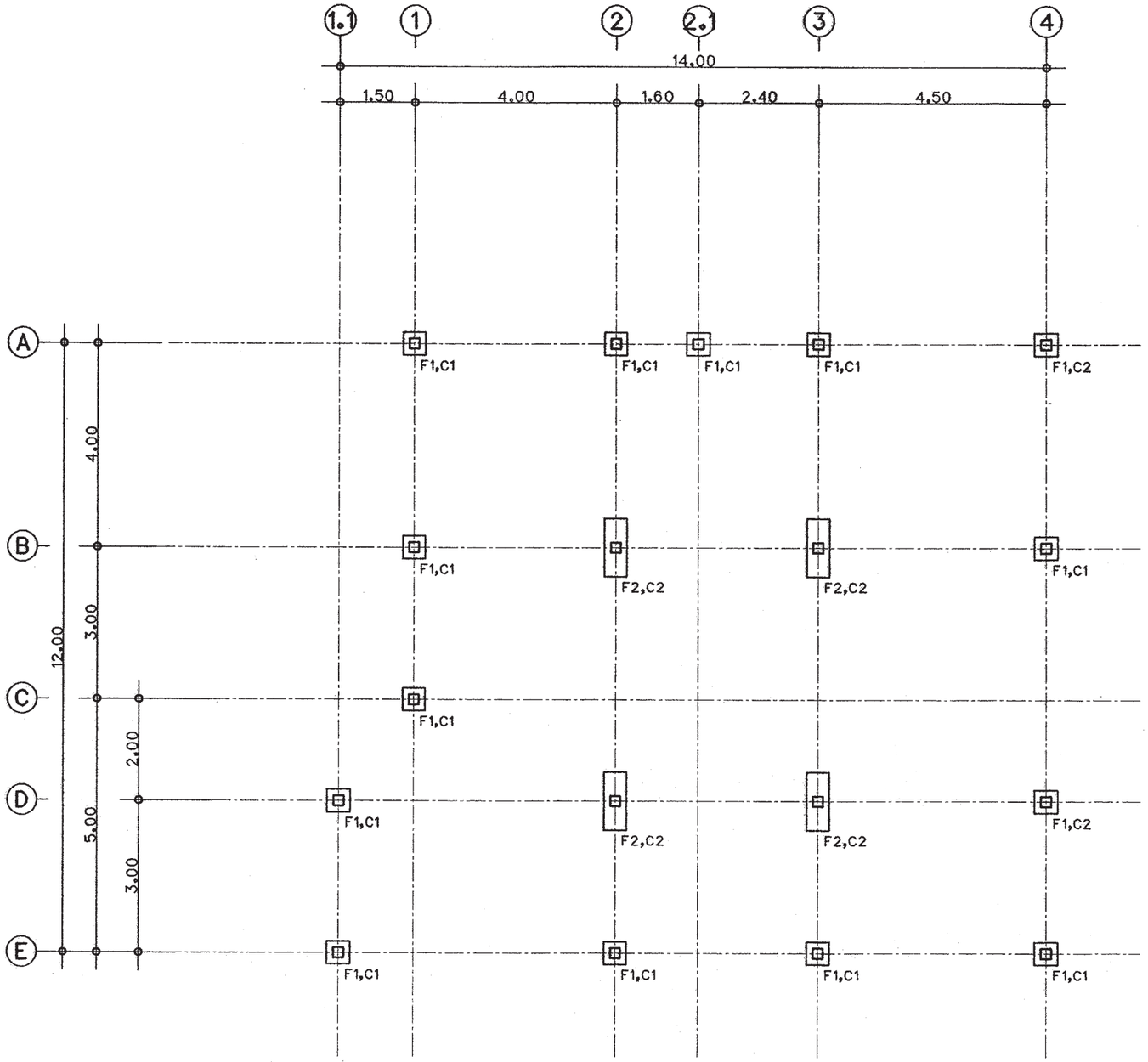

แปลนฐานราก

มาตราส่วน 1 : 100

สำนักการ โยธา
กรุงเทพมหานคร

โครงการ
แบบบ้านยิ้มเพื่อประชาชน ระยะที่ 3

ตามนโยบาย
ม.ร.ว. สุขุมพันธุ์ บริพัตร
ผู้ว่าราชการกรุงเทพมหานคร
นายจุมพล สำเภาพล
รองผู้ว่าราชการกรุงเทพมหานคร
นางนินนาท ชลิตานนท์
ปลัดกรุงเทพมหานคร

ผู้อำนวยการสำนักการโยธา
รองผู้อำนวยการสำนักการโยธา
นายทวีศักดิ์ เลิศประพันธ์
ผู้อำนวยการสำนักงานออกแบบ
นายวัชรินทร์ บรรพต
หัวหน้ากลุ่มงานสถาปัตยกรรม
นายสินธุ์ชัย บุญบักษ์
หัวหน้ากลุ่มงานวิศวกรรมอาคาร
นายอริยะ เมฆะกุล
สถาปนิก
นางสาววรันธร ประสานสารกิจ ส.สถ.2378
วิศวกรโครงสร้าง
นายชูวช เสนปาน ภย.43018
วิศวกรไฟฟ้า
นายจรูญ มาสุขโจ ภฟก.2457
วิศวกรสุขาภิบาล
นายจีระสิทธิ์ ทิมสถิตย์ สย.8489
วิศวกรเครื่องกล
นายช่างเขียนแบบ
นายอุทร บูรณะเสน

แบบ บ้านพักอาศัย 2 ชั้น
แบบที่ 088
ชื่อบ้าน สายวิสูตร
เจ้าของ
สถานที่

แบบแสดง
แปลนฐานราก

วันที่ :	เลขที่	รวม
30 พฤษภาคม 2557	S-02	9

แผ่นที่	รวมแผ่น
23	38

FILE :
รายการแก้ไขแบบ

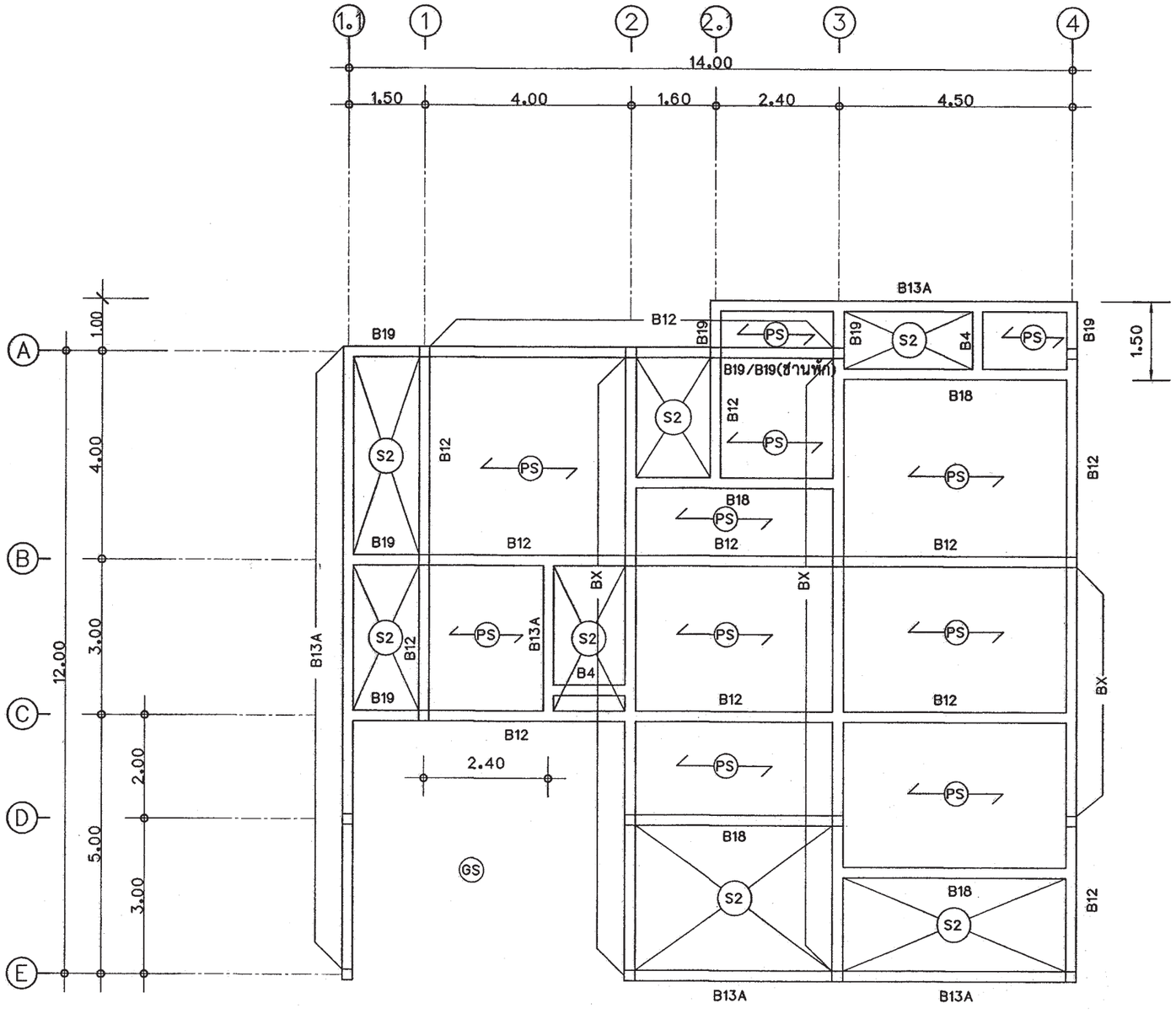

แปลนคานพื้น ชั้นล่าง

มาตราส่วน 1 : 100

สำนักการ โยธา
กรุงเทพมหานคร

โครงการ
แบบบ้านยิ้มเพื่อประชาชน ระยะที่ 3

ตามนโยบาย

ม.ร.ว. สุขุมพันธุ์ บริพัตร
ผู้ว่าราชการกรุงเทพมหานคร

นายจุมพล ล้ำเภาพล
รองผู้ว่าราชการกรุงเทพมหานคร

นางนินนาท ชลิตานนท์
ปลัดกรุงเทพมหานคร

ผู้อำนวยการสำนักการโยธา	
รองผู้อำนวยการสำนักการโยธา	
นายทวีศักดิ์ เลิศประพันธ์	
ผู้อำนวยการสำนักงานออกแบบ	
นายวัรินทร์ บรรทด	
หัวหน้ากลุ่มงานสถาปัตยกรรม	
นายสินธุ์ชัย บุญปักษ์	
หัวหน้ากลุ่มงานวิศวกรรมอาคาร	
นายอริชะ เมฆะกุล	
สถาปนิก	
นางสาววันธร ประสานสารกิจ	ส.ถ.2378
วิศวกรโครงสร้าง	
นายชูเวช เสนปาน	ภย.43016
วิศวกรไฟฟ้า	
นายชรัญ มาสุขใจ	ภฟ.2457
วิศวกรสุขาภิบาล	
นายสิระสิทธิ์ ทิมสมิตย์	สย.8489
วิศวกรเครื่องกล	
นายช่างเขียนแบบ	
นายอุทร บุรณะเสน	

แบบ บ้านพักอาศัย 2 ชั้น
แบบที่ 088
ชื่อบ้าน สายวิสุตร

เจ้าของ

สถานที่

แบบแสดง
แปลนคาน – พื้นชั้นล่าง

วันที่ :	เลขที่	รวม
30 พฤษภาคม 2557	S-03	9
วันที่		

แผ่นที่	รวมแผ่น
24	38

FILE :

รายการแก้ไขแบบ –

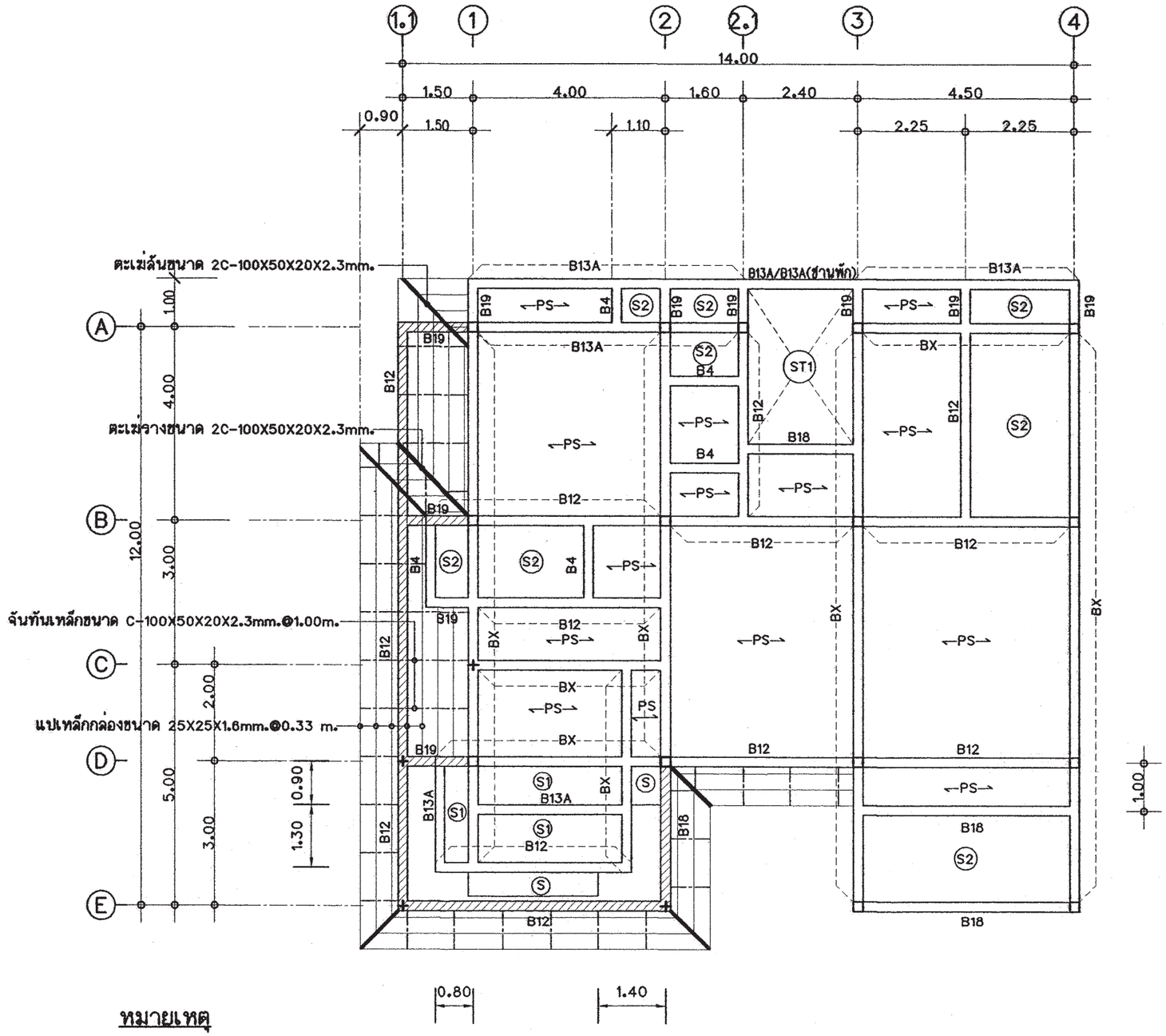

หมายเหตุ

= คานที่ระดับ +3.70

แปลนคานและโครงเหล็กหลังคาที่ระดับ +3.70 , แปลนคาน-พื้น ชั้นบน

มาตราส่วน 1 : 100

สำนักการ โยธา
กรุงเทพมหานคร

โครงการ
แบบบ้านยิ้มเพื่อประชาชน ระยะที่ 3

ตามนโยบาย
ม.ร.ว. สุขุมพันธุ์ บริพัตร
ผู้ว่าราชการกรุงเทพมหานคร
นายจุมพล สำเภาพล
รองผู้ว่าราชการกรุงเทพมหานคร
นางนินนาท ชลิตานนท์
ปลัดกรุงเทพมหานคร

ผู้อำนวยการสำนักการโยธา
รองผู้อำนวยการสำนักการโยธา
นายทวีศักดิ์ เลิศประพันธ์
ผู้อำนวยการสำนักงานออกแบบ
นายวัชรินทร์ บรรทต
หัวหน้ากลุ่มงานสถาปัตยกรรม
นายสินธุ์ชัย บุญบักษ์
หัวหน้ากลุ่มงานวิศวกรรมอาคาร
นายอริยะ เมฆะกุล
สถาปนิก
นางสาววรันธร ประสานสารกิจ ส.สถ.2378
วิศวกรโครงสร้าง
นายชูเวช เสนบ้าน ภย.43016
วิศวกรไฟฟ้า
นายจรูญ มาสุขใจ ภฟก.2457
วิศวกรสุขาภิบาล
นายจีระสิทธิ์ ทิมสถิตย์ สย.8489
วิศวกรเครื่องกล
นายช่างเขียนแบบ
นายอุทร บุรณะเสน

แบบ บ้านพักอาศัย 2 ชั้น
แบบที่ 088
ชื่อบ้าน สายวิสูตร
เจ้าของ
สถานที่

แบบแสดง
แปลนคานและโครงเหล็กหลังคา
ที่ระดับ +3.70 , แปลนคาน-พื้นชั้นบน

วันที่ :	เลขที่	รวม
30 พฤษภาคม 2557	S-04	9

แผ่นที่	รวมแผ่น
25	38

FILE :
รายการแก้ไขแบบ -

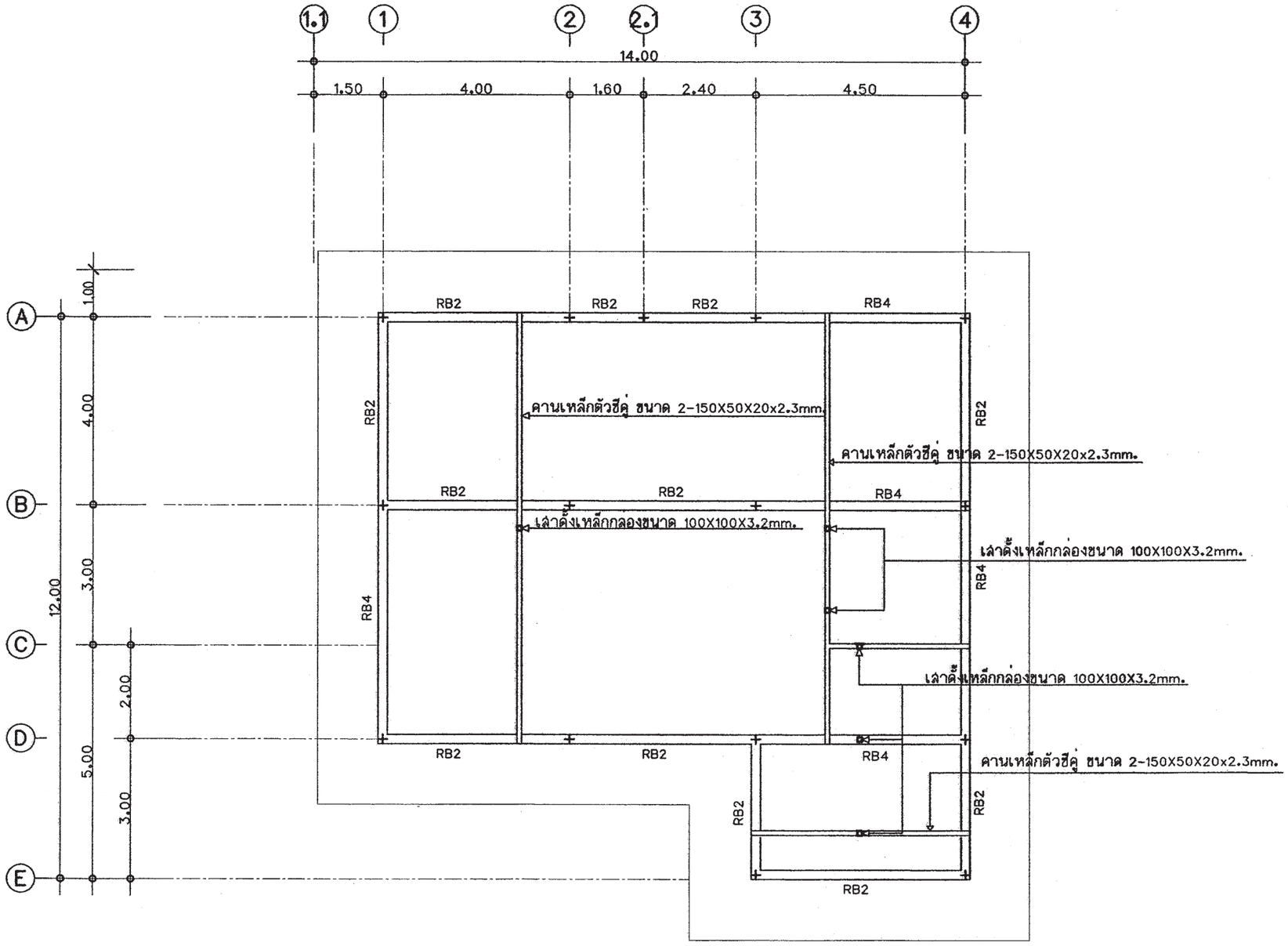

แปลนคานหลังคา

มาตราส่วน 1 : 100

สำนักการ โยธา
กรุงเทพมหานคร

โครงการ
แบบบ้านยิ้มเพื่อประชาชน ระยะที่ 3

ตามนโยบาย
ม.ร.ว. สุขุมพันธุ์ บริพัตร
ผู้ว่าราชการกรุงเทพมหานคร
นายจุมพล สำเภาพล
รองผู้ว่าราชการกรุงเทพมหานคร
นางนินนาท ชลิตานนท์
ปลัดกรุงเทพมหานคร

ผู้อำนวยการสำนักการโยธา
รองผู้อำนวยการสำนักการโยธา
นายทวีศักดิ์ เลิศประพันธ์
ผู้อำนวยการสำนักงานออกแบบ
นายวัชรินทร์ บรรพต
หัวหน้ากลุ่มงานสถาปัตยกรรม
นายสินธุ์ชัย บุญปักษ์
หัวหน้ากลุ่มงานวิศวกรรมอาคาร
นายอริยะ เมฆะกุล
สถาปนิก
นางสาววรันธร ประสานสารกิจ ส.สถ.2378
วิศวกรโครงสร้าง
นายชูเวช เสนปาน ภย.43018
วิศวกรไฟฟ้า
นายจรูญ มาสุขใจ ภฟก.2457
วิศวกรสุขาภิบาล
นายศิระสิทธิ์ ทิมสถิตย์ สย.8489
วิศวกรเครื่องกล
นายช่างเขียนแบบ
นายอุทร บุรณะเสน

แบบ บ้านพักอาศัย 2 ชั้น
แบบที่ 088
ชื่อบ้าน สายวิสูตร
เจ้าของ
สถานที่

แบบแสดง
แปลนคานหลังคา

วันที่ :	เลขที่	รวม
30 พฤษภาคม 2557	S-05	9

แผ่นที่	รวมแผ่น
26	38

FILE :
รายการแก้ไขแบบ

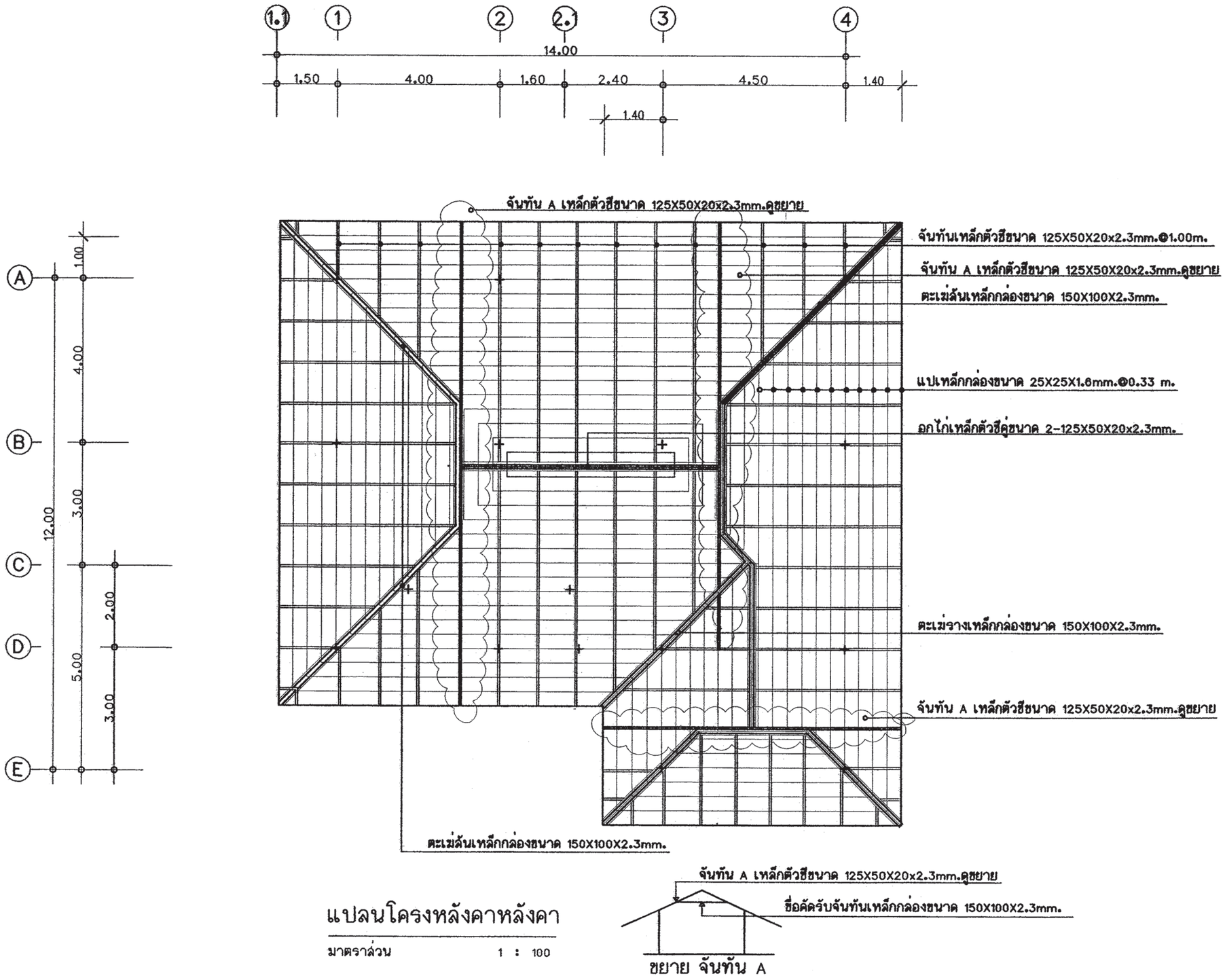

แปลนโครงหลังคาหลังคา

มาตราส่วน 1 : 100

สำนักการ โยธา
กรุงเทพมหานคร

โครงการ
แบบบ้านยิ้มเพื่อประชาชน ระยะที่ 3

ตามนโยบาย
ม.ร.ว. สุขุมพันธุ์ บริพัตร
ผู้ว่าราชการกรุงเทพมหานคร
นายจุมพล สำเภาพล
รองผู้ว่าราชการกรุงเทพมหานคร
นางนินนาท ชลิตานนท์
ปลัดกรุงเทพมหานคร

ผู้อำนวยการสำนักการโยธา
รองผู้อำนวยการสำนักการโยธา
นายทวีศักดิ์ เลิศประพันธ์
ผู้อำนวยการสำนักงานออกแบบ
นายวัชรินทร์ บรรทต
หัวหน้ากลุ่มงานสถาปัตยกรรม
นายสินธุ์ชัย บุญบักษ์
หัวหน้ากลุ่มงานวิศวกรรมอาคาร
นายอริยะ เมฆะกูล

สถาปนิก
นางสาววรันธร ประสานสารกิจ ส.สถ.2378
วิศวกรโครงสร้าง
นายชูเวช เสนปาน ภย.43016
วิศวกรไฟฟ้า
นายจรูญ มาสุขใจ ภฟก.2457
วิศวกรสุขาภิบาล
นายจีระสิทธิ์ ทิมสถิตย์ สย.8489
วิศวกรเครื่องกล
นายช่างเขียนแบบ
นายอุทร บุรณะเสน

แบบ บ้านพักอาศัย 2 ชั้น
แบบที่ 088
ชื่อบ้าน สายวิสูตร
เจ้าของ
สถานที่

แบบแสดง
แปลนโครงสร้างหลังคา

วันที่ :	เลขที่	รวม
30 พฤษภาคม 2557	S-06	9

แผ่นที่	รวมแผ่น
27	38

FILE :
รายการแก้ไขแบบ

พื้น / เสา	C1	C2
พื้นชั้น2–หลังคา		
พื้นชั้นล่าง–พื้นชั้น2		0.20 × 0.20: 4–DB12mm., ป–RB6mm.@0.15m.
ตอม่อ–พื้นชั้นล่าง	0.20 × 0.20: 4–DB12mm., ป–RB6mm.@0.15m.	0.25 × 0.25: 8–DB12mm., 2ป–RB6mm.@0.15m.

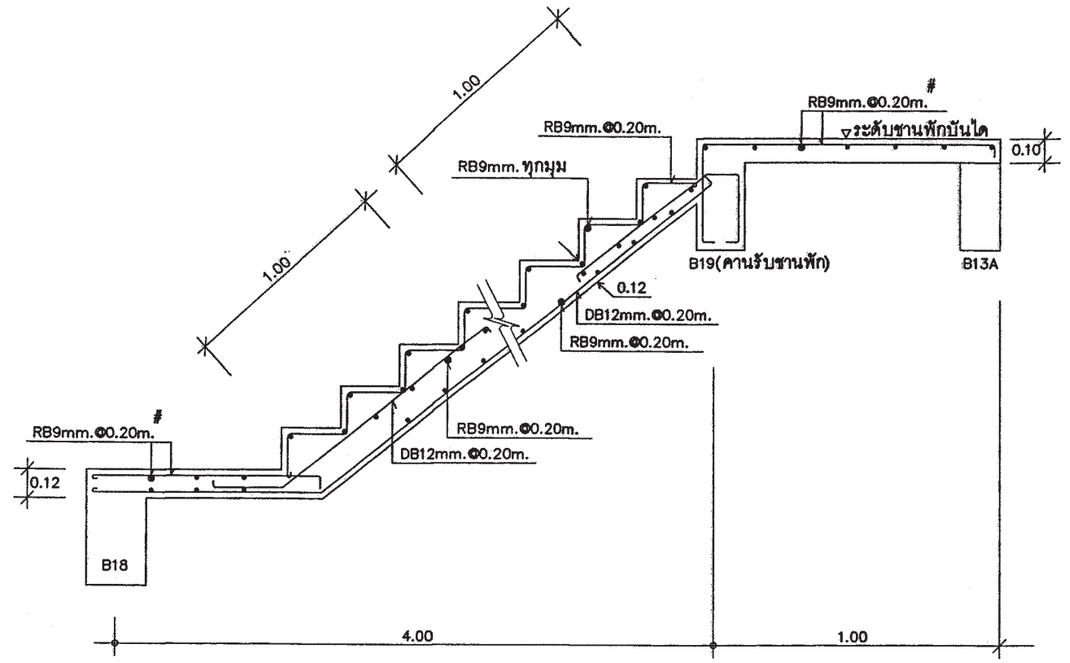

สำนักการ โยธา
กรุงเทพมหานคร

โครงการ
แบบบ้านยิ้มเพื่อประชาชน ระยะที่ 3

ตามนโยบาย
ม.ร.ว. สุขุมพันธุ์ บริพัตร
ผู้ว่าราชการกรุงเทพมหานคร
นายจุมพล ลำเภาพล
รองผู้ว่าราชการกรุงเทพมหานคร
นางนินนาท ชลิตานนท์
ปลัดกรุงเทพมหานคร

ผู้อำนวยการสำนักการโยธา	
รองผู้อำนวยการสำนักการโยธา	
นายทวีศักดิ์ เลิศประพันธ์	
ผู้อำนวยการสำนักงานออกแบบ	
นายวัรินทร์ บรรพต	
หัวหน้ากลุ่มงานสถาปัตยกรรม	
นายสินธุชัย บุญปักษ์	
หัวหน้ากลุ่มงานวิศวกรรมอาคาร	
นายชริยะ เมฆะกุล	
สถาปนิก	
นางสาววันธร ประสานสารกิจ	ส.ผ.2378
วิศวกรโครงสร้าง	
นายชูเกียรติ เสนปาน	ภย.43016
วิศวกรไฟฟ้า	
นายจรูญ มาสุรใจ	ภพก.2457
วิศวกรสุขาภิบาล	
นายจิระสิทธิ์ ทิมสมิตย์	สย.8489
วิศวกรเครื่องกล	
นายช่างเขียนแบบ	
นายอุทร บูรณะเสน	

แบบ บ้านพักอาศัย 2 ชั้น
แบบที่ 088
ชื่อบ้าน สายวิสูตร

เจ้าของ

สถานที่

แบบแสดง
แบบขยายโครงสร้าง 1

วันที่ :	เลขที่	รวม
30 พฤษภาคม 2557	S–07	9
วันที่		

แผ่นที่	รวมแผ่น
28	38

FILE :

รายการแก้ไขแบบ

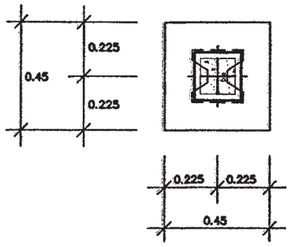

ขยายแปลน F1

มาตราส่วน 1:25

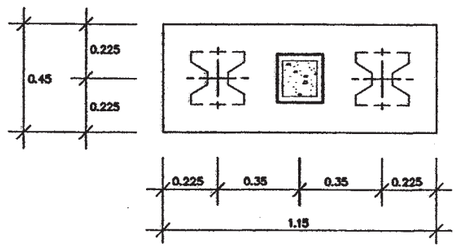

ขยายแปลน F2

มาตราส่วน 1:25

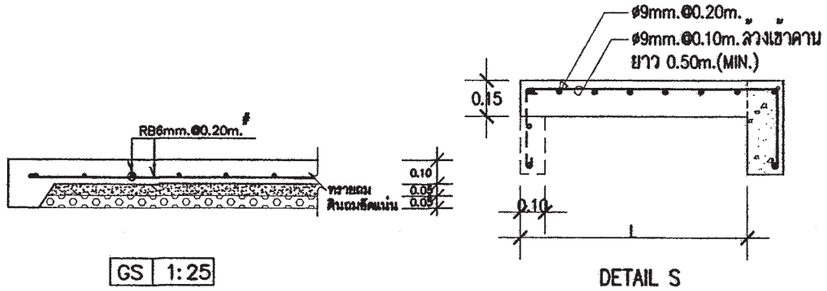

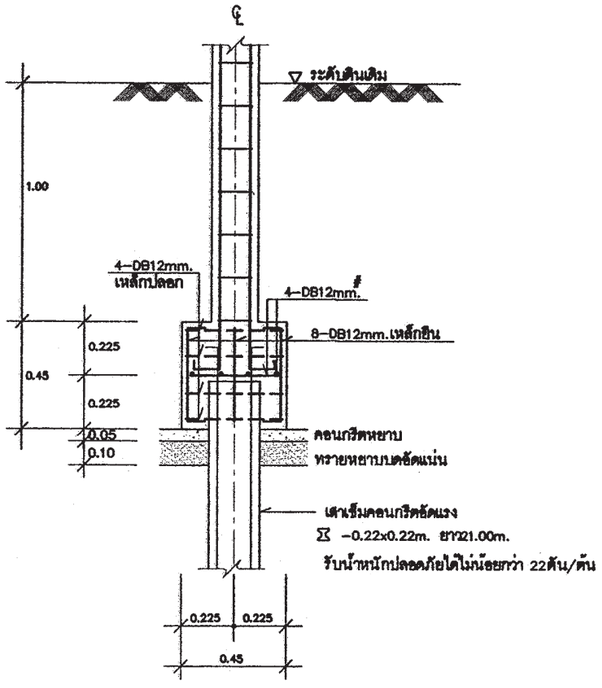

ขยายรูปตัด F1

มาตราส่วน 1:25

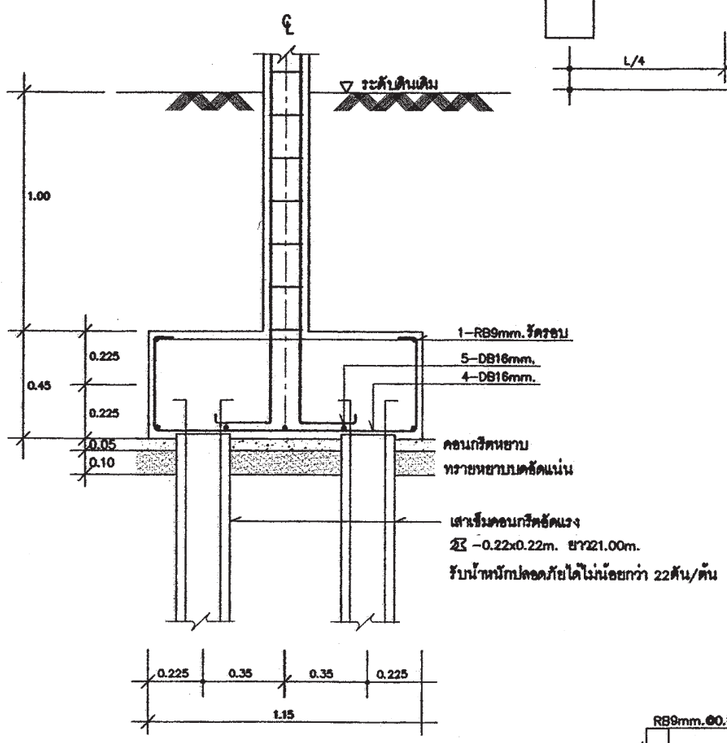

ขยายรูปตัด F2

มาตราส่วน 1:25

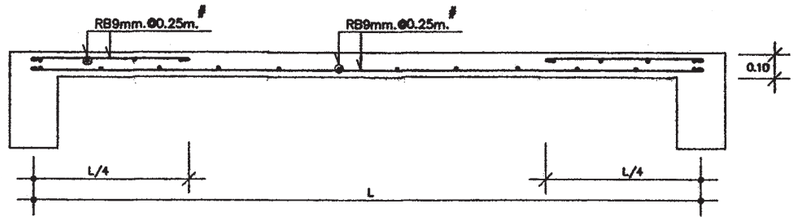

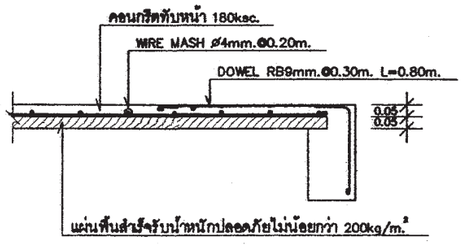

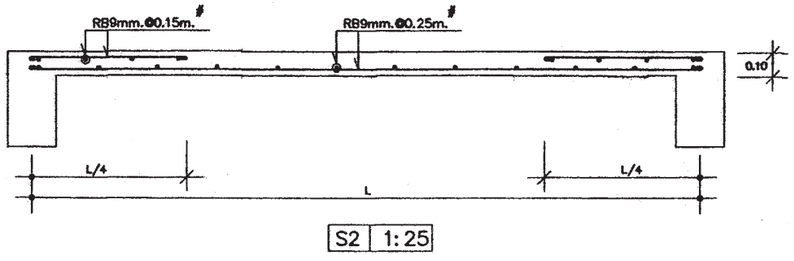

หมายเหตุ

กรณีใช้ฐานราก เสาเข็มเจาะแทนฐานรากเสาเข็มตอก

ใช้ใช้เทียบดังนี้ F1=F1A , F2=F2A , F3=F3A

สำนักการ โยธา
กรุงเทพมหานคร

โครงการ

แบบบ้านยิ้มเพื่อประชาชน ระยะที่ 3

ตามนโยบาย

ม.ร.ว. สุขุมพันธุ์ บริพัตร
ผู้ว่าราชการกรุงเทพมหานคร

นายจุมพล สำเภาพล
รองผู้ว่าราชการกรุงเทพมหานคร

นางนินนาท ชลิตานนท์
ปลัดกรุงเทพมหานคร

ผู้อำนวยการสำนักการโยธา

รองผู้อำนวยการสำนักการโยธา
นายทวีศักดิ์ เลิศประพันธ์

ผู้อำนวยการสำนักงานออกแบบ
นายวัชรินทร์ บรรพต

หัวหน้ากลุ่มงานสถาปัตยกรรม
นายสินธุ์ชัย บุญนักร์

หัวหน้ากลุ่มงานวิศวกรรมอาคาร
นายอริยะ เมฆะกุล

สถาปนิก
นางสาววรันธร ประสานสารกิจ ส.ส.2378

วิศวกรโครงสร้าง
นายชูเวช เสนปาน ภย.43016

วิศวกรไฟฟ้า
นายจรูญ มาสุขใจ ภฟก.2457

วิศวกรสุขาภิบาล
นายจิระสิทธิ์ ทิมสถิตย์ สย.8489

วิศวกรเครื่องกล

นายช่างเขียนแบบ
นายอุทร บูรณะเสน

แบบ บ้านพักอาศัย 2 ชั้น

แบบที่ 088

ชื่อบ้าน สายวิสูตร

เจ้าของ

สถานที่

แบบแสดง
แบบขยายโครงสร้าง 2

วันที่ :	เลขที่	รวม
30 พฤษภาคม 2557	S-08	9

แผ่นที่	รวมแผ่น
29	38

FILE :

รายการแก้ไขแบบ

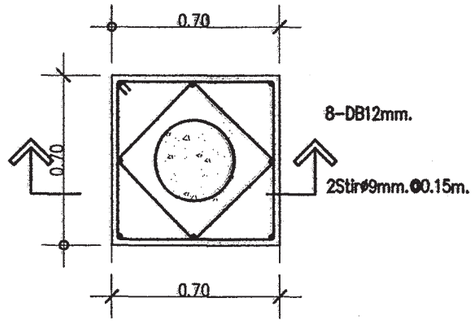

แบบขยาย F1

มาตราส่วน 1 : 25

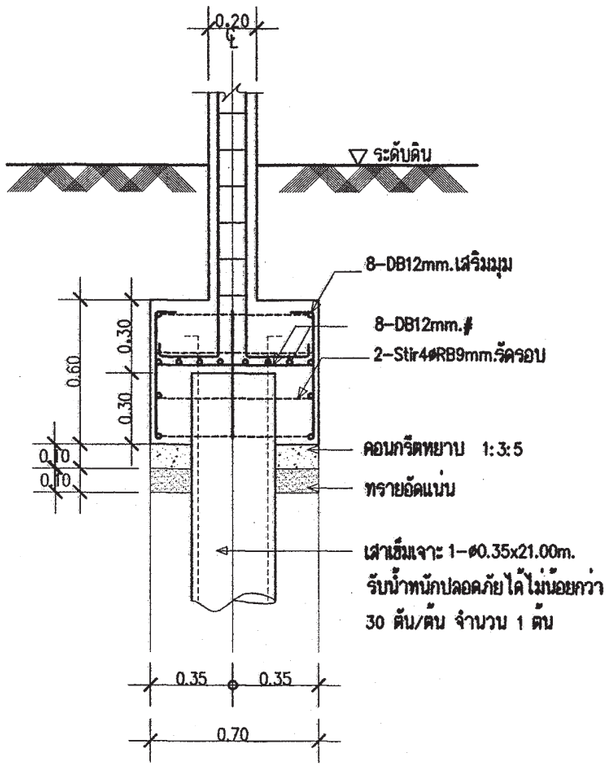

รูปตัด F1A

มาตราส่วน 1 : 25

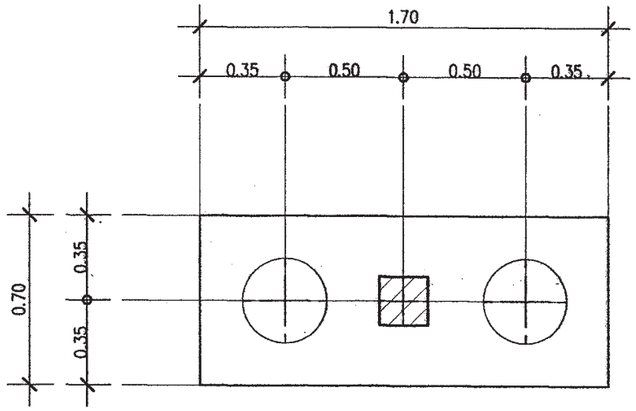

แบบขยายแปลน F2A

มาตรส่วน 1:25

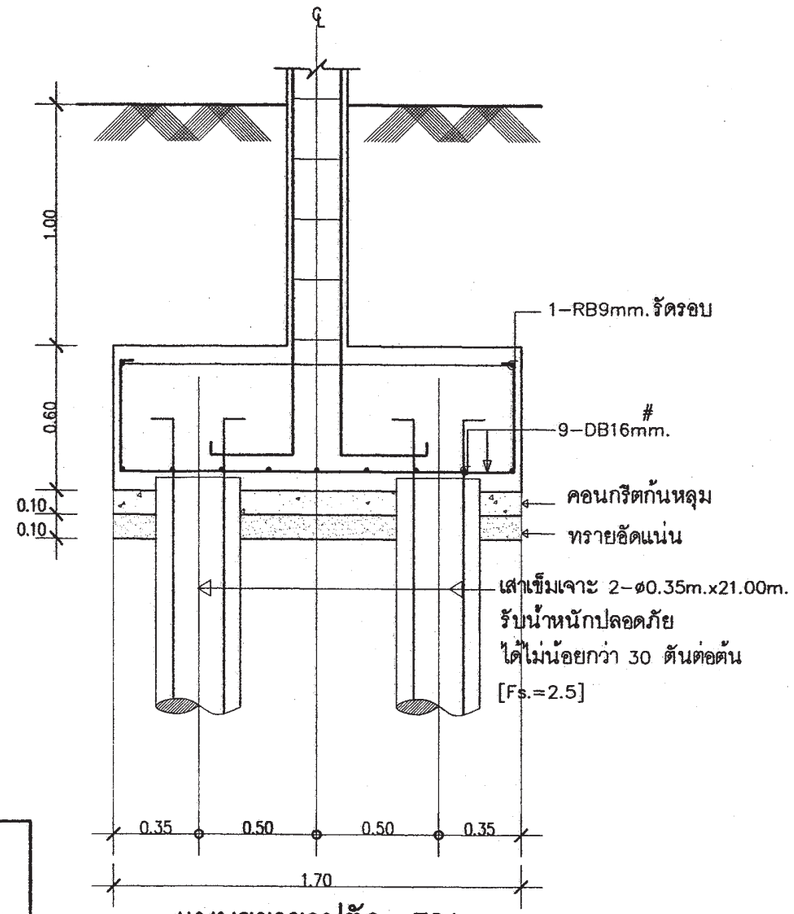

แบบขยายรูปตัด F2A

มาตรส่วน 1:25

หมายเหตุ

กรณีใช้ฐานราก เสาเข็มเจาะแทนฐานรากเสาเข็มตอก

ใช้ใช้เทียบดังนี้ F1=F1A , F2=F2A , F3=F3A

สำนักการ โยธา
กรุงเทพมหานคร

โครงการ
แบบบ้านยิ้มเพื่อประชาชน ระยะที่ 3

ตามนโยบาย

ม.ร.ว. สุขุมพันธุ์ บริพัตร
ผู้ว่าราชการกรุงเทพมหานคร

นายจุมพล ลำเภาพล
รองผู้ว่าราชการกรุงเทพมหานคร

นางนินนาท ชลิตานนท์
ปลัดกรุงเทพมหานคร

ผู้อำนวยการสำนักการโยธา	
รองผู้อำนวยการสำนักการโยธา	
นายทวีศักดิ์ เมืองประทีปทิพย์	
ผู้อำนวยการสำนักงานออกแบบ	
นายวิรัน ทร์ บรรพต	
หัวหน้ากลุ่มงานสถาปัตยกรรม	
นายสินสุวัช บุญปักษ์	
หัวหน้ากลุ่มงานวิศวกรรมสถาปัตย์	
นายอิทธะ เมฆะบุตร	
สถาปนิก	
นางสาววันเรอ ประสานสายใจ ส.ถ.2378	
วิศวกรโครงสร้าง	
นายชูเวช เสนาปริณ ภท.43016	
วิศวกรไฟฟ้า	
นายจรูญ มาสุธโร ภท.2457	
วิศวกรสุขาภิบาล	
นายพีระศิทธิ์ พิมพ์สิงห์ ส.ถ.8489	
วิศวกรเครื่องกล	
นายช่างเขียนแบบ	
นายชูกร บูรณะรงสกุล	

แบบ	บ้านพักอาศัย 2 ชั้น
แบบที่	088
ชื่อบ้าน	สายวิสุตร
เจ้าของ	
สถานที่	

แบบแสดง		
แบบขยายโครงสร้าง 3		
วันที่ : 30 พฤษภาคม 2567	แผ่นที่ S-09	รวม 9
วันที่		

แผ่นที่ 30	รวมแผ่น 38

FILE :

รายการแก้ไขแบบ

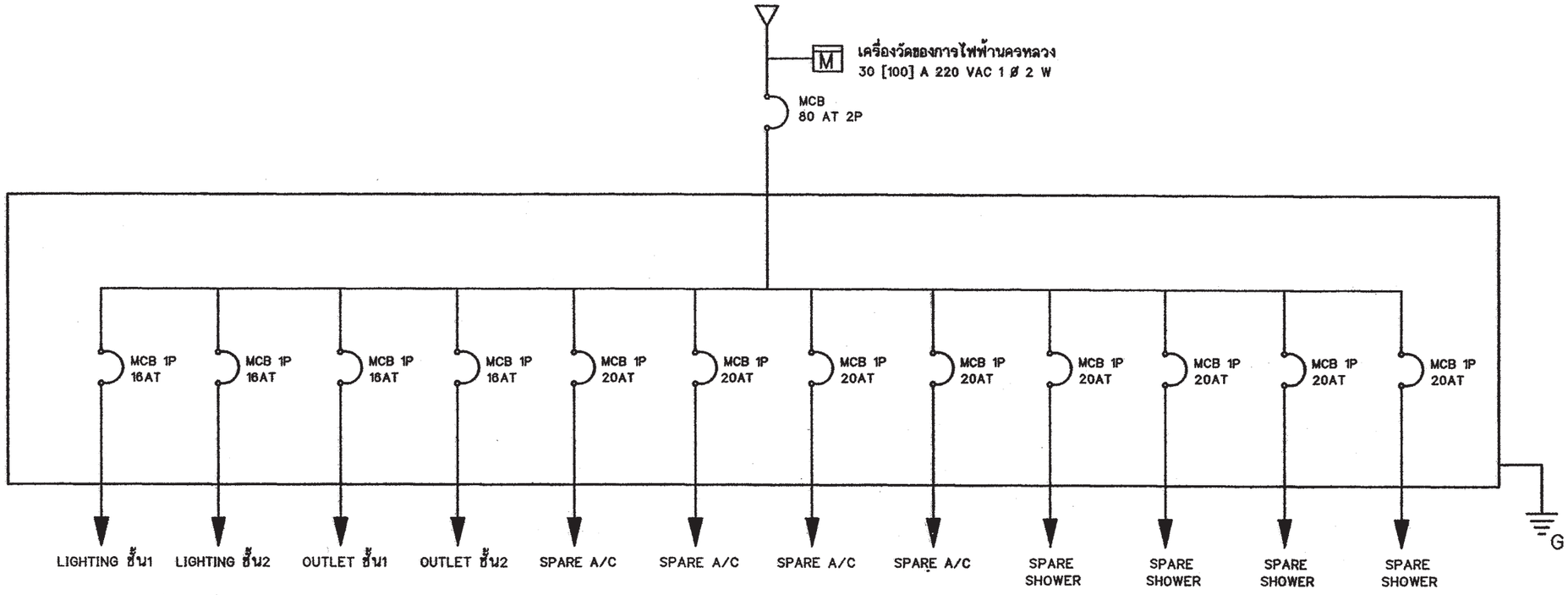

SINGLE LINE DIAGRAM

สัญลักษณ์ระบบไฟฟ้า

○	โคม DOWNLIGHT 1x11 W
◎	โคมกลมหลอด ฟลูออเรสเซนต์ 1x32 W พร้อมฝาครอบสีใส
▭	ดวงโคมหลอด ฟลูออเรสเซนต์ 1x18 W พร้อมฝาครอบสีใส
S	สวิตช์ไฟฟ้าแบบธรรมดา
S_3	สวิตช์ไฟฟ้าแบบ 3ทาง
⊖	เต้ารับไฟฟ้าแบบมีสายดิน
TV	เต้ารับทีวี
⊠	เต้ารับโทรศัพท์
Ⓙ	กล่องต่อสายไฟ
◪	แผงจ่ายไฟ
MCB	MINIATURE CIRCUIT BREAKER

รายการระบบงานไฟฟ้า

- แผงจ่ายไฟเป็นกล่องเหล็ก
- สายไฟตามมาตรฐานอุตสาหกรรม
- เต้ารับไฟฟ้าแบบมีสายดิน
- สวิตช์ไฟฟ้าแบบธรรมดา และ สามทาง
- สายเมนวงจรย่อยขนาด 4 มม.^{2}
- สายไฟเข้าเต้ารับขนาด 2.5 มม.^{2}
- สายไฟเข้าดวงโคมขนาด 1 มม.^{2}
- การเดินสายร้อยในท่อร้อยสายฝังในผนังส่วนการเดินสายในฝ้าเพดานให้เดินร้อยท่อร้อยยึดติดกับเสาหรือคาน
- สายไฟเข้าเครื่องทำน้ำอุ่น 3500 W ขนาด 4 มม.^{2}
- สาย COAXIAL เข้าเต้ารับทีวีใช้ RG6
- สายโทรศัพท์เข้าเต้ารับโทรศัพท์ ขนาด 0.65 มม.
- การต่อลงดินต้องเป็นไปตามกฎของการไฟฟ้านครหลวง
- ทิ้งสายข้างหนึ่งไว้ในกล่องต่อสายในห้องนอน หรือ ห้องน้ำ อีกข้างหนึ่งต่อเข้ากับ CIRCUIT BREAKER ในแผงจ่ายไฟ

สำนักการ โยธา
กรุงเทพมหานคร

โครงการ
แบบบ้านยิ้มเพื่อประชาชน ระยะที่ 3

ตามนโยบาย
ม.ร.ว. สุขุมพันธุ์ บริพัตร
ผู้ว่าราชการกรุงเทพมหานคร
นายจุมพล สำเภาพล
รองผู้ว่าราชการกรุงเทพมหานคร
นางนินนาท ชลิตานนท์
ปลัดกรุงเทพมหานคร

ผู้อำนวยการสำนักการโยธา
รองผู้อำนวยการสำนักการโยธา
นายทวีศักดิ์ เลิศประพันธ์
ผู้อำนวยการสำนักงานออกแบบ
นายวัชรินทร์ บรรพต
หัวหน้ากลุ่มงานสถาปัตยกรรม
นายสินธุชัย บุญบักษ์
หัวหน้ากลุ่มงานวิศวกรรมอาคาร
นายอริยะ เมฆะกูล
สถาปนิก
นางสาววรันธร ประสานสารกิจ ส.สถ.2378
วิศวกรโครงสร้าง
นายชูเวช เสนปาน ภย.43016
วิศวกรไฟฟ้า
นายจรูญ มาสุขใจ ภฟก.2457
วิศวกรสุขาภิบาล
นายจีระสิทธิ์ ทิมสถิตย์ สย.8489
วิศวกรเครื่องกล
นายช่างเขียนแบบ
นายสมชาย กันนะสมบัติ

แบบ บ้านพักอาศัย 2 ชั้น
แบบที่ 088
ชื่อบ้าน สายวิสูตร
เจ้าของ
สถานที่

แบบแสดง
สัญลักษณ์ระบบไฟฟ้า
รายการระบบไฟฟ้า

วันที่ : 30 พฤษภาคม 2557	เลขที่ E-01	รวม 3
วันที่		

แผ่นที่	รวมแผ่น
31	38

FILE :
รายการแก้ไขแบบ

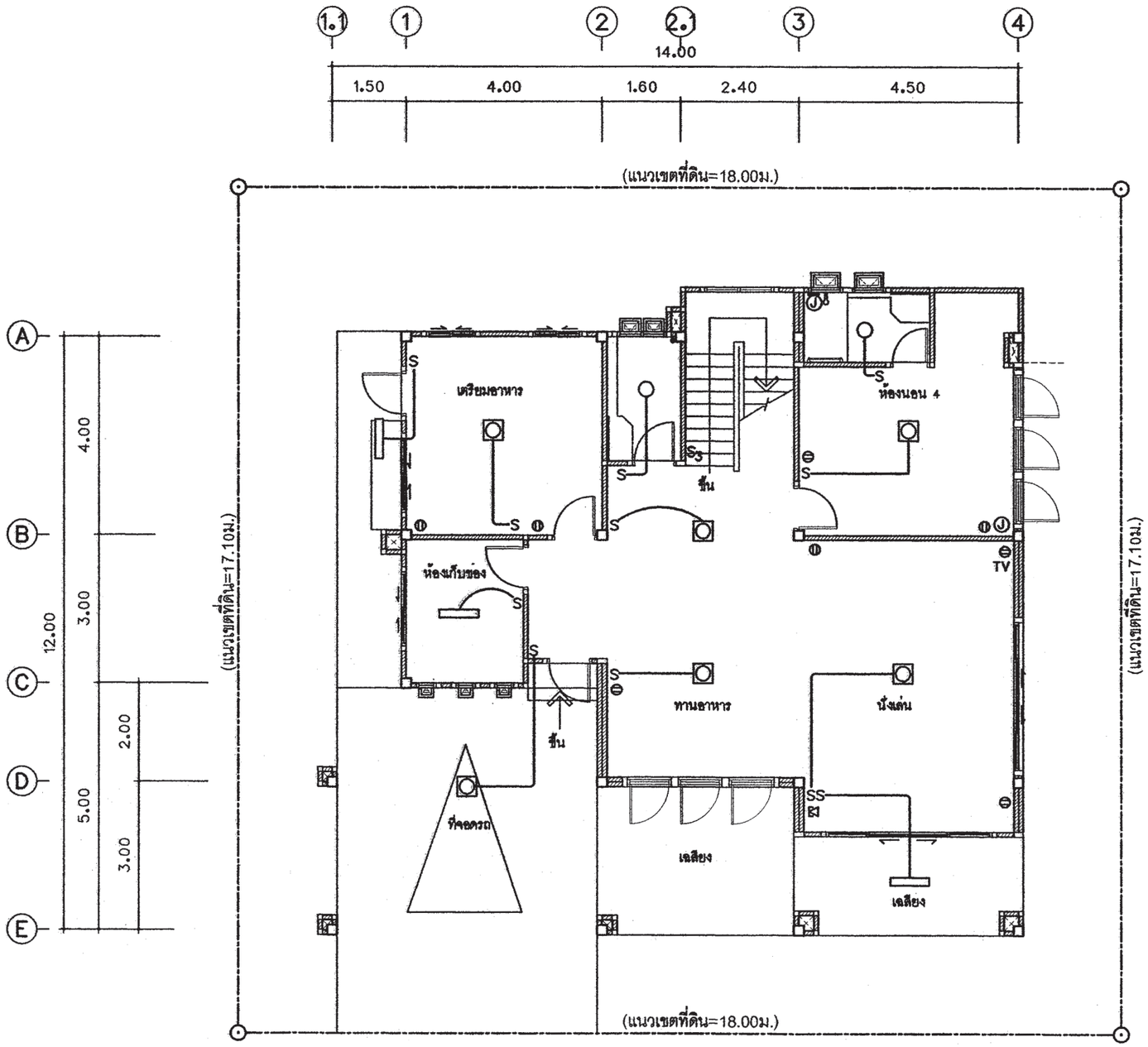

แปลนระบบไฟฟ้าแสงสว่าง-เต้ารับไฟฟ้า-โทรศัพท์-โทรทัศน์ ชั้น ล่าง

มาตราส่วน 1 : 100

สำนักการ โยธา
กรุงเทพมหานคร

โครงการ
แบบบ้านยิ้มเพื่อประชาชน ระยะที่ 3

ตามนโยบาย
ม.ร.ว. สุขุมพันธุ์ บริพัตร
ผู้ว่าราชการกรุงเทพมหานคร
นายจุมพล สำเภาพล
รองผู้ว่าราชการกรุงเทพมหานคร
นางนินนาท ชลิตานนท์
ปลัดกรุงเทพมหานคร

ผู้อำนวยการสำนักการโยธา
รองผู้อำนวยการสำนักการโยธา
นายทวีศักดิ์ เลิศประพันธ์
ผู้อำนวยการสำนักงานออกแบบ
นายวัชรินทร์ บรรพต
หัวหน้ากลุ่มงานสถาปัตยกรรม
นายสินธุชัย บุญปักษ์
หัวหน้ากลุ่มงานวิศวกรรมอาคาร
นายธิยะ เมฆะกูล
สถาปนิก
นางสาววรันธร ประสานสารกิจ ส.สถ.2378
วิศวกรโครงสร้าง
นายสุวร เสนปาน ภย.43016
วิศวกรไฟฟ้า
นายจรูญ มาสุขใจ ภฟก.2457
วิศวกรสุขาภิบาล
นายจีระสิทธิ์ ทิมสถิตย์ สย.8489
วิศวกรเครื่องกล
นายช่างเขียนแบบ
นายสมชาย กันนะสมบัติ

แบบ บ้านพักอาศัย 2 ชั้น
แบบที่ 088
ชื่อบ้าน สายวิสูตร
เจ้าของ
สถานที่

แบบแสดง
แปลนระบบไฟฟ้าชั้นล่าง

วันที่ :	เลขที่	รวม
30 พฤษภาคม 2567	E-02	3

แผ่นที่	รวมแผ่น
32	38

FILE :
รายการแก้ไขแบบ

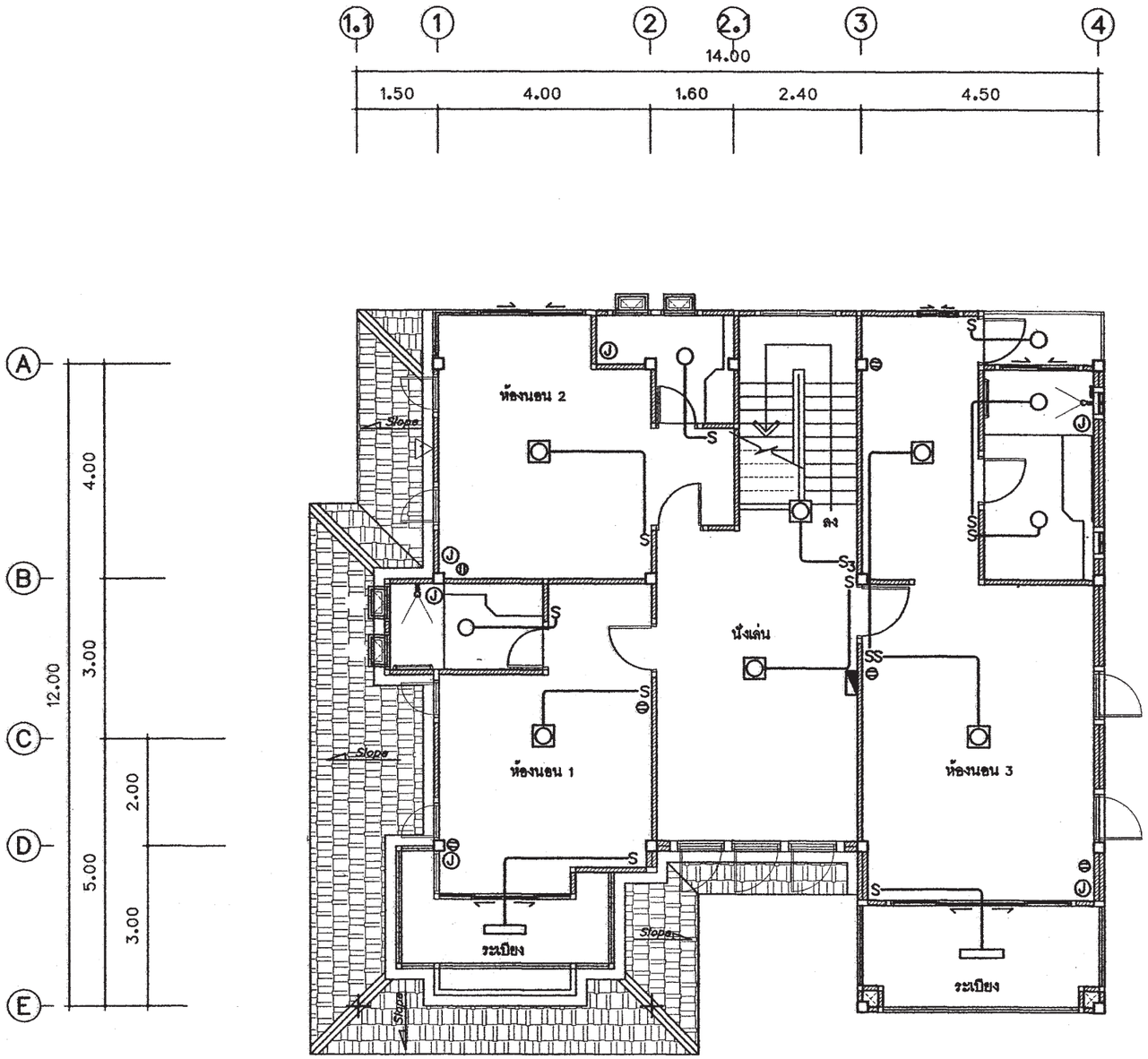

แปลนระบบไฟฟ้าแสงสว่าง-เต้ารับไฟฟ้า ชั้นบน

มาตราส่วน 1 : 100

สำนักการ โยธา
กรุงเทพมหานคร

โครงการ

แบบบ้านยิ้มเพื่อประชาชน ระยะที่ 3

ตามนโยบาย

ม.ร.ว. สุขุมพันธุ์ บริพัตร
ผู้ว่าราชการกรุงเทพมหานคร

นายจุมพล สำเภาพล
รองผู้ว่าราชการกรุงเทพมหานคร

นางนินนาท ชลิตานนท์
ปลัดกรุงเทพมหานคร

ผู้อำนวยการสำนักการโยธา

รองผู้อำนวยการสำนักการโยธา
นายทวีศักดิ์ เลิศประพันธ์

ผู้อำนวยการสำนักงานออกแบบ
นายวัชรินทร์ บรรพต

หัวหน้ากลุ่มงานสถาปัตยกรรม
นายสินสุชัย บุญปักษ์

หัวหน้ากลุ่มงานวิศวกรรมอาคาร
นายอริยะ เมฆะกูล

สถาปนิก
นางสาววรันธร ประสานสารปัจ ส.ศ.2378

วิศวกรโครงสร้าง
นายพูวช เสนปาน ภย.43016

วิศวกรไฟฟ้า
นายจรูญ มาสุขใจ ภฟ.2457

วิศวกรสุขาภิบาล
นายจีระสิทธิ์ ทิมสถิตย์ สย.8466

วิศวกรเครื่องกล

นายช่างเขียนแบบ
นายสมชาย กันนะสมบัติ

แบบ บ้านพักอาศัย 2 ชั้น
แบบที่ 088
ชื่อบ้าน สายวิสูตร

เจ้าของ

สถานที่

แบบแสดง
แปลนระบบไฟฟ้าชั้นบน

วันที่ :	เลขที่	รวม
30 พฤษภาคม 2557	E-03	3

แผ่นที่	รวมแผ่น
33	38

FILE :

รายการแก้ไขแบบ

ตารางที่ 1 แสดงการเลือกใช้ขนาดเครื่องสูบน้ำแบบอัตโนมัติสำหรับโครงการบ้านยิ้ม

ขนาดเครื่องสูบน้ำ (วัตต์)	จำนวนห้องน้ำของบ้าน	จำนวนชั้นของบ้าน
100	1 - 3	1 - 2
150	4	1 - 2
200	5	2 - 3
250	6	2 - 3
300	7	2 - 3

ตารางที่ 2 แสดงการเลือกใช้ขนาดถังเก็บน้ำแบบตั้งพื้นสำหรับโครงการบ้านยิ้ม

ชื่อ	จำนวนห้องนอนของบ้าน	ความจุ (ลบ.ม.)
ถังเก็บน้ำ 1 (WT1)	1 - 2	1
ถังเก็บน้ำ 2 (WT2)	3 - 4	2
ถังเก็บน้ำ 3 (WT3)	5 - 6	3

ถังเก็บน้ำที่ใช้ ทำจากวัสดุไฟเบอร์กลาสเสริมแรงผลิตตามมาตรฐาน มอก. 435 - 2548

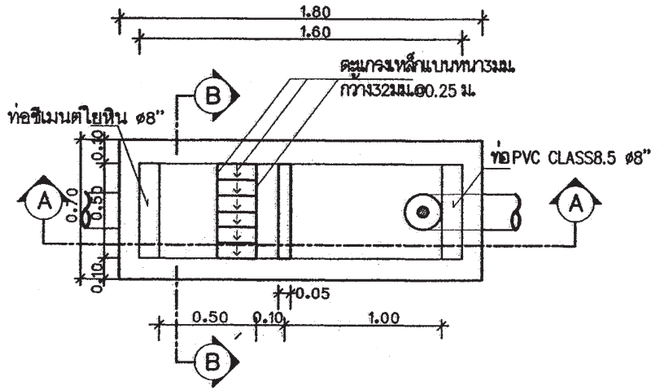

แปลนบ่อดักขยะและดักไขมัน

มาตราส่วน AS SHOWN

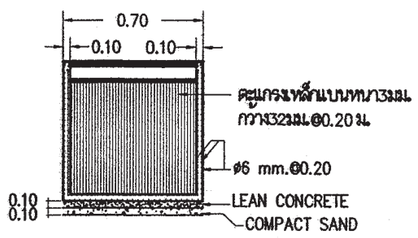

รูปตัด B-B

มาตราส่วน AS SHOWN

หมายถึง : บ่อตรวจคุณภาพน้ำ (ก่อนระบายลงสู่ท่อสาธารณะ)

: บ่อดักขยะและบ่อตรวจคุณภาพน้ำ (ก่อนระบายลงสู่ท่อสาธารณะ)

สัญลักษณ์ บ่อพัก : (ก่อนระบายลงสู่ท่อสาธารณะ)

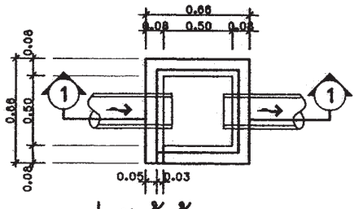

บ่อพักน้ำทิ้ง

มาตราส่วน AS SHOWN

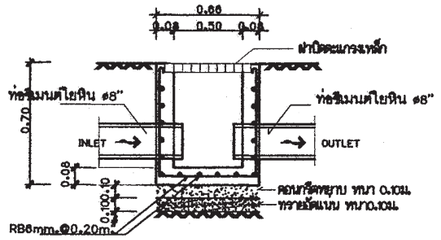

รูปตัด ①-①

มาตราส่วน AS SHOWN

ตารางที่ 3 แสดงการเลือกใช้ขนาดถังบำบัดน้ำเสียแบบฝังใต้ดินสำหรับโครงการบ้านยิ้ม

ชื่อ	จำนวนห้องนอนของบ้าน	ปริมาณการบำบัด(ลบ.ม./วัน)
ถังบำบัดน้ำเสีย 1 (WWTP 1)	1 - 2	1
ถังบำบัดน้ำเสีย 2 (WWTP 2)	3 - 4	2
ถังบำบัดน้ำเสีย 3 (WWTP 3)	5 - 6	3

ถังบำบัดน้ำเสียเป็นระบบเกรอะ - กรองไร้อากาศ ตัวถังทำจากวัสดุไฟเบอร์กลาสเสริมแรง สามารถรองรับปริมาณน้ำเสียได้ไม่น้อยกว่าตามที่กำหนดในตารางที่ 3 ที่ค่า BOD เข้าระบบไม่น้อยกว่า 250มิลลิกรัมต่อลิตร และค่า BOD ของน้ำที่ผ่านการบำบัดแล้วไม่เกิน 50มิลลิกรัมต่อลิตร

ตารางที่ 4 แสดงการเลือกใช้วัสดุท่อสำหรับโครงการบ้านยิ้ม

การใช้งาน	วัสดุ
ท่อประปา (CW)	ท่อ PVC Class 13.5 ผลิตตามมาตรฐาน มอก. 17 - 2532 ต่อด้วยน้ำยาประสานผลิตภัณฑ์เดียวกับผู้ผลิตท่อ
ท่อระบายน้ำโสโครก น้ำทิ้ง น้ำฝนและท่ออากาศ (S,W,RL,V)	ท่อ PVC Class 13.5 ผลิตตามมาตรฐาน มอก. 17 - 2532 ต่อด้วยน้ำยาประสานผลิตภัณฑ์เดียวกับผู้ผลิตท่อ

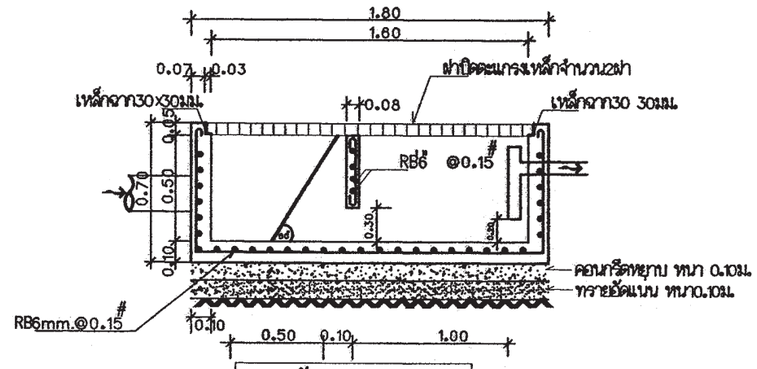

รูปตัด A-A

มาตราส่วน AS SHOWN

สำนักการ โยธา
กรุงเทพมหานคร

โครงการ

แบบบ้านยิ้มเพื่อประชาชน ระยะที่ 3

ตามนโยบาย

ม.ร.ว. สุขุมพันธุ์ บริพัตร
ผู้ว่าราชการกรุงเทพมหานคร

นายจุมพล สำเภาพล
รองผู้ว่าราชการกรุงเทพมหานคร

นางนินนาท ชลิตานนท์
ปลัดกรุงเทพมหานคร

ผู้อำนวยการสำนักการโยธา

รองผู้อำนวยการสำนักการโยธา
นายทวีศักดิ์ เลิศประพันธ์

ผู้อำนวยการสำนักงานออกแบบ
นายวัชรินทร์ บรรพต

หัวหน้ากลุ่มงานสถาปัตยกรรม
นายสินธุ์ชัย บุญปักษ์

หัวหน้ากลุ่มงานวิศวกรรมอาคาร
นายอริยะ เมฆะกุล

สถาปนิก
นางสาววรันธร ประสานสารกิจ ส.สถ.2378

วิศวกรโครงสร้าง
นายชูเวช เสนปาน ภย.43016

วิศวกรไฟฟ้า
นายจรูญ มาสุขใจ ภฟก.2457

วิศวกรสุขาภิบาล
นายจิระสิทธิ์ พิมสถิตย์ สย.8489

วิศวกรเครื่องกล

นายช่างเขียนแบบ
นายบุญชัยย ว่องเจริญ

แบบ บ้านพักอาศัย 2 ชั้น

แบบที่ 088

ชื่อบ้าน สายวิสูตร

เจ้าของ

สถานที่

แบบแสดง

รายการประกอบแบบสุขาภิบาล

วันที่ :	เลขที่	รวม
30 พฤษภาคม 2557	SN-01	5

แผ่นที่	รวมแผ่น
34	38

FILE :

รายการแก้ไขแบบ -

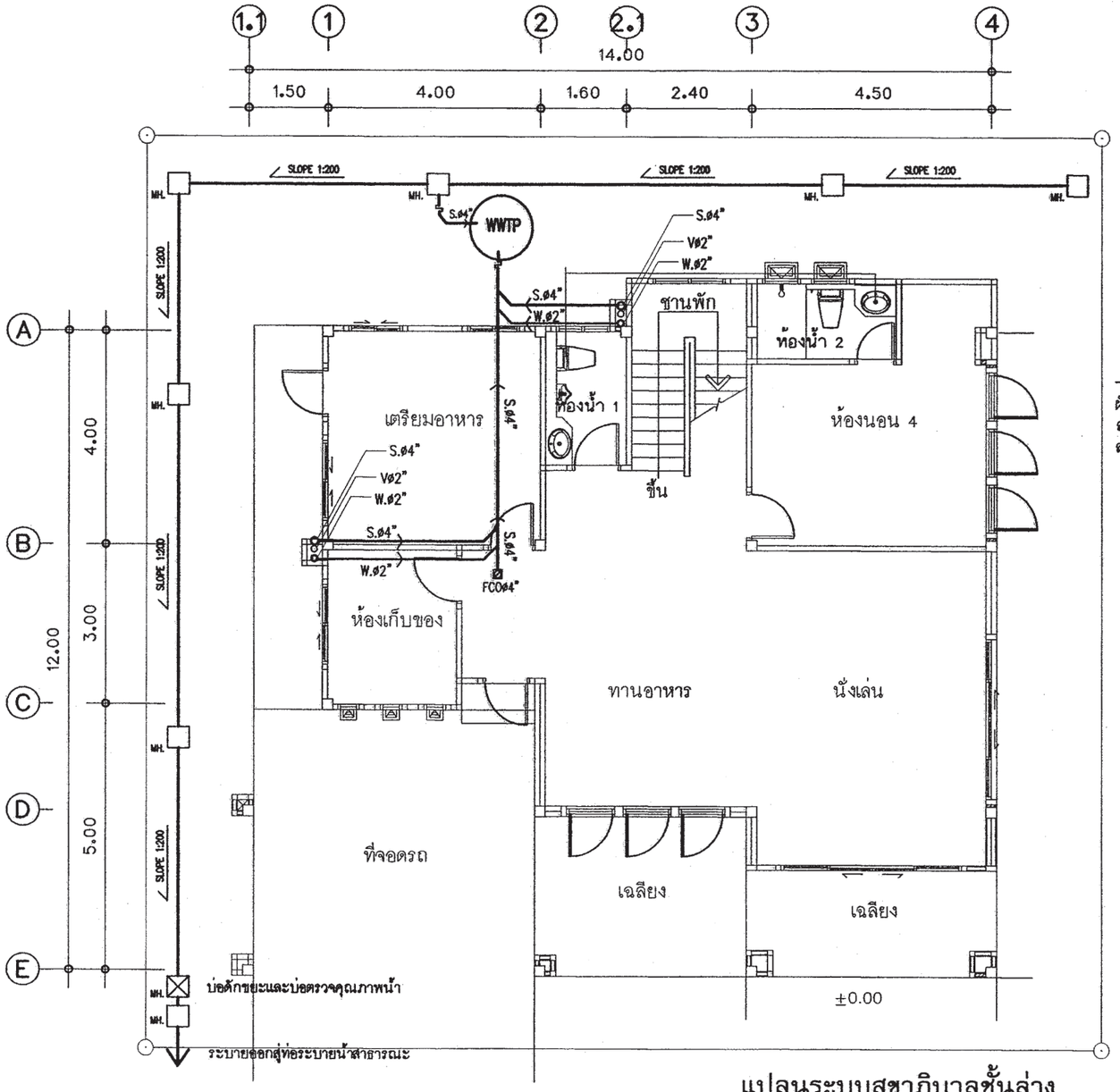

แปลนระบบสุขาภิบาลชั้นล่าง

มาตราส่วน 1 : 100

สัญลักษณ์	อักษรย่อ	รายละเอียด
W	W	ท่อน้ำเสีย[PVC มอก. CLASS 8.5]
S	S	ท่อน้ำทิ้งส้วม [PVC มอก. CLASS 8.5]
V	V	ท่อระบายอากาศ [PVC มอก. CLASS 8.5]
⋈	⋈	จุดปลายท่อน้ำดี [ก๊อกน้ำSTOP VALE]
	CW	ท่อน้ำดี[CW][PVC มอก. CLASS 13.5]
	—	แนวท่อใยหิน เส้นผ่าศูนย์กลาง 0.20 ม
	—	แนวเขตที่ดิน
FD	FD	ท่อระบายน้ำที่พื้น[PVC มอก. CLASS 8.5]
RD	RD	ท่อระบายน้ำฝน[PVC มอก. CLASS 8.5]
	FCO	FLOOR CLEANOUT
M	M	มาตรวัดน้ำ
	P	ปั๊มน้ำ
MH.	—	บ่อพักน้ำทิ้งสำเร็จรูป ขนาด 0.40X0.40 ม
	—	ถังบำบัดน้ำเสีย (WWTP)

หมายเหตุ

ผังบริเวณนี้เป็นเพียงตัวอย่างเพื่อประมาณราคา ค่าก่อสร้างส่วนประกอบอาคารเท่านั้น
ส่วนรายละเอียดของสถานที่จริง ให้กำหนดรายละเอียดขณะก่อสร้าง
ส่วนที่มิได้ปรากฏในแบบให้ปฏิบัติตาม พรบ.ควบคุมอาคารและ ข้อบัญญัติกรุงเทพมหานคร

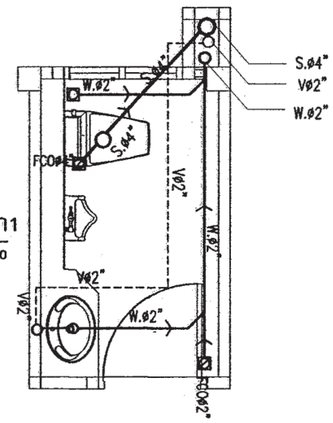

แบบขยายระบบสุขาภิบาลห้องน้ำ1

มาตราส่วน 1 : 50

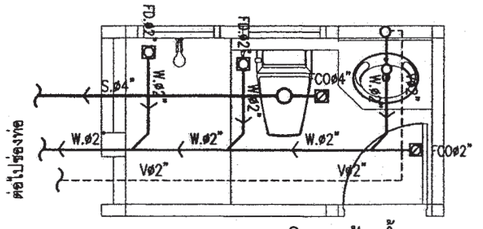

แบบขยายระบบสุขาภิบาลห้องน้ำ2

มาตราส่วน 1 : 50

สำนักการ โยธา
กรุงเทพมหานคร

โครงการ
แบบบ้านยิ้มเพื่อประชาชน ระยะที่ 3

ตามนโยบาย
ม.ร.ว. สุขุมพันธุ์ บริพัตร
ผู้ว่าราชการกรุงเทพมหานคร
นายจุมพล สำเภาพล
รองผู้ว่าราชการกรุงเทพมหานคร
นางนินนาท ชลิตานนท์
ปลัดกรุงเทพมหานคร

ผู้อำนวยการสำนักการโยธา
รองผู้อำนวยการสำนักการโยธา
นายทวีศักดิ์ เลิศประพันธ์
ผู้อำนวยการสำนักงานออกแบบ
นายวัชรินทร์ บรรพต
หัวหน้ากลุ่มงานสถาปัตยกรรม
นายสินธุ์ชัย บุญปักษ์
หัวหน้ากลุ่มงานวิศวกรรมอาคาร
นายอริยะ เมฆะกูล
สถาปนิก
นางสาววรันธร ประสานสารกิจ ส.สถ.2378
วิศวกรโครงสร้าง
นายสุวรร เสนปาน ภย.43016
วิศวกรไฟฟ้า
นายจรูญ มาสุขใจ ภฟก.2457
วิศวกรสุขาภิบาล
นายจิระสิทธิ์ ทิมสถิตย์ สย.8489
วิศวกรเครื่องกล
นายช่างเขียนแบบ
นายบุญชัยย ว่องเจริญ

แบบ บ้านพักอาศัย 2 ชั้น
แบบที่ 088
เจ้าของบ้าน สายวิสูตร
เจ้าของ
สถานที่
สถานที่

แบบแสดง
แปลนระบบสุขาภิบาล ชั้นล่าง

วันที่ : 30 พฤษภาคม 2557	เลขที่ SN-02	รวม 5
แผ่นที่ 35	รวมแผ่น 38	

FILE :
รายการแก้ไขแบบ -

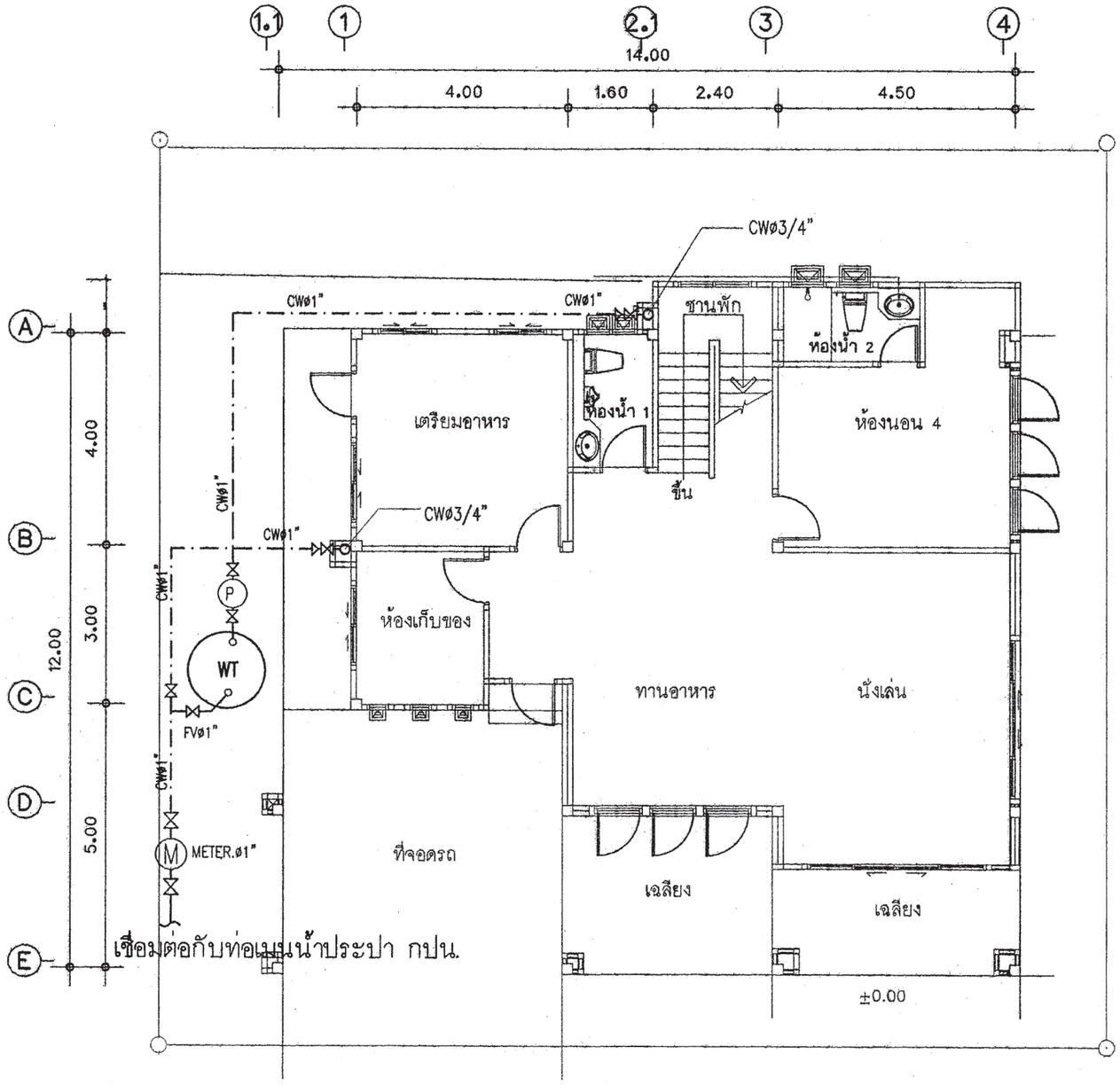

แปลนระบบประปาชั้นล่าง

มาตราส่วน 1 : 100

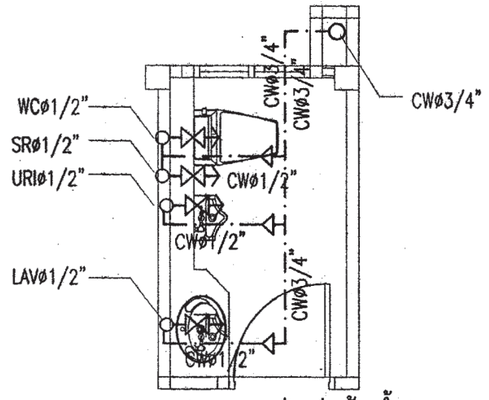

แบบขยายระบบประปาห้องน้ำ1

มาตราส่วน 1 : 50

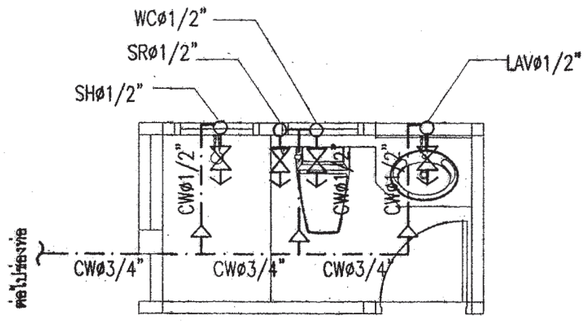

แบบขยายระบบประปาห้องน้ำ2

มาตราส่วน 1 : 50

สำนักการ โยธา
กรุงเทพมหานคร

โครงการ

แบบบ้านยิ้มเพื่อประชาชน ระยะที่ 3

ตามนโยบาย

ม.ร.ว. สุขุมพันธุ์ บริพัตร
ผู้ว่าราชการกรุงเทพมหานคร

นายจุมพล สำเภาพล
รองผู้ว่าราชการกรุงเทพมหานคร

นางนินนาท ชลิตานนท์
ปลัดกรุงเทพมหานคร

ผู้อำนวยการสำนักการโยธา

รองผู้อำนวยการสำนักการโยธา
นายทวีศักดิ์ เลิศประพันธ์

ผู้อำนวยการสำนักงานออกแบบ
นายวัชรินทร์ บรรทด

หัวหน้ากลุ่มงานสถาปัตยกรรม
นายสินธุ์ชัย บุญบักษ์

หัวหน้ากลุ่มงานวิศวกรรมอาคาร
นายอริยะ เมฆะกุล

สถาปนิก
นางสาววรันธร ประสานสารกิจ ส.สถ.2378

วิศวกรโครงสร้าง
นายชูเวช เสนปาน ภย.43016

วิศวกรไฟฟ้า
นายจรูญ มาสุขใจ ภฟก.2457

วิศวกรสุขาภิบาล
นายจีระสิทธิ์ ทิมสถิตย์ สย.8489

วิศวกรเครื่องกล

นายช่างเขียนแบบ
นายบุญชัยย ว่องเจริญ

แบบ บ้านพักอาศัย 2 ชั้น
แบบที่ 088
ชื่อบ้าน สายวิสูตร

เจ้าของ

สถานที่

แบบแสดง
แปลนระบบประปา ชั้นล่าง

วันที่ : 30 พฤษภาคม 2557	เลขที่ SN-03	รวม 5
วันที่		

แผ่นที่	รวมแผ่น
36	38

FILE :

รายการแก้ไขแบบ -

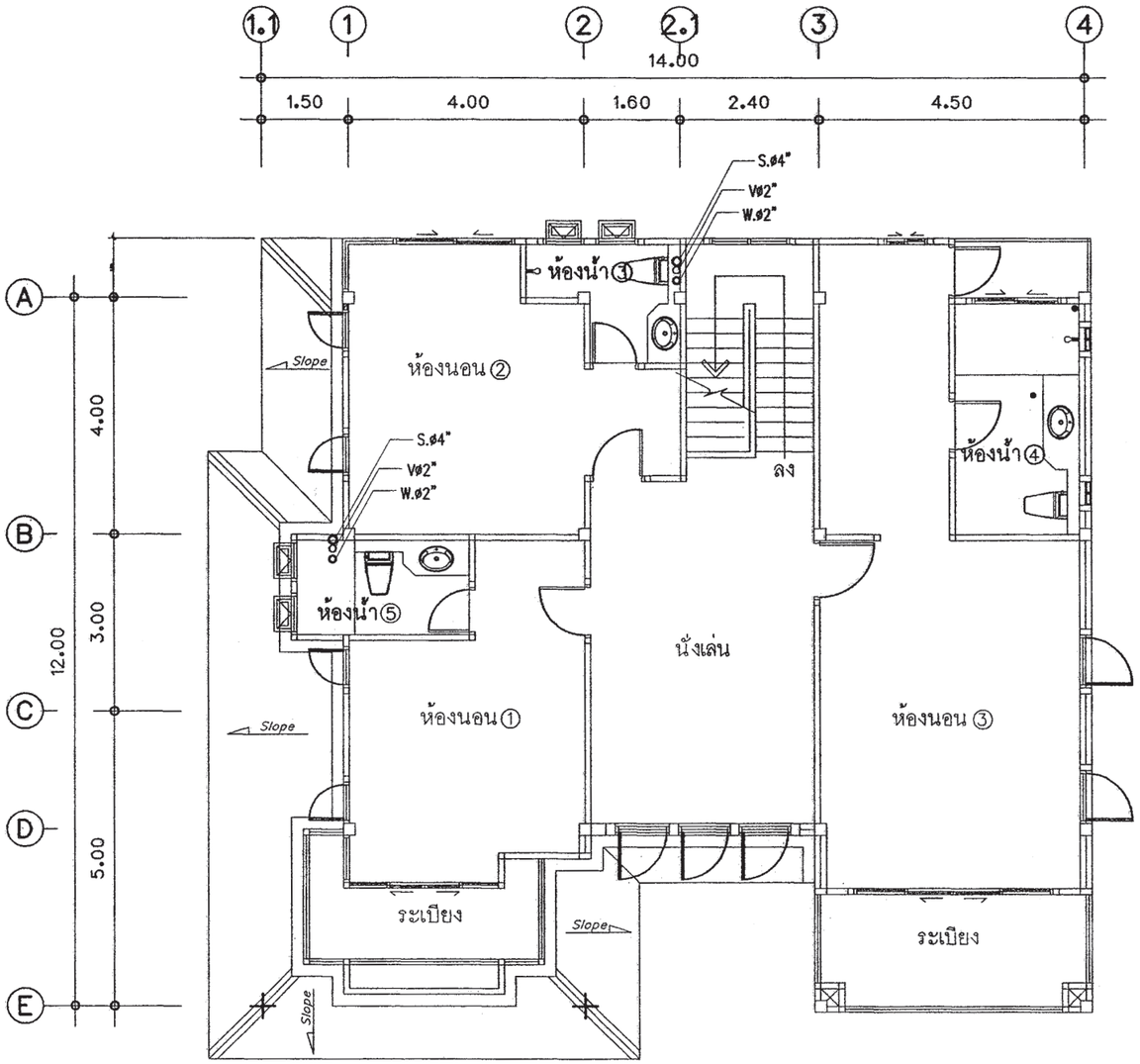

แปลนระบบสุขาภิบาลชั้นบน

มาตราส่วน 1 : 100

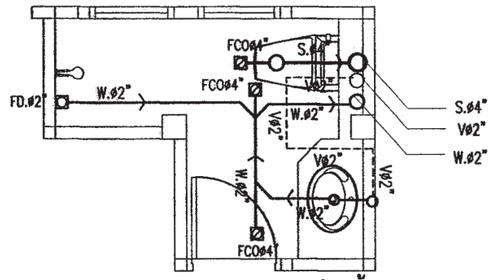

แบบขยายระบบสุขาภิบาลห้องน้ำ3

มาตราส่วน 1 : 50

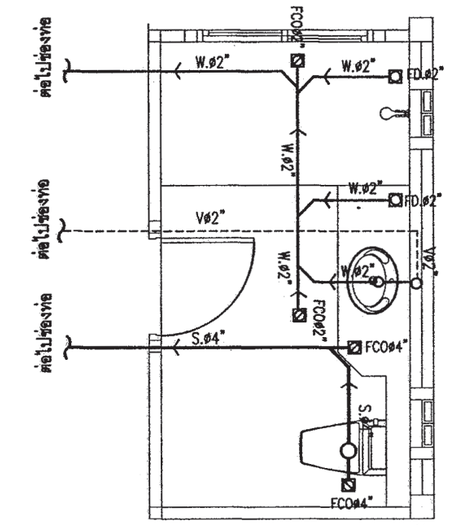

แบบขยายระบบสุขาภิบาลห้องน้ำ4

มาตราส่วน 1 : 50

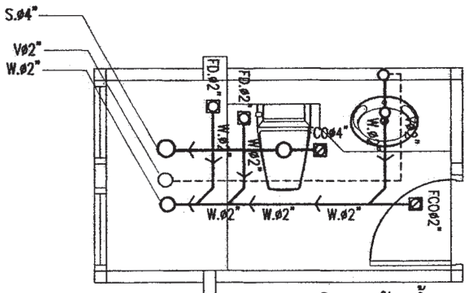

แบบขยายระบบสุขาภิบาลห้องน้ำ5

มาตราส่วน 1 : 50

สำนักการ โยธา
กรุงเทพมหานคร

โครงการ
แบบบ้านยิ้มเพื่อประชาชน ระยะที่ 3

ตามนโยบาย
ม.ร.ว. สุขุมพันธุ์ บริพัตร
ผู้ว่าราชการกรุงเทพมหานคร
นายจุมพล สำเภาพล
รองผู้ว่าราชการกรุงเทพมหานคร
นางนินนาท ชลิตานนท์
ปลัดกรุงเทพมหานคร

ผู้อำนวยการสำนักการโยธา
รองผู้อำนวยการสำนักการโยธา
นายทวีศักดิ์ เลิศประพันธ์
ผู้อำนวยการสำนักงานออกแบบ
นายวัชรินทร์ บรรพต
หัวหน้ากลุ่มงานสถาปัตยกรรม
นายสินธุชัย บุญปักษ์
หัวหน้ากลุ่มงานวิศวกรรมอาคาร
นายธริยะ เมฆะกุล
สถาปนิก
นางสาววรันธร ประสานสารกิจ ส.ต.2378
วิศวกรโครงสร้าง
นายชูเวช เสนปาน ภย.43016
วิศวกรไฟฟ้า
นายจรูญ มาสุขใจ ภฟก.2457
วิศวกรสุขาภิบาล
นายจีระสิทธิ์ ทิมสถิตย์ สย.8489
วิศวกรเครื่องกล
นายช่างเขียนแบบ
นายบุญชัยย ว่องเจริญ

แบบ บ้านพักอาศัย 2 ชั้น
แบบที่ 088
ชื่อบ้าน สายวิสูตร
เจ้าของ
สถานที่

แบบแสดง
แปลนระบบสุขาภิบาลชั้นบน

วันที่ :	เลขที่	รวม
30 พฤษภาคม 2557	SN-04	5

แผ่นที่	รวมแผ่น
37	38

FILE :
รายการแก้ไขแบบ -

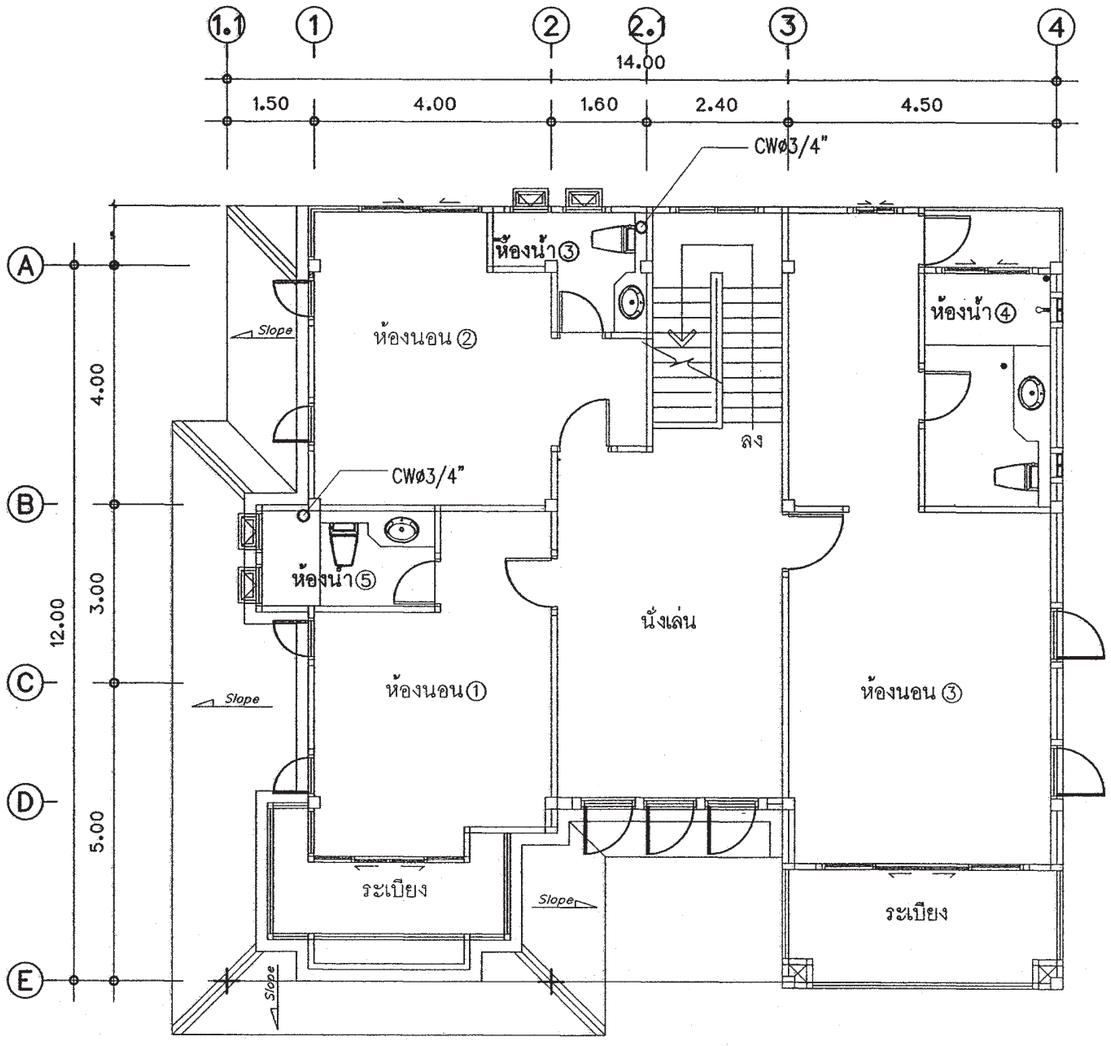

แปลนระบบประปาชั้นบน

มาตราส่วน 1 : 100

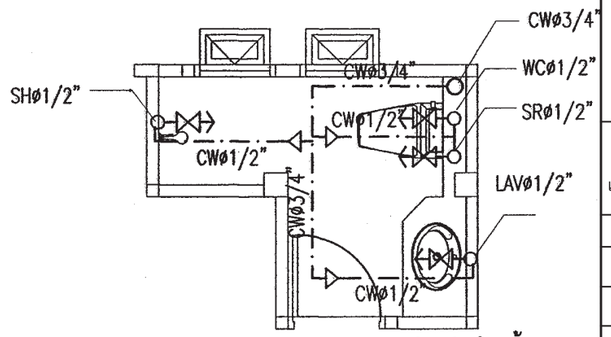

แบบขยายระบบประปาห้องน้ำ3

มาตราส่วน 1 : 50

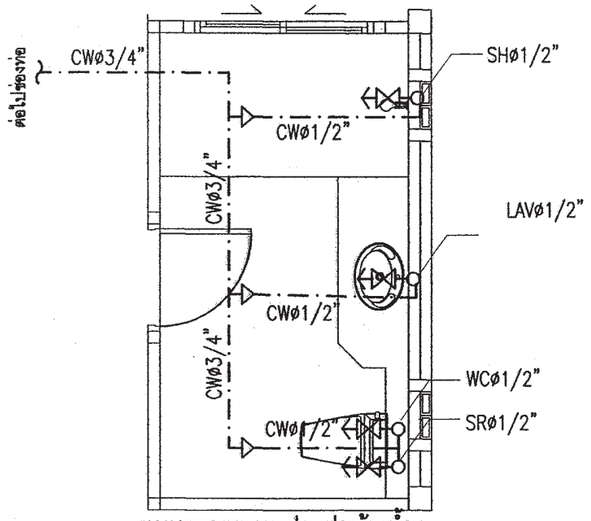

แบบขยายระบบประปาห้องน้ำ4

มาตราส่วน 1 : 50

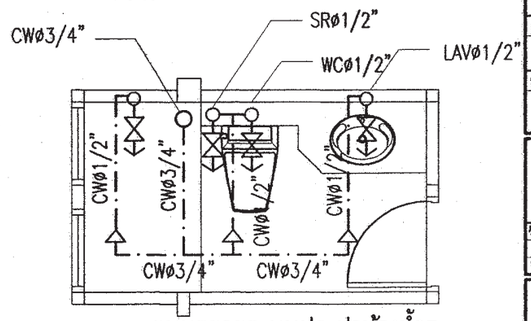

แบบขยายระบบประปาห้องน้ำ5

มาตราส่วน 1 : 50

สำนักการ โยธา
กรุงเทพมหานคร

โครงการ
แบบบ้านยิ้มเพื่อประชาชน ระยะที่ 3

ตามนโยบาย
ม.ร.ว. สุขุมพันธุ์ บริพัตร
ผู้ว่าราชการกรุงเทพมหานคร
นายจุมพล สำเภาพล
รองผู้ว่าราชการกรุงเทพมหานคร
นางนินนาท ชลิตานนท์
ปลัดกรุงเทพมหานคร

ผู้อำนวยการสำนักการโยธา
รองผู้อำนวยการสำนักการโยธา
นายทวีศักดิ์ เลิศประพันธ์
ผู้อำนวยการสำนักงานออกแบบ
นายวัชรินทร์ บรรพต
หัวหน้ากลุ่มงานสถาปัตยกรรม
นายสินธุ์ชัย บุญปักษ์
หัวหน้ากลุ่มงานวิศวกรรมอาคาร
นายอริยะ เมฆะกุล
สถาปนิก
นางสาววรันธร ประสานสารกิจ ส.สถ.2378
วิศวกรโครงสร้าง
นายชูวร เสนปาน ภย.43016
วิศวกรไฟฟ้า
นายจรูญ มาสุขใจ ภฟก.2457
วิศวกรสุขาภิบาล
นายจีระสิทธิ์ ทิมสถิตย์ สย.8489
วิศวกรเครื่องกล
นายช่างเขียนแบบ
นายบุญชัยย ว่องเจริญ

แบบ บ้านพักอาศัย 2 ชั้น
แบบที่ 088
ชื่อบ้าน สายวิสูตร
เจ้าของ
สถานที่

แบบแสดง
แปลนระบบประปาชั้นบน

วันที่ :	เลขที่	รวม
30 พฤษภาคม 2557	SN-05	5

แผ่นที่	รวมแผ่น
38	38

FILE :

รายการแก้ไขแบบ -

รายการ โครงการ บ้านยิ้มเพื่อประชาชน 3

.....

รายละเอียดประกอบแบบ

1 งานสถาปัตยกรรม

1.1 งานวัสดุผิวพื้น

[1] พื้น คสล. ปูกระเบื้องเซรามิค ชนิดปูพื้น กำหนดสีและขนาดภายหลัง

[2] พื้น คสล. ปูปาร์เก้ไม้เนื้อแข็ง หรืออื่น ๆ

[3] พื้น คสล. ปูกระเบื้องเซรามิค ชนิดปูพื้น ผิวกันลื่น กำหนดสีและขนาดภายหลัง

[4] พื้น คสล. ผสมน้ำยากันซึม ผิวซีเมนต์ขัดมัน

[5] พื้น คสล. พร้อมทำระบบกันซึม ชนิดกันซึมหลังคา

1.2 งานผนัง

△1 ผนังก่ออิฐมอญ ฉาบปูนเรียบ ทาสี

△2 ผนังก่ออิฐมอญ ผิวกรุกระเบื้องเซรามิคชนิดบุผนัง เลยระดับฝ้าเพดานอย่างน้อย 10 ซม

△3 ผนังก่ออิฐมอญ กรุทับด้วยไม้สังเคราะห์

△4 ผนังก่ออิฐมอญ กรุทับด้วยหินสังเคราะห์

△5 ผนังก่ออิฐมอญ ฉาบปูนเรียบเซาะร่อง

1.3 งานฝ้าเพดาน

① ฝ้าเพดานภายนอก แผ่นไฟเบอร์ซีเมนต์ ฉาบรอยต่อเรียบ ทาสี หากเป็นระแนงให้กรุตาข่ายกันแมลง

② ฝ้าเพดานภายใน แผ่นยิปซั่ม หนาไม่น้อยกว่า 9 มม. ฉาบรอยต่อเรียบ ทาสี โครงเคร่าอลูมิเนียม

③ ฝ้าเพดานห้องน้ำ แผ่นยิปซั่มชนิดทนชื้น หนาไม่น้อยกว่า 9 มม. ฉาบรอยต่อเรียบ ทาสี โครงเคร่าอลูมิเนียม

1.4 งานประตู - หน้าต่าง - ตามแบบขยายประตูหน้าต่าง

1.5 งานสุขภัณฑ์ - ตามแบบขยายห้องน้ำ

1.6 บันไดและราวบันได - โครงสร้าง คสล. วัสดุผิว และลูกกรง ตามแบบขยายบันได

1.7 งานสี

- สีทาภายนอก ใช้สีชนิดทาภายนอก
- สีทาภายใน ใช้สีชนิดทาภายใน
- สีทาเหล็ก และไม้ ใช้สีน้ำมัน

2 งานโครงสร้าง ดูรายละเอียดงานวิศวกรรมโครงสร้าง

3 งานระบบไฟฟ้า ดูรายละเอียดงานวิศวกรรมไฟฟ้า

4 งานระบบสุขาภิบาล ดูรายละเอียดงานวิศวกรรมสุขาภิบาล

ข้อกำหนด

- โครงสร้างที่คำนวณไว้ สามารถรับน้ำหนักผนังก่ออิฐมอญได้
- โครงสร้างที่คำนวณไว้ สามารถรับน้ำหนักหลังคาคอนกรีตได้
- ควรคำนึงถึงระบบกำจัดปลวกด้วย
- ระดับ +0.00 ให้ยึดถือระดับถนนหน้าโครงการเป็นหลัก

- .....

สำนักการ โยธา
กรุงเทพมหานคร

โครงการ
แบบบ้านยิ้มเพื่อประชาชน ระยะที่ 3

ตามนโยบาย
ม.ร.ว. สุขุมพันธุ์ บริพัตร
ผู้ว่าราชการกรุงเทพมหานคร
นายจุมพล สำเภาพล
รองผู้ว่าราชการกรุงเทพมหานคร
นางนินนาท ชลิตานนท์
ปลัดกรุงเทพมหานคร

ผู้อำนวยการสำนักการโยธา	
รองผู้อำนวยการสำนักการโยธา	
นายทวีศักดิ์ เลิศประพันธ์	
ผู้อำนวยการสำนักงานออกแบบ	
นายวัชรินทร์ บรรพต	
หัวหน้ากลุ่มงานสถาปัตยกรรม	
นายสินธุ์ชัย บุญบักษ์	
หัวหน้ากลุ่มงานวิศวกรรมอาคาร	
นายอริยะ เมฆะกุล	
สถาปนิก	
น.ส.วรันธร ประคานสารกิจ ส.ถ.2378	
วิศวกรโครงสร้าง	
นายนะเทพ ธุหุล สย.7645	
วิศวกรไฟฟ้า	
นายจรูญ มาสุรใจ ภฟก.2457	
วิศวกรสุขาภิบาล	
นายจิระสิทธิ์ ทิมสติตย์ สย.8489	
วิศวกรเครื่องกล	
นายช่างเขียนแบบ	
นายทงกรีฑ แจ้งหุ่น	

แบบ บ้านพักอาศัย 2 ชั้น
แบบที่ 089
ชื่อบ้าน สาละลังกา

เจ้าของ

สถานที่

แบบแสดง
รายการประกอบแบบก่อสร้าง

วันที่ :	เลขที่	รวม
30 พฤษภาคม 2557	A-01	21

แผ่นที่	รวมแผ่น
1	38

FILE :

รายการแก้ไขแบบ

สารบัญแบบ

แผ่นที่	รายการ
A–	สถาปัตยกรรม
A–01	รายการประกอบแบบก่อสร้าง
A–02	สารบัญแบบ
A–03	สัญลักษณ์ประกอบแบบ
	รายการประกอบแบบ
A–04	ผังบริเวณ
A–05	แปลนพื้นชั้นล่าง
A–06	แปลนพื้นชั้นบน
A–07	แปลนหลังคา
A–08	รูปด้าน ①
A–09	รูปด้าน ②
A–10	รูปด้าน ③
A–11	รูปด้าน ④
A–12	รูปตัด Ⓐ–Ⓐ
A–13	รูปตัด Ⓑ–Ⓑ
A–14	รูปตัด Ⓒ–Ⓒ
A–15	แบบขยายบันได (ST)
A–16	แบบขยายรูปตัดบันได (ST)
A–17	แบบขยายห้องน้ำ ①
A–18	แบบขยายห้องน้ำ ②
A–19	แบบขยายห้องน้ำ ③
A–20	แบบขยายประตู–หน้าต่าง
A–21	แบบขยายหน้าต่าง

แผ่นที่	รายการ
S–	วิศวกรรมโครงสร้าง
S–01	รายการประกอบแบบโครงสร้าง
S–02	แปลนตำแหน่งฐานราก
S–03	แปลนคาน – พื้นชั้น 1
S–04	แปลนคาน – พื้นชั้น 2
S–05	แปลนคานหลังคา
S–06	แปลนโครงสร้างหลังคา
S–07	แบบขยาย F1 , แบบขยายหน้าตัดเสา–พื้น
S–08	แบบขยาย F2 , แบบขยาย F2A
S–09	แบบขยายหน้าตัดคาน , พื้น และขยายบันได

แผ่นที่	รายการ
E–	วิศวกรรมไฟฟ้า
E–01	สัญลักษณ์ระบบไฟฟ้า ,
	รายการประกอบแบบไฟฟ้า
E–02	แปลนระบบไฟฟ้าแสงสว่าง – เต้ารับไฟฟ้า –
	โทรศัพท์ – โทรทัศน์ ชั้นล่าง
E–03	แปลนระบบไฟฟ้าแสงสว่าง–เต้ารับไฟฟ้าชั้น 2

แผ่นที่	รายการ
SN–	วิศวกรรมสุขาภิบาล
SN–01	รายการประกอบแบบสุขาภิบาล ,
	แปลนบ่อดักขยะและดักไขมัน และ บ่อน้ำทิ้ง
SN–02	แปลนเดินท่อประปา ห้องน้ำชั้นล่าง
SN–03	แปลนเดินท่อน้ำเสีย ห้องน้ำชั้นล่าง
SN–04	แปลนเดินท่อน้ำประปา ห้องน้ำชั้นบน
SN–05	แปลนเดินท่อน้ำเสีย ห้องน้ำชั้นบน

สำนักการ โยธา
กรุงเทพมหานคร

โครงการ
แบบบ้านยิ้มเพื่อประชาชน ระยะที่ 3

ตามนโยบาย
ม.ร.ว. สุขุมพันธุ์ บริพัตร
ผู้ว่าราชการกรุงเทพมหานคร
นายจุมพล สำเภาพล
รองผู้ว่าราชการกรุงเทพมหานคร
นางนินนาท ชลิตานนท์
ปลัดกรุงเทพมหานคร

ผู้อำนวยการสำนักการโยธา
รองผู้อำนวยการสำนักการโยธา
นายทวีศักดิ์ เลิศประพันธ์
ผู้อำนวยการสำนักงานออกแบบ
นายวัชรินทร์ บรรพต
หัวหน้ากลุ่มงานสถาปัตยกรรม
นายสินธุ์ชัย บุญปักษ์
หัวหน้ากลุ่มงานวิศวกรรมอาคาร
นายธรียะ เมฆะกุล

สถาปนิก
น.ส.วันธร ประสานสารกิจ ส.สถ.2378
วิศวกรโครงสร้าง
นายนนทพ ชุพุล สย.7645
วิศวกรไฟฟ้า
นายชูญ มาสุขใจ ภฟก.2457
วิศวกรสุขาภิบาล
นายจิระสิทธิ์ หิมสถิตย์ สย.8489
วิศวกรเครื่องกล
นายช่างเขียนแบบ
นายพงศ์ระพี แจ้งหุ่ม

แบบ บ้านพักอาศัย 2 ชั้น
แบบที่ 089
ชื่อบ้าน สาละลังกา
เจ้าของ
สถานที่

แบบแสดง
สารบัญแบบ

วันที่ :	เลขที่	รวม
30 พฤษภาคม 2557	A–02	21

แผ่นที่	รวมแผ่น
2	38

FILE :
รายการแก้ไขแบบ

สัญญลักษณ์ประกอบแบบ

สัญญลักษณ์	ความหมาย
	ทิศเหนือ
	รูปด้าน
ทิศทางการมอง / รูปตัดที่	เส้นแสดงแนวรูปตัด
หน้าต่างชนิดที่	หน้าต่างแสดงในแปลน
ประตูชนิดที่	ประตูแสดงในแปลน
ผนังชนิดที่	ผนัง
ประตูชนิดที่	ประตู
หน้าต่างชนิดที่	หน้าต่าง
พื้นชนิดที่	พื้น
ฝ้าเพดานชนิดที่	ฝ้าเพดาน
รับแขก (ชื่อห้อง) + 0.40 F1 C2 CH.2.80	ระดับพื้น, พื้นชนิดที่, ฝ้าเพดานชนิดที่, ระดับพื้น-ฝ้าเพดาน
	เส้นแสดงพิกัด
3.00	เส้นบอกระยะจากริมในถึงริมใน
3.00	เส้นบอกระยะจากศูนย์กลางถึงศูนย์กลาง
3.00	เส้นบอกระยะจากริมถึงริม
3.00	เส้นบอกระยะจากศูนย์กลางถึงริม
	เส้นแสดงบางส่วน,ล่างหรือบน
	เส้นศูนย์กลาง
	เส้นแสดงบางส่วน
+1.00 สูงจากระดับ±0.00 = 1.00	ระดับพื้นตกแต่งแล้ว

สัญญลักษณ์ทั่วไป

แบบขยายที่ / แผ่นที่	ช่องเปิดในผนังหรือพื้น
แบบขยาย	จอดรถ

รายการประกอบแบบ

รหัส	รายการ	รหัส	รายการ
□	รายการพื้น	△	รายการผนัง
1	พื้น ค.ส.ล. ปูด้วยกระเบื้องเซรามิค ชนิดปูพื้น กำหนดสีและ	△1	ผนังก่อคอนกรีตมวลเบา หรืออิฐมอญ ฉาบปูนเรียบ ทาสี
	ขนาดภายหลัง	△2	ผนังก่อคอนกรีตมวลเบา หรืออิฐมอญผิวกรุกระเบื้องเซรามิคชนิดบุผนัง
2	พื้น ค.ส.ล. ปูปาร์เก้ไม้เนื้อแข็ง หรืออื่นๆ		เลยระดับฝ้าเพดานอย่างน้อย 10ซม.
3	พื้น ค.ส.ล. ปูกระเบื้องเซรามิค ชนิดปูพื้นผิวกันลื่น	△3	ผนังก่อคอนกรีตมวลเบา หรืออิฐมอญ กรุทับด้วยไม้สังเคราะห์
	กำหนดสีและขนาดภายหลัง	△4	ผนังก่อคอนกรีตมวลเบา หรืออิฐมอญ กรุทับด้วยหินสังเคราะห์
4	พื้น ค.ส.ล. ผสมน้ำยากันซึม ผิวซีเมนต์ขัดมัน	△5	ผนังก่อคอนกรีตมวลเบา หรืออิฐมอญ ฉาบปูนเรียบเซาะร่อง
5	พื้น ค.ส.ล. พร้อมทำระบบกันซึมชนิดกันซึมหลังคา		

รหัส	รายการ
○	รายการฝ้าเพดาน
1	ฝ้าเพดานภายนอก แผ่นไฟเบอร์ซีเมนต์ ฉาบรอยต่อเรียบทาสี
	หากเป็นระแนงให้กรุตาข่ายกันแมลง
2	ฝ้าเพดานภายใน แผ่นยิปซั่ม หนาไม่น้อยกว่า 9 มม.
	ฉาบรอยต่อเรียบ ทาสี โครงเคร่าอลูมิเนียม
3	ฝ้าเพดานห้องน้ำ แผ่นยิปซั่มชนิดทนชื้น หนาไม่น้อยกว่า 9 มม.
	ฉาบรอยต่อเรียบทาสี โครงเคร่าอลูมิเนียม

รายการตกแต่ง

วัสดุ / ห้อง	บัวมอบฝ้าเพดาน: ไม้จริง ขนาด 1/2"x4" ทาสีน้ำมัน				บัวมอบพื้น: ไม้จริง ขนาด 1/2"x4" ทาสีน้ำมัน			
ชั้นล่าง								
ห้องรับแขก	●				●			
เตรียมอาหาร	●				●			
ทานอาหาร	●				●			
ห้องน้ำ 1	●							
ชั้นบน								
ห้องนอน 1	●				●			
ห้องนอน 2	●				●			
ห้องน้ำ 2	●							

สำนักการ โยธา
กรุงเทพมหานคร

โครงการ
แบบบ้านยิ้มเพื่อประชาชน ระยะที่ 3

ตามนโยบาย
ม.ร.ว. สุขุมพันธุ์ บริพัตร
ผู้ว่าราชการกรุงเทพมหานคร
นายจุมพล สำเภาพล
รองผู้ว่าราชการกรุงเทพมหานคร
นางนินนาท ชลิตานนท์
ปลัดกรุงเทพมหานคร

ผู้อำนวยการสำนักการโยธา
รองผู้อำนวยการสำนักการโยธา
นายทวีศักดิ์ เลิศประพันธ์
ผู้อำนวยการสำนักงานออกแบบ
นายวัชรินทร์ บรรทศ
หัวหน้ากลุ่มงานสถาปัตยกรรม
นายสินธุ์ชัย บุญปักษ์
หัวหน้ากลุ่มงานวิศวกรรมอาคาร
นายอริยะ เมฆะกุล
สถาปนิก
น.ส.วรันธร ประสานสารกิจ ส.สถ.2376
วิศวกรโครงสร้าง
นายนรเทพ ชูทุล สย.7645
วิศวกรไฟฟ้า
นายจรูญ มาสุขใจ ภฟก2457
วิศวกรสุขาภิบาล
นายจิระสิทธิ์ ทิมสถิตย์ สย.6489
วิศวกรเครื่องกล
นายช่างเขียนแบบ
นายพงศ์รพี แจ้งหุ่ม

แบบ บ้านพักอาศัย 2 ชั้น
แบบที่ 089
ชื่อบ้าน สาละลังกา
เจ้าของ
สถานที่

แบบแสดง
สัญลักษณ์ประกอบแบบ
รายการประกอบแบบ

วันที่ :	เลขที่	รวม
30 พฤษภาคม 2557	A-03	21

แผ่นที่	รวมแผ่น
3	38

FILE :
รายการแก้ไขแบบ

สำนักการ โยธา
กรุงเทพมหานคร

โครงการ

แบบบ้านยิ้มเพื่อประชาชน ระยะที่ 3

ตามนโยบาย

ม.ร.ว. สุขุมพันธุ์ บริพัตร
ผู้ว่าราชการกรุงเทพมหานคร

นายจุมพล สำเภาพล
รองผู้ว่าราชการกรุงเทพมหานคร

นางนินนาท ชลิตานนท์
ปลัดกรุงเทพมหานคร

ผู้อำนวยการสำนักการโยธา	
รองผู้อำนวยการสำนักการโยธา	
นายทวีศักดิ์ เลิศประพันธ์	
ผู้อำนวยการสำนักงานออกแบบ	
นายวัชรินทร์ บรรพต	
หัวหน้ากลุ่มงานสถาปัตยกรรม	
นายสินธุ์ชัย บุญปักษ์	
หัวหน้ากลุ่มงานวิศวกรรมอาคาร	
นายอริยะ เมฆะกุล	
สถาปนิก	
น.ส.วรันธร ประสานสารกิจ ส.สถ.2378	
วิศวกรโครงสร้าง	
นายนรเทพ ชูทุล สย.7645	
วิศวกรไฟฟ้า	
นายจรูญ มาสุขใจ ภฟก.2457	
วิศวกรสุขาภิบาล	
นายจีระสิทธิ์ ทิมสถิตย์ สย.6469	
วิศวกรเครื่องกล	
นายช่างเขียนแบบ	
นายพงศ์รพี แจ้งทุ่ม	

แบบ บ้านพักอาศัย 2 ชั้น
แบบที่ 089
ชื่อบ้าน สาละลังกา

เจ้าของ

สถานที่

แบบแสดง
แผนที่สังเขป
ผังบริเวณ

วันที่ :	เลขที่	รวม
30 พฤษภาคม 2557	A-04	21

แผ่นที่	รวมแผ่น
4	38

FILE :

รายการแก้ไขแบบ

แผนที่สังเขป

ผังบริเวณ

มาตารส่วน 1 : 100

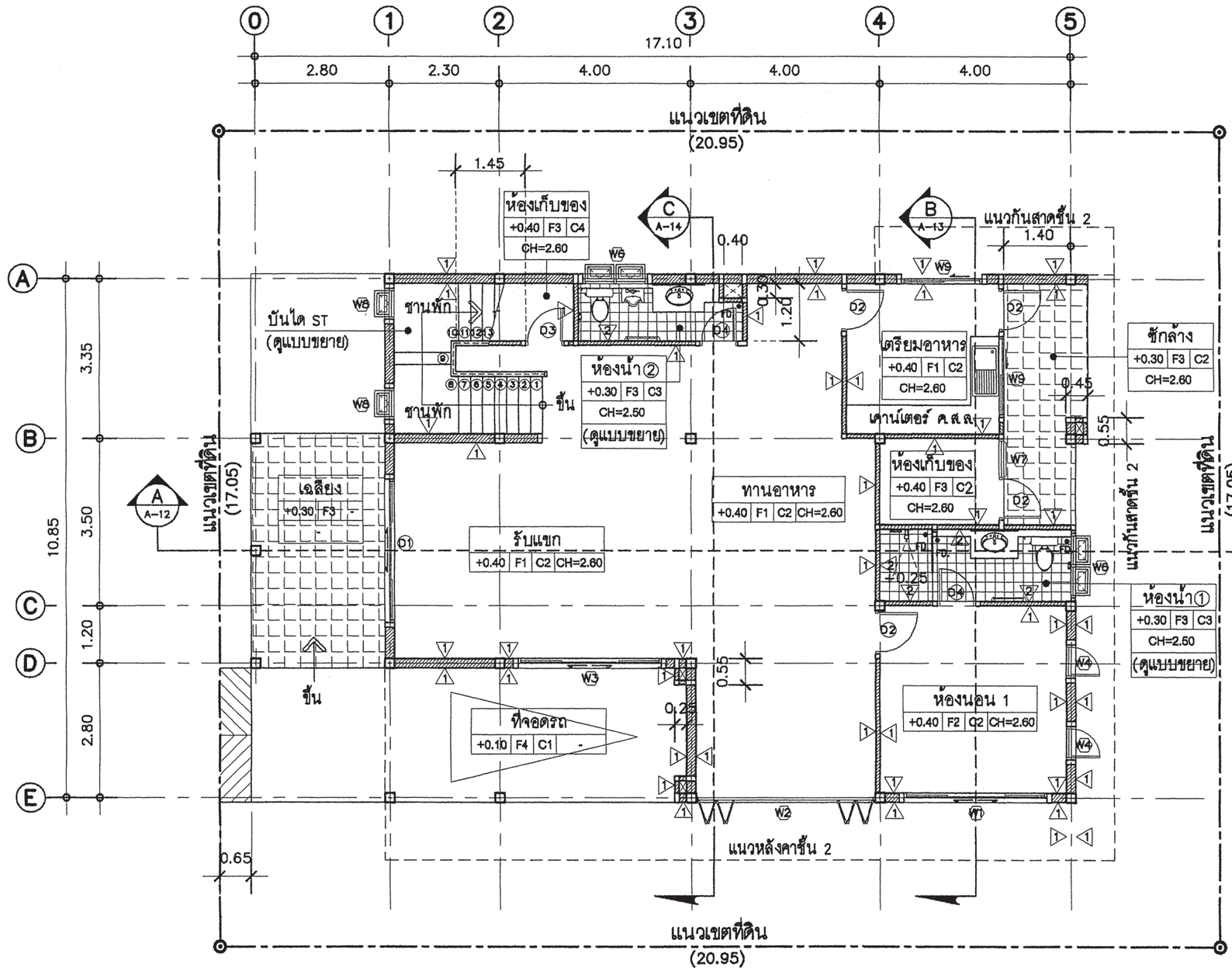

แปลนพื้นชั้นล่าง

มาตารส่วน 1 : 100



ทิศทางการมองรูปด้าน

สำนักการ โยธา
กรุงเทพมหานคร

โครงการ

แบบบ้านยิ้มเพื่อประชาชน ระยะที่ 3

ตามนโยบาย

ม.ร.ว. สุขุมพันธุ์ บริพัตร
ผู้ว่าราชการกรุงเทพมหานคร

นายจุมพล สำเภาพล
รองผู้ว่าราชการกรุงเทพมหานคร

นางนินนาท ชลิตานนท์
ปลัดกรุงเทพมหานคร

ผู้อำนวยการสำนักการโยธา

รองผู้อำนวยการสำนักการโยธา
นายทวีศักดิ์ เลิศประพันธ์

ผู้อำนวยการสำนักงานออกแบบ
นายวัชรินทร์ บรรพต

หัวหน้ากลุ่มงานสถาปัตยกรรม
นายสินธุ์ชัย บุญปักษ์

หัวหน้ากลุ่มงานวิศวกรรมอาคาร
นายอริยะ เมฆะกุล

สถาปนิก
น.ส.วรันธร ประสานสารกิจ ส.สถ.2378

วิศวกรโครงสร้าง
นายนรเทพ ชูทุล สย.7645

วิศวกรไฟฟ้า
นายจรูญ มาสุขใจ ภฟก.2457

วิศวกรสุขาภิบาล
นายจีระลิทธิ์ ทิมสถิตย์ สย.6489

วิศวกรเครื่องกล

นายช่างเขียนแบบ
นายพงศ์รพี แจ้งหุ่ม

แบบ บ้านพักอาศัย 2 ชั้น
แบบที่ 089
ชื่อบ้าน สาละลังกา

เจ้าของ

สถานที่

แบบแสดง
แปลนพื้นชั้นล่าง

วันที่ :	เลขที่	รวม
30 พฤษภาคม 2557	A-05	21

แผ่นที่	รวมแผ่น
5	38

FILE :

รายการแก้ไขแบบ

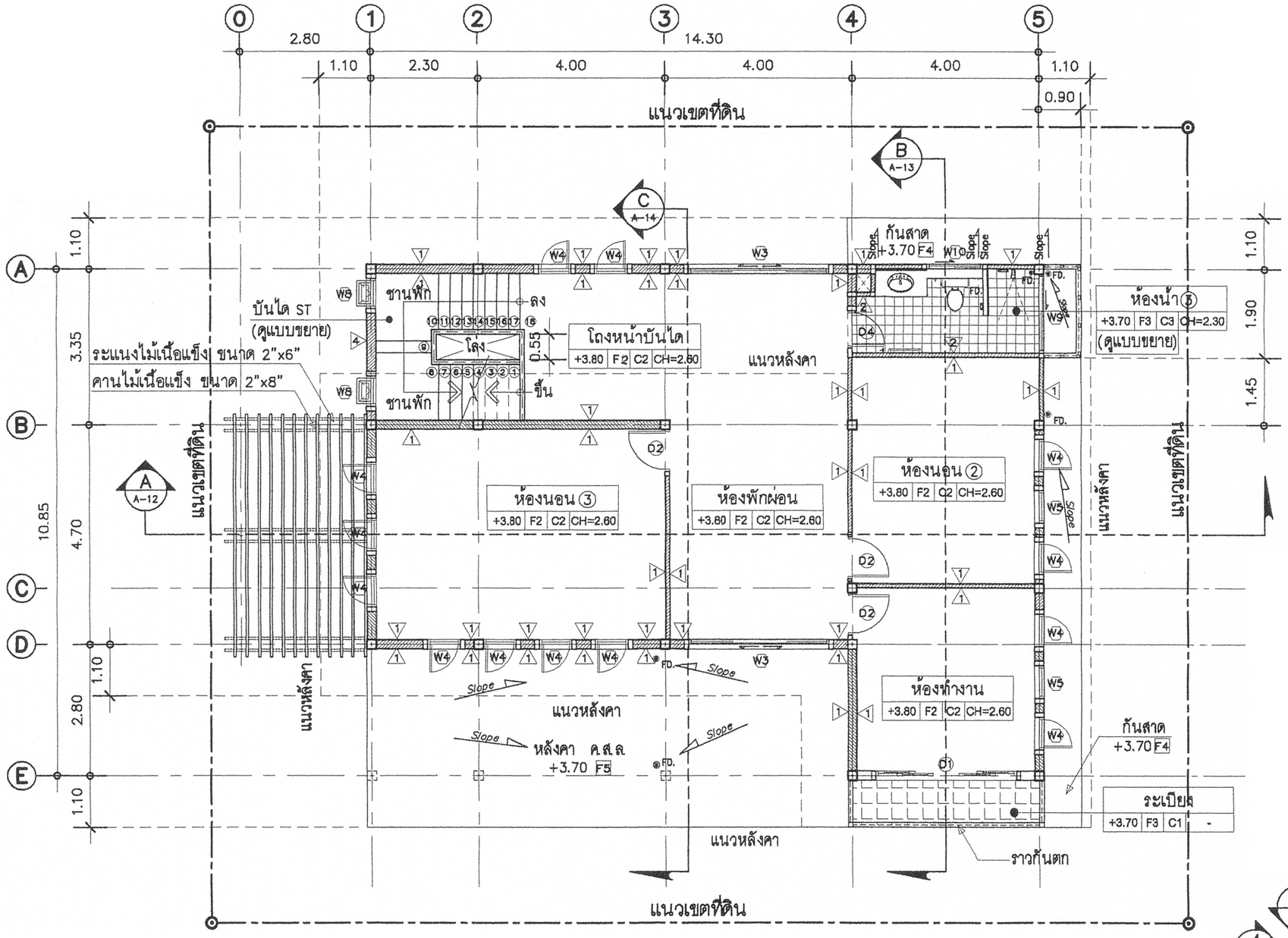

แปลนพื้นชั้น 2

มาตารส่วน 1 : 100



ทิศทางการมองรูปด้าน

สำนักการ โยธา
กรุงเทพมหานคร

โครงการ

แบบบ้านยิ้มเพื่อประชาชน ระยะที่ 3

ตามนโยบาย

ม.ร.ว. สุขุมพันธุ์ บริพัตร
ผู้ว่าราชการกรุงเทพมหานคร

นายจุมพล สำเภาพล
รองผู้ว่าราชการกรุงเทพมหานคร

นางนินนาท ชลิตานนท์
ปลัดกรุงเทพมหานคร

ผู้อำนวยการสำนักการโยธา

รองผู้อำนวยการสำนักการโยธา
นายทวีศักดิ์ เลิศประพันธ์

ผู้อำนวยการสำนักงานออกแบบ
นายวัชรินทร์ บรรพต

หัวหน้ากลุ่มงานสถาปัตยกรรม
นายสินธุ์ชัย บุญปักษ์

หัวหน้ากลุ่มงานวิศวกรรมอาคาร
นายอรียะ เมฆะกุล

สถาปนิก
น.ส.วรันธร ประสานสารกิจ ส.สถ.2378

วิศวกรโครงสร้าง
นายนรเทพ ชูพูล สย.7645

วิศวกรไฟฟ้า
นายจรูญ มาสุขใจ ภฟก.2457

วิศวกรสุขาภิบาล
นายจิระลิทธิ์ ทิมสถิตย์ สย.6489

วิศวกรเครื่องกล

นายช่างเขียนแบบ
นายพงศ์รพี แจ้งพุ่ม

แบบ บ้านพักอาศัย 2 ชั้น
แบบที่ 089
ชื่อบ้าน สาละลังกา

เจ้าของ

สถานที่

แบบแสดง
แปลนพื้นชั้น 2

วันที่ :	เลขที่	รวม
30 พฤษภาคม 2557	A-06	21

แผ่นที่	รวมแผ่น
6	38

FILE :

รายการแก้ไขแบบ

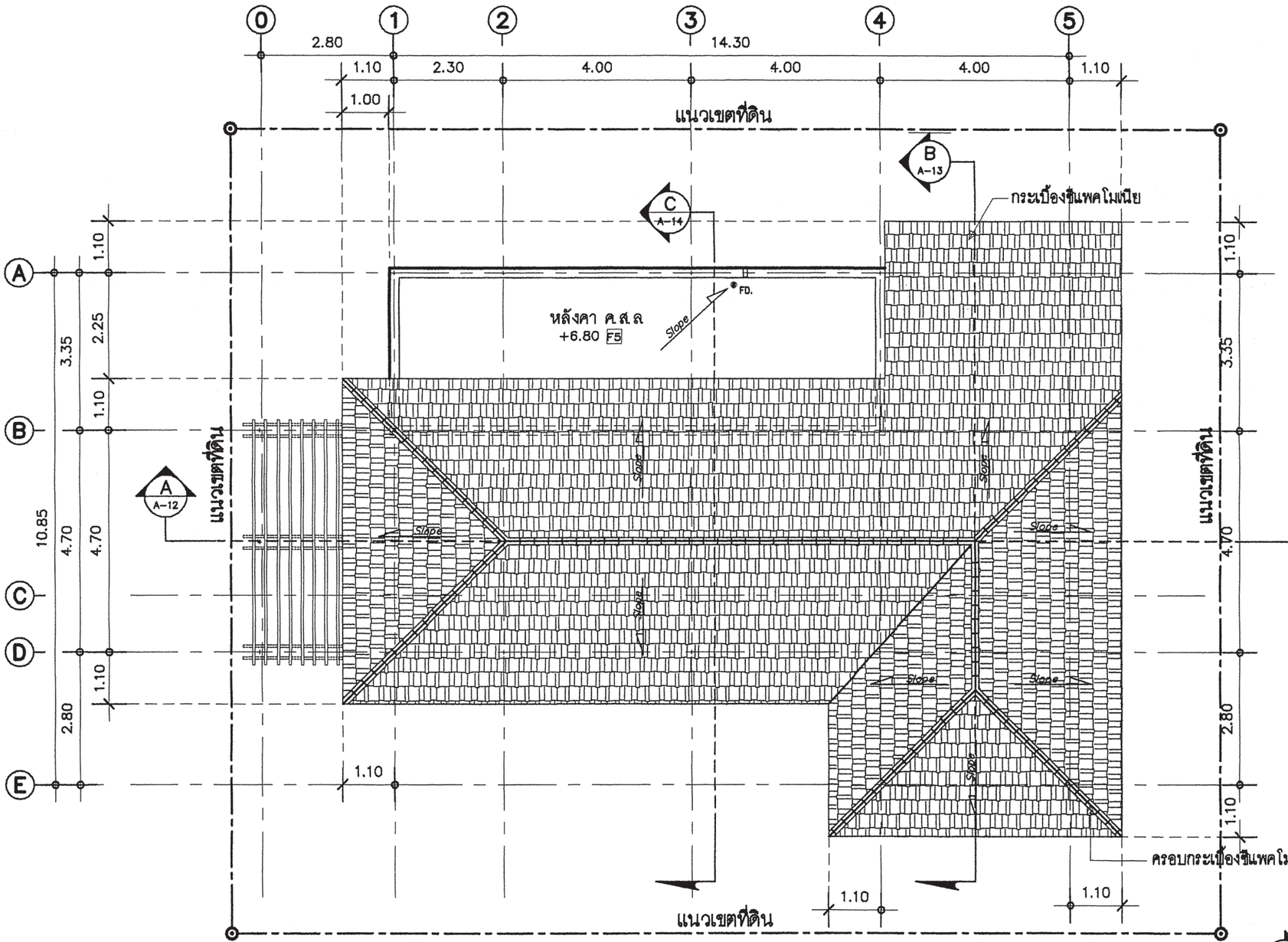

แปลนหลังคา

มาตารส่วน 1 : 100

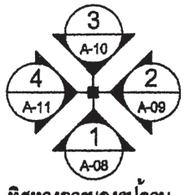

ทิศทางการมองรูปด้าน

สำนักการ โยธา
กรุงเทพมหานคร

โครงการ

แบบบ้านยิ้มเพื่อประชาชน ระยะที่ 3

ตามนโยบาย

ม.ร.ว. สุขุมพันธุ์ บริพัตร
ผู้ว่าราชการกรุงเทพมหานคร

นายจุมพล สำเภาพล
รองผู้ว่าราชการกรุงเทพมหานคร

นางนินนาท ชลิตานนท์
ปลัดกรุงเทพมหานคร

ผู้อำนวยการสำนักการโยธา

รองผู้อำนวยการสำนักการโยธา
นายทวีศักดิ์ เลิศประพันธ์

ผู้อำนวยการสำนักงานออกแบบ
นายวัชรินทร์ บรรพต

หัวหน้ากลุ่มงานสถาปัตยกรรม
นายสินธุ์ชัย บุญปักษ์

หัวหน้ากลุ่มงานวิศวกรรมอาคาร
นายอรียะ เมฆะกุล

สถาปนิก
น.ส.วรันธร ประสานสารกิจ ส.สถ.2378

วิศวกรโครงสร้าง
นายนรเทพ ชูทุล สย.7645

วิศวกรไฟฟ้า
นายจรูญ มาสุขใจ ภฟ.2457

วิศวกรสุขาภิบาล
นายจีระลิทธิ์ ทิมสถิตย์ สย.6483

วิศวกรเครื่องกล

นายช่างเขียนแบบ
นายพงศ์รพี แจ้งทุ่ม

แบบ บ้านพักอาศัย 2 ชั้น
แบบที่ 089
ชื่อบ้าน สาละลังกา

เจ้าของ

สถานที่

แบบแสดง
แปลนหลังคา

วันที่ :	เลขที่	รวม
30 พฤษภาคม 2557	A-07	21

แผ่นที่	รวมแผ่น
7	38

FILE :

รายการแก้ไขแบบ

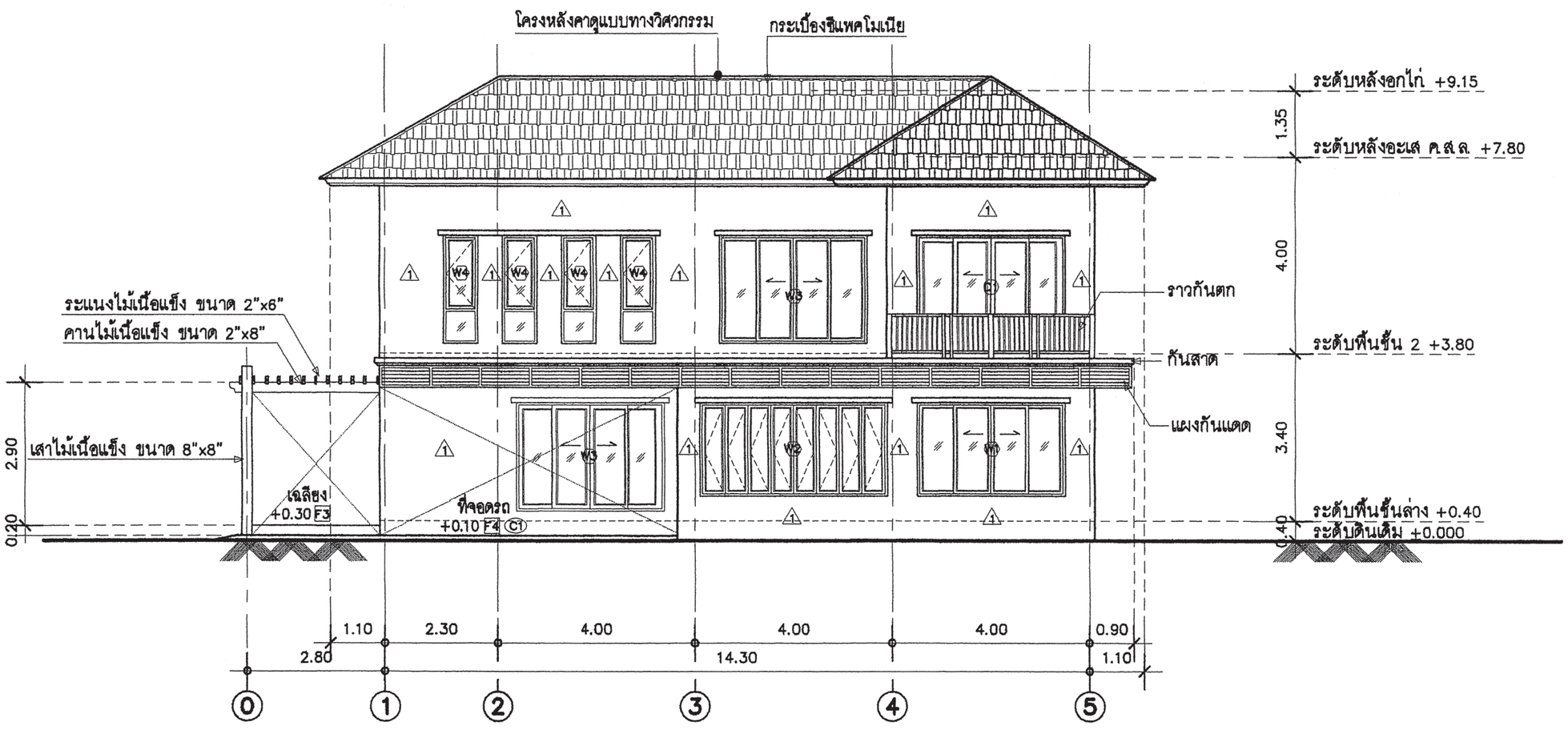

รูปด้าน ①

มาตารส่วน 1 : 100

สำนักการ โยธา
กรุงเทพมหานคร

โครงการ

แบบบ้านยิ้มเพื่อประชาชน ระยะที่ 3

ตามนโยบาย

ม.ร.ว. สุขุมพันธุ์ บริพัตร
ผู้ว่าราชการกรุงเทพมหานคร

นายจุมพล สำเภาพล
รองผู้ว่าราชการกรุงเทพมหานคร

นางนินนาท ชลิตานนท์
ปลัดกรุงเทพมหานคร

ผู้อำนวยการสำนักการโยธา

รองผู้อำนวยการสำนักการโยธา
นายทวีศักดิ์ เลิศประพันธ์

ผู้อำนวยการสำนักงานออกแบบ
นายวัชรินทร์ บรรพต

หัวหน้ากลุ่มงานสถาปัตยกรรม
นายสินธุ์ชัย บุญปักษ์

หัวหน้ากลุ่มงานวิศวกรรมอาคาร
นายอริยะ เมฆะกุล

สถาปนิก
น.ส.วรันธร ประสานสารกิจ ส.สถ.2378

วิศวกรโครงสร้าง
นายนรเทพ ชูทูล สย.7645

วิศวกรไฟฟ้า
นายจรูญ มาสุขใจ ภฟก.2457

วิศวกรสุขาภิบาล
นายจีระลิทธิ์ ทิมสถิตย์ สย.6489

วิศวกรเครื่องกล

นายช่างเขียนแบบ
นายพงศ์ศพี แจ้งพุ่ม

แบบ บ้านพักอาศัย 2 ชั้น
แบบที่ 089
ชื่อบ้าน สาละลังกา

เจ้าของ

สถานที่

แบบแสดง
รูปด้าน ①

วันที่ :	เลขที่	รวม
30 พฤษภาคม 2557	A-08	21

แผ่นที่	รวมแผ่น
8	38

FILE :

รายการแก้ไขแบบ

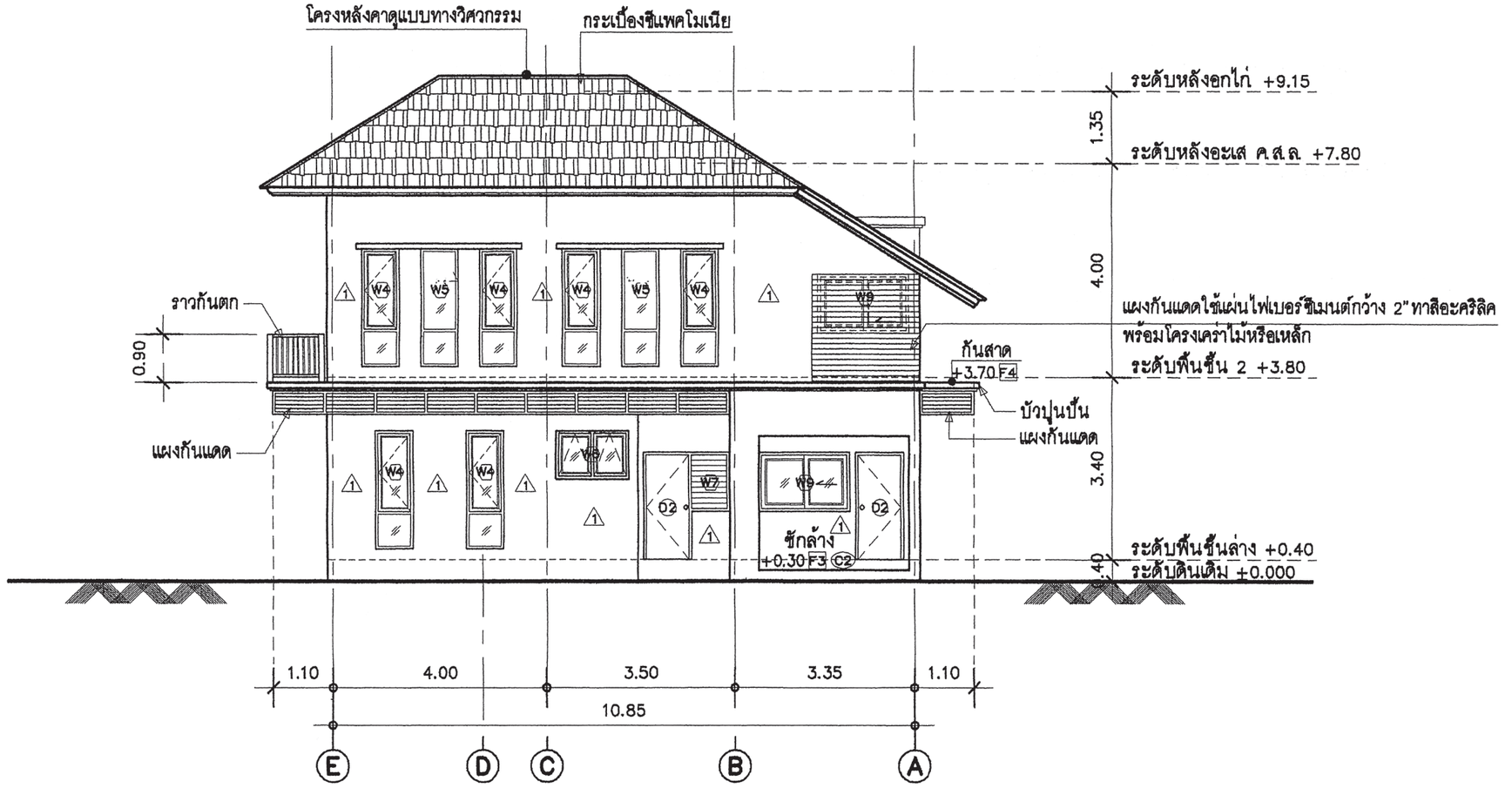

รูปด้าน ②

มาตารส่วน 1 : 100

สำนักการ โยธา
กรุงเทพมหานคร

โครงการ

แบบบ้านยิ้มเพื่อประชาชน ระยะที่ 3

ตามนโยบาย

ม.ร.ว. สุขุมพันธุ์ บริพัตร
ผู้ว่าราชการกรุงเทพมหานคร

นายจุมพล สำเภาพล
รองผู้ว่าราชการกรุงเทพมหานคร

นางนินนาท ชลิตานนท์
ปลัดกรุงเทพมหานคร

ผู้อำนวยการสำนักการโยธา

รองผู้อำนวยการสำนักการโยธา
นายทวีศักดิ์ เลิศประพันธ์

ผู้อำนวยการสำนักงานออกแบบ
นายวัชรินทร์ บรรพต

หัวหน้ากลุ่มงานสถาปัตยกรรม
นายสินธุ์ชัย บุญปักษ์

หัวหน้ากลุ่มงานวิศวกรรมอาคาร
นายอริยะ เมฆะกูล

สถาปนิก
น.ส.วรันธร ประสานสารกิจ ส.สถ.2378

วิศวกรโครงสร้าง
นายนรเทพ ชูพูล สย.7645

วิศวกรไฟฟ้า
นายจรูญ มาสุขใจ ภฟก.2457

วิศวกรสุขาภิบาล
นายจีระลิทธิ์ ทิมสถิตย์ สย.6489

วิศวกรเครื่องกล

นายช่างเขียนแบบ
นายพงศ์รพี แจ้งทุ่ม

แบบ บ้านพักอาศัย 2 ชั้น
แบบที่ 089
ชื่อบ้าน สาละลังกา

เจ้าของ

สถานที่

แบบแสดง

รูปด้าน ②

วันที่ :	เลขที่	รวม
30 พฤษภาคม 2557	A-09	21

แผ่นที่	รวมแผ่น
9	38

FILE :

รายการแก้ไขแบบ

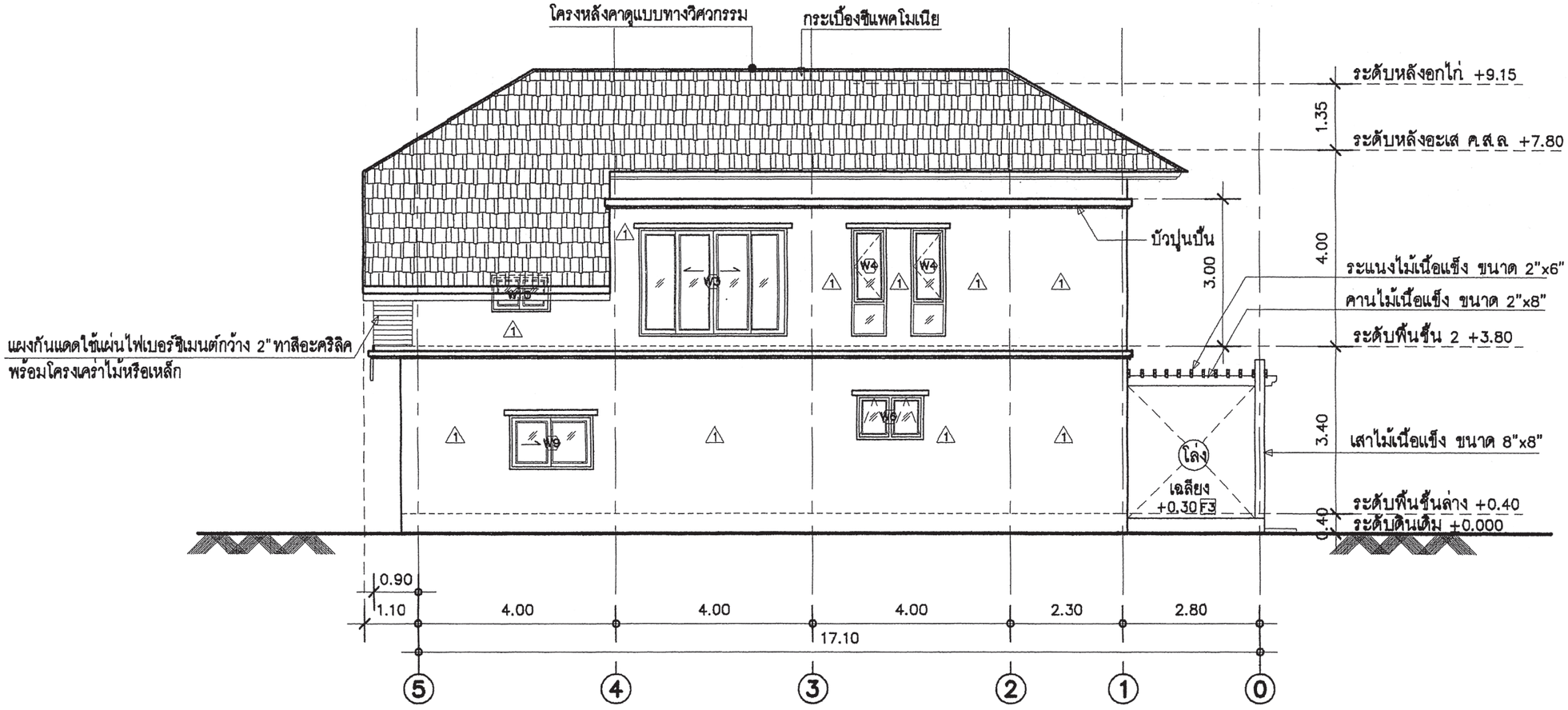

รูปด้าน ③

มาตารส่วน 1 : 100

สำนักการ โยธา
กรุงเทพมหานคร

โครงการ
แบบบ้านยิ้มเพื่อประชาชน ระยะที่ 3

ตามนโยบาย
ม.ร.ว. สุขุมพันธุ์ บริพัตร
ผู้ว่าราชการกรุงเทพมหานคร
นายจุมพล สำเภาพล
รองผู้ว่าราชการกรุงเทพมหานคร
นางนินนาท ชลิตานนท์
ปลัดกรุงเทพมหานคร

ผู้อำนวยการสำนักการโยธา
รองผู้อำนวยการสำนักการโยธา
นายทวีศักดิ์ เลิศประพันธ์
ผู้อำนวยการสำนักงานออกแบบ
นายวัชรินทร์ บรรพต
หัวหน้ากลุ่มงานสถาปัตยกรรม
นายสินธุ์ชัย บุญปักษ์
หัวหน้ากลุ่มงานวิศวกรรมอาคาร
นายอริยะ เมฆะกุล

สถาปนิก
น.ส.วรันธร ประสานสารกิจ ส.สถ.2378
วิศวกรโครงสร้าง
นายนรเทพ ชูทุล สย.7645
วิศวกรไฟฟ้า
นายจรูญ มาสุขใจ ภฟก.2457
วิศวกรสุขาภิบาล
นายจีระลิทธิ์ ทิมสถิตย์ สย.6489
วิศวกรเครื่องกล

นายช่างเขียนแบบ
นายพงศ์รพี แจ้งทุ่ม

แบบ บ้านพักอาศัย 2 ชั้น
แบบที่ 089
ชื่อบ้าน สาละลังกา
เจ้าของ
สถานที่

แบบแสดง
รูปด้าน ③

วันที่ :	เลขที่	รวม
30 พฤษภาคม 2557	A-10	21

แผ่นที่	รวมแผ่น
10	38

FILE :

รายการแก้ไขแบบ

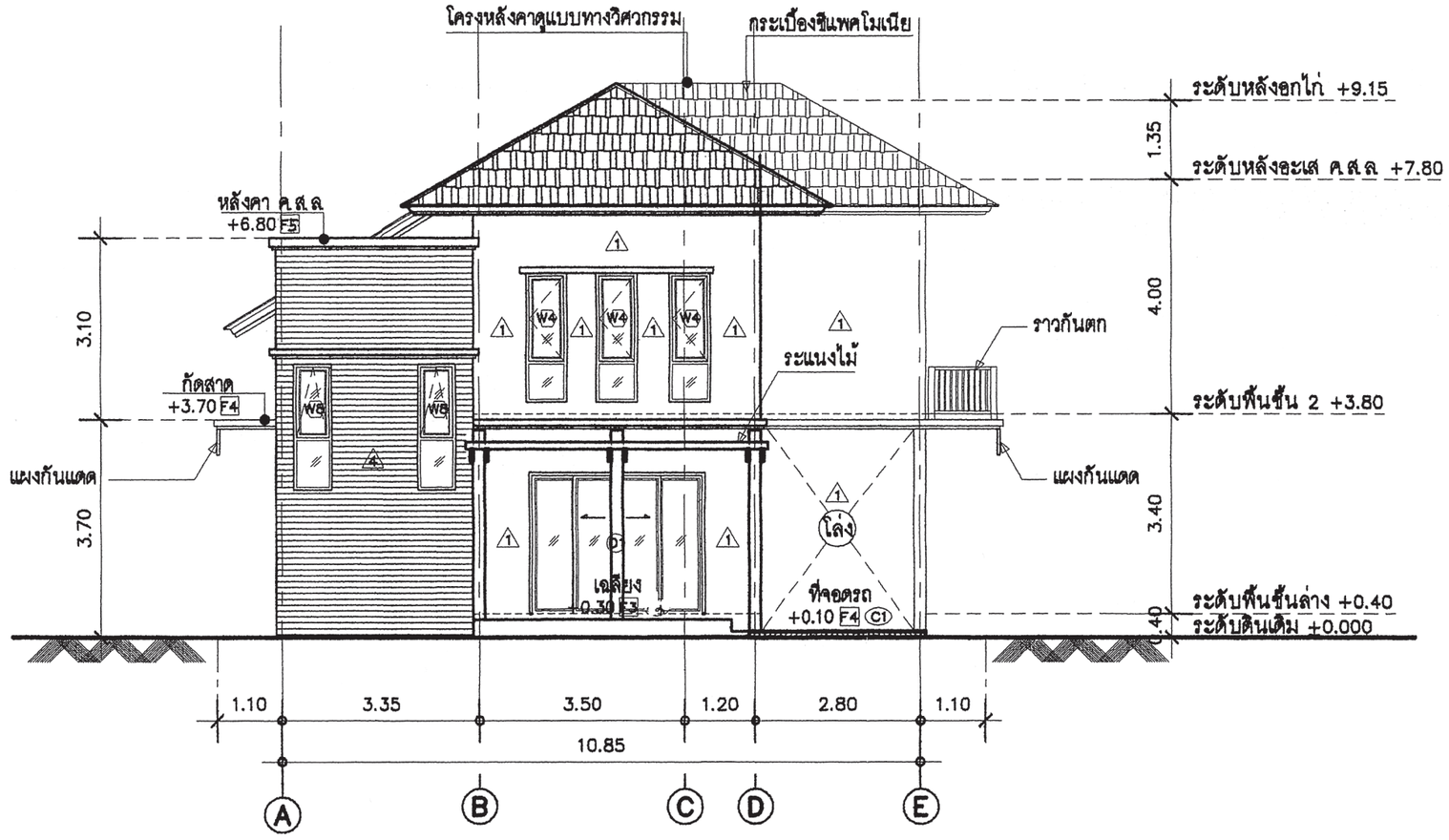

รูปด้าน ④

มาตารส่วน 1 : 100

สำนักการ โยธา
กรุงเทพมหานคร

โครงการ

แบบบ้านยิ้มเพื่อประชาชน ระยะที่ 3

ตามนโยบาย

ม.ร.ว. สุขุมพันธุ์ บริพัตร
ผู้ว่าราชการกรุงเทพมหานคร

นายจุมพล สำเภาพล
รองผู้ว่าราชการกรุงเทพมหานคร

นางนินนาท ชลิตานนท์
ปลัดกรุงเทพมหานคร

ผู้อำนวยการสำนักการโยธา

รองผู้อำนวยการสำนักการโยธา
นายทวีศักดิ์ เลิศประพันธ์

ผู้อำนวยการสำนักงานออกแบบ
นายวัชรินทร์ บรรพต

หัวหน้ากลุ่มงานสถาปัตยกรรม
นายสินธุ์ชัย บุญปักษ์

หัวหน้ากลุ่มงานวิศวกรรมอาคาร
นายอริยะ เมฆะกุล

สถาปนิก
น.ส.วรันธร ประสานสารกิจ ส.สถ.2378

วิศวกรโครงสร้าง
นายนรเทพ ชูทุล สย.7645

วิศวกรไฟฟ้า
นายจรูญ มาสุขใจ ภฟก.2457

วิศวกรสุขาภิบาล
นายจีระสิทธิ์ ทิมสถิตย์ สย.6489

วิศวกรเครื่องกล

นายช่างเขียนแบบ
นายพงศ์รพี แจ้งหุ่ม

แบบ บ้านพักอาศัย 2 ชั้น
แบบที่ 089
ชื่อบ้าน สาละลังกา

เจ้าของ

สถานที่

แบบแสดง
รูปด้าน ④

วันที่ :	เลขที่	รวม
30 พฤษภาคม 2557	A-11	21

แผ่นที่	รวมแผ่น
11	38

FILE :

รายการแก้ไขแบบ

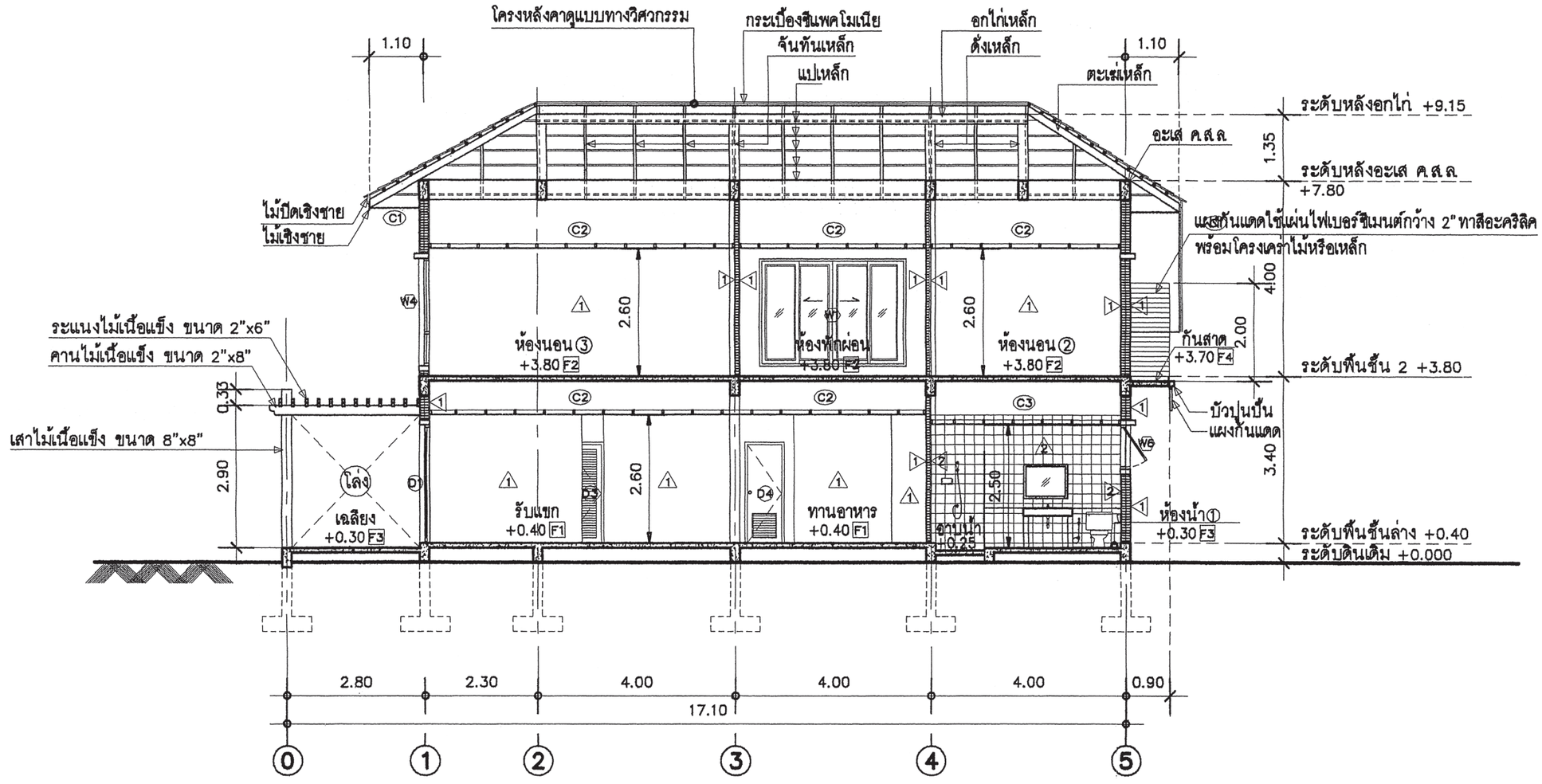

รูปตัด Ⓐ – Ⓐ

มาตารส่วน 1 : 100

สำนักการ โยธา
กรุงเทพมหานคร

โครงการ

แบบบ้านยิ้มเพื่อประชาชน ระยะที่ 3

ตามนโยบาย

ม.ร.ว. สุขุมพันธุ์ บริพัตร
ผู้ว่าราชการกรุงเทพมหานคร

นายจุมพล สำเภาพล
รองผู้ว่าราชการกรุงเทพมหานคร

นางนินนาท ชลิตานนท์
ปลัดกรุงเทพมหานคร

ผู้อำนวยการสำนักการโยธา

รองผู้อำนวยการสำนักการโยธา
นายทวีศักดิ์ เลิศประพันธ์

ผู้อำนวยการสำนักงานออกแบบ
นายวัชรินทร์ บรรพต

หัวหน้ากลุ่มงานสถาปัตยกรรม
นายสินธุ์ชัย บุญบักษ์

หัวหน้ากลุ่มงานวิศวกรรมอาคาร
นายอริยะ เมฆะกุล

สถาปนิก
น.ส.วรันธร ประสานสารกิจ ส.สถ.2378

วิศวกรโครงสร้าง
นายนรเทพ ชูพูล สย.7645

วิศวกรไฟฟ้า
นายจรูญ มาสุขใจ ภฟก.2457

วิศวกรสุขาภิบาล
นายจีระลิทธิ์ ทิมสถิตย์ สย.8469

วิศวกรเครื่องกล

นายช่างเขียนแบบ
นายพงศ์รพี แจ้งพุ่ม

แบบ บ้านพักอาศัย 2 ชั้น
แบบที่ 089
ชื่อบ้าน สาละลังกา

เจ้าของ

สถานที่

แบบแสดง
รูปตัด Ⓐ – Ⓐ

วันที่ :	เลขที่	รวม
30 พฤษภาคม 2557	A–12	21

แผ่นที่	รวมแผ่น
12	38

FILE :

รายการแก้ไขแบบ

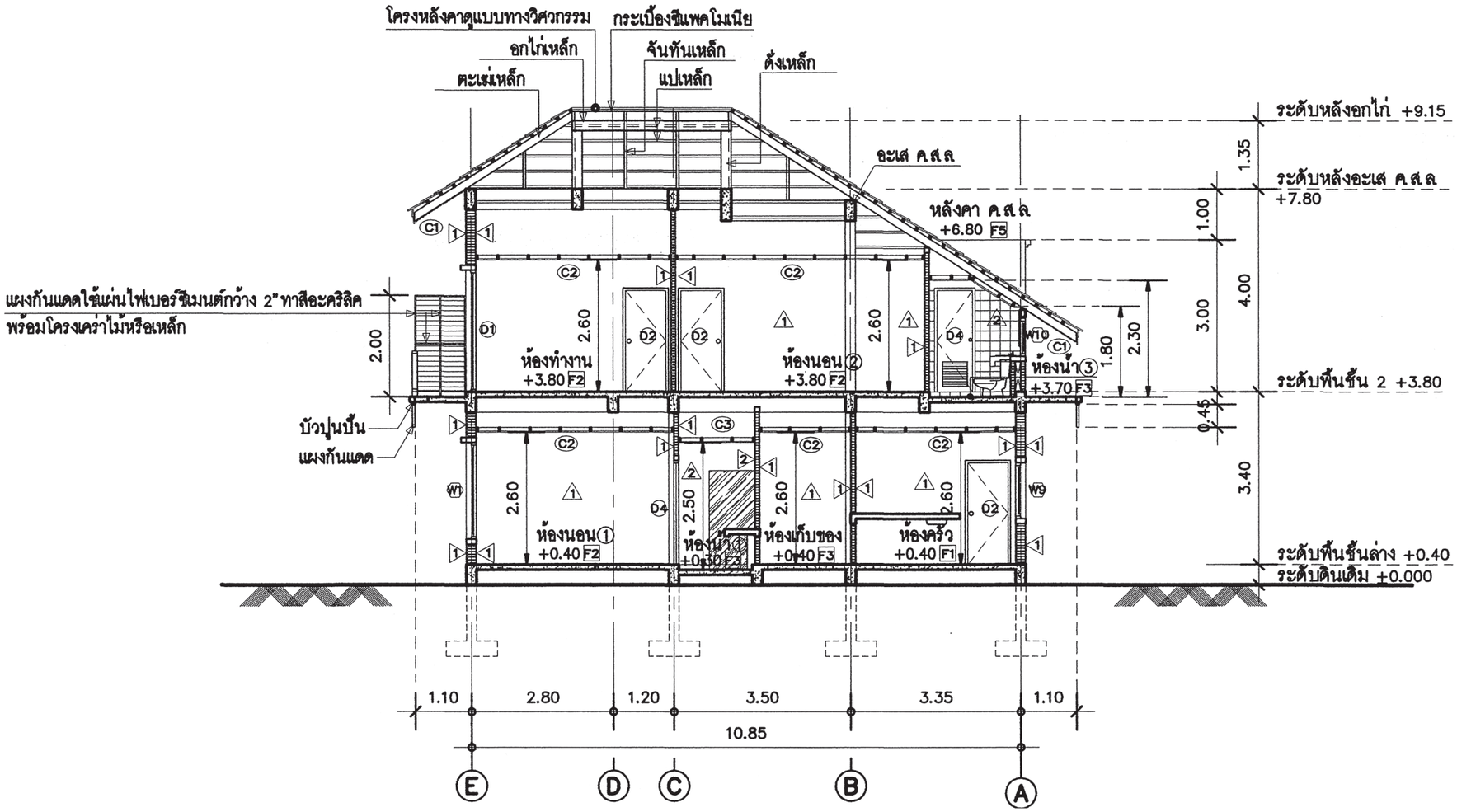

รูปตัด Ⓑ – Ⓑ

มาตารส่วน 1 : 100

สำนักการ โยธา
กรุงเทพมหานคร

โครงการ

แบบบ้านยิ้มเพื่อประชาชน ระยะที่ 3

ตามนโยบาย

ม.ร.ว. สุขุมพันธุ์ บริพัตร
ผู้ว่าราชการกรุงเทพมหานคร

นายจุมพล สำเภาพล
รองผู้ว่าราชการกรุงเทพมหานคร

นางนินนาท ชลิตานนท์
ปลัดกรุงเทพมหานคร

ผู้อำนวยการสำนักการโยธา

รองผู้อำนวยการสำนักการโยธา
นายทวีศักดิ์ เลิศประพันธ์

ผู้อำนวยการสำนักงานออกแบบ
นายวัชรินทร์ บรรพต

หัวหน้ากลุ่มงานสถาปัตยกรรม
นายสินธุ์ชัย บุญปักษ์

หัวหน้ากลุ่มงานวิศวกรรมอาคาร
นายอริยะ เมฆะกุล

สถาปนิก
น.ส.วรันธร ประสานสารกิจ ส.สถ.2378

วิศวกรโครงสร้าง
นายนรเทพ ชูพูล สย.7645

วิศวกรไฟฟ้า
นายจรูญ มาสุขใจ ภฟก.2457

วิศวกรสุขาภิบาล
นายจิระสิทธิ์ ทิมสถิตย์ สย.8489

วิศวกรเครื่องกล

นายช่างเขียนแบบ
นายทงศ์รพี แจ้งพุ่ม

แบบ บ้านพักอาศัย 2 ชั้น
แบบที่ 089
ชื่อบ้าน สาละลังกา

เจ้าของ

สถานที่

แบบแสดง

รูปตัด Ⓑ – Ⓑ

วันที่ :	เลขที่	รวม
30 พฤษภาคม 2557	A–13	21

แผ่นที่	รวมแผ่น
13	38

FILE :

รายการแก้ไขแบบ

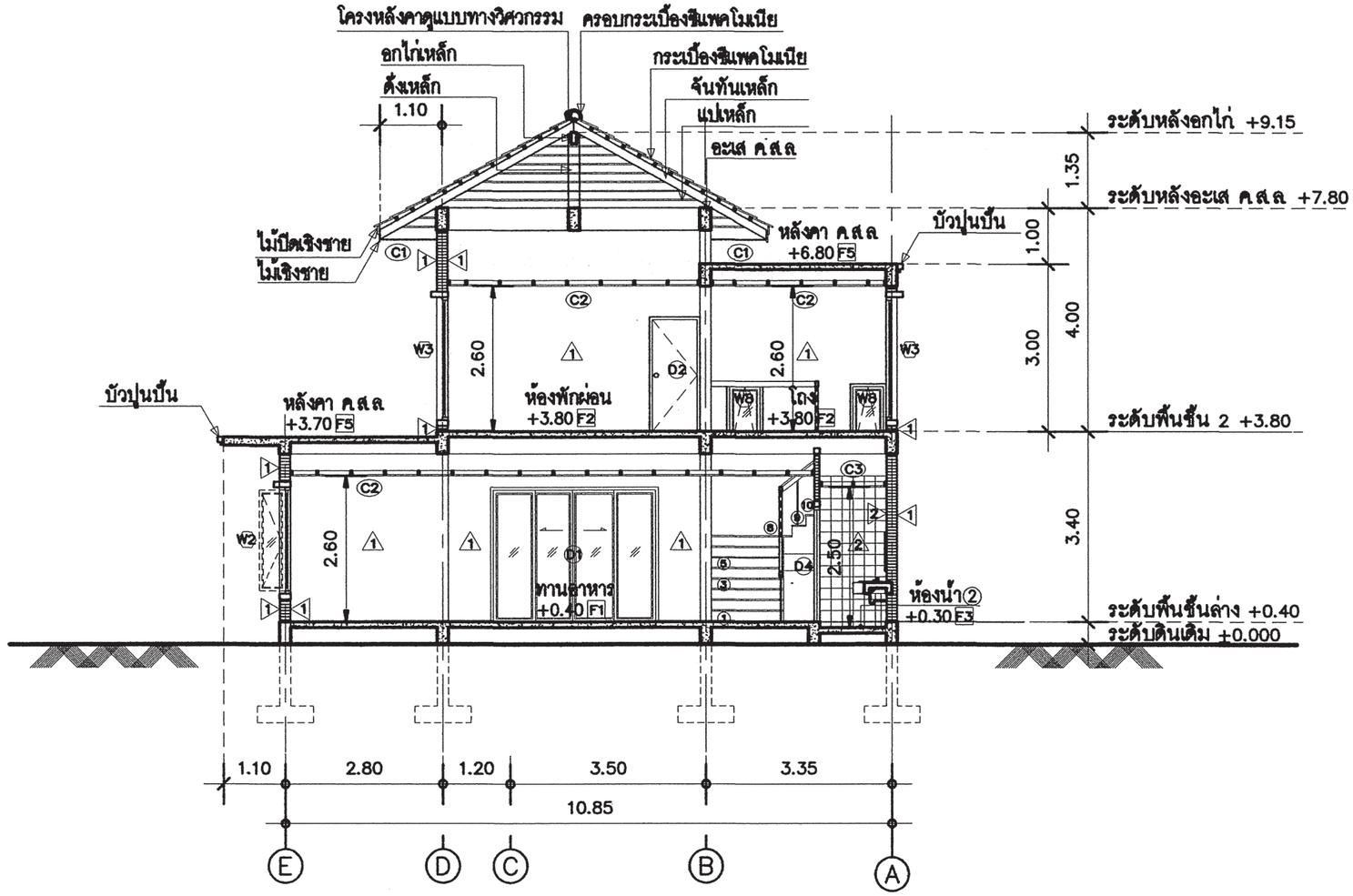

รูปตัด Ⓒ – Ⓒ

มาตราส่วน 1 : 100

สำนักการ โยธา
กรุงเทพมหานคร

โครงการ

แบบบ้านยิ้มเพื่อประชาชน ระยะที่ 3

ตามนโยบาย

ม.ร.ว. สุขุมพันธุ์ บริพัตร
ผู้ว่าราชการกรุงเทพมหานคร

นายจุมพล สำเภาพล
รองผู้ว่าราชการกรุงเทพมหานคร

นางนินนาท ชลิตานนท์
ปลัดกรุงเทพมหานคร

ผู้อำนวยการสำนักการโยธา	
รองผู้อำนวยการสำนักการโยธา	
นายทวิศักดิ์ เลิศประพันธ์	
ผู้อำนวยการสำนักงานออกแบบ	
นายวัชรินทร์ บรรพต	
หัวหน้ากลุ่มงานสถาปัตยกรรม	
นายสินธุ์ชัย บุญปักษ์	
หัวหน้ากลุ่มงานวิศวกรรมอาคาร	
นายธวัช เมฆะกุล	
สถาปนิก	
น.ส.วันธร ประสานสารกิจ ส.ถ.2378	
วิศวกรโครงสร้าง	
นายนรเทพ ธุรกุล สย.7645	
วิศวกรไฟฟ้า	
นายจรูญ มาสุธโจ ภฟก.2457	
วิศวกรสุขาภิบาล	
นายศิระสิทธิ์ หิมสิคย์ สย.8489	
วิศวกรเครื่องกล	
นายช่างเขียนแบบ	
นายพงศ์ระที แจ้งหุ่น	

แบบ บ้านพักอาศัย 2 ชั้น
แบบที่ 089
ชื่อบ้าน สาละลังกา

เจ้าของ

สถานที่

แบบแสดง
รูปตัด Ⓒ – Ⓒ

วันที่ :	เลขที่	รวม
30 พฤษภาคม 2557	A–14	21

แผ่นที่	รวมแผ่น
14	38

FILE :

รายการแก้ไขแบบ

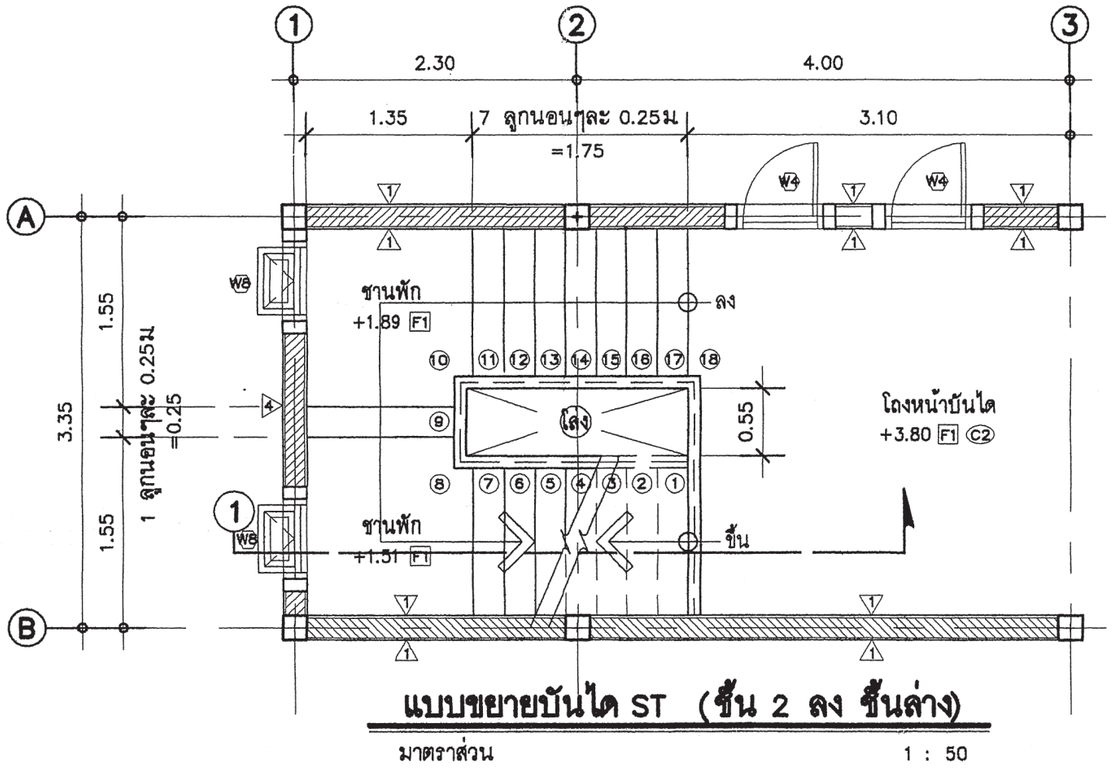

แบบขยายบันได ST (ชั้น 2 ลง ชั้นล่าง)

มาตราส่วน 1 : 50

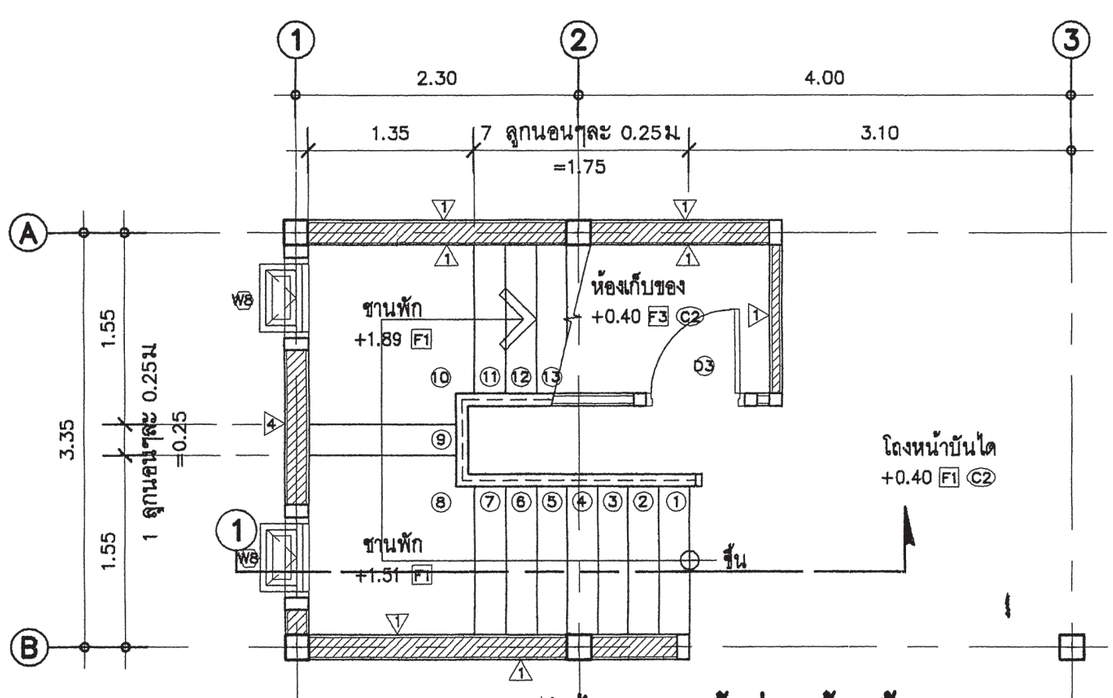

แบบขยายบันได ST (ชั้นล่าง ขึ้น ชั้น 2)

มาตราส่วน 1 : 50

สำนักการ โยธา
กรุงเทพมหานคร

โครงการ
แบบบ้านยิ้มเพื่อประชาชน ระยะที่ 3

ตามนโยบาย
ม.ร.ว. สุขุมพันธุ์ บริพัตร
ผู้ว่าราชการกรุงเทพมหานคร
นายจุมพล สำเภาพล
รองผู้ว่าราชการกรุงเทพมหานคร
นางนินนาท ชลิตานนท์
ปลัดกรุงเทพมหานคร

ผู้อำนวยการสำนักการโยธา
รองผู้อำนวยการสำนักการโยธา
นายทวีศักดิ์ เลิศประพันธ์
ผู้อำนวยการสำนักงานออกแบบ
นายวัชรินทร์ บรรพต
หัวหน้ากลุ่มงานสถาปัตยกรรม
นายสินธุ์ชัย บุญปักษ์
หัวหน้ากลุ่มงานวิศวกรรมอาคาร
นายอริยะ เมฆะกุล
สถาปนิก
น.ส.วรันธร ประสานสารกิจ ส.สถ.2378
วิศวกรโครงสร้าง
นายนรเทพ ชูพุล สย.7645
วิศวกรไฟฟ้า
นายจรูญ มาสุขใจ ภฟก.2457
วิศวกรสุขาภิบาล
นายจีระลิทธิ์ ทิมสถิตย์ สย.6469
วิศวกรเครื่องกล
นายช่างเขียนแบบ
นายพงศ์รพี แจ้งหุ่ม

แบบ บ้านพักอาศัย 2 ชั้น
แบบที่ 089
ชื่อบ้าน สาละลังกา
เจ้าของ
สถานที่

แบบแสดง
แบบขยายบันได ST

วันที่ :	เลขที่	รวม
30 พฤษภาคม 2557	A-15	21

แผ่นที่	รวมแผ่น
15	38

FILE :
รายการแก้ไขแบบ

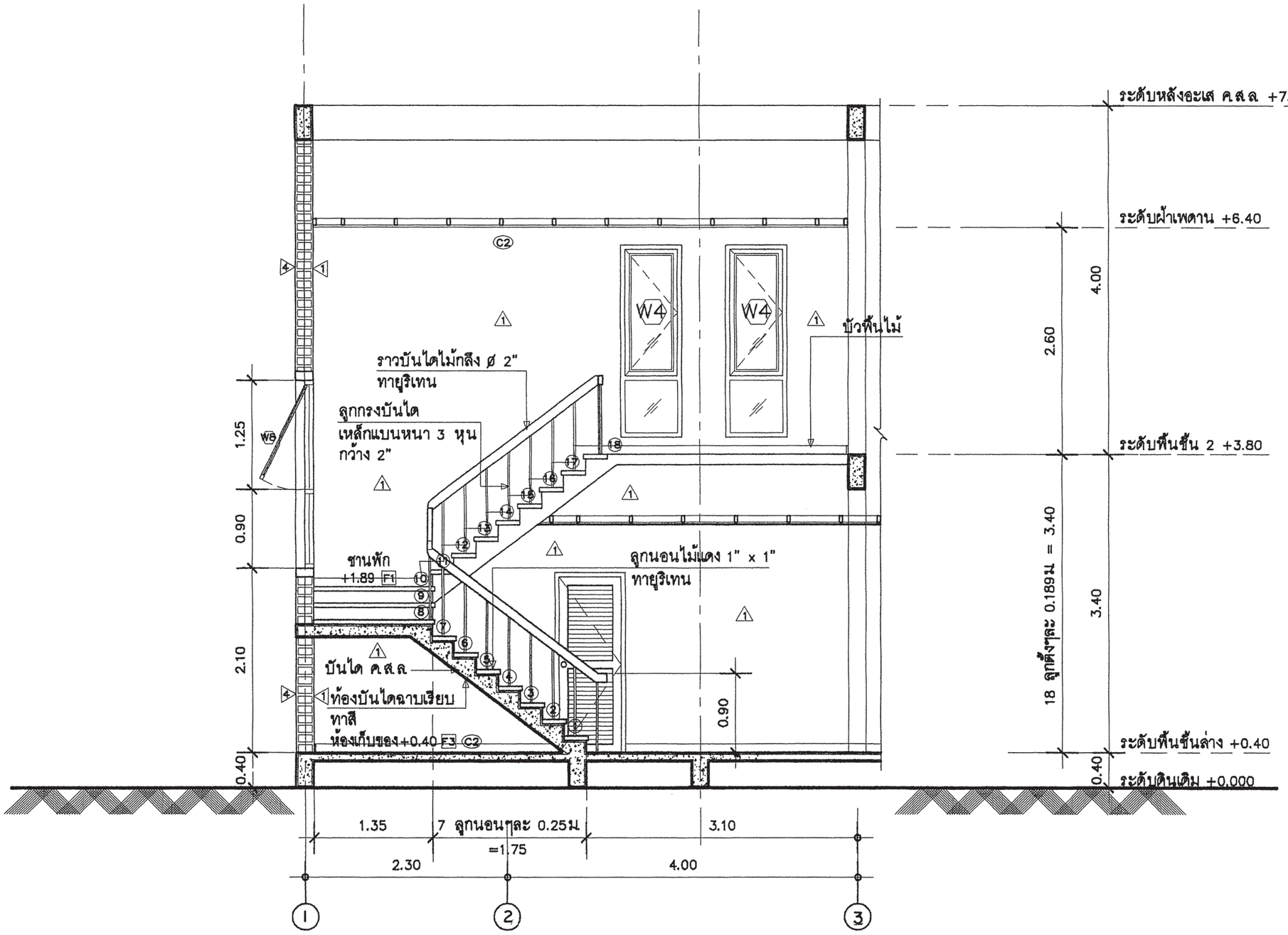

รูปตัดบันได ST รูปตัด①

มาตราส่วน 1 : 50

สำนักการ โยธา
กรุงเทพมหานคร

โครงการ

แบบบ้านยิ้มเพื่อประชาชน ระยะที่ 3

ตามนโยบาย

ม.ร.ว. สุขุมพันธุ์ บริพัตร
ผู้ว่าราชการกรุงเทพมหานคร

นายจุมพล สำเภาพล
รองผู้ว่าราชการกรุงเทพมหานคร

นางนินนาท ชลิตานนท์
ปลัดกรุงเทพมหานคร

ผู้อำนวยการสำนักการโยธา	
รองผู้อำนวยการสำนักการโยธา	
นายทวีศักดิ์ เลิศประพันธ์	
ผู้อำนวยการสำนักงานออกแบบ	
นายวิรชินทร์ บรรพต	
หัวหน้ากลุ่มงานสถาปัตยกรรม	
นายสินธุ์ชัย บุญปักษ์	
หัวหน้ากลุ่มงานวิศวกรรมอาคาร	
นายอริยะ เมฆะกุล	
สถาปนิก	
น.ส.วรันธร ประสานสารกิจ ส.ส.ก.2378	
วิศวกรโครงสร้าง	
นายนรเทพ ชูพุด สย.7645	
วิศวกรไฟฟ้า	
นายธรุญ มาสุธโจ ภฟก.2457	
วิศวกรสุขาภิบาล	
นายพีระสิทธิ์ ทิมสถิตย์ สย.6489	
วิศวกรเครื่องกล	
นายช่างเขียนแบบ	
นายพงศ์ธร แจ้งหุ่น	

แบบ บ้านพักอาศัย 2 ชั้น
แบบที่ 089
ชื่อบ้าน สาละลังกา

เจ้าของ

สถานที่

แบบแสดง
ขยายรูปตัดบันได ST

วันที่ :	เลขที่	รวม
30 พฤษภาคม 2557	A–16	21

แผ่นที่	รวมแผ่น
16	38

FILE :

รายการแก้ไขแบบ

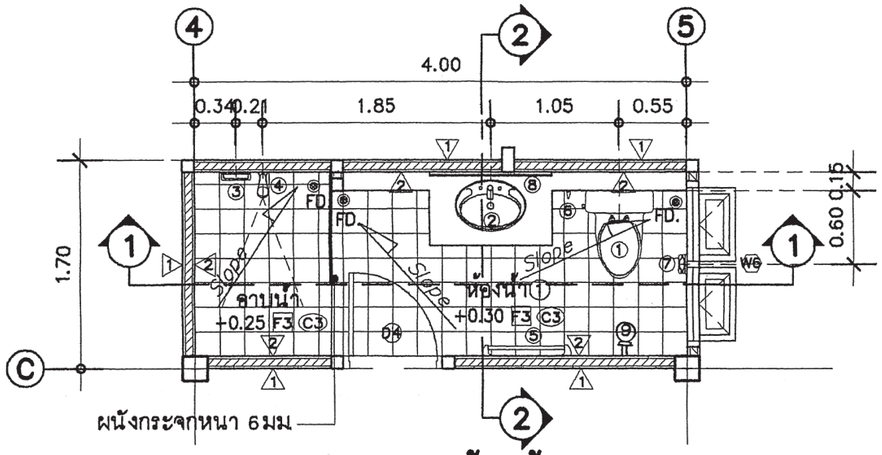

แปลนขยายห้องน้ำ ①

มาตราส่วน 1 : 50

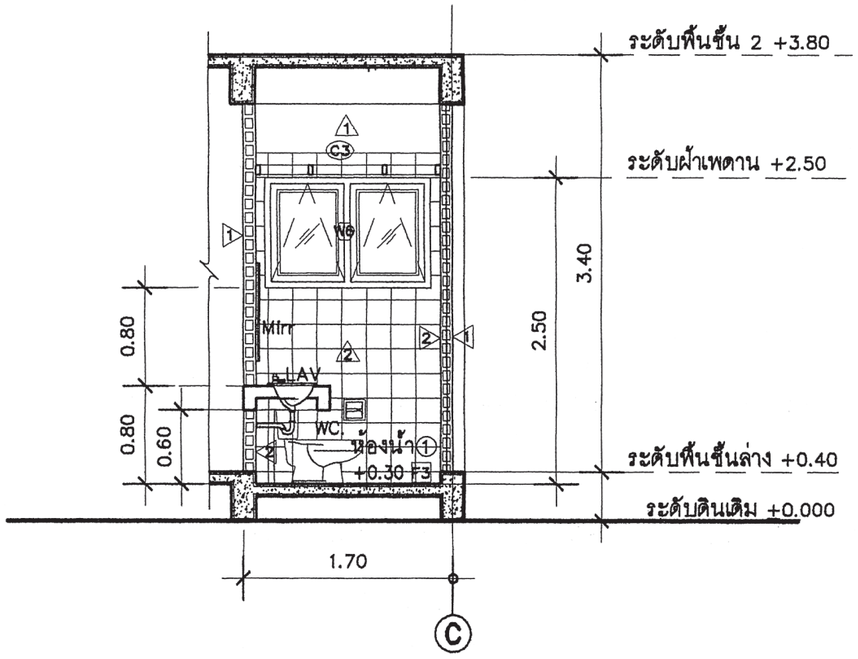

รูปตัดขยายห้องน้ำ ② – ②

มาตราส่วน 1 : 50

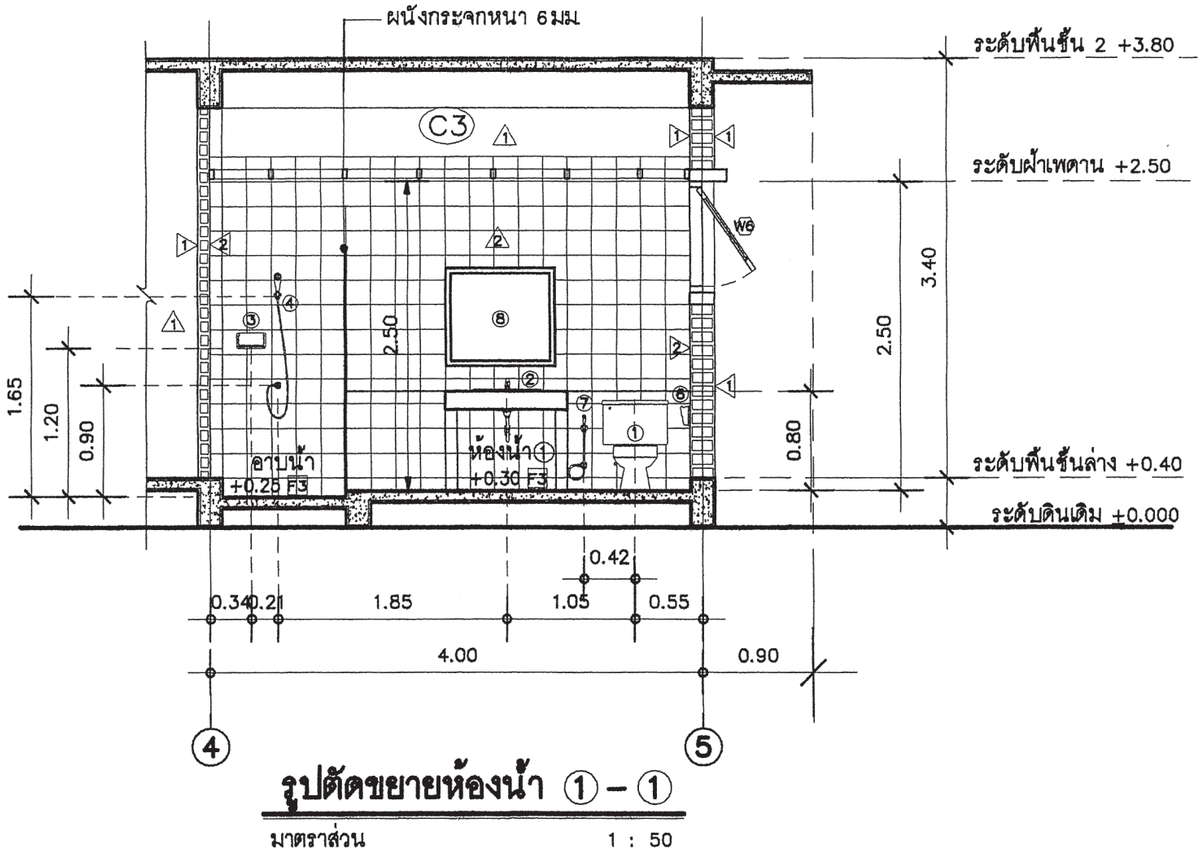

รูปตัดขยายห้องน้ำ ① – ①

มาตราส่วน 1 : 50

รายระเอียดประกอบแบบสุขภัณฑ์

สัญลักษณ์	รายการสุขภัณฑ์
①	ชักโครกแบบนั่งราบเคลือบขาว พร้อมอุปกรณ์ติดตั้งครบชุด
②	อ่างล้างหน้าชนิดฝังในเคาน์เตอร์ ค.ส.ล กรุหินแกรนิต ตามแบบ
③	ที่วางสบู่สีขาว
④	ฝักบัวอาบน้ำสายอ่อน พร้อมอุปกรณ์ติดตั้งครบชุด
⑤	ราวแขวนผ้าสเตนเลส
⑥	สายฉีดชำระ ชุบโครเมียม
⑦	ที่ใส่กระดาษชำระ สีขาว
⑧	กระจกเงายึดติดกับผนังด้วยน็อตสเตนเลส ชนิดบานเปลือย
⑨	ก๊อกน้ำสเตนเลสติดตั้งสูงจากพื้น 0.50 ม
FD.	รูระบายน้ำทิ้ง

หมายเหตุ ; ยี่ห้อ และ รุ่น กำหนดภายหลัง

สำนักการ โยธา
กรุงเทพมหานคร

โครงการ
แบบบ้านยิ้มเพื่อประชาชน ระยะที่ 3

ตามนโยบาย
ม.ร.ว. สุขุมพันธุ์ บริพัตร
ผู้ว่าราชการกรุงเทพมหานคร
นายจุมพล สำเภาพล
รองผู้ว่าราชการกรุงเทพมหานคร
นางนินนาท ชลิตานนท์
ปลัดกรุงเทพมหานคร

ผู้อำนวยการสำนักการโยธา	
รองผู้อำนวยการสำนักการโยธา	
นายทวิศักดิ์ เลิศประพันธ์	
ผู้อำนวยการสำนักงานออกแบบ	
นายรัชชินทร์ บรรหต	
หัวหน้ากลุ่มงานสถาปัตยกรรม	
นายสินธุ์ชัย บุญปักษ์	
หัวหน้ากลุ่มงานวิศวกรรมอาคาร	
นายธริยะ เมฆะกุล	
สถาปนิก	
น.ส.วันธร ประสานสรกิจ ส.ถ.2378	
วิศวกรโครงสร้าง	
นายนะเทพ ชุชุล สย.7645	
วิศวกรไฟฟ้า	
นายชรัญ มาสุขใจ ภท.2457	
วิศวกรสุขาภิบาล	
นายสิระสิทธิ์ ทิมสถิตย์ สย.6489	
วิศวกรเครื่องกล	
นายช่างเขียนแบบ	
นายพงศ์ธร แจ้งหุ่น	

แบบ บ้านพักอาศัย 2 ชั้น
แบบที่ 089
ชื่อบ้าน สาละลังกา

ผู้ก่อสร้าง

สถานที่

แบบแสดง
แปลนขยายห้องน้ำ①

วันที่ :	เดรที่	รวม
30 พฤษภาคม 2557	A–17	21

แผ่นที่	รวมแผ่น
17	38

FILE :

รายการแก้ไขแบบ

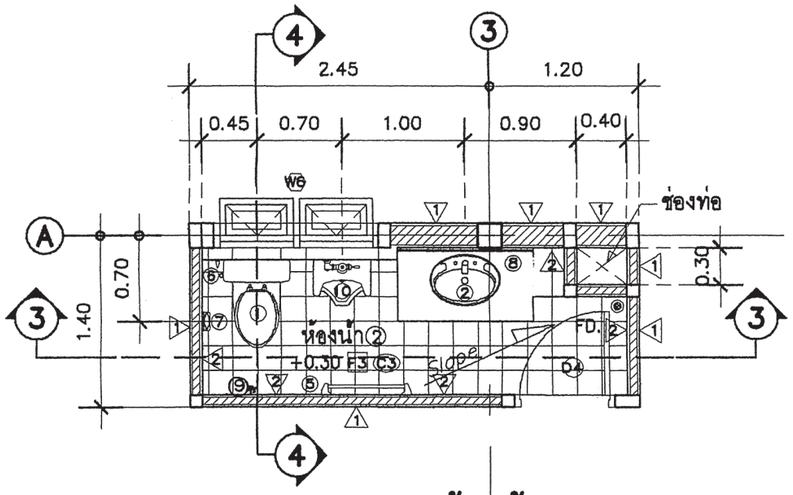

แปลนขยายห้องน้ำ ②

มาตราส่วน 1 : 50

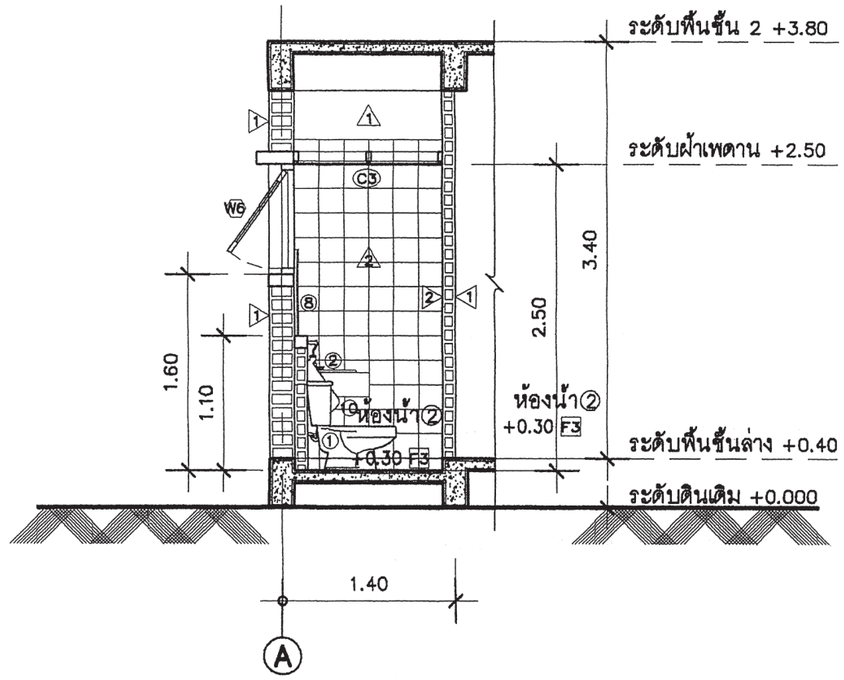

รูปตัดขยายห้องน้ำ ④ – ④

มาตราส่วน 1 : 50

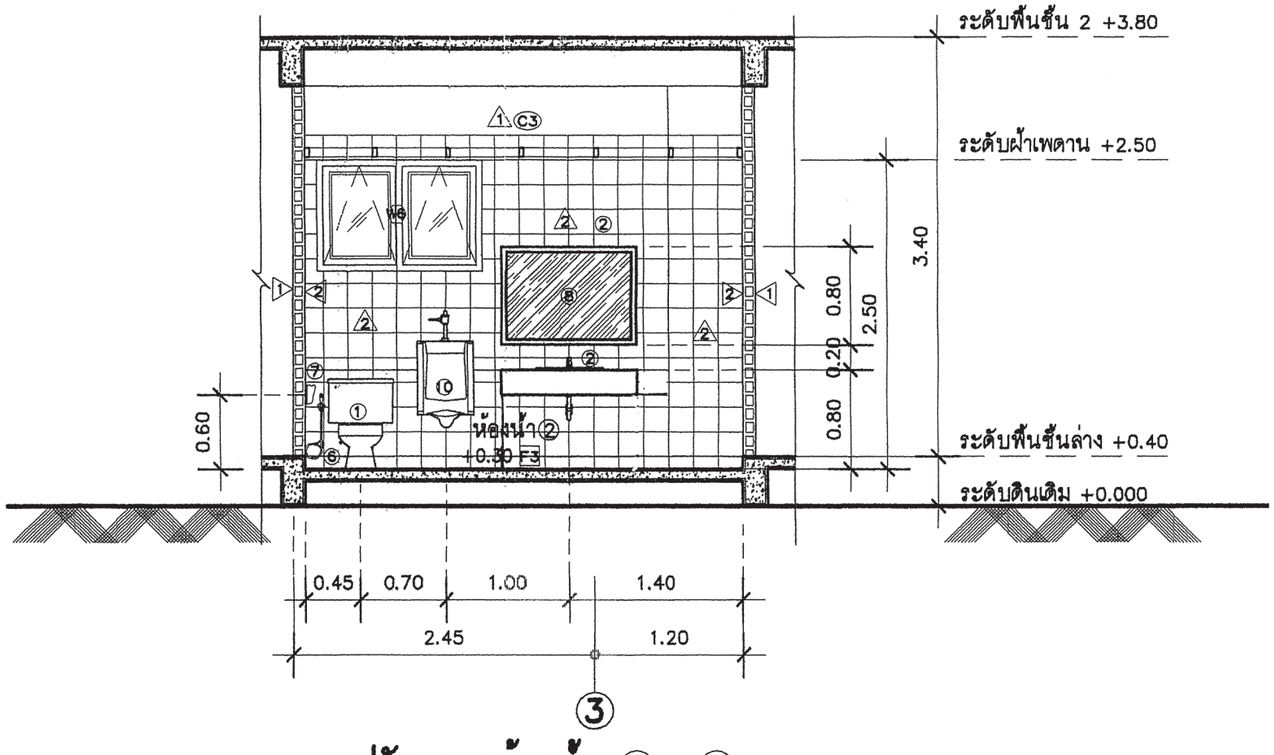

รูปตัดขยายห้องน้ำ ③ – ③

มาตราส่วน 1 : 50

รายระเอียดประกอบแบบสุขภัณฑ์

สัญลักษณ์	รายการสุขภัณฑ์
①	ชักโครกแบบนั่งราบเคลื่อบขาว พร้อมอุปกรณ์ติดตั้งครบชุด
②	อ่างล้างหน้าชนิดฝังในเคาน์เตอร์ ค.ส.ล. กรุหินแกรนิต ตามแบบ
③	ที่วางสบู่สีขาว
④	ผักบัวอาบน้ำสายอ่อน พร้อมอุปกรณ์ติดตั้งครบชุด
⑤	ราวแขวนผ้าสเตนเลส
⑥	สายฉีดชำระ ชุบโครเมียม
⑦	ที่ใส่กระดาษชำระ สีขาว
⑧	กระจกเงายึดติดกับผนังด้วยน๊อตสเตนเลส ชนิดบานเปลือย
⑨	ก๊อกน้ำสเตนเลสติดตั้งสูงจากพื้น 0.50 ม.
⑩	โถปัสวะชายเคลือบขาวพร้อมอุปกรณ์ติดตั้งครบชุด
FD.	รูระบายน้ำทิ้ง
หมายเหตุ ; ยี่ห้อ และ รุ่น กำหนดภายหลัง	

สำนักการ โยธา
กรุงเทพมหานคร

โครงการ
แบบบ้านยิ้มเพื่อประชาชน ระยะที่ 3

ตามนโยบาย
ม.ร.ว. สุขุมพันธุ์ บริพัตร
ผู้ว่าราชการกรุงเทพมหานคร
นายจุมพล สำเภาพล
รองผู้ว่าราชการกรุงเทพมหานคร
นางนินนาท ชลิตานนท์
ปลัดกรุงเทพมหานคร

ผู้อำนวยการสำนักการโยธา
รองผู้อำนวยการสำนักการโยธา
นายทวีศักดิ์ เลิศประพันธ์
ผู้อำนวยการสำนักงานออกแบบ
นายวัชรินทร์ บรรพต
หัวหน้ากลุ่มงานสถาปัตยกรรม
นายสินธุ์ชัย บุญปักษ์
หัวหน้ากลุ่มงานวิศวกรรมอาคาร
นายอริยะ เมฆะกุล

สถาปนิก
น.ส.วรันธร ประสานสารกิจ ส.สถ.2378
วิศวกรโครงสร้าง
นายนรเทพ ชูทุล สย.7645
วิศวกรไฟฟ้า
นายจรูญ มาสุขใจ ภฟก.2457
วิศวกรสุขาภิบาล
นายจีระสิทธิ์ ทิมสถิตย์ สย.6469
วิศวกรเครื่องกล
นายช่างเขียนแบบ
นายพงศ์รพี แจ้งหุ่ม

แบบ บ้านพักอาศัย 2 ชั้น
แบบที่ 089
ชื่อบ้าน สาละลังกา
เจ้าของ
สถานที่

แบบแสดง
แปลนขยายห้องน้ำ②

วันที่ :	เลขที่	รวม
30 พฤษภาคม 2557	A–18	21

แผ่นที่	รวมแผ่น
18	38

FILE :
รายการแก้ไขแบบ

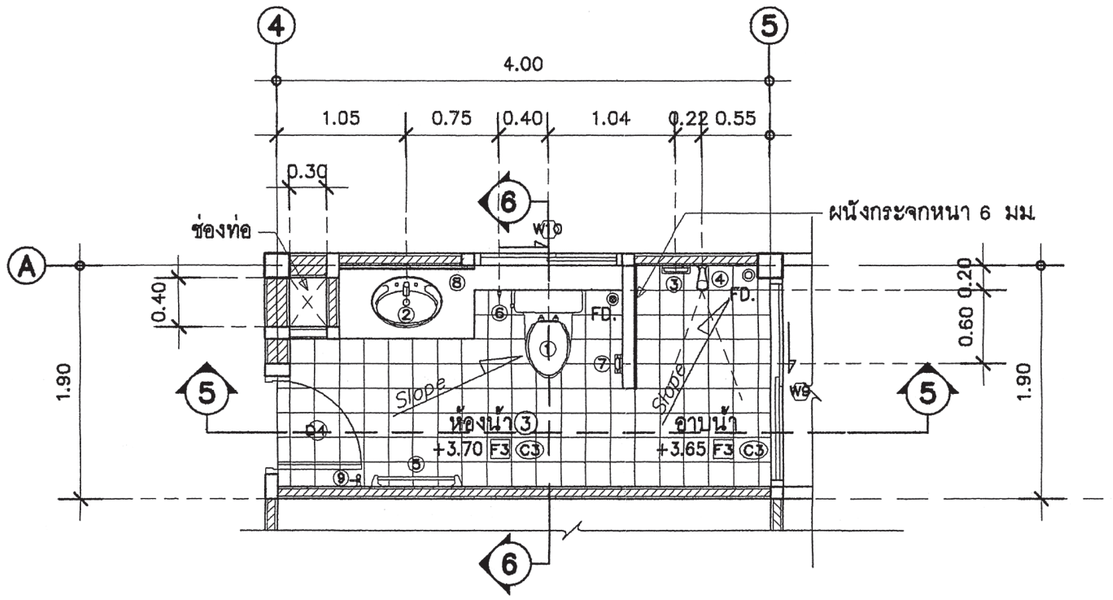

แปลนขยายห้องน้ำ ③

มาตราส่วน 1 : 50

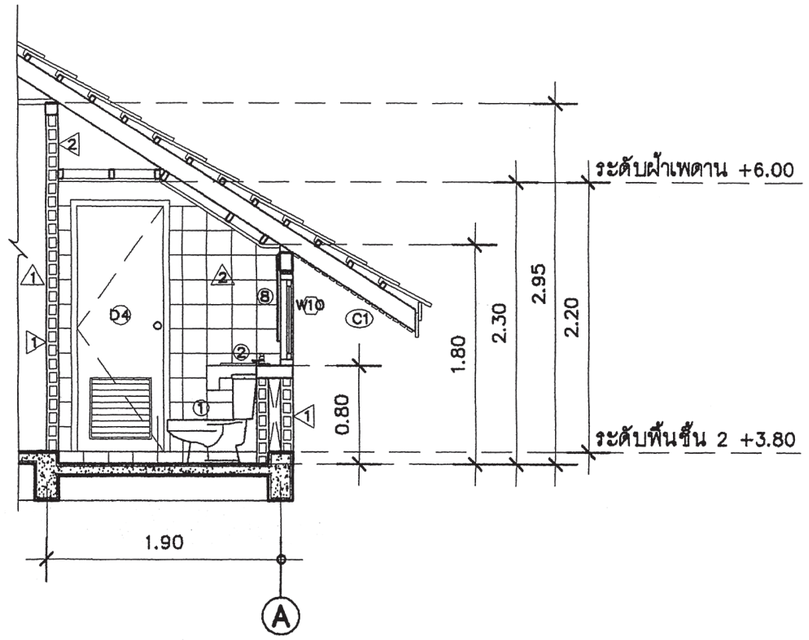

รูปตัดขยายห้องน้ำ ⑥ – ⑥

มาตราส่วน 1 : 50

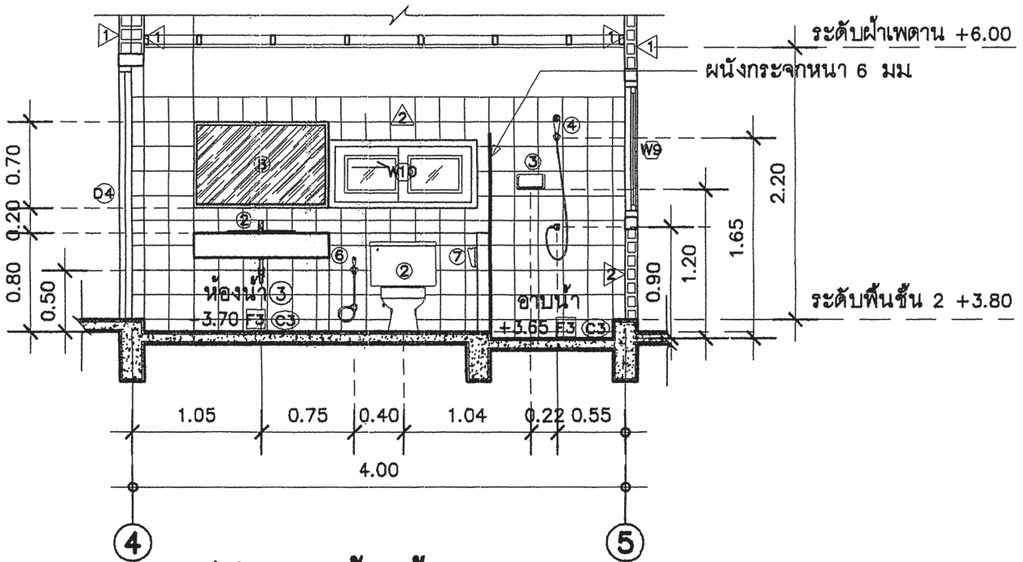

รูปตัดขยายห้องน้ำ ⑤ – ⑤

มาตราส่วน 1 : 50

รายระเอียดประกอบแบบสุขภัณฑ์

สัญลักษณ์	รายการสุขภัณฑ์
①	ชักโครกแบบนั่งราบเคลื่อบขาว พร้อมอุปกรณ์ติดตั้งครบชุด
②	อ่างล้างหน้าชนิดฝังในเคาน์เตอร์ ค.ส.ล. กรุหินแกรนิต ตามแบบ
③	ที่วางสบู่สีขาว
④	ฝักบัวอาบน้ำสายอ่อน พร้อมอุปกรณ์ติดตั้งครบชุด
⑤	ราวแขวนผ้าสเตนเลส
⑥	สายฉีดชำระ ชุบโครเมียม
⑦	ที่ใส่กระดาษชำระ สีขาว
⑧	กระจกเงายึดติดกับผนังด้วยน๊อตสเตนเลส ชนิดบานเปลือย
⑨	ก๊อกน้ำสเตนเลสติดตั้งสูงจากพื้น 0.50 ม.
FD.	รูระบายน้ำทิ้ง
หมายเหตุ ; ยี่ห้อ และ รุ่น กำหนดภายหลัง	

สำนักการ โยธา
กรุงเทพมหานคร

โครงการ
แบบบ้านยิ้มเพื่อประชาชน ระยะที่ 3

ตามนโยบาย
ม.ร.ว. สุขุมพันธุ์ บริพัตร
ผู้ว่าราชการกรุงเทพมหานคร
นายจุมพล สำเภาพล
รองผู้ว่าราชการกรุงเทพมหานคร
นางนินนาท ชลิตานนท์
ปลัดกรุงเทพมหานคร

ผู้อำนวยการสำนักการโยธา
รองผู้อำนวยการสำนักการโยธา
นายทวีศักดิ์ เลิศประพันธ์
ผู้อำนวยการสำนักงานออกแบบ
นายวัชรินทร์ บรรทด
หัวหน้ากลุ่มงานสถาปัตยกรรม
นายสินธุ์ชัย บุญบักษ์
หัวหน้ากลุ่มงานวิศวกรรมอาคาร
นายอริยะ เมฆะกูล
สถาปนิก
น.ส.วรันธร ประสานสารกิจ ส.สถ.2378
วิศวกรโครงสร้าง
นายมนพ ชูทุล สย.7645
วิศวกรไฟฟ้า
นายจรูญ มาสุขใจ ภฟก.2457
วิศวกรสุขาภิบาล
นายจีระลิกธิ์ ทิมสถิตย์ สย.6489
วิศวกรเครื่องกล
นายช่างเขียนแบบ
นายพงศ์รพี แจ้งทุ่ม

แบบ บ้านพักอาศัย 2 ชั้น
แบบที่ 089
ชื่อบ้าน สาละลังกา
เจ้าของ
สถานที่

แบบแสดง
แปลนขยายห้องน้ำ③

วันที่ :	เลขที่	รวม
30 พฤษภาคม 2557	A–19	21

แผ่นที่	รวมแผ่น
19	38

FILE :
รายการแก้ไขแบบ

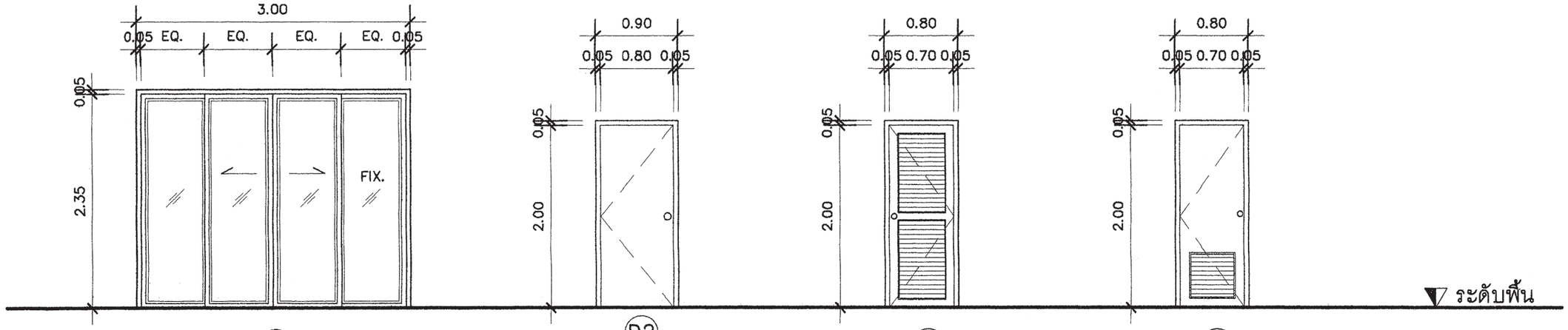

(D1) (ประตูหน้าบ้าน, ห้องทำงาน)

(D2) (ห้องนอน, ห้องทำงาน, เตรียมอาหาร, ประตูหลังบ้าน)

(D3) (ห้องเก็บของ)

(D4) (ห้องน้ำ)

(D1)	ประตูบานเลื่อนคู่	(D2)	ประตูบานเปิด	(D3)	ประตูบานเปิด	(D4)	ประตูบานเปิดเดี่ยว
วงกบ	อลูมิเนียมเคลือบขาว ขนาด 2"x 4"	วงกบ	วงกบไม้เนื้อแข็ง ขนาด 2"x 4"	วงกบ	วงกบไม้เนื้อแข็ง ขนาด 2"x 4"	วงกบ	วงกบไม้เนื้อแข็ง ขนาด 2"x 5"
กรอบบาน	อลูมิเนียมเคลือบขาว	กรอบบาน	กรอบบานไม้เนื้อแข็ง	กรอบบาน	กรอบบานไม้เนื้อแข็ง	กรอบบาน	กรอบบานไม้เนื้อแข็ง
–	กระจกใสตัดแสง หนา 6มม			ลูกฟัก	เกล็ดระบายอากาศทั้งบาน	ลูกฟัก	เกล็ดระบายอากาศด้านล่าง
อุปกรณ์	มือจับพร้อมอุปกรณ์ติดตั้งครบชุด	อุปกรณ์	มือจับพร้อมอุปกรณ์ติดตั้งครบชุด	อุปกรณ์	ลูกบิดพร้อมอุปกรณ์ติดตั้งครบชุด	อุปกรณ์	ลูกบิดพร้อมอุปกรณ์ติดตั้งครบชุด

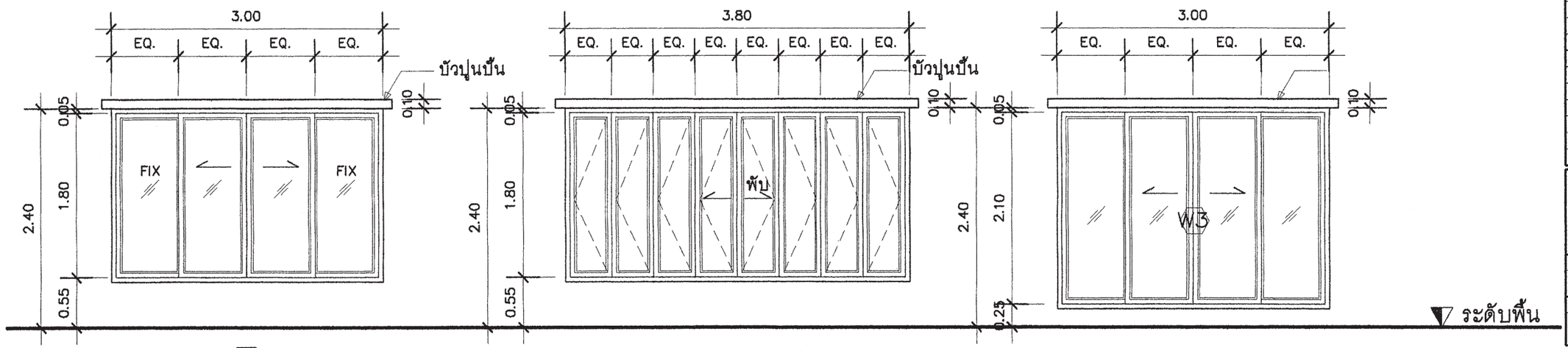

(W1) (ห้องนอน)

(W2) (ห้องทานอาหาร)

(W3) (ห้องรับแขก)

(W1)	หน้าต่างบานเลื่อนคู่	(W2)	หน้าต่างบานพับ	(W3)	หน้าต่างบานเลื่อนคู่
วงกบ	อลูมิเนียมเคลือบขาว ขนาด 2"x 4"	วงกบ	อลูมิเนียมเคลือบขาว ขนาด 2"x 4"	วงกบ	อลูมิเนียมเคลือบขาว ขนาด 2"x 4"
กรอบบาน	อลูมิเนียมเคลือบขาว	กรอบบาน	อลูมิเนียมเคลือบขาว	กรอบบาน	อลูมิเนียมเคลือบขาว
–	กระจกใสตัดแสง หนา 6มม	–	กระจกใสตัดแสง หนา 6มม	–	กระจกใสตัดแสง หนา 6มม
อุปกรณ์	มือจับพร้อมอุปกรณ์ติดตั้งครบชุด	อุปกรณ์	มือจับพร้อมอุปกรณ์ติดตั้งครบชุด	อุปกรณ์	มือจับพร้อมอุปกรณ์ติดตั้งครบชุด

แบบขยายประตู– หน้าต่าง

มาตราส่วน 1 : 50

สำนักการ โยธา
กรุงเทพมหานคร

โครงการ
แบบบ้านยิ้มเพื่อประชาชน ระยะที่ 3

ตามนโยบาย
ม.ร.ว. สุขุมพันธุ์ บริพัตร
ผู้ว่าราชการกรุงเทพมหานคร
นายจุมพล สำเภาพล
รองผู้ว่าราชการกรุงเทพมหานคร
นางนินนาท ชลิตานนท์
ปลัดกรุงเทพมหานคร

ผู้อำนวยการสำนักการโยธา	
รองผู้อำนวยการสำนักการโยธา	
นายทวีศักดิ์ เลิศประพันธ์	
ผู้อำนวยการสำนักงานออกแบบ	
นายวัรินทร์ บรรพต	
หัวหน้ากลุ่มงานสถาปัตยกรรม	
นายสินธุ์ชัย บุญปักษ์	
หัวหน้ากลุ่มงานวิศวกรรมอาคาร	
นายอธิยะ เมฆะกุล	
สถาปนิก	
น.ส.วรันธร ประสานสารกิจ ส.ถ.2378	
วิศวกรโครงสร้าง	
นายนเรเทพ ฐพุล สย.7645	
วิศวกรไฟฟ้า	
นายธฤญ มาสุธโจ ภฟท.2457	
วิศวกรสุขาภิบาล	
นายพีระสิทธิ์ ทิมสลิตย์ สย.6469	
วิศวกรเครื่องกล	
นายช่างเขียนแบบ	
นายพงศ์รพี แจ้งหุ่น	

แบบ บ้านพักอาศัย 2 ชั้น
แบบที่ 089
ชื่อบ้าน สาละลังกา
เจ้าของ
สถานที่

แบบแสดง
แบบขยายประตู– หน้าต่าง

วันที่ :	เลขที่	รวม
30 พฤษภาคม 2557	A–20	21

แผ่นที่	รวมแผ่น
20	38

FILE :

รายการแก้ไขแบบ

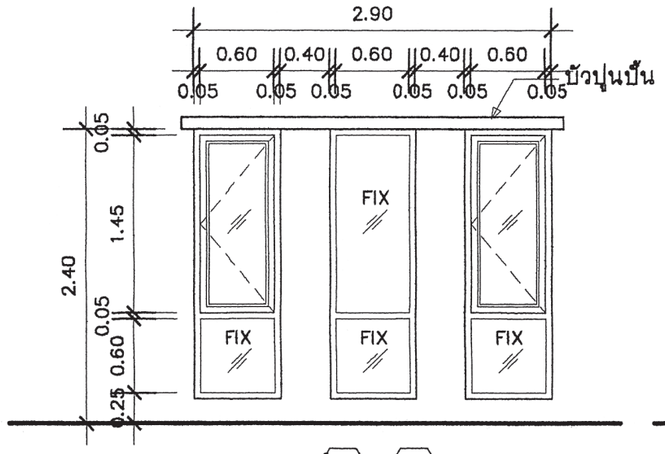

W4 , W5
(ห้องนอน, ห้องทำงาน)

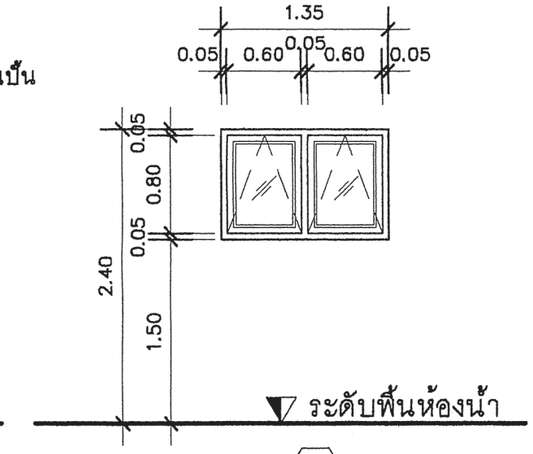

W6
(ห้องน้ำ 1, ห้องน้ำ 2)

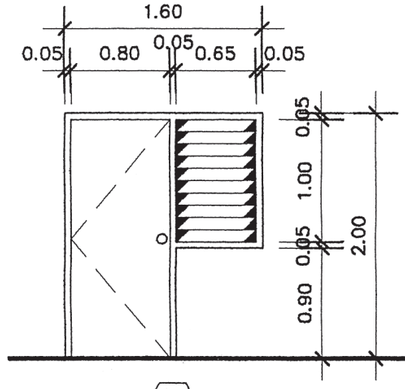

W7
(ห้องเก็บของ)

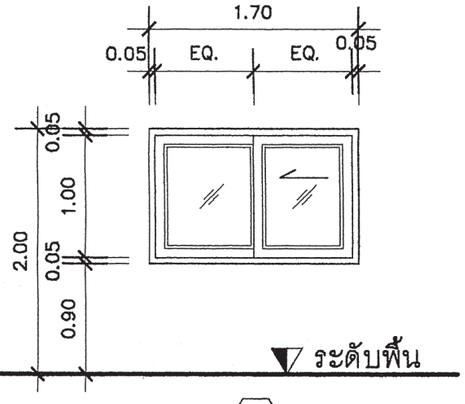

W9
(ห้องเตรียมอาหาร)

W4 , W5	หน้าต่างบานเปิดพร้อมช่องแสง	W6	หน้าต่างบานกระทุ้ง	W7	หน้าต่างบานเกล็ด	W3	หน้าต่างบานเลื่อนเดี่ยว
วงกบ	อลูมิเนียมเคลือบขาว ขนาด 2"x 4"	วงกบ	อลูมิเนียมเคลือบขาว ขนาด 2"x 4"	วงกบ	อลูมิเนียมเคลือบขาว ขนาด 2"x 4"	วงกบ	อลูมิเนียมเคลือบขาว ขนาด 2"x 4"
กรอบบาน	อลูมิเนียมเคลือบขาว	กรอบบาน	อลูมิเนียมเคลือบขาว	กรอบบาน	อลูมิเนียมเคลือบขาว	กรอบบาน	อลูมิเนียมเคลือบขาว
–	กระจกใสตัดแสง หนา 6มม.	–	กระจกฝ้า หนา 6มม.	–	กระจกใส หนา 6มม.	–	กระจกใสตัดแสง หนา 6มม.
อุปกรณ์	มือจับพร้อมอุปกรณ์ติดตั้งครบชุด	อุปกรณ์	มือจับพร้อมอุปกรณ์ติดตั้งครบชุด	อุปกรณ์	มือจับพร้อมอุปกรณ์ติดตั้งครบชุด	อุปกรณ์	มือจับพร้อมอุปกรณ์ติดตั้งครบชุด

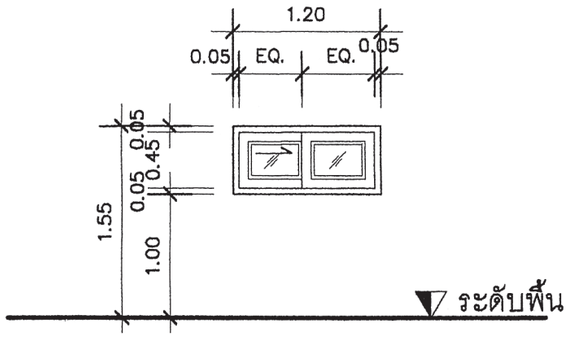

W10
(ห้องน้ำ 3)

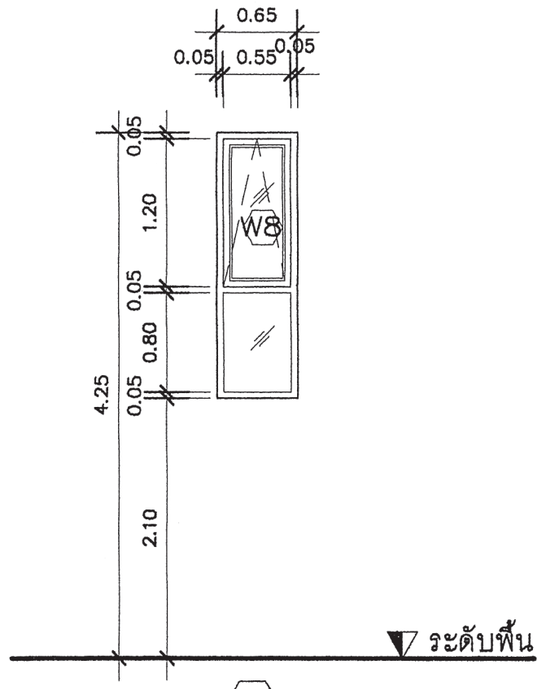

W8
(บันได)

W10	หน้าต่างบานเลื่อนเดี่ยว	W8	หน้าต่างบานกระทุ้งพร้อมช่องแสง
วงกบ	อลูมิเนียมเคลือบขาว ขนาด 2"x 4"	วงกบ	อลูมิเนียมเคลือบขาว ขนาด 2"x 4"
กรอบบาน	อลูมิเนียมเคลือบขาว	กรอบบาน	อลูมิเนียมเคลือบขาว
–	กระจกฝ้า หนา 6มม.	–	กระจกใสตัดแสง หนา 6มม.
อุปกรณ์	มือจับพร้อมอุปกรณ์ติดตั้งครบชุด	อุปกรณ์	มือจับพร้อมอุปกรณ์ติดตั้งครบชุด

แบบขยายหน้าต่าง

มาตราส่วน 1 : 50

สำนักการ โยธา
กรุงเทพมหานคร

โครงการ
แบบบ้านยิ้มเพื่อประชาชน ระยะที่ 3

ตามนโยบาย
ม.ร.ว. สุขุมพันธุ์ บริพัตร
ผู้ว่าราชการกรุงเทพมหานคร
นายจุมพล สำเภาพล
รองผู้ว่าราชการกรุงเทพมหานคร
นางนินนาท ชลิตานนท์
ปลัดกรุงเทพมหานคร

ผู้อำนวยการสำนักการโยธา
รองผู้อำนวยการสำนักการโยธา
นายทวีศักดิ์ เลิศประพันธ์
ผู้อำนวยการสำนักงานออกแบบ
นายวัชรินทร์ บรรพต
หัวหน้ากลุ่มงานสถาปัตยกรรม
นายสินธุ์ชัย บุญปักษ์
หัวหน้ากลุ่มงานวิศวกรรมอาคาร
นายอริยะ เมตะกุล
สถาปนิก
น.ส.วรันธร ประสานสารกิจ ส.สถ.2378
วิศวกรโครงสร้าง
นายนรเทพ ชูทุล สย.7645
วิศวกรไฟฟ้า
นายจรูญ มาสุขใจ ภฟก.2457
วิศวกรสุขาภิบาล
นายจีระลิกธิ์ ทิมสถิตย์ สย.6469
วิศวกรเครื่องกล
นายช่างเขียนแบบ
นายพงศ์รพี แจ้งหุ่ม

แบบ บ้านพักอาศัย 2 ชั้น
แบบที่ 089
ชื่อบ้าน สาละลังกา
เจ้าของ
สถานที่

แบบแสดง
แบบขยายหน้าต่าง

วันที่ :	เลขที่	รวม
30 พฤษภาคม 2557	A-21	21

แผ่นที่	รวมแผ่น
21	38

FILE :
รายการแก้ไขแบบ

รายการประกอบแบบด้านวิศวกรรมโยธา

1. ซีเมนต์

1.1 ส่วนผสมของโครงสร้างคอนกรีตเสริมเหล็กทั้งหมดต้องใช้ PORTLAND CEMENT ประเภทที่ 1 ที่มีคุณสมบัติตามมาตรฐานผลิตภัณฑ์อุตสาหกรรมเท่านั้น

1.2 ถ้าไม่ได้ระบุเป็นอย่างอื่น ต้องมีส่วนผสมของซีเมนต์ไม่น้อยกว่า325กิโลกรัมต่อคอนกรีตาลูกบาศก์เมตร

2. คอนกรีต

2.1 คอนกรีตที่ใช้สำหรับงานโครงสร้างของอาคารเช่นเสาเข็ม , ฐานราก , เสา และพื้น ฯลฯ ต้องมีกำลังอัดประลัยไม่น้อยกว่า 180ksc เมื่ออายุ 28วัน โดยทดสอบจากแท่งคอนกรีตตัวอย่างรูปทรงกระบอก 150x300มม.

2.2 ADMIXTURE ที่ใช้ต้องมีคุณสมบัติตาม ASTM หรือ BS

3. งานเหล็ก

3.1 คุณสมบัติของเหล็กเสริมคอนกรีต มีดังนี้

ขนาดเหล็กเสริม mm.	ชั้นคุณภาพ	มาตรฐาน	หมายเหตุ
RB6 , RB9 DB12 ขึ้นไป	SR-24 SD-40	มอก. 20-2543 มอก. 24-2548	

3.2 เหล็กรูปพรรณ , เหล็กกลวงสำหรับก่อสร้าง

3.2.1 เหล็กรูปพรรณที่จะใช้ต้องมีคุณสมบัติตาม มอก. 1227-2539 , มอก. 1228-2549 หรือ JIS เหล็กกลวงที่ใช้ต้องมีคุณสมบัติตาม มอก. 107-2533 หรือ JIS และเหล็กรูปพรรณเชื่อมประกอบจะต้องมีคุณสมบัติตาม มอก. 1303-2538

3.2.2 เหล็กรูปพรรณทั้งหมดต้องเป็นของใหม่ ไม่เคยใช้งานมาก่อน ตรงไม่บิดเบี้ยว ไม่มีรอยตำหนิ ไม่มีสนิมกร่อน ไม่เปื้อนสี หรือน้ำมัน

3.2.3 การต่อเหล็กรูปพรรณ ถ้าไม่จำเป็นจริงๆแล้วห้ามต่อ ในกรณีที่มีการต่อเหล็ก รอยต่อของเหล็กต้องมีกำลังมากกว่าหรือเท่ากับเหล็กที่ไม่มีรอยต่อ การต่อให้ต่อจุดเดียวเท่านั้น และการต่อให้เป็นไปตามมาตรฐาน AISC

3.2.4 การประกอบการติดตั้ง ให้ดำเนินการตามมาตรฐาน AISC หรือตามมาตรฐานสำหรับอาคารเหล็กรูปพรรณของ วสท. ที่ 1015-40

3.2.5 ผู้รับจ้างจะต้องทำ ค้ำยัน ยึดโครง ให้เพียงพอเพื่อยึดโครงสร้างให้แน่นหนาอยู่ในแนวและตำแหน่งที่ต้องการ

3.2.6 องค์อาคารที่วางทาบหรือต่อเชื่อมจะต้องวางให้แนบสนิทเต็มหน้า

3.2.7 การเชื่อมต่อทั้งหมดให้ใช้วิธีเชื่อมด้วยไฟฟ้าการ (ELECTRLC ARC WELDING) โดยตลอดผิวหน้าสัมผัสการเชื่อมให้เป็นไปตามมาตรฐาน AWS ขนาดของรอยเชื่อมต้องไม่น้อยกว่าความหนาของแผ่นเหล็ก

3.2.8 ถ้าไม่ได้กำหนดให้เป็นอย่างอื่น รอยต่อระหว่างชิ้นส่วนเหล็กต่างๆ ให้ใช้วิธีเชื่อมตะเข็บตลอดแนวชน

3.2.9 ผิวหน้าที่จะทำการเชื่อม ต้องสะอาดปราศจากสะเก็ดร่อน สนิมกรัน ไขมัน สี หรือสิ่งแปลกปลอมอื่นใด

3.2.10 ลวดเชื่อมต้องมีคุณสมบัติตาม มอก. หรือ AWS หรือ AISC

3.2.11 ให้ทาด้วยสีกันสนิมไม่น้อยกว่า 2 ชั้น คุณภาพเทียบเท่า RUST O-LEAM , JOTAN , SIKKENS

4. เสาเข็ม

4.1 เสาเข็มคอนกรีตอัดแรง เป็นเสาเข็มของ MP , GPS , GEL , CPM , T-COM หรือเทียบเท่า หรือเสาเข็มเจาะ(ตามแบบแสดง)

- เสาเข็มคอนกรีตอัดแรง ขนาด ⊙ -0.15x0.15ม.
- เสาเข็มคอนกรีตอัดแรง ขนาด I -0.18x0.18ม.พื้นที่หน้าตัดไม่น้อยกว่า 253 ตร.ซม.
- เสาเข็มคอนกรีตอัดแรง ขนาด I -0.22x0.22ม.พื้นที่หน้าตัดไม่น้อยกว่า 351 ตร.ซม.
- เสาเข็มคอนกรีตอัดแรง ขนาด I -0.26x0.26ม.พื้นที่หน้าตัดไม่น้อยกว่า 455 ตร.ซม.
- เสาเข็มเจาะ ขนาด ø0.35 ม.

4.2 กำลังรับน้ำหนักบรรทุกและความยาวเสาเข็มให้พิจารณาตามแบบรายละเอียด โดยความยาวเสาเข็มที่แท้จริง ณ ตำแหน่งที่ตั้งโครงการ อาจมีการเปลี่ยนแปลง แต่ทั้งนี้ให้กำหนดและตรวจสอบอีกครั้งโดยวิศวกรผู้ควบคุมงาน โดยเสาเข็มจะต้องมีกำลังรับน้ำหนักบรรทุกได้ไม่น้อยกว่าที่กำหนดตามแบบ

5. ระบบกันซึม

5.1 รายละเอียดและคุณสมบัติ

ส่วนของอาคาร	ชนิดและผลิตภัณฑ์	ผลิตภัณฑ์คุณภาพเทียบเท่า
- หลังคา ค.ส.ล. - ห้องน้ำ	น้ำยาเคมีแบบกันซึม	BRUSHBOND ของ FOSROC LANKO 225 ของ DAVCO

6. ทั่วไปและการเตรียมงาน

6.1 รายการประกอบแบบอื่นใดที่ไม่ได้กำหนดไว้ให้ถือปฏิบัติตาม "บทกำหนดทั่วไปสำหรับการก่อสร้างอาคารคอนกรีตเสริมเหล็กของ วสท. "เป็นเกณฑ์

6.2 เนื่องจากคุณสมบัติของดินในกรุงเทพมหานคร แต่ละพื้นที่เขตมีความแตกต่างกันในด้านความสามารถในการรับน้ำหนักบรรทุกและมีระดับความลึกของชั้นทรายที่แตกต่างกัน ฉะนั้นก่อนทำการก่อสร้างเจ้าของอาคารและผู้รับจ้างต้องตรวจสอบความเหมาะสมของความยาวเสาเข็ม เพื่อให้มีค่าการรับน้ำหนักบรรทุกของเสาเข็มได้ไม่น้อยกว่าแบบที่กำหนดไว้

6.3 หากมีอุปสรรคในการเข้าพื้นที่ก่อสร้าง อันจะทำให้เกิดผลกระทบความเดือดร้อนรำคาญ และเกิดความเสียหายจากการใช้เสาเข็มตอกกับอาคารข้างเคียง ให้สามารถใช้เสาเข็มเจาะเทียบเคียงความสามารถในการรับน้ำหนักบรรทุกได้

สำนักการ โยธา
กรุงเทพมหานคร

โครงการ
แบบบ้านยิ้มเพื่อประชาชน ระยะที่ 3

ตามนโยบาย
ม.ร.ว. สุขุมพันธุ์ บริพัตร
ผู้ว่าราชการกรุงเทพมหานคร
นายจุมพล สำเภาพล
รองผู้ว่าราชการกรุงเทพมหานคร
นางนินนาท ชลิตานนท์
ปลัดกรุงเทพมหานคร

ผู้อำนวยการสำนักการโยธา
รองผู้อำนวยการสำนักการโยธา
นายทวีศักดิ์ เลิศประพันธ์
ผู้อำนวยการสำนักงานออกแบบ
นายวัชรินทร์ บรรพต
หัวหน้ากลุ่มงานสถาปัตยกรรม
นายสินธุ์ชัย บุญปักษ์
หัวหน้ากลุ่มงานวิศวกรรมอาคาร
นายอริยะ เมฆะกูล
สถาปนิก
นางสาววรันธร ประสานสารกิจ ส.สถ.2378
วิศวกรโครงสร้าง
นายนรเทพ ชูพูล สย.7645
วิศวกรไฟฟ้า
นายจรูญ มาสุขใจ ภฟก.2457
วิศวกรสุขาภิบาล
นายจีระสิทธิ์ ทิมสถิตย์ สย.8489
วิศวกรเครื่องกล
นายช่างเขียนแบบ
นางสาวช่อผกา ยักพันธ์
นายเฉลิมพันธ์ กล่องชู

แบบ บ้านพักอาศัย 2 ชั้น
แบบที่ 089
ชื่อบ้าน สาละลังกา
เจ้าของ
สถานที่

แบบแสดง
รายการประกอบแบบโครงสร้าง

วันที่ :	เลขที่	รวม
30 พฤษภาคม 2557	S-01	9

แผ่นที่	รวมแผ่น
22	38

FILE :
รายการแก้ไขแบบ

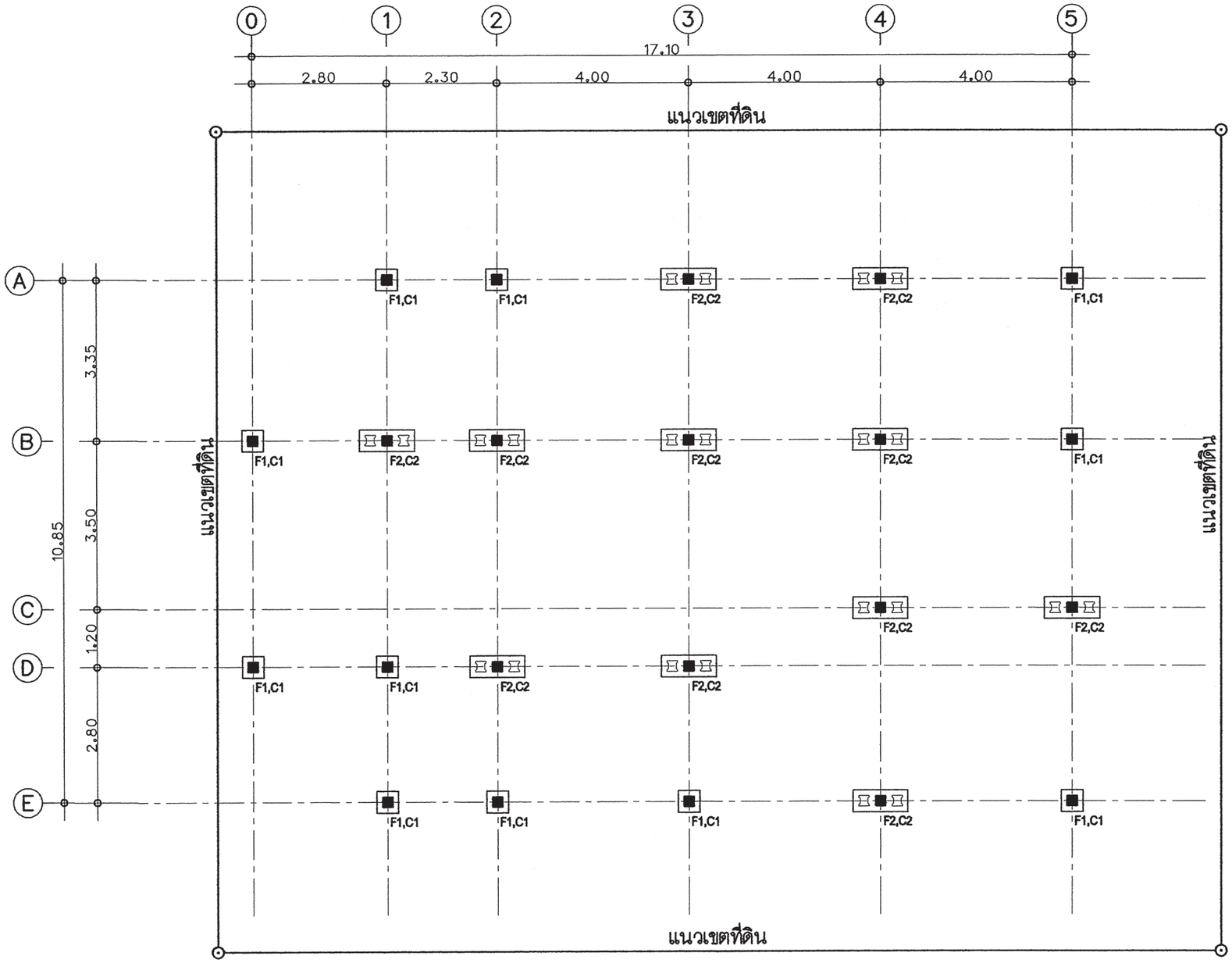

แปลนตำแหน่งฐานราก

มาตารส่วน 1 : 100

สำนักการ โยธา
กรุงเทพมหานคร

โครงการ

แบบบ้านยิ้มเพื่อประชาชน ระยะที่ 3

ตามนโยบาย

ม.ร.ว. สุขุมพันธุ์ บริพัตร
ผู้ว่าราชการกรุงเทพมหานคร

นายจุมพล สำเภาพล
รองผู้ว่าราชการกรุงเทพมหานคร

นางนินนาท ชลิตานนท์
ปลัดกรุงเทพมหานคร

ผู้อำนวยการสำนักการโยธา

รองผู้อำนวยการสำนักการโยธา
นายทวีศักดิ์ เลิศประพันธ์

ผู้อำนวยการสำนักงานออกแบบ
นายวัชรินทร์ บรรพต

หัวหน้ากลุ่มงานสถาปัตยกรรม
นายสินธุ์ชัย บุญปักษ์

หัวหน้ากลุ่มงานวิศวกรรมอาคาร
นายอริยะ เมฆะกูล

สถาปนิก
นางสาววรันธร ประสานสารกิจ ส.สถ.2378

วิศวกรโครงสร้าง
นายนรเทพ ชูพูล สย.7645

วิศวกรไฟฟ้า
นายจรูญ มาสุขใจ ภฟก.2457

วิศวกรสุขาภิบาล
นายจีระสิทธิ์ ทิมสถิตย์ สย.8489

วิศวกรเครื่องกล

นายช่างเขียนแบบ
นางสาวช่อผกา ยักพันธ์
นายเฉลิมพันธ์ กล่องชู

แบบ บ้านพักอาศัย 2 ชั้น
แบบที่ 089
ชื่อบ้าน สาละลังกา

เจ้าของ

สถานที่

แบบแสดง
แปลนตำแหน่งฐานราก

วันที่ :	เลขที่	รวม
30 พฤษภาคม 2557	S-02	9

แผ่นที่	รวมแผ่น
23	38

FILE :

รายการแก้ไขแบบ

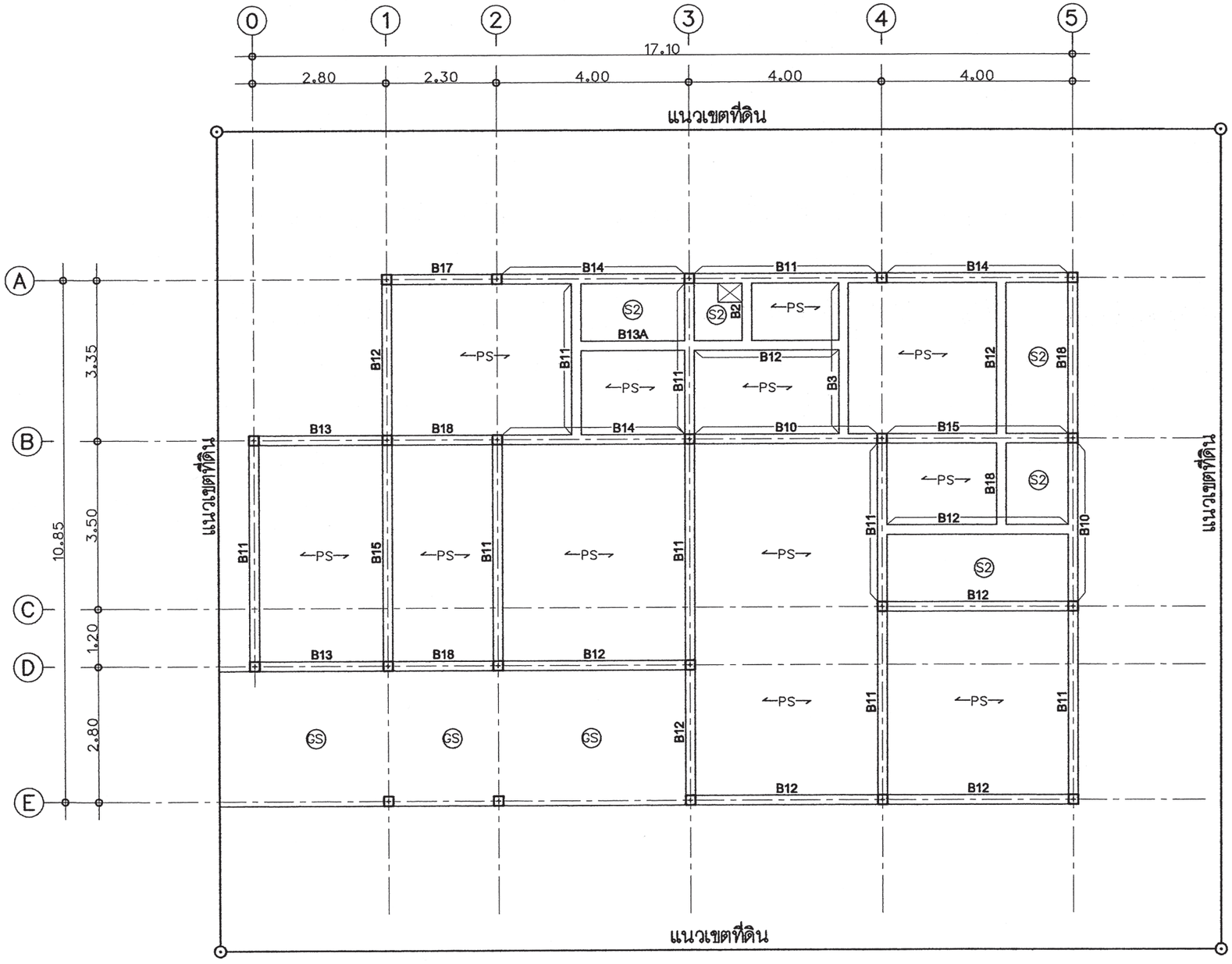

แปลนคาน – พื้น ชั้นที่ 1

มาตาราส่วน 1 : 100

สำนักการ โยธา
กรุงเทพมหานคร

โครงการ
แบบบ้านยิ้มเพื่อประชาชน ระยะที่ 3

ตามนโยบาย
ม.ร.ว. สุขุมพันธุ์ บริพัตร
ผู้ว่าราชการกรุงเทพมหานคร
นายจุมพล สำเภาพล
รองผู้ว่าราชการกรุงเทพมหานคร
นางนินนาท ชลิตานนท์
ปลัดกรุงเทพมหานคร

ผู้อำนวยการสำนักการโยธา	
รองผู้อำนวยการสำนักการโยธา	
นายทวีศักดิ์ เลิศประพันธ์	
ผู้อำนวยการสำนักงานออกแบบ	
นายวัชรินทร์ บรรพต	
หัวหน้ากลุ่มงานสถาปัตยกรรม	
นายสินธุชัย บุญปักษ์	
หัวหน้ากลุ่มงานวิศวกรรมอาคาร	
นายธีระ เผ่ะกุล	
สถาปนิก	
นางสาววรันธร ประสานสารกิจ ส.ถ.2378	
วิศวกรโครงสร้าง	
นายนะเทพ ชูชุด สย.7645	
วิศวกรไฟฟ้า	
นายรุญ มาสุรใจ ภพ.2457	
วิศวกรสุขาภิบาล	
นายพีระสิทธิ์ หิมสถิตย์ สย.8489	
วิศวกรเครื่องกล	
นายช่างเขียนแบบ	
นางสาวช่องกา ยักษ์พันธ์	
นายเฉลิมพันธ์ กล่องรู	

แบบ บ้านพักอาศัย 2 ชั้น
แบบที่ 089
ชื่อบ้าน สาละลังกา

เจ้าของ

สถานที่

แบบแสดง
แปลนคาน – พื้นชั้น 1

วันที่ :	เลขที่	รวม
30 พฤษภาคม 2557	S-03	9

แผ่นที่	รวมแผ่น
24	38

FILE :

รายการแก้ไขแบบ

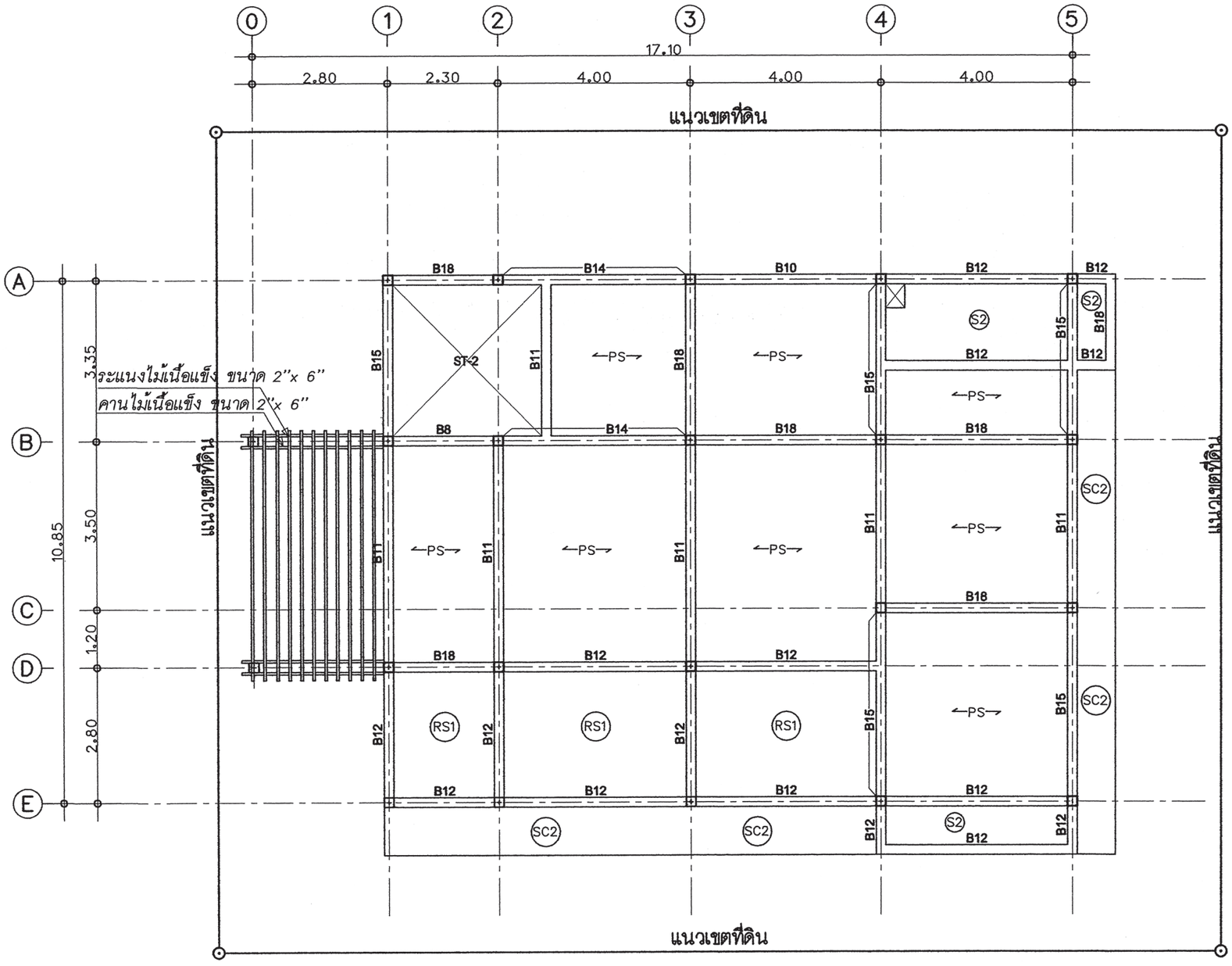

แปลนคาน – พื้น ชั้นที่ 2

มาตารส่วน 1 : 100

สำนักการ โยธา
กรุงเทพมหานคร

โครงการ

แบบบ้านยิ้มเพื่อประชาชน ระยะที่ 3

ตามนโยบาย

ม.ร.ว. สุขุมพันธุ์ บริพัตร
ผู้ว่าราชการกรุงเทพมหานคร

นายจุมพล สำเภาพล
รองผู้ว่าราชการกรุงเทพมหานคร

นางนินนาท ชลิตานนท์
ปลัดกรุงเทพมหานคร

ผู้อำนวยการสำนักการโยธา	
รองผู้อำนวยการสำนักการโยธา	
นายทวีศักดิ์ เสิศประพันธ์	
ผู้อำนวยการสำนักงานออกแบบ	
นายวีรินทร์ บรรพต	
หัวหน้ากลุ่มงานสถาปัตยกรรม	
นายสินธุชัย บุญปักษ์	
หัวหน้ากลุ่มงานวิศวกรรมอาคาร	
นายอริยะ เมฆะกุล	
สถาปนิก	
นางสาววันธร ประสานสารกิจ	ส.ถ.2376
วิศวกรโครงสร้าง	
นายนรเทพ ฐิฬุล	สย.7645
วิศวกรไฟฟ้า	
นายรุญ มาสุรใจ	ภพก.2457
วิศวกรสุขาภิบาล	
นายศิระสิทธิ์ ทิมสมิตย์	สย.8489
วิศวกรเครื่องกล	
นายช่างเขียนแบบ	
นางสาวช่องกา ยักษ์พันธ์	
นายเอสิมพันธ์ กล่องรุ	

แบบ	บ้านพักอาศัย 2 ชั้น
แบบที่	089
ชื่อบ้าน	สาละลังกา
เจ้าของ	
สถานที่	

แบบแสดง		
แปลนคาน – พื้นชั้น 2		
วันที่ : 30 พฤษภาคม 2557	เลขที่ S–04	รวม 9
แผ่นที่ 25	รวมแผ่น 38	

FILE :

รายการแก้ไขแบบ

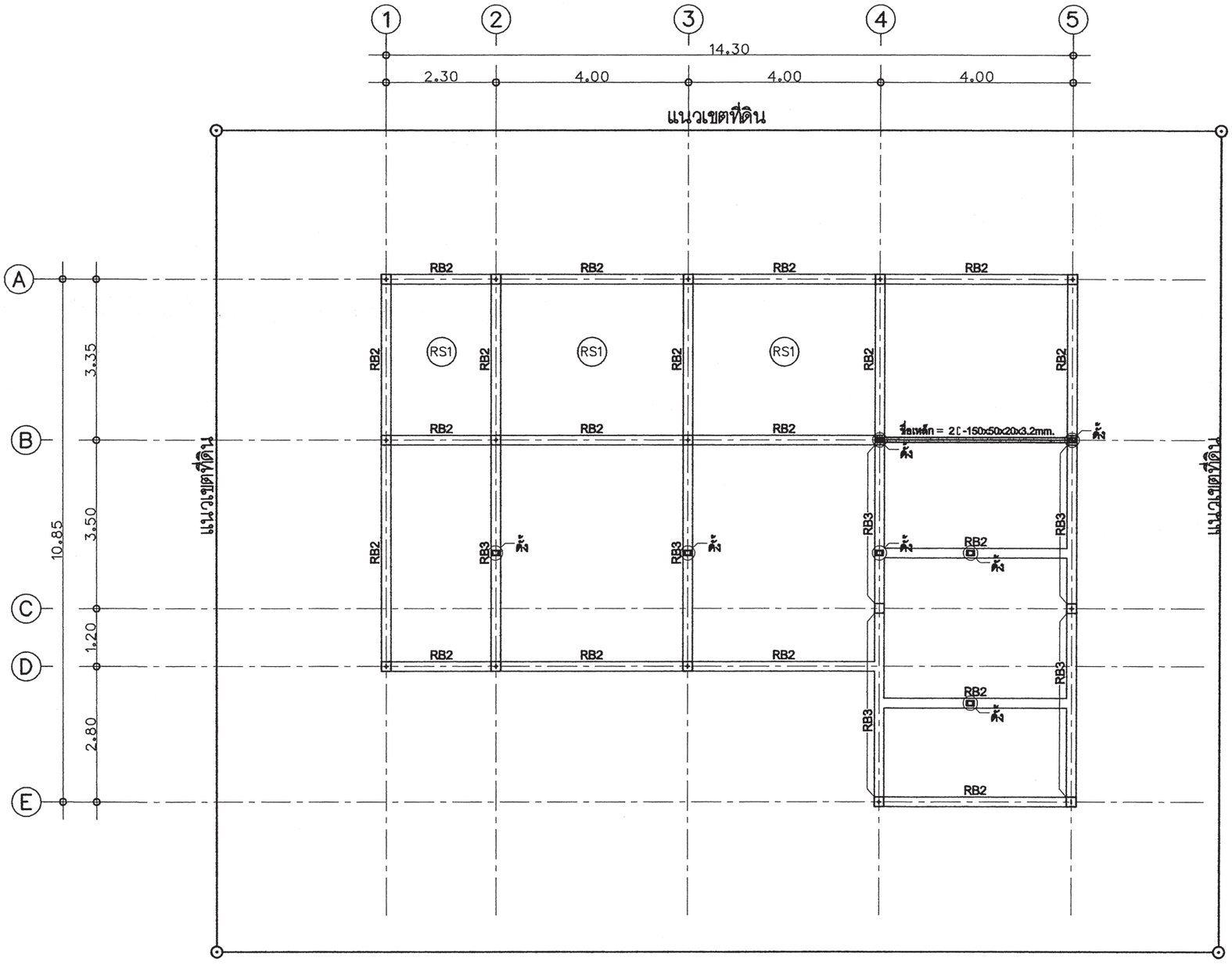

แปลนคานหลังคา

มาตารส่วน 1 : 100

สำนักการ โยธา
กรุงเทพมหานคร

โครงการ

แบบบ้านยิ้มเพื่อประชาชน ระยะที่ 3

ตามนโยบาย

ม.ร.ว. สุขุมพันธุ์ บริพัตร
ผู้ว่าราชการกรุงเทพมหานคร

นายจุมพล สำเภาพล
รองผู้ว่าราชการกรุงเทพมหานคร

นางนินนาท ชลิตานนท์
ปลัดกรุงเทพมหานคร

ผู้อำนวยการสำนักการโยธา	
รองผู้อำนวยการสำนักการโยธา	
นายทวีศักดิ์ เลิศประพันธ์	
ผู้อำนวยการสำนักงานออกแบบ	
นายวัชรินทร์ บรรพต	
หัวหน้ากลุ่มงานสถาปัตยกรรม	
นายสินธุ์ชัย บุญปักษ์	
หัวหน้ากลุ่มงานวิศวกรรมอาคาร	
นายอริยะ เมฆะกูล	
สถาปนิก	
นางสาววรันธร ประสานสารกิจ	ส.สถ.2378
วิศวกรโครงสร้าง	
นายนรเทพ ชูพูล สย.7645	
วิศวกรไฟฟ้า	
นายจรูญ มาสุขใจ ภฟก.2457	
วิศวกรสุขาภิบาล	
นายจีระสิทธิ์ ทิมสถิตย์ สย.8489	
วิศวกรเครื่องกล	
นายช่างเขียนแบบ	
นางสาวช่อผกา อักพันธ์	
นายเฉลิมพันธ์ กล่องชู	

แบบ บ้านพักอาศัย 2 ชั้น

แบบที่ 089

ชื่อบ้าน สาละลังกา

เจ้าของ

สถานที่

แบบแสดง

แปลนคานหลังคา

วันที่ :	เลขที่	รวม
30 พฤษภาคม 2557	S-05	9

แผ่นที่	รวมแผ่น
26	38

FILE :

รายการแก้ไขแบบ

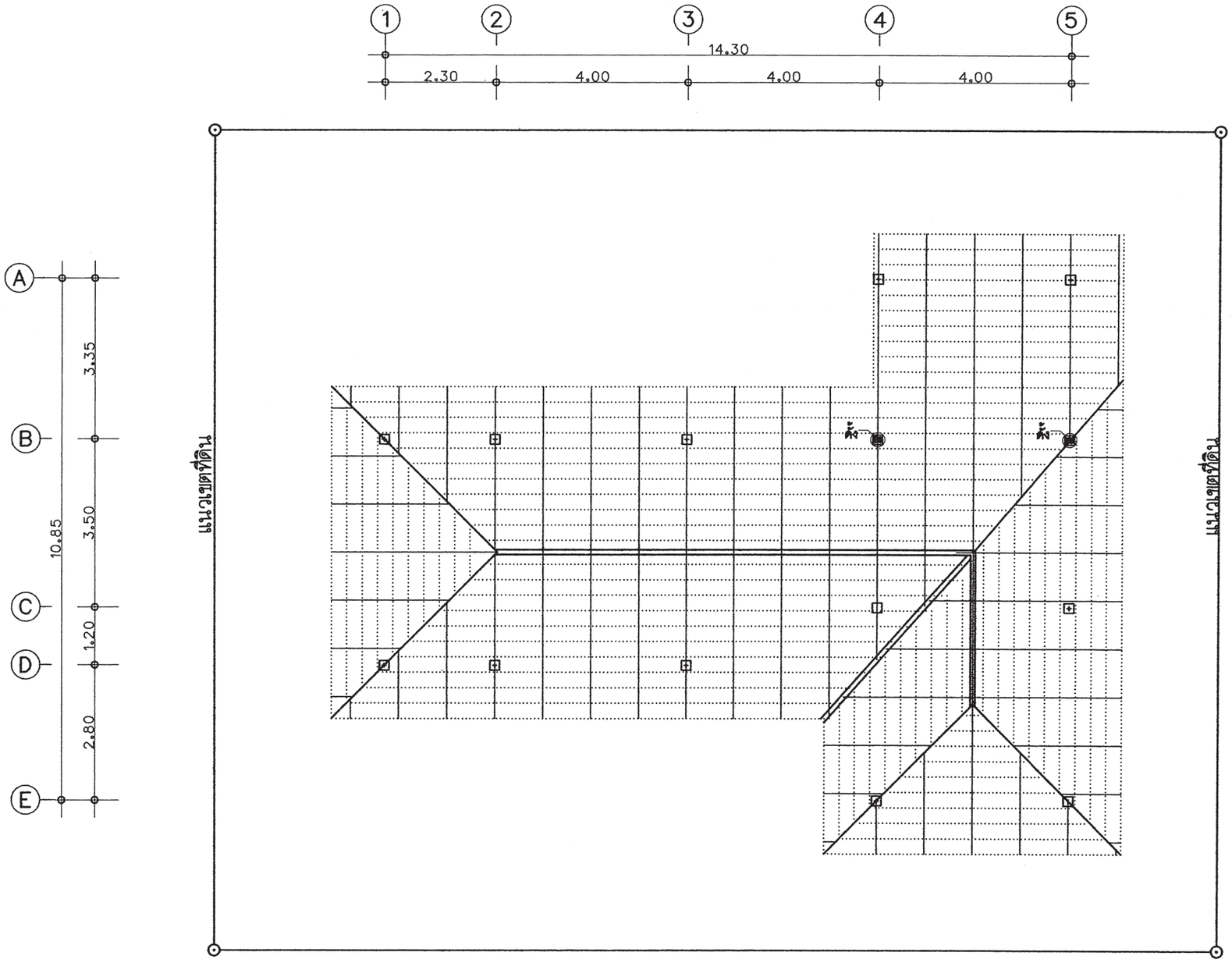

แปลนโครงสร้างหลังคา

มาตารส่วน 1 : 100

▫	ตั้งเหล็ก	= 2 ⊏ –150x50x20x3.2mm.
———	อกไก่เหล็ก	= 2⊏ –150x50x20x3.2mm.
———	ชื่อเหล็ก	= 2 ⊏ –150x50x20x3.2mm.
———	จันทันเหล็ก	= ⊏ –100x50x20x2.3mm. @ 1.00m.
.....	แปเหล็ก	= 1" x 1" x 1.6mm. @0.32m.

สำนักการ โยธา
กรุงเทพมหานคร

โครงการ
แบบบ้านยิ้มเพื่อประชาชน ระยะที่ 3

ตามนโยบาย
ม.ร.ว. สุขุมพันธุ์ บริพัตร
ผู้ว่าราชการกรุงเทพมหานคร
นายจุมพล สำเภาพล
รองผู้ว่าราชการกรุงเทพมหานคร
นางนินนาท ชลิตานนท์
ปลัดกรุงเทพมหานคร

ผู้อำนวยการสำนักการโยธา	
รองผู้อำนวยการสำนักการโยธา	
นายทวีศักดิ์ เลิศประพันธ์	
ผู้อำนวยการสำนักงานออกแบบ	
นายวีรินทร์ บรรพต	
หัวหน้ากลุ่มงานสถาปัตยกรรม	
นายสินธุชัย บุญปักษ์	
หัวหน้ากลุ่มงานวิศวกรรมอาคาร	
นายธริยะ เมฆะกุล	
สถาปนิก	
นางสาววรันธร ประสานสารกิจ ส.สถ.2378	
วิศวกรโครงสร้าง	
นายนรเทพ รุจูล สย.7645	
วิศวกรไฟฟ้า	
นายรุญ มาสุรใจ ภฟ.2457	
วิศวกรสุขาภิบาล	
นายจิระศิทธิ์ ทิมสมิตย์ สย.8489	
วิศวกรเครื่องกล	
นายช่างเขียนแบบ	
นางสาวรัตนา ยักษ์พันธ์	
นายเฉลิมพันธ์ กล่องรุ	

แบบ บ้านพักอาศัย 2 ชั้น
แบบที่ 089
ชื่อบ้าน สาละลังกา
เจ้าของ
สถานที่

แบบแสดง
แปลนโครงสร้างหลังคา

วันที่ :	เลขที่	รวม
30 พฤษภาคม 2557	S–06	9

แผ่นที่	รวมแผ่น
27	38

FILE :

รายการแก้ไขแบบ

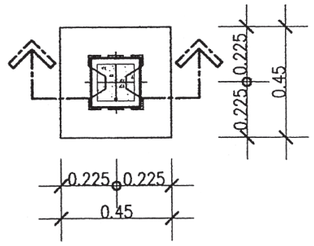

แบบขยาย	F1
มาตราส่วน	1 : 25

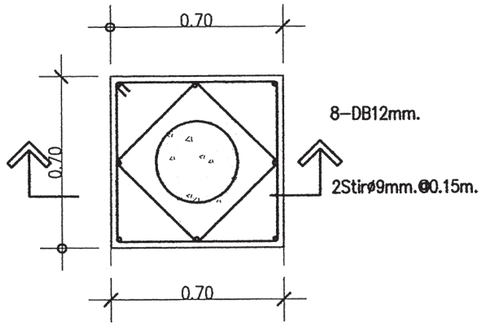

แบบขยาย	F1
มาตราส่วน	1 : 25

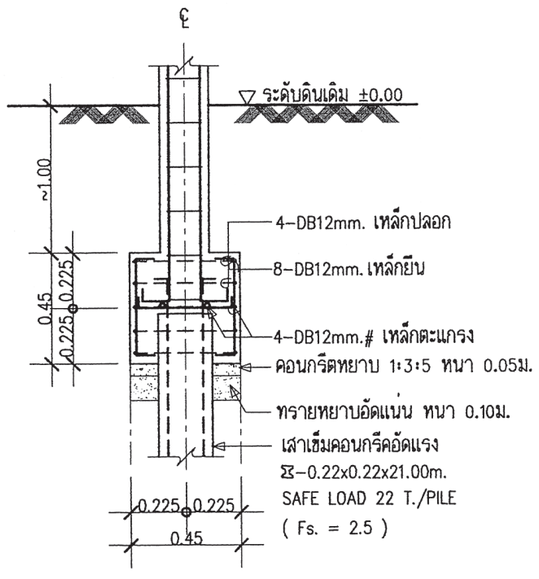

รูปตัด	F1
มาตราส่วน	1 : 25

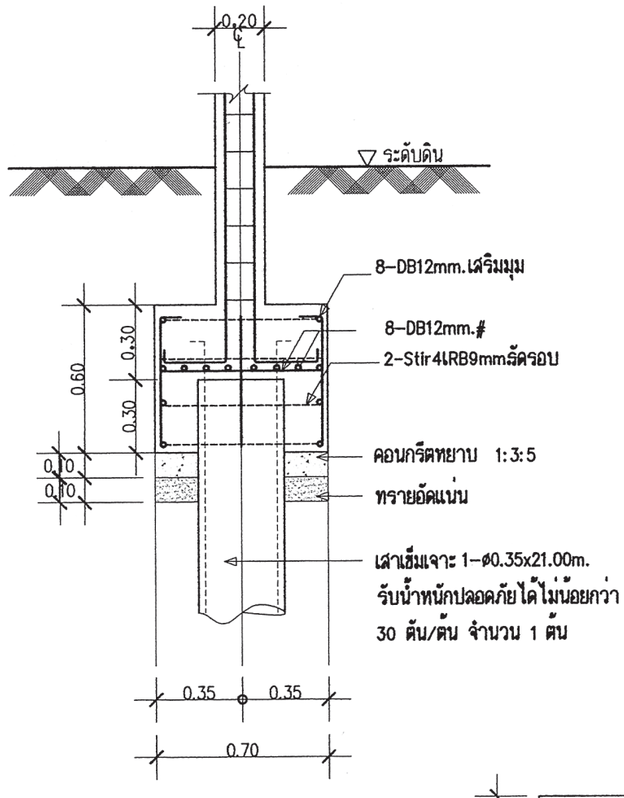

รูปตัด	F1A
มาตราส่วน	1 : 25

พื้นชั้น 2 - หลังคา	↑	↑
พื้นชั้นล่าง - พื้นชั้น 2	↑	0.20 / 0.20 — 4-DB12mm. Stirø6mm.@0.15m.
ตอม่อ - พื้นชั้นล่าง	0.20 / 0.20 — 4-DB12mm. Stirø6mm.@0.15m.	0.25 / 0.25 — 8-DB12mm. 2-Stirø6mm.@0.15m.
FLOOR / COLUMN	C1	C2

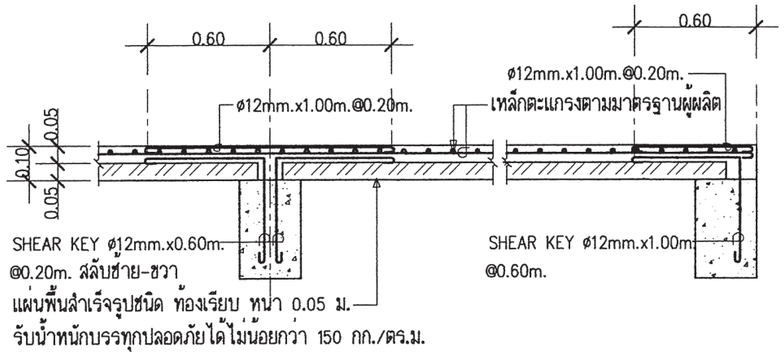

DETAIL SP1

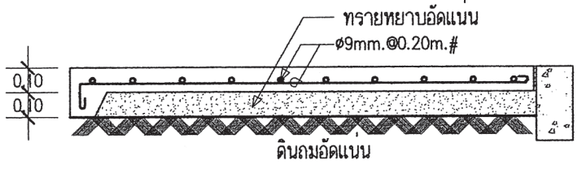

DETAIL GS

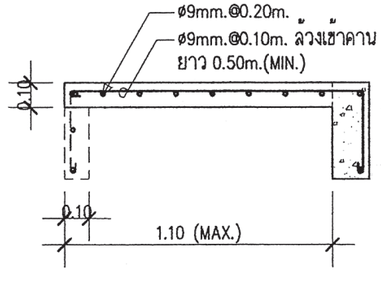

DETAIL SC2

หมายเหตุ

กรณีใช้ฐานราก เสาเข็มเจาะแทนฐานรากเสาเข็มตอก

ใช้ใช้เทียบดังนี้ F1=F1A , F2=F2A , F3=F3A

สำนักการ โยธา
กรุงเทพมหานคร

โครงการ
แบบบ้านยิ้มเพื่อประชาชน ระยะที่ 3

ตามนโยบาย
ม.ร.ว. สุขุมพันธุ์ บริพัตร
ผู้ว่าราชการกรุงเทพมหานคร
นายจุมพล สำเภาพล
รองผู้ว่าราชการกรุงเทพมหานคร
นางนินนาท ชลิตานนท์
ปลัดกรุงเทพมหานคร

ผู้อำนวยการสำนักการโยธา
รองผู้อำนวยการสำนักการโยธา
นายทวีศักดิ์ เลิศประพันธ์
ผู้อำนวยการสำนักงานออกแบบ
นายวัชรินทร์ บรรพต
หัวหน้ากลุ่มงานสถาปัตยกรรม
นายสินธุ์ชัย บุญปักษ์
หัวหน้ากลุ่มงานวิศวกรรมอาคาร
นายอริยะ เมฆะกูล
สถาปนิก
นางสาววรันธร ประสานสารกิจ ส.สถ.2378
วิศวกรโครงสร้าง
นายนรเทพ ชูทูล สย.7645
วิศวกรไฟฟ้า
นายจรูญ มาสุขใจ ภฟก.2457
วิศวกรสุขาภิบาล
นายจีระสิทธิ์ ทิมสถิตย์ สย.8489
วิศวกรเครื่องกล
นายช่างเขียนแบบ
นางสาวช่อผกา ยักพันธ์
นายเฉลิมพันธ์ กล่องชู

แบบ บ้านพักอาศัย 2 ชั้น
แบบที่ 089
ชื่อบ้าน สาละลังกา
เจ้าของ
สถานที่

แบบแสดง
แบบขยายโครงสร้าง 1

วันที่ :	เลขที่	รวม
30 พฤษภาคม 2557	S-07	9

แผ่นที่	รวมแผ่น
28	38

FILE :
รายการแก้ไขแบบ

หมายเหตุ

กรณีใช้ฐานราก เสาเข็มเจาะแทนฐานรากเสาเข็มตอก

ใช้ใช้เทียบดังนี้ F1=F1A , F2=F2A , F3=F3A

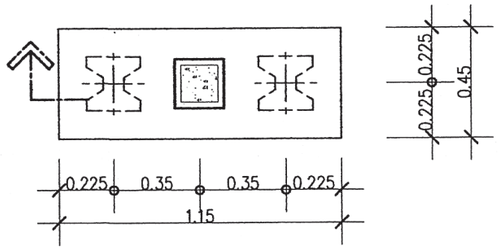

แบบขยาย F2
มาตราส่วน 1 : 25

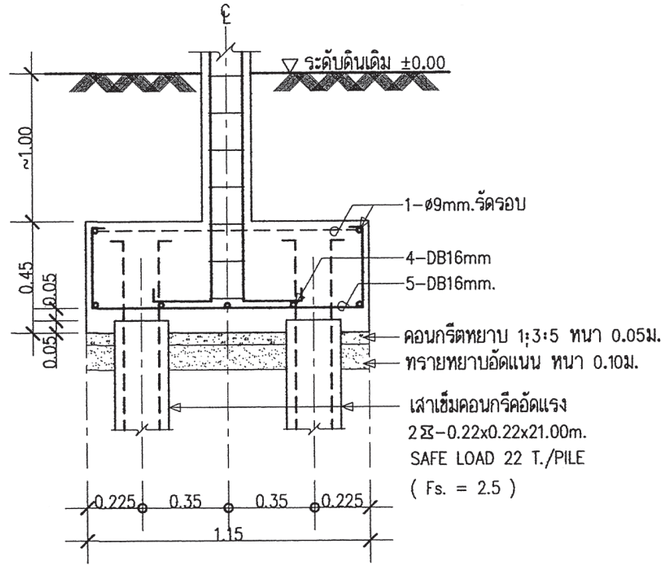

รูปตัด F2
มาตราส่วน 1 : 25

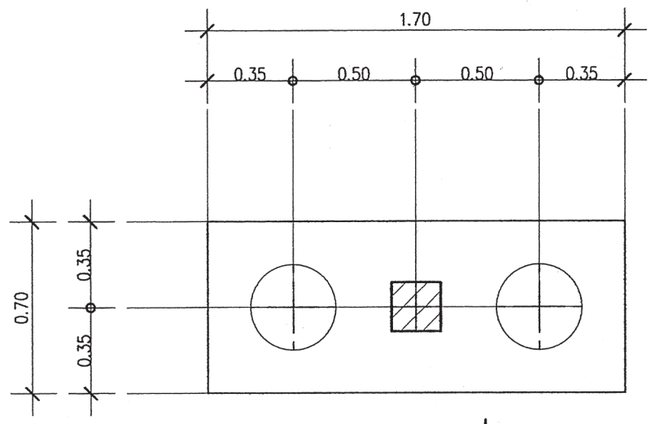

แบบขยายแปลน F2A

มาตรส่วน 1:25

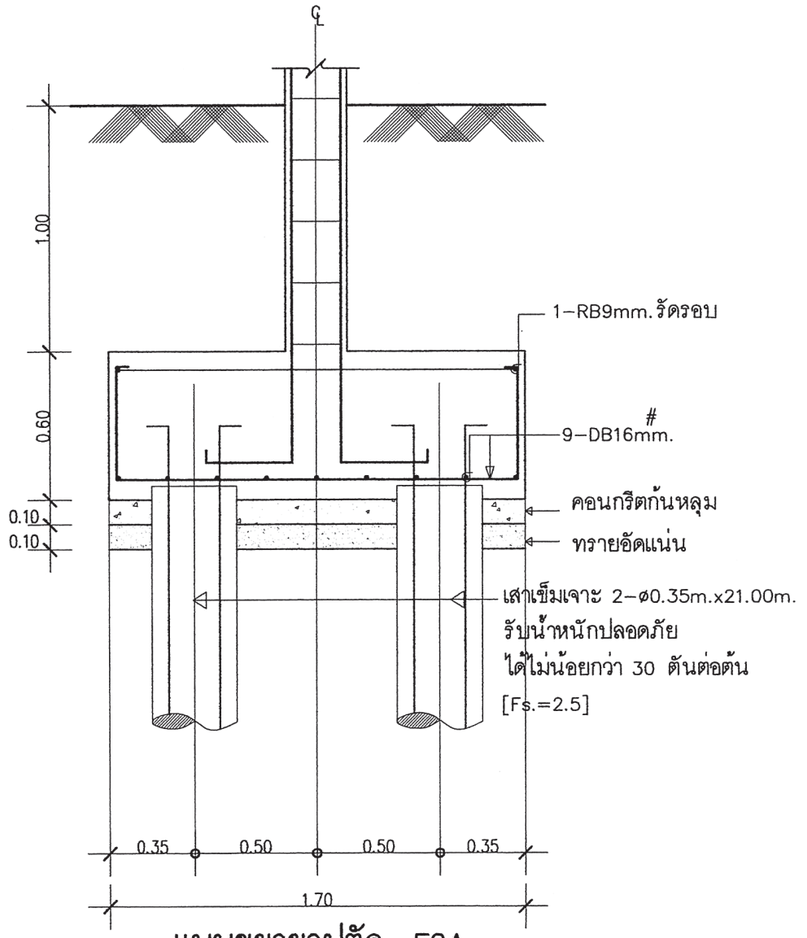

แบบขยายรูปตัด F2A

มาตรส่วน 1:25

สำนักการ โยธา
กรุงเทพมหานคร

โครงการ

แบบบ้านยิ้มเพื่อประชาชน ระยะที่ 3

ตามนโยบาย

ม.ร.ว. สุขุมพันธุ์ บริพัตร
ผู้ว่าราชการกรุงเทพมหานคร

นายจุมพล สำเภาพล
รองผู้ว่าราชการกรุงเทพมหานคร

นางนินนาท ชลิตานนท์
ปลัดกรุงเทพมหานคร

ผู้อำนวยการสำนักการโยธา	
รองผู้อำนวยการสำนักการโยธา	
นายทวีศักดิ์ เลิศประพันธ์	
ผู้อำนวยการสำนักงานออกแบบ	
นายวัชรินทร์ บรรพต	
หัวหน้ากลุ่มงานสถาปัตยกรรม	
นายสินธุ์ชัย บุญปักษ์	
หัวหน้ากลุ่มงานวิศวกรรมอาคาร	
นายอริยะ เมฆะกูล	
สถาปนิก	
นางสาววรันธร ประสานสารกิจ	ส.สถ.2378
วิศวกรโครงสร้าง	
นายนรเทพ ชูพูล สย.7645	
วิศวกรไฟฟ้า	
นายจรูญ มาสุขใจ ภฟก.2457	
วิศวกรสุขาภิบาล	
นายจีระสิทธิ์ ทิมสถิตย์ สย.8489	
วิศวกรเครื่องกล	
นายช่างเขียนแบบ	
นางสาวช่อผกา อักพันธ์	
นายเฉลิมพันธ์ กล่องชู	

แบบ	บ้านพักอาศัย 2 ชั้น
แบบที่	089
ชื่อบ้าน	สาละลังกา
เจ้าของ	
สถานที่	

แบบแสดง

แบบขยายโครงสร้าง 2

วันที่ :	เลขที่	รวม
30 พฤษภาคม 2557	S-08	9

แผ่นที่	รวมแผ่น
29	38

FILE :

รายการแก้ไขแบบ

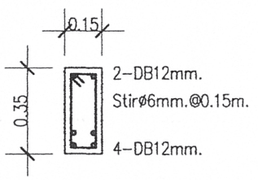

DETAIL B2

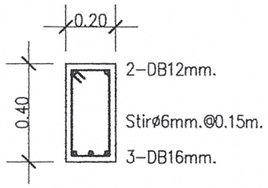

DETAIL B10 , RB3

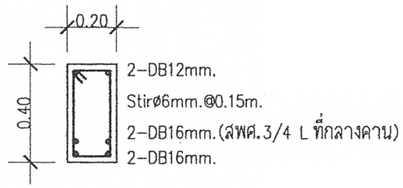

DETAIL B11

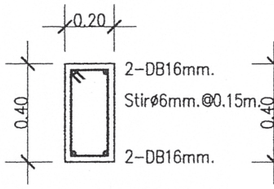

DETAIL B12 , RB2

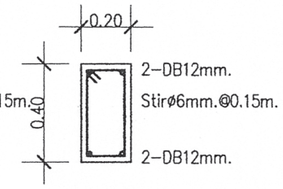

DETAIL B13 , RB1

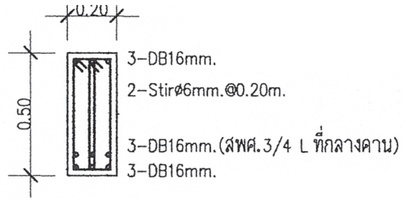

DETAIL B14

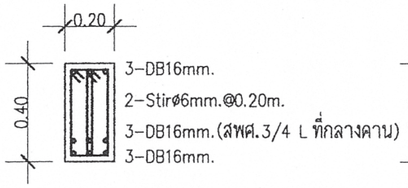

DETAIL B15

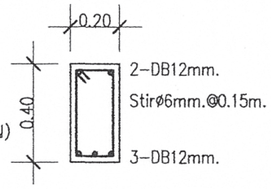

DETAIL B17

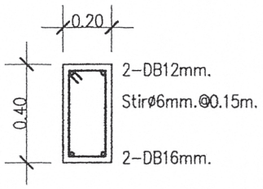

DETAIL B18

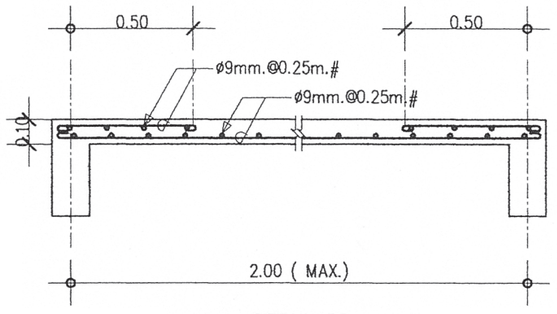

DETAIL S2

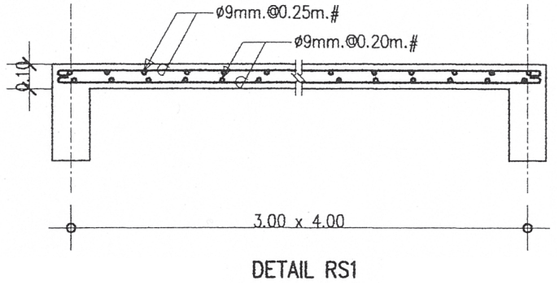

DETAIL RS1

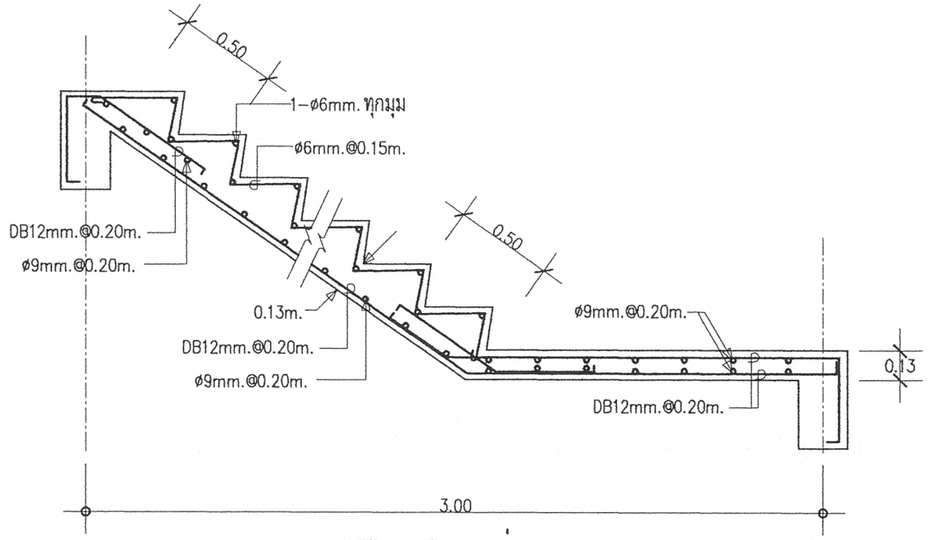

DETAIL ST-1 (ช่วงบน)

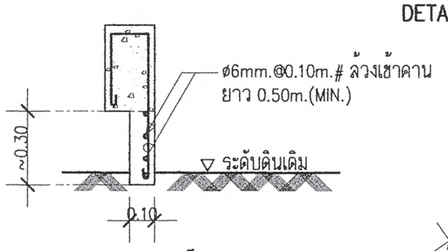

DETAIL ครีบ ค.ส.ล.

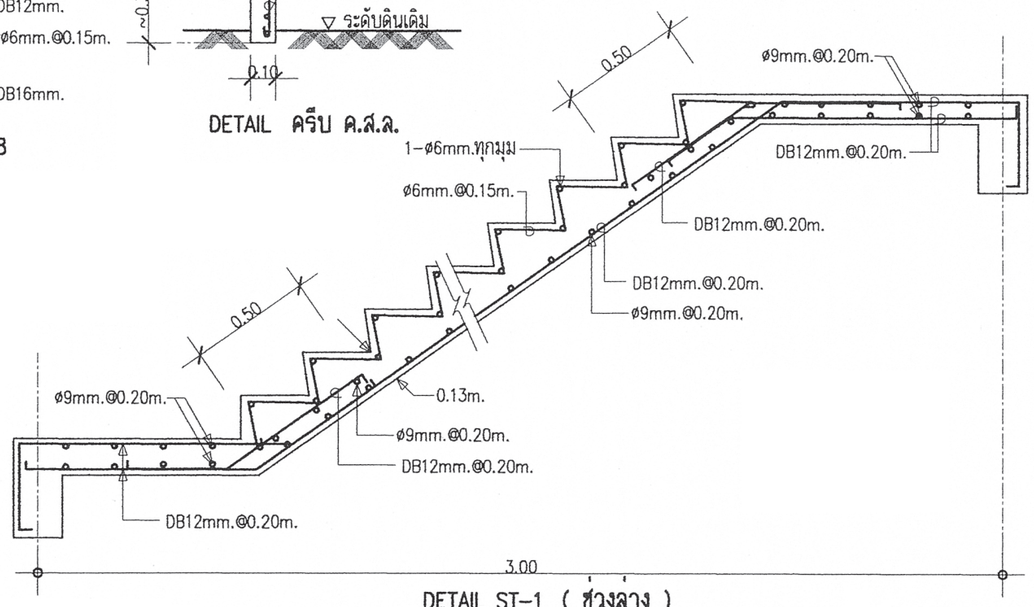

DETAIL ST-1 (ช่วงล่าง)

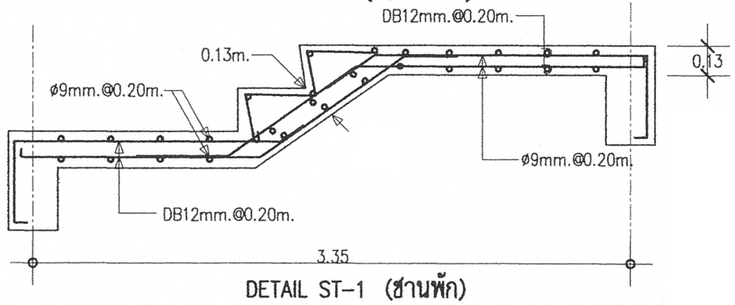

DETAIL ST-1 (ชานพัก)

สำนักการ โยธา
กรุงเทพมหานคร

โครงการ
แบบบ้านยิ้มเพื่อประชาชน ระยะที่ 3

ตามนโยบาย
ม.ร.ว. สุขุมพันธุ์ บริพัตร
ผู้ว่าราชการกรุงเทพมหานคร
นายจุมพล สำเภาพล
รองผู้ว่าราชการกรุงเทพมหานคร
นางนินนาท ชลิตานนท์
ปลัดกรุงเทพมหานคร

ผู้อำนวยการสำนักการโยธา
รองผู้อำนวยการสำนักการโยธา
นายทวีศักดิ์ เลิศประพันธ์
ผู้อำนวยการสำนักงานออกแบบ
นายวัชรินทร์ บรรพต
หัวหน้ากลุ่มงานสถาปัตยกรรม
นายสินธุ์ชัย บุญปักษ์
หัวหน้ากลุ่มงานวิศวกรรมอาคาร
นายอริยะ เมฆะกูล
สถาปนิก
นางสาววรันธร ประสานสารกิจ ส.สถ.2378
วิศวกรโครงสร้าง
นายนรเทพ ชูพูล สย.7645
วิศวกรไฟฟ้า
นายจรูญ มาสุขใจ ภฟก.2457
วิศวกรสุขาภิบาล
นายจีระสิทธิ์ ทิมสถิตย์ สย.8489
วิศวกรเครื่องกล
นายช่างเขียนแบบ
นางสาวช่อผกา ยักพันธ์
นายเฉลิมพันธ์ กล่องชู

แบบ บ้านพักอาศัย 2 ชั้น
แบบที่ 089
ชื่อบ้าน สาละลังกา
เจ้าของ
สถานที่

แบบแสดง
แบบขยายโครงสร้าง 3

วันที่ :	เลขที่	รวม
30 พฤษภาคม 2557	S-09	9

แผ่นที่	รวมแผ่น
30	38

FILE :
รายการแก้ไขแบบ

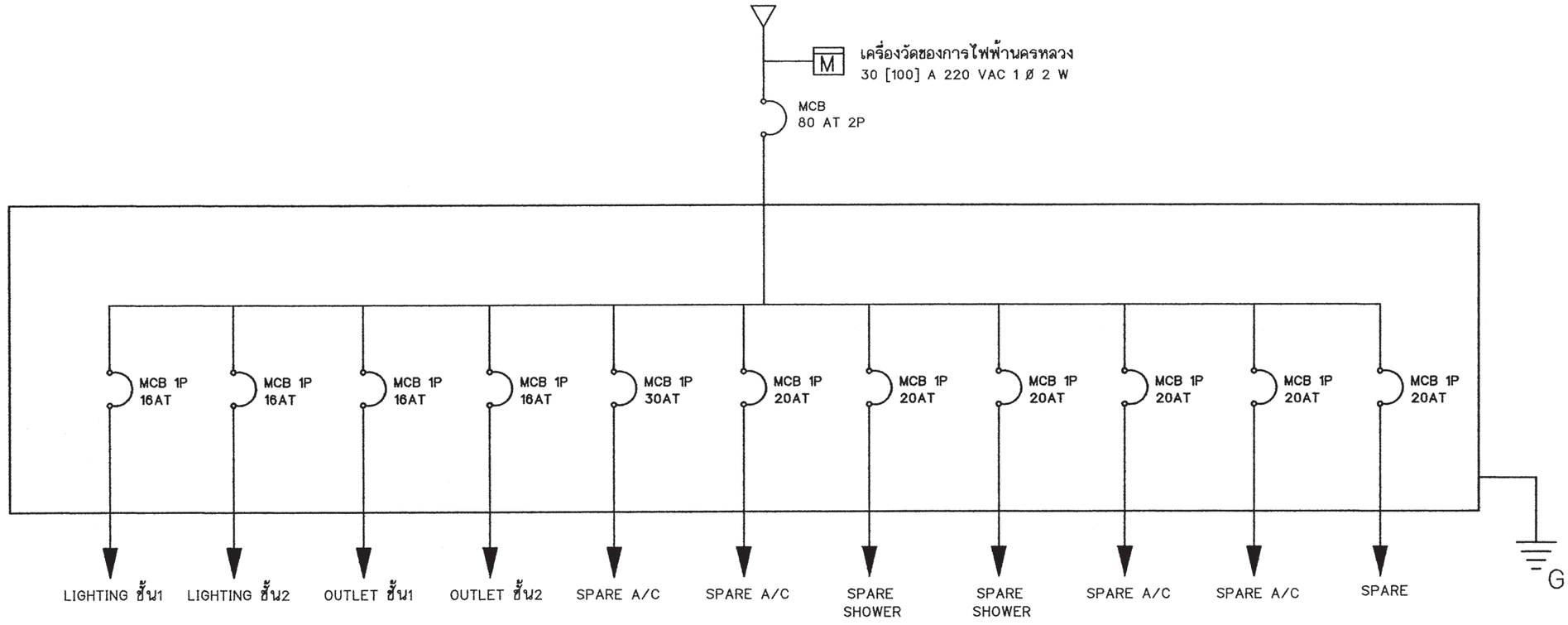

SINGLE LINE DIAGRAM

สัญลักษณ์ระบบไฟฟ้า

○	โคม DOWNLIGHT 1x11 W
◎	โคมกลมหลอด ฟลูออเรสเซนต์ 1x32 W พร้อมฝาครอบสีใส
▭	ดวงโคมหลอด ฟลูออเรสเซนต์ 1x18 W พร้อมฝาครอบสีใส
S	สวิตช์ไฟฟ้าแบบธรรมดา
S_3	สวิตช์ไฟฟ้าแบบ 3ทาง
⊖	เต้ารับไฟฟ้าแบบมีสายดิน
TV	เต้ารับทีวี
▽	เต้ารับโทรศัพท์
(J)	กล่องต่อสายไฟ
▰	แผงจ่ายไฟ
MCB	MINIATURE CIRCUIT BREAKER

- แผงจ่ายไฟเป็นกล่องเหล็ก
- สายไฟตามมาตรฐานอุตสาหกรรม
- เต้ารับไฟฟ้าแบบมีสายดิน
- สวิตช์ไฟฟ้าแบบธรรมดา และ สามทา
- สายเมนวงจรย่อยขนาด 4 มม.^{2}
- สายไฟเข้าเต้ารับขนาด 2.5 มม.^{2}
- สายไฟเข้าดวงโคมขนาด 1 มม.^{2}
- การเดินสายร้อยในท่อร้อยสายฝังในผนังส่วนการเดินสายในฝ้าเพดานให้เดินร้อยท่อร้อยยึดติดกับเสาหรือคาน
- สายไฟเข้าเครื่องทำน้ำอุ่น 3500 W ขนาด 4 มม.^{2}
- สาย COAXIAL เข้าเต้ารับทีวีใช้ RG6
- สายโทรศัพท์เข้าเต้ารับโทรศัพท์ ขนาด 0.65 มม.
- การต่อลงดินต้องเป็นไปตามกฎของการไฟฟ้านครหลวง
- ทิ้งสายข้างหนึ่งไว้ในกล่องต่อสายในห้องนอน หรือ ห้องน้ำ อีกข้างหนึ่งต่อเข้ากับ CIRCUIT BREAKER ในแผงจ่ายไฟ

สำนักการ โยธา
กรุงเทพมหานคร

โครงการ
แบบบ้านยิ้มเพื่อประชาชน ระยะที่ 3

ตามนโยบาย
ม.ร.ว. สุขุมพันธุ์ บริพัตร
ผู้ว่าราชการกรุงเทพมหานคร
นายจุมพล สำเภาพล
รองผู้ว่าราชการกรุงเทพมหานคร
นางนินนาท ชลิตานนท์
ปลัดกรุงเทพมหานคร

ผู้อำนวยการสำนักการโยธา	
รองผู้อำนวยการสำนักการโยธา	
นายทรียักดิ์ เลิศประพันธ์	
ผู้อำนวยการสำนักงานออกแบบ	
นายวีรินทร์ บรรพต	
หัวหน้ากลุ่มงานสถาปัตยกรรม	
นายสินธุชัย บุญปักษ์	
หัวหน้ากลุ่มงานวิศวกรรมอาคาร	
นายธวัช เมฆะกุล	
สถาปนิก	
นางสาววันธร ประสานสรกิจ ส.ถ.2378	
วิศวกรโครงสร้าง	
นายณเทพ ชูชูด สย.7645	
วิศวกรไฟฟ้า	
นายรุญ มาสุรใจ ภฟท.2457	
วิศวกรสุขาภิบาล	
นายศิระสิทธิ์ หิมสมิตย์ สย.8489	
วิศวกรเครื่องกล	
นายช่างเขียนแบบ	
นายสมชาย กันนะคมบัติ	

แบบ บ้านพักอาศัย 2 ชั้น
แบบที่ 089
ชื่อบ้าน สาละลังกา

เจ้าของ

สถานที่

แบบแสดง
สัญลักษณ์ระบบไฟฟ้า
รายการระบบไฟฟ้า

วันที่ :	เลขที่	รวม
30 พฤษภาคม 2557	E-01	3

แผ่นที่	รวมแผ่น
31	38

FILE :

รายการแก้ไขแบบ

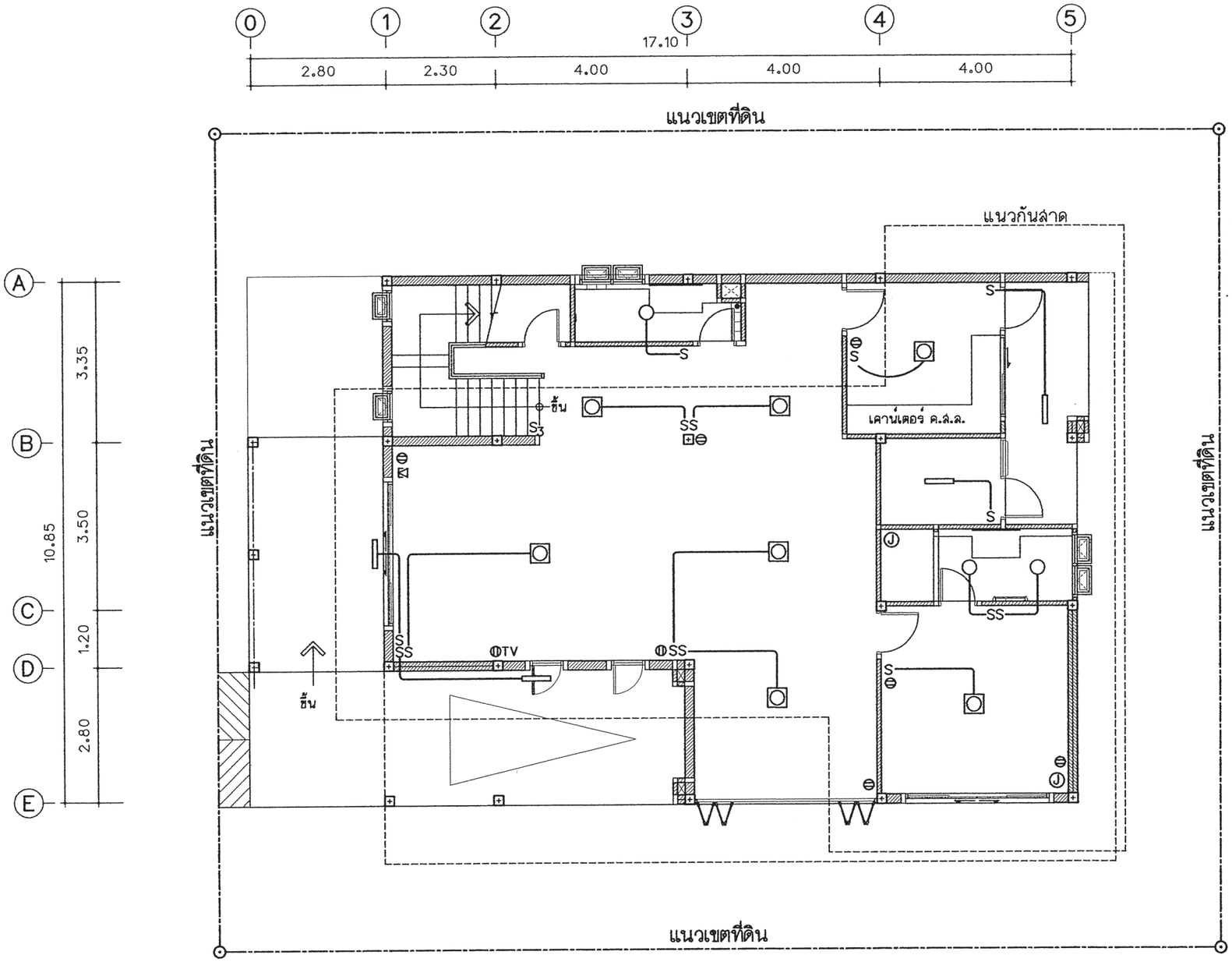

แปลนระบบไฟฟ้าแสงสว่าง-เต้ารับไฟฟ้า -โทรศัพท์-โทรทัศน์ ชั้นล่าง

มาตราส่วน 1 : 100

สำนักการ โยธา
กรุงเทพมหานคร

โครงการ
แบบบ้านยิ้มเพื่อประชาชน ระยะที่ 3

ตามนโยบาย
ม.ร.ว. สุขุมพันธุ์ บริพัตร
ผู้ว่าราชการกรุงเทพมหานคร
นายจุมพล สำเภาพล
รองผู้ว่าราชการกรุงเทพมหานคร
นางนินนาท ชลิตานนท์
ปลัดกรุงเทพมหานคร

ผู้อำนวยการสำนักการโยธา
รองผู้อำนวยการสำนักการโยธา
นายทวีศักดิ์ เลิศประพันธ์
ผู้อำนวยการสำนักงานออกแบบ
นายวีรินทร์ บรรพต
หัวหน้ากลุ่มงานสถาปัตยกรรม
นายสินธุชัย บุญปักษ์
หัวหน้ากลุ่มงานวิศวกรรมอาคาร
นายธริยะ เมฆะกุล

สถาปนิก
นางสาววรันธร ประสานสารกิจ ส.ถ.2378
วิศวกรโครงสร้าง
นายนรเทพ รุจุล สย.7645
วิศวกรไฟฟ้า
นายจรูญ มาสุธโจ ภพ.2457
วิศวกรสุขาภิบาล
นายจิระศิทธิ์ ทิมสถิตย์ สย.8489
วิศวกรเครื่องกล
นายช่างเขียนแบบ
นายสมชาย กันนะสมบัติ

แบบ บ้านพักอาศัย 2 ชั้น
แบบที่ 089
ชื่อบ้าน สาละลังกา
เจ้าของ
สถานที่

แบบแสดง
แปลนระบบไฟฟ้าชั้น 1

วันที่ :	เลขที่	รวม
30 พฤษภาคม 2557	E-02	3

แผ่นที่	รวมแผ่น
32	38

FILE :

รายการแก้ไขแบบ

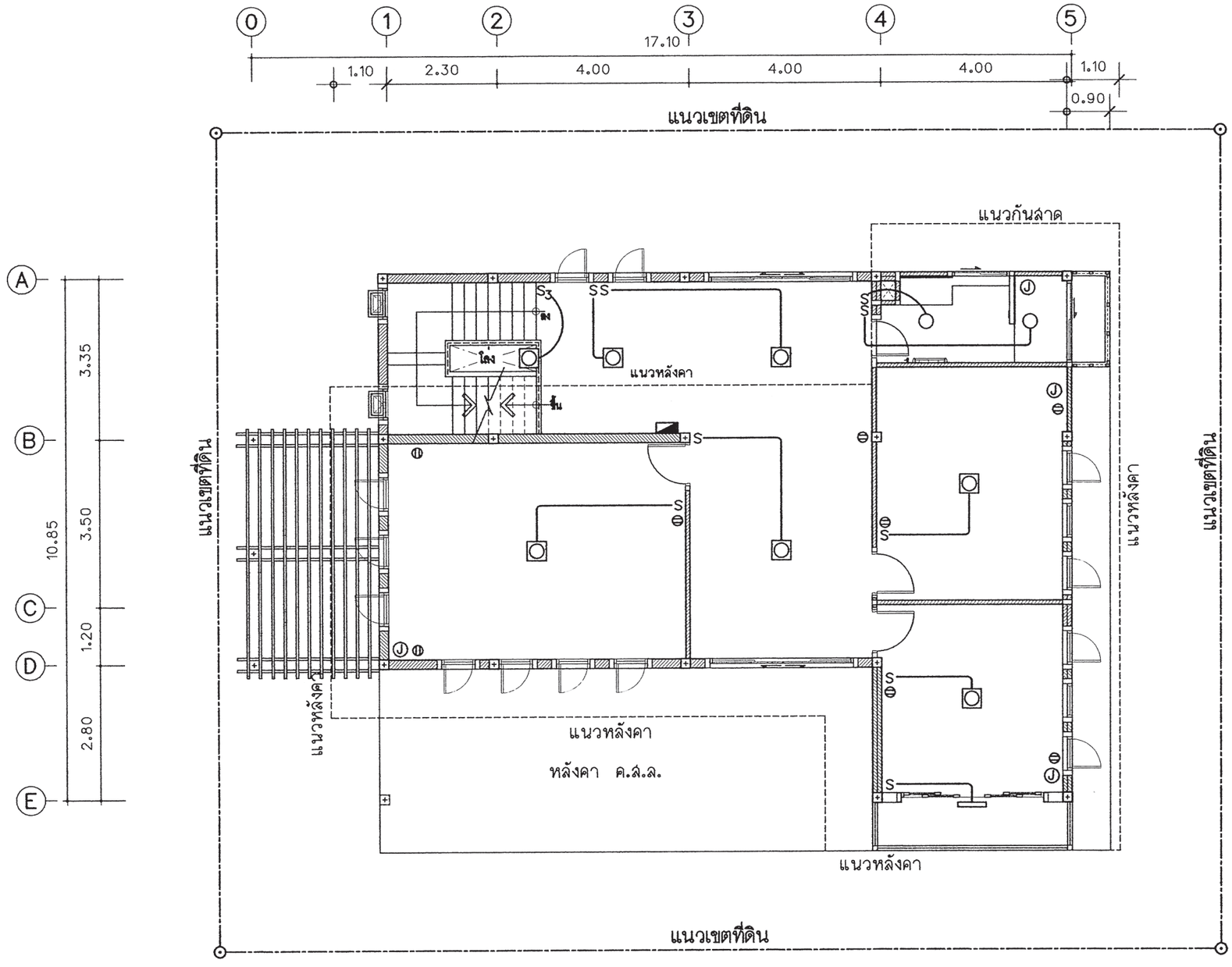

แปลนระบบไฟฟ้าแสงสว่าง-เต้ารับไฟฟ้า ชั้น 2

มาตราส่วน 1 : 100

สำนักการ โยธา
กรุงเทพมหานคร

โครงการ
แบบบ้านยิ้มเพื่อประชาชน ระยะที่ 3

ตามนโยบาย
ม.ร.ว. สุขุมพันธุ์ บริพัตร
ผู้ว่าราชการกรุงเทพมหานคร
นายจุมพล สำเภาพล
รองผู้ว่าราชการกรุงเทพมหานคร
นางนินนาท ชลิตานนท์
ปลัดกรุงเทพมหานคร

ผู้อำนวยการสำนักการโยธา	
รองผู้อำนวยการสำนักการโยธา	
นายทวีศักดิ์ เลิศประพันธ์	
ผู้อำนวยการสำนักงานออกแบบ	
นายวีรินทร์ บรรพต	
หัวหน้ากลุ่มงานสถาปัตยกรรม	
นายสินธุชัย บุญปักษ์	
หัวหน้ากลุ่มงานวิศวกรรมอาคาร	
นายธวัช เมฆะบุล	
สถาปนิก	
นางสาวรัตนา ประสานสารกิจ	ส.สถ.2378
วิศวกรโครงสร้าง	
นายนรเทพ รุ่งรุ่ง	สย.7645
วิศวกรไฟฟ้า	
นายจรูญ มาสุขใจ	ภพ.12457
วิศวกรสุขาภิบาล	
นายศิระสิทธิ์ หิมสถิตย์	สย.8489
วิศวกรเครื่องกล	
นายช่างเขียนแบบ	
นายสมชาย กันนะสมบัติ	

แบบ บ้านพักอาศัย 2 ชั้น
แบบที่ 089
ชื่อบ้าน สาละลังกา

เจ้าของ

สถานที่

แบบแสดง
แปลนระบบไฟฟ้าชั้น 2

วันที่ :	เลขที่	รวม
30 พฤษภาคม 2557	E-03	3

แผ่นที่	รวมแผ่น
33	38

FILE :

รายการแก้ไขแบบ

ตารางที่ 1 แสดงการเลือกใช้ขนาดเครื่องสูบน้ำแบบอัตโนมัติสำหรับโครงการบ้านยิ้ม

ขนาดเครื่องสูบน้ำ (วัตต์)	จำนวนห้องน้ำของบ้าน	จำนวนชั้นของบ้าน
100	1 - 3	1 - 2
150	4	1 - 2
200	5	2 - 3
250	6	2 - 3
300	7	2 - 3

ตารางที่ 2 แสดงการเลือกใช้ขนาดถังเก็บน้ำแบบตั้งพื้นสำหรับโครงการบ้านยิ้ม

ชื่อ	จำนวนห้องนอนของบ้าน	ความจุ (ลบ.ม.)
ถังเก็บน้ำ 1 (WT1)	1 - 2	1
ถังเก็บน้ำ 2 (WT2)	3 - 4	2
ถังเก็บน้ำ 3 (WT3)	5 - 6	3

ถังเก็บน้ำที่ใช้ ทำจากวัสดุไฟเบอร์กลาส์เสริมแรงผลิตตามมาตรฐาน มอก. 435 - 2548

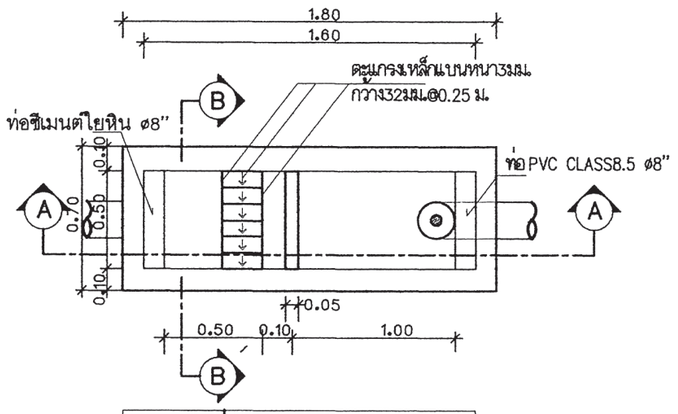

แปลนบ่อดักขยะและดักไขมัน

มาตราส่วน AS SHOWN

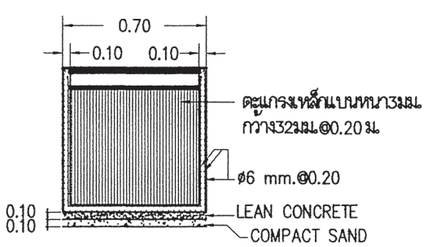

รูปตัด B-B

มาตราส่วน AS SHOWN

หมายถึง : บ่อตรวจคุณภาพน้ำ (ก่อนระบายลงสู่ท่อสาธารณะ)

: บ่อดักขยะและบ่อตรวจคุณภาพน้ำ (ก่อนระบายลงสู่ท่อสาธารณะ)

สัญลักษณ์ บ่อพัก : (ก่อนระบายลงสู่ท่อสาธารณะ)

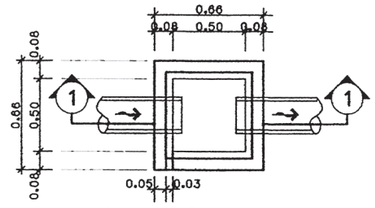

บ่อพักน้ำทิ้ง

มาตราส่วน AS SHOWN

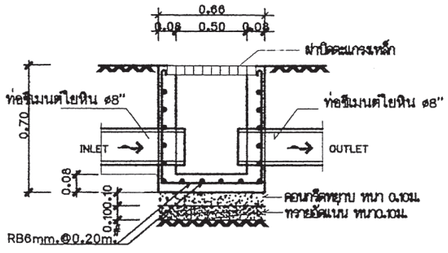

รูปตัด ①- ①

มาตราส่วน AS SHOWN

ตารางที่ 3 แสดงการเลือกใช้ขนาดถังบำบัดน้ำเสียแบบฝังใต้ดินสำหรับโครงการบ้านยิ้ม

ชื่อ	จำนวนห้องนอนของบ้าน	ปริมาณการบำบัด(ลบ.ม./วัน)
ถังบำบัดน้ำเสีย 1 (WWTP 1)	1 - 2	1
ถังบำบัดน้ำเสีย 2 (WWTP 2)	3 - 4	2
ถังบำบัดน้ำเสีย 3 (WWTP 3)	5 - 6	3

ถังบำบัดน้ำเสียเป็นระบบเกรอะ - กรองไร้อากาศ ตัวถังทำจากวัสดุไฟเบอร์กลาส์เสริมแรง สามารถรองรับปริมาณน้ำเสียได้ไม่น้อยกว่าตามที่กำหนดในตารางที่ 3 ที่ค่า BOD เข้าระบบไม่น้อยกว่า 250มิลลิกรัมต่อลิตร และค่า BOD ของน้ำที่ผ่านการบำบัดแล้วไม่เกิน 50มิลลิกรัมต่อลิตร

ตารางที่ 4 แสดงการเลือกใช้วัสดุท่อสำหรับโครงการบ้านยิ้ม

การใช้งาน	วัสดุ
ท่อประปา (CW)	ท่อ PVC Class 13.5 ผลิตตามมาตรฐาน มอก. 17 - 2532 ต่อด้วยน้ำยาประสานผลิตภัณฑ์เดียวกับผู้ผลิตท่อ
ท่อระบายน้ำโสโครก น้ำทิ้ง น้ำฝนและท่ออากาศ (S,W,RL,V)	ท่อ PVC Class 13.5 ผลิตตามมาตรฐาน มอก. 17 - 2532 ต่อด้วยน้ำยาประสานผลิตภัณฑ์เดียวกับผู้ผลิตท่อ

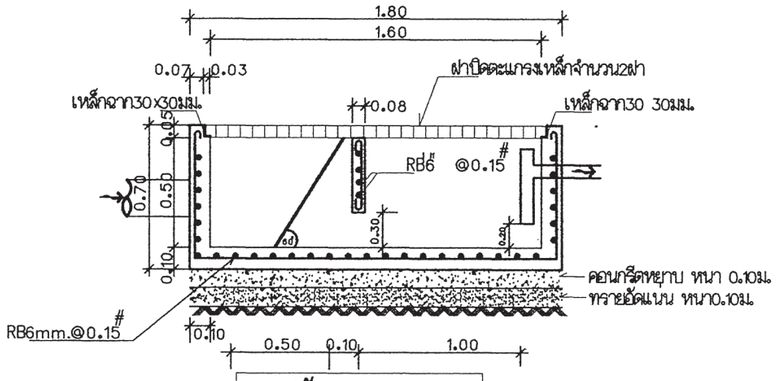

รูปตัด A-A

มาตราส่วน AS SHOWN

สำนักการ โยธา
กรุงเทพมหานคร

โครงการ
แบบบ้านยิ้มเพื่อประชาชน ระยะที่ 3

ตามนโยบาย
ม.ร.ว. สุขุมพันธุ์ บริพัตร
ผู้ว่าราชการกรุงเทพมหานคร
นายจุมพล สำเภาพล
รองผู้ว่าราชการกรุงเทพมหานคร
นางนินนาท ชลิตานนท์
ปลัดกรุงเทพมหานคร

ผู้อำนวยการสำนักการโยธา	
รองผู้อำนวยการสำนักการโยธา	
นายศรีศักดิ์ เลิศประพันธ์	
ผู้อำนวยการสำนักงานออกแบบ	
นายวัชรินทร์ บรรพต	
หัวหน้ากลุ่มงานสถาปัตยกรรม	
นายสินธุชัย บุญปักษ์	
หัวหน้ากลุ่มงานวิศวกรรมอาคาร	
นายธริยะ เผ่ะกุล	
สถาปนิก	
นางสาววรันธร ประสานสารกิจ	ส.สถ.2378
วิศวกรโครงสร้าง	
นายนรเทพ ฐาุล สย.7645	
วิศวกรไฟฟ้า	
นายรุญ มาสุรโล ภพ.2457	
วิศวกรสุขาภิบาล	
นายชีระสิทธิ์ ทิมสถิตย์ สย.8489	
วิศวกรเครื่องกล	
นายช่างเขียนแบบ	
นายบุญชัย วงษ์จริญ	

แบบ บ้านพักอาศัย 2 ชั้น
แบบที่ 089
ชื่อบ้าน สาละลังกา
เจ้าของ
สถานที่

แบบแสดง
รายการประกอบแบบโครงสร้าง

วันที่ :	เลขที่	รวม
30 พฤษภาคม 2557	SN-01	5

แผ่นที่	รวมแผ่น
34	38

FILE :

รายการแก้ไขแบบ

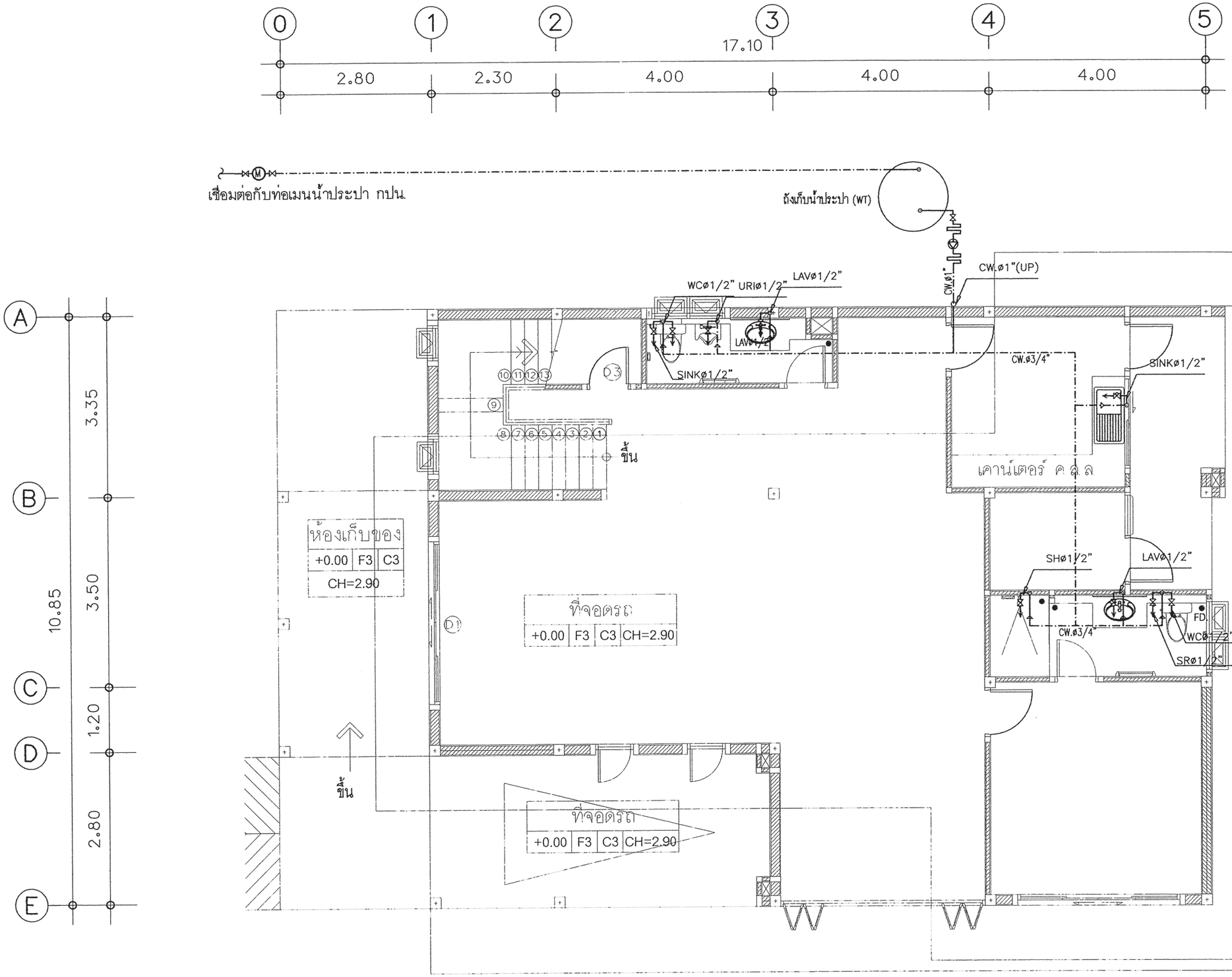

แปลนเดินท่อน้ำประปา ห้องน้ำ

1 : 75

สำนักการ โยธา
กรุงเทพมหานคร

โครงการ

แบบบ้านยิ้มเพื่อประชาชน ระยะที่ 3

ตามนโยบาย

ม.ร.ว. สุขุมพันธุ์ บริพัตร
ผู้ว่าราชการกรุงเทพมหานคร

นายจุมพล สำเภาพล
รองผู้ว่าราชการกรุงเทพมหานคร

นางนินนาท ชลิตานนท์
ปลัดกรุงเทพมหานคร

ผู้อำนวยการสำนักการโยธา	
รองผู้อำนวยการสำนักการโยธา	
นายทรีศักดิ์ เลิศประพันธ์	
ผู้อำนวยการสำนักงานออกแบบ	
นายรังสินทร์ บรรพต	
หัวหน้ากลุ่มงานสถาปัตยกรรม	
นายสินธุชัย บุญปักษ์	
หัวหน้ากลุ่มงานวิศวกรรมอาคาร	
นายธิยะ เมฆะกุล	
สถาปนิก	
นางสาววรันธร ประสานสารกิจ	ส.ถ.2378
วิศวกรโครงสร้าง	
นายนเรเทพ รูหุด	สย.7645
วิศวกรไฟฟ้า	
นายจรูญ มาสุรใจ	ภพ.2457
วิศวกรสุขาภิบาล	
นายจีระศิษฐ์ ทิมสมิตย์	สย.8489
วิศวกรเครื่องกล	
นายช่างเขียนแบบ	
นายบุญชัย วงษ์เจริญ	

แบบ บ้านพักอาศัย 2 ชั้น

แบบที่ 089

ชื่อบ้าน สาละลังกา

เจ้าของ

สถานที่

แบบแสดง

แปลนระบบประปา ชั้นล่าง

วันที่ :	แสที่	รวม
30 พฤษภาคม 2557	SN-02	5

แผ่นที่	รวมแผ่น
35	38

FILE :

รายการแก้ไขแบบ

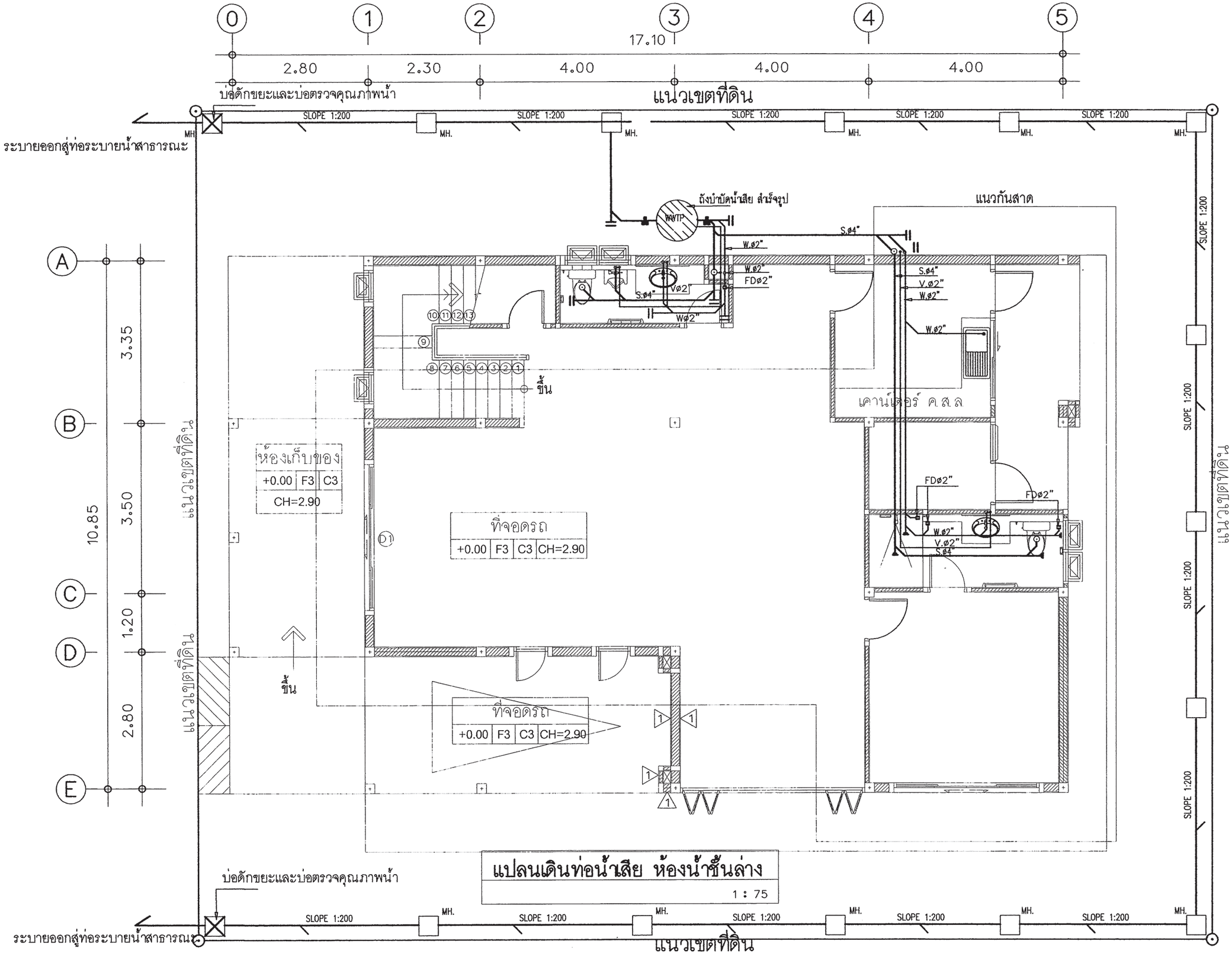

สำนักการ โยธา
กรุงเทพมหานคร

โครงการ
แบบบ้านยิ้มเพื่อประชาชน ระยะที่ 3

ตามนโยบาย
ม.ร.ว. สุขุมพันธุ์ บริพัตร
ผู้ว่าราชการกรุงเทพมหานคร
นายจุมพล สำเภาพล
รองผู้ว่าราชการกรุงเทพมหานคร
นางนินนาท ชลิตานนท์
ปลัดกรุงเทพมหานคร

ผู้อำนวยการสำนักการโยธา	
รองผู้อำนวยการสำนักการโยธา	
นายทวีศักดิ์ เลิศประพันธ์	
ผู้อำนวยการสำนักงานออกแบบ	
นายวีรินทร์ บรรพต	
หัวหน้ากลุ่มงานสถาปัตยกรรม	
นายสินธุชัย บุญปักษ์	
หัวหน้ากลุ่มงานวิศวกรรมอาคาร	
นายธิระ เมฆะกุล	
สถาปนิก	
นางสาววรันธร ประสานสารกิจ ส.ถ.2378	
วิศวกรโครงสร้าง	
นายนรเทพ ชูชุด สย.7645	
วิศวกรไฟฟ้า	
นายรุญ มาสุรใจ ภพ.2457	
วิศวกรสุขาภิบาล	
นายศิระสิทธิ์ ทิมสมิตย์ สย.8489	
วิศวกรเครื่องกล	
นายช่างเขียนแบบ	
นายบุญชัย วังเจริญ	

แบบ	บ้านพักอาศัย 2 ชั้น
แบบที่	089
ชื่อบ้าน	สาละลังกา
เจ้าของ	
สถานที่	

แบบแสดง
แปลนระบบสุขาภิบาล ชั้นล่าง

วันที่ :	เลขที่	รวม
30 พฤษภาคม 2557	SN-03	5

แผ่นที่	รวมแผ่น
36	38

FILE :

รายการแก้ไขแบบ

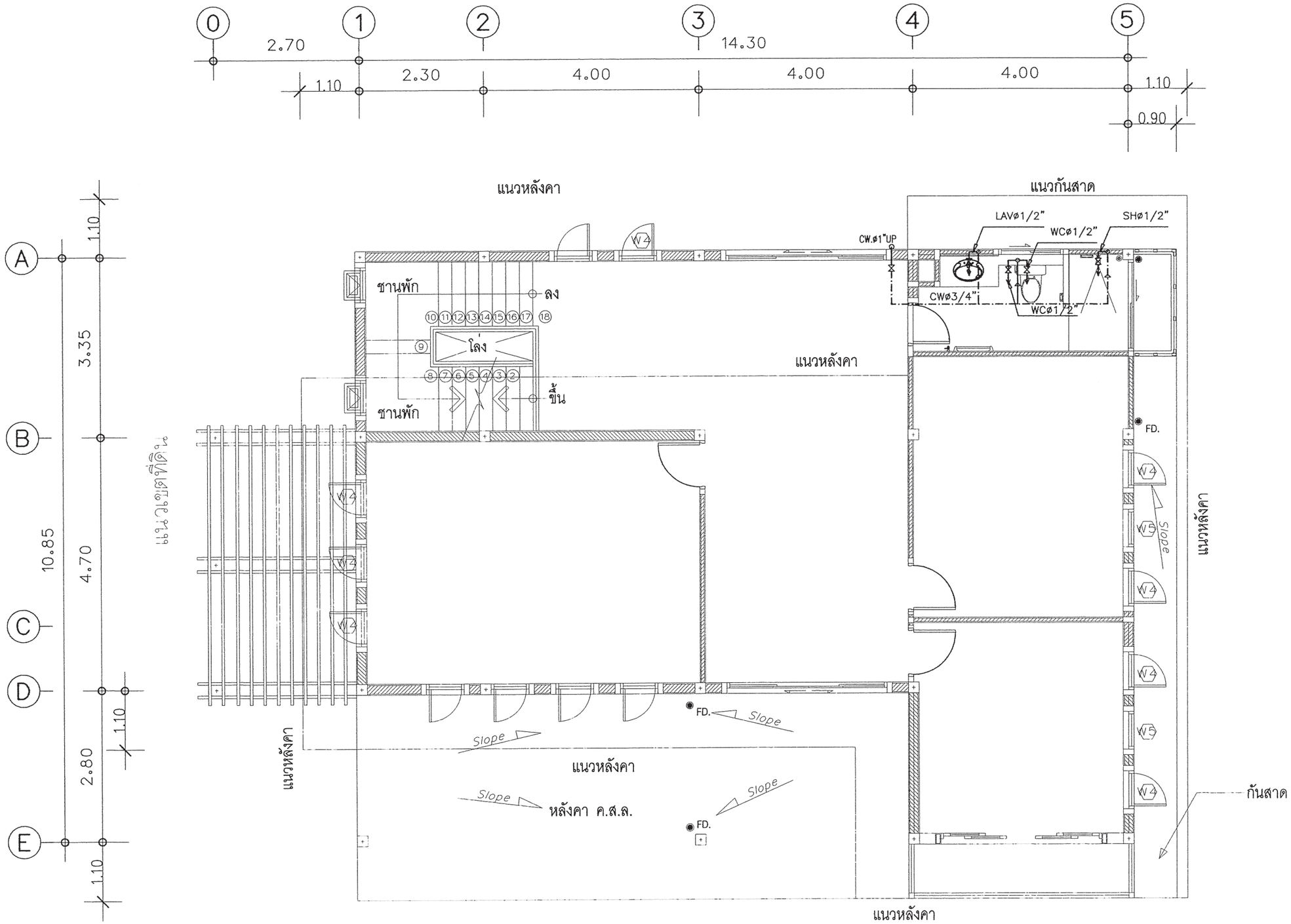

แปลนเดินท่อน้ำประปา ห้องน้ำชั้นบน

1 : 75

สำนักการ โยธา
กรุงเทพมหานคร

โครงการ

แบบบ้านยิ้มเพื่อประชาชน ระยะที่ 3

ตามนโยบาย

ม.ร.ว. สุขุมพันธุ์ บริพัตร
ผู้ว่าราชการกรุงเทพมหานคร

นายจุมพล สำเภาพล
รองผู้ว่าราชการกรุงเทพมหานคร

นางนินนาท ชลิตานนท์
ปลัดกรุงเทพมหานคร

ผู้อำนวยการสำนักการโยธา	
รองผู้อำนวยการสำนักการโยธา	
นายทวิศักดิ์ เลิศประพันธ์	
ผู้อำนวยการสำนักงานออกแบบ	
นายวีรินทร์ บรรพต	
หัวหน้ากลุ่มงานสถาปัตยกรรม	
นายสินสุชัย บุญปักษ์	
หัวหน้ากลุ่มงานวิศวกรรมอาคาร	
นายอิยะ เมฆะกุล	
สถาปนิก	
นางสาววรันธร ประสานสารกิจ	ส.ถ.2378
วิศวกรโครงสร้าง	
นายนเทพ รุจุล	สย.7645
วิศวกรไฟฟ้า	
นายจรูญ มาสุธโจ	ภพ.2457
วิศวกรสุขาภิบาล	
นายชีระสิทธิ์ หิมสถิตย์	สย.8489
วิศวกรเครื่องกล	
นายช่างเขียนแบบ	
นายบุญชัย วงษ์เจริญ	

แบบ บ้านพักอาศัย 2 ชั้น
แบบที่ 089
ชื่อบ้าน สาละลังกา
เจ้าของ
สถานที่

แบบแสดง
แปลนระบบประปา ชั้นบน

วันที่ :	เลขที่	รวม
30 พฤษภาคม 2557	SN-04	5

แผ่นที่	รวมแผ่น
37	38

FILE :

รายการแก้ไขแบบ

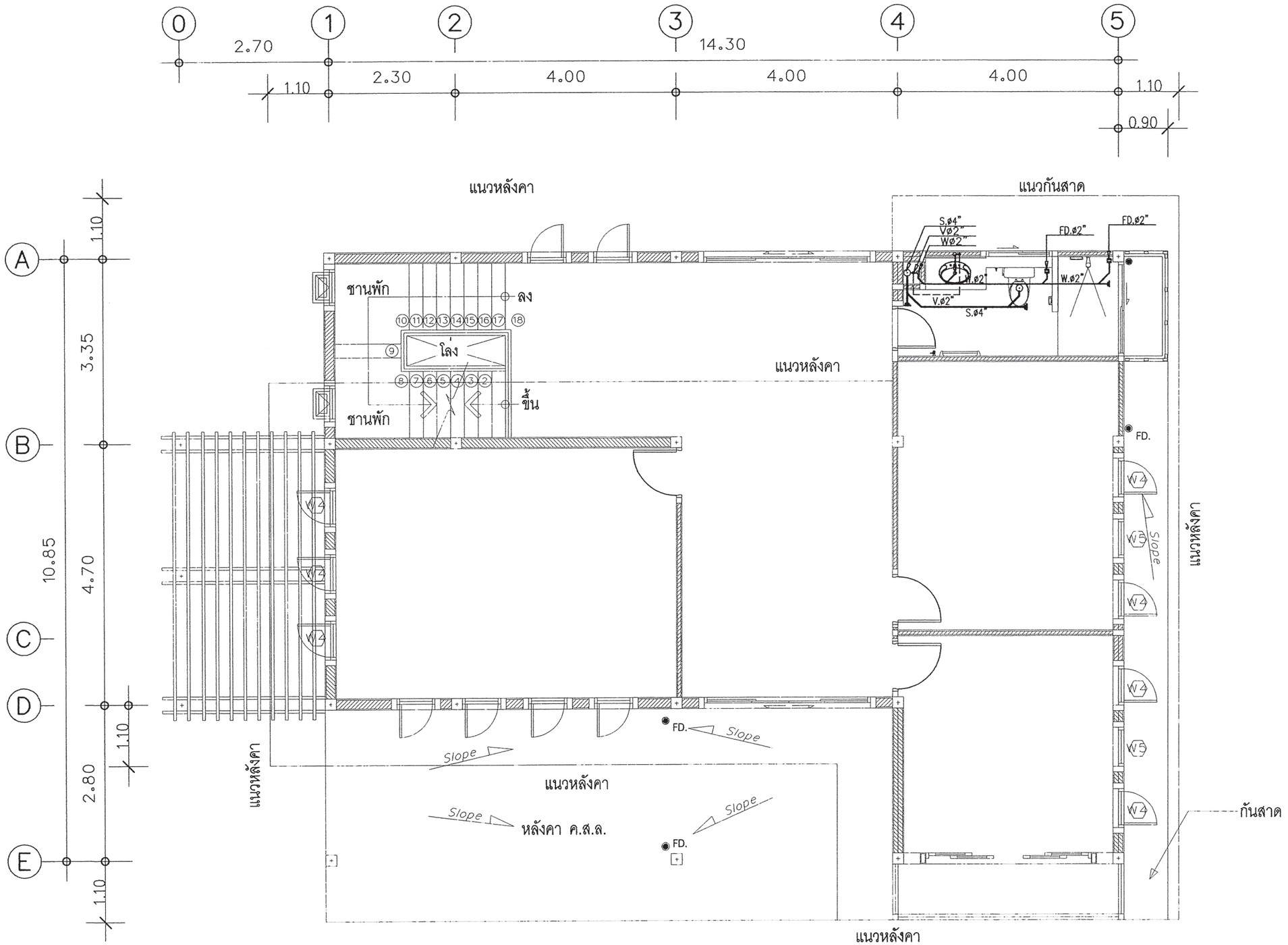

แปลนเดินท่อน้ำเสีย ห้องน้ำชั้นบน

1 : 75

สำนักการ โยธา
กรุงเทพมหานคร

โครงการ
แบบบ้านยิ้มเพื่อประชาชน ระยะที่ 3

ตามนโยบาย
ม.ร.ว. สุขุมพันธุ์ บริพัตร
ผู้ว่าราชการกรุงเทพมหานคร
นายจุมพล สำเภาพล
รองผู้ว่าราชการกรุงเทพมหานคร
นางนินนาท ชลิตานนท์
ปลัดกรุงเทพมหานคร

ผู้อำนวยการสำนักการโยธา	
รองผู้อำนวยการสำนักการโยธา	
นายทวีศักดิ์ เสิศประพันธ์	
ผู้อำนวยการสำนักงานออกแบบ	
นายรัรินทร์ บรรพต	
หัวหน้ากลุ่มงานสถาปัตยกรรม	
นายสินธุชัย บุญปักษ์	
หัวหน้ากลุ่มงานวิศวกรรมอาคาร	
นายธริยะ เมฆะกุล	
สถาปนิก	
นางสาววรันธร ประสานสารกิจ ส.ถ.2378	
วิศวกรโครงสร้าง	
นายนรเทพ ชูชุล สย.7645	
วิศวกรไฟฟ้า	
นายจรูญ มาสุรใจ ภฟก.2457	
วิศวกรสุขาภิบาล	
นายจิระสิทธิ์ ทิมสถิตย์ สย.8489	
วิศวกรเครื่องกล	
นายช่างเขียนแบบ	
นายบุญชัย วังจงจริญ	

แบบ บ้านพักอาศัย 2 ชั้น
แบบที่ 089
ชื่อบ้าน สาละลังกา
เจ้าของ
สถานที่

แบบแสดง
แปลนระบบสุขาภิบาล ชั้นบน

วันที่ :	เขตที่	รวม
30 พฤษภาคม 2557	SN-05	5

แผ่นที่	รวมแผ่น
38	38

FILE :

รายการแก้ไขแบบ

สำนักการโยธา กทม.

โครงการแบบบ้านยิ้ม...เพื่อประชาชนระยะที่ 3

www.bangkok.go.th/yota



เป็นเอกสารในการถ่ายสำเนาให้แก่ประชาชน ห้ามจำหน่าย หรือคิดค่าบริการในการออกแบบบ้านโดยเด็ดขาด