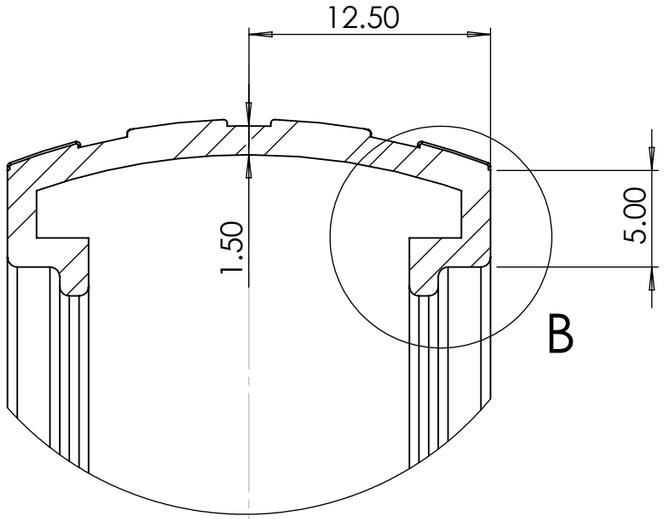

DETALLE A

ESCALA 3 : 1

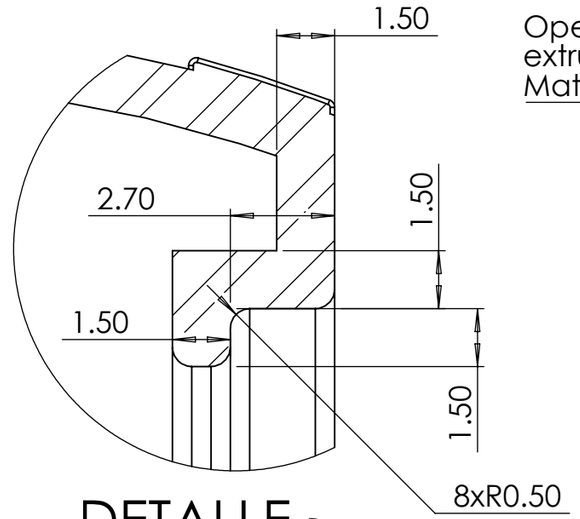

DETALLE B

ESCALA 6 : 1

Operación de
extruir .35 mm
Matriz circular 24 rep.

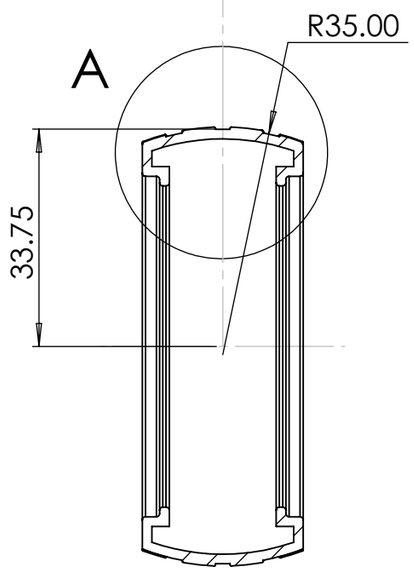

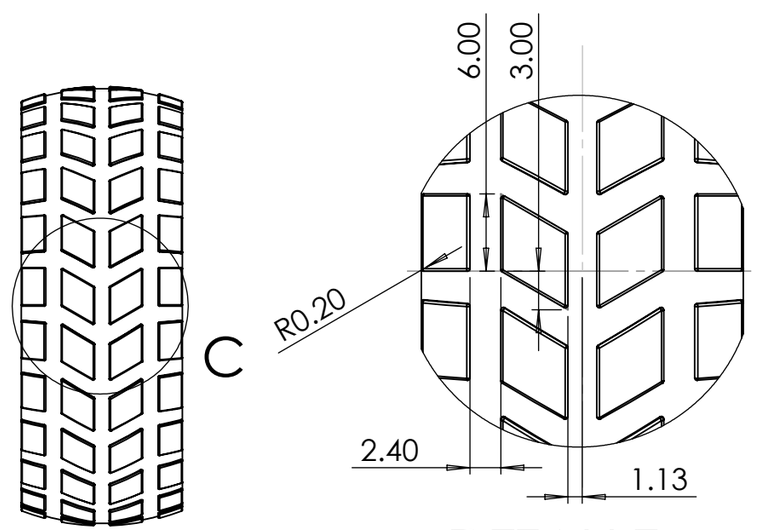

DETALLE C

ESCALA 2 : 1

Hoja: 1 de 1

Nombre de la pieza:

Llanta de juguete

Material: PET

Unidades: Milímetro, gramo, segundo

Peso: 18.02 gramos

Ver cursos -> https://bit.ly/2XkPw1U