มหานครแห่งความสุข

แบบบ้านสวย

“โครงการแบบบ้านยิ้ม...เพื่อประชาชนระยะที่ 3”

รัก กรุงเทพฯ ร่วมสร้าง กรุงเทพฯ
ม.ร.ว.สุขุมพันธุ์ บริพัตร
ผู้ว่าราชการกรุงเทพมหานคร



สำนักการโยธา กทม.

กรุงเทพมหานครร่วมกับสำนักการโยธา

120 แบบบ้าน

บ้านสวย ดี มีมาตรฐาน
ประหยัดเวลา ประหยัดค่าใช้จ่าย
พร้อมปลูกสร้างได้ทันที
มีให้เลือกหลากหลายแบบ

สาร...ผู้ว่าราชการกรุงเทพมหานคร

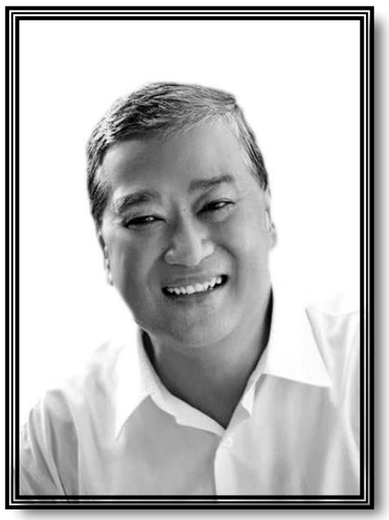

(หม่อมราชวงศ์สุขุมพันธุ์ บริพัตร)
ผู้ว่าราชการกรุงเทพมหานคร

กรุงเทพมหานครได้น้อมนำกระแสพระราชดำรัสของพระบาทสมเด็จพระเจ้าอยู่หัวที่จะสร้างให้ **“กรุงเทพฯ เป็นเมืองสวรรค์”** เป็นเมืองใหม่โดยไม่เน้นการย้าย แต่ปรับปรุงให้ดีขึ้นในทุกด้าน มาเป็นแนวทางในการบริหารจัดการเมืองและพัฒนากรุงเทพมหานครให้เป็นเมืองน่าอยู่อย่างยั่งยืน ซึ่งการสร้างความน่าอยู่ให้กับมหานครแห่งนี้ ต้องเริ่มต้นที่ **“บ้าน”** ด้วยบ้านเป็นรากฐานสำคัญของครอบครัว เป็นหนึ่งในปัจจัยสี่ที่สำคัญในการดำรงชีวิต และเป็นส่วนสำคัญต่อการสร้างความมั่นคงให้กับครอบครัวและสังคม กรุงเทพมหานครจึงได้กำหนดนโยบายที่จะผลักดันโครงการด้านที่อยู่อาศัยให้ได้มาตรฐานและปลอดภัย ด้วยการดำเนินโครงการแบบบ้านยิ้มเพื่อประชาชนระยะที่ ๓ ภายใต้แนวคิดเพื่อคนทั้งมวล (Universal Design) โดยจัดทำแบบบ้าน จำนวน ๒๐ แบบ สำหรับพี่น้องประชาชนทุกเพศ ทุกวัย และทุกกลุ่ม ไม่ว่าจะเป็นผู้สูงอายุ สตรีมีครรภ์ เด็กเล็กที่ยังต้องใช้รถเข็น รวมทั้งผู้ที่มีสุขภาพไม่สมบูรณ์แข็งแรงช่วยเหลือตัวเองได้อย่างยากลำบาก นอกจากนี้ยังได้ปรับปรุงแบบบ้านอีกจำนวน ๑๐๐ แบบ ให้มีความสมบูรณ์ ทันสมัย ตอบสนองต่อการใช้งานในทุกรูปแบบ เพื่อให้พี่น้องประชาชนได้มีโอกาสเลือกแบบบ้านจากหลากหลายสไตล์ พร้อมมีสถาปนิกและวิศวกรให้การรับรอง ซึ่งพี่น้องประชาชนสามารถขอรับแบบบ้านเพื่อนำไปก่อสร้างเป็นที่อยู่อาศัยของตนเองได้อย่างสะดวกรวดเร็วโดยไม่เสียค่าใช้จ่ายในการจ้างออกแบบ อันเป็นการส่งเสริมและสนับสนุนให้พี่น้องประชาชนมีที่อยู่อาศัยเป็นของตนเองมากยิ่งขึ้น พร้อมได้แบบบ้านที่สวยงาม ทันสมัย ปลอดภัย เป็นมิตรกับสิ่งแวดล้อม และถูกต้องตามที่กฎหมายควบคุมอาคารกำหนดไว้ทุกประการ

ผมและคณะผู้บริหารกรุงเทพมหานครมีความตั้งใจที่จะส่งความสุขกับพี่น้องประชาชน โดยการมอบ **“โครงการแบบบ้านยิ้มเพื่อประชาชน ระยะที่ ๓”** เพื่อเป็นการยกระดับและพัฒนาที่อยู่อาศัยของพี่น้องประชาชนให้ได้คุณภาพมาตรฐาน นำไปสู่การสร้างความมั่นคงให้กับครอบครัว ชุมชน และสังคม อันจะพัฒนามหานครแห่งนี้ ให้เป็น **“กรุงเทพฯ เมืองสวรรค์”** แก่ผู้อยู่อาศัย และผู้มาเยือนอย่างยั่งยืนตลอดไป

วัตถุประสงค์

๑.เพื่อเปิดโอกาสและให้ความช่วยเหลือแก่ประชาชนในเขตพื้นที่กรุงเทพมหานครและต่างจังหวัดที่มีที่ดิน ให้มีที่อยู่อาศัยเป็นของตัวเอง

๒. เพื่อให้ประชาชนสามารถประหยัดค่าใช้จ่ายและร่นระยะเวลา ในขั้นตอนของการจ้างออกแบบและการจ้างเขียนแบบก่อสร้าง โดยสามารถดำเนินการในส่วนของการขออนุญาตปลูกสร้างได้ทันที

๓. เพื่อให้ประชาชนมีแบบบ้านที่มีมาตรฐาน ให้เลือกหลากหลาย

๔. เพื่อสร้างภาพลักษณ์ที่ดีให้กับสำนักการโยธา กรุงเทพมหานคร ในฐานะที่เป็นหน่วยงานหนึ่งของกรุงเทพมหานคร

แบบบ้านชั้นเดียว

สัญญลักษณ์ประกอบแบบสถาปัตยกรรม

②	แนวศูนย์กลางเสาทางตั้ง
Ⓑ	แนวศูนย์กลางเสาทางนอน
	ทิศเหนือ
	เส้นแสดงขอบเขตที่ดิน
	เส้นแสดงแนวศูนย์กลาง
	เส้นแสดงแนวที่ซ้อนหรือจะมีในอนาคตหรือ
	ของเดิมที่ต้องเคลื่อนย้ายออก
	เส้นแสดงระยะตัด
	ศูนย์กลางถึงศูนย์กลาง
	ศูนย์กลางถึงริม
	ริมถึงริม
+3.00	ระดับในแปลน
▽+3.00	ระดับในรูปตัด
3	พื้น
2	ผนัง
①	ฝ้าเพดาน
④	ประตู
⑤	หน้าต่าง

สัญญลักษณ์ประกอบแบบสถาปัตยกรรม

	ดินถม
	ทรายหยาบอัดแน่น
	คอนกรีตเสริมเหล็ก
	ผนังก่ออิฐครึ่งแผ่น
	ผนังก่ออิฐเต็มแผ่น
	ผนังก่ออิฐเต็มหน้าเสา
	ผนังโครงเคร่าไม้
	ผนัง GLASS BLOCK
T-1 / A-09	หมายเลขแสดงรูปด้าน
	สัญญลักษณ์แสดงรูปด้าน
	แสดงในแบบแผ่นที่
2	หมายเลขแสดงรูปด้าน
	สัญญลักษณ์แสดงรูปด้านในแผ่นเดียวกัน
D-1 / A-09	หมายเลขแสดงรูปตัด
	สัญญลักษณ์แสดงแนวตัด
	แสดงในแบบแผ่นที่
T-1	หมายเลขแสดงรูปตัด
	สัญญลักษณ์แสดงแนวตัดในแผ่นเดียวกัน
D-1 / A-09	หมายเลขแสดงแบบขยาย
	สัญญลักษณ์แสดงแบบขยาย
	แสดงในแบบแผ่นที่
D-3	หมายเลขแสดงแบบขยาย
	สัญญลักษณ์แสดงแบบขยายในแผ่นเดียวกัน

สารบัญแบบสถาปัตยกรรม

เลขที่	รายการ	แผ่นที่	รายการ
	ปก		
A-01	สัญลักษณ์ประกอบแบบ		
A-02	รายการประกอบแบบ		
A-03	ผังบริเวณ , แผนที่สังเขป		
A-04	แปลนพื้น ชั้น 1		
A-05	แปลนหลังคา		
A-06	รูปด้าน ①		
A-07	รูปด้าน ②		
A-08	รูปด้าน ③		
A-09	รูปด้าน ④		
A-10	รูปตัด A		
A-11	รูปตัด B		
A-12	แบบขยายห้องน้ำ		
A-13	แบบขยายประตู-หน้าต่าง		
A-14	แบบขยายบันได-ลิฟต์โดยสาร		
A-15	แบบขยายถังบำบัดน้ำเสีย-ถังดักไขมัน		

สารบัญแบบวิศวกรรมไฟฟ้าและสื่อสาร

แผ่นที่	รายการ
E-01	สัญลักษณ์ระบบไฟฟ้า , รายการระบบไฟฟ้า
E-02	แปลนระบบไฟฟ้า

สารบัญแบบวิศวกรรรมเครื่องกล

สารบัญแบบวิศวกรรมโครงสร้าง

แผ่นที่	รายการ
S-01	รายการประกอบแบบโครงสร้าง
S-02	แปลนฐานราก เสา แปลนคาน-พื้นชั้นล่าง
S-03	แปลนโครงสร้างหลังคา
S-04	แบบขยายโครงสร้าง 1
S-05	แบบขยายโครงสร้าง 2
S-06	แบบขยายโครงสร้าง 3

สารบัญแบบวิศวกรรมสุขาภิบาล

แผ่นที่	รายการ
SN-01	รายการประกอบแบบสุขาภิบาล
SN-02	แปลนระบบสุขาภิบาล
SN-03	แปลนระบบประปา

รายการพื้น

F1	พื้น คสล. ผิวปูกระเบื้องเซรามิค ชนิดปูพื้น กำหนดสีและขนาดภายหลัง
F2	พื้น คสล. ผิวปูปาร์เก้ไม้เนื้อแข็ง
F3	พื้น คสล. ผิวปูกระเบื้องเซรามิคผิวกันลื่น ชนิดปูพื้น กำหนดสีและขนาดภายหลัง
F4	พื้นซีเมนต์ ผิวขัดมัน ผสมน้ำยากันซึม
F5	พื้น คสล. พร้อมทำระบบกันซึม
F6	พื้น คสล. ผิวปูกระเบื้องแกรนิตโต้ กำหนดสีและขนาดภายหลัง

รายการฝ้าเพดาน

C1	ฝ้าเพดาน FIBER CEMENT BOARD ทาสีโครงเคร่าเหล็ก 1"x1"กรุตาข่ายกันแมลง
C2	ฝ้าอิฐมอญบอร์ดหนา 9มม. ฉาบเรียบทาสี โครงเคร่าโลหะ
C3	ฝ้าอิฐมอญบอร์ดกันชื้นหนา 9มม.ฉาบเรียบทาสี โครงเคร่าโลหะ

รายการผนัง

①	ผนังก่ออิฐมวลเบาฉาบปูนเรียบ ทาสี
②	ผนังก่ออิฐมวลเบาผิวกรุกระเบื้องเซรามิครนิดปูผนัง เลยระดับฝ้าเพดานอย่างน้อย 10 ซม.
③	ผนังก่ออิฐมวลเบา กรุทับด้วยไม้ฝาสังเคราะห์
④	ผนังก่ออิฐมวลเบา กรุทับด้วยหินสังเคราะห์
⑤	ผนังก่ออิฐมวลเบาฉาบปูนเรียบเซาะร่อง

หมายเหตุ – สีอาคารใช้ตามมาตรฐาน TOA SUPERSHIELD DURACLEAN หรือเทียบเท่า

หมายเหตุ

1. ระยะในแปลนเป็นระบบเมตริก หน่วยวัดเป็นเมตร
2. ระยะในแบบถือตัวเลขเป็นเกณฑ์ ห้ามวัด ประมาณหรือคาดคะเน
3. การก่อสร้างต้องเป็นไปตามมาตราฐานงานก่อสร้างกรมโยธาธิการ

สำนักการ โยธา
กรุงเทพมหานคร

โครงการ
แบบบ้านยิ้มเพื่อประชาชน ระยะที่ 3

ตามนโยบาย
ม.ร.ว. สุขุมพันธุ์ บริพัตร
ผู้ว่าราชการกรุงเทพมหานคร
นายจุมพล สำเภาพล
รองผู้ว่าราชการกรุงเทพมหานคร
นางนินนาท ชลิตานนท์
ปลัดกรุงเทพมหานคร

ผู้อำนวยการสำนักการโยธา	
รองผู้อำนวยการสำนักการโยธา	
นายทวีศักดิ์ เลิศประพันธ์	
ผู้อำนวยการสำนักงานออกแบบ	
นายรัชพินทร์ บรรพต	
หัวหน้ากลุ่มงานสถาปัตยกรรม	
นายสินธุ์ชัย บุญบักษ์	
หัวหน้ากลุ่มงานวิศวกรรมอาคาร	
นายชวิชญะ เมฆะกุล	
สถาปนิก	
นายศิริศักดิ์ รันดี	ภ.สถ.5920
วิศวกรโครงสร้าง	
นายศิรชา คงศรี	สย.5244
วิศวกรไฟฟ้า	
นายจรูญ มาสุขใจ	ภฟก.2457
วิศวกรสุขาภิบาล	
นายจิระสิทธิ์ ทิมสถิตย์	สย.8489
วิศวกรเครื่องกล	
นายช่างเขียนแบบ	
นางสาวสุกัญญา ช้างมุล	

แบบ บ้านพักอาศัย 1 ชั้น
แบบที่ 017
ชื่อบ้าน จงกลนี

เจ้าของ

สถานที่

แบบแสดง
สารบัญแบบ
สัญลักษณ์ประกอบแบบ

วันที่ :	เลขที่	รวม
ธันวาคม 2553	A-01	15

แผ่นที่	รวมแผ่น
01	26

FILE :

รายการแก้ไขแบบ
มิถุนายน 2557

รายการ โครงการแบบบ้านยิ้มเพื่อประชาชน ระยะที่ 3

.....

รายละเอียดประกอบแบบ

1 งานสถาปัตยกรรม

1.1 งานวัสดุผิวพื้น

[1] พื้น คสล. ปูกระเบื้องเซรามิค ชนิดปูพื้น กำหนดสีและขนาดภายหลัง

[2] พื้น คสล. ปูปาร์เก้ไม้เนื้อแข็ง

[3] พื้น คสล. ปูกระเบื้องเซรามิคผิวกันลื่น ชนิดปูพื้น กำหนดสีและขนาดภายหลัง

[4] พื้นซีเมนต์ ผิวขัดมัน ผสมน้ำยากันซึม

[5] พื้น คสล. พร้อมทำระบบกันซึม

1.2 งานผนัง

△1 ผนังก่ออิฐมวลเบาฉาบปูนเรียบ ทาสี

△2 ผนังก่ออิฐมวลเบาผิวกรุกระเบื้องเซรามิคชนิดบุผนัง เลยระดับฝ้าเพดานอย่างน้อย 10 ซม

△3 ผนังก่ออิฐมวลเบา กรุทับด้วยไม้สังเคราะห์

△4 ผนังก่ออิฐมวลเบา กรุทับด้วยหินสังเคราะห์

△5 ผนังก่ออิฐมวลเบาฉาบปูนเรียบเซาะร่อง

1.3 งานฝ้าเพดาน

(1) ฝ้าเพดาน FIBER CEMENT BOARD ทาสี โครงเคร่าเหล็ก 1" x1" กรุตาข่ายกันแมลง

(2) แผ่นอิปซั่ม หนา 9 มม. ฉาบเรียบทาสี โครงเคร่าอลูมิเนียม

(3) แผ่นอิปซั่มชนิดกันชื้น หนา 9 มม. ฉาบเรียบทาสี โครงเคร่าอลูมิเนียม

1.4 งานประตู – หน้าต่าง – ตามแบบขยายประตูหน้าต่าง

1.5 งานสุขภัณฑ์ – ตามแบบขยายห้องน้ำ

1.6 บันไดและราวบันได – โครงสร้าง คสล. วัสดุผิว และลูกกรง ตามแบบขยายบันได

1.7 งานสี

- สีทาภายนอก ใช้สีชนิดทาภายนอก
- สีทาภายใน ใช้สีชนิดทาภายใน
- สีทาเหล็ก และไม้ ใช้สีน้ำมัน

2 งานโครงสร้าง ดูรายละเอียดงานวิศวกรรมโครงสร้าง

3 งานระบบไฟฟ้า ดูรายละเอียดงานวิศวกรรมไฟฟ้า

4 งานระบบสุขาภิบาล ดูรายละเอียดงานวิศวกรรมสุขาภิบาล

ข้อกำหนด

- โครงสร้างที่คำนวณไว้ สามารถรับน้ำหนักผนังก่ออิฐมอญได้
- โครงสร้างที่คำนวณไว้ สามารถรับน้ำหนักหลังคาคอนกรีตได้
- ควรคำนึงถึงระบบกำจัดปลวกด้วย
- แบบรูป และรายการนี้ ใช้เฉพาะในเขตกรุงเทพมหานครเท่านั้น
- ระดับ +0.00 ให้ยึดถือระดับถนนหน้าโครงการเป็นหลัก

สำนักการ โยธา
กรุงเทพมหานคร

โครงการ
แบบบ้านยิ้มเพื่อประชาชน ระยะที่ 3

ตามนโยบาย
ม.ร.ว. สุขุมพันธุ์ บริพัตร
ผู้ว่าราชการกรุงเทพมหานคร
นายจุมพล สำเภาพล
รองผู้ว่าราชการกรุงเทพมหานคร
นางนินนาท ชลิตานนท์
ปลัดกรุงเทพมหานคร

ผู้อำนวยการสำนักการโยธา	
รองผู้อำนวยการสำนักการโยธา	
นายศิริศักดิ์ เลิศประพันธ์	
ผู้อำนวยการสำนักงานออกแบบ	
นายรัชนิทร์ บรรพต	
หัวหน้ากลุ่มงานสถาปัตยกรรม	
นายสินธุ์ชัย บุญบักษ์	
หัวหน้ากลุ่มงานวิศวกรรมอาคาร	
นายธวัชชะ เมฆะกุล	
สถาปนิก	
นายศิริศักดิ์ รันดี	ภ.สถ.5920
วิศวกรโครงสร้าง	
นายศิรา คงศรี	สย.5244
วิศวกรไฟฟ้า	
นายรุญ มาสุขใจ	ภฟก.2457
วิศวกรสุขาภิบาล	
นายจิระสิทธิ์ ทิมสถิตย์	สย.8489
วิศวกรเครื่องกล	
นายช่างเขียนแบบ	
นางสาวสุกัญญา ช้างมูล	

แบบ บ้านพักอาศัย 1 ชั้น
แบบที่ 017
ชื่อบ้าน จงกลนี

เจ้าของ

สถานที่

แบบแสดง
รายการประกอบแบบ

วันที่ :	เลขที่	รวม
ธันวาคม 2553	A--02	15

แผ่นที่	รวมแผ่น
02	26

FILE :

รายการแก้ไขแบบ
มิถุนายน 2557

สำนักการ โยธา
กรุงเทพมหานคร

โครงการ

แบบบ้านยิ้มเพื่อประชาชน ระยะที่ 3

ตามนโยบาย

ม.ร.ว. สุขุมพันธุ์ บริพัตร
ผู้ว่าราชการกรุงเทพมหานคร

นายจุมพล สำเภาพล
รองผู้ว่าราชการกรุงเทพมหานคร

นางนินนาท ชลิตานนท์
ปลัดกรุงเทพมหานคร

ผู้อำนวยการสำนักการโยธา	
รองผู้อำนวยการสำนักการโยธา	
นายทวิศักดิ์ เลิศประพันธ์	
ผู้อำนวยการสำนักงานออกแบบ	
นายรังรินทร์ บรรทด	
หัวหน้ากลุ่มงานสถาปัตยกรรม	
นายสินธุชัย บุญปักษ์	
หัวหน้ากลุ่มงานวิศวกรรมอาคาร	
นายอิทยะ เมฆะกุล	

สถาปนิก	
นายศิริศักดิ์ ชันดี	ภ.สถ.5920
วิศวกรโครงสร้าง	
นายศิรา คงศรี	สย.5244
วิศวกรไฟฟ้า	
นายจรูญ มาสุขใจ	ภฟก.2457
วิศวกรสุขาภิบาล	
นายจิระสิทธิ์ ทิมสถิตย์	สย.8489
วิศวกรเครื่องกล	
นายช่างเขียนแบบ	
นางสาวสุกัญญา ช้างมูล	

แบบ บ้านพักอาศัย 1 ชั้น
แบบที่ 017
ชื่อบ้าน จงกลนี

เจ้าของ

สถานที่

แบบแสดง
ผังผริเวณ
แผนที่สังเขป

วันที่ :	เลขที่	รวม
ธันวาคม 2553	A-03	15

แผ่นที่	รวมแผ่น
03	26

FILE :

รายการแก้ไขแบบ
มิถุนายน 2557

แผนที่สังเขป

มาตราส่วน 1 : 75

ผังผริเวณ

มาตราส่วน 1 : 75

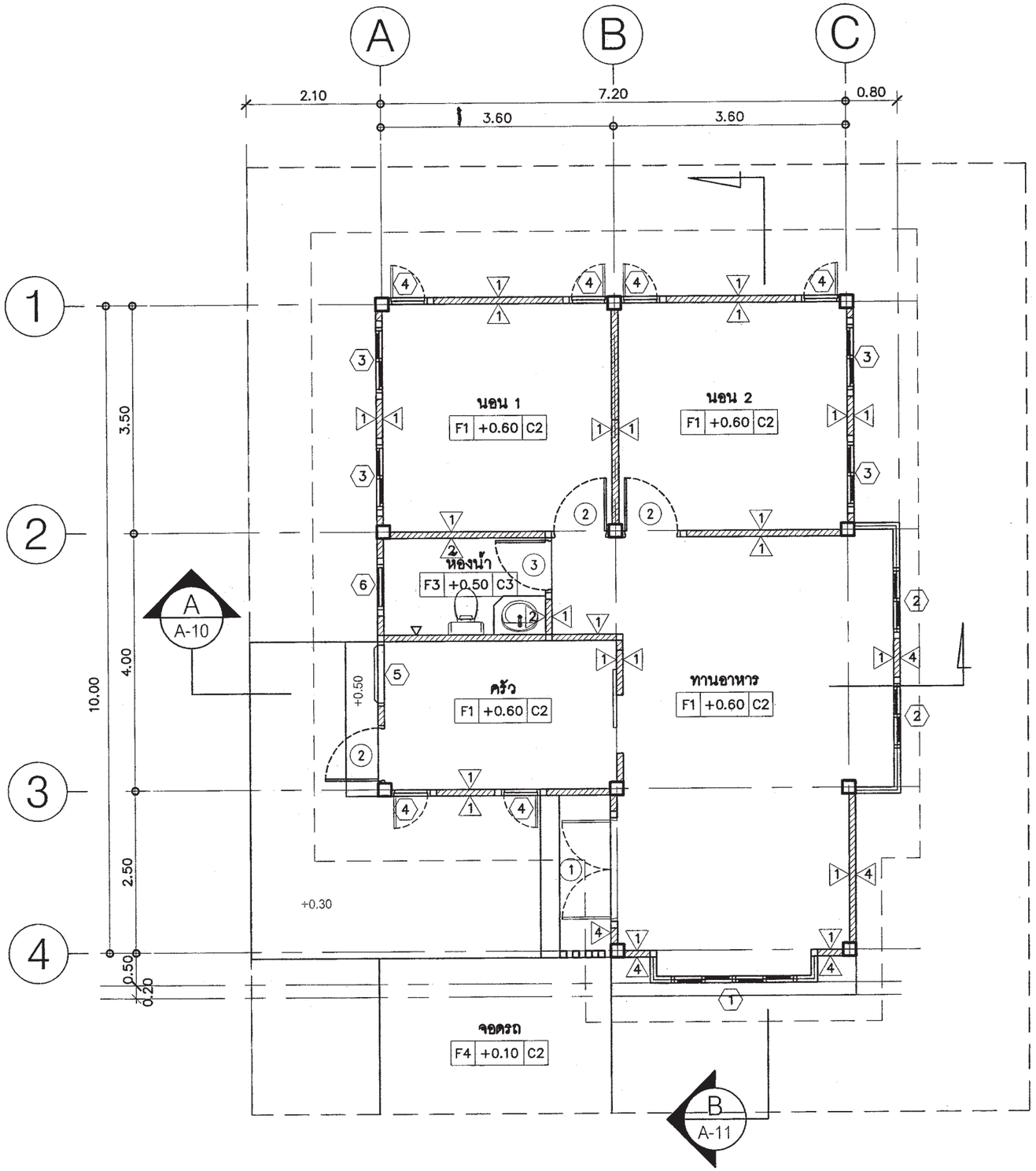

แปลนพื้นชั้น 1

มาตราส่วน 1:75

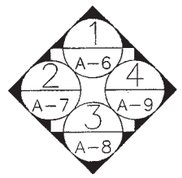

สำนักการ โยธา
กรุงเทพมหานคร

โครงการ
แบบบ้านยิ้มเพื่อประชาชน ระยะที่ 3

ตามนโยบาย
ม.ร.ว. สุขุมพันธุ์ บริพัตร
ผู้ว่าราชการกรุงเทพมหานคร
นายจุมพล สำเภาพล
รองผู้ว่าราชการกรุงเทพมหานคร
นางนินนาท ชลิตานนท์
ปลัดกรุงเทพมหานคร

ผู้อำนวยการสำนักการโยธา	
รองผู้อำนวยการสำนักการโยธา	
นายทวีศักดิ์ เลิศประพันธ์	
ผู้อำนวยการสำนักงานออกแบบ	
นายรังรินทร์ บรรพต	
หัวหน้ากลุ่มงานสถาปัตยกรรม	
นายสินธุ์ชัย บุญปักษ์	
หัวหน้ากลุ่มงานวิศวกรรมอาคาร	
นายธวัชชะ เมฆะกุล	
สถาปนิก	
นายศิริศักดิ์ รันดี	ภ.สถ.5920
วิศวกรโครงสร้าง	
นายคิรา คงศรี	สย.5244
วิศวกรไฟฟ้า	
นายจรูญ มาสุขใจ	ภฟก.2457
วิศวกรสุขาภิบาล	
นายจิระสิทธิ์ ทิมสถิตย์	สย.8489
วิศวกรเครื่องกล	
นายช่างเขียนแบบ	
นางสาวสุกัญญา ช้างมูล	

แบบ บ้านพักอาศัย 1 ชั้น
แบบที่ 017
ชื่อบ้าน จงกลนี
เจ้าของ
สถานที่

แบบแสดง
แปลนพื้นชั้น 1

วันที่ :	เลขที่	รวม
ธันวาคม 2553	A-04	15

แผ่นที่	รวมแผ่น
04	26

FILE :

รายการแก้ไขแบบ
มิถุนายน 2557

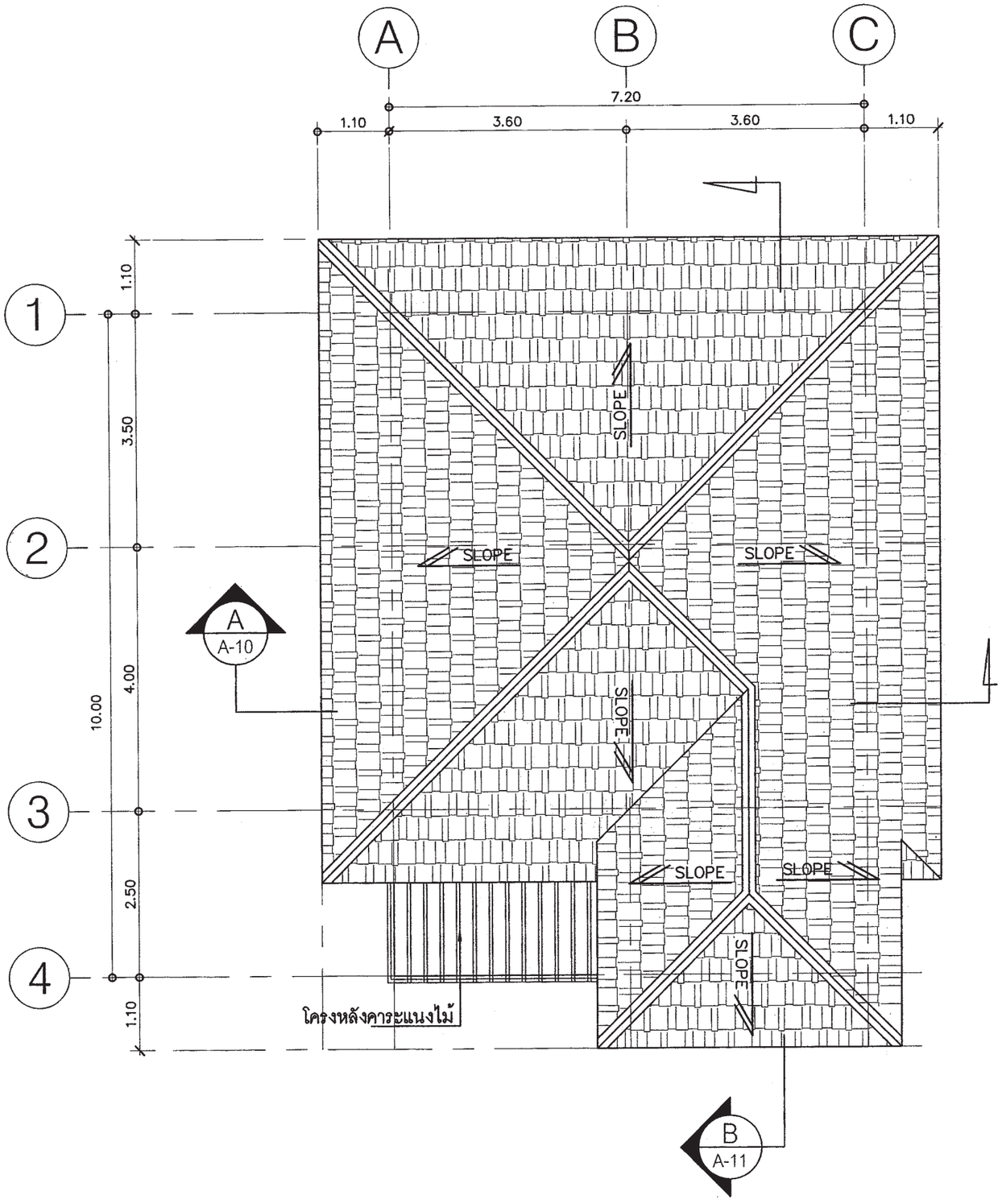

แปลนหลังคา

มาตราส่วน 1:75

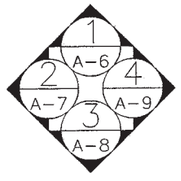

สำนักการ โยธา
กรุงเทพมหานคร

โครงการ
แบบบ้านยิ้มเพื่อประชาชน ระยะที่ 3

ตามนโยบาย
ม.ร.ว. สุขุมพันธุ์ บริพัตร
ผู้ว่าราชการกรุงเทพมหานคร
นายจุมพล สำเภาพล
รองผู้ว่าราชการกรุงเทพมหานคร
นางนินนาท ชลิตานนท์
ปลัดกรุงเทพมหานคร

ผู้อำนวยการสำนักการโยธา	
รองผู้อำนวยการสำนักการโยธา	
นายทวิศักดิ์ เลิศประพันธ์	
ผู้อำนวยการสำนักงานออกแบบ	
นายรังรินทร์ บรรพต	
หัวหน้ากลุ่มงานสถาปัตยกรรม	
นายสินธุ์ชัย บุญบักษ์	
หัวหน้ากลุ่มงานวิศวกรรมอาคาร	
นายอริยะ เมฆะกุล	
สถาปนิก	
นายศิริศักดิ์ รันดี	ภ.สถ.5920
วิศวกรโครงสร้าง	
นายคิรา คงศรี	สย.5244
วิศวกรไฟฟ้า	
นายจรูญ มาสุขใจ	ภพก.2457
วิศวกรสุขาภิบาล	
นายจิระสิทธิ์ พิมสถิตย์	สย.8489
วิศวกรเครื่องกล	
นายช่างเขียนแบบ	
นางสาวสุกัญญา ช้างมูล	

แบบ บ้านพักอาศัย 1 ชั้น
แบบที่ 017
ชื่อบ้าน จงกลนี

เจ้าของ

สถานที่

แบบแสดง
แปลนหลังคา

วันที่ :	เลขที่	รวม
ธันวาคม 2553	A-05	15

แผ่นที่	รวมแผ่น
05	26

FILE :

รายการแก้ไขแบบ
มิถุนายน 2557

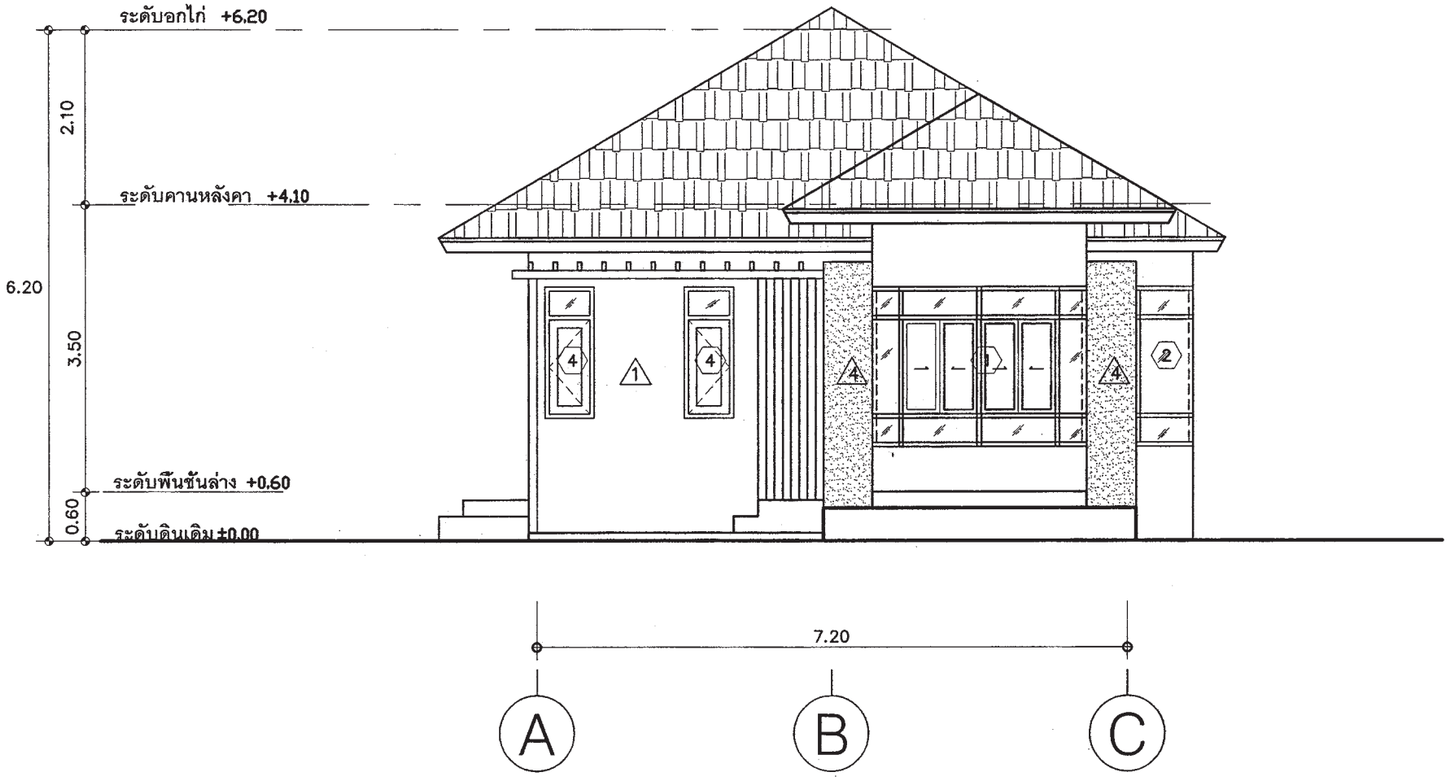

รูปด้าน 1

มาตราส่วน 1:75

สำนักการ โยธา
กรุงเทพมหานคร

โครงการ

แบบบ้านยิ้มเพื่อประชาชน ระยะที่ 3

ตามนโยบาย

ม.ร.ว. สุขุมพันธุ์ บริพัตร
ผู้ว่าราชการกรุงเทพมหานคร

นายจุมพล สำเภาพล
รองผู้ว่าราชการกรุงเทพมหานคร

นางนินนาท ชลิตานนท์
ปลัดกรุงเทพมหานคร

ผู้อำนวยการสำนักการโยธา	
รองผู้อำนวยการสำนักการโยธา	
นายทวีศักดิ์ เลิศประพันธ์	
ผู้อำนวยการสำนักงานออกแบบ	
นายรัชรินทร์ บรรพต	
หัวหน้ากลุ่มงานสถาปัตยกรรม	
นายสินธุชัย บุญปักษ์	
หัวหน้ากลุ่มงานวิศวกรรมอาคาร	
นายอริยะ เมฆะกุล	
สถาปนิก	
นายศิริศักดิ์ ชันดี	ภ.สถ.5920
วิศวกรโครงสร้าง	
นายศิรา คงศรี	สย.5244
วิศวกรไฟฟ้า	
นายจรูญ มาสุขใจ	ภฟท.2457
วิศวกรสุขาภิบาล	
นายจีระสิทธิ์ ทิมสถิตย์	สย.8489
วิศวกรเครื่องกล	
นายช่างเขียนแบบ	
นางสาวสุกัญญา ช้างมุด	

แบบ บ้านพักอาศัย 1 ชั้น
แบบที่ 017
ชื่อบ้าน จงกลนี

เจ้าของ

สถานที่

แบบแสดง
รูปด้าน 1

วันที่ :	เลขที่	รวม
ธันวาคม 2553	A-06	15

แผ่นที่	รวมแผ่น
06	26

FILE :

รายการแก้ไขแบบ
มิถุนายน 2557

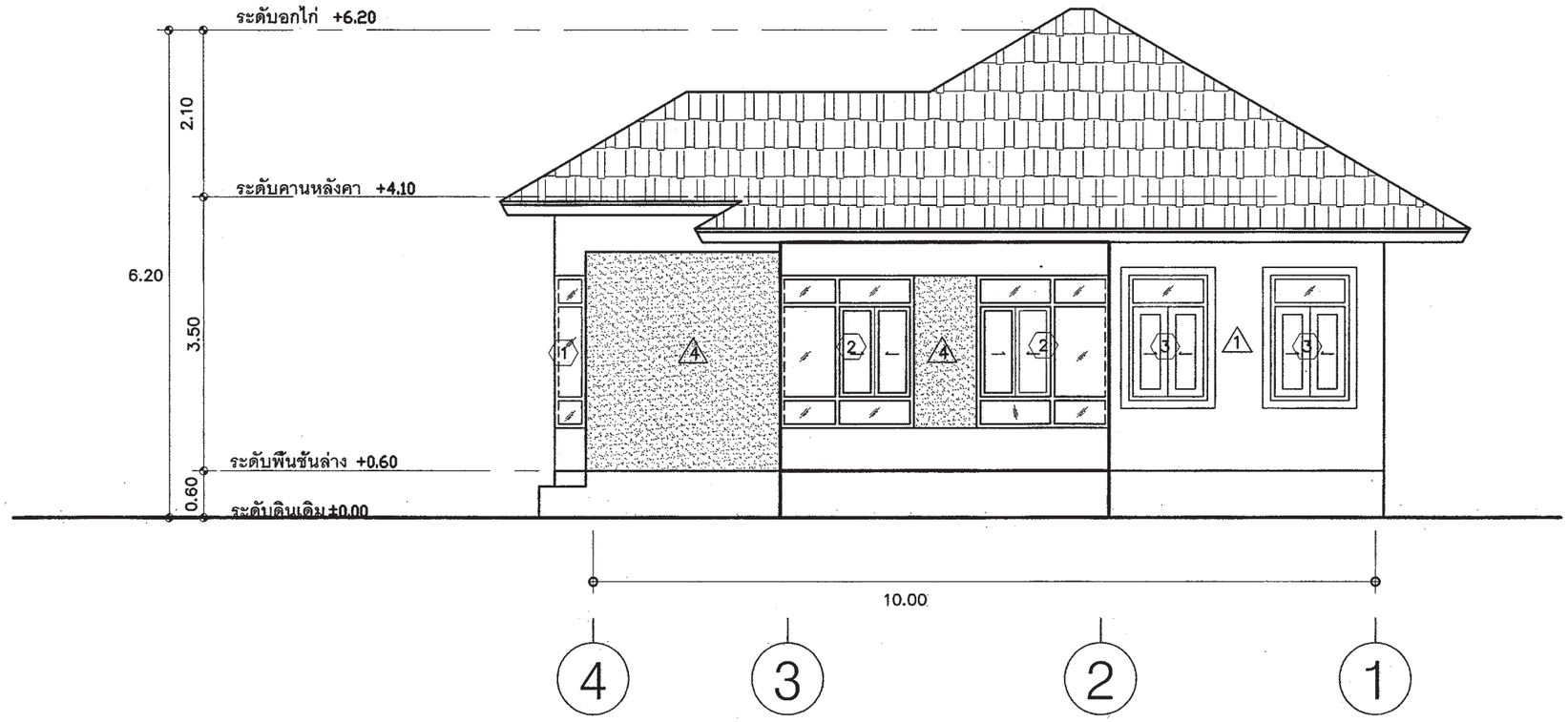

รูปด้าน (2)

มาตราส่วน 1:75

สำนักการ โยธา
กรุงเทพมหานคร

โครงการ

แบบบ้านยิ้มเพื่อประชาชน ระยะที่ 3

ตามนโยบาย

ม.ร.ว. สุขุมพันธุ์ บริพัตร
ผู้ว่าราชการกรุงเทพมหานคร

นายจุมพล สำเภาพล
รองผู้ว่าราชการกรุงเทพมหานคร

นางนินนาท ชลิตานนท์
ปลัดกรุงเทพมหานคร

ผู้อำนวยการสำนักการโยธา	
รองผู้อำนวยการสำนักการโยธา	
นายทวิศักดิ์ เลิศประพันธ์	
ผู้อำนวยการสำนักงานออกแบบ	
นายวัรินทร์ บรรทด	
หัวหน้ากลุ่มงานสถาปัตยกรรม	
นายสินธุ์ชัย บุญปักษ์	
หัวหน้ากลุ่มงานวิศวกรรมอาคาร	
นายธวัชชะ เมฆะกุล	

สถาปนิก	
นายศิริศักดิ์ ชันดี	ภ.สถ.5920
วิศวกรโครงสร้าง	
นายศิรา คงศรี	สย.5244
วิศวกรไฟฟ้า	
นายจรูญ มาสุขใจ	ภฟก.2457
วิศวกรสุขาภิบาล	
นายจิระสิทธิ์ ทิมสถิตย์	สย.8489
วิศวกรเครื่องกล	
นายช่างเขียนแบบ	
นางสาวสุกัญญา ช้างมูล	

แบบ บ้านพักอาศัย 1 ชั้น
แบบที่ 017
ชื่อบ้าน จงกลนี

เจ้าของ

สถานที่

แบบแสดง
รูปด้าน 2

วันที่ :	เลขที่	รวม
ธันวาคม 2553	A-07	15

แผ่นที่	รวมแผ่น
07	26

FILE :

รายการแก้ไขแบบ
มิถุนายน 2557

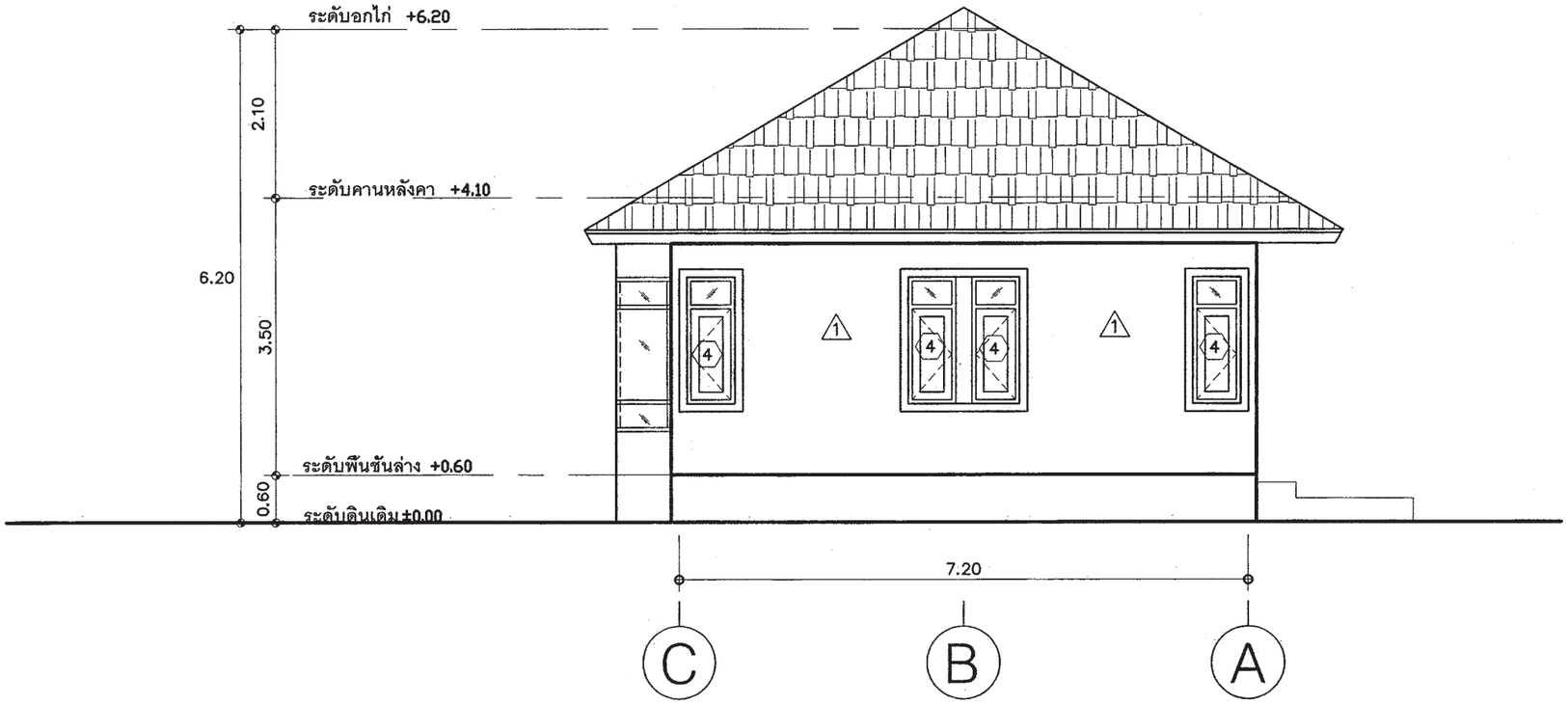

รูปด้าน 3

มาตราส่วน 1:75

สำนักการ โยธา
กรุงเทพมหานคร

โครงการ

แบบบ้านยิ้มเพื่อประชาชน ระยะที่ 3

ตามนโยบาย

ม.ร.ว. สุขุมพันธุ์ บริพัตร
ผู้ว่าราชการกรุงเทพมหานคร

นายจุมพล สำเภาพล
รองผู้ว่าราชการกรุงเทพมหานคร

นางนินนาท ชลิตานนท์
ปลัดกรุงเทพมหานคร

ผู้อำนวยการสำนักการโยธา	
รองผู้อำนวยการสำนักการโยธา	
นายทวิศักดิ์ เลิศประพันธ์	
ผู้อำนวยการสำนักงานออกแบบ	
นายวัรินทร์ บรรพต	
หัวหน้ากลุ่มงานสถาปัตยกรรม	
นายสินธุ์ชัย บุญปักษ์	
หัวหน้ากลุ่มงานวิศวกรรมอาคาร	
นายอริยะ เมฆะกุล	
สถาปนิก	
นายศิริศักดิ์ รันดี	ภ.สถ.5920
วิศวกรโครงสร้าง	
นายศิรา คงศรี	สย.5244
วิศวกรไฟฟ้า	
นายจรูญ มาสุขใจ	ภฟก.2457
วิศวกรสุขาภิบาล	
นายจิระสิทธิ์ ทิมสติตย์	สย.8489
วิศวกรเครื่องกล	
นายช่างเขียนแบบ	
นางสาวสุกัญญา ช้างมูล	

แบบ บ้านพักอาศัย 1 ชั้น
แบบที่ 017
ชื่อบ้าน จงกลนี

เจ้าของ

สถานที่

แบบแสดง
รูปด้าน 3

วันที่ :	เลขที่	รวม
ธันวาคม 2553	A-8	15

แผ่นที่	รวมแผ่น
08	26

FILE :

รายการแก้ไขแบบ
มิถุนายน 2557

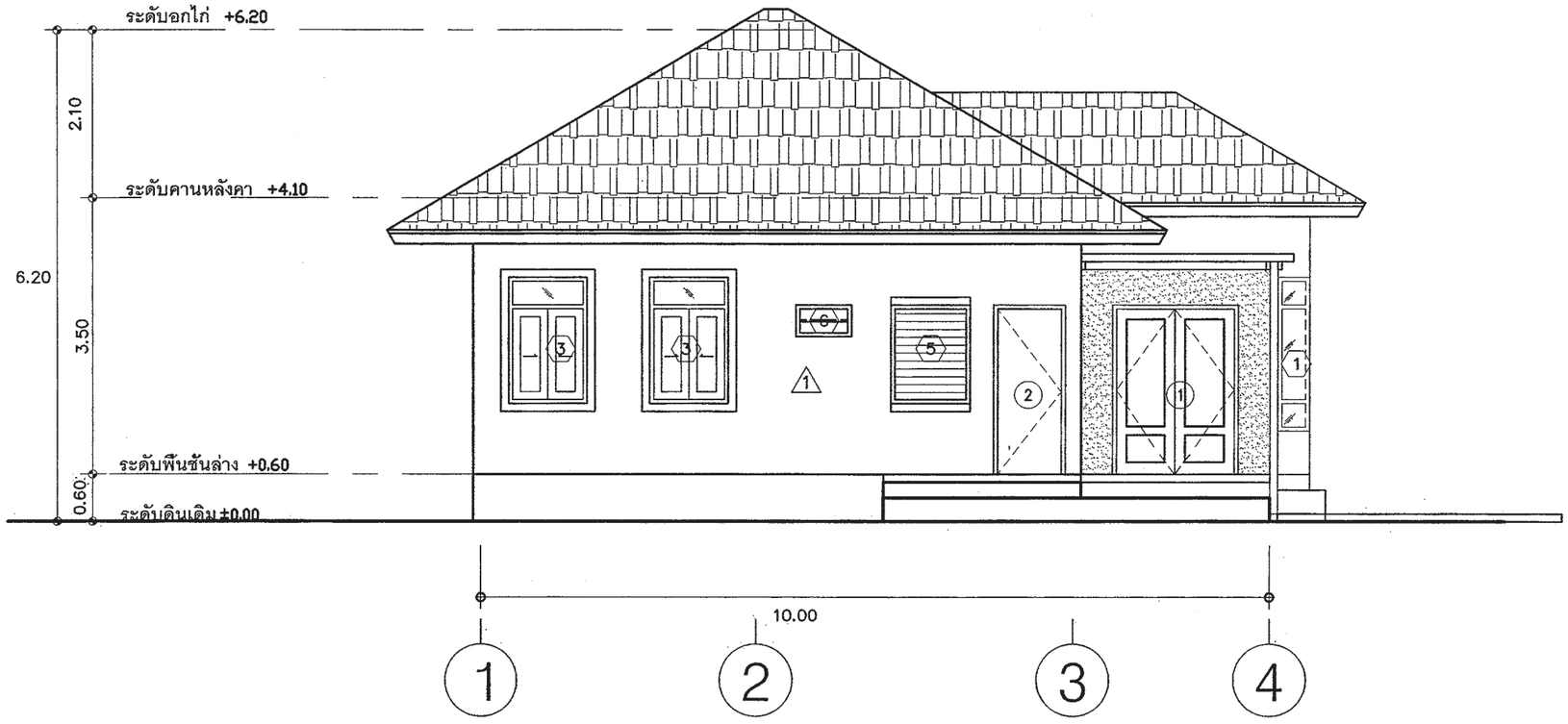

รูปด้าน 4

มาตราส่วน 1:75

สำนักการ โยธา
กรุงเทพมหานคร

โครงการ

แบบบ้านยิ้มเพื่อประชาชน ระยะที่ 3

ตามนโยบาย

ม.ร.ว. สุขุมพันธุ์ บริพัตร
ผู้ว่าราชการกรุงเทพมหานคร

นายจุมพล สำเภาพล
รองผู้ว่าราชการกรุงเทพมหานคร

นางนินนาท ชลิตานนท์
ปลัดกรุงเทพมหานคร

ผู้อำนวยการสำนักการโยธา	
รองผู้อำนวยการสำนักการโยธา	
นายทวิศักดิ์ เลิศประพันธ์	
ผู้อำนวยการสำนักงานออกแบบ	
นายรังรินทร์ บรรพต	
หัวหน้ากลุ่มงานสถาปัตยกรรม	
นายสินธุ์ชัย บุญปักษ์	
หัวหน้ากลุ่มงานวิศวกรรมอาคาร	
นายธวัช เมฆะกุล	
สถาปนิก	
นายศิริศักดิ์ ชันดี	ภ.สถ.5920
วิศวกรโครงสร้าง	
นายศิรา คงศรี	สย.5244
วิศวกรไฟฟ้า	
นายจรูญ มาสุขใจ	ภฟก.2457
วิศวกรสุขาภิบาล	
นายจิระสิทธิ์ ทิมสมิตย์	สย.8489
วิศวกรเครื่องกล	
นายช่างเขียนแบบ	
นางสาวสุภัญญา ช้างมูล	

แบบ บ้านพักอาศัย 1 ชั้น
แบบที่ 017
ชื่อบ้าน จงกลนี

เจ้าของ

สถานที่

แบบแสดง
รูปด้าน 4

วันที่ :	เลขที่	รวม
ธันวาคม 2553	A-09	15

แผ่นที่	รวมแผ่น
9	26

FILE :

รายการแก้ไขแบบ
มิถุนายน 2557

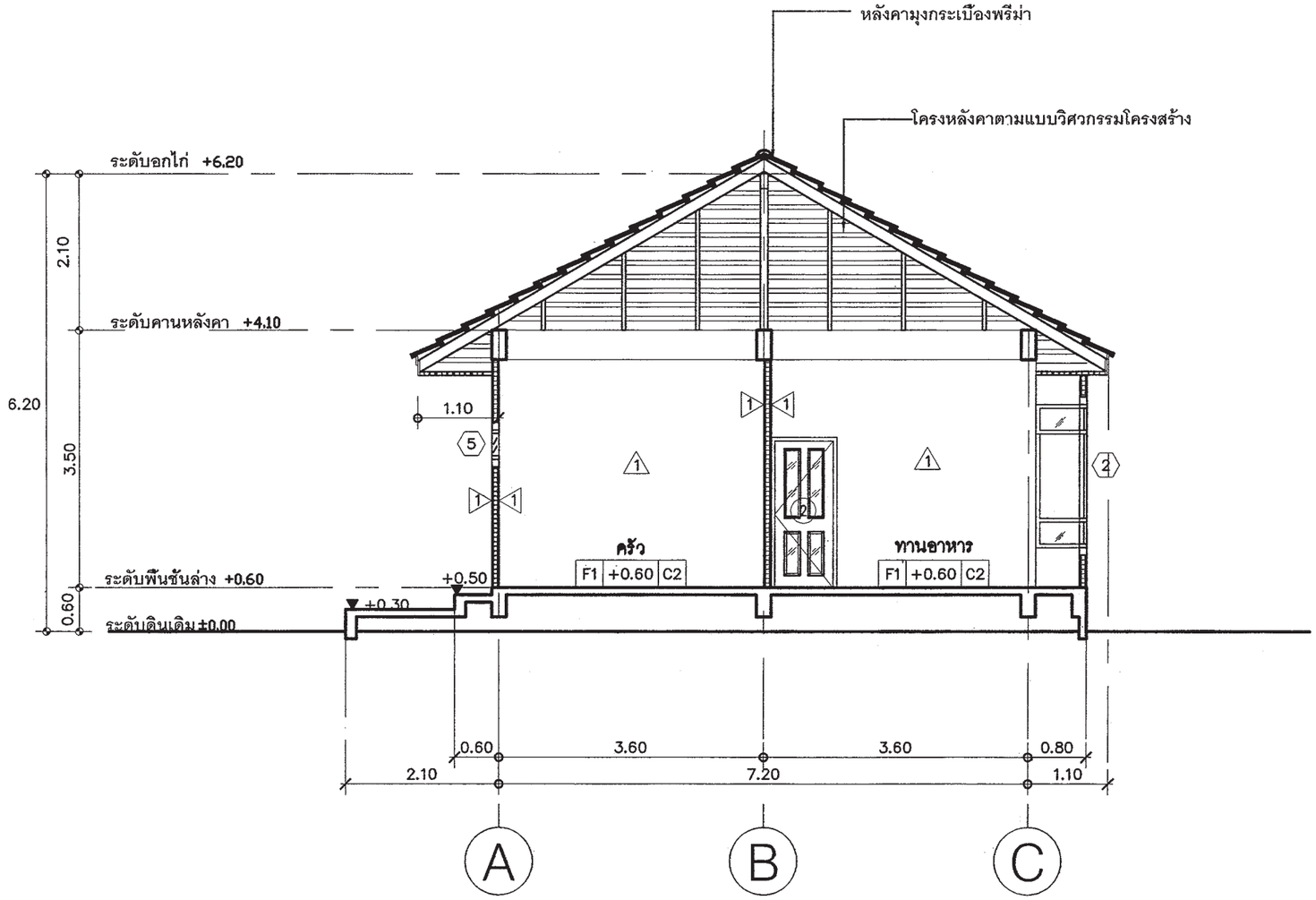

รูปตัด (A)

มาตราส่วน 1:75

สำนักการ โยธา
กรุงเทพมหานคร

โครงการ

แบบบ้านยิ้มเพื่อประชาชน ระยะที่ 3

ตามนโยบาย

ม.ร.ว. สุขุมพันธุ์ บริพัตร
ผู้ว่าราชการกรุงเทพมหานคร

นายจุมพล สำเภาพล
รองผู้ว่าราชการกรุงเทพมหานคร

นางนินนาท ชลิตานนท์
ปลัดกรุงเทพมหานคร

ผู้อำนวยการสำนักการโยธา	
รองผู้อำนวยการสำนักการโยธา	
นายทวิศักดิ์ เลิศประพันธ์	
ผู้อำนวยการสำนักงานออกแบบ	
นายรังรินทร์ บรรทด	
หัวหน้ากลุ่มงานสถาปัตยกรรม	
นายสินธุ์ชัย บุญปักษ์	
หัวหน้ากลุ่มงานวิศวกรรมอาคาร	
นายธวัช เมฆะกุล	
สถาปนิก	
นายศิริศักดิ์ รันดี	ภ.สถ.5920
วิศวกรโครงสร้าง	
นายดิชา คงศรี	สย.5244
วิศวกรไฟฟ้า	
นายจรูญ มาสูงใจ	ภฟก.2457
วิศวกรสุขาภิบาล	
นายจิระสิทธิ์ ทิมสถิตย์	สย.8489
วิศวกรเครื่องกล	
นายช่างเขียนแบบ	
นางสาวสุกัญญา ช้างมูล	

แบบ บ้านพักอาศัย 1 ชั้น
แบบที่ 017
ชื่อบ้าน จงกลนี

เจ้าของ

สถานที่

แบบแสดง
รูปตัด A

วันที่ :	เลขที่	รวม
ธันวาคม 2553	A-10	15

แผ่นที่	รวมแผ่น
10	26

FILE :

รายการแก้ไขแบบ
มิถุนายน 2557

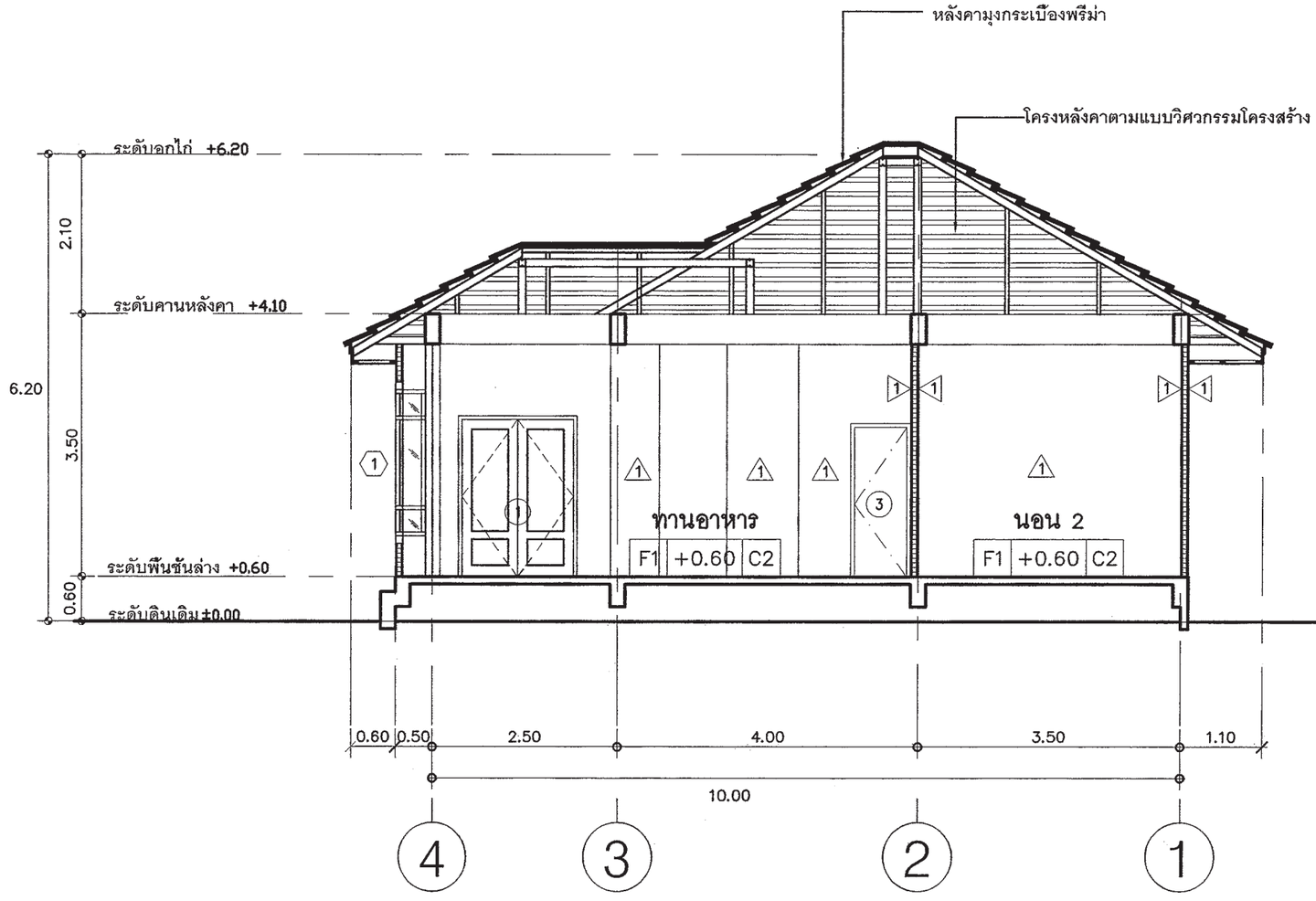

รูปตัด B

มาตราส่วน 1:75

สำนักการ โยธา
กรุงเทพมหานคร

โครงการ
แบบบ้านยิ้มเพื่อประชาชน ระยะที่ 3

ตามนโยบาย
ม.ร.ว. สุขุมพันธุ์ บริพัตร
ผู้ว่าราชการกรุงเทพมหานคร
นายจุมพล สำเภาพล
รองผู้ว่าราชการกรุงเทพมหานคร
นางนินนาท ชลิตานนท์
ปลัดกรุงเทพมหานคร

ผู้อำนวยการสำนักการโยธา	
รองผู้อำนวยการสำนักการโยธา	
นายทวีศักดิ์ เลิศประพันธ์	
ผู้อำนวยการสำนักงานออกแบบ	
นายรัชรินทร์ บรรพต	
หัวหน้ากลุ่มงานสถาปัตยกรรม	
นายสินธุชัย บุญปักษ์	
หัวหน้ากลุ่มงานวิศวกรรมอาคาร	
นายอวิชะ เมฆะกุล	
สถาปนิก	
นายศิวิศักดิ์ ชันสี	ภ.สถ.5920
วิศวกรโครงสร้าง	
นายดิชา คงศรี	สย.5244
วิศวกรไฟฟ้า	
นายจรูญ มาสุขใจ	ภฟก.2457
วิศวกรสุขาภิบาล	
นายจีระสิทธิ์ ทิมสติตย์	สย.8489
วิศวกรเครื่องกล	
นายช่างเขียนแบบ	
นางสาวสุกัญญา ช้างมูล	

แบบ บ้านพักอาศัย 1 ชั้น
แบบที่ 017
ชื่อบ้าน จงกลนี

เจ้าของ

สถานที่

แบบแสดง
รูปตัด B

หน้าที่ :	เลขที่	รวม
ธันวาคม 2553	A-11	15

แผ่นที่	รวมแผ่น
11	26

FILE :

รายการแก้ไขแบบ
มิถุนายน 2557

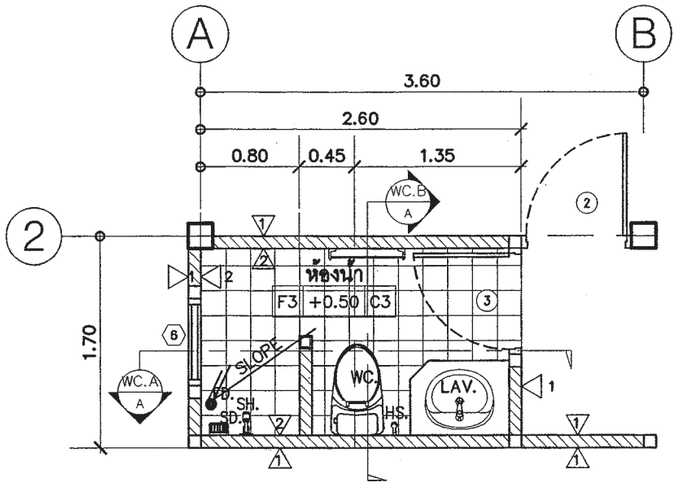

แปลนห้องน้ำ

มาตราส่วน 1:50

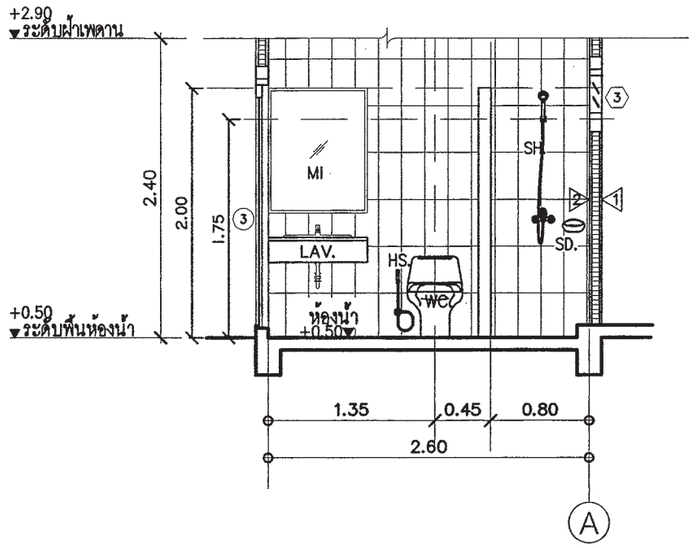

รูปตัด WC.A

มาตราส่วน 1:50

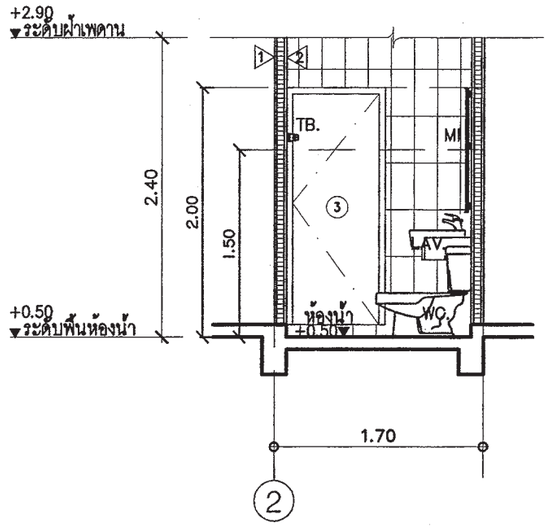

รูปตัด WC.B

มาตราส่วน 1:50

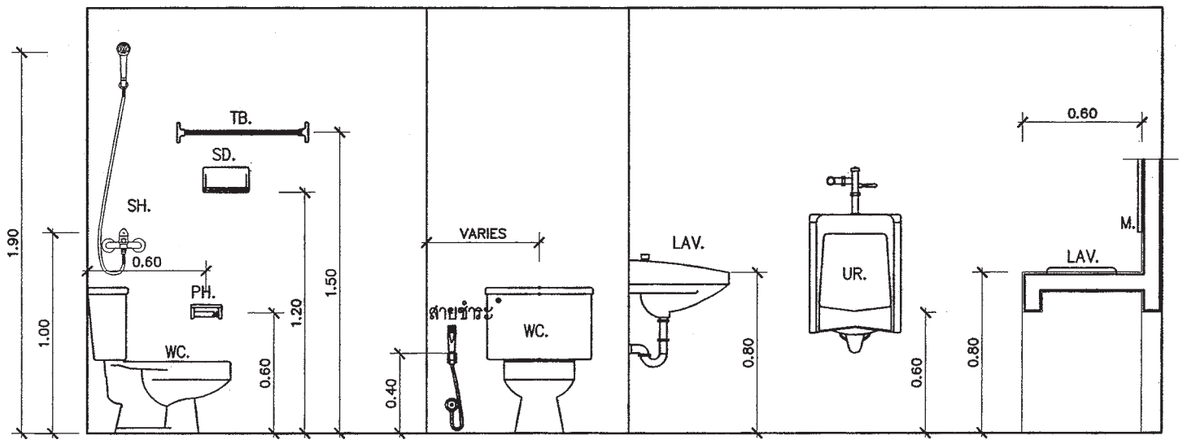

SANITARYWARE FIXING HEIGHT

SCALE 1 : 25

สำนักการ โยธา
กรุงเทพมหานคร

โครงการ

แบบบ้านยิ้มเพื่อประชาชน ระยะที่ 3

ตามนโยบาย

ม.ร.ว. สุขุมพันธุ์ บริพัตร
ผู้ว่าราชการกรุงเทพมหานคร

นายจุมพล สำเภาพล
รองผู้ว่าราชการกรุงเทพมหานคร

นางนินนาท ชลิตานนท์
ปลัดกรุงเทพมหานคร

ผู้อำนวยการสำนักการโยธา	
รองผู้อำนวยการสำนักการโยธา	
นายทวิศักดิ์ เลิศประพันธ์	
ผู้อำนวยการสำนักงานออกแบบ	
นายรังสินทร์ บรรทด	
หัวหน้ากลุ่มงานสถาปัตยกรรม	
นายสินธุชัย บุญปักษ์	
หัวหน้ากลุ่มงานวิศวกรรมอาคาร	
นายธวิชะ เมฆะกุล	
สถาปนิก	
นายศิริศักดิ์ ขันดี	ภ.สถ.5920
วิศวกรโครงสร้าง	
นายศิรา คงศรี	สย.5244
วิศวกรไฟฟ้า	
นายชฐญ มาสุขใจ	ภฟก.2457
วิศวกรสุขาภิบาล	
นายจิระสิทธิ์ ทิมสิทย์	สย.8489
วิศวกรเครื่องกล	
นายช่างเขียนแบบ	
นางสาวสุกัญญา ช้างมูล	

แบบ	บ้านพักอาศัย 1 ชั้น
แบบที่	017
ชื่อบ้าน	จงกลนี
เจ้าของ	
สถานที่	

แบบแสดง

แบบขยายห้องน้ำ

วันที่ :	เลขที่	รวม
ธันวาคม 2553	A-12	15

แผ่นที่	รวมแผ่น
12	26

FILE :

รายการแก้ไขแบบ

มิถุนายน 2557

แบบขยายประตู

มาตราส่วน 1:50

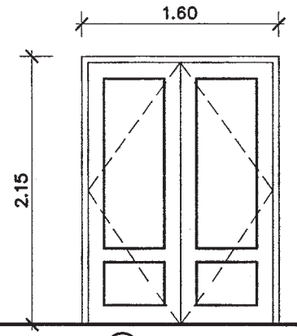

D1

ชนิด	ประตูบานเปิดคู่
วงกบ	ไม้เนื้อแข็ง 2x4"
กรอบบาน	–
ลูกฟัก	–
กุญแจ ลูกบิด กลอน	พร้อมอุปกรณ์บานเปิด
บานพับ	–
อื่นๆ	–

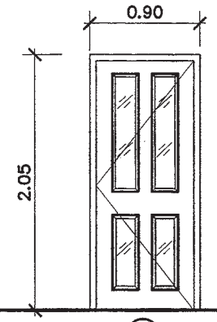

D2

ชนิด	ประตูบานเปิดเดี่ยว
วงกบ	ไม้เนื้อแข็ง 2x4"
กรอบบาน	–
ลูกฟัก	–
กุญแจ ลูกบิด กลอน	พร้อมอุปกรณ์บานเปิด
บานพับ	–
อื่นๆ	–

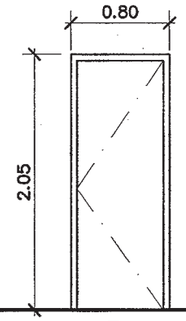

D3

ชนิด	ประตูบานเปิดเดี่ยว
วงกบ	PVC
กรอบบาน	–
ลูกฟัก	PVC อย่างหนา
กุญแจ ลูกบิด กลอน	พร้อมอุปกรณ์บานเปิด
บานพับ	–
อื่นๆ	–

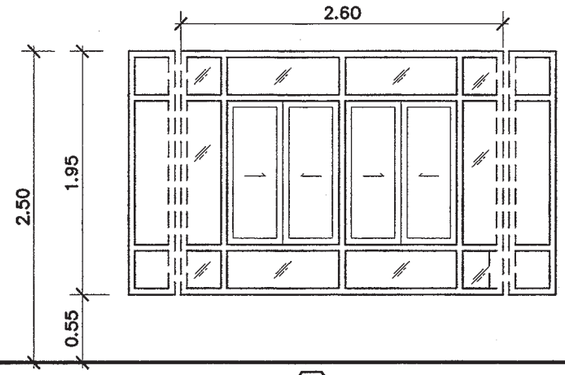

W1

ชนิด	หน้าต่างบานเลื่อน ช่องแสงติดตาย
วงกบ	อลูมิเนียม (กำหนดสีภายหลัง)
กรอบบาน	อลูมิเนียม (กำหนดสีภายหลัง)
ลูกฟัก	กระจกหนาไม่น้อยกว่า 6 มม
กุญแจ ลูกบิด กลอน	พร้อมอุปกรณ์
บานพับ	–
อื่นๆ	อลูมิเนียมหนาไม่ต่ำกว่า 1.5 มม

แบบขยายหน้าต่าง

มาตราส่วน 1:50

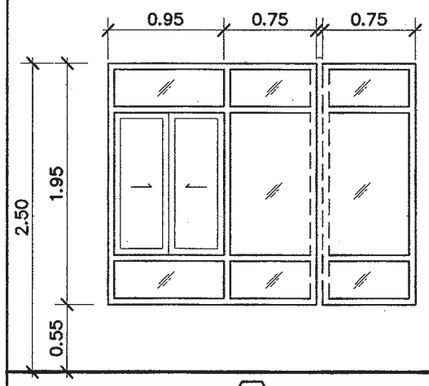

W2

ชนิด	หน้าต่างบานเลื่อน ช่องแสงติดตาย
วงกบ	อลูมิเนียม (กำหนดสีภายหลัง)
กรอบบาน	อลูมิเนียม (กำหนดสีภายหลัง)
ลูกฟัก	กระจกหนาไม่น้อยกว่า 6 มม
กุญแจ ลูกบิด กลอน	พร้อมอุปกรณ์
บานพับ	–
อื่นๆ	อลูมิเนียมหนาไม่ต่ำกว่า 1.5 มม

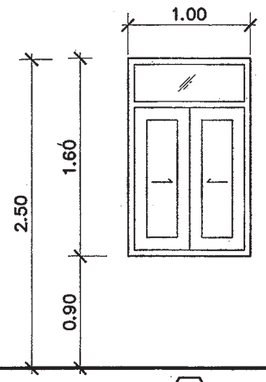

W3

ชนิด	หน้าต่างบานเลื่อน ช่องแสงติดตาย
วงกบ	อลูมิเนียม (กำหนดสีภายหลัง)
กรอบบาน	อลูมิเนียม (กำหนดสีภายหลัง)
ลูกฟัก	กระจกหนาไม่น้อยกว่า 6 มม
กุญแจ ลูกบิด กลอน	พร้อมอุปกรณ์
บานพับ	–
อื่นๆ	อลูมิเนียมหนาไม่ต่ำกว่า 1.5 มม

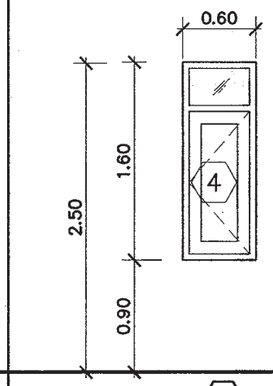

W4

ชนิด	หน้าต่างบานเปิด ช่องแสงติดตาย
วงกบ	อลูมิเนียม (กำหนดสีภายหลัง)
กรอบบาน	อลูมิเนียม (กำหนดสีภายหลัง)
ลูกฟัก	กระจกหนาไม่น้อยกว่า 6 มม
กุญแจ ลูกบิด กลอน	พร้อมอุปกรณ์
บานพับ	–
อื่นๆ	อลูมิเนียมหนาไม่ต่ำกว่า 1.5 มม

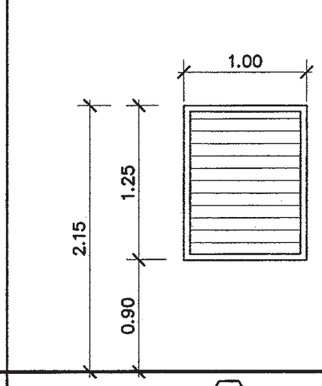

W5

ชนิด	หน้าต่างบานเกร็ด
วงกบ	อลูมิเนียม (กำหนดสีภายหลัง)
กรอบบาน	อลูมิเนียม (กำหนดสีภายหลัง)
ลูกฟัก	กระจกหนาไม่น้อยกว่า 6 มม
กุญแจ ลูกบิด กลอน	พร้อมอุปกรณ์
บานพับ	–
อื่นๆ	อลูมิเนียมหนาไม่ต่ำกว่า 1.5 มม

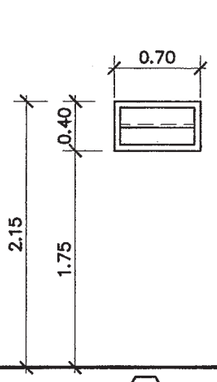

W6

ชนิด	หน้าต่างบานเกร็ด
วงกบ	อลูมิเนียม (กำหนดสีภายหลัง)
กรอบบาน	อลูมิเนียม (กำหนดสีภายหลัง)
ลูกฟัก	กระจกหนาไม่น้อยกว่า 6 มม
กุญแจ ลูกบิด กลอน	พร้อมอุปกรณ์
บานพับ	–
อื่นๆ	อลูมิเนียมหนาไม่ต่ำกว่า 1.5 มม

สำนักการ โยธา
กรุงเทพมหานคร

โครงการ
แบบบ้านยิ้มเพื่อประชาชน ระยะที่ 3

ตามนโยบาย
ม.ร.ว. สุขุมพันธุ์ บริพัตร
ผู้ว่าราชการกรุงเทพมหานคร
นายจุมพล สำเภาพล
รองผู้ว่าราชการกรุงเทพมหานคร
นางนินนาท ชลิตานนท์
ปลัดกรุงเทพมหานคร

ผู้อำนวยการสำนักการโยธา	
รองผู้อำนวยการสำนักการโยธา	
นายทวีศักดิ์ เลิศประพันธ์	
ผู้อำนวยการสำนักงานออกแบบ	
นายรังรินทร์ บรรพต	
หัวหน้ากลุ่มงานสถาปัตยกรรม	
นายสินธุชัย บุญปักษ์	
หัวหน้ากลุ่มงานวิศวกรรมอาคาร	
นายอริยะ เมฆะกุล	
สถาปนิก	
นายศิวิศักดิ์ ขันดี	ภ.สถ.5920
วิศวกรโครงสร้าง	
นายดิชา คงศรี	สย.5244
วิศวกรไฟฟ้า	
นายจรูญ มาสุขใจ	ภฟก.2457
วิศวกรสุขาภิบาล	
นายจิระสิทธิ์ ทิมสถิตย์	สย.8489
วิศวกรเครื่องกล	
นายช่างเขียนแบบ	
นางสาวสุกัญญา ช้างมูล	

แบบ บ้านพักอาศัย 1 ชั้น
แบบที่ 017
ชื่อบ้าน จงกลนี

เจ้าของ	
สถานที่	

แบบแสดง
แบบขยายประตู-หน้าต่าง

วันที่ :	เลขที่	รวม
ธันวาคม 2553	A-13	15

แผ่นที่	รวมแผ่น
13	26

FILE :

รายการแก้ไขแบบ
มิถุนายน 2557

แบบถังดักไขมัน (GREASE TRAP)

MODEL	HEIGHT (mm.)	WIDTH (mm.)	LENGTH (mm.)	INLET (mm.)	OUTLET (mm.)	PIPE SIZE (inch)
SAN 30 GT	400	340	460	127	180	2"
SAN 60 GT	400	440	620	127	180	2"
SAN 130 GT	400	550	970	127	180	2"
SAN 1200 GT	1200	750	1600	130	200	2"
SAN 2000 GT	1200	950	2100	130	200	2"
SAN 3000 GT	1200	1200	2500	130	200	2"
SAN 4000 GT	1500	1200	2560	130	200	2"
SAN 5000 GT	1500	1300	2950	130	200	2"
SAN 6000 GT	1500	1400	3300	130	200	2"

SPECIFICATION TABLE			
No.		ITEM	CONTENT
1	CAPACITY		
	1.1	SOLID SEPARATION CHAMBER	0.900 m³
	1.2	AERATION CHAMBER	0.504 m³
	1.3	SEDIMENTATION CHAMBER	0.161 m³
	1.4	TOTAL	1.565 m³
2	MATERIAL		
	2.1	CHAMBER	FRP
	2.2	SEPARATION PLATE , BAFFLE	FRP
	2.3	AIR TRANSFER PIPE	PVC
	2.4	DIFFUSER TUBE	PP
	2.5	MANHOLE COVER	ABS
	2.6	INFLOW , OUTFLOW PIPE	PVC(ø100mm.)
	2.7	AIR BLOWER	45L/MIN (1UNIT)

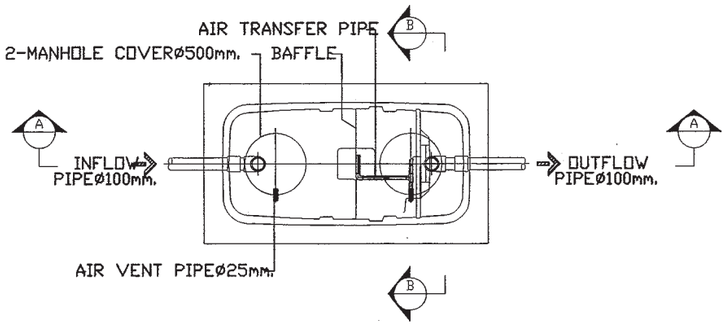

PLAN

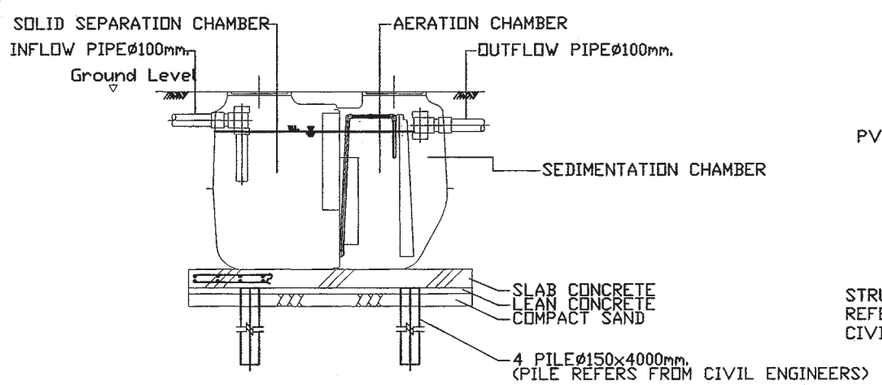

SECTION A-A

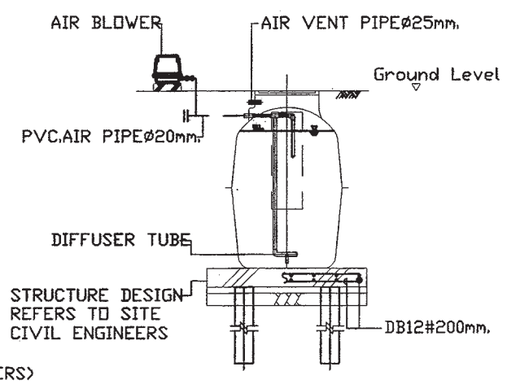

SECTION B-B

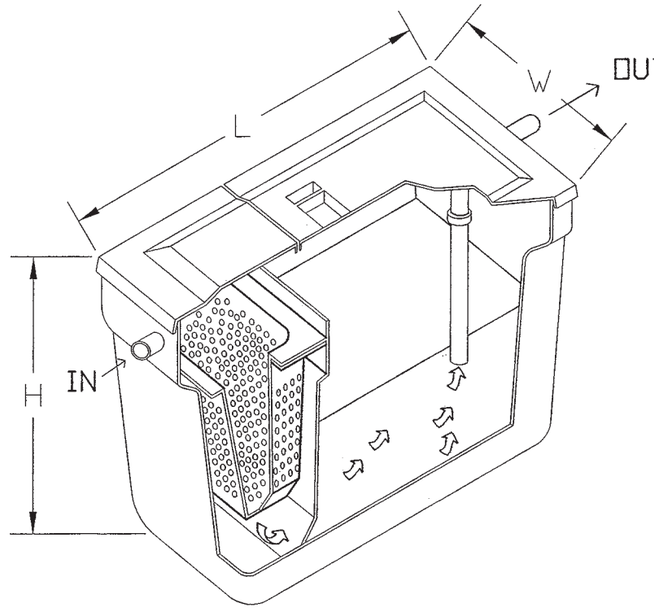

สำนักการ โยธา
กรุงเทพมหานคร

โครงการ
แบบบ้านยิ้มเพื่อประชาชน ระยะที่ 3

ตามนโยบาย
ม.ร.ว. สุขุมพันธุ์ บริพัตร
ผู้ว่าราชการกรุงเทพมหานคร
นายจุมพล สำเภาพล
รองผู้ว่าราชการกรุงเทพมหานคร
นางนินนาท ชลิตานนท์
ปลัดกรุงเทพมหานคร

ผู้อำนวยการสำนักการโยธา	
รองผู้อำนวยการสำนักการโยธา	
นายทวิศักดิ์ เลิศประพันธ์	
ผู้อำนวยการสำนักงานออกแบบ	
นายรัชนทร์ บรรพต	
หัวหน้ากลุ่มงานสถาปัตยกรรม	
นายสินธุ์ชัย บุญบักษ์	
หัวหน้ากลุ่มงานวิศวกรรมอาคาร	
นายธวัช เมฆะกุล	
สถาปนิก	
นายศิวิศักดิ์ รันดี	ภ.สถ.5920
วิศวกรโครงสร้าง	
นายศิรา คงศรี	สย.5244
วิศวกรไฟฟ้า	
นายจรูญ มาสุขใจ	ภฟก.2457
วิศวกรสุขาภิบาล	
นายจิระสิทธิ์ ทิมสถิตย์	สย.8489
วิศวกรเครื่องกล	
นายช่างเขียนแบบ	
นางสาวสุกัญญา ช้างมูล	

แบบ บ้านพักอาศัย 1 ชั้น
แบบที่ 017
ชื่อบ้าน จงกลนี
เจ้าของ
สถานที่

แบบแสดง
แบบขยายถังบำบัดน้ำเสีย

วันที่ :	เลขที่	รวม
ธันวาคม 2553	A-14	15

แผ่นที่	รวมแผ่น
14	26

FILE :

รายการแก้ไขแบบ
มิถุนายน 2557

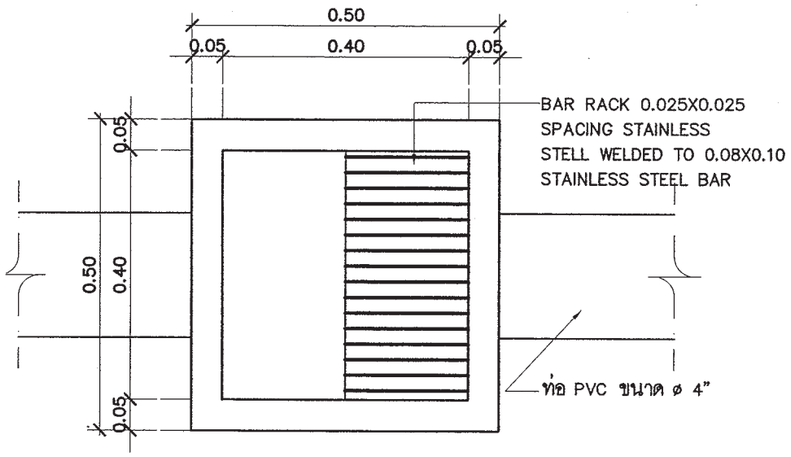

แปลนบ่อพัก

มาตราส่วน 1:10

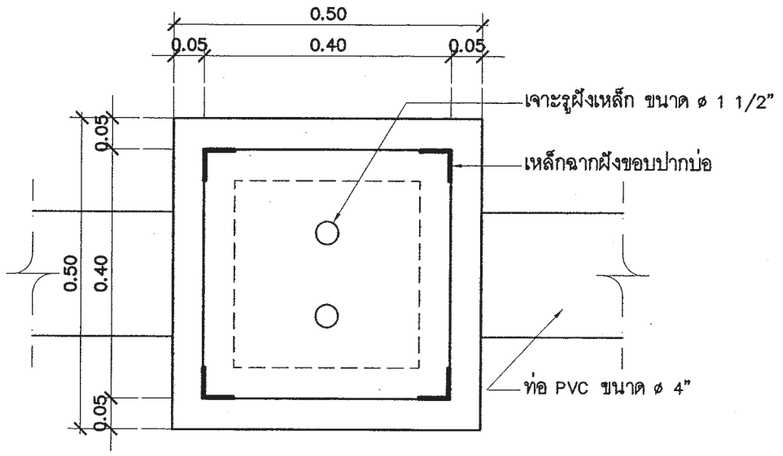

แปลนบ่อพัก

มาตราส่วน 1:10

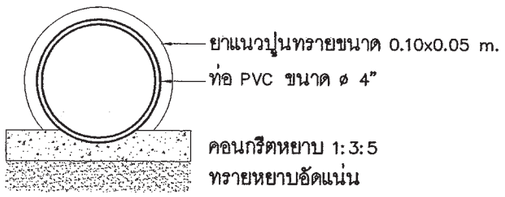

รูปตัดท่อระบายน้ำ

มาตราส่วน 1:10

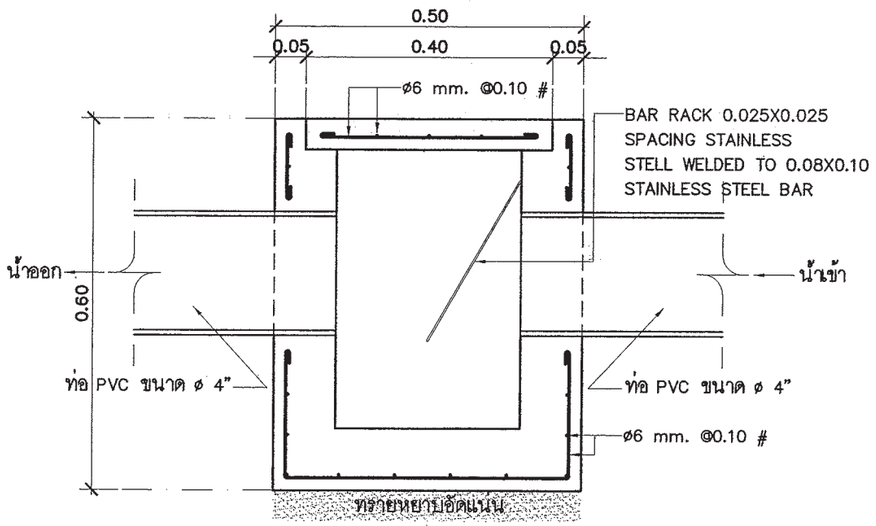

รูปตัดบ่อพัก

มาตราส่วน 1:10

สำนักการ โยธา
กรุงเทพมหานคร

โครงการ

แบบบ้านยิ้มเพื่อประชาชน ระยะที่ 3

ตามนโยบาย

ม.ร.ว. สุขุมพันธุ์ บริพัตร
ผู้ว่าราชการกรุงเทพมหานคร

นายจุมพล สำเภาพล
รองผู้ว่าราชการกรุงเทพมหานคร

นางนินนาท ชลิตานนท์
ปลัดกรุงเทพมหานคร

ผู้อำนวยการสำนักการโยธา	
รองผู้อำนวยการสำนักการโยธา	
นายทวิศักดิ์ เลิศประพันธ์	
ผู้อำนวยการสำนักงานออกแบบ	
นายรัชวินทร์ บรรหด	
หัวหน้ากลุ่มงานสถาปัตยกรรม	
นายสินธุชัย บุญปักษ์	
หัวหน้ากลุ่มงานวิศวกรรมอาคาร	
นายอริยะ เมฆะกุล	
สถาปนิก	
นายศิวิศักดิ์ ชันดี	ภ.สถ.5920
วิศวกรโครงสร้าง	
นายดิชา คงศรี	สย.5244
วิศวกรไฟฟ้า	
นายจรูญ มาสุขใจ	ภพท.2457
วิศวกรสุขาภิบาล	
นายสีระสิทธิ์ หิมสถิตย์	สย.8489
วิศวกรเครื่องกล	
นายช่างเขียนแบบ	
นางสาวสุกัญญา ช่างมูล	

แบบ	บ้านพักอาศัย 1 ชั้น
แบบที่	017
ชื่อบ้าน	จงกลนี
เจ้าของ	
สถานที่	

แบบแสดง
แบบขยายบ่อพัก

วันที่ :	เลขที่	รวม
ธันวาคม 2553	A-15	15

แผ่นที่	รวมแผ่น
15	26

FILE :

รายการแก้ไขแบบ

มิถุนายน 2557

รายการประกอบแบบด้านวิศวกรรมโยธา

1. ซีเมนต์

1.1 ส่วนผสมของโครงสร้างคอนกรีตเสริมเหล็กทั้งหมดต้องใช้ PORTLAND CEMENT ประเภทที่ 1 ที่มีคุณสมบัติตามมาตรฐานผลิตภัณฑ์อุตสาหกรรมเท่านั้น

1.2 ถ้าไม่ได้ระบุเป็นอย่างอื่น ต้องมีส่วนผสมของซีเมนต์ไม่น้อยกว่า325กิโลกรัมต่อคอนกรีตลูกบาศ์กเมตร

2. คอนกรีต

2.1 คอนกรีตที่ใช้สำหรับงานโครงสร้างของอาคารเช่นเสาเข็ม , ฐานราก , เสา และพื้น ฯลฯ ต้องมีกำลังอัดประลัยไม่น้อยกว่า 180ksc เมื่ออายุ 28วัน โดยทดสอบจากแท่งคอนกรีตตัวอย่างรูปทรงกระบอก 150x300มม.

2.2 ADMIXTURE ที่ใช้ต้องมีคุณสมบัติตาม ASTM หรือ BS

3. งานเหล็ก

3.1 คุณสมบัติของเหล็กเสริมคอนกรีต มีดังนี้

ขนาดเหล็กเสริม mm.	ชั้นคุณภาพ	มาตรฐาน	หมายเหตุ
RB6 , RB9 DB12 ขึ้นไป	SR-24 SD-40	มอก. 20-2543 มอก. 24-2548	

3.2 เหล็กรูปพรรณ , เหล็กกลวงสำหรับก่อสร้าง

3.2.1 เหล็กรูปพรรณที่จะใช้ต้องมีคุณสมบัติตาม มอก. 1227-2539 , มอก. 1228-2549 หรือ JIS เหล็กกลวงที่ใช้ต้องมีคุณสมบัติตาม มอก. 107-2533 หรือ JIS และเหล็กรูปพรรณเชื่อมประกอบจะต้องมีคุณสมบัติตาม มอก. 1303-2538

3.2.2 เหล็กรูปพรรณทั้งหมดต้องเป็นของใหม่ ไม่เคยใช้งานมาก่อน ตรงไม่บิดเบี้ยว ไม่มีรอยตำหนิ ไม่มีสนิมกร่อน ไม่เปื้อนสี หรือน้ำมัน

3.2.3 การต่อเหล็กรูปพรรณ ถ้าไม่จำเป็นจริงๆแล้วห้ามต่อ ในกรณีที่มีการต่อเหล็ก รอยต่อของเหล็กต้องมีกำลังมากกว่าหรือเท่ากับเหล็กที่ไม่มีรอยต่อ การต่อให้ต่อจุดเดียวเท่านั้น และการต่อให้เป็นไปตามมาตรฐาน AISC

3.2.4 การประกอบการติดตั้ง ให้ดำเนินการตามมาตรฐาน AISC หรือตามมาตรฐานสำหรับอาคารเหล็กรูปพรรณของ วสท. ที่ 1015-40

3.2.5 ผู้รับจ้างจะต้องทำ ค้ำยัน ยึดโครง ให้เพียงพอเพื่อยึดโครงสร้างให้แน่นหนาอยู่ในแนวและตำแหน่งที่ต้องการ

3.2.6 องค์อาคารที่วางทาบหรือต่อเชื่อมจะต้องวางให้แนบสนิทเต็มหน้า

3.2.7 การเชื่อมต่อทั้งหมดให้ใช้วิธีเชื่อมด้วยไฟฟ้าการ (ELECTRLC ARC WELDING) โดยตลอดผิวหน้าสัมผัสการเชื่อมให้เป็นไปตามมาตรฐาน AWS ขนาดของรอยเชื่อมต้องไม่น้อยกว่าความหนาของแผ่นเหล็ก

3.2.8 ถ้าไม่ได้กำหนดให้เป็นอย่างอื่น รอยต่อระหว่างชิ้นส่วนเหล็กต่างๆ ให้ใช้วิธีเชื่อมตะเข็บตลอดแนวชน

3.2.9 ผิวหน้าที่จะทำการเชื่อม ต้องสะอาดปราศจากสะเก็ดร่อน สนิมกร่น ไขมัน สี หรือสิ่งแปลกปลอมอื่นใด

3.2.10 ลวดเชื่อมต้องมีคุณสมบัติตาม มอก. หรือ AWS หรือ AISC

3.2.11 ให้ทาด้วยสีกันสนิมไม่น้อยกว่า 2 ชั้น คุณภาพเทียบเท่า RUST O-LEAM , JOTAN , SIKKENS

4. เสาเข็ม

4.1 เสาเข็มคอนกรีตอัดแรง เป็นเสาเข็มของ MP , GPS , GEL , CPM , T-COM หรือเทียบเท่า หรือเสาเข็มเจาะ(ตามแบบแสดง)

- เสาเข็มคอนกรีตอัดแรง ขนาด ⊙ -0.15x0.15ม.
- เสาเข็มคอนกรีตอัดแรง ขนาด I -0.18x0.18ม.พื้นที่หน้าตัดไม่น้อยกว่า 253 ตร.ซม.
- เสาเข็มคอนกรีตอัดแรง ขนาด I -0.22x0.22ม.พื้นที่หน้าตัดไม่น้อยกว่า 351 ตร.ซม.
- เสาเข็มคอนกรีตอัดแรง ขนาด I -0.26x0.26ม.พื้นที่หน้าตัดไม่น้อยกว่า 455 ตร.ซม.
- เสาเข็มเจาะ ขนาด ⌀0.35 ม.

4.2 กำลังรับน้ำหนักบรรทุกและความยาวเสาเข็มให้พิจารณาตามแบบรายละเอียด โดยความยาวเสาเข็มที่แท้จริง ณ ตำแหน่งที่ตั้งโครงการ อาจมีการเปลี่ยนแปลง แต่ทั้งนี้ให้กำหนดและตรวจสอบอีกครั้งโดยวิศวกรผู้ควบคุมงาน โดยเสาเข็มจะต้องมีกำลังรับน้ำหนักบรรทุกได้ไม่น้อยกว่าที่กำหนดตามแบบ

5. ระบบกันซึม

5.1 รายละเอียดและคุณสมบัติ

ส่วนของอาคาร	ชนิดและผลิตภัณฑ์	ผลิตภัณฑ์คุณภาพเทียบเท่า
- หลังคา ค.ส.ล. - ห้องน้ำ	น้ำยาเคมีแบบกันซึม	BRUSHBOND ของ FOSROC LANKO 225 ของ DAVCO

6. ทั่วไปและการเตรียมงาน

6.1 รายการประกอบแบบอื่นใดที่ไม่ได้กำหนดไว้ให้ถือปฏิบัติตาม "บทกำหนดทั่วไปสำหรับการก่อสร้างอาคารคอนกรีตเสริมเหล็กของ วสท. "เป็นเกณฑ์

6.2 เนื่องจากคุณสมบัติของดินในกรุงเทพมหานคร แต่ละพื้นที่เขตมีความแตกต่างกันในด้านความสามารถในการรับน้ำหนักบรรทุกและมีระดับความลึกของชั้นทรายที่แตกต่างกัน ฉะนั้นก่อนทำการก่อสร้างเจ้าของอาคารและผู้รับจ้างต้องตรวจสอบความเหมาะสมของความยาวเสาเข็ม เพื่อให้มีค่าการรับน้ำหนักบรรทุกของเสาเข็มได้ไม่น้อยกว่าแบบที่กำหนดไว้

6.3 หากมีอุปสรรคในการเข้าพื้นที่ก่อสร้าง อันจะทำให้เกิดผลกระทบความเดือดร้อนรำคาญ และเกิดความเสียหายจากการใช้เสาเข็มตอกกับอาคารข้างเคียง ให้สามารถใช้เสาเข็มเจาะเทียบเคียงความสามารถในการรับน้ำหนักบรรทุกได้

สำนักการ โยธา
กรุงเทพมหานคร

โครงการ
แบบบ้านยิ้มเพื่อประชาชน ระยะที่ 3

ตามนโยบาย
ม.ร.ว. สุขุมพันธุ์ บริพัตร
ผู้ว่าราชการกรุงเทพมหานคร
นายจุมพล สำเภาพล
รองผู้ว่าราชการกรุงเทพมหานคร
นางนินนาท ชลิตานนท์
ปลัดกรุงเทพมหานคร

ผู้อำนวยการสำนักการโยธา	
รองผู้อำนวยการสำนักการโยธา	
นายศิริศักดิ์ เลิศประพันธ์	
ผู้อำนวยการสำนักงานออกแบบ	
นายรัชพินทร์ บรรพต	
หัวหน้ากลุ่มงานสถาปัตยกรรม	
นายสินธุชัย บุญปักษ์	
หัวหน้ากลุ่มงานวิศวกรรมอาคาร	
นายชวิชะ เมฆะกุล	
สถาปนิก	
นายศิริศักดิ์ ขันดี ภ.สถ.5920	
วิศวกรโครงสร้าง	
นายดิรา กงศรี สย.5244	
วิศวกรไฟฟ้า	
นายจรูญ มาสุธโจ ภฟก.2457	
วิศวกรสุขาภิบาล	
นายศิระสิทธิ์ ทิมสมิตย์ สย.8489	
วิศวกรเครื่องกล	
นายช่างเขียนแบบ	
นายบุญชัย วังเจริญ	

แบบ บ้านพักอาศัย 1 ชั้น
แบบที่ 017
ชื่อบ้าน จงกลนี
เจ้าของ
สถานที่

แบบแสดง
รายการประกอบแบบโครงสร้าง

วันที่ :	แสดที่	รวม
30 พฤษภาคม 2557	S-01	6

แผ่นที่	รวมแผ่น
16	26

FILE :

รายการแก้ไขแบบ

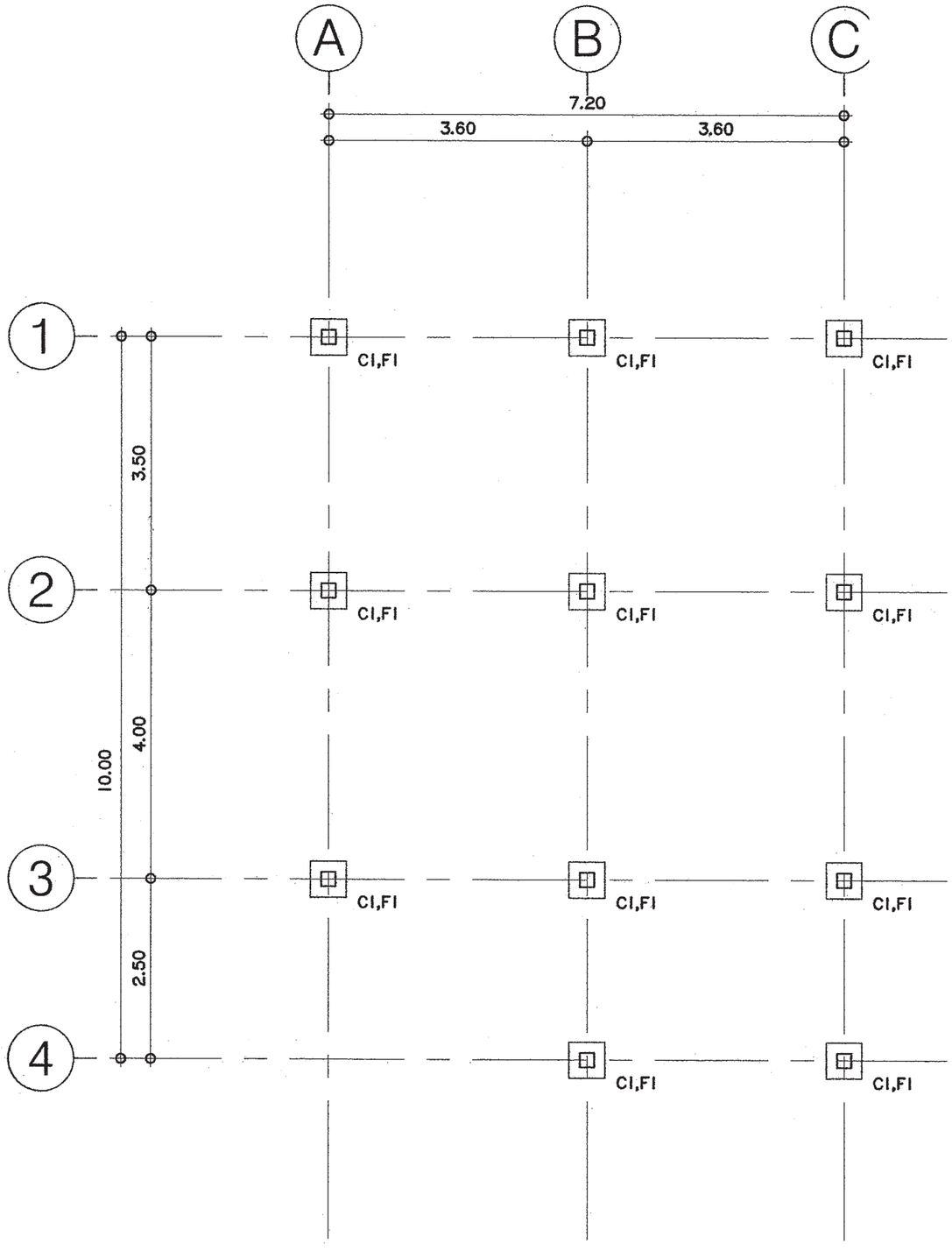

แปลนฐานราก,เสา

มาตราส่วน 1:75

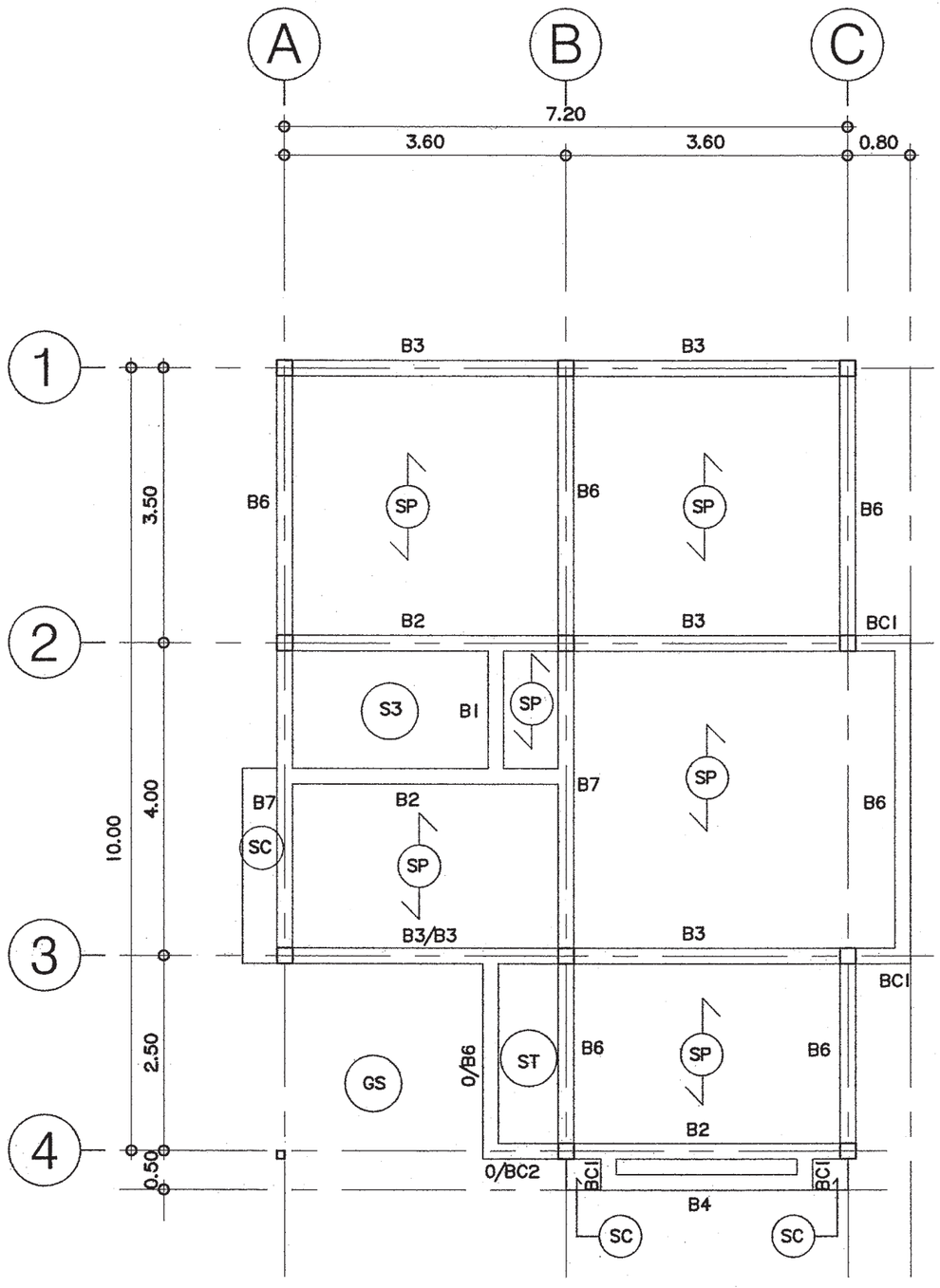

แปลนคาน,พื้น ชั้นล่าง

มาตราส่วน 1:75

สำนักการ โยธา
กรุงเทพมหานคร

โครงการ

แบบบ้านยิ้มเพื่อประชาชน ระยะที่ 3

ตามนโยบาย

ม.ร.ว. สุขุมพันธุ์ บริพัตร
ผู้ว่าราชการกรุงเทพมหานคร

นายจุมพล สำเภาพล
รองผู้ว่าราชการกรุงเทพมหานคร

นางนินนาท ชลิตานนท์
ปลัดกรุงเทพมหานคร

ผู้อำนวยการสำนักการโยธา

รองผู้อำนวยการสำนักการโยธา
นายทวีศักดิ์ เลิศประพันธ์

ผู้อำนวยการสำนักงานออกแบบ
นายวัชรินทร์ บรรทต

หัวหน้ากลุ่มงานสถาปัตยกรรม
นายสินธุ์ชัย บุญปักษ์

หัวหน้ากลุ่มงานวิศวกรรมอาคาร
นายอริยะ เมฆะกุล

สถาปนิก
นายศิริศักดิ์ ขันติ ภ.สถ.5920

วิศวกรโครงสร้าง
นายดิชา คงศรี สย.5244

วิศวกรไฟฟ้า
นายจรูญ มาสุขใจ ภฟก.2457

วิศวกรสุขาภิบาล
นายจีระสิทธิ์ ทิมสถิตย์ สย.8489

วิศวกรเครื่องกล

นายช่างเขียนแบบ
นายบุญชัย ว่องเจริญ

แบบ บ้านพักอาศัย 1 ชั้น
แบบที่ 017
ชื่อบ้าน จงกลนี

เจ้าของ

สถานที่

แบบแสดง
แปลนฐานราก เสา
แปลนคานพื้น ชั้นล่าง

วันที่ :	เลขที่	รวม
30 พฤษภาคม 2557	S-02	6

แผ่นที่	รวมแผ่น
17	26

FILE :

รายการแก้ไขแบบ

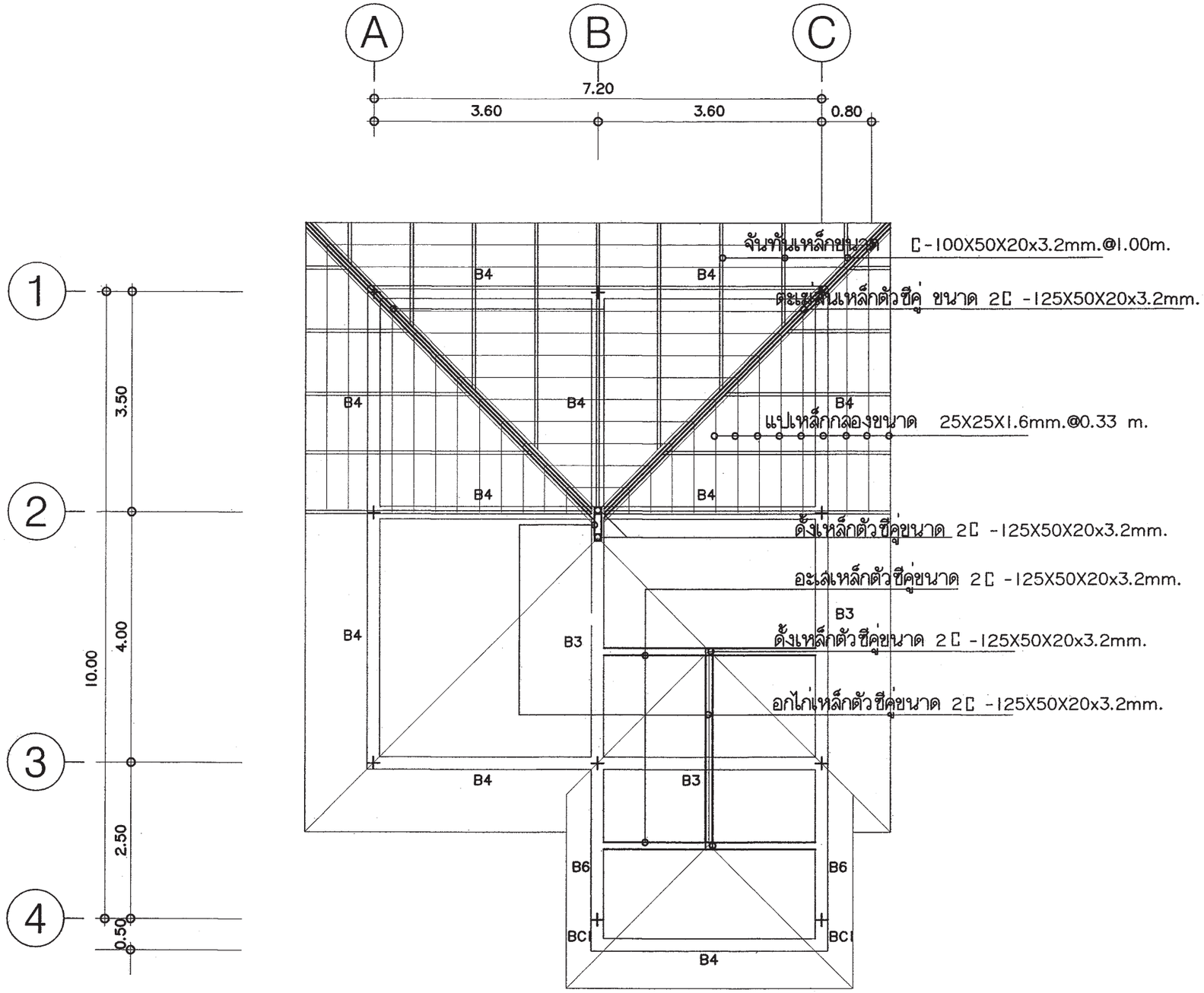

แปลนโครงสร้างหลังคา

มาตราส่วน 1:75

สำนักการ โยธา
กรุงเทพมหานคร

โครงการ

แบบบ้านยิ้มเพื่อประชาชน ระยะที่ 3

ตามนโยบาย

ม.ร.ว. สุขุมพันธุ์ บริพัตร
ผู้ว่าราชการกรุงเทพมหานคร

นายจุมพล สำเภาพล
รองผู้ว่าราชการกรุงเทพมหานคร

นางนินนาท ชลิตานนท์
ปลัดกรุงเทพมหานคร

ผู้อำนวยการสำนักการโยธา	
รองผู้อำนวยการสำนักการโยธา	
นายทรีศักดิ์ เลิศประพันธ์	
ผู้อำนวยการสำนักงานออกแบบ	
นายรัชชินทร์ บรรพต	
หัวหน้ากลุ่มงานสถาปัตยกรรม	
นายสินธุ์ชัย บุญบักษ์	
หัวหน้ากลุ่มงานวิศวกรรมอาคาร	
นายชวิชยะ เมฆะกุล	

สถาปนิก	
นายศิริศักดิ์ ชันดี ภ.ส.5920	
วิศวกรโครงสร้าง	
นายศิรชา คงศรี สย.5244	
วิศวกรไฟฟ้า	
นายจรูญ มาสุขใจ ภฟก.2457	
วิศวกรสุขาภิบาล	
นายจิระสิทธิ์ ทิมสถิตย์ สย.8489	
วิศวกรเครื่องกล	
นายช่างเขียนแบบ	
นายบุญชัย วังเจริญ	

แบบ บ้านพักอาศัย 1 ชั้น
แบบที่ 017
ชื่อบ้าน จงกลนี
เจ้าของ
สถานที่

แบบแสดง
แปลนโครงสร้างหลังคา

วันที่ :	เลขที่	รวม
30 พฤษภาคม 2557	S-03	6

แผ่นที่	รวมแผ่น
18	26

FILE :

รายการแก้ไขแบบ

หมายเหตุ

กรณีใช้ฐานราก เสาเข็มเจาะแทนฐานรากเสาเข็มตอก

ให้ใช้เทียบดังนี้ F1=F1A , F2=F2A , F3=F3A

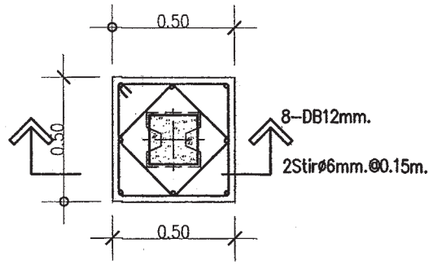

แบบขยาย F1

มาตราส่วน 1 : 25

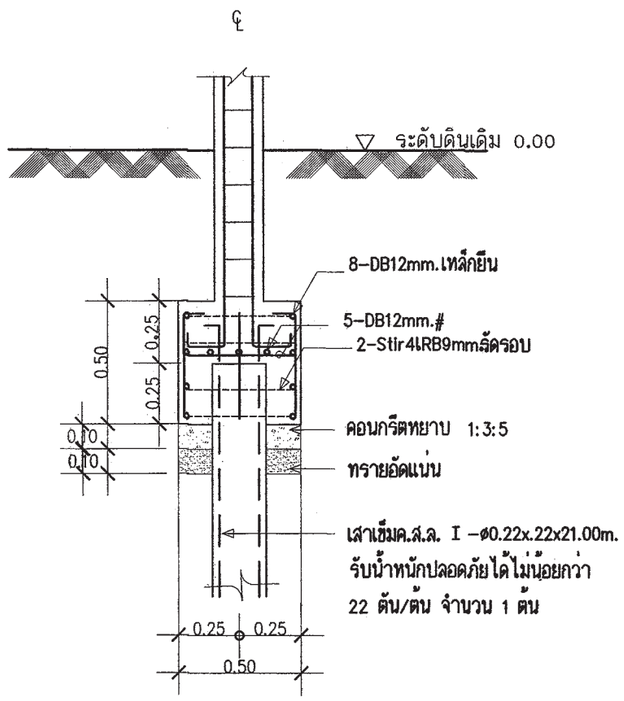

รูปตัด F1

มาตราส่วน 1 : 25

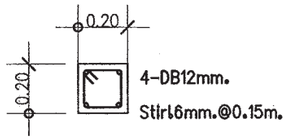

ตอม่อ–ชั้น1–หลังคา

แบบขยายเสา C1

มาตราส่วน 1 : 25

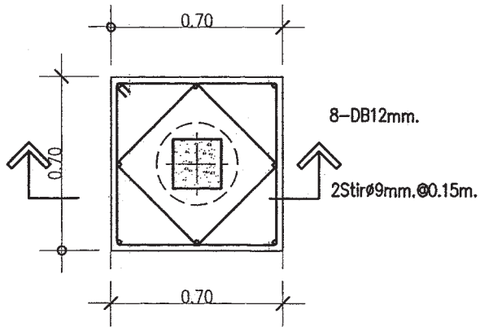

แบบขยาย F1A

มาตราส่วน 1 : 25

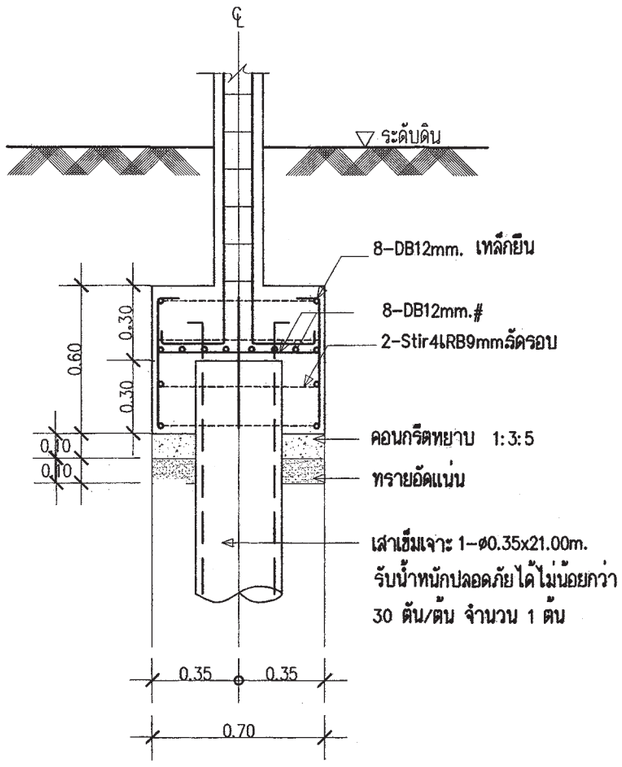

รูปตัด F1A

มาตราส่วน 1 : 25

สำนักการโยธา
กรุงเทพมหานคร

โครงการ

แบบบ้านยิ้มเพื่อประชาชน ระยะที่ 3

ตามนโยบาย

ม.ร.ว. สุขุมพันธุ์ บริพัตร
ผู้ว่าราชการกรุงเทพมหานคร

นายจุมพล สำเภาพล
รองผู้ว่าราชการกรุงเทพมหานคร

นางนินนาท ชลิตานนท์
ปลัดกรุงเทพมหานคร

ผู้อำนวยการสำนักการโยธา	
รองผู้อำนวยการสำนักการโยธา	
นายทวีศักดิ์ เลิศประพันธ์	
ผู้อำนวยการสำนักงานออกแบบ	
นายวีรินทร์ บรรพต	
หัวหน้ากลุ่มงานสถาปัตยกรรม	
นายสินธุชัย บุญปักษ์	
หัวหน้ากลุ่มงานวิศวกรรมอาคาร	
นายอริยะ เมฆะกุล	
สถาปนิก	
นายทวีศักดิ์ ชันตี ภ.สถ.5920	
วิศวกรโครงสร้าง	
นายคิชา คงศิ สย.5244	
วิศวกรไฟฟ้า	
นายจรูญ มาสุรใจ ภฟก.2457	
วิศวกรสุขาภิบาล	
นายจีระสิทธิ์ ทิมสถิตย์ สย.8489	
วิศวกรเครื่องกล	
นายช่างเขียนแบบ	
นายบุญชัย ว่องเจริญ	

แบบ	บ้านพักอาศัย 1 ชั้น
แบบที่	017
ชื่อบ้าน	จงกลนี
เจ้าของ	
สถานที่	

แบบแสดง

แบบขยายโครงสร้าง 1

วันที่ :	เลขที่	รวม
30 พฤษภาคม 2557	S–04	6

แผ่นที่	รวมแผ่น
19	26

FILE :

รายการแก้ไขแบบ

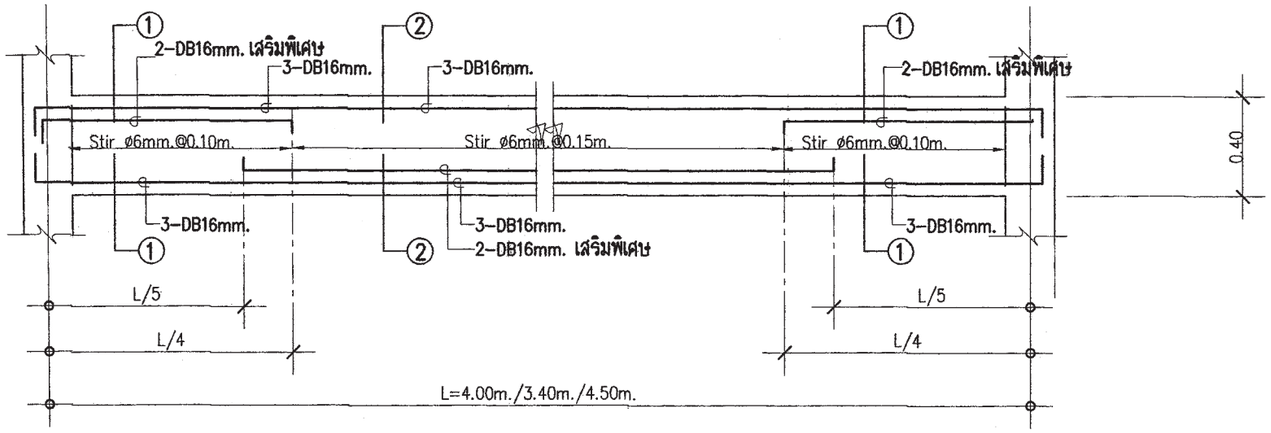

LONG SECTION B7

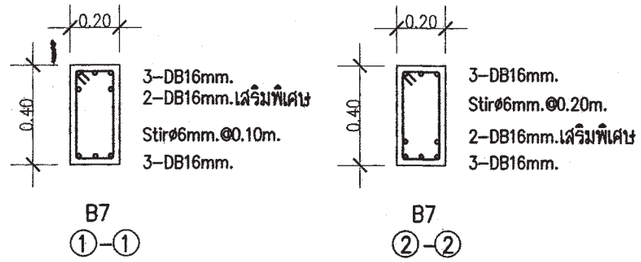

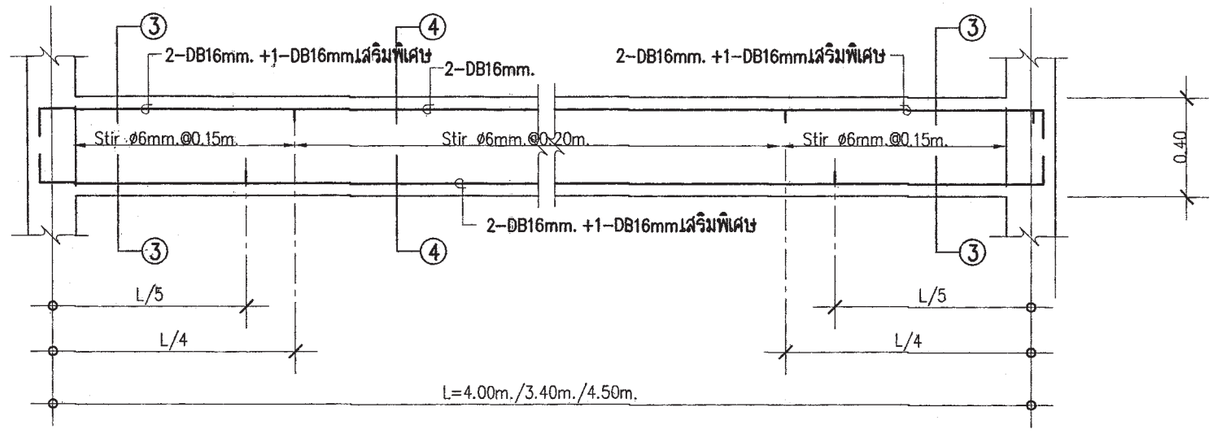

LONG SECTION B3

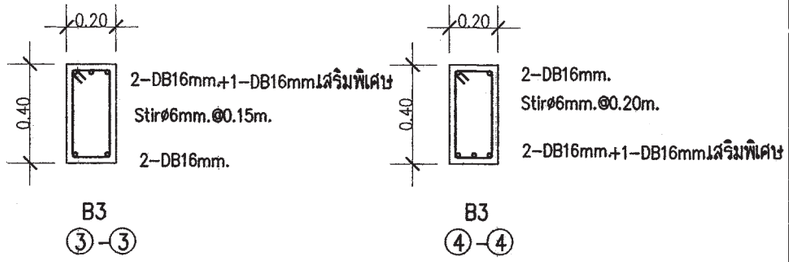

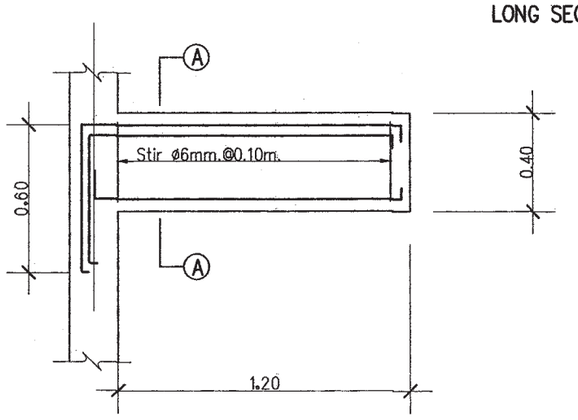

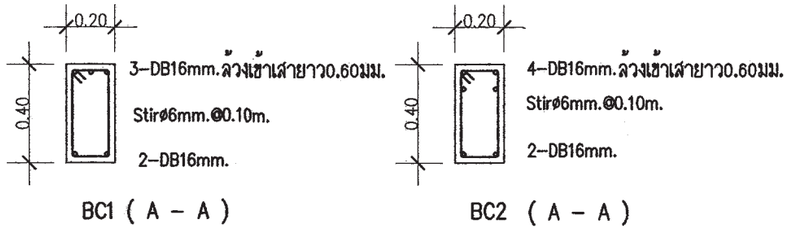

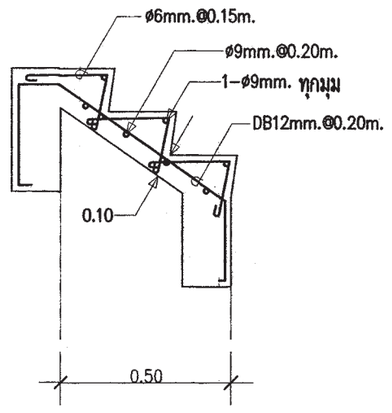

DETAIL ST

มาตราส่วน 1 : 25

สำนักการ โยธา
กรุงเทพมหานคร

โครงการ

แบบบ้านยิ้มเพื่อประชาชน ระยะที่ 3

ตามนโยบาย

ม.ร.ว. สุขุมพันธุ์ บริพัตร
ผู้ว่าราชการกรุงเทพมหานคร

นายจุมพล สำเภาพล
รองผู้ว่าราชการกรุงเทพมหานคร

นางนินนาท ชลิตานนท์
ปลัดกรุงเทพมหานคร

ผู้อำนวยการสำนักการโยธา

รองผู้อำนวยการสำนักการโยธา
นายทวีศักดิ์ เลิศประพันธ์

ผู้อำนวยการสำนักงานออกแบบ
นายวัชรินทร์ บรรทต

หัวหน้ากลุ่มงานสถาปัตยกรรม
นายสินธุ์ชัย บุญปักษ์

หัวหน้ากลุ่มงานวิศวกรรมอาคาร
นายอริยะ เมฆะกุล

สถาปนิก
นายศิริศักดิ์ ขันติ ภ.สถ.5920

วิศวกรโครงสร้าง
นายดิชา คงศรี สย.5244

วิศวกรไฟฟ้า
นายจรูญ มาสุขใจ ภฟก.2457

วิศวกรสุขาภิบาล
นายจีระสิทธิ์ ทิมสถิตย์ สย.8489

วิศวกรเครื่องกล

นายช่างเขียนแบบ
นายบุญชัย ว่องเจริญ

แบบ บ้านพักอาศัย 1 ชั้น
แบบที่ 017
ชื่อบ้าน จงกลนี

เจ้าของ

สถานที่

แบบแสดง
แบบขยายโครงสร้าง 2

วันที่ :	เลขที่	รวม
30 พฤษภาคม 2557	S-05	6

แผ่นที่	รวมแผ่น
20	26

FILE :

รายการแก้ไขแบบ

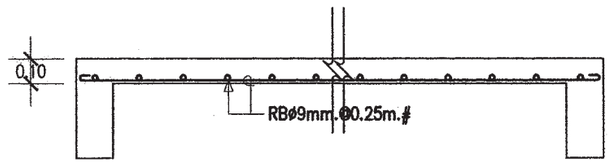

DETAIL S1

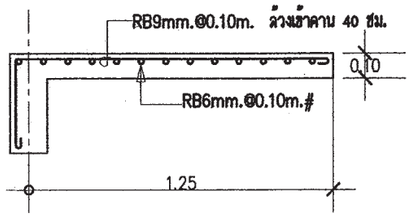

DETAIL SC

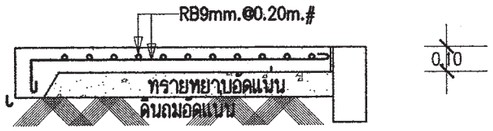

DETAIL GS

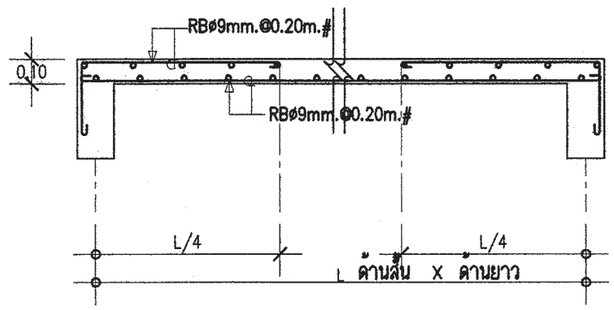

DETAIL S3

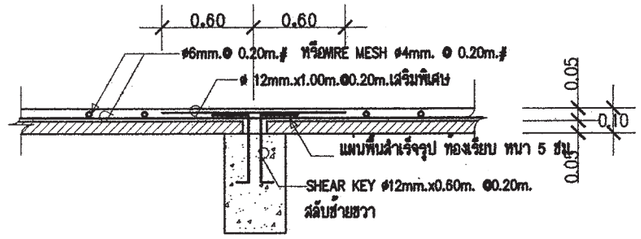

ขยายพื้น (SP) ช่วงต่อเนื่อง

หมายเหตุ :

พื้นสำเร็จรูป PLANKS รับน้ำหนักปลอดภัยได้ไม่น้อยกว่า 1500 kg/m²

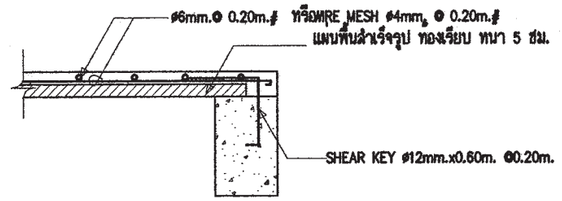

ขยายพื้น (SP) ช่วงริม

หมายเหตุ :

พื้นสำเร็จรูป PLANKS รับน้ำหนักปลอดภัยได้ไม่น้อยกว่า 150 kg/m²

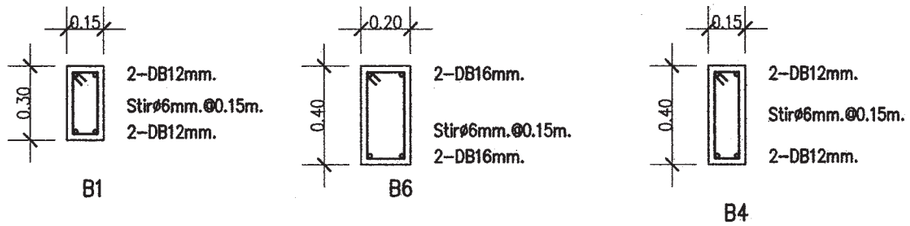

B1

B6

B4

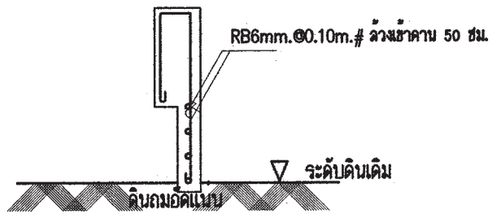

ครีบ ค.ส.ล.DETAIL ครีบ ค.ส.ล.

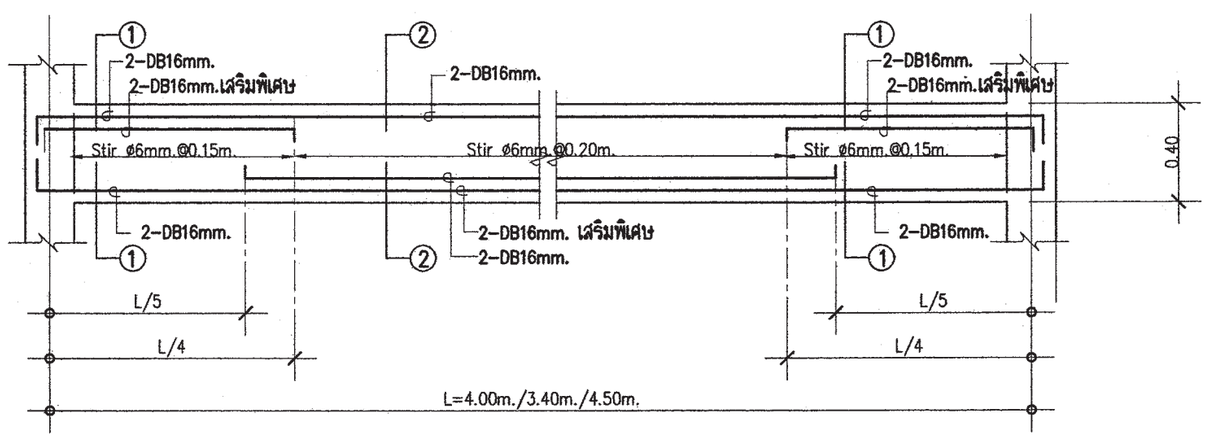

LONG SECTION B2

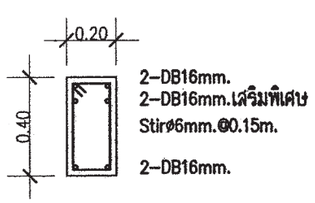

B2

①-①

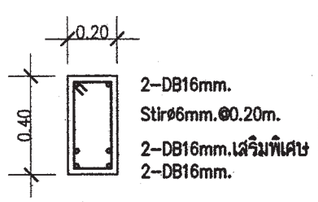

B2

②-②

สำนักการ โยธา
กรุงเทพมหานคร

โครงการ

แบบบ้านยิ้มเพื่อประชาชน ระยะที่ 3

ตามนโยบาย

ม.ร.ว. สุขุมพันธุ์ บริพัตร
ผู้ว่าราชการกรุงเทพมหานคร

นายจุมพล สำเภาพล
รองผู้ว่าราชการกรุงเทพมหานคร

นางนินนาท ชลิตานนท์
ปลัดกรุงเทพมหานคร

ผู้อำนวยการสำนักการโยธา

รองผู้อำนวยการสำนักการโยธา
นายทวีศักดิ์ เลิศประพันธ์

ผู้อำนวยการสำนักงานออกแบบ
นายวัชรินทร์ บรรทต

หัวหน้ากลุ่มงานสถาปัตยกรรม
นายพินธุ์ชัย บุญปักษ์

หัวหน้ากลุ่มงานวิศวกรรมอาคาร
นายอริยะ เมฆะกูล

สถาปนิก
นายศิริศักดิ์ ชันติ ภ.สถ.5920

วิศวกรโครงสร้าง
นายติชา คงศรี สย.5244

วิศวกรไฟฟ้า
นายจรูญ มาสุรใจ ภฟก.2457

วิศวกรสุขาภิบาล
นายจีระสิทธิ์ ทิมสถิตย์ สย.8489

วิศวกรเครื่องกล

นายช่างเขียนแบบ
นายบุญชัย ว่องเจริญ

แบบ บ้านพักอาศัย 1 ชั้น
แบบที่ 017
ชื่อบ้าน จงกลนี

เจ้าของ

สถานที่

แบบแสดง
แบบขยายโครงสร้าง 3

วันที่ :	เลขที่	รวม
30 พฤษภาคม 2557	S-06	6

แผ่นที่	รวมแผ่น
21	26

FILE :

รายการแก้ไขแบบ

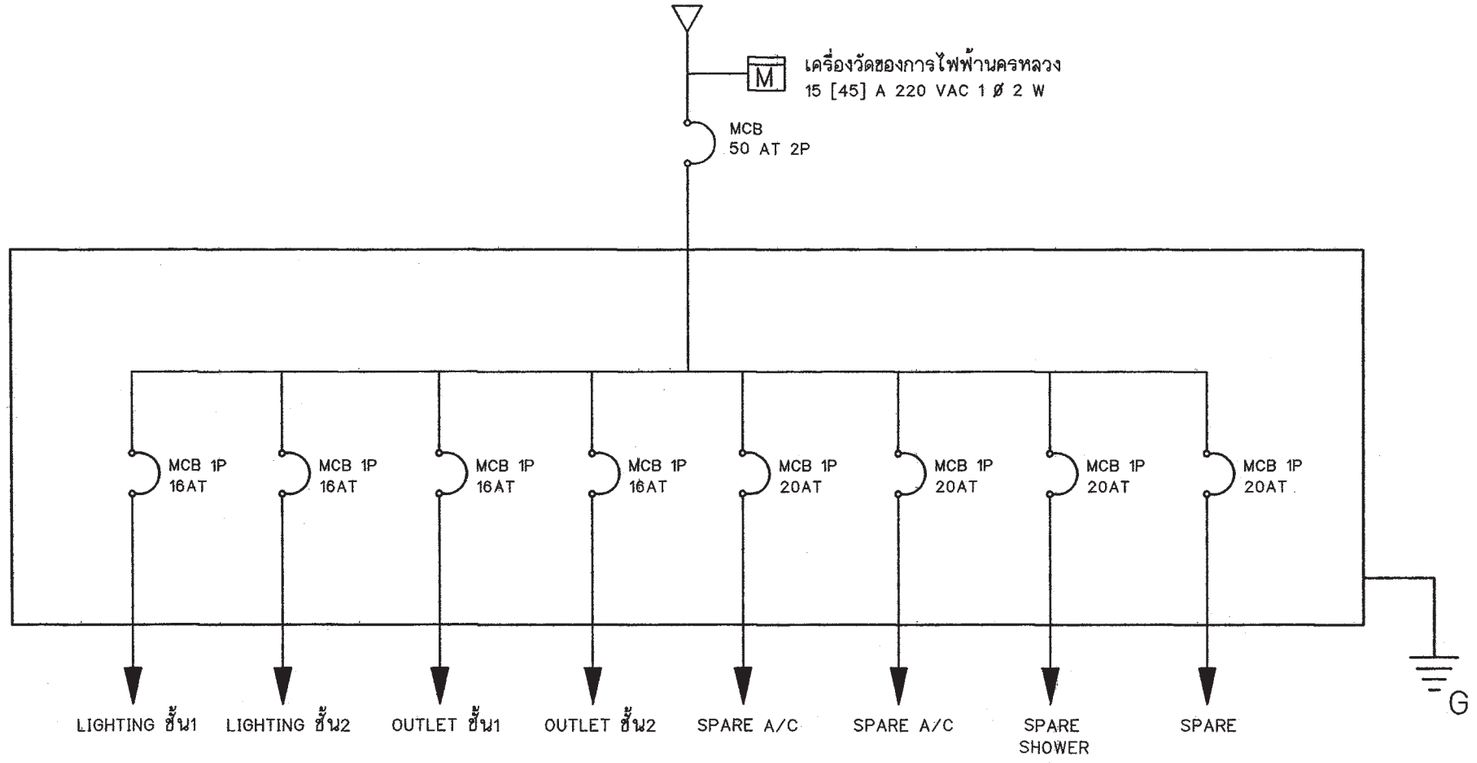

สัญลักษณ์ระบบไฟฟ้า

○	โคม DOWNLIGHT 1x11 W
▣	โคมกลมหลอด ฟลูออเรสเซนต์ 1x32 W พร้อมฝาครอบสีใส
▭	ดวงโคมหลอด ฟลูออเรสเซนต์ 1x18 W พร้อมฝาครอบสีใส
S	สวิตช์ไฟฟ้าแบบธรรมดา
S_3	สวิตช์ไฟฟ้าแบบ 3ทาง
⊖	เต้ารับไฟฟ้าแบบมีสายดิน
TV	เต้ารับทีวี
☎	เต้ารับโทรศัพท์
Ⓙ	กล่องต่อสายไฟ
▬	แผงจ่ายไฟ
MCB	MINIATURE CIRCUIT BREAKER

รายการระบบงานไฟฟ้า

- แผงจ่ายไฟเป็นกล่องเหล็ก
- สายไฟตามมาตรฐานอุตสาหกรรม
- เต้ารับไฟฟ้าแบบมีสายดิน
- สวิตช์ไฟฟ้าแบบธรรมดา และ สามทาง
- สายเมนวงจรย่อยขนาด 4 มม.^{2}
- สายไฟเข้าเต้ารับขนาด 2.5 มม.^{2}
- สายไฟเข้าดวงโคมขนาด 1 มม.^{2}
- การเดินสายร้อยในท่อร้อยสายฝังในผนังส่วนการเดินสายในฝ้าเพดานให้เดินร้อยท่อร้อยยึดติดกับเสาหรือคาน
- สายไฟเข้าเครื่องทำน้ำอุ่น 3500 W ขนาด 4 มม.^{2}
- สาย COAXIAL เข้าเต้ารับทีวีใช้ RG6
- สายโทรศัพท์เข้าเต้ารับโทรศัพท์ ขนาด 0.65 มม.
- การต่อลงดินต้องเป็นไปตามกฎของการไฟฟ้านครหลวง
- ทิ้งสายข้างหนึ่งไว้ในกล่องต่อสายในห้องนอน หรือ ห้องน้ำ อีกข้างหนึ่งต่อเข้ากับ CIRCUIT BREAKER ในแผงจ่ายไฟ

สำนักการ โยธา
กรุงเทพมหานคร

โครงการ
แบบบ้านยิ้มเพื่อประชาชน ระยะที่ 3

ตามนโยบาย
ม.ร.ว. สุขุมพันธุ์ บริพัตร
ผู้ว่าราชการกรุงเทพมหานคร
นายจุมพล สำเภาพล
รองผู้ว่าราชการกรุงเทพมหานคร
นางนินนาท ชลิตานนท์
ปลัดกรุงเทพมหานคร

ผู้อำนวยการสำนักการโยธา	
รองผู้อำนวยการสำนักการโยธา	
นายทวีศักดิ์ เสิศประพันธ์	
ผู้อำนวยการสำนักงานออกแบบ	
นายรัชพินทร์ บรรพต	
หัวหน้ากลุ่มงานสถาปัตยกรรม	
นายสินธุชัย บุญปักษ์	
หัวหน้ากลุ่มงานวิศวกรรมอาคาร	
นายอริยะ เมฆะกุล	
สถาปนิก	
นายศิวิศักดิ์ รันดี ภ.สถ.5920	
วิศวกรโครงสร้าง	
นายดิชา คงศิริ สย.5244	
วิศวกรไฟฟ้า	
นายจรูญ มาสุรใจ ภฟท.2457	
วิศวกรสุขาภิบาล	
นายจีระสิทธิ์ ทิมสถิตย์ สย.8489	
วิศวกรเครื่องกล	
นายช่างเขียนแบบ	
นายสมชาย กันนะสมบัติ	

แบบ	บ้านพักอาศัย 1 ชั้น
แบบที่	017
ชื่อบ้าน	จงกลนี
เจ้าของ	
สถานที่	

แบบแสดง
สัญลักษณ์ระบบไฟฟ้า
รายการระบบไฟฟ้า

วันที่ :	เลขที่	รวม
30 พฤษภาคม 2557	E-01	2

แผ่นที่	รวมแผ่น
22	26

FILE :

รายการแก้ไขแบบ

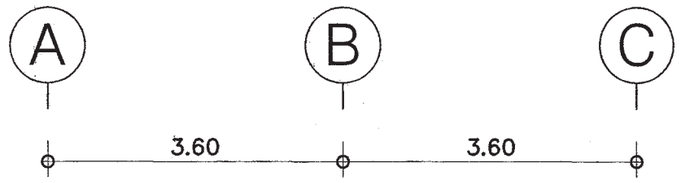

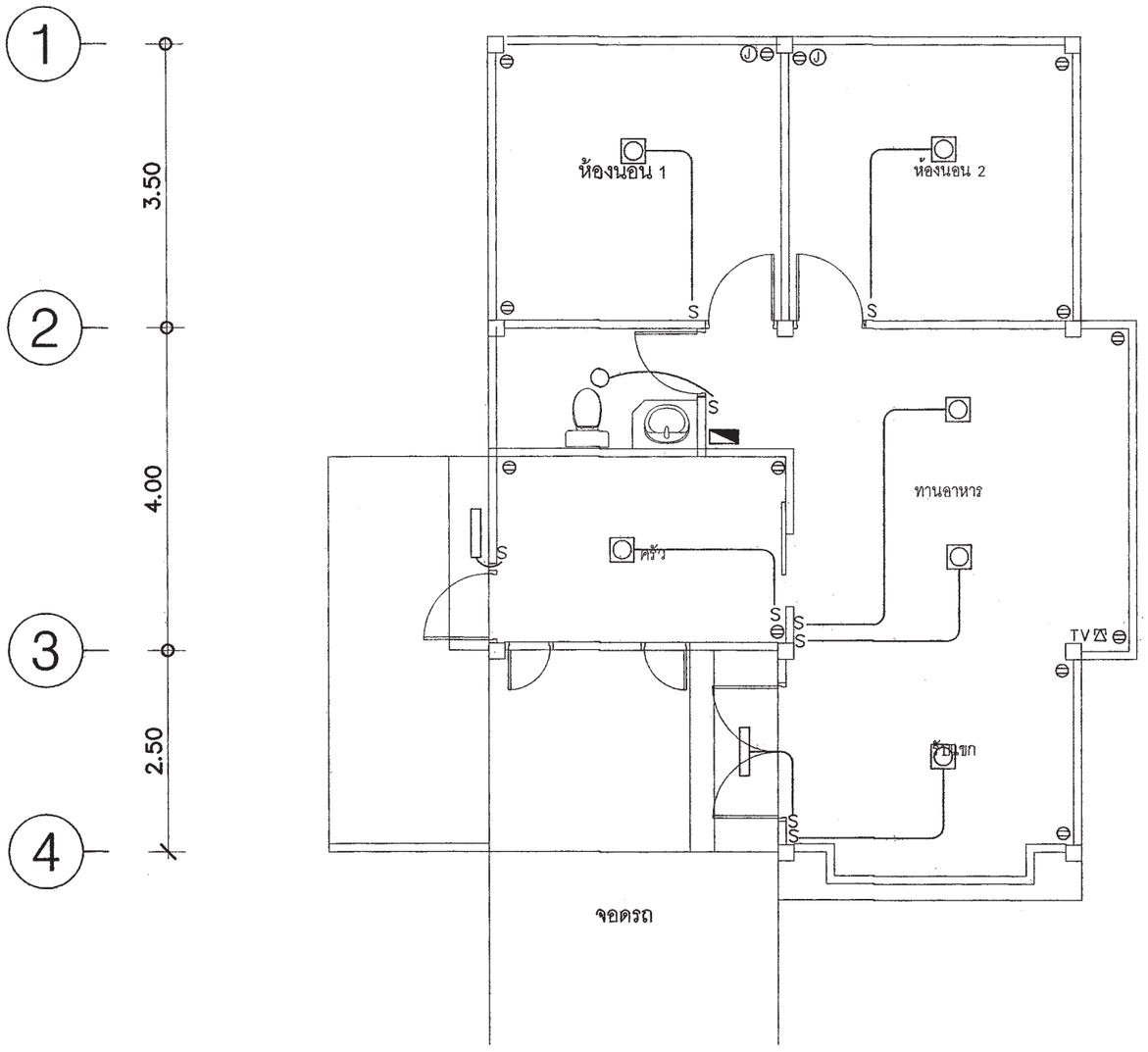

แปลนระบบไฟฟ้า

มาตราส่วน 1:75

สำนักการ โยธา
กรุงเทพมหานคร

โครงการ

แบบบ้านยิ้มเพื่อประชาชน ระยะที่ 3

ตามนโยบาย

ม.ร.ว. สุขุมพันธุ์ บริพัตร
ผู้ว่าราชการกรุงเทพมหานคร

นายจุมพล สำเภาพล
รองผู้ว่าราชการกรุงเทพมหานคร

นางนินนาท ชลิตานนท์
ปลัดกรุงเทพมหานคร

ผู้อำนวยการสำนักการโยธา	
รองผู้อำนวยการสำนักการโยธา	
นายทวิศักดิ์ เลิศประพันธ์	
ผู้อำนวยการสำนักงานออกแบบ	
นายวัชรินทร์ บรรพต	
หัวหน้ากลุ่มงานสถาปัตยกรรม	
นายสินธุชัย บุญปักษ์	
หัวหน้ากลุ่มงานวิศวกรรมอาคาร	
นายอริยะ เมฆะกุล	

สถาปนิก	
นายศิริศักดิ์ ชันตี ภ.สถ.5920	
วิศวกรโครงสร้าง	
นายศิรา คงศรี สย.5244	
วิศวกรไฟฟ้า	
นายจรูญ มาสุรใจ ภฟก.2457	
วิศวกรสุขาภิบาล	
นายจิระสิทธิ์ ทิมสิตย์ สย.8489	
วิศวกรเครื่องกล	
นายช่างเขียนแบบ	
นายสมชาย กันนะสมบัติ	

แบบ บ้านพักอาศัย 1 ชั้น
แบบที่ 017
ชื่อบ้าน จงกลนี
เจ้าของ
สถานที่

แบบแสดง
แปลนระบบไฟฟ้า

วันที่ :	เลขที่	รวม
30 พฤษภาคม 2557	E-02	2

แผ่นที่	รวมแผ่น
23	26

FILE :

รายการแก้ไขแบบ

ตารางที่ 1 แสดงการเลือกใช้ขนาดเครื่องสูบน้ำแบบอัตโนมัติสำหรับโครงการบ้านยิ้ม

ขนาดเครื่องสูบน้ำ (วัตต์)	จำนวนห้องน้ำของบ้าน	จำนวนชั้นของบ้าน
100	1 - 3	1 - 2
150	4	1 - 2
200	5	2 - 3
250	6	2 - 3
300	7	2 - 3

ตารางที่ 2 แสดงการเลือกใช้ขนาดถังเก็บน้ำแบบตั้งพื้นสำหรับโครงการบ้านยิ้ม

ชื่อ	จำนวนห้องนอนของบ้าน	ความจุ (ลบ.ม.)
ถังเก็บน้ำ 1 (WT1)	1 - 2	1
ถังเก็บน้ำ 2 (WT2)	3 - 4	2
ถังเก็บน้ำ 3 (WT3)	5 - 6	3

ถังเก็บน้ำที่ใช้ ทำจากวัสดุไฟเบอร์กลาสเสริมแรงผลิตตามมาตรฐาน มอก. 435 - 2548

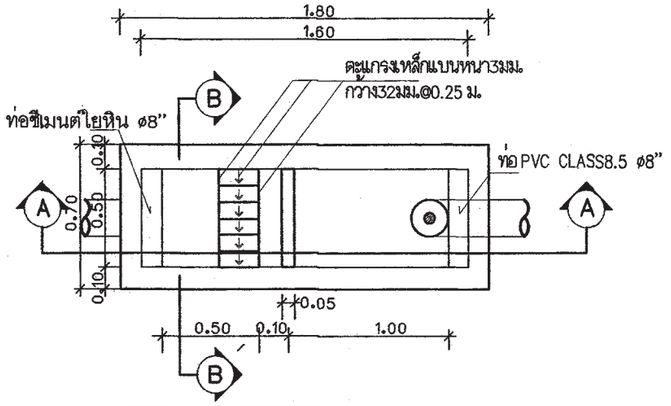

แปลนบ่อดักขยะและดักไขมัน

มาตราส่วน AS SHOWN

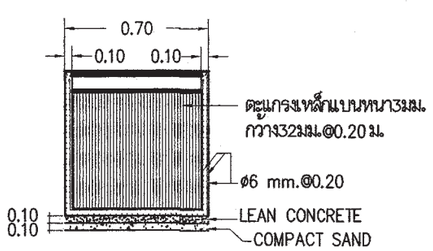

รูปตัด B-B

มาตราส่วน AS SHOWN

หมายถึง : บ่อตรวจคุณภาพน้ำ (ก่อนระบายลงสู่ท่อสาธารณะ)

: บ่อดักขยะและบ่อตรวจคุณภาพน้ำ (ก่อนระบายลงสู่ท่อสาธารณะ)

สัญลักษณ์ บ่อพัก : (ก่อนระบายลงสู่ท่อสาธารณะ)

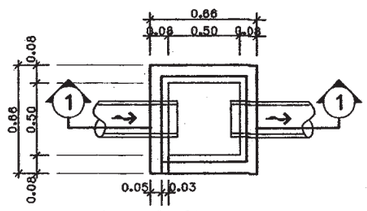

บ่อพักน้ำทิ้ง

มาตราส่วน AS SHOWN

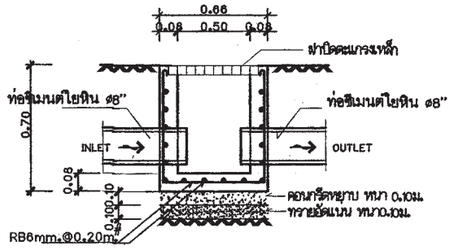

รูปตัด ①-①

มาตราส่วน AS SHOWN

ตารางที่ 3 แสดงการเลือกใช้ขนาดถังบำบัดน้ำเสียแบบฝังใต้ดินสำหรับโครงการบ้านยิ้ม

ชื่อ	จำนวนห้องนอนของบ้าน	ปริมาณการบำบัด(ลบ.ม./วัน)
ถังบำบัดน้ำเสีย 1 (WWTP 1)	1 - 2	1
ถังบำบัดน้ำเสีย 2 (WWTP 2)	3 - 4	2
ถังบำบัดน้ำเสีย 3 (WWTP 3)	5 - 6	3

ถังบำบัดน้ำเสียเป็นระบบเกรอะ - กรองไร้อากาศ ตัวถังทำจากวัสดุไฟเบอร์กลาสเสริมแรง สามารถรองรับปริมาณน้ำเสียได้ไม่น้อยกว่าตามที่กำหนดในตารางที่ 3 ที่ค่า BOD เข้าระบบไม่น้อยกว่า 250มิลลิกรัมต่อลิตร และค่า BOD ของน้ำที่ผ่านการบำบัดแล้วไม่เกิน 50มิลลิกรัมต่อลิตร

ตารางที่ 4 แสดงการเลือกใช้วัสดุท่อสำหรับโครงการบ้านยิ้ม

การใช้งาน	วัสดุ
ท่อประปา (CW)	ท่อ PVC Class 13.5 ผลิตตามมาตรฐาน มอก. 17 - 2532 ต่อด้วยน้ำยาประสานผลิตภัณฑ์เดียวกับผู้ผลิตท่อ
ท่อระบายน้ำโสโครก น้ำทิ้ง น้ำฝนและท่ออากาศ (S,W,RL,V)	ท่อ PVC Class 13.5 ผลิตตามมาตรฐาน มอก. 17 - 2532 ต่อด้วยน้ำยาประสานผลิตภัณฑ์เดียวกับผู้ผลิตท่อ

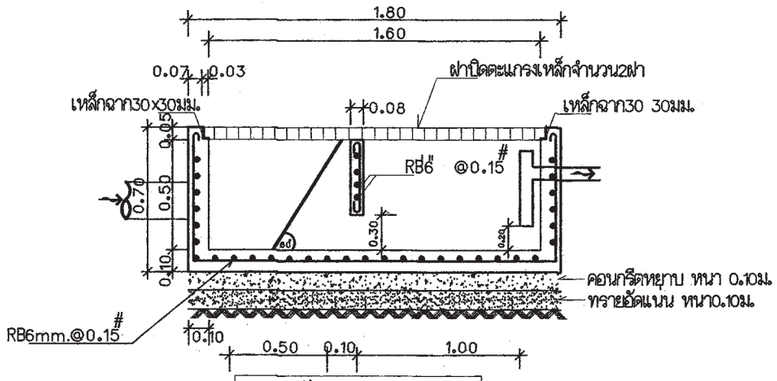

รูปตัด A-A

มาตราส่วน AS SHOWN

สำนักการ โยธา
กรุงเทพมหานคร

โครงการ
แบบบ้านยิ้มเพื่อประชาชน ระยะที่ 3

ตามนโยบาย
ม.ร.ว. สุขุมพันธุ์ บริพัตร
ผู้ว่าราชการกรุงเทพมหานคร
นายจุมพล สำเภาพล
รองผู้ว่าราชการกรุงเทพมหานคร
นางนินนาท ชลิตานนท์
ปลัดกรุงเทพมหานคร

ผู้อำนวยการสำนักการโยธา	
รองผู้อำนวยการสำนักการโยธา	
นายทวีศักดิ์ เลิศประพันธ์	
ผู้อำนวยการสำนักงานออกแบบ	
นายวีรินทร์ บรรพต	
หัวหน้ากลุ่มงานสถาปัตยกรรม	
นายสินสุชัย บุญปักษ์	
หัวหน้ากลุ่มงานวิศวกรรมอาคาร	
นายอิยะ เมฆะกุล	
สถาปนิก	
นายศิริศักดิ์ ชันติ ภ.สถ.5920	
วิศวกรโครงสร้าง	
นายศิรา คงศรี สย.5244	
วิศวกรไฟฟ้า	
นายชูญ มาสุรใจ ภพ.2457	
วิศวกรสุขาภิบาล	
นายจีระสิทธิ์ หิมสถิตย์ สย.8489	
วิศวกรเครื่องกล	
นายช่างเขียนแบบ	
นางปุณยนุช ประกอบกิจ	

แบบ บ้านพักอาศัย 1 ชั้น
แบบที่ 017
ชื่อบ้าน จงกลนี

เจ้าของ

สถานที่

แบบแสดง
รายการประกอบแบบสุขาภิบาล

วันที่ :	แผ่นที่	รวม
30 พฤษภาคม 2557	SN-01	3

แผ่นที่	รวมแผ่น
24	26

FILE :

รายการแก้ไขแบบ

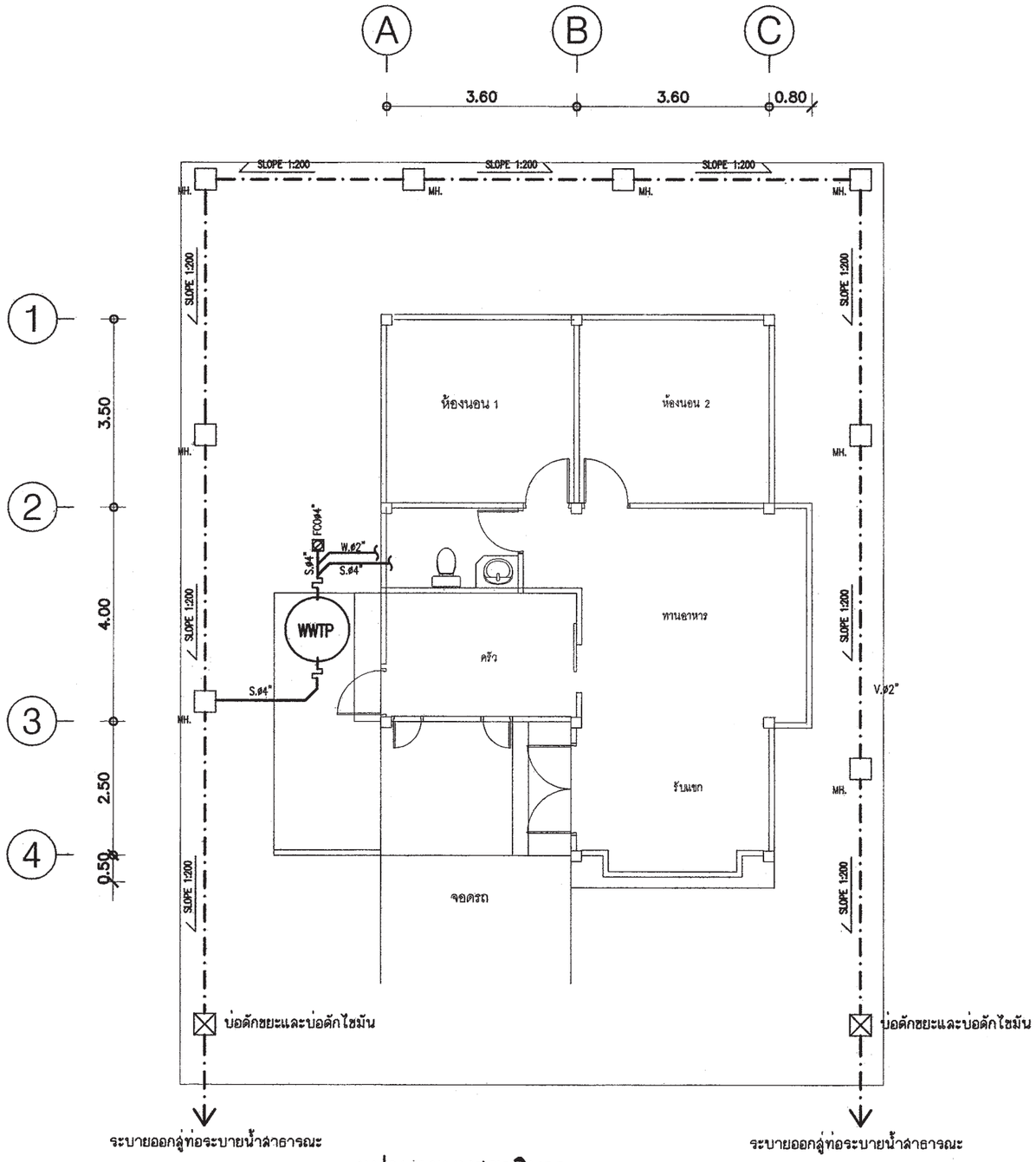

แปลนระบบสุขาภิบาล

มาตราส่วน 1:100

สัญลักษณ์	อักษรย่อ	รายละเอียด
W	W	ท่อน้ำเสีย[PVC มอก. CLASS 8.5]
S	S	ท่อน้ำทิ้งส้วม [PVC มอก. CLASS 8.5]
V	V	ท่อระบายอากาศ [PVC มอก. CLASS 8.5]
⋈	⋈	จุดปลายท่อน้ำดี [ก๊อกน้ำSTOP VALE]
	CW	ท่อน้ำดี[CW][PVC มอก. CLASS 13.5]
	—	แนวท่อใยหิน เส้นผ่าศูนย์กลาง 0.20 ม.
	—	แนวเขตที่ดิน
FD	FD	ท่อระบายน้ำที่พื้น[PVC มอก. CLASS 8.5]
RD	RD	ท่อระบายน้ำฝน[PVC มอก. CLASS 8.5]
	FCO	FLOOR CLEANOUT
M	M	มาตรวัดน้ำ
P	P	ปั๊มน้ำ
MH.	—	บ่อพักน้ำทิ้งสำเร็จรูป ขนาด 0.40X0.40 ม.
	—	ถังบำบัดน้ำเสีย (WWTP)

หมายเหตุ

ผังบริเวณนี้เป็นเพียงตัวอย่างเพื่อประมาณราคา ค่าก่อสร้างส่วนประกอบอาคารเท่านั้น
ส่วนรายละเอียดของสถานที่จริง ให้กำหนดรายละเอียดขณะก่อสร้าง
ส่วนที่มิได้ปรากฏในแบบให้ปฏิบัติตาม พรบ.ควบคุมอาคารและ ข้อบัญญัติกรุงเทพมหานคร

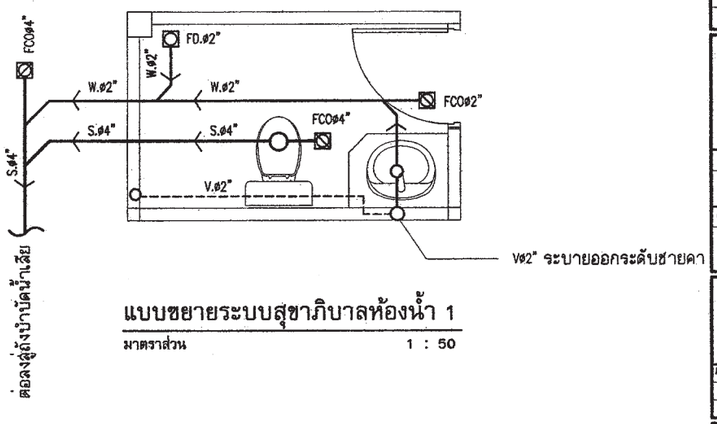

แบบขยายระบบสุขาภิบาลห้องน้ำ 1

มาตราส่วน 1 : 50

สำนักการ โยธา
กรุงเทพมหานคร

โครงการ
แบบบ้านยิ้มเพื่อประชาชน ระยะที่ 3

ตามนโยบาย
ม.ร.ว. สุขุมพันธุ์ บริพัตร
ผู้ว่าราชการกรุงเทพมหานคร
นายจุมพล สำเภาพล
รองผู้ว่าราชการกรุงเทพมหานคร
นางนินนาท ชลิตานนท์
ปลัดกรุงเทพมหานคร

ผู้อำนวยการสำนักการโยธา
รองผู้อำนวยการสำนักการโยธา
นายทวีศักดิ์ เลิศประพันธ์
ผู้อำนวยการสำนักงานออกแบบ
นายวัชรินทร์ บรรพต
หัวหน้ากลุ่มงานสถาปัตยกรรม
นายสินธุ์ชัย บุญปักษ์
หัวหน้ากลุ่มงานวิศวกรรมอาคาร
นายอริยะ เมฆะกูล

สถาปนิก
นายศิริศักดิ์ ชันดี ภ.สถ.5920
วิศวกรโครงสร้าง
นายศิชา คงศรี สย.5244
วิศวกรไฟฟ้า
นายจรูญ มาสุรใจ ภฟก.2457
วิศวกรสุขาภิบาล
นายจีระสิทธิ์ ทิมสถิตย์ สย.8489
วิศวกรเครื่องกล

นายช่างเขียนแบบ
นางปุณยนุช ประกอบกิจ

แบบ บ้านพักอาศัย 1 ชั้น
แบบที่ 017
ชื่อบ้าน จงกลนี
เจ้าของ
สถานที่

แบบแสดง
แปลนระบบสุขาภิบาล

วันที่ :	เลขที่	รวม
30 พฤษภาคม 2557	SN-02	3

แผ่นที่	รวมแผ่น
25	26

FILE :

รายการแก้ไขแบบ

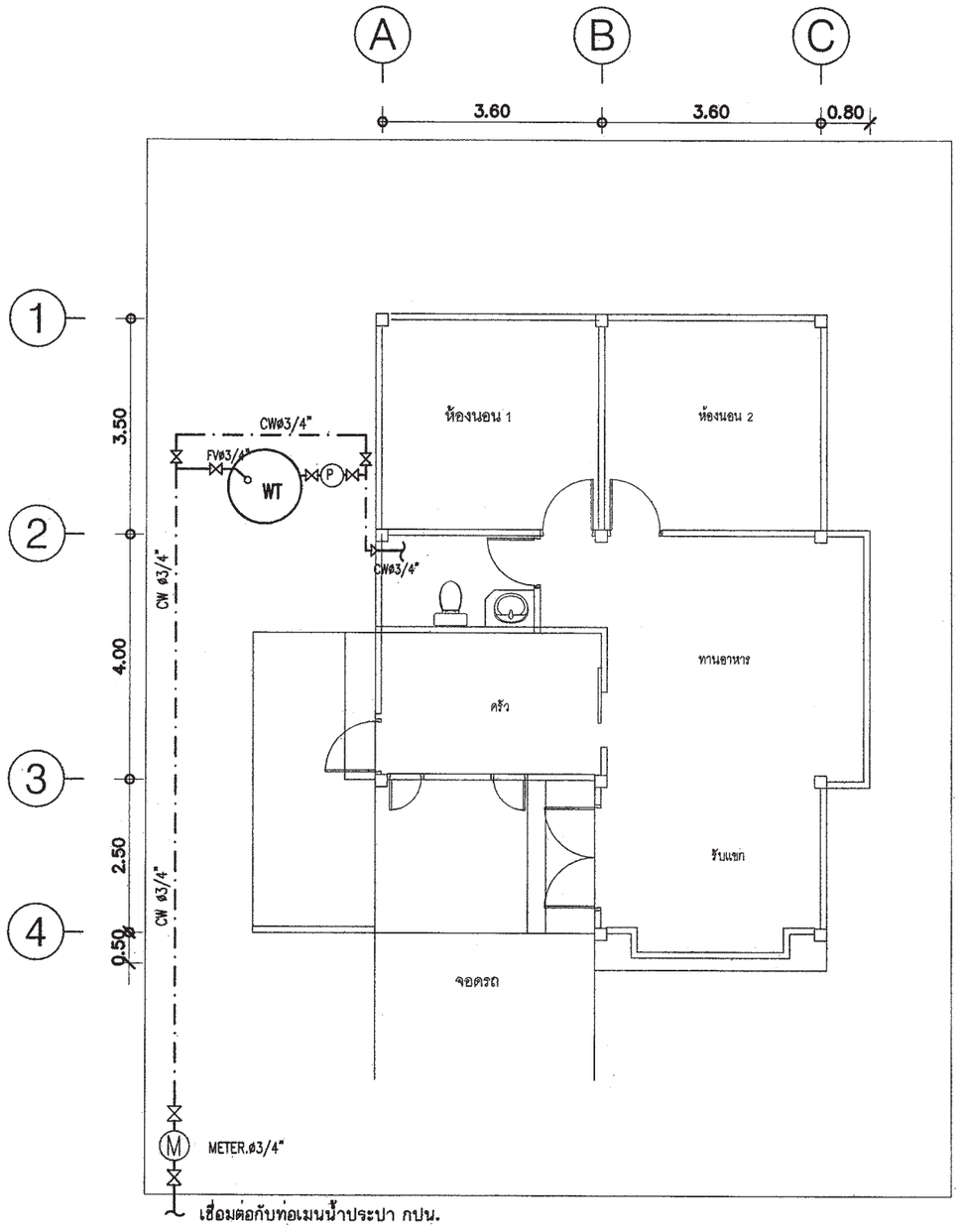

แปลนประปา

มาตราส่วน 1:100

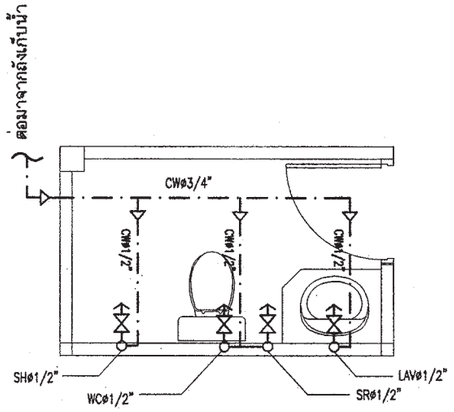

แบบขยายระบบประปาห้องน้ำ 1

มาตราส่วน 1:50

สำนักการ โยธา
กรุงเทพมหานคร

โครงการ

แบบบ้านยิ้มเพื่อประชาชน ระยะที่ 3

ตามนโยบาย

ม.ร.ว. สุขุมพันธุ์ บริพัตร
ผู้ว่าราชการกรุงเทพมหานคร

นายจุมพล สำเภาพล
รองผู้ว่าราชการกรุงเทพมหานคร

นางนินนาท ชลิตานนท์
ปลัดกรุงเทพมหานคร

ผู้อำนวยการสำนักการโยธา

รองผู้อำนวยการสำนักการโยธา
นายทวีศักดิ์ เลิศประพันธ์

ผู้อำนวยการสำนักงานออกแบบ
นายวัชรินทร์ บรรพต

หัวหน้ากลุ่มงานสถาปัตยกรรม
นายสินธุ์ชัย บุญปักษ์

หัวหน้ากลุ่มงานวิศวกรรมอาคาร
นายอริยะ เมฆะกูล

สถาปนิก
นายศิริศักดิ์ ขันติ ภ.สถ.5920

วิศวกรโครงสร้าง
นายศิชา คงศรี สย.5244

วิศวกรไฟฟ้า
นายจรูญ มาสุขใจ ภฟก.2457

วิศวกรสุขาภิบาล
นายจีระสิทธิ์ ทิมสถิตย์ สย.8489

วิศวกรเครื่องกล

นายช่างเขียนแบบ
นางปุณยนุช ประกอบกิจ

แบบ บ้านพักอาศัย 1 ชั้น
แบบที่ 017
ชื่อบ้าน จงกลนี

เจ้าของ

สถานที่

แบบแสดง
แปลนระบบประปา

วันที่ :	เลขที่	รวม
30 พฤษภาคม 2557	SN-03	3

แผ่นที่	รวมแผ่น
26	26

FILE :

รายการแก้ไขแบบ

สัญลักษณ์ประกอบแบบสถาปัตยกรรม

2	แนวศูนย์กลางเสาทางตั้ง
B	แนวศูนย์กลางเสาทางนอน
	ทิศเหนือ
	เส้นแสดงขอบเขตที่ดิน
	เส้นแสดงแนวศูนย์กลาง
	เส้นแสดงแนวที่ซ้อนหรือจะมีในอนาคตหรือ
	ของเดิมที่ต้องเคลื่อนย้ายออก
	เส้นแสดงระยะตัด
	ศูนย์กลางถึงศูนย์กลาง
	ศูนย์กลางถึงริม
	ริมถึงริม
+3.00	ระดับในแปลน
▽+3.00	ระดับในรูปตัด
3	พื้น
2	ผนัง
1	ฝ้าเพดาน
4	ประตู
5	หน้าต่าง

สัญลักษณ์ประกอบแบบสถาปัตยกรรม

	ดินถม
	ทรายหยาบอัดแน่น
	คอนกรีตเสริมเหล็ก
	ผนังก่ออิฐครึ่งแผ่น
	ผนังก่ออิฐเต็มแผ่น
	ผนังก่ออิฐเต็มหน้าเสา
	ผนังโครงเคร่าไม้
	ผนัง GLASS BLOCK
1 A-05	หมายเลขแสดงรูปด้าน
	สัญญลักษณ์แสดงรูปด้าน
	แสดงในแบบแผ่นที่
2	หมายเลขแสดงรูปด้าน
	สัญญลักษณ์แสดงรูปด้านในแผ่นเดียวกัน
2-3 A-07	หมายเลขแสดงรูปตัด
	สัญญลักษณ์แสดงแนวตัด
	แสดงในแบบแผ่นที่
T-1	หมายเลขแสดงรูปตัด
	สัญญลักษณ์แสดงแนวตัดในแผ่นเดียวกัน
D-1 A-07	หมายเลขแสดงแบบขยาย
	สัญญลักษณ์แสดงแบบขยาย
	แสดงในแบบแผ่นที่
D-3	หมายเลขแสดงแบบขยาย
	สัญญลักษณ์แสดงแบบขยายในแผ่นเดียวกัน

สารบัญแบบสถาปัตยกรรม

แผ่นที่	รายการ	แผ่นที่	รายการ
A-01	สัญลักษณ์ประกอบแบบ , รายการประกอบแบบ		
A-02	ผังบริเวณ , แผนที่สังเขป		
A-03	แปลนพื้น		
A-04	แปลนหลังคา		
A-05	รูปตัดตามขวาง A - A		
A-06	รูปตัดตามยาว B - B		
A-07	รูปด้านหน้า 1		
A-08	รูปด้านข้างซ้าย 2		
A-09	รูปด้านหลัง 3		
A-10	รูปด้านข้างขวา 4		
A-11	แบบขยายประตู-หน้าต่าง 1		
A-12	แบบขยายประตู-หน้าต่าง 2		
A-13	รายการประกอบแบบห้องน้ำ-ส้วม		
A-14	แบบขยายห้องน้ำ-ส้วม		
A-15	แบบขยายบันไดทางเข้า		

สารบัญแบบวิศวกรรมไฟฟ้าและสื่อสาร

E-01	สัญลักษณ์ระบบไฟฟ้า , รายการระบบไฟฟ้า
E-02	แปลนเต้ารับไฟฟ้า
E-03	แปลนไฟฟ้าแสงสว่าง

สารบัญแบบวิศวกรรมโครงสร้าง

S-01	รายการประกอบแบบโครงสร้าง
S-02	แปลนฐานราก เสา คานพื้น ,แปลนโครงสร้างหลังคา
S-03	แบบขยายโครงสร้าง 1
S-04	แบบขยายโครงสร้าง 2
S-05	แบบขยายโครงสร้าง 3

สารบัญแบบวิศวกรรมสุขาภิบาล

SN-01	รายการประกอบแบบสุขาภิบาล
SN-02	แปลนระบบสุขาภิบาล
SN-03	แปลนระบบประปา

สารบัญแบบวิศวกรรมเครื่องกล

รายการพื้น

F1	พื้น คสล. ผิวปูกระเบื้องแกรนิตโต้ กำหนดสีและขนาดภายหลัง
F2	พื้น คสล. ผิวปูกระเบื้องเซรามิคผิวกันลื่น ชนิดปูพื้น กำหนดสีและขนาดภายหลัง
B1	บัวเชิงผนังไม้เนื้อแข็งขนาด 1/4''x4''ทาสี

รายการฝ้าเพดาน

C1	ฝ้ายิบซั่มบอร์ดหนา 9มม.โครงเคร่าALU. T-BAR ขนาด 0.60x0.60 ม.
C2	9.ALU. T-BAR 0.60x0.60.
C3	ฝ้าเพดาน FIBER CEMENT BOARD ทาสีโครงเคร่าเหล็ก 1"x1"กรุตาข่ายกันแมลง

รายการผนัง

1	ผนังก่ออิฐมวลเบาฉาบปูนเรียบ ทาสี
2	ผนังก่ออิฐมวลเบาฉาบปูนเตรียมผิว บุกระเบื้องเซรามิค
	ขนาดและเฉดสีระบุภายหลัง

หมายเหตุ – สีอาคารใช้ตามมาตรฐาน TOA SUPERSHIELD DURACLEAN หรือเทียบเท่า

หมายเหตุ

1. ระยะในแปลนเป็นระบบเมตริก หน่วยวัดเป็นเมตร
2. ระยะในแบบถือตัวเลขเป็นเกณฑ์ ห้ามวัด ประมาณหรือคาดคะเน
3. การก่อสร้างต้องเป็นไปตามมาตราฐานงานก่อสร้างกรมโยธาธิการ

สำนักการ โยธา
กรุงเทพมหานคร

โครงการ
แบบบ้านยิ้มเพื่อประชาชน ระยะที่ 3

ตามนโยบาย
ม.ร.ว. สุขุมพันธุ์ บริพัตร
ผู้ว่าราชการกรุงเทพมหานคร
นายจุมพล สำเภาพล
รองผู้ว่าราชการกรุงเทพมหานคร
นางนินนาท ชลิตานนท์
ปลัดกรุงเทพมหานคร

ผู้อำนวยการสำนักการโยธา	
รองผู้อำนวยการสำนักการโยธา	
นายทวีศักดิ์ เลิศประพันธ์	
ผู้อำนวยการสำนักงานออกแบบ	
นายวัชรินทร์ บรรพต	
หัวหน้ากลุ่มงานสถาปัตยกรรม	
นายสินธุ์ชัย บุญปักษ์	
หัวหน้ากลุ่มงานวิศวกรรมอาคาร	
นายอาริยะ เมฆมะกุล	
สถาปนิก	
นายพิมเณศ เพ็ชร์คำ	สสถ. 2561
วิศวกรโครงสร้าง	
นายจิระสิทธิ์ ทิมสถิตย์	สย. 8496
วิศวกรไฟฟ้า	
นายกิติพงษ์ จิระเศรากร	ภฟก. 1292
วิศวกรสุขาภิบาล	
นายมนัสวี อารยะศิริ	ภส. 341
วิศวกรเครื่องกล	
นายช่างเขียนแบบ	
นายธนก ศรีเฉลิม	

แบบ บ้านพักอาศัย 1ชั้น
แบบที่ 018
ชื่อบ้าน จันทนา
เจ้าของ
สถานที่

แบบแสดง
สัญลักษณ์ประกอบแบบ
รายการประกอบแบบ

วันที่	เลขที่	รวม
	A-01	15

แผ่นที่	รวมแผ่น
1	26

FILE:
รายการแก้ไขแบบ

สำนักการ โยธา
กรุงเทพมหานคร

โครงการ

แบบบ้านยิ้มเพื่อประชาชน ระยะที่ 3

ตามนโยบาย

ม.ร.ว. สุขุมพันธุ์ บริพัตร
ผู้ว่าราชการกรุงเทพมหานคร

นายจุมพล สำเภาพล
รองผู้ว่าราชการกรุงเทพมหานคร

นางนินนาท ชลิตานนท์
ปลัดกรุงเทพมหานคร

ผู้อำนวยการสำนักการโยธา	
รองผู้อำนวยการสำนักการโยธา	
นายทวิดิลี่ เลิดประพันธ์	
ผู้อำนวยการสำนักงานออกแบบ	
นายวัชรินทร์ บรรพต	
หัวหน้ากลุ่มงานสถาปัตยกรรม	
นายสันสุรัย บุญปักษ์	
หัวหน้ากลุ่มงานวิศวกรรมอาคาร	
นายอาริยะ เมฆมะกุล	

สถาปนิก	
นายพีระเดช เพ็ชร์ดำ	สสด. 258
วิศวกรโครงสร้าง	
นายจิระศิทธ์ ทิมสิตย์	สย. 8488
วิศวกรไฟฟ้า	
นายกิตติพงษ์ จิระเศรษการ	ภพก. 1282
วิศวกรสุขาภิบาล	
นายมนัสวี อารยะศิริ	ภส. 341
วิศวกรเครื่องกล	
นายช่างเขียนแบบ	
นายธนก ศรีเจริญ	

แบบ บ้านพักอาศัย 1ชั้น

แบบที่ 018

ชื่อบ้าน **จันทนา**

เจ้าของ

สถานที่

แบบแสดง
แผนที่สังเขป
ผังบริเวณ

วันที่:

A-02	13

2 | 24

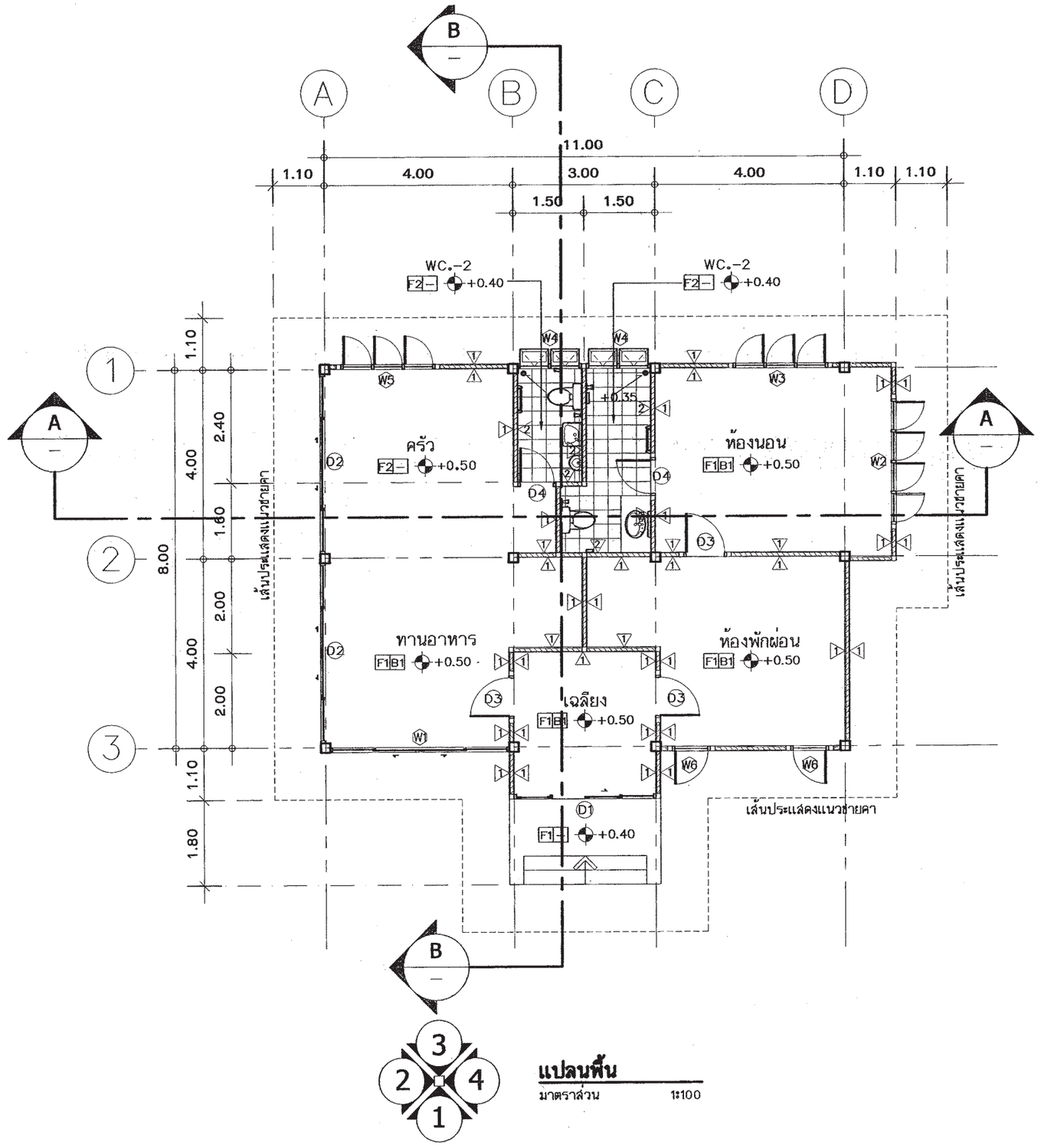

แปลนพื้น

มาตราส่วน 1:100

สำนักการ โยธา
กรุงเทพมหานคร

โครงการ

แบบบ้านยิ้มเพื่อประชาชน ระยะที่ 3

ตามนโยบาย

ม.ร.ว. สุขุมพันธุ์ บริพัตร
ผู้ว่าราชการกรุงเทพมหานคร

นายจุมพล สำเภาพล
รองผู้ว่าราชการกรุงเทพมหานคร

นางนินนาท ชลิตานนท์
ปลัดกรุงเทพมหานคร

ผู้อำนวยการสำนักการโยธา	
รองผู้อำนวยการสำนักการโยธา	
นายทวีศักดิ์ เลิศประพันธ์	
ผู้อำนวยการสำนักงานออกแบบ	
นายวัชรินทร์ บรรพต	
หัวหน้ากลุ่มงานสถาปัตยกรรม	
นายสินธุ์ชัย บุญปักษ์	
หัวหน้ากลุ่มงานวิศวกรรมอาคาร	
นายอาริยะ เมฆมะกูล	
สถาปนิก	
นายพิสเณค เพ็ชร์คำ	สสถ. 256
วิศวกรโครงสร้าง	
นายจิระสิทธิ์ ทิมสถิตย์	สย. 8486
วิศวกรไฟฟ้า	
นายกิติพงษ์ จิระเดชากร	ภฟก. 1282
วิศวกรสุขาภิบาล	
นายมนัสวี อารยะคิริ	ภส. 341
วิศวกรเครื่องกล	
นายช่างเขียนแบบ	
นายชนก ศรีเฉลิม	

แบบ บ้านพักอาศัย 1ชั้น

แบบที่ 018

ชื่อบ้าน **จันทนา**

เจ้าของ

สถานที่

แบบแสดง

แปลนพื้น

วันที่: A-03 15

3 26

FILE:

รายการแก้ไขแบบ

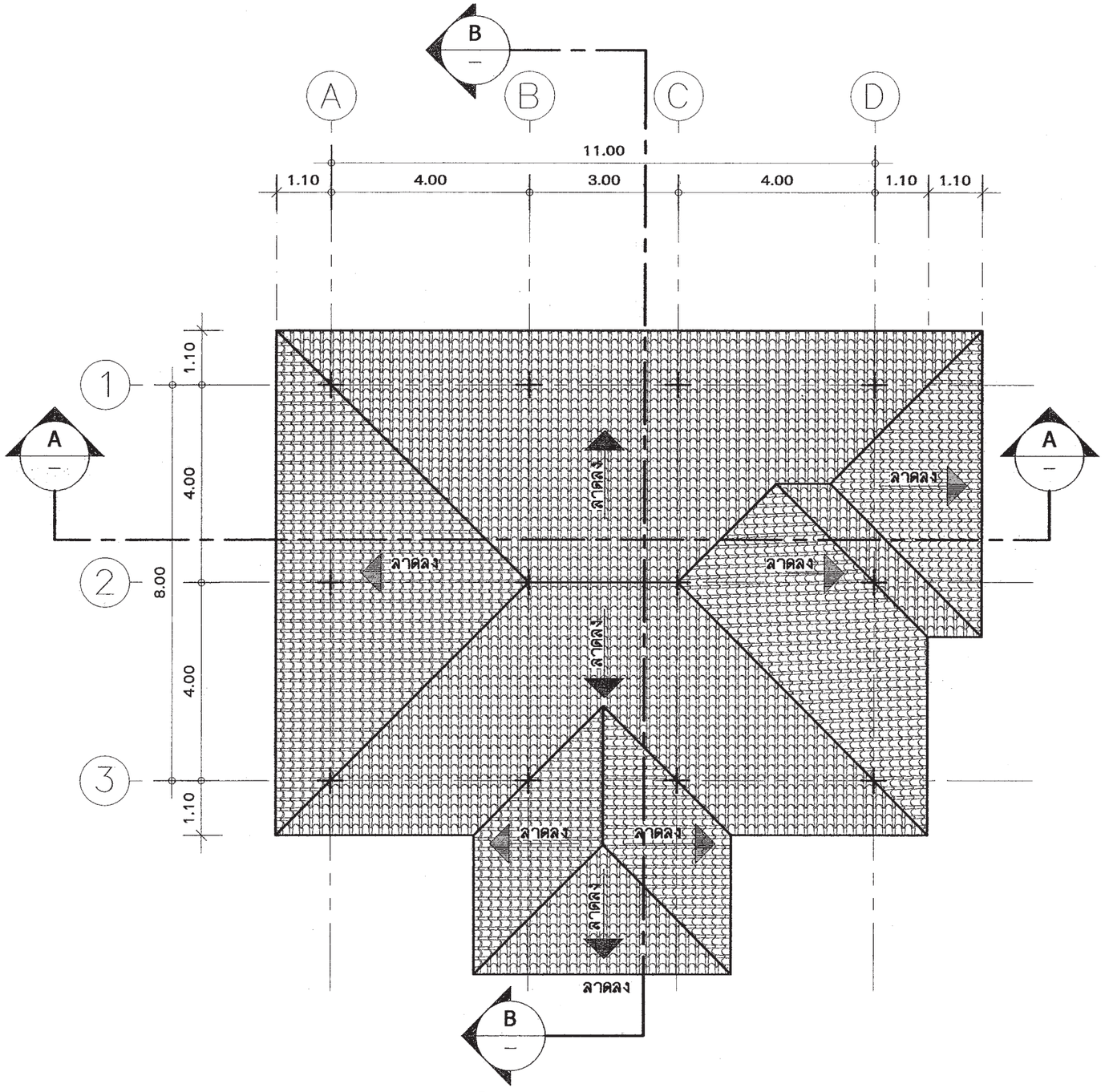



แปลนหลังคา

มาตราส่วน 1:100

สำนักการ โยธา
กรุงเทพมหานคร

โครงการ

แบบบ้านยิ้มเพื่อประชาชน ระยะที่ 3

ตามนโยบาย

ม.ร.ว. สุขุมพันธุ์ บริพัตร
ผู้ว่าราชการกรุงเทพมหานคร

นายจุมพล สำเภาพล
รองผู้ว่าราชการกรุงเทพมหานคร

นางนินนาท ชลิตานนท์
ปลัดกรุงเทพมหานคร

ผู้อำนวยการสำนักการโยธา	
รองผู้อำนวยการสำนักการโยธา	
นายทวีศักดิ์ เลิศประพันธ์	
ผู้อำนวยการสำนักงานออกแบบ	
นายวัชรินทร์ บรรพต	
หัวหน้ากลุ่มงานสถาปัตยกรรม	
นายสินธุ์ชัย บุญบักษ์	
หัวหน้ากลุ่มงานวิศวกรรมอาคาร	
นายอาริยะ เมฆมะกุล	
สถาปนิก	
นายพิมเณศ เพ็ชค้า	สสถ. 256
วิศวกรโครงสร้าง	
นายจิระสิทธิ์ ทิมสถิตย์	สย. 8488
วิศวกรไฟฟ้า	
นายกิติพงษ์ จิระเคชากร	ภฟก. 1282
วิศวกรสุขาภิบาล	
นายมนัสวี อารยะศิริ	ภส. 341
วิศวกรเครื่องกล	
นายช่างเขียนแบบ	
นายชนก ศรีเจลิม	

แบบ บ้านพักอาศัย 1ชั้น

แบบที่ 018

ชื่อบ้าน **จันทนา**

เจ้าของ

สถานที่

แบบแสดง

แปลนหลังคา

วันที่: A-04 15

4 26

FILE:

รายการแก้ไขแบบ

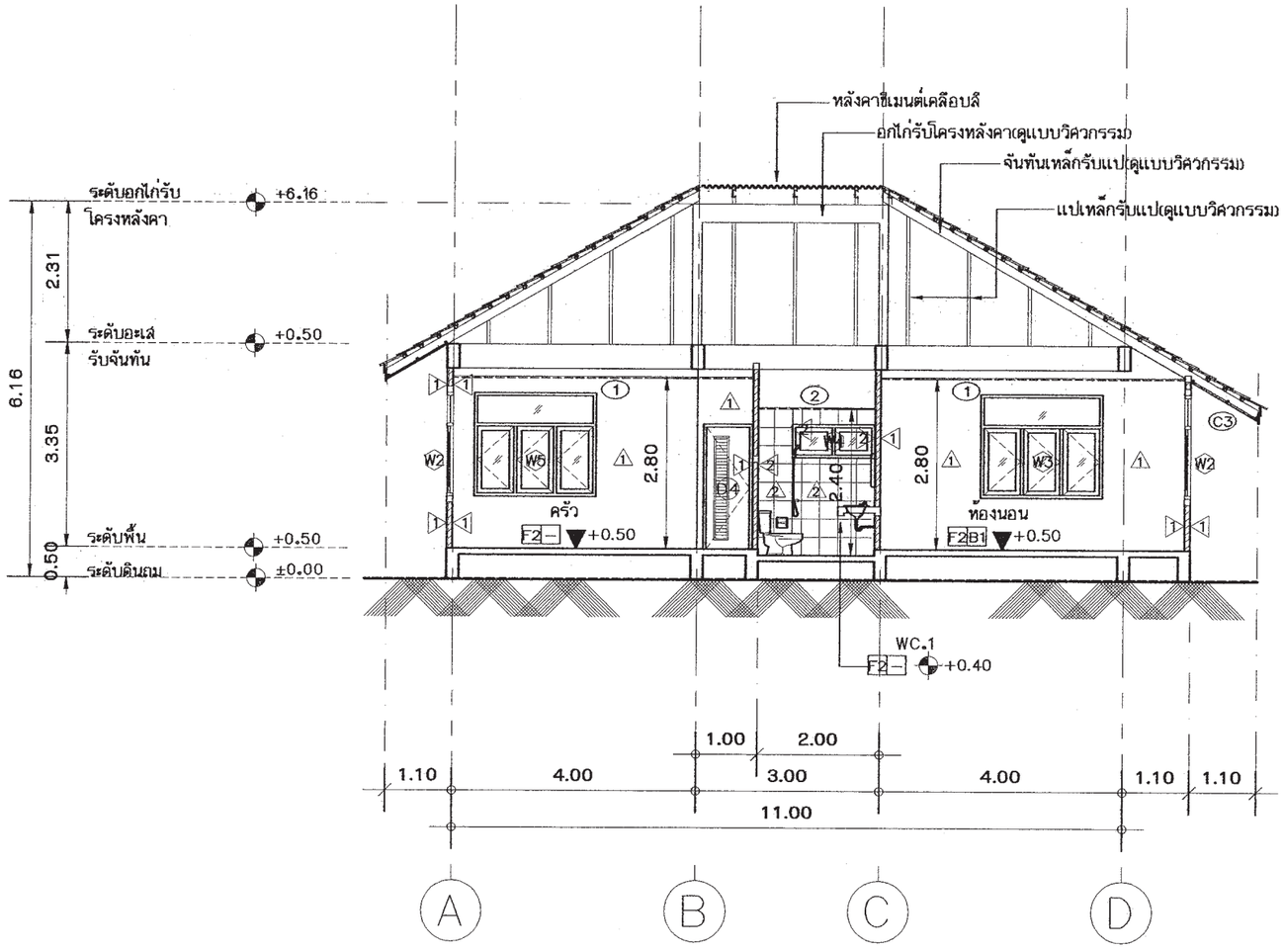

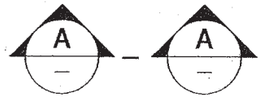

รูปตัดขยายทางขวาง

มาตราส่วน 1:100

สำนักการ โยธา
กรุงเทพมหานคร

โครงการ

แบบบ้านยิ้มเพื่อประชาชน ระยะที่ 3

ตามนโยบาย

ม.ร.ว. สุขุมพันธุ์ บริพัตร
ผู้ว่าราชการกรุงเทพมหานคร

นายจุมพล สำเภาพล
รองผู้ว่าราชการกรุงเทพมหานคร

นางนินนาท ชลิตานนท์
ปลัดกรุงเทพมหานคร

ผู้อำนวยการสำนักการโยธา	
รองผู้อำนวยการสำนักการโยธา	
นายทวีศักดิ์ เลิศประพันธ์	
ผู้อำนวยการสำนักงานออกแบบ	
นายวัชรินทร์ บรรพต	
หัวหน้ากลุ่มงานสถาปัตยกรรม	
นายสินธุ์ชัย บุญปักษ์	
หัวหน้ากลุ่มงานวิศวกรรมอาคาร	
นายอาริยะ เมฆมะกุล	
สถาปนิก	
นายพิชเณศ เพ็ชร์คำ	สสถ. 256
วิศวกรโครงสร้าง	
นายจิระสิทธิ์ ทิมสถิตย์	สย. 8486
วิศวกรไฟฟ้า	
นายกิติพงษ์ จิระเดชวกร	ภพก. 1282
วิศวกรสุขาภิบาล	
นายมนัสวี อารยะคีรี	ภส. 341
วิศวกรเครื่องกล	
นายช่างเขียนแบบ	
นายชนก ครีเฉลิม	

แบบ บ้านพักอาศัย 1ชั้น

แบบที่ 018

ชื่อบ้าน **จันทนา**

เจ้าของ

สถานที่

แบบแสดง

รูปตัดทางขวางA–A

วันที่:	A-05	15
5	26	

FILE:

รายการแก้ไขแบบ

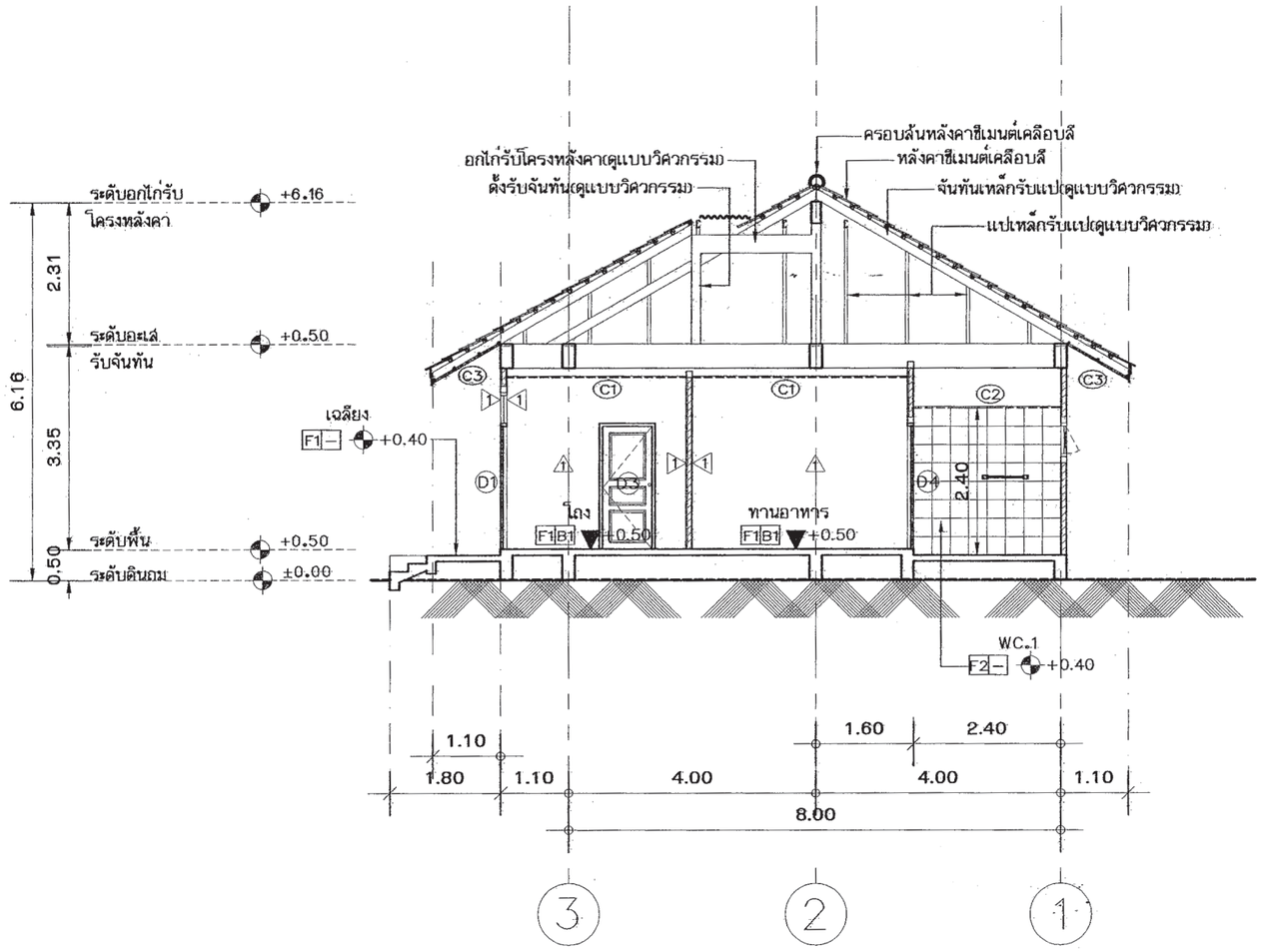

B – B

รูปตัดขยายทางยาว

มาตราส่วน 1:100

สำนักการ โยธา
กรุงเทพมหานคร

โครงการ

แบบบ้านยิ้มเพื่อประชาชน ระยะที่ 3

ตามนโยบาย

ม.ร.ว. สุขุมพันธุ์ บริพัตร
ผู้ว่าราชการกรุงเทพมหานคร

นายจุมพล สำเภาพล
รองผู้ว่าราชการกรุงเทพมหานคร

นางนินนาท ชลิตานนท์
ปลัดกรุงเทพมหานคร

ผู้อำนวยการสำนักการโยธา

รองผู้อำนวยการสำนักการโยธา
นายทวีศักดิ์ เลิศประพันธ์

ผู้อำนวยการสำนักงานออกแบบ
นายวัชรินทร์ บรรพต

หัวหน้ากลุ่มงานสถาปัตยกรรม
นายสินธุ์ชัย บุญปักษ์

หัวหน้ากลุ่มงานวิศวกรรมอาคาร
นายอารียะ เมฆมะกุล

สถาปนิก
นายพิมเณศ เพ็ชร์คำ สสถ. 256

วิศวกรโครงสร้าง
นายจิระสิทธิ์ ทิมสถิตย์ สย. 8486

วิศวกรไฟฟ้า
นายกิติพงษ์ จิระเดชากร ภฟก. 1282

วิศวกรสุขาภิบาล
นายมนัสวี อารยะศิริ ภส. 341

วิศวกรเครื่องกล

นายช่างเขียนแบบ
นายชนก ศรีเจลิม

แบบ บ้านพักอาศัย 1ชั้น
แบบที่ 018
ชื่อบ้าน **จันทนา**
เจ้าของ
สถานที่

แบบแสดง
รูปตัดทางยาว B–B

วันที่ที่ : A-06 15

6 26

FILE:

รายการแก้ไขแบบ

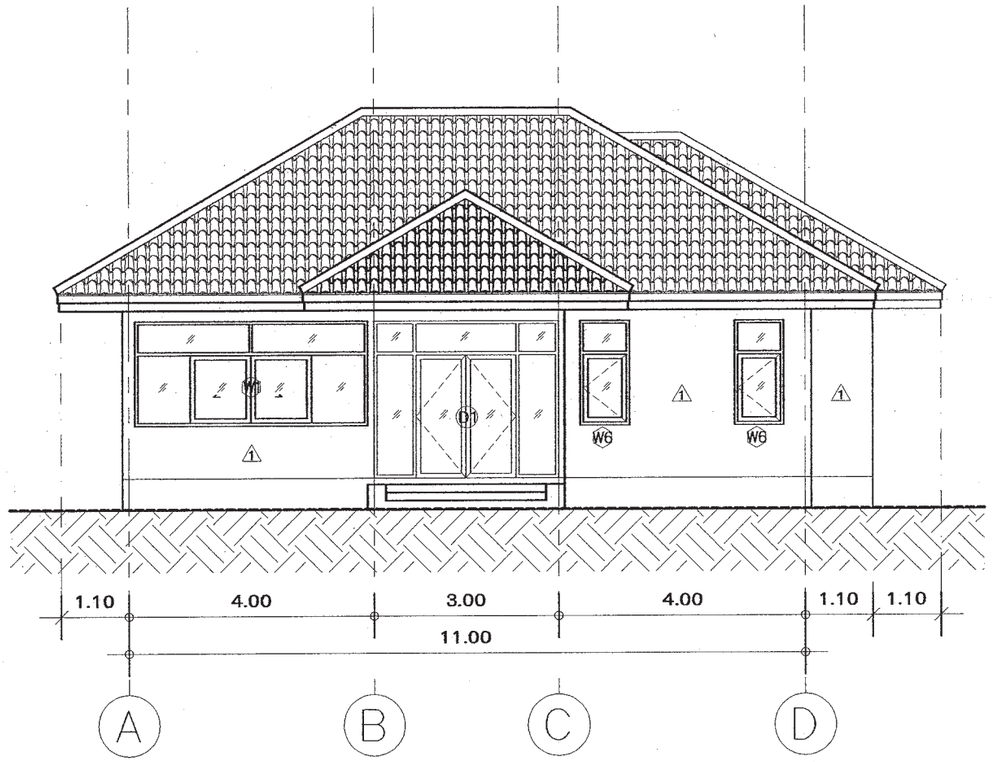

1 **รูปด้านหน้า**

มาตราส่วน 1:100

สำนักการ โยธา
กรุงเทพมหานคร

โครงการ

แบบบ้านยิ้มเพื่อประชาชน ระยะที่ 3

ตามนโยบาย

ม.ร.ว. สุขุมพันธุ์ บริพัตร
ผู้ว่าราชการกรุงเทพมหานคร

นายจุมพล สำเภาพล
รองผู้ว่าราชการกรุงเทพมหานคร

นางนินนาท ชลิตานนท์
ปลัดกรุงเทพมหานคร

ผู้อำนวยการสำนักการโยธา

รองผู้อำนวยการสำนักการโยธา
นายทวีศักดิ์ เลิศประพันธ์

ผู้อำนวยการสำนักงานออกแบบ
นายวัชรินทร์ บรรพต

หัวหน้ากลุ่มงานสถาปัตยกรรม
นายสินธุ์ชัย บุญปักษ์

หัวหน้ากลุ่มงานวิศวกรรมอาคาร
นายอาริยะ เมฆมะกุล

สถาปนิก
นายพิมเณศ เพ็ชร์ดำ สสถ. 256

วิศวกรโครงสร้าง
นายจิระสิทธิ์ ทิมสถิตย์ สย. 8480

วิศวกรไฟฟ้า
นายกิติพงษ์ จิระเดชากร ภฟก. 1282

วิศวกรสุขาภิบาล
นายมนัสวี อารยะศิริ ภส. 341

วิศวกรเครื่องกล

นายช่างเขียนแบบ
นายชนก ศรีเจลิม

แบบ บ้านพักอาศัย 1ชั้น
แบบที่ 018
ชื่อบ้าน **จันทนา**
เจ้าของ
สถานที่

แบบแสดง
รูปด้านหน้า 1

วันที่:
A-07 15

7 26

FILE:
รายการแก้ไขแบบ

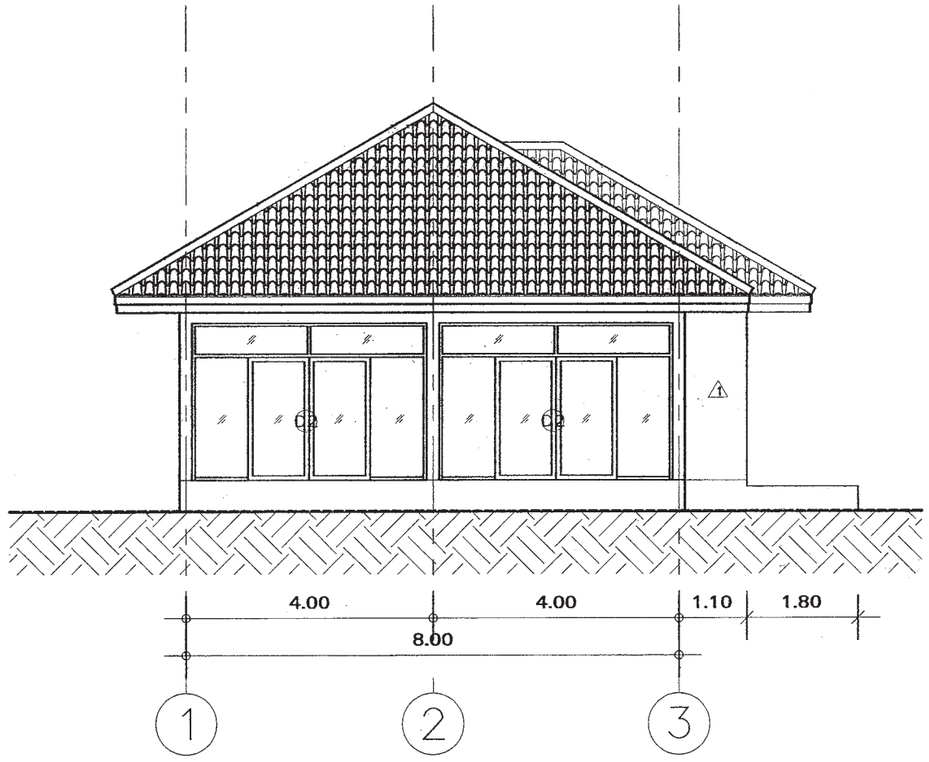

2 **รูปด้านข้างซ้าย**

มาตราส่วน 1:100

สำนักการ โยธา
กรุงเทพมหานคร

โครงการ

แบบบ้านยิ้มเพื่อประชาชน ระยะที่ 3

ตามนโยบาย

ม.ร.ว. สุขุมพันธุ์ บริพัตร
ผู้ว่าราชการกรุงเทพมหานคร

นายจุมพล สำเภาพล
รองผู้ว่าราชการกรุงเทพมหานคร

นางนินนาท ชลิตานนท์
ปลัดกรุงเทพมหานคร

ผู้อำนวยการสำนักการโยธา	
รองผู้อำนวยการสำนักการโยธา	
นายทวีศักดิ์ เลิศประพันธ์	
ผู้อำนวยการสำนักงานออกแบบ	
นายวัชรินทร์ บรรพต	
หัวหน้ากลุ่มงานสถาปัตยกรรม	
นายสินธุ์ชัย บุญปักษ์	
หัวหน้ากลุ่มงานวิศวกรรมอาคาร	
นายอารียะ เมฆมะกูล	
สถาปนิก	
นายพิชเณศ เพ็ชร์คำ	สสถ. 256
วิศวกรโครงสร้าง	
นายจิระสิทธิ์ ทิมสถิตย์	สย. 8486
วิศวกรไฟฟ้า	
นายกิติพงษ์ จิระเดชากร	ภฟก. 1282
วิศวกรสุขาภิบาล	
นายมนัสวิ อารยะศิริ	ภส. 341
วิศวกรเครื่องกล	
นายช่างเขียนแบบ	
นายชนก ศรีเจลิม	

แบบ บ้านพักอาศัย 1ชั้น

แบบที่ 018

ชื่อบ้าน **จันทนา**

เจ้าของ

สถานที่

แบบแสดง

รูปด้านข้างซ้าย 2

วันที่:

A-08 | 15

8 | 26

FILE:

รายการแก้ไขแบบ

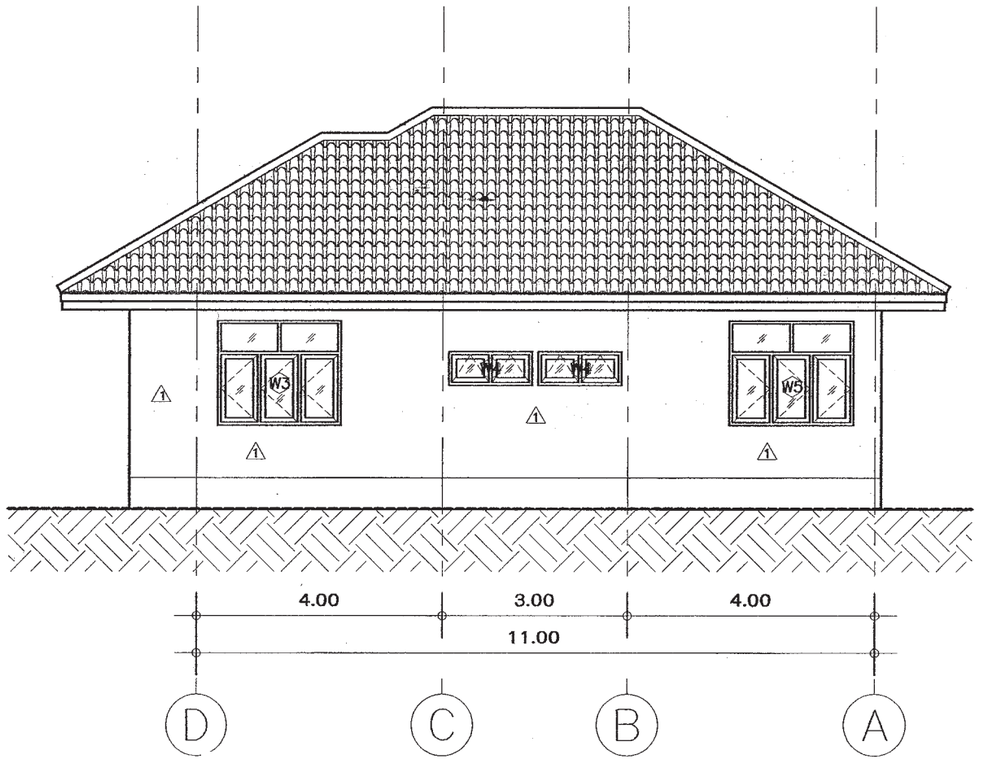

3 **รูปด้านหลัง**

มาตราส่วน 1:100

สำนักการ โยธา
กรุงเทพมหานคร

โครงการ

แบบบ้านยิ้มเพื่อประชาชน ระยะที่ 3

ตามนโยบาย

ม.ร.ว. สุขุมพันธุ์ บริพัตร
ผู้ว่าราชการกรุงเทพมหานคร

นายจุมพล สำเภาพล
รองผู้ว่าราชการกรุงเทพมหานคร

นางนินนาท ชลิตานนท์
ปลัดกรุงเทพมหานคร

ผู้อำนวยการสำนักการโยธา	
รองผู้อำนวยการสำนักการโยธา	
นายหริศักดิ์ เลิศประพันธ์	
ผู้อำนวยการสำนักงานออกแบบ	
นายวัชรินทร์ บรรพต	
หัวหน้ากลุ่มงานสถาปัตยกรรม	
นายสันธุ์ชัย บุญปักษ์	
หัวหน้ากลุ่มงานวิศวกรรมอาคาร	
นายอาริย เมฆมกุล	

สถาปนิก	
นายพิมเดช เพ็ชร์คำ	สสอ. 256
วิศวกรโครงสร้าง	
นายจิระสิทธิ์ ทิมสลิตย์	สย. 8486
วิศวกรไฟฟ้า	
นายกิตติพงษ์ จิระเดชากร	ภพก. 1282
วิศวกรสุขาภิบาล	
นายมนัสวี อารยะศิริ	ภส. 341
วิศวกรเครื่องกล	
นายช่างเขียนแบบ	
นายธนก ศรีเจริม	

แบบ บ้านพักอาคัย 1ชั้น
แบบที่ 018
ชื่อบ้าน **จันทนา**
เจ้าของ
สถานที่

แบบแสดง
รูปด้านหลัง 3

วันที่:		
	A-09	15

9	26

FILE:

รายการแก้ไขแบบ

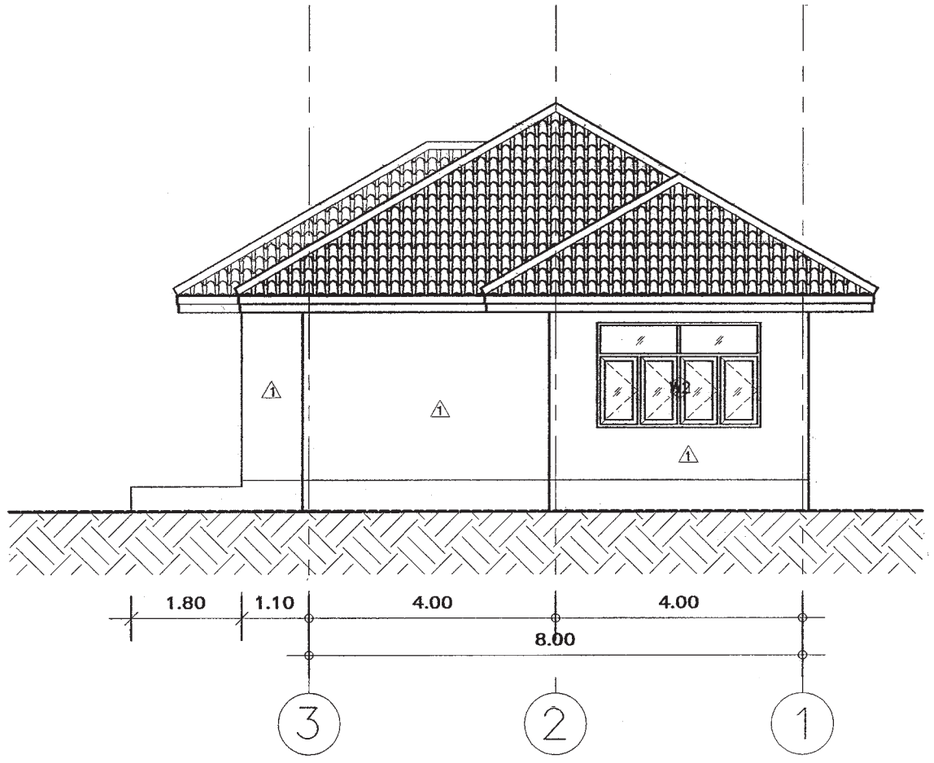

4 **รูปด้านข้างขวา**

มาตราส่วน 1:100

สำนักการ โยธา
กรุงเทพมหานคร

โครงการ

แบบบ้านยิ้มเพื่อประชาชน ระยะที่ 3

ตามนโยบาย

ม.ร.ว. สุขุมพันธุ์ บริพัตร
ผู้ว่าราชการกรุงเทพมหานคร

นายจุมพล สำเภาพล
รองผู้ว่าราชการกรุงเทพมหานคร

นางนินนาท ชลิตานนท์
ปลัดกรุงเทพมหานคร

ผู้อำนวยการสำนักการโยธา	
รองผู้อำนวยการสำนักการโยธา	
นายทวีศักดิ์ เลิศประพันธ์	
ผู้อำนวยการสำนักงานออกแบบ	
นายวัชรินทร์ บรรพต	
หัวหน้ากลุ่มงานสถาปัตยกรรม	
นายสินธุ์ชัย บุญปักษ์	
หัวหน้ากลุ่มงานวิศวกรรมอาคาร	
นายอาริยะ เมฆมะกูล	
สถาปนิก	
นายพิมเณศ เพ็ชร์คำ	สสถ. 256
วิศวกรโครงสร้าง	
นายจิระสิทธิ์ ทิมสถิตย์	สย. 8486
วิศวกรไฟฟ้า	
นายกิติพงษ์ จิระเดชากร	ภฟก. 1282
วิศวกรสุขาภิบาล	
นายมนัสวี อารยะศิริ	ภส. 341
วิศวกรเครื่องกล	
นายช่างเขียนแบบ	
นายชนก ศรีเจลิม	

แบบ บ้านพักอาศัย 1ชั้น

แบบที่ 018

ชื่อบ้าน **จันทนา**

เจ้าของ

สถานที่

แบบแสดง

รูปด้านข้างขวา 4

วันที่:

A-10	15
10	26

FILE:

รายการแก้ไขแบบ

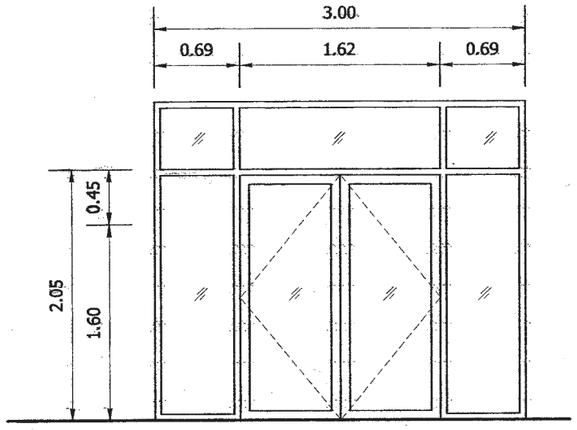

D1

ประเภท	ประตูบานเปิดคู่และช่องแสงกระจกติดตาย
วงกบ	อลูมิเนียมสีเปลือย
กรอบบาน	อลูมิเนียมสีเปลือย
ลูกฟัก	กระจกใสหนา 6มม.
หมายเหตุ	

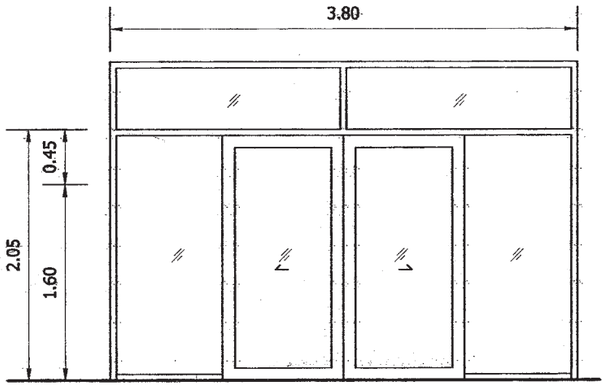

D2

ประเภท	ประตูบานเปิดคู่และช่องแสงกระจกติดตาย
วงกบ	อลูมิเนียมสีเปลือย
กรอบบาน	อลูมิเนียมสีเปลือย
ลูกฟัก	กระจกใสหนา 6มม.
หมายเหตุ	

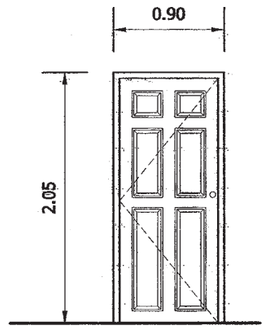

D3

ประเภท	ประตูบานเปิดเดี่ยว
วงกบ	ไม้เนื้อแข็งขนาด2"x4"
กรอบบาน	ไม้เนื้อแข็งมีลูกฟัก(ดูตามแบบ)
ลูกฟัก	
หมายเหตุ	

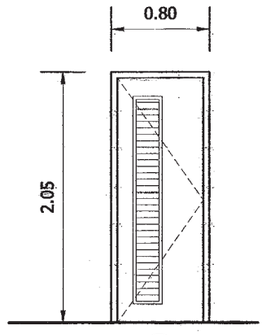

D4

	ประตูบานเปิดเดี่ยว
	ไม้เนื้อแข็งขนาด2"x4"
	ไม้เนื้อแข็งมีลูกฟักขนาด 11/2"
หมายเหตุ	

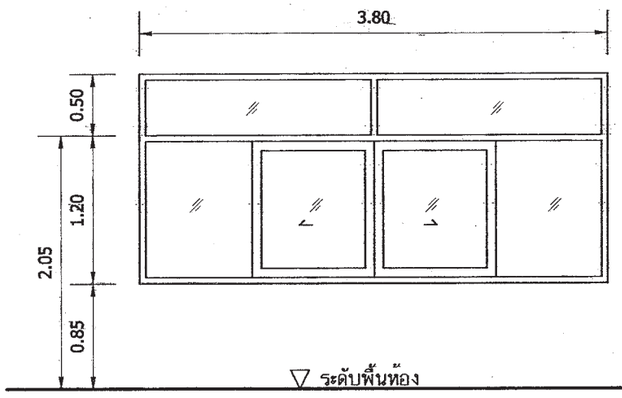

W1

ประเภท	หน้าต่างบานเลื่อนคู่
วงกบ	อลูมิเนียมสีเปลือย
กรอบบาน	อลูมิเนียมสีเปลือย
ลูกฟัก	กระจกใสหนา 6มม.
หมายเหตุ	

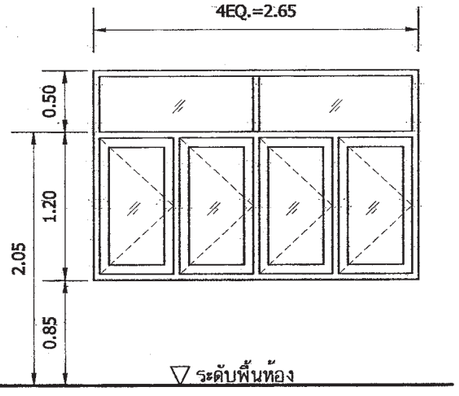

W2

ประเภท	หน้าต่างบานเปิดเดี่ยว
วงกบ	อลูมิเนียมสีเปลือย
กรอบบาน	อลูมิเนียมสีเปลือย
ลูกฟัก	กระจกใสหนา 6มม.
หมายเหตุ	

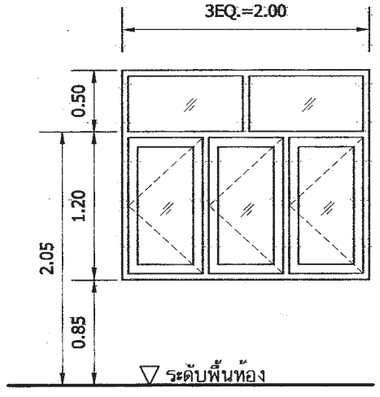

W3

ประเภท	หน้าต่างบานเปิดเดี่ยว
วงกบ	อลูมิเนียมสีเปลือย
กรอบบาน	อลูมิเนียมสีเปลือย
ลูกฟัก	กระจกใสหนา 6มม.
หมายเหตุ	

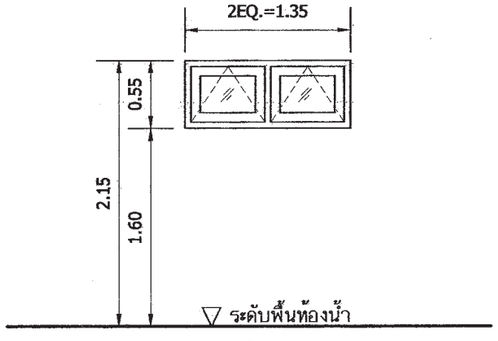

W4

ประเภท	หน้าต่างบานวิทโก้
วงกบ	อลูมิเนียมสีเปลือย
กรอบบาน	อลูมิเนียมสีเปลือย
ลูกฟัก	กระจกฝ้าหนา 6มม.
หมายเหตุ	

สำนักการ โยธา
กรุงเทพมหานคร

โครงการ
แบบบ้านยิ้มเพื่อประชาชน ระยะที่ 3

ตามนโยบาย
ม.ร.ว. สุขุมพันธุ์ บริพัตร
ผู้ว่าราชการกรุงเทพมหานคร
นายจุมพล สำเภาพล
รองผู้ว่าราชการกรุงเทพมหานคร
นางนินนาท ชลิตานนท์
ปลัดกรุงเทพมหานคร

ผู้อำนวยการสำนักการโยธา	
รองผู้อำนวยการสำนักการโยธา	
นายทวีศักดิ์ เลิศประพันธ์	
ผู้อำนวยการสำนักงานออกแบบ	
นายวัชรินทร์ บรรพต	
หัวหน้ากลุ่มงานสถาปัตยกรรม	
นายสินธุ์ชัย บุญปักษ์	
หัวหน้ากลุ่มงานวิศวกรรมอาคาร	
นายอาริยะ เมฆมะกูล	
สถาปนิก	
นายพิมเณค เพ็ชค้า	สสถ. 256
วิศวกรโครงสร้าง	
นายจิระสิทธิ์ ทิมสถิตย์	สย. 8486
วิศวกรไฟฟ้า	
นายกิติพงษ์ จิระเดชากร	ภพก. 1282
วิศวกรสุขาภิบาล	
นายมนัสวี อารยะศิริ	ภส. 341
วิศวกรเครื่องกล	
นายช่างเขียนแบบ	
นายชนก ศรีเฉลิม	

แบบ บ้านพักอาศัย 1ชั้น
แบบที่ 018
ชื่อบ้าน จันทนา
เจ้าของ
สถานที่

แบบแสดง
แบบขยายประตู-หน้าต่าง 1
วันที่:
A-11 15
11 26
FILE:
รายการแก้ไขแบบ

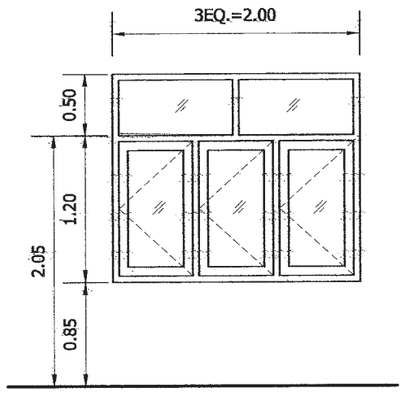

W5

ประเภท	หน้าต่างบานเปิดเดี่ยว
วงกบ	อลูมิเนียมสีเปลือย
กรอบบาน	อลูมิเนียมสีเปลือย
ลูกฟัก	กระจกใสหนา 6มม.
หมายเหตุ	

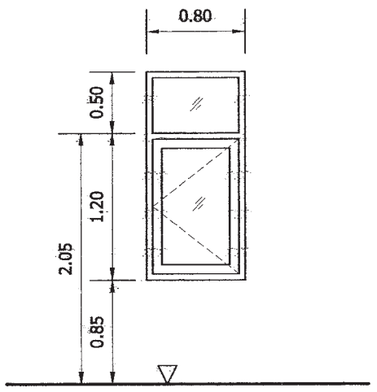

W6

ประเภท	หน้าต่างบานเปิดเดี่ยว
วงกบ	อลูมิเนียมสีเปลือย
กรอบบาน	อลูมิเนียมสีเปลือย
ลูกฟัก	กระจกใสหนา 6มม.
หมายเหตุ	

สำนักการ โยธา
กรุงเทพมหานคร

โครงการ
แบบบ้านยิ้มเพื่อประชาชน ระยะที่ 3

ตามนโยบาย
ม.ร.ว. สุขุมพันธุ์ บริพัตร
ผู้ว่าราชการกรุงเทพมหานคร
นายจุมพล สำเภาพล
รองผู้ว่าราชการกรุงเทพมหานคร
นางนินนาท ชลิตานนท์
ปลัดกรุงเทพมหานคร

ผู้อำนวยการสำนักการโยธา

รองผู้อำนวยการสำนักการโยธา
นายทวีศักดิ์ เลิศประพันธ์

ผู้อำนวยการสำนักงานออกแบบ
นายวัชรินทร์ บรรพต

หัวหน้ากลุ่มงานสถาปัตยกรรม
นายสินธุ์ชัย บุญปักษ์

หัวหน้ากลุ่มงานวิศวกรรมอาคาร
นายอาริยะ เมฆมะกูล

สถาปนิก
นายพิมเณค เพ็ชค้า สสถ. 256

วิศวกรโครงสร้าง
นายจิระสิทธิ์ ทิมสถิตย์ สย. 8486

วิศวกรไฟฟ้า
นายกิติพงษ์ จิระเดชากร ภฟก. 1282

วิศวกรสุขาภิบาล
นายมนัสวี อารยะศิริ ภส. 341

วิศวกรเครื่องกล

นายช่างเขียนแบบ
นายชนก ศรีเฉลิม

แบบ บ้านพักอาศัย 1ชั้น
แบบที่ 018
ชื่อบ้าน **จันทนา**
เจ้าของ
สถานที่

แบบแสดง
แบบขยายประตู-หน้าต่าง 2

วันที่: A-12 15

12 26

FILE:
รายการแก้ไขแบบ

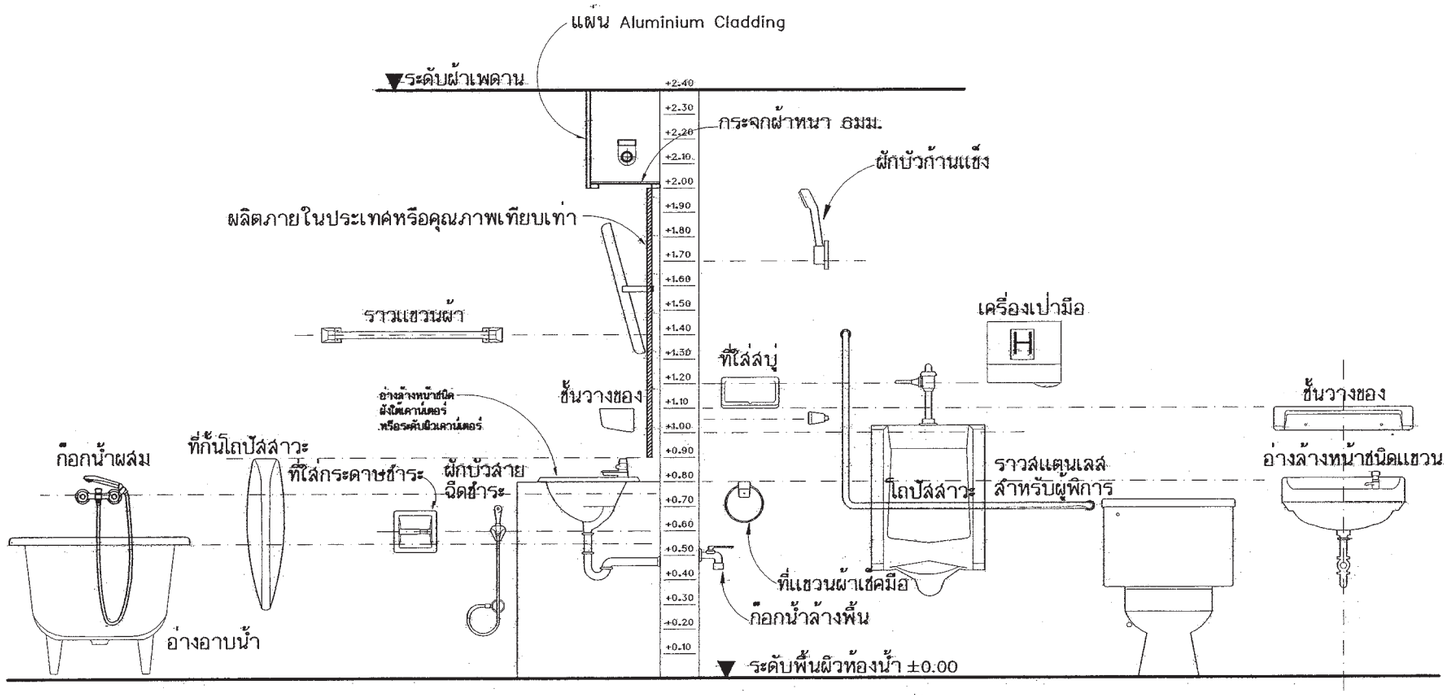

แสดงมาตราฐานการติดตั้งสุขภัณฑ์และอุปกรณ์

รายการประกอบแบบห้องน้ำ-ส้วม

สัญลักษณ์	รายละเอียด	สัญลักษณ์	รายละเอียด
WC1	โถส้วมนั่งราบชนิดฟลัชวาล์วมีฝาครอบ	WF	ก๊อกน้ำประปาล้างพื้นผนัง
WC2	โถส้วมนั่งราบชนิดหม้อน้ำชนิดมีฝาครอบ	BT	อ่างอาบน้ำเหล็กปั๊มพร้อมก๊อกน้ำผสม
WF	ที่ใส่กระดาษชำระติดผนัง	SW2	ฝักบัวสายอ่อนและก๊อกน้ำผสมฝักบัวสายอ่อน+ก๊อกน้ำผสม
PH	ฝักบัวชำระสายอ่อน	G	กระจกเงาสำเร็จรูปชนิดปรับระดับได้
LAV1	อ่างล้างหน้าชนิดฝังเคาน์เตอร์มีก๊อกน้ำ	MR	กระจกเงาขนาดตามแบบ กระจกเงาขนาดตามแบบ
LAV2	อ่างล้างหน้าชนิดแขวนผนังมีก๊อกน้ำ	SF	ที่วางของอ่างล้างหน้าชนิดแขวน
SW	ฝักบัวอาบน้ำสายอ่อนพร้อมก๊อกเปิด-ปิด	FD	ฝาระบายน้ำทิ้ง ø2" พร้อมตะแกรงกรองผง
SH	ที่ใส่สบู่		
TB1	ราวแขวนผ้าแบบสำเร็จรูป		
TB2	ราวแขวนผ้าแบบห่วง		

สำนักการ โยธา
กรุงเทพมหานคร

โครงการ
แบบบ้านยิ้มเพื่อประชาชน ระยะที่ 3

ตามนโยบาย
ม.ร.ว. สุขุมพันธุ์ บริพัตร
ผู้ว่าราชการกรุงเทพมหานคร
นายจุมพล สำเภาพล
รองผู้ว่าราชการกรุงเทพมหานคร
นางนินนาท ชลิตานนท์
ปลัดกรุงเทพมหานคร

ผู้อำนวยการสำนักการโยธา	
รองผู้อำนวยการสำนักการโยธา	
นายทวีศักดิ์ เลิศประพันธ์	
ผู้อำนวยการสำนักงานออกแบบ	
นายวัชรินทร์ บรรพต	
หัวหน้ากลุ่มงานสถาปัตยกรรม	
นายสินธุ์ชัย บุญปักษ์	
หัวหน้ากลุ่มงานวิศวกรรมอาคาร	
นายอาริยะ เมฆมะกูล	

สถาปนิก	
ณรงค์ศิลป์ เพ็ชรีย์ชัยดำ	สสล. 258
วิศวกรโครงสร้าง	
นายจิระสิทธิ์ ทิมสถิตย์	สย. 9486
วิศวกรไฟฟ้า	
นายภัทิพงษ์ จิระเดชากร	ภพก. 1282
วิศวกรสุขาภิบาล	
นายแน่วิ อายุยศิริ	ภส. 341
วิศวกรเครื่องกล	
นายช่างเขียนแบบ	
นายชชนกศลิษิลิลิม	

แบบ บ้านพักอาคาร 1ชั้น
แบบที่ 018
ชื่อบ้าน **จันทนา**
เจ้าของ
สถานที่

แบบแสดง
รายการประกอบแบบ ห้องน้ำ-ส้วม

วันที่:		
	A-13	15

13	26

FILE:
รายการแก้ไขแบบ

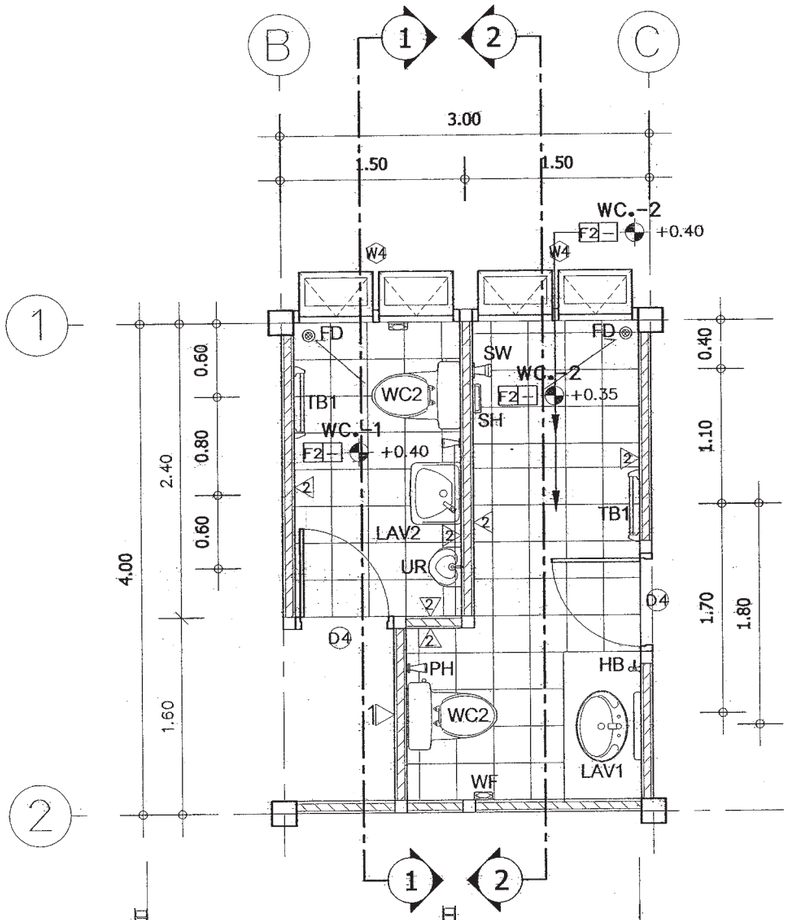

แปลนขยาย WC.1-2

มาตราส่วน 1:50

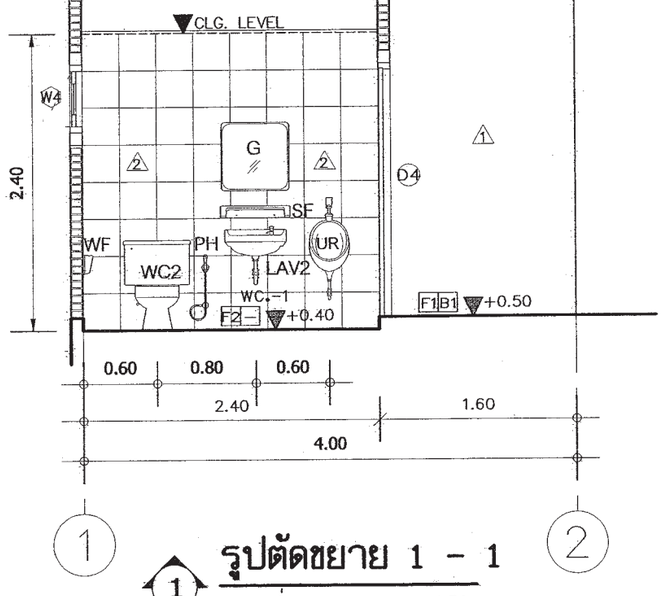

รูปตัดขยาย 1 - 1

มาตราส่วน 1:50

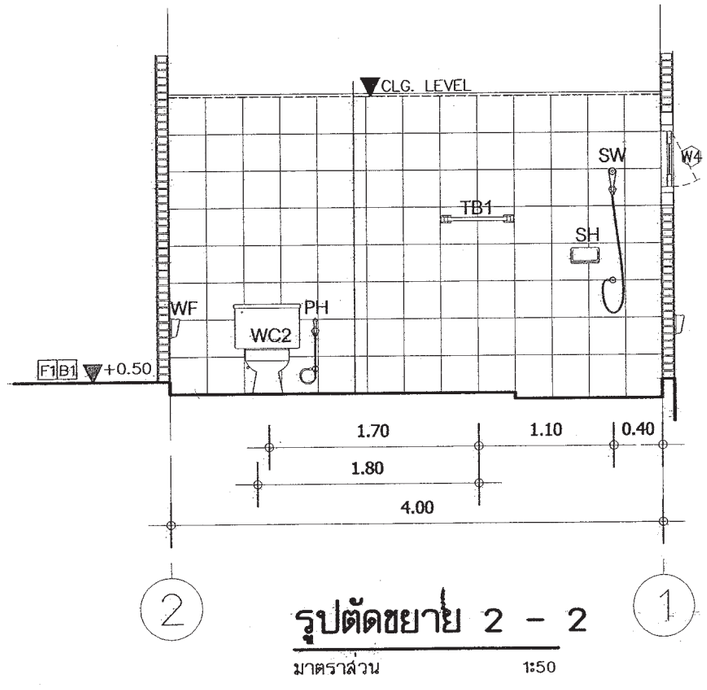

รูปตัดขยาย 2 - 2

มาตราส่วน 1:50

สำนักการ โยธา
กรุงเทพมหานคร

โครงการ

แบบบ้านยิ้มเพื่อประชาชน ระยะที่ 3

ตามนโยบาย

ม.ร.ว. สุขุมพันธุ์ บริพัตร
ผู้ว่าราชการกรุงเทพมหานคร

นายจุมพล สำเภาพล
รองผู้ว่าราชการกรุงเทพมหานคร

นางนินนาท ชลิตานนท์
ปลัดกรุงเทพมหานคร

ผู้อำนวยการสำนักการโยธา	
รองผู้อำนวยการสำนักการโยธา	
นายทวีศักดิ์ เลิศประพันธ์	
ผู้อำนวยการสำนักงานออกแบบ	
นายวัชรินทร์ บรรพต	
หัวหน้ากลุ่มงานสถาปัตยกรรม	
นายลินธุ์ชัย บุญปักษ์	
หัวหน้ากลุ่มงานวิศวกรรมอาคาร	
นายอาริยะ เมฆมะกูล	
สถาปนิก	
นายพิมเณค เพ็ชค้า	สสถ. 256
วิศวกรโครงสร้าง	
นายจิระสิทธิ์ ทิมสถิตย์	สย. 8486
วิศวกรไฟฟ้า	
นายกิติพงษ์ จิระเดชากร	ภพก. 1282
วิศวกรสุขาภิบาล	
นายมนัสวี อารยะศิริ	ภส. 341
วิศวกรเครื่องกล	
นายช่างเขียนแบบ	
นายชนก ศรีเฉลิม	

แบบ บ้านพักอาศัย 1ชั้น

แบบที่ 018

ชื่อบ้าน จันทนา

เจ้าของ

สถานที่

แบบแสดง

แบบขยายห้องน้ำ-ส้วม

วันที่: A-14 15

14 26

FILE:

รายการแก้ไขแบบ

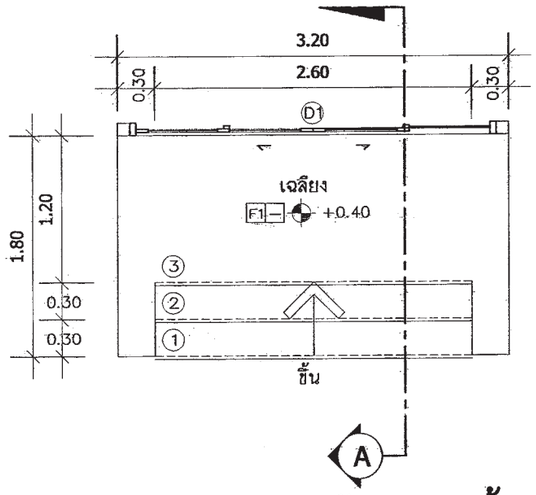

แปลนขยายบันไดทางเข้า

มาตราส่วน 1:50

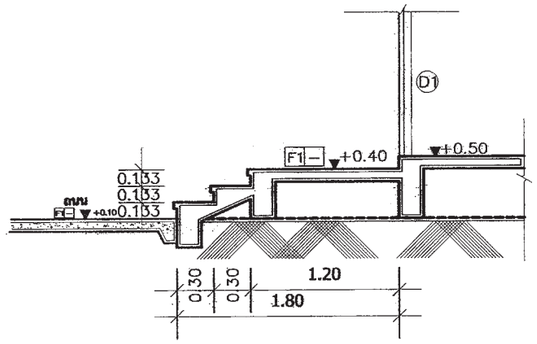

รูปตัดขยายA – A

มาตราส่วน 1:50

สำนักการ โยธา
กรุงเทพมหานคร

โครงการ

แบบบ้านยิ้มเพื่อประชาชน ระยะที่ 3

ตามนโยบาย

ม.ร.ว. สุขุมพันธุ์ บริพัตร
ผู้ว่าราชการกรุงเทพมหานคร

นายจุมพล สำเภาพล
รองผู้ว่าราชการกรุงเทพมหานคร

นางนินนาท ชลิตานนท์
ปลัดกรุงเทพมหานคร

ผู้อำนวยการสำนักการโยธา	
รองผู้อำนวยการสำนักการโยธา	
นายทวีศักดิ์ เลิศประพันธ์	
ผู้อำนวยการสำนักงานออกแบบ	
นายวัชรินทร์ บรรพต	
หัวหน้ากลุ่มงานสถาปัตยกรรม	
นายสินธุ์ชัย บุญปักษ์	
หัวหน้ากลุ่มงานวิศวกรรมอาคาร	
นายอาริยะ เมฆมะกูล	
สถาปนิก	
นายพิมเณล เพ็ชร์คำ	สสล. 256
วิศวกรโครงสร้าง	
นายจิระสิทธิ์ ทัมสถิตย์	สย. 8486
วิศวกรไฟฟ้า	
นายกิตติพงษ์ จิระเดชากร	ภพก. 1282
วิศวกรสุขาภิบาล	
นายมนัสวี อารยะศิริ	ภส. 341
วิศวกรเครื่องกล	
นายช่างเขียนแบบ	
นายชนก ศรีเจริม	

แบบ บ้านพักอาคาร 1ชั้น

แบบที่ 018

ชื่อบ้าน **จันทนา**

เจ้าของ

สถานที่

แบบแสดง

แบบขยายบันไดทางเข้า

วันที่:		
	A-15	15

15	26

FILE:

รายการแก้ไขแบบ

รายการประกอบแบบด้านวิศวกรรมโยธา

1. ซีเมนต์

1.1 ส่วนผสมของโครงสร้างคอนกรีตเสริมเหล็กทั้งหมดต้องใช้ PORTLAND CEMENT ประเภทที่ 1 ที่มีคุณสมบัติตามมาตรฐานผลิตภัณฑ์อุตสาหกรรมเท่านั้น

1.2 ถ้าไม่ได้ระบุเป็นอย่างอื่น ต้องมีส่วนผสมของซีเมนต์ไม่น้อยกว่า325กิโลกรัมต่อคอนกรีตเลูกบาศก์เมตร

2. คอนกรีต

2.1 คอนกรีตที่ใช้สำหรับงานโครงสร้างของอาคารเช่นเสาเข็ม , ฐานราก , เสา และพื้น ฯลฯ ต้องมีกำลังอัดประลัยไม่น้อยกว่า 180ksc เมื่ออายุ 28วัน โดยทดสอบจากแท่งคอนกรีตตัวอย่างรูปทรงกระบอก 150x300มม.

2.2 ADMIXTURE ที่ใช้ต้องมีคุณสมบัติตาม ASTM หรือ BS

3. งานเหล็ก

3.1 คุณสมบัติของเหล็กเสริมคอนกรีต มีดังนี้

ขนาดเหล็กเสริม mm.	ชั้นคุณภาพ	มาตรฐาน	หมายเหตุ
RB6 , RB9 DB12 ขึ้นไป	SR-24 SD-40	มอก. 20-2543 มอก. 24-2548	

3.2 เหล็กรูปพรรณ , เหล็กกลวงสำหรับก่อสร้าง

3.2.1 เหล็กรูปพรรณที่จะใช้ต้องมีคุณสมบัติตาม มอก. 1227-2539 , มอก. 1228-2549 หรือ JIS เหล็กกลวงที่ใช้ต้องมีคุณสมบัติตาม มอก. 107-2533 หรือ JIS และเหล็กรูปพรรณเชื่อมประกอบจะต้องมีคุณสมบัติตาม มอก. 1303-2538

3.2.2 เหล็กรูปพรรณทั้งหมดต้องเป็นของใหม่ ไม่เคยใช้งานมาก่อน ตรงไม่บิดเบี้ยว ไม่มีรอยตำหนิ ไม่มีสนิมกร่อน ไม่เปื้อนสี หรือน้ำมัน

3.2.3 การต่อเหล็กรูปพรรณ ถ้าไม่จำเป็นจริงๆแล้วห้ามต่อ ในกรณีที่มีการต่อเหล็ก รอยต่อของเหล็กต้องมีกำลังมากกว่าหรือเท่ากับเหล็กที่ไม่มีรอยต่อ การต่อให้ต่อจุดเดียวเท่านั้น และการต่อให้เป็นไปตามมาตรฐาน AISC

3.2.4 การประกอบการติดตั้ง ให้ดำเนินการตามมาตรฐาน AISC หรือตามมาตรฐานสำหรับอาคารเหล็กรูปพรรณของ วสท. ที่ 1015-40

3.2.5 ผู้รับจ้างจะต้องทำ ค้ำยัน ยึดโครง ให้เพียงพอเพื่อยึดโครงสร้างให้แน่นหนาอยู่ในแนวและตำแหน่งที่ต้องการ

3.2.6 องค์อาคารที่วางทาบหรือต่อเชื่อมจะต้องวางให้แนบสนิทเต็มหน้า

3.2.7 การเชื่อมต่อทั้งหมดให้ใช้วิธีเชื่อมด้วยไฟฟ้าการ (ELECTRLC ARC WELDING) โดยตลอดผิวหน้าสัมผัสการเชื่อมให้เป็นไปตามมาตรฐาน AWS ขนาดของรอยเชื่อมต้องไม่น้อยกว่าความหนาของแผ่นเหล็ก

3.2.8 ถ้าไม่ได้กำหนดให้เป็นอย่างอื่น รอยต่อระหว่างชิ้นส่วนเหล็กต่างๆ ให้ใช้วิธีเชื่อมตะเข็บตลอดแนวชน

3.2.9 ผิวหน้าที่จะทำการเชื่อม ต้องสะอาดปราศจากสะเก็ดร่อน สนิมกรัน ไขมัน สี หรือสิ่งแปลกปลอมอื่นใด

3.2.10 ลวดเชื่อมต้องมีคุณสมบัติตาม มอก. หรือ AWS หรือ AISC

3.2.11 ให้ทาด้วยสีกันสนิมไม่น้อยกว่า 2 ชั้น คุณภาพเทียบเท่า RUST O-LEAM , JOTAN , SIKKENS

4. เสาเข็ม

4.1 เสาเข็มคอนกรีตอัดแรง เป็นเสาเข็มของ MP , GPS , GEL , CPM , T-COM หรือเทียบเท่า หรือเสาเข็มเจาะ(ตามแบบแสดง)

- เสาเข็มคอนกรีตอัดแรง ขนาด ⊙ -0.15x0.15ม.
- เสาเข็มคอนกรีตอัดแรง ขนาด I -0.18x0.18ม.พื้นที่หน้าตัดไม่น้อยกว่า 253 ตร.ซม.
- เสาเข็มคอนกรีตอัดแรง ขนาด I -0.22x0.22ม.พื้นที่หน้าตัดไม่น้อยกว่า 351 ตร.ซม.
- เสาเข็มคอนกรีตอัดแรง ขนาด I -0.26x0.26ม.พื้นที่หน้าตัดไม่น้อยกว่า 455 ตร.ซม.
- เสาเข็มเจาะ ขนาด ø0.35 ม.

4.2 กำลังรับน้ำหนักบรรทุกและความยาวเสาเข็มให้พิจารณาตามแบบรายละเอียด โดยความยาวเสาเข็มที่แท้จริง ณ ตำแหน่งที่ตั้งโครงการ อาจมีการเปลี่ยนแปลง แต่ทั้งนี้ให้กำหนดและตรวจสอบอีกครั้งโดยวิศวกรผู้ควบคุมงาน โดยเสาเข็มจะต้องมีกำลังรับน้ำหนักบรรทุกได้ไม่น้อยกว่าที่กำหนดตามแบบ

5. ระบบกันซึม

5.1 รายละเอียดและคุณสมบัติ

ส่วนของอาคาร	ชนิดและผลิตภัณฑ์	ผลิตภัณฑ์คุณภาพเทียบเท่า
- หลังคา ค.ส.ล. - ห้องน้ำ	น้ำยาเคมีแบบกันซึม	BRUSHBOND ของ FOSROC LANKO 225 ของ DAVCO

6. ทั่วไปและการเตรียมงาน

6.1 รายการประกอบแบบอื่นใดที่ไม่ได้กำหนดไว้ให้ถือปฏิบัติตาม "บทกำหนดทั่วไปสำหรับการก่อสร้างอาคารคอนกรีตเสริมเหล็กของ วสท. "เป็นเกณฑ์

6.2 เนื่องจากคุณสมบัติของดินในกรุงเทพมหานคร แต่ละพื้นที่เขตมีความแตกต่างกันในด้านความสามารถในการรับน้ำหนักบรรทุกและมีระดับความลึกของชั้นทรายที่แตกต่างกัน ฉะนั้นก่อนทำการก่อสร้างเจ้าของอาคารและผู้รับจ้างต้องตรวจสอบความเหมาะสมของความยาวเสาเข็ม เพื่อให้มีค่าการรับน้ำหนักบรรทุกของเสาเข็มได้ไม่น้อยกว่าแบบที่กำหนดไว้

6.3 หากมีอุปสรรคในการเข้าพื้นที่ก่อสร้าง อันจะทำให้เกิดผลกระทบความเดือดร้อนรำคาญ และเกิดความเสียหายจากการใช้เสาเข็มตอกกับอาคารข้างเคียง ให้สามารถใช้เสาเข็มเจาะเทียบเคียงความสามารถในการรับน้ำหนักบรรทุกได้

สำนักการ โยธา
กรุงเทพมหานคร

โครงการ
แบบบ้านยิ้มเพื่อประชาชน ระยะที่ 3

ตามนโยบาย
ม.ร.ว. สุขุมพันธุ์ บริพัตร
ผู้ว่าราชการกรุงเทพมหานคร
นายจุมพล สำเภาพล
รองผู้ว่าราชการกรุงเทพมหานคร
นางนินนาท ชลิตานนท์
ปลัดกรุงเทพมหานคร

ผู้อำนวยการสำนักการโยธา
รองผู้อำนวยการสำนักการโยธา
นายทวีศักดิ์ เลิศประพันธ์
ผู้อำนวยการสำนักงานออกแบบ
นายวัชรินทร์ บรรพต
หัวหน้ากลุ่มงานสถาปัตยกรรม
นายสินธุ์ชัย บุญปักษ์
หัวหน้ากลุ่มงานวิศวกรรมอาคาร
นายอริยะ เมฆะกูล

สถาปนิก
นายพิชมณศ เพ็ชร์คำ ส.สถ.2561
วิศวกรโครงสร้าง
นายจีระสิทธิ์ ทิมสถิตย์ สย.8489
วิศวกรไฟฟ้า
นายกิตติพงษ์ จิระเดชากร ภพก.12282
วิศวกรสุขาภิบาล
นายมนัสวี อารยะศิริ ภส.341
วิศวกรเครื่องกล
นายช่างเขียนแบบ
นางสาวพิทักษ์กุล แสงพินิจ

แบบ บ้านพักอาศัย 1 ชั้น
แบบที่ 018
ชื่อบ้าน จันทนา
เจ้าของ
สถานที่

แบบแสดง
รายการประกอบแบบโครงสร้าง

วันที่ :	เลขที่	รวม
30 พฤษภาคม 2557	S-01	5

แผ่นที่	รวมแผ่น
16	26

FILE :
รายการแก้ไขแบบ

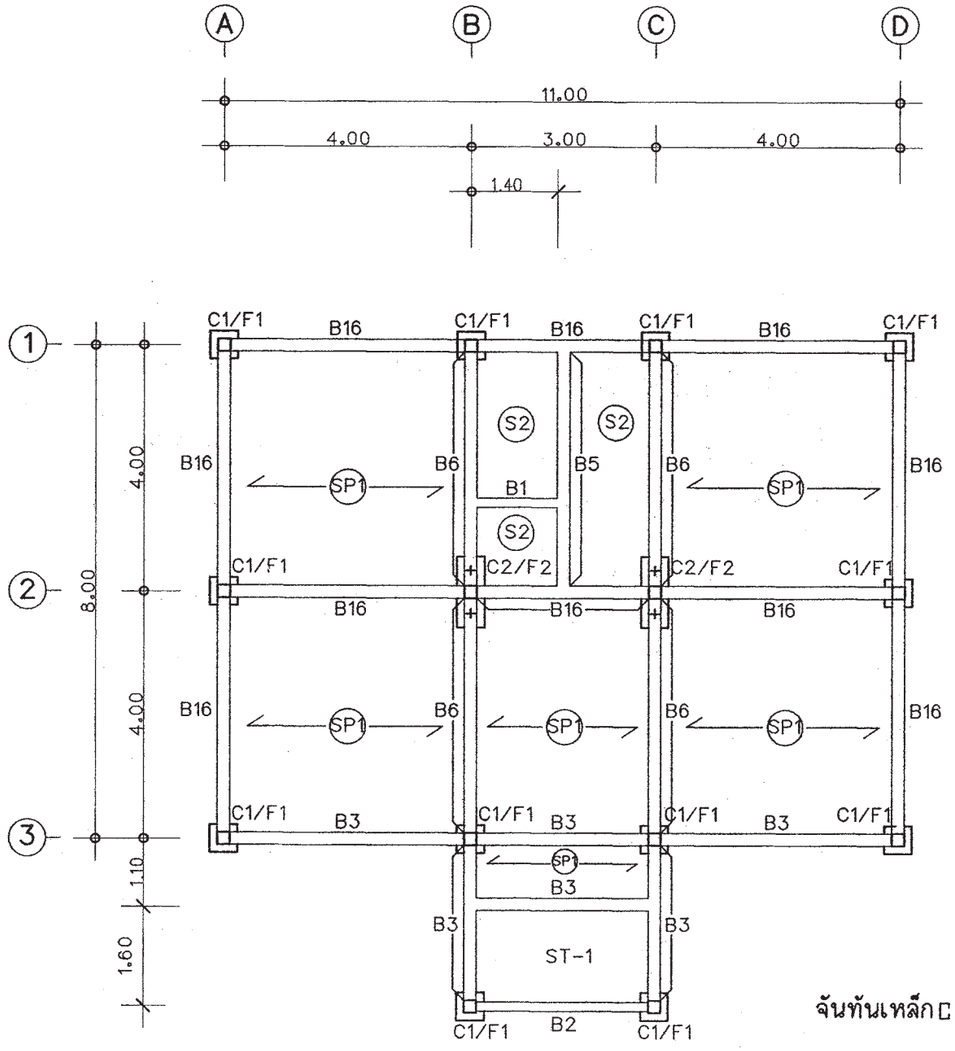

แปลน?านราก,เสา,คาน,พื้น

มาตราส่วน 1:100

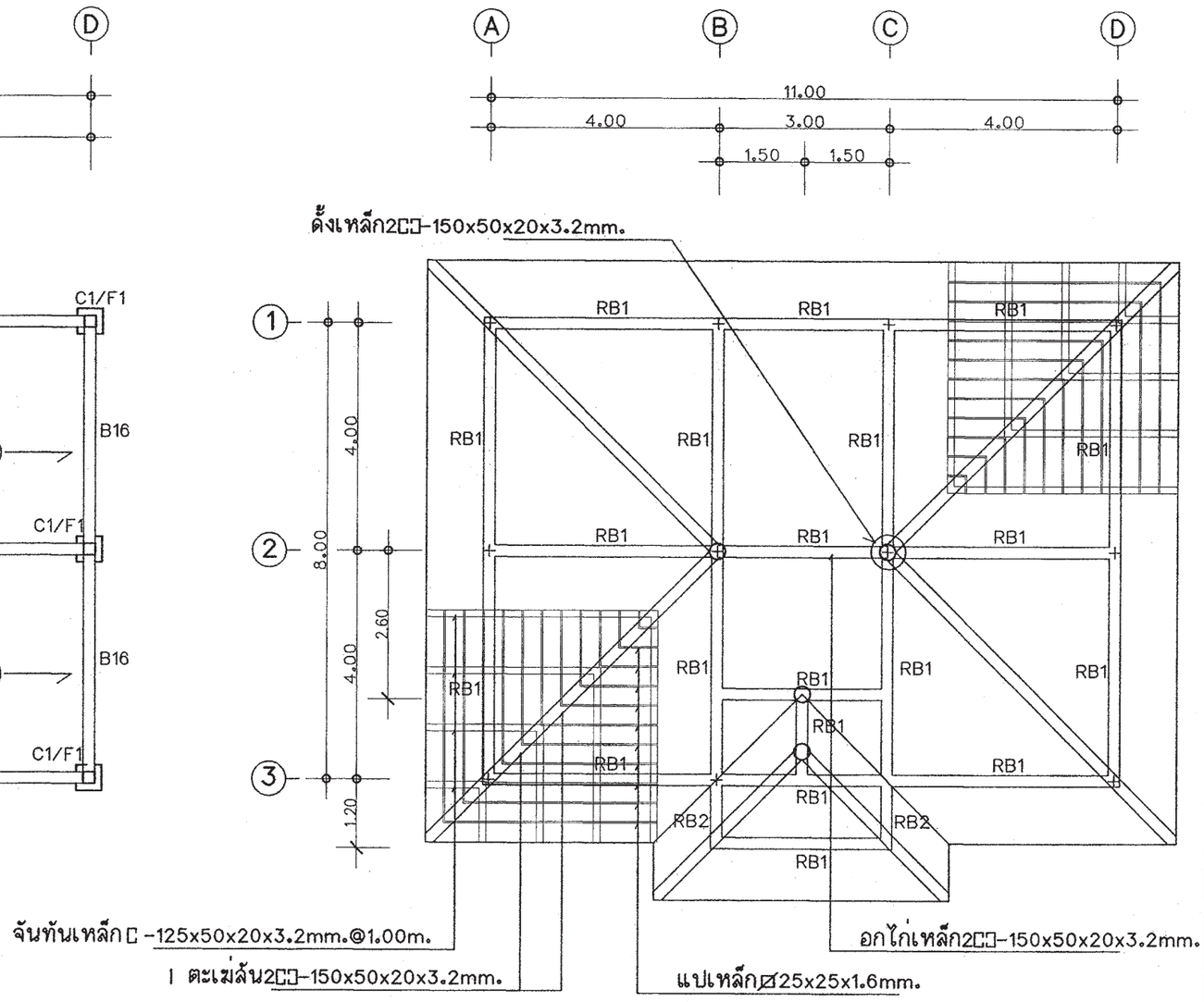

แปลนคานโครงหลังคา

มาตราส่วน 1:100

สำนักการ โยธา
กรุงเทพมหานคร

โครงการ
แบบบ้านยิ้มเพื่อประชาชน ระยะที่ 3

ตามนโยบาย
ม.ร.ว. สุขุมพันธุ์ บริพัตร
ผู้ว่าราชการกรุงเทพมหานคร
นายจุมพล สำเภาพล
รองผู้ว่าราชการกรุงเทพมหานคร
นางนินนาท ชลิตานนท์
ปลัดกรุงเทพมหานคร

ผู้อำนวยการสำนักการโยธา
รองผู้อำนวยการสำนักการโยธา
นายทวีศักดิ์ เลิศประพันธ์
ผู้อำนวยการสำนักงานออกแบบ
นายวัชรินทร์ บรรพต
หัวหน้ากลุ่มงานสถาปัตยกรรม
นายสินธุ์ชัย บุญปักษ์
หัวหน้ากลุ่มงานวิศวกรรมอาคาร
นายอริยะ เมฆะกุล
สถาปนิก
นายพิษณเศ เพ็ชร์คำ ส.สถ.2561
วิศวกรโครงสร้าง
นายจีระสิทธิ์ ทิมสถิตย์ สย.8489
วิศวกรไฟฟ้า
นายกิตติพงษ์ จิระเดชากร ภฟก.12282
วิศวกรสุขาภิบาล
นายมนัสวี อารยะศิริ ภส.341
วิศวกรเครื่องกล
นายช่างเขียนแบบ
นางสาวพิทักษ์กุล แสงพินิจ

แบบ บ้านพักอาศัย 1 ชั้น
แบบที่ 018
ชื่อบ้าน จันทนา
เจ้าของ
สถานที่

แบบแสดง
แปลนฐานราก เสา คาน พื้น
แปลนโครงสร้างหลังคา

วันที่ :	เลขที่	รวม
30 พฤษภาคม 2557	S-02	5

แผ่นที่	รวมแผ่น
17	26

FILE :

รายการแก้ไขแบบ

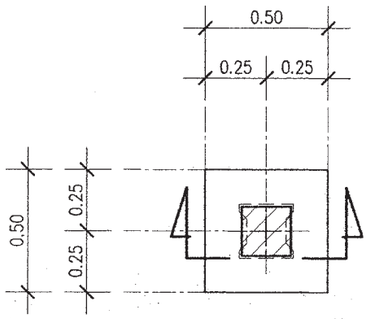

แบบขยายแปลน F1

มาตรส่วน 1:25

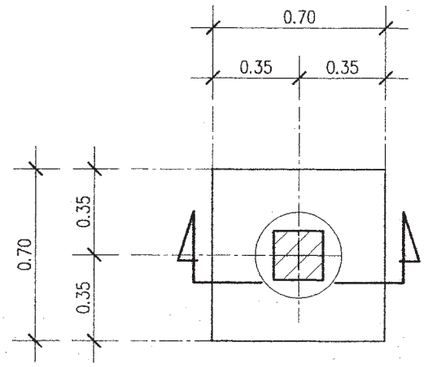

แบบขยายแปลน F1A

มาตรส่วน 1:25

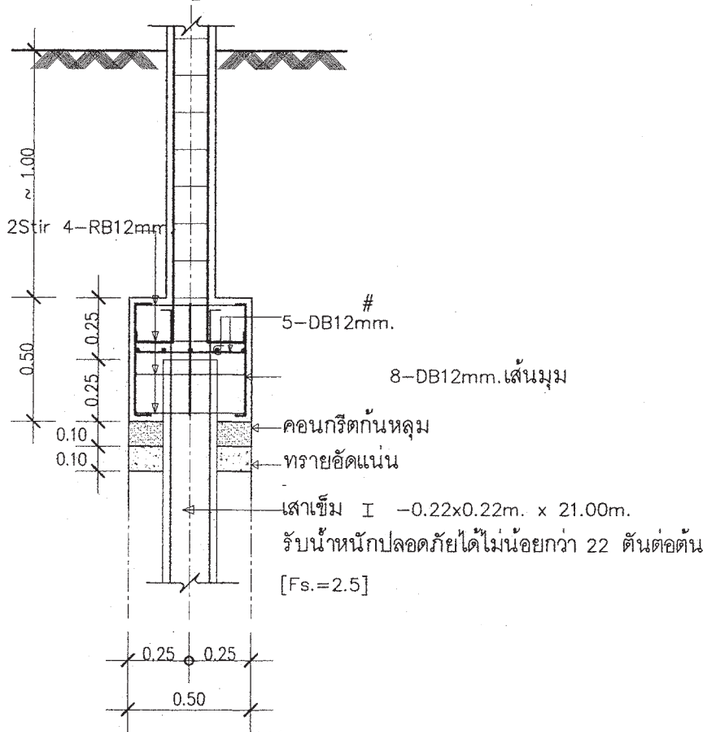

แบบขยายรูปตัด F1

มาตรส่วน 1:25

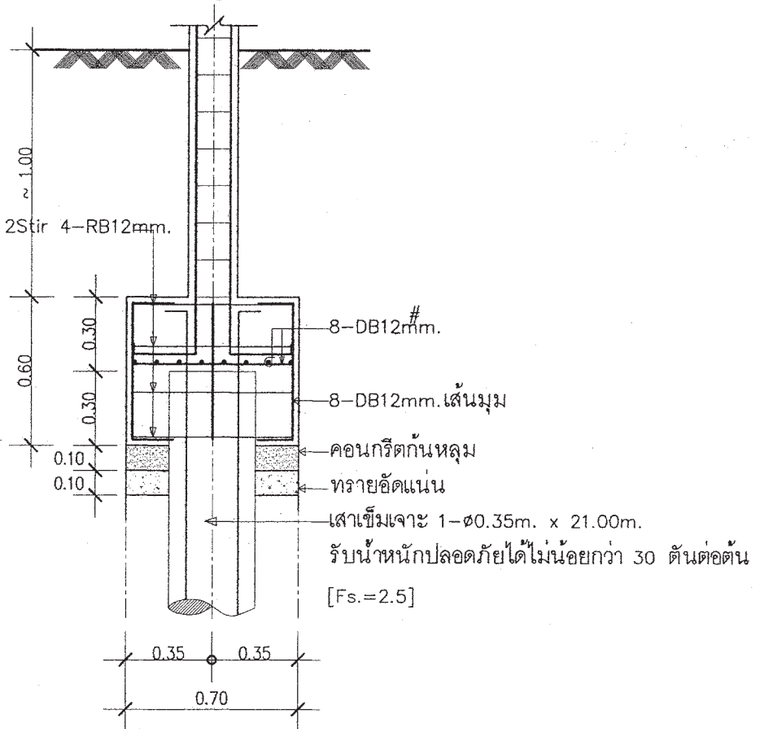

แบบขยายรูปตัด F1A

มาตรส่วน 1:25

หมายเหตุ

กรณีใช้ฐานราก เสาเข็มเจาะแทนฐานรากเสาเข็มตอก

ใช้ใช้เทียบดังนี้ F1=F1A , F2=F2A

สำนักการ โยธา
กรุงเทพมหานคร

โครงการ
แบบบ้านยิ้มเพื่อประชาชน ระยะที่ 3

ตามนโยบาย
ม.ร.ว. สุขุมพันธุ์ บริพัตร
ผู้ว่าราชการกรุงเทพมหานคร
นายจุมพล สำเภาพล
รองผู้ว่าราชการกรุงเทพมหานคร
นางนินนาท ชลิตานนท์
ปลัดกรุงเทพมหานคร

ผู้อำนวยการสำนักการโยธา
รองผู้อำนวยการสำนักการโยธา
นายทวีศักดิ์ เลิศประพันธ์
ผู้อำนวยการสำนักงานออกแบบ
นายวัชรินทร์ บรรพต
หัวหน้ากลุ่มงานสถาปัตยกรรม
นายสินธุ์ชัย บุญปักษ์
หัวหน้ากลุ่มงานวิศวกรรมอาคาร
นายอริยะ เมฆะกูล

สถาปนิก
นายพิชเณศ เพ็ชร์คำ ส.สถ.2561
วิศวกรโครงสร้าง
นายจีระสิทธิ์ ทิมสถิตย์ สย.8489
วิศวกรไฟฟ้า
นายกิตติพงษ์ จิระเดชากร ภฟก.12282
วิศวกรสุขาภิบาล
นายมนัสวี อารยะศิริ ภส.341
วิศวกรเครื่องกล
นายช่างเขียนแบบ
นางสาวพิทักษ์กุล แสงพินิจ

แบบ บ้านพักอาศัย 1 ชั้น
แบบที่ 018
ชื่อบ้าน จันทนา
เจ้าของ
สถานที่

แบบแสดง
แบบขยายโครงสร้าง 1

วันที่ :	เลขที่	รวม
30 พฤษภาคม 2557	S-03	5

แผ่นที่	รวมแผ่น
18	26

FILE :

รายการแก้ไขแบบ

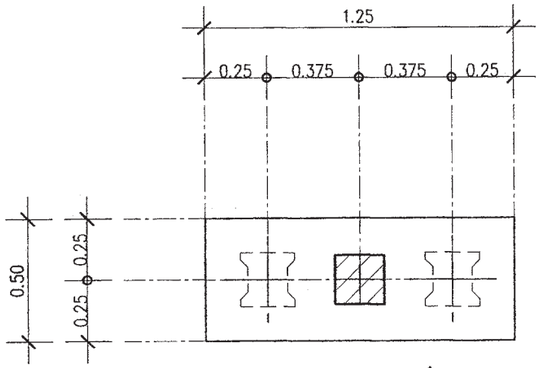

แบบขยายแปลน F2

มาตรส่วน 1:25

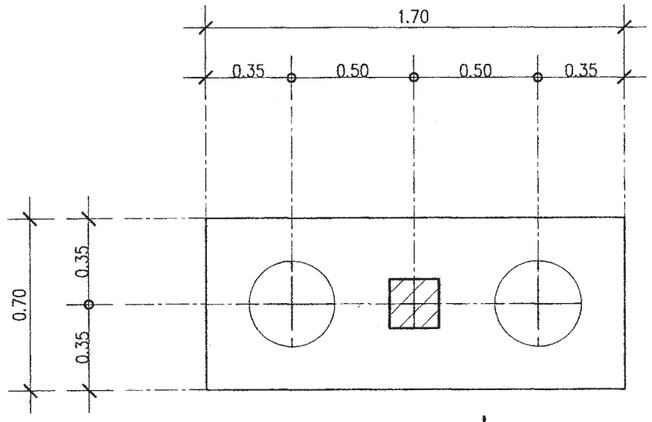

แบบขยายแปลน F2A

มาตรส่วน 1:25

หมายเหตุ

กรณีใช้ฐานราก เสาเข็มเจาะแทนฐานรากเสาเข็มตอก

ใช้ใช้เทียบดังนี้ F1=F1A , F2=F2A

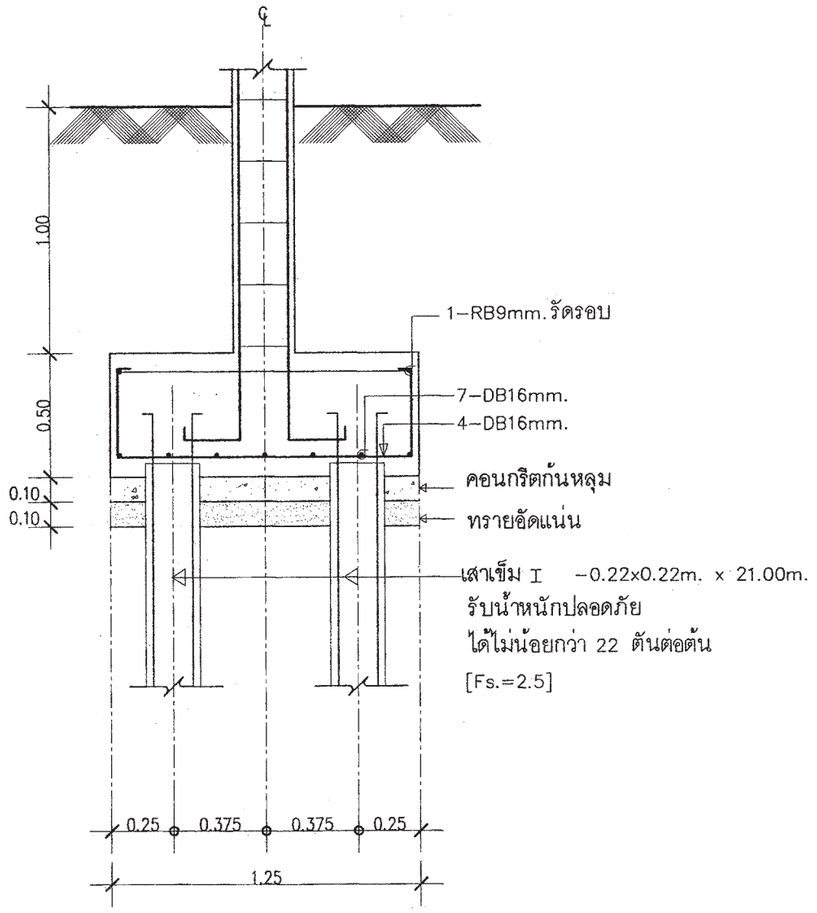

แบบขยายรูปตัด F2A

มาตรส่วน 1:25

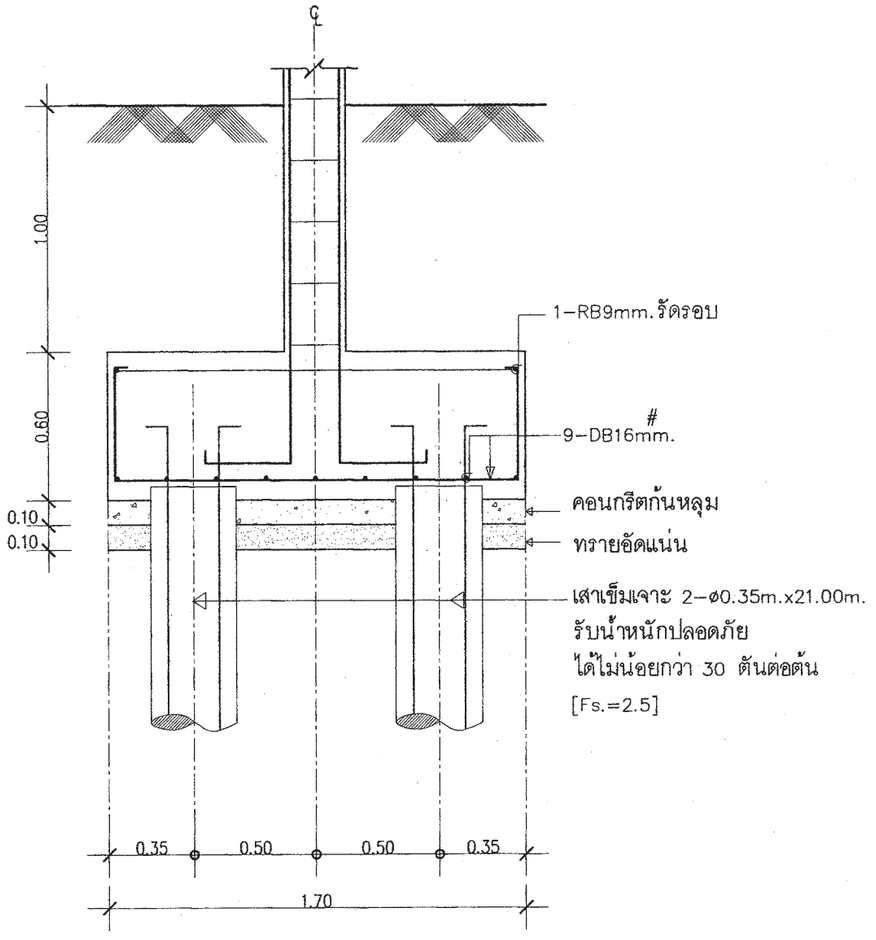

แบบขยายรูปตัด F2A

มาตรส่วน 1:25

สำนักการ โยธา
กรุงเทพมหานคร

โครงการ
แบบบ้านยิ้มเพื่อประชาชน ระยะที่ 3

ตามนโยบาย
ม.ร.ว. สุขุมพันธุ์ บริพัตร
ผู้ว่าราชการกรุงเทพมหานคร
นายจุมพล สำเภาพล
รองผู้ว่าราชการกรุงเทพมหานคร
นางนินนาท ชลิตานนท์
ปลัดกรุงเทพมหานคร

ผู้อำนวยการสำนักการโยธา
รองผู้อำนวยการสำนักการโยธา
นายทวีศักดิ์ เลิศประพันธ์
ผู้อำนวยการสำนักงานออกแบบ
นายวัชรินทร์ บรรพต
หัวหน้ากลุ่มงานสถาปัตยกรรม
นายสินธุ์ชัย บุญปักษ์
หัวหน้ากลุ่มงานวิศวกรรมอาคาร
นายอริยะ เมฆะกูล

สถาปนิก
นายพิมณศ เพ็ชร์คำ ส.สถ.2561
วิศวกรโครงสร้าง
นายจิระสิทธิ์ ทิมสถิตย์ สย.8489
วิศวกรไฟฟ้า
นายกิตติพงษ์ จิระเดชากร ภฟก.12282
วิศวกรสุขาภิบาล
นายมนัสวี อารยะศิริ ภส.341
วิศวกรเครื่องกล
นายช่างเขียนแบบ
นางสาวพิทักษ์กุล แสงพินิจ

แบบ บ้านพักอาศัย 1 ชั้น
แบบที่ 018
ชื่อบ้าน จันทนา
เจ้าของ
สถานที่

แบบแสดง
แบบขยายโครงสร้าง 2

วันที่ :	เลขที่	รวม
30 พฤษภาคม 2557	S-04	5

แผ่นที่	รวมแผ่น
19	26

FILE :

รายการแก้ไขแบบ

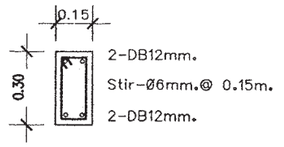

B1

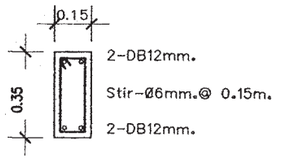

B2

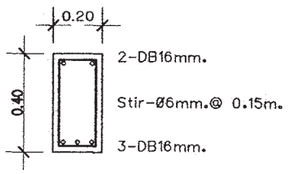

B3

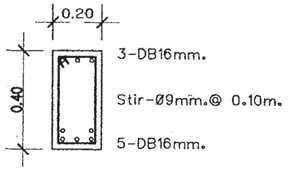

B5

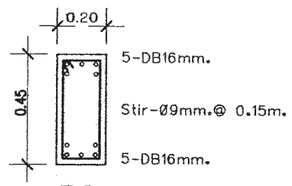

B6

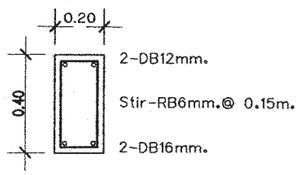

RB1

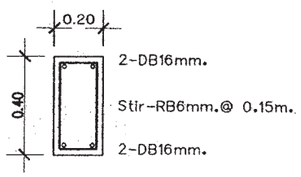

RB2

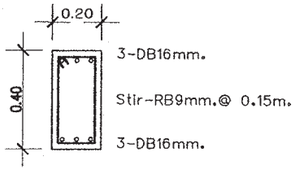

B16

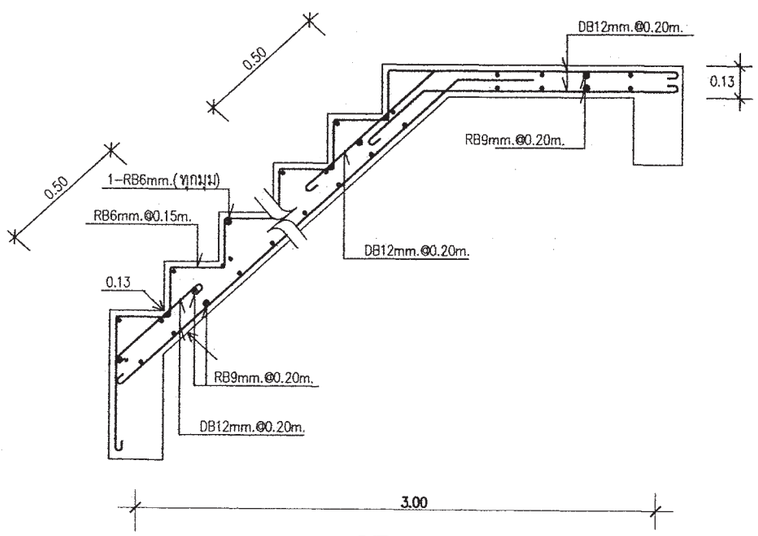

ST-1

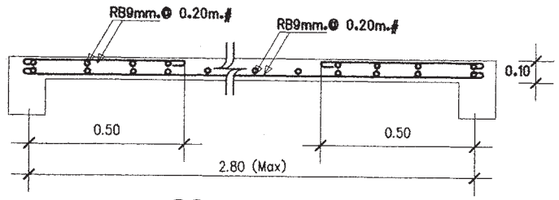

S2

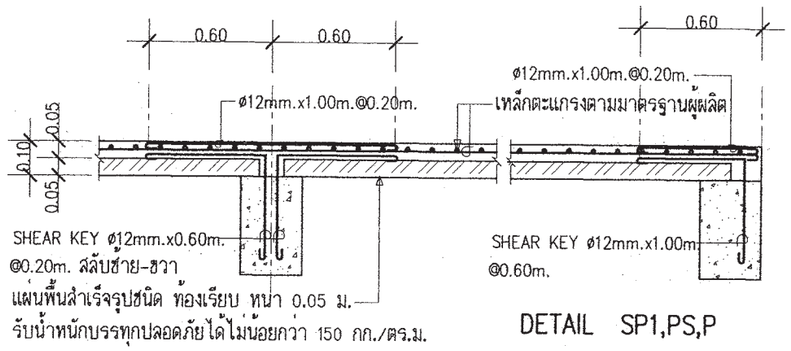

DETAIL SP1,PS,P

หลังคา ↑ ชั้นที่ 1	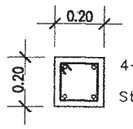	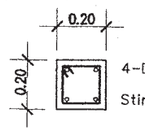
ชั้นที่ 1 ↑ ตอม่อ	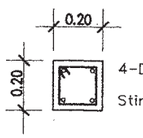	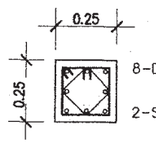
FLOOR / COLLUM	C1	C2

สำนักการ โยธา
กรุงเทพมหานคร

โครงการ
แบบบ้านยิ้มเพื่อประชาชน ระยะที่ 3

ตามนโยบาย
ม.ร.ว. สุขุมพันธุ์ บริพัตร
ผู้ว่าราชการกรุงเทพมหานคร
นายจุมพล สำเภาพล
รองผู้ว่าราชการกรุงเทพมหานคร
นางนินนาท ชลิตานนท์
ปลัดกรุงเทพมหานคร

ผู้อำนวยการสำนักการโยธา
รองผู้อำนวยการสำนักการโยธา
นายทวีศักดิ์ เลิศประพันธ์
ผู้อำนวยการสำนักงานออกแบบ
นายวัชรินทร์ บรรพต
หัวหน้ากลุ่มงานสถาปัตยกรรม
นายสินธุ์ชัย บุญปักษ์
หัวหน้ากลุ่มงานวิศวกรรมอาคาร
นายอริยะ เมฆะกูล
สถาปนิก
นายพิชเณศ เพ็ชร์คำ ส.สถ.2561
วิศวกรโครงสร้าง
นายจีระสิทธิ์ ทิมสถิตย์ สย.8489
วิศวกรไฟฟ้า
นายกิตติพงษ์ จิระเดชากร ภฟก.12282
วิศวกรสุขาภิบาล
นายมนัสวี อารยะศิริ ภส.341
วิศวกรเครื่องกล
นายช่างเขียนแบบ
นางสาวพิทักษ์กุล แสงพินิจ

แบบ บ้านพักอาศัย 1 ชั้น
แบบที่ 018
ชื่อบ้าน จันทนา
เจ้าของ
สถานที่

แบบแสดง
แบบขยายโครงสร้าง 3

วันที่ :	เลขที่	รวม
30 พฤษภาคม 2557	S-05	5

แผ่นที่	รวมแผ่น
20	26

FILE :

รายการแก้ไขแบบ

สัญลักษณ์ระบบไฟฟ้า

S	สวิทช์ไฟฟ้าทางเดียว
o	เต้ารับไฟฟ้าคู่ชนิดมีสายกราวน์
●	เต้ารับสัญญาณโทรทัศน์
⧗	เต้ารับสัญญาณโทรศัพท์
⊕	โคมไฟฟ้า DOWNLIGHT หลอด COMPACT FL. 1*11 วัตต์
⊕	โคมซาลาเปา หลอดฟลูออเรสเซนต์ 1*32 วัตต์
▭	โคมไฟฟ้าฟลูออเรสฌซนต์ 1*18 วัตต์
▭	CONSUMER UNIT

รายละเอียด

1. ในการติดตั้ง ผู้รับจ้างต้องปฏิบัติตามกฎระเบียบข้อบังคับของการไฟฟ้าฯ
2. วัสดุอุปกรณ์ที่ใช้
   - 2.1 แผงสวิทช์อัตโนมัติเป็นผลิตภัณฑ์ SQUARE-D,ABB,MEM,CLIPSAL,SIEMENS,HAGER
   - 2.2 CIRCUIT BREAKER เป็นผลิตภัณฑ์ SQUARE-D,ABB,MEM,CLIPSAL,SIEMENS,HAGER
   - 2.3 ดวงโคมไฟฟ้า เป็นผลิตภัณฑ์ภายในประเทศที่มีเครื่องหมายการค้า โดยมีอุปกรณ์ประกอบดังนี้
     - หลอดฟลูออเรสเซนต์ มาตรฐาน มอก.236-2533
     - ขั้วรับหลอดและขั้วรับสตาทเตอร์ มาตรฐาน มอก.344-2530
     - สตาทเตอร์ มาตรฐาน มอก.183-2528
     - บัลลาสต์ มาตรฐาน มอก.23-2521
   - 2.4 สายไฟฟ้าเป็นผลิตภัณฑ์ มาตรฐาน มอก. 11-2531
   - 2.5 สวิทช์และเต้ารับไฟฟ้า เป็นผลิตภัณฑ์ NATIONAL,CLIPSAL,BTICINO,ABB
3. หากมิได้กำหนดไว้เป็นอย่างอื่น ชนิดและขนาดของสายไฟฟ้าให้ใช้ดังนี้
   - 3.1 สายเมนวงจรย่อย ให้ใช้สายขนาด 2.5 ตารางมิลลิเมตร
   - 3.2 สายไฟฟ้าระหว่างดวงโคม และสายจากสวิทช์เข้าดวงโคม ให้ใช้สายขนาด 2.5 ตารางมิลลิเมตร
   - 3.3 สายวงจรเต้ารับไฟฟ้า ให้ใช้สายขนาด 2.5 ตารางมิลลิเมตร
   - 3.4 สายดิน ให้ใช้สายขนาดไม่ต่ำกว่า 1.5 ตารางมิลลิเมตร

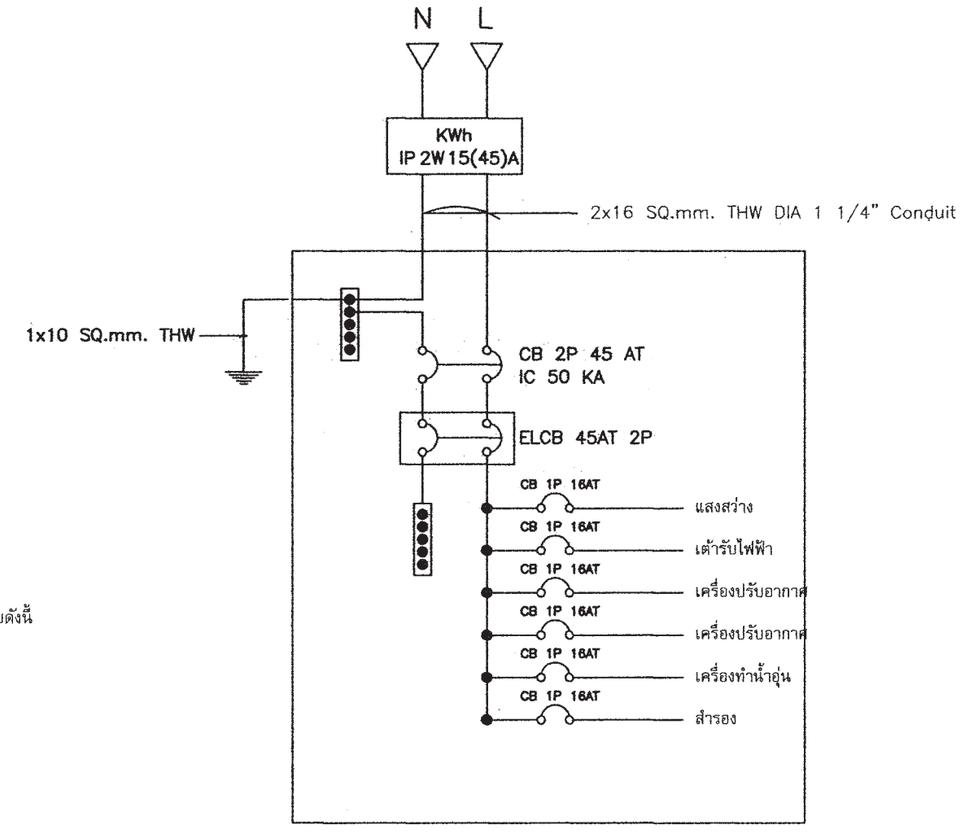

สำนักการ โยธา
กรุงเทพมหานคร

โครงการ
แบบบ้านยิ้มเพื่อประชาชน ระยะที่ 3

ตามนโยบาย
ม.ร.ว. สุขุมพันธุ์ บริพัตร
ผู้ว่าราชการกรุงเทพมหานคร
นายจุมพล สำเภาพล
รองผู้ว่าราชการกรุงเทพมหานคร
นางนินนาท ชลิตานนท์
ปลัดกรุงเทพมหานคร

ผู้อำนวยการสำนักการโยธา	
รองผู้อำนวยการสำนักการโยธา	
นายทวีศักดิ์ เลิศประพันธ์	
ผู้อำนวยการสำนักงานออกแบบ	
นายวัชรินทร์ บรรพต	
หัวหน้ากลุ่มงานสถาปัตยกรรม	
นายสินธุ์ชัย บุญปักษ์	
หัวหน้ากลุ่มงานวิศวกรรมอาคาร	
นายอริยะ เมฆะกูล	
สถาปนิก	
นายพิชเณศ เพ็ชร์คำ ส.สถ.2561	
วิศวกรโครงสร้าง	
นายจีระสิทธิ์ ทิมสถิตย์ สย.8489	
วิศวกรไฟฟ้า	
นายกิตติพงษ์ จิระเดชากร ภฟก.12282	
วิศวกรสุขาภิบาล	
นายมนัสวี อารยะศิริ ภส.341	
วิศวกรเครื่องกล	
นายช่างเขียนแบบ	
นางสาวช่อผกา ยักพันธ์	

แบบ บ้านพักอาศัย 1 ชั้น
แบบที่ 018
ชื่อบ้าน จันทนา
เจ้าของ
สถานที่

แบบแสดง
สัญลักษณ์ระบบไฟฟ้า
รายการระบบไฟฟ้า

วันที่ :	เลขที่	รวม
30 พฤษภาคม 2557	E-01	3

แผ่นที่	รวมแผ่น
21	26

FILE :

รายการแก้ไขแบบ

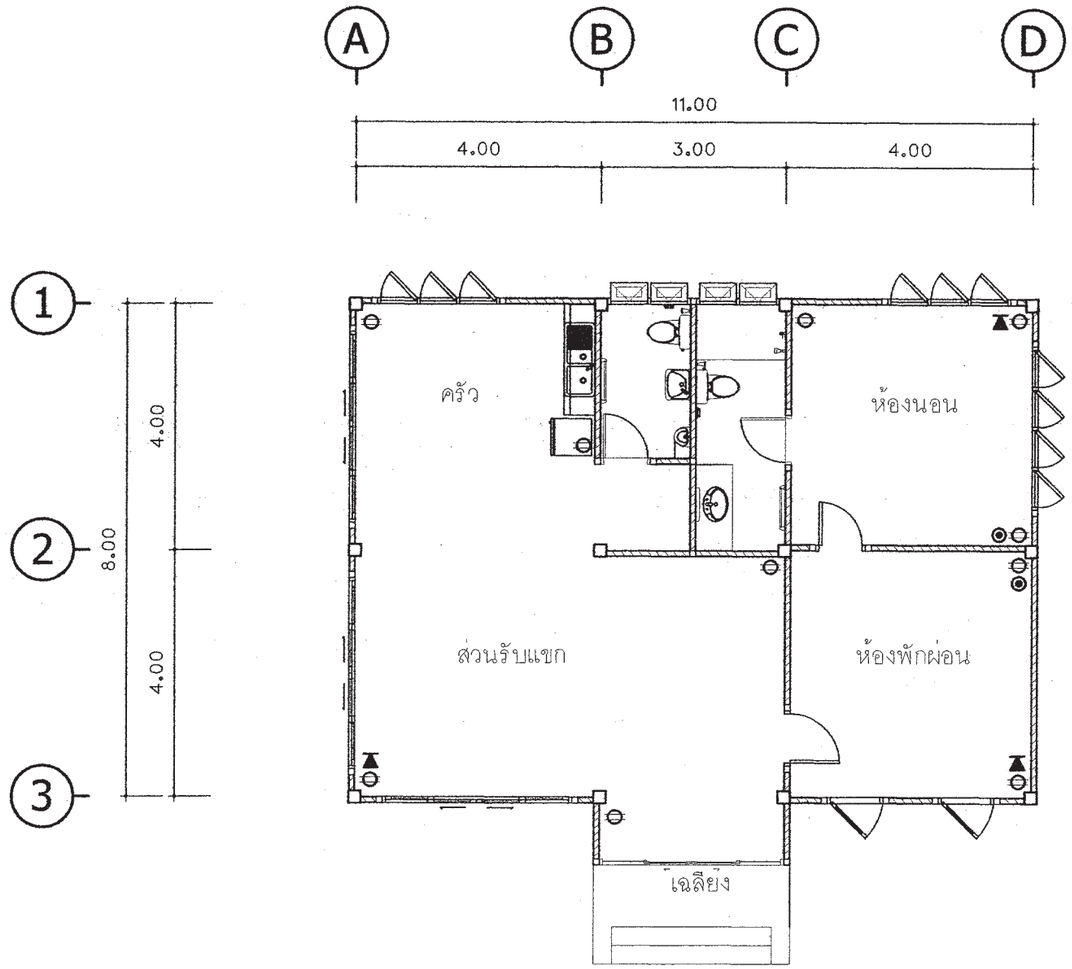

แปลนเต้ารับไฟฟ้า

มาตราส่วน 1:100

สำนักการ โยธา
กรุงเทพมหานคร

โครงการ
แบบบ้านยิ้มเพื่อประชาชน ระยะที่ 3

ตามนโยบาย
ม.ร.ว. สุขุมพันธุ์ บริพัตร
ผู้ว่าราชการกรุงเทพมหานคร
นายจุมพล สำเภาพล
รองผู้ว่าราชการกรุงเทพมหานคร
นางนินนาท ชลิตานนท์
ปลัดกรุงเทพมหานคร

ผู้อำนวยการสำนักการโยธา	
รองผู้อำนวยการสำนักการโยธา	
นายทวีศักดิ์ เมืองประพันธ์	
ผู้อำนวยการสำนักงานออกแบบ	
นายวัรินทร์ บรรพต	
หัวหน้ากลุ่มงานสถาปัตยกรรม	
นายสินธุชัย บุญปักษ์	
หัวหน้ากลุ่มงานวิศวกรรมอาคาร	
นายอริยะ เมฆะกุล	
สถาปนิก	
นายพิรณเดช เพ็ชร์คำ ส.สถ.2561	
วิศวกรโครงสร้าง	
นายจิระสิทธิ์ ทิมสิงห์ สย.8489	
วิศวกรไฟฟ้า	
นายกิตติพงษ์ จิระเดชากร ภฟก.12282	
วิศวกรสุขาภิบาล	
นายมนัศิ อาระยะศิริ ภส.341	
วิศวกรเครื่องกล	
นายช่างเขียนแบบ	
นางสาวชัชฌา ยักษ์พันธ์	

แบบ บ้านพักอาศัย 1 ชั้น
แบบที่ 018
ชื่อบ้าน จันทนา
เจ้าของ
สถานที่

แบบแสดง
แปลนเต้ารับไฟฟ้า ชั้นล่าง

วันที่ :	เลขที่	รวม
30 พฤษภาคม 2557	E-02	3

แผ่นที่	รวมแผ่น
22	26

FILE :

รายการแก้ไขแบบ

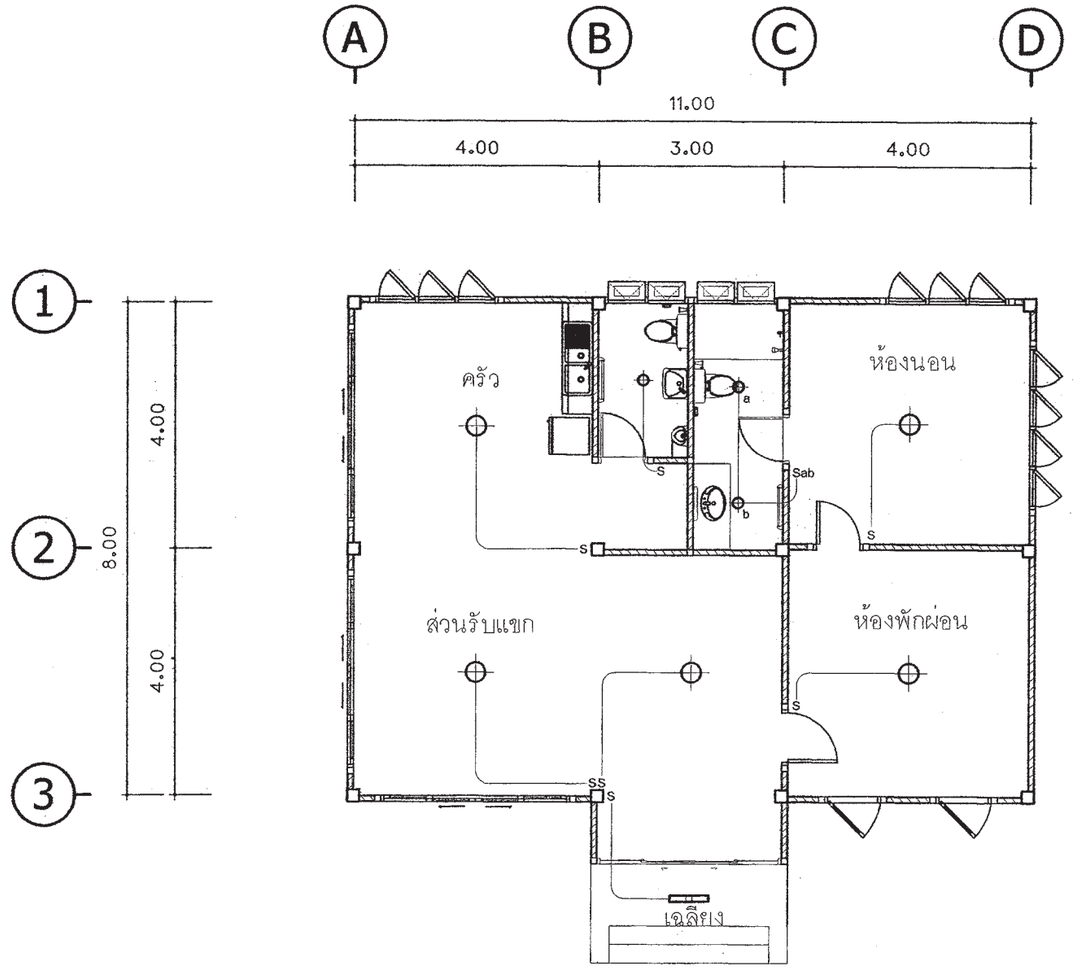

แปลนไฟฟ้าแสงสว่าง

มาตราส่วน 1:100

สำนักการ โยธา
กรุงเทพมหานคร

โครงการ
แบบบ้านยิ้มเพื่อประชาชน ระยะที่ 3

ตามนโยบาย
ม.ร.ว. สุขุมพันธุ์ บริพัตร
ผู้ว่าราชการกรุงเทพมหานคร
นายจุมพล สำเภาพล
รองผู้ว่าราชการกรุงเทพมหานคร
นางนินนาท ชลิตานนท์
ปลัดกรุงเทพมหานคร

ผู้อำนวยการสำนักการโยธา
รองผู้อำนวยการสำนักการโยธา
นายทวีศักดิ์ เลิศประพันธ์
ผู้อำนวยการสำนักงานออกแบบ
นายวัชรินทร์ บรรพต
หัวหน้ากลุ่มงานสถาปัตยกรรม
นายสินธุ์ชัย บุญบักษ์
หัวหน้ากลุ่มงานวิศวกรรมอาคาร
นายอริยะ เมฆะกูล

สถาปนิก
นายพิชเณศ เพ็ชร์คำ ส.สถ.2561
วิศวกรโครงสร้าง
นายจีระสิทธิ์ ทิมสถิตย์ สย.8489
วิศวกรไฟฟ้า
นายกิตติพงษ์ จิระเดชากร ภฟก.12282
วิศวกรสุขาภิบาล
นายมนัสวี อารยะศิริ ภส.341
วิศวกรเครื่องกล
นายช่างเขียนแบบ
นางสาวช่อผกา ยักพันธ์

แบบ บ้านพักอาศัย 1 ชั้น
แบบที่ 018
ชื่อบ้าน จันทนา
เจ้าของ
สถานที่

แบบแสดง
แปลนไฟฟ้าแสงสว่าง ชั้นล่าง

วันที่ :	เลขที่	รวม
30 พฤษภาคม 2557	E-03	3

แผ่นที่	รวมแผ่น
23	26

FILE :
รายการแก้ไขแบบ

ตารางที่ 1 แสดงการเลือกใช้ขนาดเครื่องสูบน้ำแบบอัตโนมัติสำหรับโครงการบ้านยิ้ม

ขนาดเครื่องสูบน้ำ (วัตต์)	จำนวนห้องน้ำของบ้าน	จำนวนชั้นของบ้าน
100	1 - 3	1 - 2
150	4	1 - 2
200	5	2 - 3
250	6	2 - 3
300	7	2 - 3

ตารางที่ 2 แสดงการเลือกใช้ขนาดถังเก็บน้ำแบบตั้งพื้นสำหรับโครงการบ้านยิ้ม

ชื่อ	จำนวนห้องนอนของบ้าน	ความจุ (ลบ.ม.)
ถังเก็บน้ำ 1 (WT1)	1 - 2	1
ถังเก็บน้ำ 2 (WT2)	3 - 4	2
ถังเก็บน้ำ 3 (WT3)	5 - 6	3

ถังเก็บน้ำที่ใช้ ทำจากวัสดุไฟเบอร์กลาสเสริมแรงผลิตตามมาตรฐาน มอก. 435 - 2548

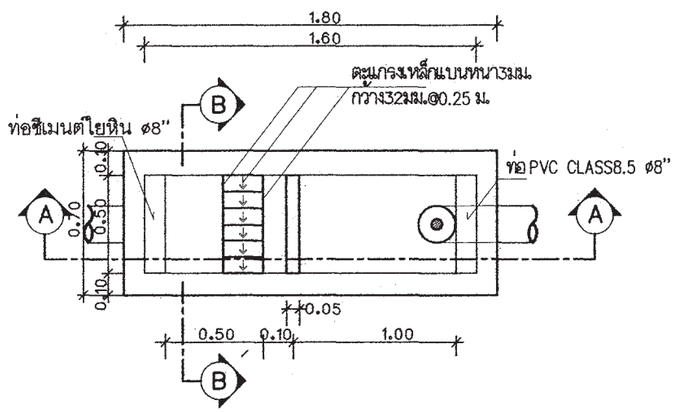

แปลนบ่อดักขยะและดักไขมัน

มาตราส่วน AS SHOWN

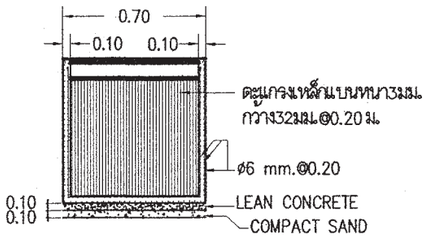

รูปตัด B-B

มาตราส่วน AS SHOWN

หมายถึง : บ่อตรวจคุณภาพน้ำ (ก่อนระบายลงสู่ท่อสาธารณะ)

: บ่อดักขยะและบ่อตรวจคุณภาพน้ำ (ก่อนระบายลงสู่ท่อสาธารณะ)

สัญลักษณ์ บ่อพัก : (ก่อนระบายลงสู่ท่อสาธารณะ)

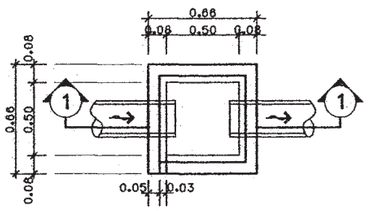

บ่อพักน้ำทิ้ง

มาตราส่วน AS SHOWN

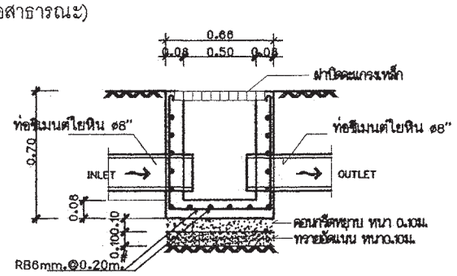

รูปตัด ①-①

มาตราส่วน AS SHOWN

ตารางที่ 3 แสดงการเลือกใช้ขนาดถังบำบัดน้ำเสียแบบฝังใต้ดินสำหรับโครงการบ้านยิ้ม

ชื่อ	จำนวนห้องนอนของบ้าน	ปริมาณการบำบัด(ลบ.ม./วัน)
ถังบำบัดน้ำเสีย 1 (WWTP 1)	1 - 2	1
ถังบำบัดน้ำเสีย 2 (WWTP 2)	3 - 4	2
ถังบำบัดน้ำเสีย 3 (WWTP 3)	5 - 6	3

ถังบำบัดน้ำเสียเป็นระบบเกรอะ - กรองไร้อากาศ ตัวถังทำจากวัสดุไฟเบอร์กลาสเสริมแรง สามารถรองรับปริมาณน้ำเสียได้ไม่น้อยกว่าตามที่กำหนดในตารางที่ 3 ที่ค่า BOD เข้าระบบไม่น้อยกว่า 250มิลลิกรัมต่อลิตร และค่า BOD ของน้ำที่ผ่านการบำบัดแล้วไม่เกิน 50มิลลิกรัมต่อลิตร

ตารางที่ 4 แสดงการเลือกใช้วัสดุท่อสำหรับโครงการบ้านยิ้ม

การใช้งาน	วัสดุ
ท่อประปา (CW)	ท่อ PVC Class 13.5 ผลิตตามมาตรฐาน มอก. 17 - 2532 ต่อด้วยน้ำยาประสานผลิตภัณฑ์เดียวกับผู้ผลิตท่อ
ท่อระบายน้ำโสโครก น้ำทิ้ง น้ำฝนและท่ออากาศ (S,W,RL,V)	ท่อ PVC Class 13.5 ผลิตตามมาตรฐาน มอก. 17 - 2532 ต่อด้วยน้ำยาประสานผลิตภัณฑ์เดียวกับผู้ผลิตท่อ

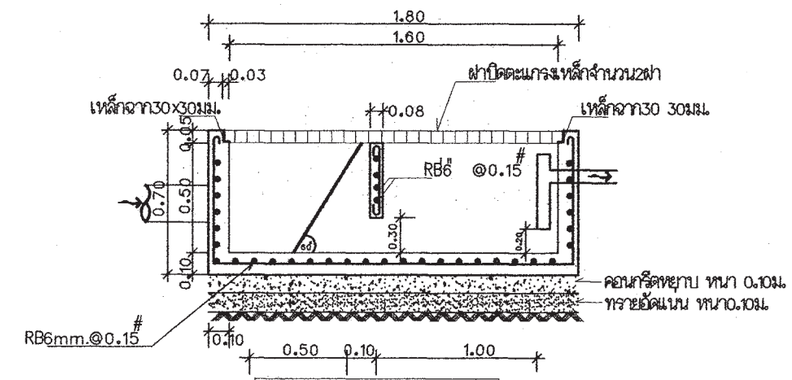

รูปตัด A-A

มาตราส่วน AS SHOWN

สำนักการ โยธา
กรุงเทพมหานคร

โครงการ

แบบบ้านยิ้มเพื่อประชาชน ระยะที่ 3

ตามนโยบาย

ม.ร.ว. สุขุมพันธุ์ บริพัตร
ผู้ว่าราชการกรุงเทพมหานคร

นายจุมพล สำเภาพล
รองผู้ว่าราชการกรุงเทพมหานคร

นางนินนาท ชลิตานนท์
ปลัดกรุงเทพมหานคร

ผู้อำนวยการสำนักการโยธา

รองผู้อำนวยการสำนักการโยธา
นายทวีศักดิ์ เลิศประพันธ์

ผู้อำนวยการสำนักงานออกแบบ
นายวัชรินทร์ บรรพต

หัวหน้ากลุ่มงานสถาปัตยกรรม
นายสินธุ์ชัย บุญปักษ์

หัวหน้ากลุ่มงานวิศวกรรมอาคาร
นายอริยะ เมฆะกุล

สถาปนิก
นายพิชมณศ เพ็ชร์คำ ส.สถ.2561

วิศวกรโครงสร้าง
นายจีระสิทธิ์ ทิมสถิตย์ สย.8489

วิศวกรไฟฟ้า
นายกิตติพงษ์ จิระเดชากร ภฟก.12282

วิศวกรสุขาภิบาล
นายมนัสวี อารยะศิริ ภส.341

วิศวกรเครื่องกล

นายช่างเขียนแบบ
นายบุญชัย ว่องเจริญ

แบบ บ้านพักอาศัย 1 ชั้น

แบบที่ 018

ชื่อบ้าน จันทนา

เจ้าของ

สถานที่

แบบแสดง

รายการประกอบแบบสุขาภิบาล

วันที่ :	เลขที่	รวม
30 พฤษภาคม 2557	SN-01	3

แผ่นที่	รวมแผ่น
24	26

FILE :

รายการแก้ไขแบบ

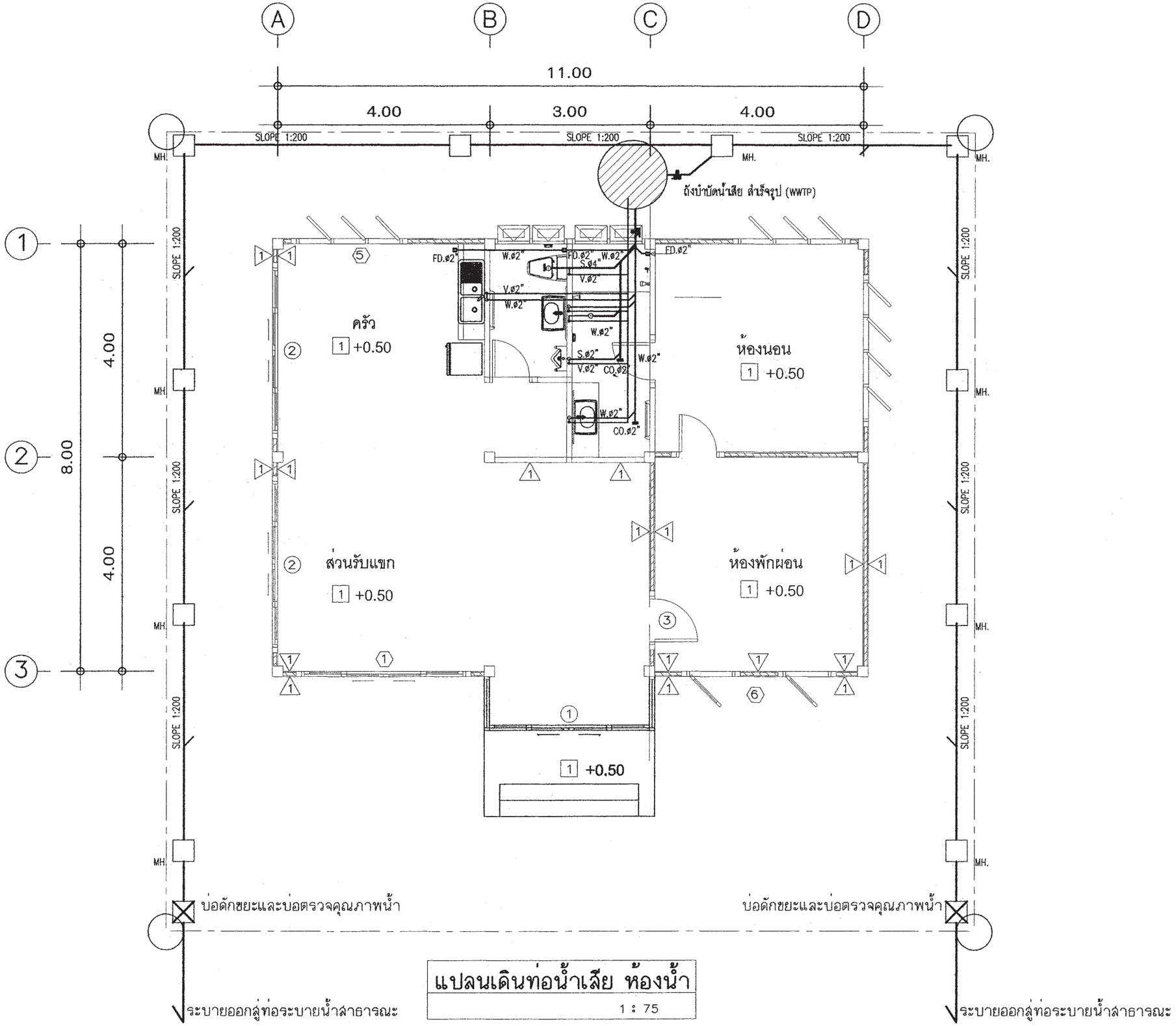

แปลนเดินท่อน้ำเสีย ห้องน้ำ

1 : 75

สำนักการ โยธา
กรุงเทพมหานคร

โครงการ

แบบบ้านยิ้มเพื่อประชาชน ระยะที่ 3

ตามนโยบาย

ม.ร.ว. สุขุมพันธุ์ บริพัตร
ผู้ว่าราชการกรุงเทพมหานคร

นายจุมพล สำเภาพล
รองผู้ว่าราชการกรุงเทพมหานคร

นางนินนาท ชลิตานนท์
ปลัดกรุงเทพมหานคร

ผู้อำนวยการสำนักการโยธา	
รองผู้อำนวยการสำนักการโยธา	
นายทวีศักดิ์ เลิศประพันธ์	
ผู้อำนวยการสำนักงานออกแบบ	
นายวัชรินทร์ บรรทด	
หัวหน้ากลุ่มงานสถาปัตยกรรม	
นายสินธุ์ชัย บุญปักษ์	
หัวหน้ากลุ่มงานวิศวกรรมอาคาร	
นายอริยะ เมฆะกูล	
สถาปนิก	
นายพิชเณศ เพ็ชร์คำ ส.สถ.2561	
วิศวกรโครงสร้าง	
นายจิระสิทธิ์ ทิมสถิตย์ สย.8489	
วิศวกรไฟฟ้า	
นายกิตติพงษ์ จิระเดชากร ภฟก.12282	
วิศวกรสุขาภิบาล	
นายมนัสวี อารยะศิริ ภส.341	
วิศวกรเครื่องกล	
นายช่างเขียนแบบ	
นายบุญชัย ว่องเจริญ	

แบบ บ้านพักอาศัย 1 ชั้น
แบบที่ 018
ชื่อบ้าน จันทนา
เจ้าของ
สถานที่

แบบแสดง
แปลนระบบสุขาภิบาล ชั้นล่าง

วันที่ :	เลขที่	รวม
30 พฤษภาคม 2557	SN-02	3

แผ่นที่	รวมแผ่น
25	26

FILE :

รายการแก้ไขแบบ

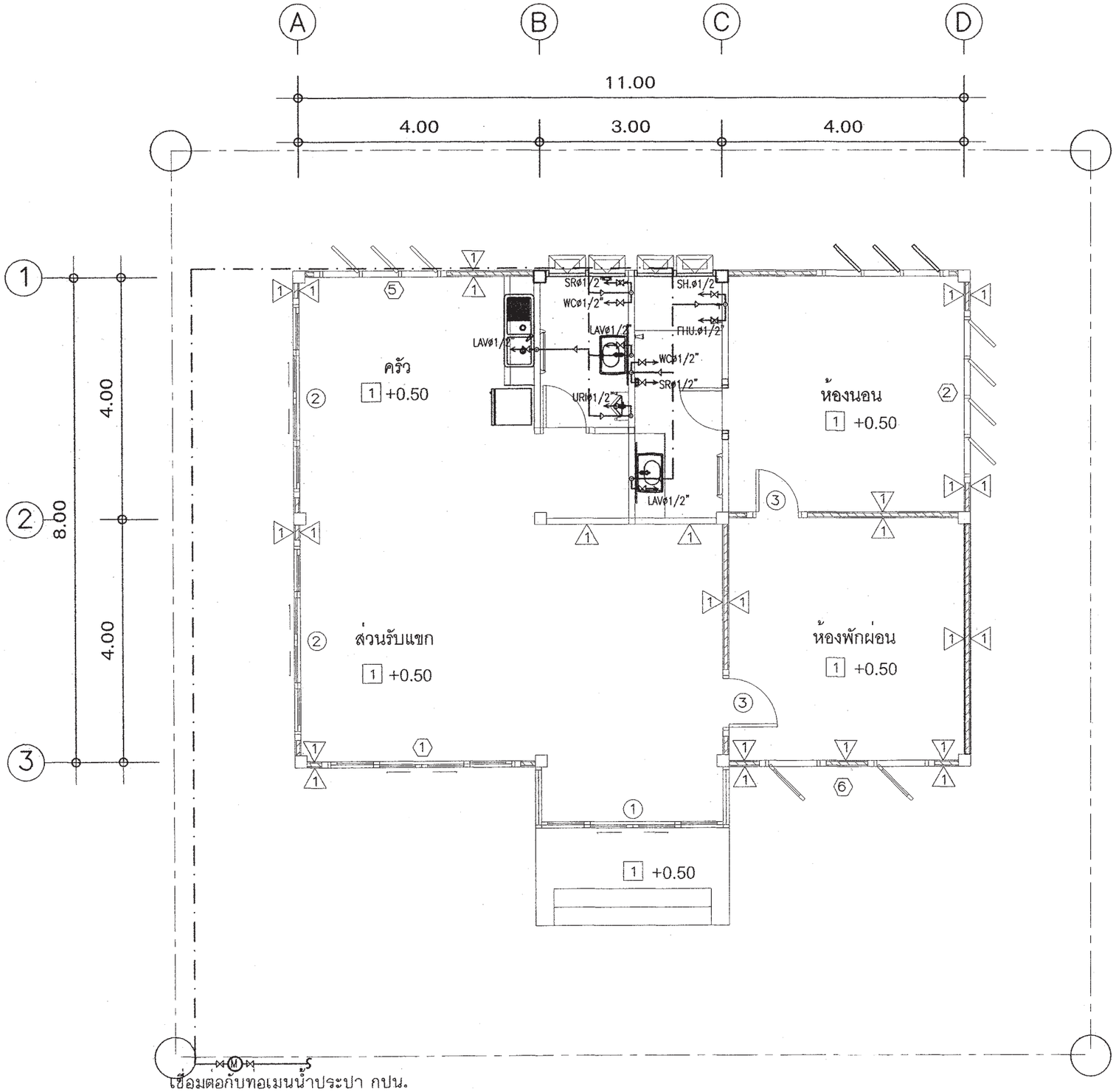

แปลนเดินท่อน้ำประปา ห้องน้ำ

1 : 75

สำนักการ โยธา
กรุงเทพมหานคร

โครงการ

แบบบ้านยิ้มเพื่อประชาชน ระยะที่ 3

ตามนโยบาย

ม.ร.ว. สุขุมพันธุ์ บริพัตร
ผู้ว่าราชการกรุงเทพมหานคร

นายจุมพล สำเภาพล
รองผู้ว่าราชการกรุงเทพมหานคร

นางนินนาท ชลิตานนท์
ปลัดกรุงเทพมหานคร

ผู้อำนวยการสำนักการโยธา

รองผู้อำนวยการสำนักการโยธา
นายทวีศักดิ์ เลิศประพันธ์

ผู้อำนวยการสำนักงานออกแบบ
นายวัชรินทร์ บรรพต

หัวหน้ากลุ่มงานสถาปัตยกรรม
นายสินธุ์ชัย บุญปักษ์

หัวหน้ากลุ่มงานวิศวกรรมอาคาร
นายอริยะ เมฆะกุล

สถาปนิก
นายพิชเณศ เพ็ชร์คำ ส.สถ.2561

วิศวกรโครงสร้าง
นายจีระสิทธิ์ ทิมสถิตย์ สย.8489

วิศวกรไฟฟ้า
นายกิตติพงษ์ จิระเดชากร ภฟก.12282

วิศวกรสุขาภิบาล
นายมนัสวี อารยะศิริ ภส.341

วิศวกรเครื่องกล

นายช่างเขียนแบบ
นายบุญชัย ว่องเจริญ

แบบ บ้านพักอาศัย 1 ชั้น
แบบที่ 018
ชื่อบ้าน จันทนา

เจ้าของ

สถานที่

แบบแสดง
แปลนระบบประปา ชั้นล่าง

วันที่ :	เลขที่	รวม
30 พฤษภาคม 2557	SN-03	3

แผ่นที่	รวมแผ่น
26	26

FILE :

รายการแก้ไขแบบ

สัญลักษณ์ประกอบแบบสถาปัตยกรรม

2	แนวศูนย์กลางเสาทางตั้ง
B	แนวศูนย์กลางเสาทางนอน
	ทิศเหนือ
	เส้นแสดงขอบเขตที่ดิน
	เส้นแสดงแนวศูนย์กลาง
	เส้นแสดงแนวที่ซ้อนหรือจะมีในอนาคตหรือ
	ของเดิมที่ต้องเคลื่อนย้ายออก
	เส้นแสดงระยะตัด
	ศูนย์กลางถึงศูนย์กลาง
	ศูนย์กลางถึงริม
	ริมถึงริม
+3.00	ระดับในแปลน
▽+3.00	ระดับในรูปตัด
3	พื้น
2	ผนัง
1	ฝ้าเพดาน
4	ประตู
5	หน้าต่าง

สัญลักษณ์ประกอบแบบสถาปัตยกรรม

	ดินถม
	ทรายหยาบอัดแน่น
	คอนกรีตเสริมเหล็ก
	ผนังก่ออิฐครึ่งแผ่น
	ผนังก่ออิฐเต็มแผ่น
	ผนังก่ออิฐเต็มหน้าเสา
	ผนังโครงเคร่าไม้
	ผนัง GLASS BLOCK
1 A-05	หมายเลขแสดงรูปด้าน
	สัญญลักษณ์แสดงรูปด้าน
	แสดงในแบบแผ่นที่
2	หมายเลขแสดงรูปด้าน
	สัญญลักษณ์แสดงรูปด้านในแผ่นเดียวกัน
2-2 A-02	หมายเลขแสดงรูปตัด
	สัญญลักษณ์แสดงแนวตัด
	แสดงในแบบแผ่นที่
T-1	หมายเลขแสดงรูปตัด
	สัญญลักษณ์แสดงแนวตัดในแผ่นเดียวกัน
D-1 A-02	หมายเลขแสดงแบบขยาย
	สัญญลักษณ์แสดงแบบขยาย
	แสดงในแบบแผ่นที่
D-3	หมายเลขแสดงแบบขยาย
	สัญญลักษณ์แสดงแบบขยายในแผ่นเดียวกัน

สารบัญแบบสถาปัตยกรรม

แผ่นที่	รายการ	แผ่นที่	รายการ
A-01	สัญลักษณ์ประกอบแบบ , รายการประกอบแบบ		
A-02	ผังบริเวณ , แผนที่สังเขป		
A-03	แปลนพื้น		
A-04	แปลนหลังคา		
A-05	รูปตัดตามขวาง A - A		
A-06	รูปตัดตามยาว B - B		
A-07	รูปด้านหน้า 1		
A-08	รูปด้านข้างซ้าย 2		
A-09	รูปด้านหลัง 3		
A-10	รูปด้านข้างขวา 4		
A-11	แบบขยายประตู-หน้าต่าง		
A-12	รายการประกอบแบบห้องน้ำ-ส้วม		
A-13	แบบขยายห้องน้ำ-ส้วม		

สารบัญแบบวิศวกรรมไฟฟ้าและสื่อสาร

E-01	สัญลักษณ์ระบบไฟฟ้า , รายการระบบไฟฟ้า
E-02	แปลนระบบเต้ารับไฟฟ้า
E-03	แปลนระบบไฟฟ้าแสงสว่าง

สารบัญแบบวิศวกรรมโครงสร้าง

S-01	รายการประกอบแบบโครงสร้าง
S-02	แปลนฐานราก เสา คาน พื้น แปลนโครงสร้างหลังคา
S-03	แบบขยายโครงสร้าง 1
S-04	แบบขยายโครงสร้าง 2
S-05	แบบขยายโครงสร้าง 3

สารบัญแบบวิศวกรรมสุขาภิบาล

SN-01	รายการประกอบแบบสุขาภิบาล
SN-02	แปลนระบบสุขาภิบาล
SN-03	แปลนระบบประปา

สารบัญแบบวิศวกรรมเครื่องกล

รายการพื้น

F1	พื้น คสล. ผิวปูกระเบื้องแกรนิตโต้ กำหนดสีและขนาดภายหลัง
F2	พื้น คสล. ผิวปูกระเบื้องเซรามิคผิวกันลื่น ชนิดปูพื้น กำหนดสีและขนาดภายหลัง
B1	บัวเชิงผนังไม้เนื้อแข็งขนาด 1/4''x4''ทาสี

รายการฝ้าเพดาน

C1	ฝ้ายิบซั่มบอร์ดหนา 9มม.โครงเคร่าALU. T-BAR ขนาด 0.60x0.60 ม.
C2	9.ALU. T-BAR 0.60x0.60.
C3	ฝ้าเพดาน FIBER CEMENT BOARD ทาสีโครงเคร่าเหล็ก 1"x1"กรุตาข่ายกันแมลง

รายการผนัง

1	ผนังก่ออิฐมวลเบาฉาบปูนเรียบ ทาสี
2	ผนังก่ออิฐมวลเบาฉาบปูนเตรียมผิว บุกระเบื้องเซรามิค

หมายเหตุ – สีอาคารใช้ตามมาตรฐาน TOA SUPERSHIELD DURACLEAN หรือเทียบเท่า

หมายเหตุ

1. ระยะในแปลนเป็นระบบเมตริก หน่วยวัดเป็นเมตร
2. ระยะในแบบถือตัวเลขเป็นเกณฑ์ ห้ามวัด ประมาณหรือคาดคะเน
3. การก่อสร้างต้องเป็นไปตามมาตราฐานงานก่อสร้างกรมโยธาธิการ

สำนักการ โยธา
กรุงเทพมหานคร

โครงการ
แบบบ้านยิ้มเพื่อประชาชน ระยะที่ 3

ตามนโยบาย
ม.ร.ว. สุขุมพันธุ์ บริพัตร
ผู้ว่าราชการกรุงเทพมหานคร
นายจุมพล สำเภาพล
รองผู้ว่าราชการกรุงเทพมหานคร
นางนินนาท ชลิตานนท์
ปลัดกรุงเทพมหานคร

ผู้อำนวยการสำนักการโยธา	
รองผู้อำนวยการสำนักการโยธา	
นายทวีศักดิ์ เลิศประพันธ์	
ผู้อำนวยการสำนักงานออกแบบ	
นายวัชรินทร์ บรรพต	
หัวหน้ากลุ่มงานสถาปัตยกรรม	
นายสินธุ์ชัย บุญปักษ์	
หัวหน้ากลุ่มงานวิศวกรรมอาคาร	
นายอารียะ เมฆมะกูล	
สถาปนิก	
นายพิมเณศ เพ็ชค้ำ	สสถ. 258
วิศวกรโครงสร้าง	
นายจิระสิทธิ์ ทิมสถิตย์	สย. 8486
วิศวกรไฟฟ้า	
นายกิติพงษ์ จิระเดชากร	ภพก. 1282
วิศวกรสุขาภิบาล	
นายมนัสวี อารยะศิริ	ภส. 341
วิศวกรเครื่องกล	
นายช่างเขียนแบบ	
นายชนก ศรีเฉลิม	

แบบ บ้านพักอาศัย 1ชั้น
แบบที่ 019
ชื่อบ้าน จันทร์ทอง
เจ้าของ
สถานที่

แบบแสดง
สัญลักษณ์ประกอบแบบ
รายการประกอบแบบ

วันที่ :	เลขที่	รวม
	A-01	13

แผ่นที่	รวมแผ่น
1	24

FILE:
รายการแก้ไขแบบ

สำนักการ โยธา
กรุงเทพมหานคร

โครงการ

แบบบ้านยิ้มเพื่อประชาชน ระยะที่ 3

ตามนโยบาย

ม.ร.ว. สุขุมพันธุ์ บริพัตร
ผู้ว่าราชการกรุงเทพมหานคร

นายจุมพล สำเภาพล
รองผู้ว่าราชการกรุงเทพมหานคร

นางนินนาท ชลิตานนท์
ปลัดกรุงเทพมหานคร

ผู้อำนวยการสำนักการโยธา	
รองผู้อำนวยการสำนักการโยธา	
นายทวีศักดิ์ เลิศประพันธ์	
ผู้อำนวยการสำนักงานออกแบบ	
นายวัชรินทร์ บรรพต	
หัวหน้ากลุ่มงานสถาปัตยกรรม	
นายสินธุ์ชัย บุญปักษ์	
หัวหน้ากลุ่มงานวิศวกรรมอาคาร	
นายอาริยะ เมฆมะกุล	

สถาปนิก	
นายพิฆเฌศ เพ็ชร์คำ	สสถ. 2561
วิศวกรโครงสร้าง	
นายจิระสิทธิ์ ทิมสถิตย์	สย. 8486
วิศวกรไฟฟ้า	
นายกิติพงษ์ จิระเดชากร	ภฟก. 1282
วิศวกรสุขาภิบาล	
นายมนัสวี อารยะศิริ	ภส. 341
วิศวกรเครื่องกล	
นายช่างเขียนแบบ	
นายชนก ศรีเจลิม	

แบบ บ้านพักอาศัย 1ชั้น

แบบที่ 019

ชื่อบ้าน **จันทร์ทอง**

เจ้าของ

สถานที่

แบบแสดง

แผนที่สังเขป
ผังบริเวณ

วันที่ :		
	A-02	13

2	24

FILE:

รายการแก้ไขแบบ

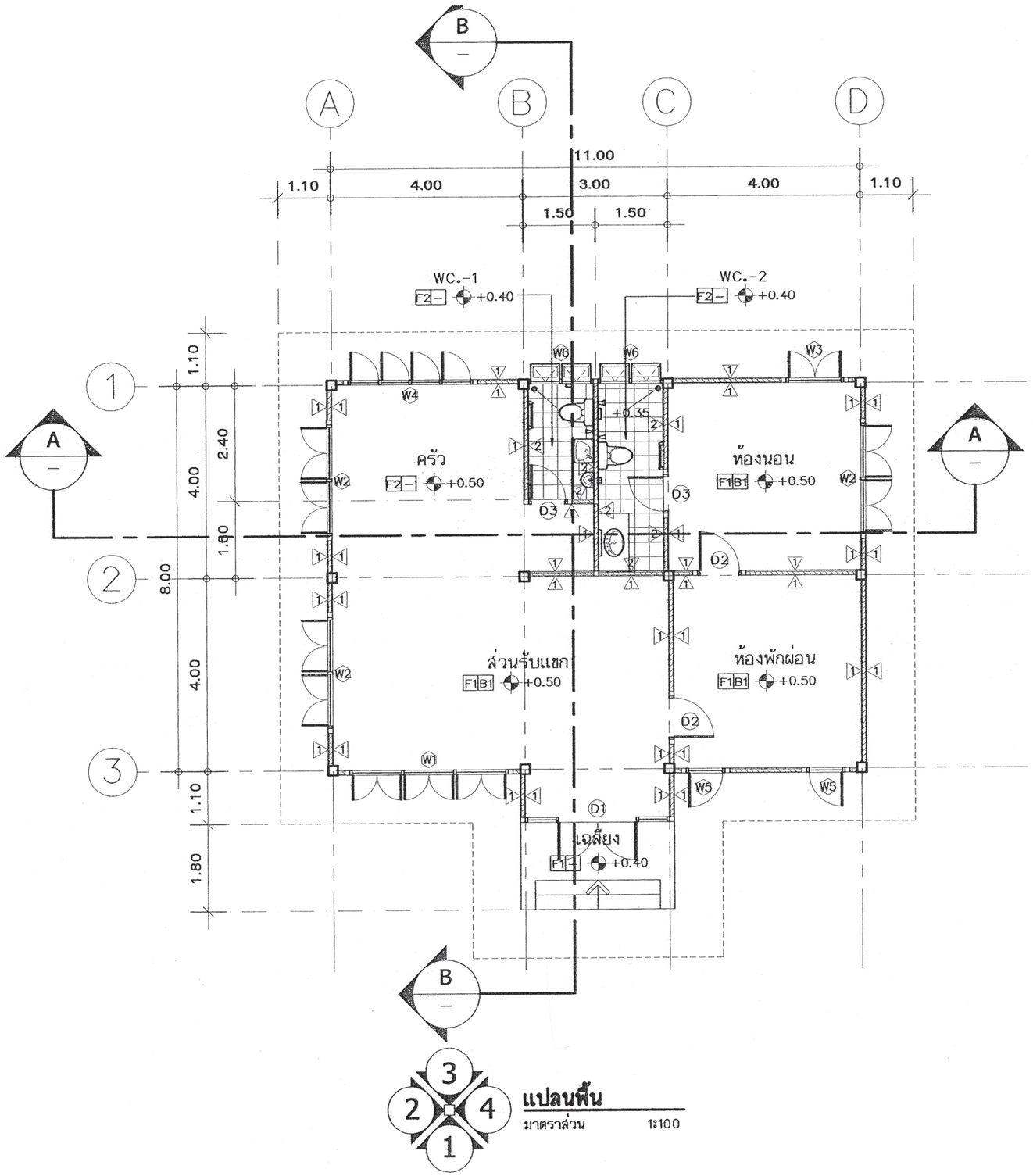

แปลนพื้น

มาตราส่วน 1:100

สำนักการ โยธา
กรุงเทพมหานคร

โครงการ

แบบบ้านยิ้มเพื่อประชาชน ระยะที่ 3

ตามนโยบาย

ม.ร.ว. สุรุมพันธุ์ บริพัตร
ผู้ว่าราชการกรุงเทพมหานคร

นายจุมพล สำเภาพล
รองผู้ว่าราชการกรุงเทพมหานคร

นางนินนาท ชลิตานนท์
ปลัดกรุงเทพมหานคร

ผู้อำนวยการสำนักการโยธา	
รองผู้อำนวยการสำนักการโยธา	
นายทวิดัศ เลิศประพันธ์	
ผู้อำนวยการสำนักงานออกแบบ	
นายวัธรินทร์ บรรพต	
หัวหน้ากลุ่มงานสถาปัตยกรรม	
นายสินธุ์ชัย บุญปักษ์	
หัวหน้ากลุ่มงานวิศวกรรมอาคาร	
นายอาริยะ เมฆมะกุล	
สถาปนิก	
นายพิสเดช เพ่ชร์คำ	สส.ถ. 2561
วิศวกรโครงสร้าง	
นายจิระสิทธ์ ทิมสลิตย์	สย. 8488
วิศวกรไฟฟ้า	
นายกิติพงษ์ จิระเดชากร	ภพก. 1282
วิศวกรสุขาภิบาล	
นายมนัสวี อารยะศิริ	ภส. 341
วิศวกรเครื่องกล	
นายช่างเขียนแบบ	
นายธนก ศรีเจริม	

แบบ บ้านพักอาศัย 1ชั้น
แบบที่ 019
ชื่อบ้าน **จันทร์ทอง**
เจ้าของ
สถานที่

แบบแสดง
แปลนพื้น

วันที่:		
	A-03	13

3	24

FILE:
รายการแก้ไขแบบ

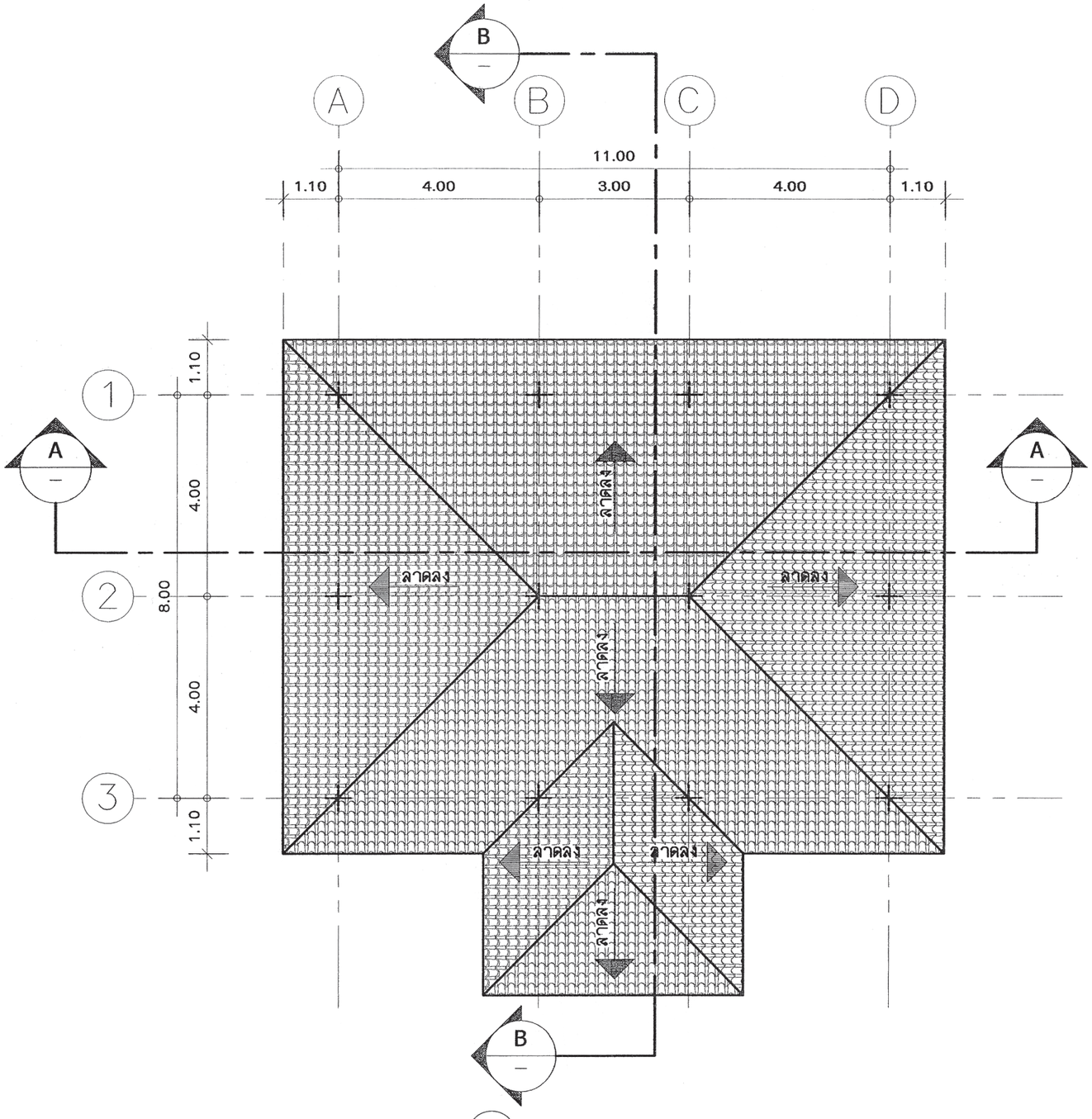

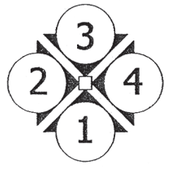

แปลนหลังคา

มาตราส่วน 1:100

สำนักการ โยธา
กรุงเทพมหานคร

โครงการ

แบบบ้านยิ้มเพื่อประชาชน ระยะที่ 3

ตามนโยบาย

ม.ร.ว. สุขุมพันธุ์ บริพัตร
ผู้ว่าราชการกรุงเทพมหานคร

นายจุมพล สำเภาพล
รองผู้ว่าราชการกรุงเทพมหานคร

นางนินนาท ชลิตานนท์
ปลัดกรุงเทพมหานคร

ผู้อำนวยการสำนักการโยธา	
รองผู้อำนวยการสำนักการโยธา	
นายทวีศักดิ์ เลิศประพันธ์	
ผู้อำนวยการสำนักงานออกแบบ	
นายวัชรินทร์ บรรพต	
หัวหน้ากลุ่มงานสถาปัตยกรรม	
นายสินธุ์ชัย บุญปักษ์	
หัวหน้ากลุ่มงานวิศวกรรมอาคาร	
นายอารียะ เมฆมะกูล	
สถาปนิก	
นายพิมเฌค เพ่ชร์คำ	สสถ. 2561
วิศวกรโครงสร้าง	
นายจิระสิทธิ์ ทิมสถิตย์	สย. 8486
วิศวกรไฟฟ้า	
นายกิติพงษ์ จิระเดชากร	ภฟก. 1282
วิศวกรสุขาภิบาล	
นายมนัสวี อารยะคีรี	ภส. 341
วิศวกรเครื่องกล	
นายช่างเขียนแบบ	
นายชนก ครีเจลิม	

แบบ บ้านพักอาศัย 1ชั้น

แบบที่ 019

ชื่อบ้าน **จันทร์ทอง**

เจ้าของ

สถานที่

แบบแสดง

แปลนหลังคา

วันที่ :

A-04 | 13

4 | 24

FILE:

รายการแก้ไขแบบ

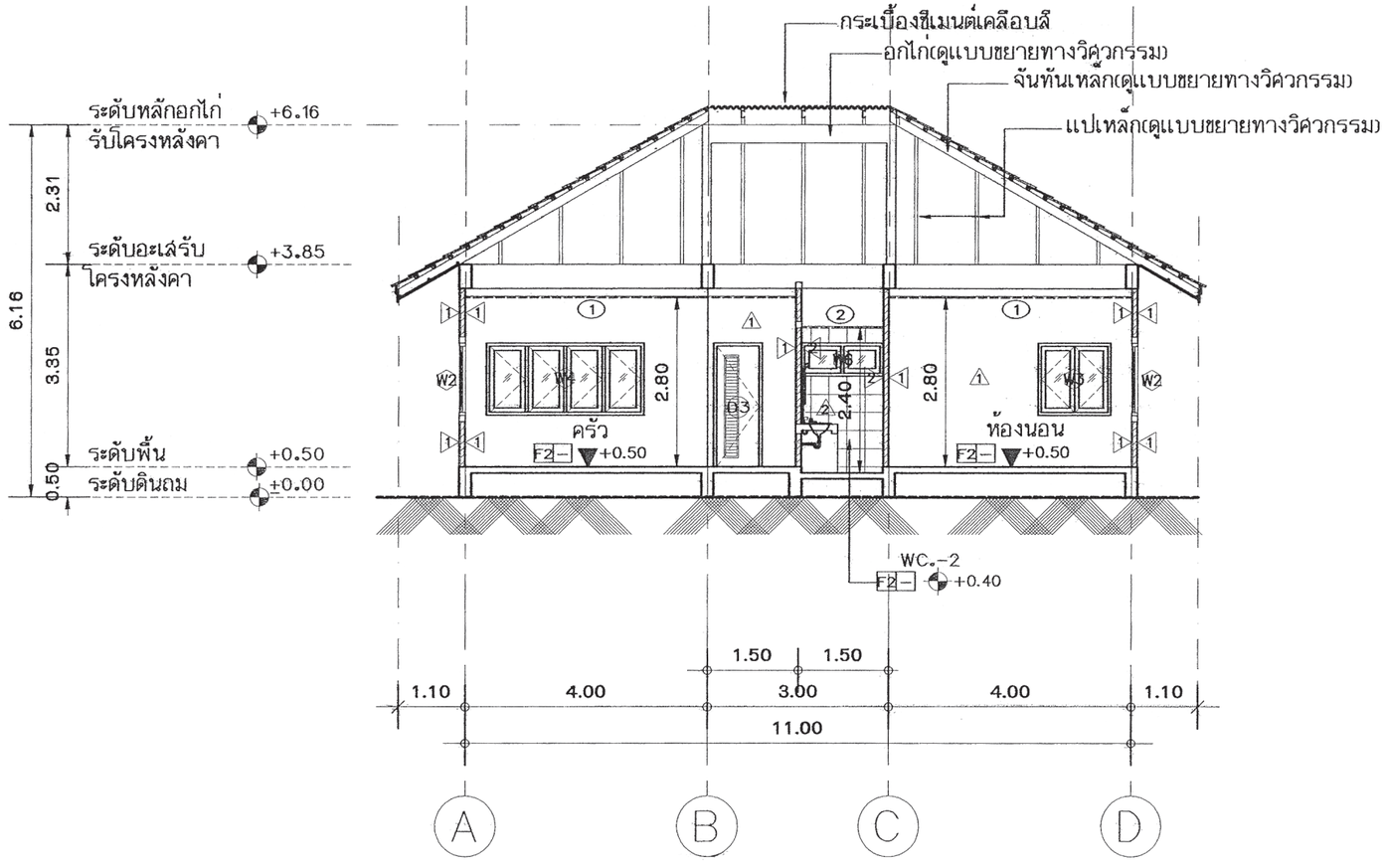

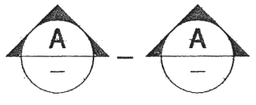

รูปตัดทางขวาง A-A

มาตราส่วน 1:100

สำนักการ โยธา
กรุงเทพมหานคร

โครงการ

แบบบ้านยิ้มเพื่อประชาชน ระยะที่ 3

ตามนโยบาย

ม.ร.ว. สุขุมพันธุ์ บริพัตร
ผู้ว่าราชการกรุงเทพมหานคร

นายจุมพล สำเภาพล
รองผู้ว่าราชการกรุงเทพมหานคร

นางนินนาท ชลิตานนท์
ปลัดกรุงเทพมหานคร

ผู้อำนวยการสำนักการโยธา	
รองผู้อำนวยการสำนักการโยธา	
นายทวีศักดิ์ เลิศประพันธ์	
ผู้อำนวยการสำนักงานออกแบบ	
นายวัชรินทร์ บรรพต	
หัวหน้ากลุ่มงานสถาปัตยกรรม	
นายสินธุ์ชัย บุญปักษ์	
หัวหน้ากลุ่มงานวิศวกรรมอาคาร	
นายอาริยะ เมฆมะกูล	
สถาปนิก	
นายพิสเฉค เพ็ชร์คำ	สสถ. 2561
วิศวกรโครงสร้าง	
นายจิระสิทธิ์ ทิมสถิตย์	สย. 8486
วิศวกรไฟฟ้า	
นายกิติพงษ์ จิระเดชากร	ภฟก. 1282
วิศวกรสุขาภิบาล	
นายมนัสวี อารยะศิริ	ภส. 341
วิศวกรเครื่องกล	
นายช่างเขียนแบบ	
นายชนก ศรีเจลิม	

แบบ บ้านพักอาศัย 1ชั้น

แบบที่ 019

ชื่อบ้าน **จันทร์ทอง**

เจ้าของ

สถานที่

แบบแสดง

รูปตัดทางขวาง A-A

วันที่ :

A-05 | 13

5 | 24

FILE:

รายการแก้ไขแบบ

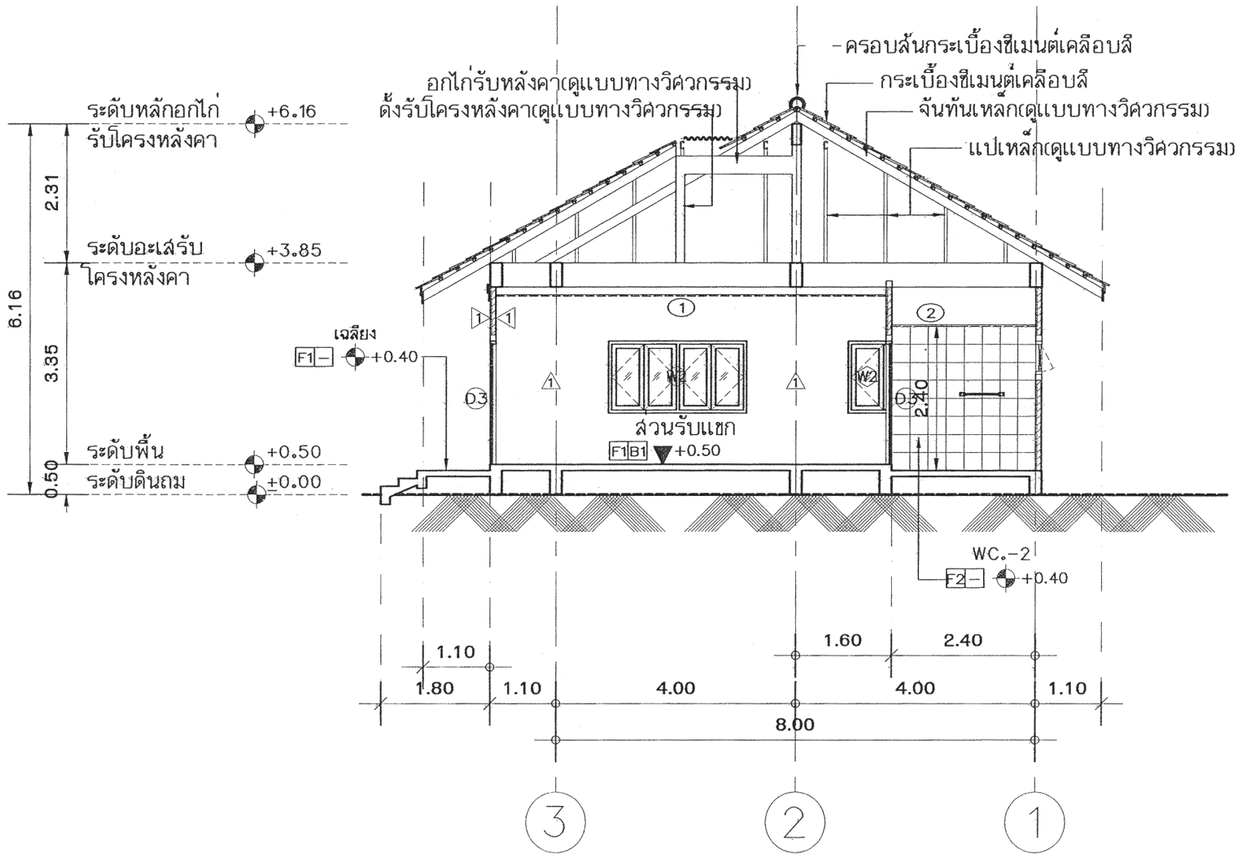

B – B

รูปตัดทางยาว B-B

มาตราส่วน 1:100

สำนักการ โยธา
กรุงเทพมหานคร

โครงการ

แบบบ้านยิ้มเพื่อประชาชน ระยะที่ 3

ตามนโยบาย

ม.ร.ว. สุขุมพันธุ์ บริพัตร
ผู้ว่าราชการกรุงเทพมหานคร

นายจุมพล สำเภาพล
รองผู้ว่าราชการกรุงเทพมหานคร

นางนินนาท ชลิตานนท์
ปลัดกรุงเทพมหานคร

ผู้อำนวยการสำนักการโยธา	
รองผู้อำนวยการสำนักการโยธา	
นายทวีศักดิ์ เลิศประพันธ์	
ผู้อำนวยการสำนักงานออกแบบ	
นายวัชรินทร์ บรรพต	
หัวหน้ากลุ่มงานสถาปัตยกรรม	
นายสินธุ์ชัย บุญปักษ์	
หัวหน้ากลุ่มงานวิศวกรรมอาคาร	
นายอาริยะ เมฆมะกูล	
สถาปนิก	
นายพิสเฉด เพ็ชร์คำ	สสถ. 2561
วิศวกรโครงสร้าง	
นายจิระสิทธิ์ ทิมสถิตย์	สย. 8486
วิศวกรไฟฟ้า	
นายกิติพงษ์ จิระเดชากร	ภฟก. 1282
วิศวกรสุขาภิบาล	
นายมนัสวี อารยะศิริ	ภส. 341
วิศวกรเครื่องกล	
นายช่างเขียนแบบ	
นายชนก ศรีเจลิม	

แบบ บ้านพักอาศัย 1ชั้น

แบบที่ 019

ชื่อบ้าน **จันทร์ทอง**

เจ้าของ

สถานที่

แบบแสดง

รูปตัดทางยาว B-B

วันที่ :

A-06 | 13

6 | 24

FILE:

รายการแก้ไขแบบ

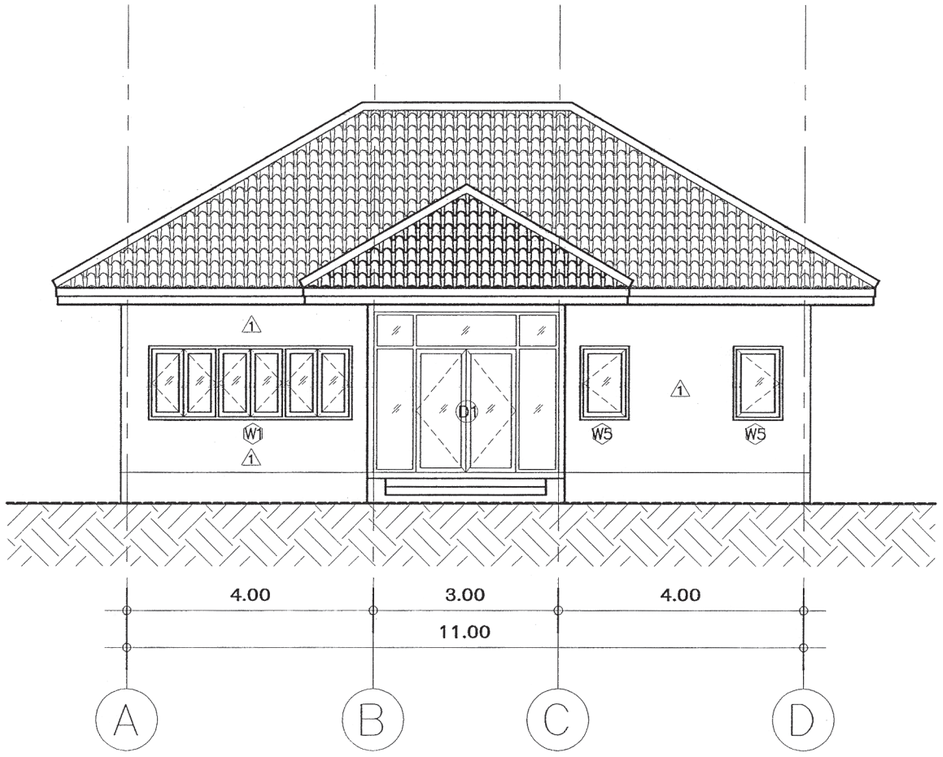

1 **รูปด้านหน้า**
มาตราส่วน 1:100

สำนักการ โยธา
กรุงเทพมหานคร

โครงการ
แบบบ้านยิ้มเพื่อประชาชน ระยะที่ 3

ตามนโยบาย
ม.ร.ว. สุรุมพันธุ์ บริพัตร
ผู้ว่าราชการกรุงเทพมหานคร
นายจุมพล สำเภาพล
รองผู้ว่าราชการกรุงเทพมหานคร
นางนินนาท ชลิตานนท์
ปลัดกรุงเทพมหานคร

ผู้อำนวยการสำนักการโยธา	
รองผู้อำนวยการสำนักการโยธา	
นายทวีศักดิ์ เลิศประพันธ์	
ผู้อำนวยการสำนักงานออกแบบ	
นายวัชรินทร์ บรรพต	
หัวหน้ากลุ่มงานสถาปัตยกรรม	
นายสินธุ์ชัย บุญปักษ์	
หัวหน้ากลุ่มงานวิศวกรรมอาคาร	
นายอาริยะ เมฆมะกุล	

สถาปนิก	
นายพิสเดช เพ็ชร์คำ	สส.ถ. 2561
วิศวกรโครงสร้าง	
นายจิระสิทธิ์ ทิมสลิดย์	ส.ย. 8486
วิศวกรไฟฟ้า	
นายกิตพงษ์ จิรเดชากร	ภพก. 1282
วิศวกรสุขาภิบาล	
นายมนัสวี อารยะสิริ	ภส. 341
วิศวกรเครื่องกล	
นายช่างเขียนแบบ	
นายธันก ศรีเจริม	

แบบ	บ้านพักอาศัย 1ชั้น
แบบที่	019
ชื่อบ้าน	**จันทร์ทอง**
เจ้าของ	
สถานที่	

แบบแสดง
รูปด้านหน้า 1

วันที่ :		
	A-07	13

7	24

FILE:
รายการแก้ไขแบบ

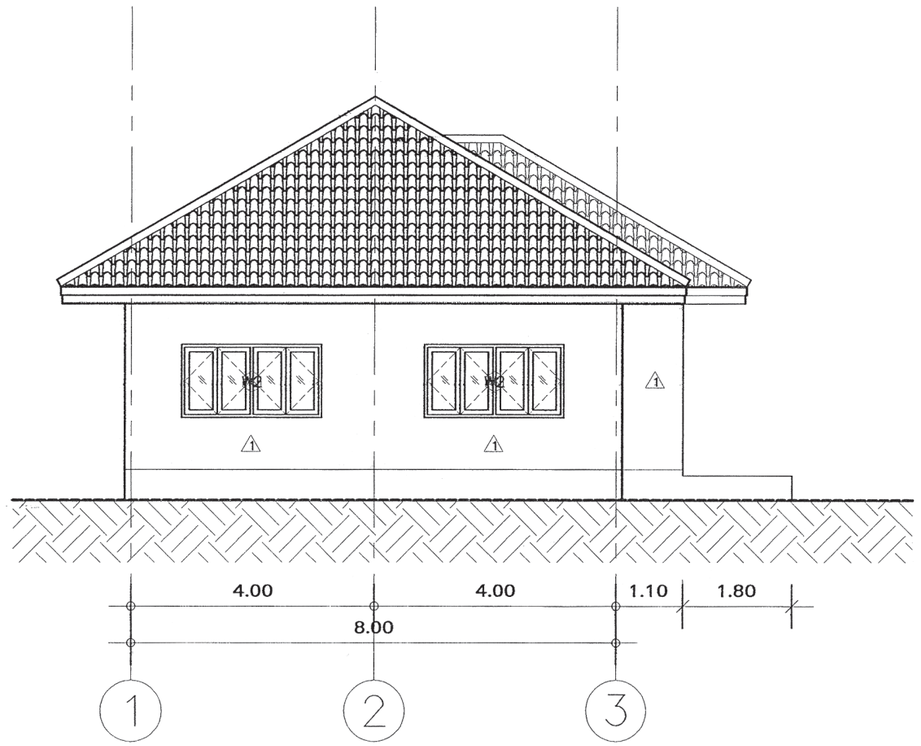

2 **รูปด้านข้างซ้าย**

มาตราส่วน 1:100

สำนักการ โยธา
กรุงเทพมหานคร

โครงการ

แบบบ้านยิ้มเพื่อประชาชน ระยะที่ 3

ตามนโยบาย

ม.ร.ว. สุขุมพันธุ์ บริพัตร
ผู้ว่าราชการกรุงเทพมหานคร

นายจุมพล สำเภาพล
รองผู้ว่าราชการกรุงเทพมหานคร

นางนินนาท ชลิตานนท์
ปลัดกรุงเทพมหานคร

ผู้อำนวยการสำนักการโยธา	
รองผู้อำนวยการสำนักการโยธา	
นายทวีศักดิ์ เลิศประพันธ์	
ผู้อำนวยการสำนักงานออกแบบ	
นายวัชรินทร์ บรรพต	
หัวหน้ากลุ่มงานสถาปัตยกรรม	
นายสินธุ์ชัย บุญปักษ์	
หัวหน้ากลุ่มงานวิศวกรรมอาคาร	
นายอาริยะ เมฆมะกุล	
สถาปนิก	
นายพิมเฌค เพ็ชร์คำ	สสถ. 2561
วิศวกรโครงสร้าง	
นายจิระสิทธิ์ ทิมสถิตย์	สย. 8486
วิศวกรไฟฟ้า	
นายกิติพงษ์ จิระเดชากร	ภฟก. 1282
วิศวกรสุขาภิบาล	
นายมนัสวี อารยะศิริ	ภส. 341
วิศวกรเครื่องกล	
นายช่างเขียนแบบ	
นายชนก ศรีเจลิม	

แบบ บ้านพักอาศัย 1ชั้น

แบบที่ 019

ชื่อบ้าน **จันทร์ทอง**

เจ้าของ

สถานที่

แบบแสดง

รูปด้านข้างซ้าย 2

วันที่ :

A-08 | 13

8 | 24

FILE:

รายการแก้ไขแบบ

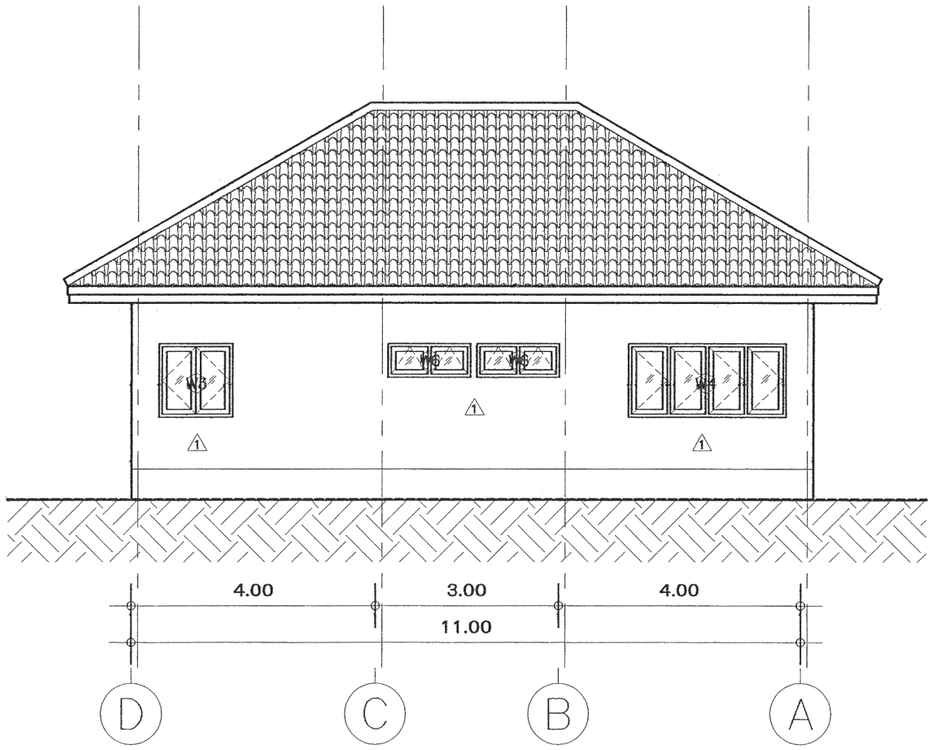

3 **รูปด้านหลัง**

มาตราส่วน 1:100

สำนักการ โยธา
กรุงเทพมหานคร

โครงการ

แบบบ้านยิ้มเพื่อประชาชน ระยะที่ 3

ตามนโยบาย

ม.ร.ว. สุขุมพันธุ์ บริพัตร
ผู้ว่าราชการกรุงเทพมหานคร

นายจุมพล สำเภาพล
รองผู้ว่าราชการกรุงเทพมหานคร

นางนินนาท ชลิตานนท์
ปลัดกรุงเทพมหานคร

ผู้อำนวยการสำนักการโยธา	
รองผู้อำนวยการสำนักการโยธา	
นายทวีศักดิ์ เลิศประพันธ์	
ผู้อำนวยการสำนักงานออกแบบ	
นายวัชรินทร์ บรรพต	
หัวหน้ากลุ่มงานสถาปัตยกรรม	
นายสินธุ์ชัย บุญปักษ์	
หัวหน้ากลุ่มงานวิศวกรรมอาคาร	
นายอาริยะ เมฆมะกูล	
สถาปนิก	
นายพิฆเฌศ เพ็ชร์คำ	สสถ. 2561
วิศวกรโครงสร้าง	
นายจิระสิทธิ์ ทิมสถิตย์	สย. 8486
วิศวกรไฟฟ้า	
นายกิติพงษ์ จิระเดชากร	ภฟก. 1282
วิศวกรสุขาภิบาล	
นายมนัสวี อารยะศิริ	ภส. 341
วิศวกรเครื่องกล	
นายช่างเขียนแบบ	
นายชนก ศรีเจลิม	

แบบ บ้านพักอาศัย 1ชั้น

แบบที่ 019

ชื่อบ้าน **จันทร์ทอง**

เจ้าของ

สถานที่

แบบแสดง

รูปด้านหลัง 3

วันที่ :	A-09	13
9	24	

FILE:

รายการแก้ไขแบบ

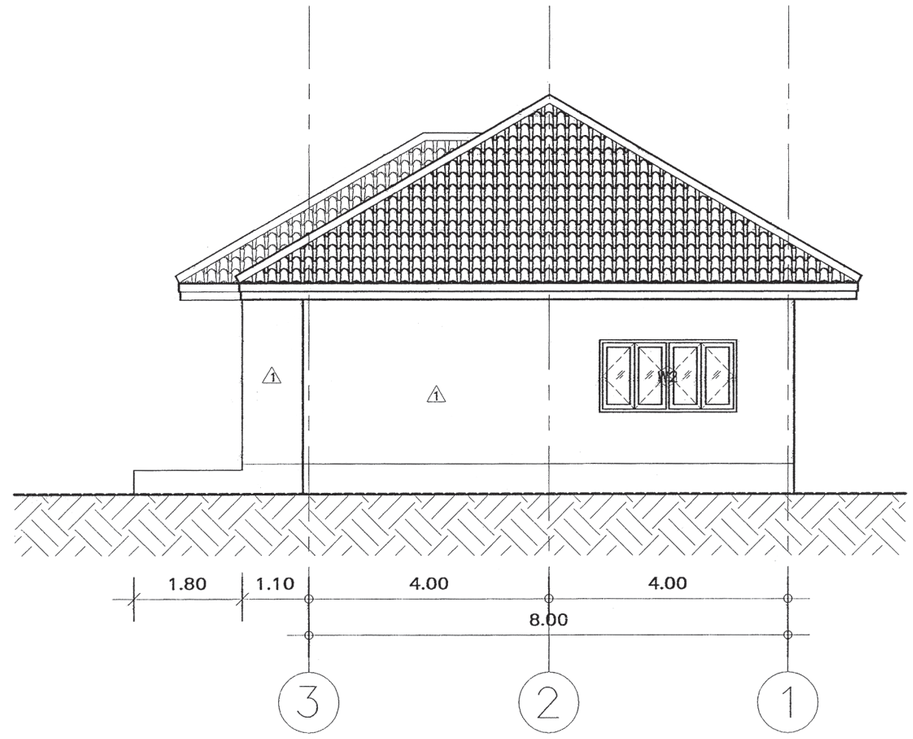

4 **รูปด้านข้างขวา**

มาตราส่วน 1:100

สำนักการ โยธา
กรุงเทพมหานคร

โครงการ

แบบบ้านยิ้มเพื่อประชาชน ระยะที่ 3

ตามนโยบาย

ม.ร.ว. สุขุมพันธุ์ บริพัตร
ผู้ว่าราชการกรุงเทพมหานคร

นายจุมพล สำเภาพล
รองผู้ว่าราชการกรุงเทพมหานคร

นางนินนาท ชลิตานนท์
ปลัดกรุงเทพมหานคร

ผู้อำนวยการสำนักการโยธา	
รองผู้อำนวยการสำนักการโยธา	
นายทวีศักดิ์ เลิศประพันธ์	
ผู้อำนวยการสำนักงานออกแบบ	
นายวัชรินทร์ บรรพต	
หัวหน้ากลุ่มงานสถาปัตยกรรม	
นายสินธุ์ชัย บุญปักษ์	
หัวหน้ากลุ่มงานวิศวกรรมอาคาร	
นายอาริยะ เมฆมะกูล	
สถาปนิก	
นายพิฆเฌศ เพ็ชร์คำ	สสถ. 2561
วิศวกรโครงสร้าง	
นายจิระสิทธิ์ ทิมสถิตย์	สย. 8486
วิศวกรไฟฟ้า	
นายกิติพงษ์ จิระเดชากร	ภฟก. 1282
วิศวกรสุขาภิบาล	
นายมนัสวี อารยะศิริ	ภส. 341
วิศวกรเครื่องกล	
นายช่างเขียนแบบ	
นายชนก ศรีเจลิม	

แบบ บ้านพักอาศัย 1ชั้น

แบบที่ 019

ชื่อบ้าน **จันทร์ทอง**

เจ้าของ

สถานที่

แบบแสดง

รูปด้านข้างขวา 4

วันที่ :	A-10	13

10	24

FILE:

รายการแก้ไขแบบ

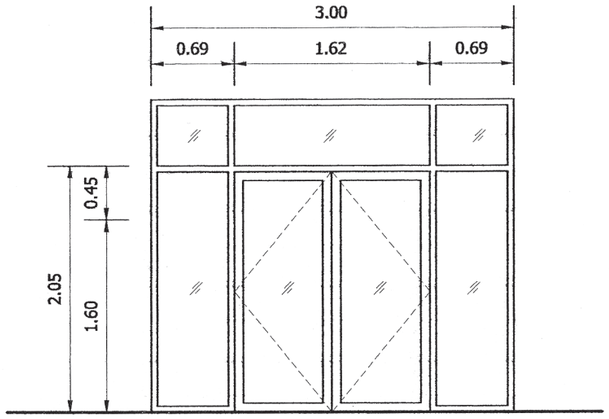

D1

ประเภท	ประตูบานเปิดคู่และช่องแสงกระจกติดตาย
วงกบ	อลูมิเนียมสีเปลือย
กรอบบาน	อลูมิเนียมสีเปลือย
ลูกฟัก	กระจกใสหนา 6มม.
หมายเหตุ	

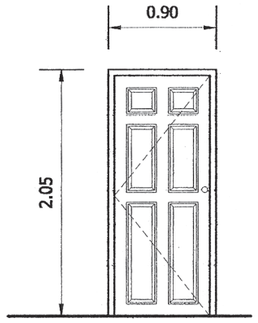

D2

ประเภท	ประตูบานเปิดเดี่ยว
วงกบ	ไม้เนื้อแข็งขนาด2"x4"
กรอบบาน	ไม้เนื้อแข็งมีลูกฟัก(ดูตามแบบ)
ลูกฟัก	
หมายเหตุ	

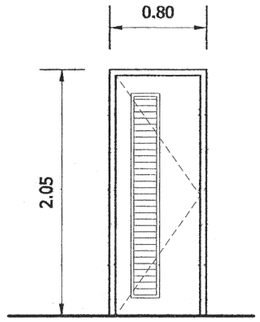

D3

ประเภท	ประตูบานเปิดเดี่ยว
วงกบ	ไม้เนื้อแข็งขนาด2"x4"
กรอบบาน	ไม้เนื้อแข็งมีลูกฟักขนาด 11/2"
ลูกฟัก	
หมายเหตุ	

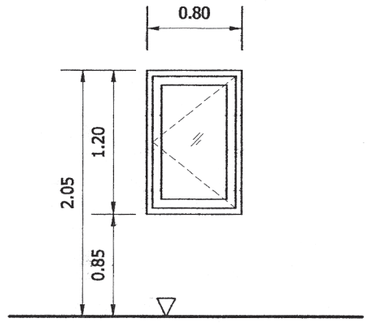

W5

ประเภท	หน้าต่างบานเปิดเดี่ยว
วงกบ	อลูมิเนียมสีเปลือย
กรอบบาน	อลูมิเนียมสีเปลือย
ลูกฟัก	กระจกใสหนา 6มม.
หมายเหตุ	

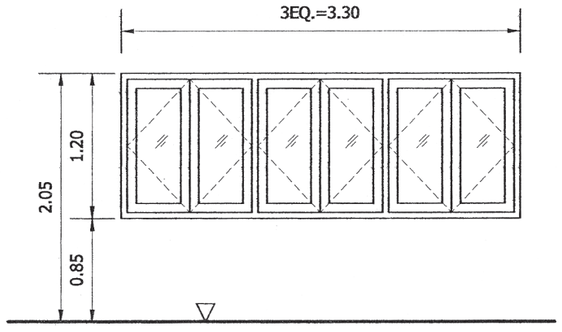

W1

ประเภท	หน้าต่างบานเปิดคู่
วงกบ	อลูมิเนียมสีเปลือย
กรอบบาน	อลูมิเนียมสีเปลือย
ลูกฟัก	กระจกใสหนา 6มม.
หมายเหตุ	

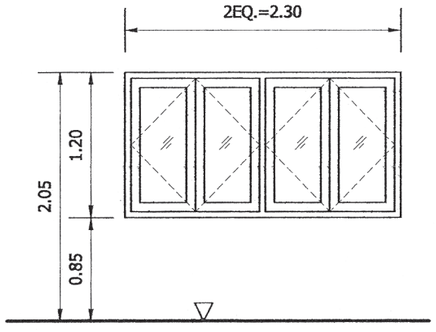

W2

ประเภท	หน้าต่างบานเปิดคู่
วงกบ	อลูมิเนียมสีเปลือย
กรอบบาน	อลูมิเนียมสีเปลือย
ลูกฟัก	กระจกใสหนา 6มม.
หมายเหตุ	

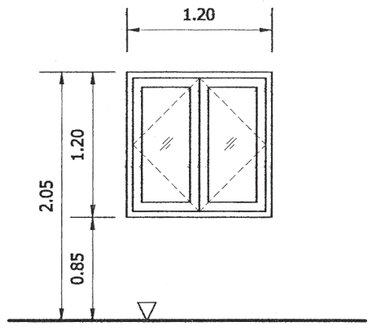

W3

ประเภท	หน้าต่างบานเปิดคู่
วงกบ	อลูมิเนียมสีเปลือย
กรอบบาน	อลูมิเนียมสีเปลือย
ลูกฟัก	กระจกใสหนา 6มม.
หมายเหตุ	

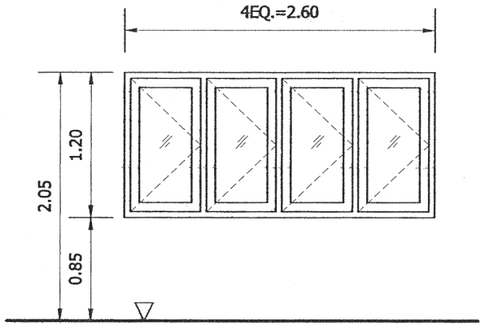

W4

ประเภท	หน้าต่างบานเปิดเดี่ยว
วงกบ	อลูมิเนียมสีเปลือย
กรอบบาน	อลูมิเนียมสีเปลือย
ลูกฟัก	กระจกใสหนา 6มม.
หมายเหตุ	

สำนักการ โยธา
กรุงเทพมหานคร

โครงการ
แบบบ้านยิ้มเพื่อประชาชน ระยะที่ 3

ตามนโยบาย
ม.ร.ว. สุขุมพันธุ์ บริพัตร
ผู้ว่าราชการกรุงเทพมหานคร
นายจุมพล สำเภาพล
รองผู้ว่าราชการกรุงเทพมหานคร
นางนินนาท ชลิตานนท์
ปลัดกรุงเทพมหานคร

ผู้อำนวยการสำนักการโยธา
รองผู้อำนวยการสำนักการโยธา
นายทวีศักดิ์ เลิศประพันธ์
ผู้อำนวยการสำนักงานออกแบบ
นายวัชรินทร์ บรรพต
หัวหน้ากลุ่มงานสถาปัตยกรรม
นายสินธุ์ชัย บุญปักษ์
หัวหน้ากลุ่มงานวิศวกรรมอาคาร
นายอารียะ เมฆมะกูล

สถาปนิก
นายพิมเณค เพ็ชร์คำ สสถ. 256
วิศวกรโครงสร้าง
นายจิระสิทธิ์ ทิมสถิตย์ สย. 8486
วิศวกรไฟฟ้า
นายกิติพงษ์ จิระเดชากร ภฟก. 1282
วิศวกรสุขาภิบาล
นายมนัสวี อารยะศิริ ภส. 341
วิศวกรเครื่องกล
นายช่างเขียนแบบ
นายชนก ศรีเจลิม

แบบ บ้านพักอาศัย 1ชั้น
แบบที่ 019
ชื่อบ้าน จันทร์ทอง
เจ้าของ
สถานที่

แบบแสดง
แบบขยายประตู-หน้าต่าง
วันที่:
A-11 13
11 24
FILE:
รายการแก้ไขแบบ

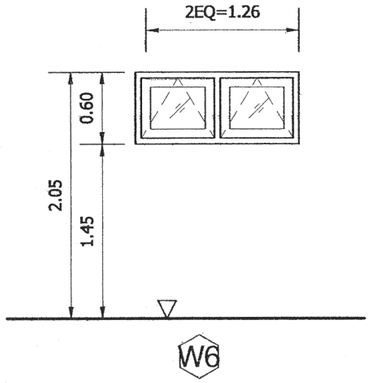

ประเภท	หน้าต่างบานวิทโก้
วงกบ	
กรอบบาน	
ลูกฟัก	กระจกผ้าหนา 6มม.
หมายเหตุ	

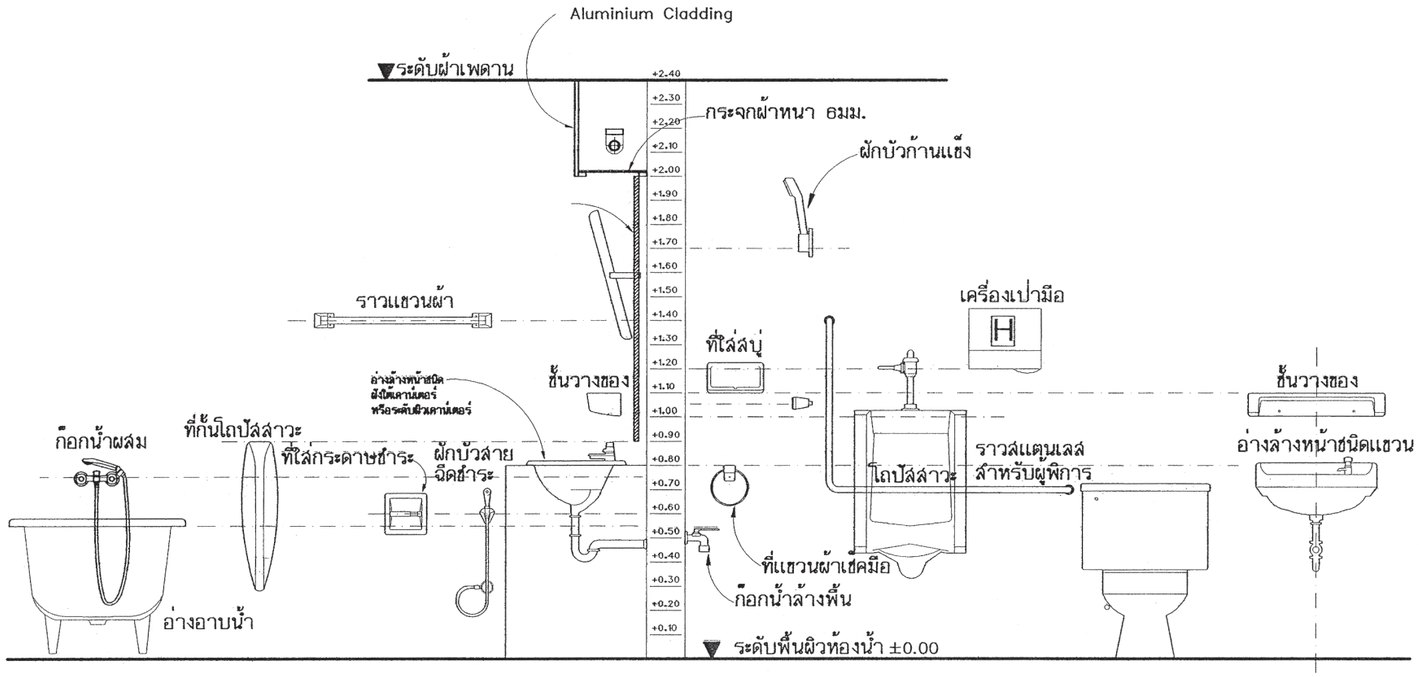

แสดงมาตราฐานการติดตั้งสุขภัณฑ์และอุปกรณ์

รายการประกอบแบบห้องน้ำ-ส้วม

สัญลักษณ์	รายละเอียด		
WC1	โถส้วมนั่งราบชนิดฟลัชวาล์วมีฝาครอบ	WF	ก๊อกน้ำประปาล้างพื้นผนัง
WC2	โถส้วมนั่งราบชนิดหม้อน้ำชนิดมีฝาครอบ	BT	อ่างอาบน้ำเหล็กปั้มพร้อมก๊อกน้ำผสม
WF	ที่ใส่กระดาษชำระติดผนัง	SW2	ฝักบัวสายอ่อนและก๊อกน้ำผสม
PH	ฝักบัวชำระสายอ่อน	G	กระจกเงาสำเร็จรูปชนิดปรับระดับได้
LAV1	อ่างล้างหน้าชนิดฝังเคาน์เตอร์มีก๊อกน้ำ	MR	กระจกเงาขนาดตามแบบ
LAV2	อ่างล้างหน้าชนิดแขวนผนังมีก๊อกน้ำ	SF	ที่วางของอ่างล้างหน้าชนิดแขวน
SW	ฝักบัวอาบน้ำสายอ่อนพร้อมก๊อกเปิด-ปิด	FD	ฝาระบายน้ำทิ้ง ø2 พร้อมตะแกรงกรองผง
SH	ที่ใส่สบู่ ที่ใส่สบู่		
TB1	ราวแขวนผ้าแบบสำเร็จรูป		
TB2	ราวแขวนผ้าแบบห่วง		

สำนักการ โยธา
กรุงเทพมหานคร

โครงการ
แบบบ้านยิ้มเพื่อประชาชน ระยะที่ 3

ตามนโยบาย
ม.ร.ว. สุขุมพันธุ์ บริพัตร
ผู้ว่าราชการกรุงเทพมหานคร
นายจุมพล สำเภาพล
รองผู้ว่าราชการกรุงเทพมหานคร
นางนินนาท ชลิตานนท์
ปลัดกรุงเทพมหานคร

ผู้อำนวยการสำนักการโยธา
รองผู้อำนวยการสำนักการโยธา
นายทวีศักดิ์ เลิศประพันธ์
ผู้อำนวยการสำนักงานออกแบบ
นายวัชรินทร์ บรรพต
หัวหน้ากลุ่มงานสถาปัตยกรรม
นายสินธุ์ชัย บุญปักษ์
หัวหน้ากลุ่มงานวิศวกรรมอาคาร
นายอาริยะ เมฆมะกูล

สถาปนิก
นายพิสเณศ เพ็ชร์ดำ สสถ. 256
วิศวกรโครงสร้าง
นายจิระสิทธิ์ ทิมสถิตย์ สย. 8486
วิศวกรไฟฟ้า
นายกิติพงษ์ จิระเดชากร ภฟก. 1282
วิศวกรสุขาภิบาล
นายมนัสวี อารยะศิริ ภส. 341
วิศวกรเครื่องกล

นายช่างเขียนแบบ
นายชนก ศรีเฉลิม

แบบ บ้านพักอาศัย 1ชั้น
แบบที่ 019
ชื่อบ้าน จันทร์ทอง
เจ้าของ
สถานที่

แบบแสดง
รายการประกอบแบบ
ห้องน้ำ-ส้วม
วันที่: A-12 13
12 24

FILE:
รายการแก้ไขแบบ

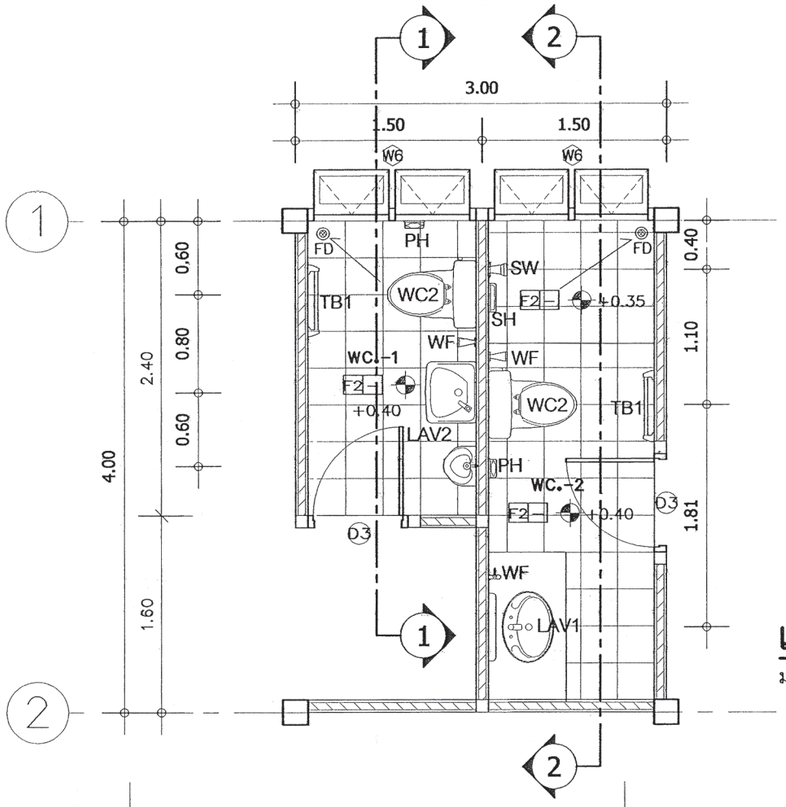

แปลนขยาย WC.1-2

มาตราส่วน 1:50

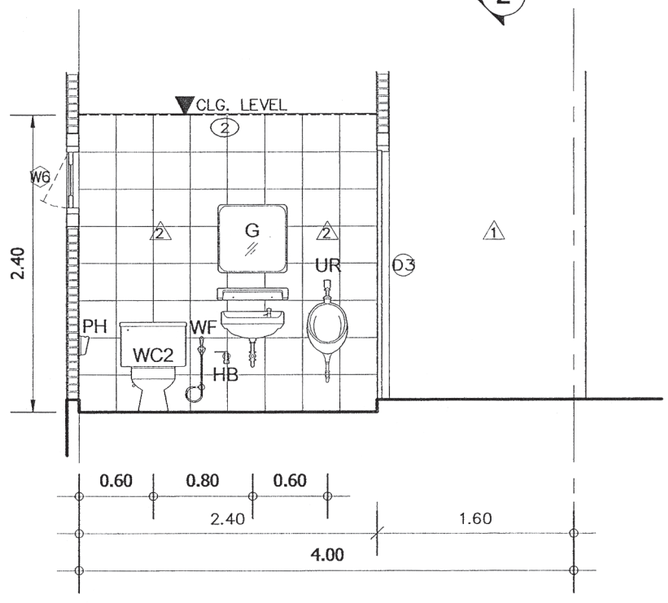

รูปตัดขยาย 1 - 1

มาตราส่วน 1:50

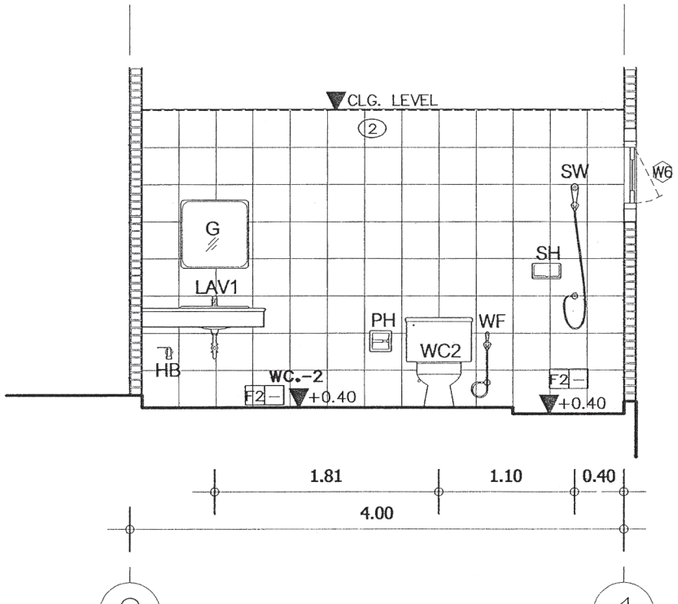

รูปตัดขยาย 2 - 2

มาตราส่วน 1:50

สำนักการ โยธา
กรุงเทพมหานคร

โครงการ

แบบบ้านยิ้มเพื่อประชาชน ระยะที่ 3

ตามนโยบาย

ม.ร.ว. สุขุมพันธุ์ บริพัตร
ผู้ว่าราชการกรุงเทพมหานคร

นายจุมพล สำเภาพล
รองผู้ว่าราชการกรุงเทพมหานคร

นางนินนาท ชลิตานนท์
ปลัดกรุงเทพมหานคร

ผู้อำนวยการสำนักการโยธา	
รองผู้อำนวยการสำนักการโยธา	
นายทวีศักดิ์ เลิศประพันธ์	
ผู้อำนวยการสำนักงานออกแบบ	
นายวัชรินทร์ บรรพต	
หัวหน้ากลุ่มงานสถาปัตยกรรม	
นายสินธุ์ชัย บุญปักษ์	
หัวหน้ากลุ่มงานวิศวกรรมอาคาร	
นายอาริยะ เมฆมะกุล	
สถาปนิก	
นายพิมเณค เพ็ชค้ำ	สสถ. 250
วิศวกรโครงสร้าง	
นายจิระสิทธิ์ ทิมสถิตย์	สย. 8486
วิศวกรไฟฟ้า	
นายกิตพงษ์ จิระเดชากร	ภฟก. 1282
วิศวกรสุขาภิบาล	
นายมนัสวิ อารยะศิริ	ภส. 341
วิศวกรเครื่องกล	
นายช่างเขียนแบบ	
นายชนก ศรีเจลิม	

แบบ บ้านพักอาศัย 1ชั้น

แบบที่ 019

ชื่อบ้าน **จันทร์ทอง**

เจ้าของ

สถานที่

แบบแสดง

แบบขยายห้องน้ำ-ส้วม

วันที่:

A-13 | 13

13 | 24

FILE:

รายการแก้ไขแบบ

รายการประกอบแบบด้านวิศวกรรมโยธา

1. ซีเมนต์

1.1 ส่วนผสมของโครงสร้างคอนกรีตเสริมเหล็กทั้งหมดต้องใช้ PORTLAND CEMENT ประเภทที่ 1 ที่มีคุณสมบัติตามมาตรฐานผลิตภัณฑ์อุตสาหกรรมเท่านั้น

1.2 ถ้าไม่ได้ระบุเป็นอย่างอื่น ต้องมีส่วนผสมของซีเมนต์ไม่น้อยกว่า325กิโลกรัมต่อคอนกรีตเลูกบาศก์เมตร

2. คอนกรีต

2.1 คอนกรีตที่ใช้สำหรับงานโครงสร้างของอาคารเช่นเสาเข็ม , ฐานราก , เสา และพื้น ฯลฯ ต้องมีกำลังอัดประลัยไม่น้อยกว่า 180ksc เมื่ออายุ 28วัน โดยทดสอบจากแท่งคอนกรีตตัวอย่างรูปทรงกระบอก 150x300มม.

2.2 ADMIXTURE ที่ใช้ต้องมีคุณสมบัติตาม ASTM หรือ BS

3. งานเหล็ก

3.1 คุณสมบัติของเหล็กเสริมคอนกรีต มีดังนี้

ขนาดเหล็กเสริม mm.	ชั้นคุณภาพ	มาตรฐาน	หมายเหตุ
RB6 , RB9 DB12 ขึ้นไป	SR-24 SD-40	มอก. 20-2543 มอก. 24-2548	

3.2 เหล็กรูปพรรณ , เหล็กกลวงสำหรับก่อสร้าง

3.2.1 เหล็กรูปพรรณที่จะใช้ต้องมีคุณสมบัติตาม มอก. 1227-2539 , มอก. 1228-2549 หรือ JIS เหล็กกลวงที่ใช้ต้องมีคุณสมบัติตาม มอก. 107-2533 หรือ JIS และเหล็กรูปพรรณเชื่อมประกอบจะต้องมีคุณสมบัติตาม มอก. 1303-2538

3.2.2 เหล็กรูปพรรณทั้งหมดต้องเป็นของใหม่ ไม่เคยใช้งานมาก่อน ตรงไม่บิดเบี้ยว ไม่มีรอยตำหนิ ไม่มีสนิมกร่อน ไม่เปื้อนสี หรือน้ำมัน

3.2.3 การต่อเหล็กรูปพรรณ ถ้าไม่จำเป็นจริงๆแล้วห้ามต่อ ในกรณีที่มีการต่อเหล็ก รอยต่อของเหล็กต้องมีกำลังมากกว่าหรือเท่ากับเหล็กที่ไม่มีรอยต่อ การต่อให้ต่อจุดเดียวเท่านั้น และการต่อให้เป็นไปตามมาตรฐาน AISC

3.2.4 การประกอบการติดตั้ง ให้ดำเนินการตามมาตรฐาน AISC หรือตามมาตรฐานสำหรับอาคารเหล็กรูปพรรณของ วสท. ที่ 1015-40

3.2.5 ผู้รับจ้างจะต้องทำ ค้ำยัน ยึดโครง ให้เพียงพอเพื่อยึดโครงสร้างให้แน่นหนาอยู่ในแนวและตำแหน่งที่ต้องการ

3.2.6 องค์อาคารที่วางทาบหรือต่อเชื่อมจะต้องวางให้แนบสนิทเต็มหน้า

3.2.7 การเชื่อมต่อทั้งหมดให้ใช้วิธีเชื่อมด้วยไฟฟ้าการ (ELECTRLC ARC WELDING) โดยตลอดผิวหน้าสัมผัสการเชื่อมให้เป็นไปตามมาตรฐาน AWS ขนาดของรอยเชื่อมต้องไม่น้อยกว่าความหนาของแผ่นเหล็ก

3.2.8 ถ้าไม่ได้กำหนดให้เป็นอย่างอื่น รอยต่อระหว่างชิ้นส่วนเหล็กต่างๆ ให้ใช้วิธีเชื่อมตะเข็บตลอดแนวชน

3.2.9 ผิวหน้าที่จะทำการเชื่อม ต้องสะอาดปราศจากสะเก็ดร่อน สนิมกรัน ไขมัน สี หรือสิ่งแปลกปลอมอื่นใด

3.2.10 ลวดเชื่อมต้องมีคุณสมบัติตาม มอก. หรือ AWS หรือ AISC

3.2.11 ให้ทาด้วยสีกันสนิมไม่น้อยกว่า 2 ชั้น คุณภาพเทียบเท่า RUST O-LEAM , JOTAN , SIKKENS

4. เสาเข็ม

4.1 เสาเข็มคอนกรีตอัดแรง เป็นเสาเข็มของ MP , GPS , GEL , CPM , T-COM หรือเทียบเท่า หรือเสาเข็มเจาะ(ตามแบบแสดง)

- เสาเข็มคอนกรีตอัดแรง ขนาด ⊙ -0.15x0.15ม.
- เสาเข็มคอนกรีตอัดแรง ขนาด I -0.18x0.18ม.พื้นที่หน้าตัดไม่น้อยกว่า 253 ตร.ซม.
- เสาเข็มคอนกรีตอัดแรง ขนาด I -0.22x0.22ม.พื้นที่หน้าตัดไม่น้อยกว่า 351 ตร.ซม.
- เสาเข็มคอนกรีตอัดแรง ขนาด I -0.26x0.26ม.พื้นที่หน้าตัดไม่น้อยกว่า 455 ตร.ซม.
- เสาเข็มเจาะ ขนาด ø0.35 ม.

4.2 กำลังรับน้ำหนักบรรทุกและความยาวเสาเข็มให้พิจารณาตามแบบรายละเอียด โดยความยาวเสาเข็มที่แท้จริง ณ ตำแหน่งที่ตั้งโครงการ อาจมีการเปลี่ยนแปลง แต่ทั้งนี้ให้กำหนดและตรวจสอบอีกครั้งโดยวิศวกรผู้ควบคุมงาน โดยเสาเข็มจะต้องมีกำลังรับน้ำหนักบรรทุกได้ไม่น้อยกว่าที่กำหนดตามแบบ

5. ระบบกันซึม

5.1 รายละเอียดและคุณสมบัติ

ส่วนของอาคาร	ชนิดและผลิตภัณฑ์	ผลิตภัณฑ์คุณภาพเทียบเท่า
- หลังคา ค.ส.ล. - ห้องน้ำ	น้ำยาเคมีแบบกันซึม	BRUSHBOND ของ FOSROC LANKO 225 ของ DAVCO

6. ทั่วไปและการเตรียมงาน

6.1 รายการประกอบแบบอื่นใดที่ไม่ได้กำหนดไว้ให้ถือปฏิบัติตาม "บทกำหนดทั่วไปสำหรับการก่อสร้างอาคารคอนกรีตเสริมเหล็กของ วสท. "เป็นเกณฑ์

6.2 เนื่องจากคุณสมบัติของดินในกรุงเทพมหานคร แต่ละพื้นที่เขตมีความแตกต่างกันในด้านความสามารถในการรับน้ำหนักบรรทุกและมีระดับความลึกของชั้นทรายที่แตกต่างกัน ฉะนั้นก่อนทำการก่อสร้างเจ้าของอาคารและผู้รับจ้างต้องตรวจสอบความเหมาะสมของความยาวเสาเข็ม เพื่อให้มีค่าการรับน้ำหนักบรรทุกของเสาเข็มได้ไม่น้อยกว่าแบบที่กำหนดไว้

6.3 หากมีอุปสรรคในการเข้าพื้นที่ก่อสร้าง อันจะทำให้เกิดผลกระทบความเดือดร้อนรำคาญ และเกิดความเสียหายจากการใช้เสาเข็มตอกกับอาคารข้างเคียง ให้สามารถใช้เสาเข็มเจาะเทียบเคียงความสามารถในการรับน้ำหนักบรรทุกได้

สำนักการ โยธา
กรุงเทพมหานคร

โครงการ
แบบบ้านยิ้มเพื่อประชาชน ระยะที่ 3

ตามนโยบาย
ม.ร.ว. สุขุมพันธุ์ บริพัตร
ผู้ว่าราชการกรุงเทพมหานคร
นายจุมพล สำเภาพล
รองผู้ว่าราชการกรุงเทพมหานคร
นางนินนาท ชลิตานนท์
ปลัดกรุงเทพมหานคร

ผู้อำนวยการสำนักการโยธา
รองผู้อำนวยการสำนักการโยธา
นายทวีศักดิ์ เลิศประพันธ์
ผู้อำนวยการสำนักงานออกแบบ
นายวัชรินทร์ บรรพต
หัวหน้ากลุ่มงานสถาปัตยกรรม
นายสินธุ์ชัย บุญปักษ์
หัวหน้ากลุ่มงานวิศวกรรมอาคาร
นายอริยะ เมฆะกูล

สถาปนิก
นายพิชเณศ เพ็ชร์คำ ส.สถ.2561
วิศวกรโครงสร้าง
นายจีระสิทธิ์ ทิมสถิตย์ สย.8489
วิศวกรไฟฟ้า
นายกิตติพงษ์ จิระเดชากร ภฟก.12282
วิศวกรสุขาภิบาล
นายมนัสวี อารยะศิริ ภส.341
วิศวกรเครื่องกล

นายช่างเขียนแบบ
นางสาวพิทักษ์กุล แสงพินิจ

แบบ บ้านพักอาศัย 1 ชั้น
แบบที่ 019
ชื่อบ้าน จันทร์ทอง
เจ้าของ
สถานที่

แบบแสดง
รายการประกอบแบบโครงสร้าง

วันที่ :	เลขที่	รวม
30 พฤษภาคม 2557	S-01	5

แผ่นที่	รวมแผ่น
14	24

FILE :

รายการแก้ไขแบบ

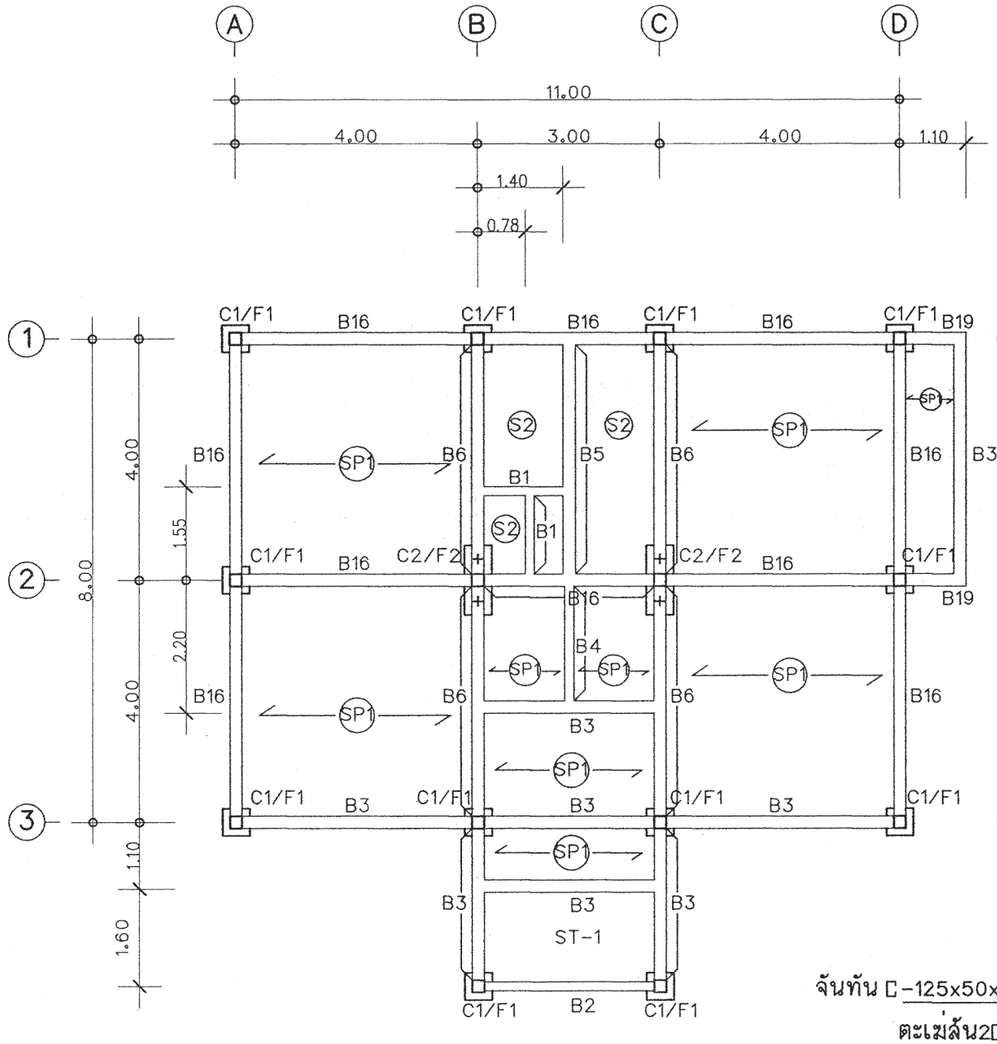

แปลน?านราก,เสา,คาน,พื้น

มาตราส่วน 1:100

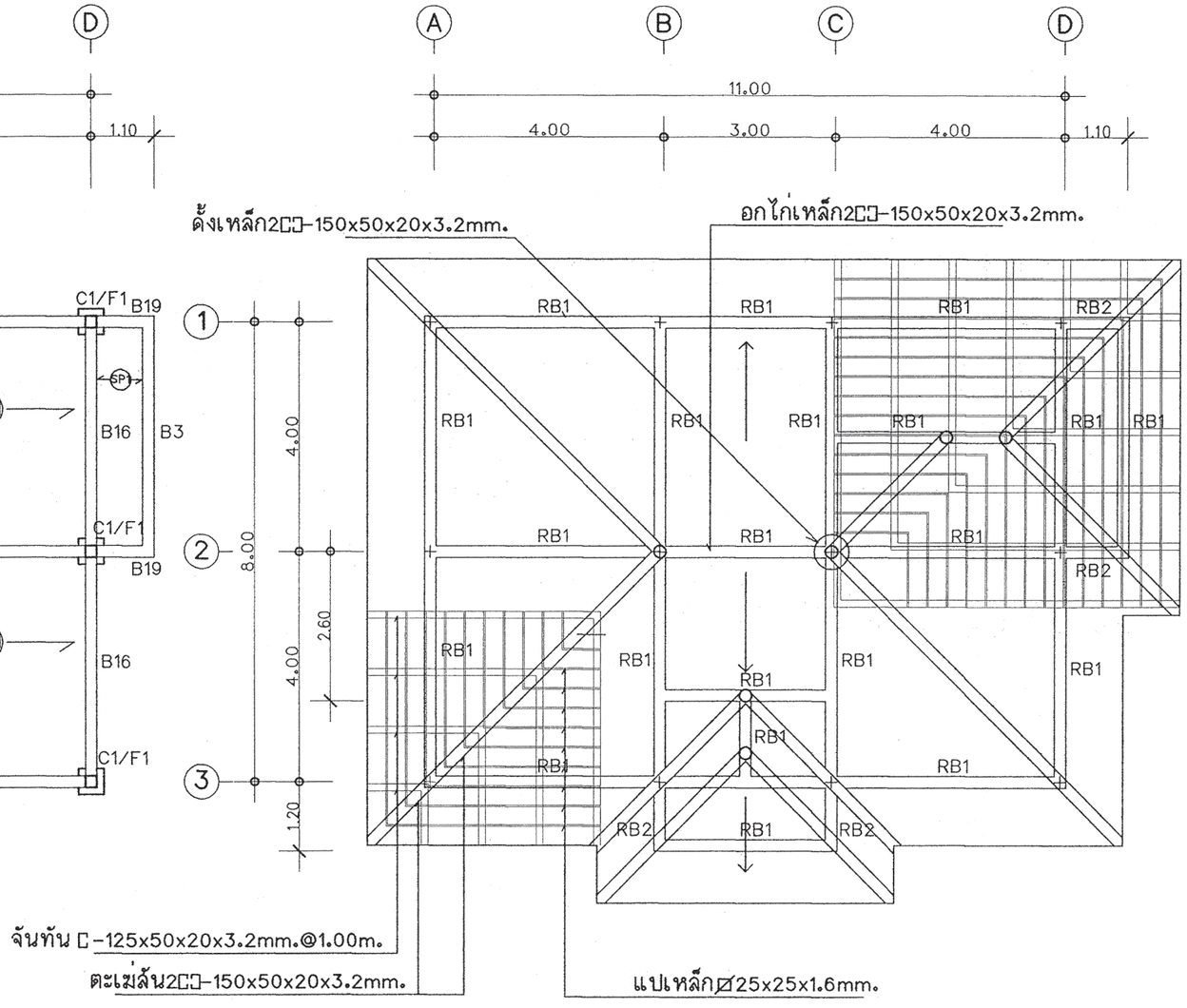

แปลนคานโครงหลังคา

มาตราส่วน 1:100

สำนักการ โยธา
กรุงเทพมหานคร

โครงการ
แบบบ้านยิ้มเพื่อประชาชน ระยะที่ 3

ตามนโยบาย
ม.ร.ว. สุขุมพันธุ์ บริพัตร
ผู้ว่าราชการกรุงเทพมหานคร
นายจุมพล สำเภาพล
รองผู้ว่าราชการกรุงเทพมหานคร
นางนินนาท ชลิตานนท์
ปลัดกรุงเทพมหานคร

ผู้อำนวยการสำนักการโยธา
รองผู้อำนวยการสำนักการโยธา
นายทวีศักดิ์ เลิศประพันธ์
ผู้อำนวยการสำนักงานออกแบบ
นายวัชรินทร์ บรรพต
หัวหน้ากลุ่มงานสถาปัตยกรรม
นายสินธุ์ชัย บุญบักษ์
หัวหน้ากลุ่มงานวิศวกรรมอาคาร
นายอริยะ เมฆะกูล

สถาปนิก
นายพิชมณศ เพ็ชร์คำ ส.สถ.2561
วิศวกรโครงสร้าง
นายจิระสิทธิ์ ทิมสถิตย์ สย.8489
วิศวกรไฟฟ้า
นายกิตติพงษ์ จิระเดชากร ภฟก.12282
วิศวกรสุขาภิบาล
นายมนัสวี อารยะศิริ ภส.341
วิศวกรเครื่องกล

นายช่างเขียนแบบ
นางสาวพิทักษ์กุล แสงพินิจ

แบบ บ้านพักอาศัย 1 ชั้น
แบบที่ 019
ชื่อบ้าน จันทร์ทอง
เจ้าของ
สถานที่

แบบแสดง
แปลนฐานราก เสา คาน พื้น
แปลนโครงสร้างหลังคา

วันที่ :	เลขที่	รวม
30 พฤษภาคม 2557	S-02	5

แผ่นที่	รวมแผ่น
15	24

FILE :

รายการแก้ไขแบบ

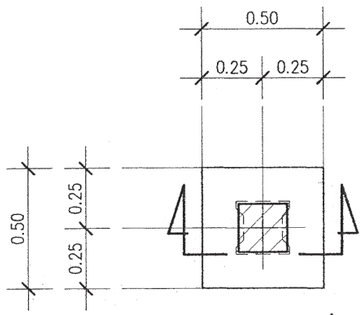

แบบขยายแปลน F1

มาตรส่วน 1:25

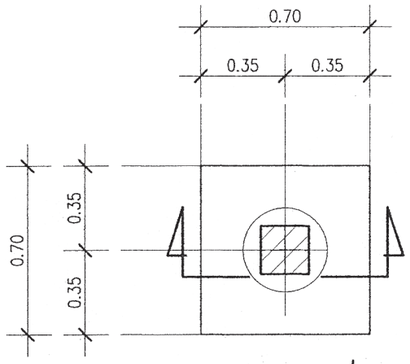

แบบขยายแปลน F1A

มาตรส่วน 1:25

หมายเหตุ

กรณีใช้ฐานราก เสาเข็มเจาะแทนฐานรากเสาเข็มตอก

ใช้ใช้เทียบดังนี้ F1=F1A , F2=F2A

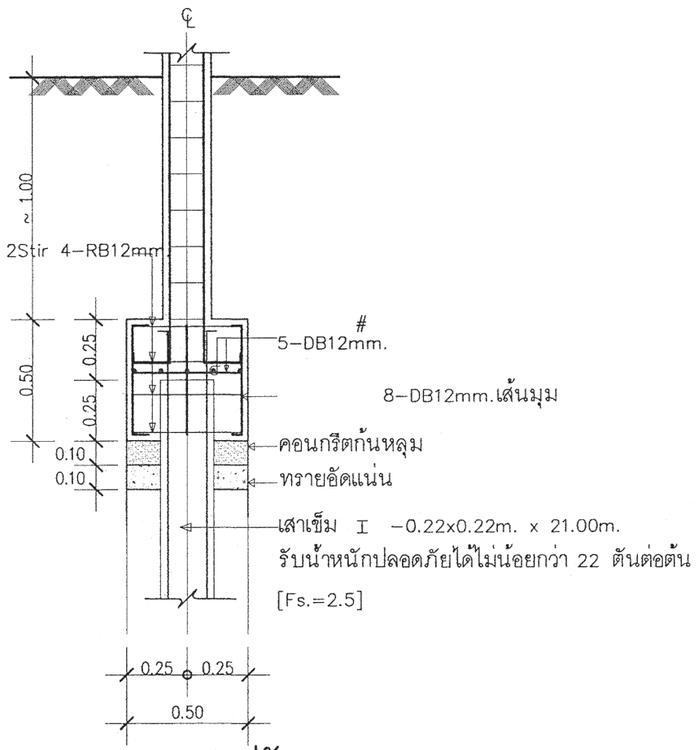

แบบขยายรูปตัด F1

มาตรส่วน 1:25

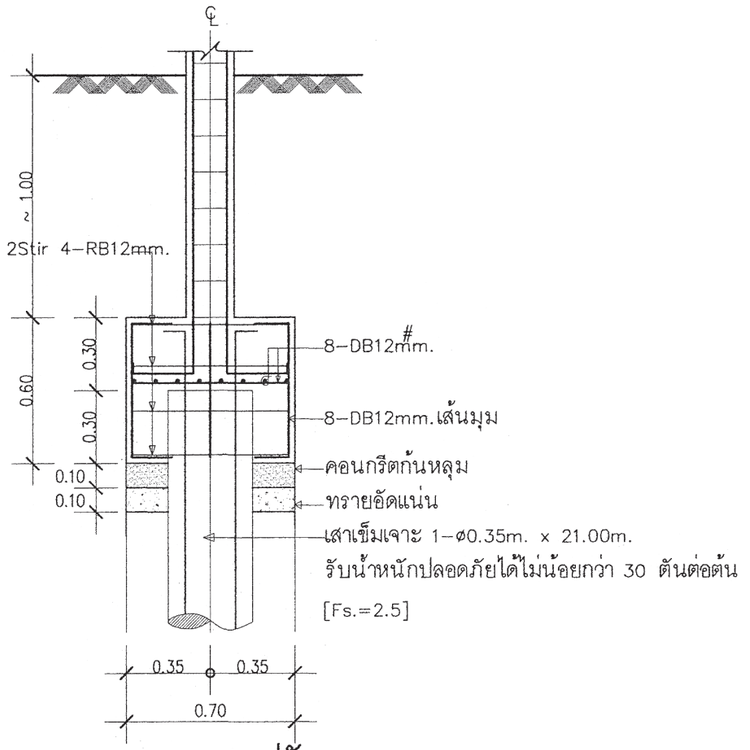

แบบขยายรูปตัด F1A

มาตรส่วน 1:25

สำนักการ โยธา
กรุงเทพมหานคร

โครงการ

แบบบ้านยิ้มเพื่อประชาชน ระยะที่ 3

ตามนโยบาย

ม.ร.ว. สุรุมพันธุ์ บริพัตร
ผู้ว่าราชการกรุงเทพมหานคร

นายจุมพล สำเภาพล
รองผู้ว่าราชการกรุงเทพมหานคร

นางนินนาท ชลิตานนท์
ปลัดกรุงเทพมหานคร

ผู้อำนวยการสำนักการโยธา	
รองผู้อำนวยการสำนักการโยธา	
นายทวีศักดิ์ เศิลประพันธ์	
ผู้อำนวยการสำนักงานออกแบบ	
นายรัชชินทร์ บรรพต	
หัวหน้ากลุ่มงานสถาปัตยกรรม	
นายสินธุชัย บุญปักษ์	
หัวหน้ากลุ่มงานวิศวกรรมอาคาร	
นายธริยะ เมฆะกุล	
สถาปนิก	
นายพิรณเดช เพ็ชร์คำ ส.สถ.2561	
วิศวกรโครงสร้าง	
นายพีระสิทธิ์ ทิมสลิดย์ สย.8489	
วิศวกรไฟฟ้า	
นายภิตติพงษ์ จิระเดชากร ภฟก.2282	
วิศวกรสุขาภิบาล	
นายมนัสวี อารยะศิริ ภส.341	
วิศวกรเครื่องกล	
นายร่างเขียนแบบ	
นางสาวพิทักษ์กุล แสงพินิจ	

แบบ บ้านพักอาศัย 1 ชั้น

แบบที่ 019

ชื่อบ้าน จันทร์ทอง

เจ้าของ

สถานที่

แบบแสดง
แบบขยายโครงสร้าง 1

วันที่ :	เลขที่	รวม
30 พฤษภาคม 2557	S-03	5

แผ่นที่	รวมแผ่น
16	24

FILE :

รายการแก้ไขแบบ

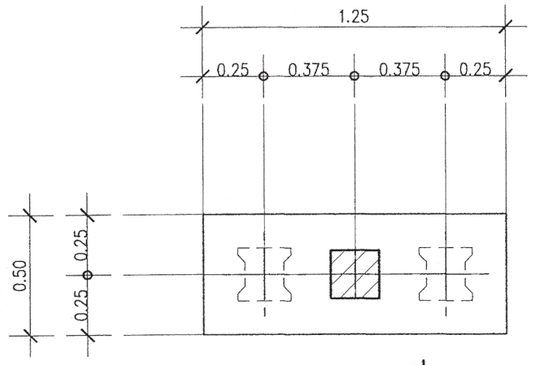

แบบขยายแปลน F2

มาตรส่วน 1: 25

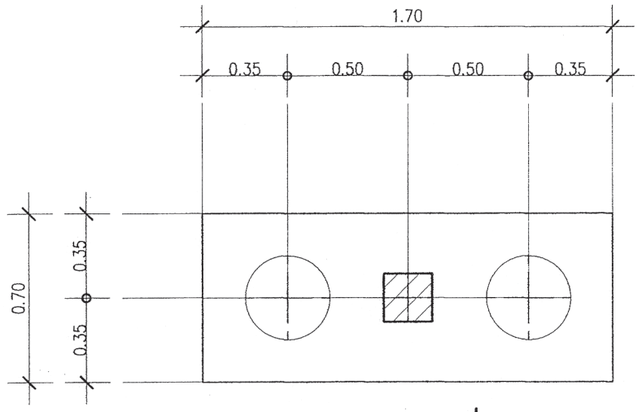

แบบขยายแปลน F2A

มาตรส่วน 1: 25

หมายเหตุ

กรณีใช้ฐานราก เสาเข็มเจาะแทนฐานรากเสาเข็มตอก

ใช้ใช้เทียบดังนี้ F1=F1A , F2=F2A

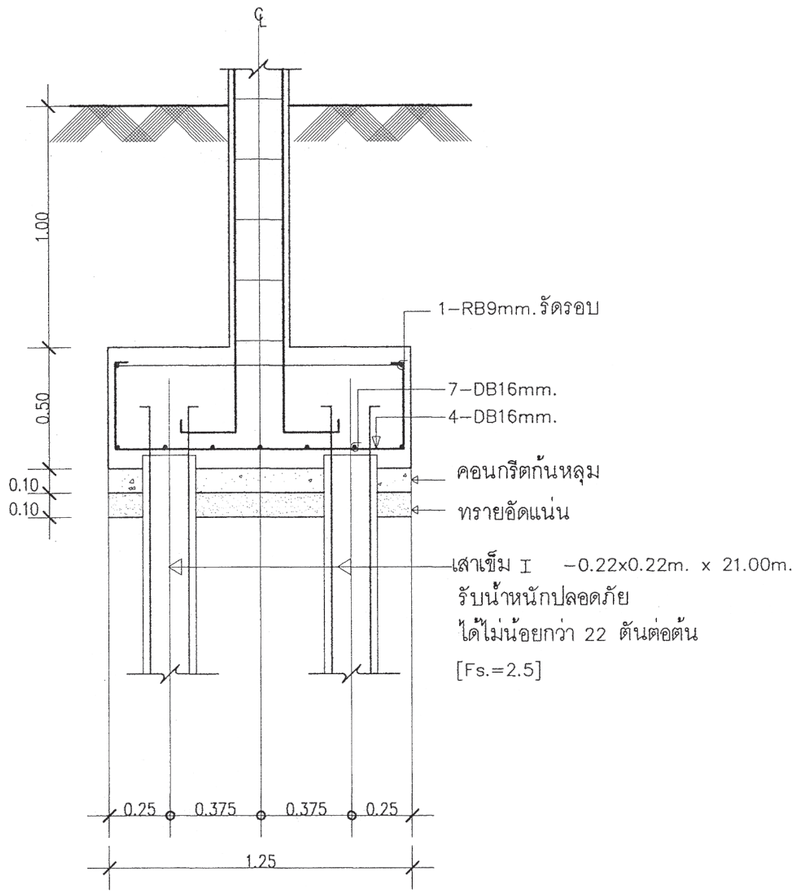

แบบขยายรูปตัด F2A

มาตรส่วน 1: 25

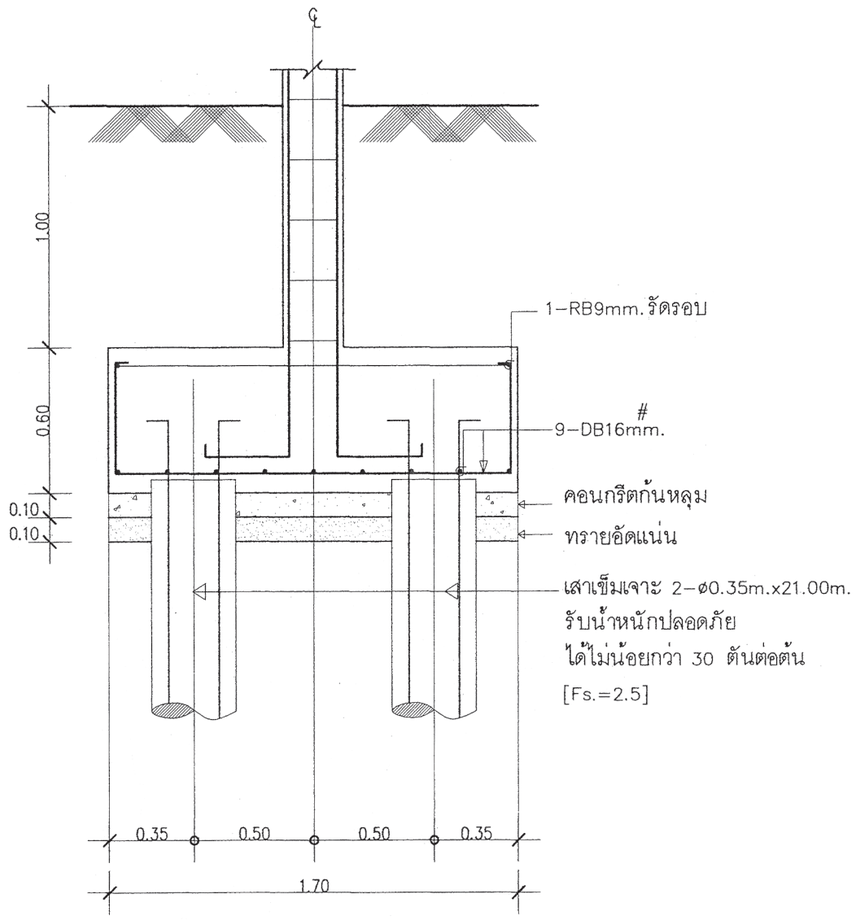

แบบขยายรูปตัด F2A

มาตรส่วน 1: 25

สำนักการ โยธา
กรุงเทพมหานคร

โครงการ
แบบบ้านยิ้มเพื่อประชาชน ระยะที่ 3

ตามนโยบาย
ม.ร.ว. สุรุมพันธุ์ บริพัตร
ผู้ว่าราชการกรุงเทพมหานคร
นายจุมพล สำเภาพล
รองผู้ว่าราชการกรุงเทพมหานคร
นางนินนาท ชลิตานนท์
ปลัดกรุงเทพมหานคร

ผู้อำนวยการสำนักการโยธา	
รองผู้อำนวยการสำนักการโยธา	
นายทวีศักดิ์ เสิดประพันธ์	
ผู้อำนวยการสำนักงานออกแบบ	
นายรัชชินทร์ บรรพต	
หัวหน้ากลุ่มงานสถาปัตยกรรม	
นายสินธุชัย บุญปักษ์	
หัวหน้ากลุ่มงานวิศวกรรมอาคาร	
นายธวัชชะ เมฆะกุล	
สถาปนิก	
นายพิรเมศ เพ็ชร์คำ ส.สถ.2561	
วิศวกรโครงสร้าง	
นายชีระสิทธิ์ ทิมสถิตย์ สย.8489	
วิศวกรไฟฟ้า	
นายกิตติพงษ์ จิระเดชากร ภฟก.12282	
วิศวกรสุขาภิบาล	
นายนนัสวี อารยะสิริ ภส.341	
วิศวกรเครื่องกล	
นายช่างเขียนแบบ	
นางสาวพิทักษ์กุล แสงพินิจ	

แบบ	บ้านพักอาศัย 1 ชั้น
แบบที่	019
ชื่อบ้าน	จันทร์ทอง
เจ้าของ	
สถานที่	

แบบแสดง
แบบขยายโครงสร้าง 2

วันที่ :	เลขที่	รวม
30 พฤษภาคม 2557	S–04	5

แผ่นที่	รวมแผ่น
17	24

FILE :

รายการแก้ไขแบบ

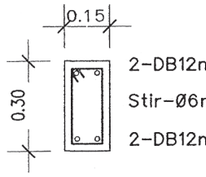

B1 1:20

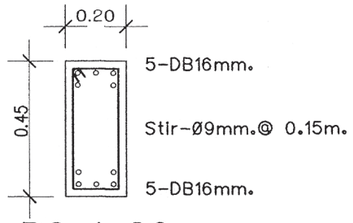

B6 1:20

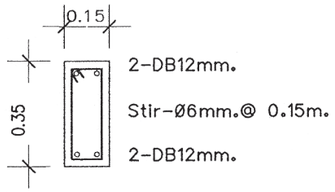

B2 1:20

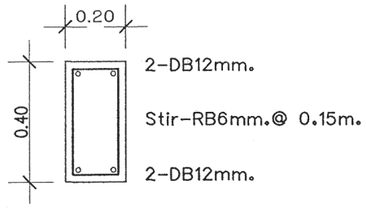

RB1 1:20

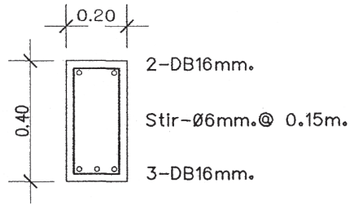

B3 1:20

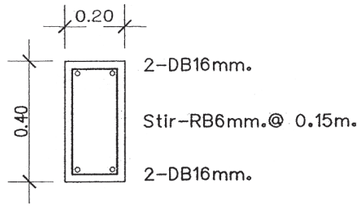

RB2 1:20

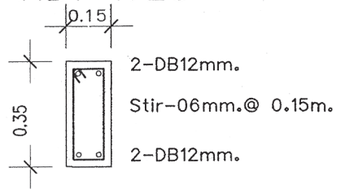

B4 1:20

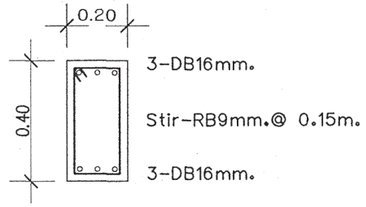

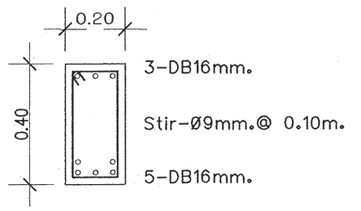

B5 1:20

B16 1:20

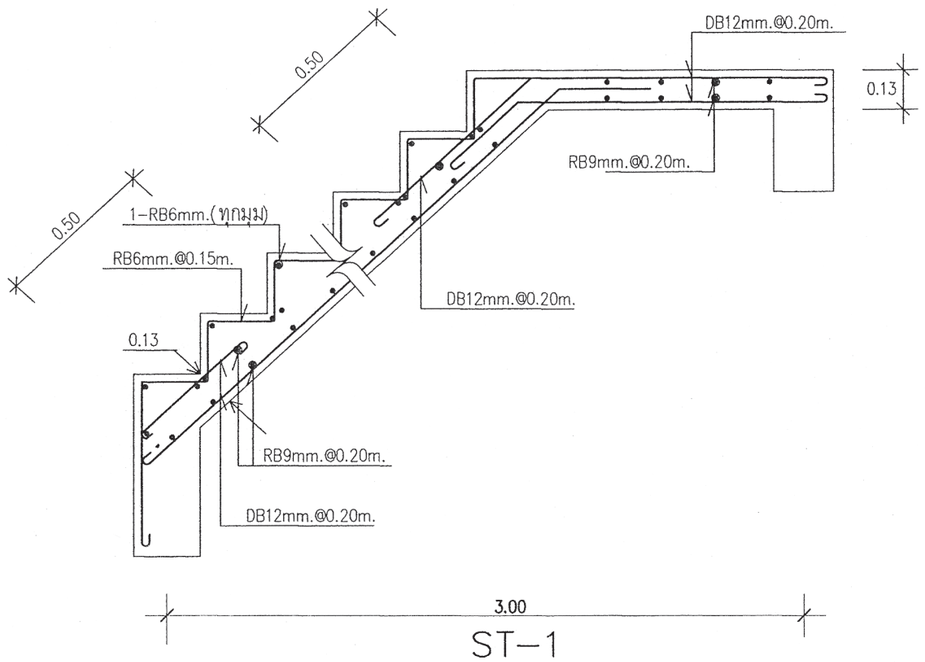

ST-1

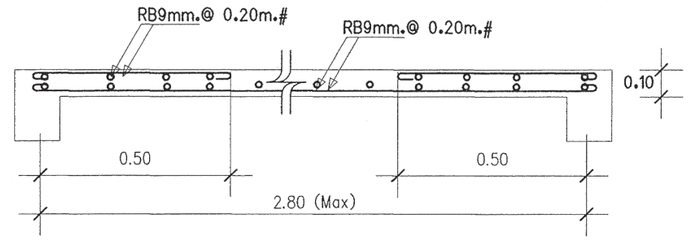

S2 1:20

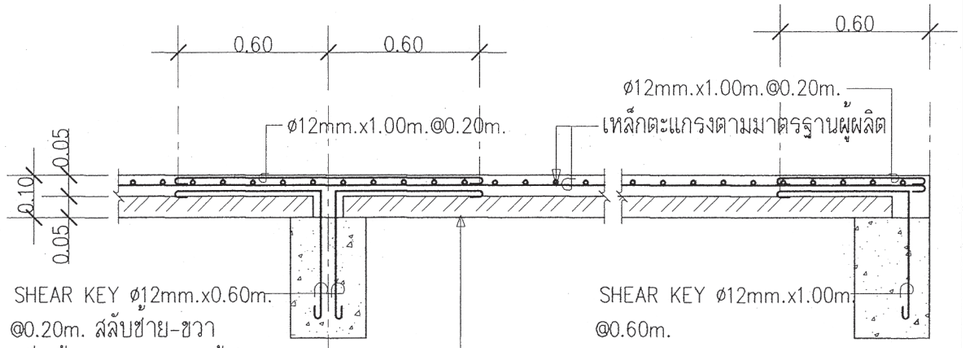

แผ่นพื้นสำเร็จรูปชนิด ท้องเรียบ หนา 0.05 ม.
รับน้ำหนักบรรทุกปลอดภัยได้ไม่น้อยกว่า 150 กก./ตร.ม.

DETAIL SP1,PS,P

หลังคา พื้นชั้นที่ 1	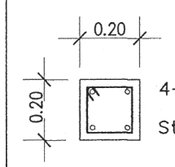	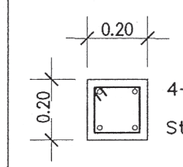
พื้นชั้นที่ 1 ตอม่อ	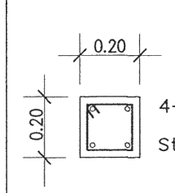	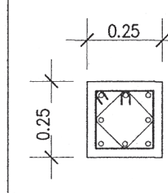
FLOOR / COLLUM	C1	C2

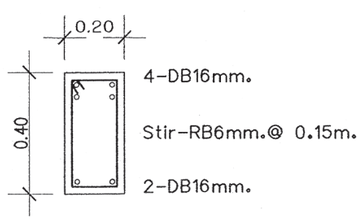

B19 1:20

สำนักการ โยธา
กรุงเทพมหานคร

โครงการ
แบบบ้านยิ้มเพื่อประชาชน ระยะที่ 3

ตามนโยบาย
ม.ร.ว. สุรุมพันธุ์ บริพัตร
ผู้ว่าราชการกรุงเทพมหานคร
นายจุมพล สำเภาพล
รองผู้ว่าราชการกรุงเทพมหานคร
นางนินนาท ชลิตานนท์
ปลัดกรุงเทพมหานคร

ผู้อำนวยการสำนักการโยธา	
รองผู้อำนวยการสำนักการโยธา	
นายทวีศักดิ์ เลิศประพันธ์	
ผู้อำนวยการสำนักงานออกแบบ	
นายวัชรินทร์ บรรพต	
หัวหน้ากลุ่มงานสถาปัตยกรรม	
นายสินธุ์ชัย บุญปักษ์	
หัวหน้ากลุ่มงานวิศวกรรมอาคาร	
นายอริยะ เมฆะกุล	
สถาปนิก	
นายพิรเมศ เพ็ชรคำ ส.สถ.2561	
วิศวกรโครงสร้าง	
นายจีระสิทธิ์ ทิมสิตย์ สย.8489	
วิศวกรไฟฟ้า	
นายภัคพิพงษ์ จิระเศรษกร ภฟก.12282	
วิศวกรสุขาภิบาล	
นายมนัสวี อารยะศิริ ภส.341	
วิศวกรเครื่องกล	
นายช่างเขียนแบบ	
นางสาวพิทักษ์กุล แสงพินิจ	

แบบ บ้านพักอาศัย 1 ชั้น
แบบที่ 019
ชื่อบ้าน จันทร์ทอง
เจ้าของ
สถานที่

แบบแสดง
แบบขยายโครงสร้าง 3

วันที่ :	เลขที่	รวม
30 พฤษภาคม 2557	S-05	5

แผ่นที่	รวมแผ่น
18	24

FILE :

รายการแก้ไขแบบ

สัญลักษณ์ระบบไฟฟ้า

S	สวิทช์ไฟฟ้าทางเดียว
o	เต้ารับไฟฟ้าคู่ชนิดมีสายกราวน์
●	เต้ารับสัญญาณโทรทัศน์
⧗	เต้ารับสัญญาณโทรศัพท์
⊕	โคมไฟฟ้า DOWNLIGHT หลอด COMPACT FL. 1*11 วัตต์
⊕	โคมซาลาเปา หลอดฟลูออเรสเซนต์ 1*32 วัตต์
▭	โคมไฟฟ้าฟลูออเรสเซนต์ 1*18 วัตต์
▭	CONSUMER UNIT

รายละเอียด

1. ในการติดตั้ง ผู้รับจ้างต้องปฏิบัติตามกฎระเบียบข้อบังคับของการไฟฟ้าฯ
2. วัสดุอุปกรณ์ที่ใช้
   - 2.1 แผงสวิทช์อัตโนมัติเป็นผลิตภัณฑ์ SQUARE-D,ABB,MEM,CLIPSAL,SIEMENS,HAGER
   - 2.2 CIRCUIT BREAKER เป็นผลิตภัณฑ์ SQUARE-D,ABB,MEM,CLIPSAL,SIEMENS,HAGER
   - 2.3 ดวงโคมไฟฟ้า เป็นผลิตภัณฑ์ภายในประเทศที่มีเครื่องหมายการค้า โดยมีอุปกรณ์ประกอบดังนี้
     - หลอดฟลูออเรสเซนต์ มาตรฐาน มอก.236-2533
     - ขั้วรับหลอดและขั้วรับสตาทเตอร์ มาตรฐาน มอก.344-2530
     - สตาทเตอร์ มาตรฐาน มอก.183-2528
     - บัลลาสต์ มาตรฐาน มอก.23-2521
   - 2.4 สายไฟฟ้าเป็นผลิตภัณฑ์ มาตรฐาน มอก. 11-2531
   - 2.5 สวิทช์และเต้ารับไฟฟ้า เป็นผลิตภัณฑ์ NATIONAL,CLIPSAL,BTICINO,ABB
3. หากมิได้กำหนดไว้เป็นอย่างอื่น ชนิดและขนาดของสายไฟฟ้าให้ใช้ดังนี้
   - 3.1 สายเมนวงจรย่อย ให้ใช้สายขนาด 2.5 ตารางมิลลิเมตร
   - 3.2 สายไฟฟ้าระหว่างดวงโคม และสายจากสวิทช์เข้าดวงโคม ให้ใช้สายขนาด 2.5 ตารางมิลลิเมตร
   - 3.3 สายวงจรเต้ารับไฟฟ้า ให้ใช้สายขนาด 2.5 ตารางมิลลิเมตร
   - 3.4 สายดิน ให้ใช้สายขนาดไม่ต่ำกว่า 1.5 ตารางมิลลิเมตร

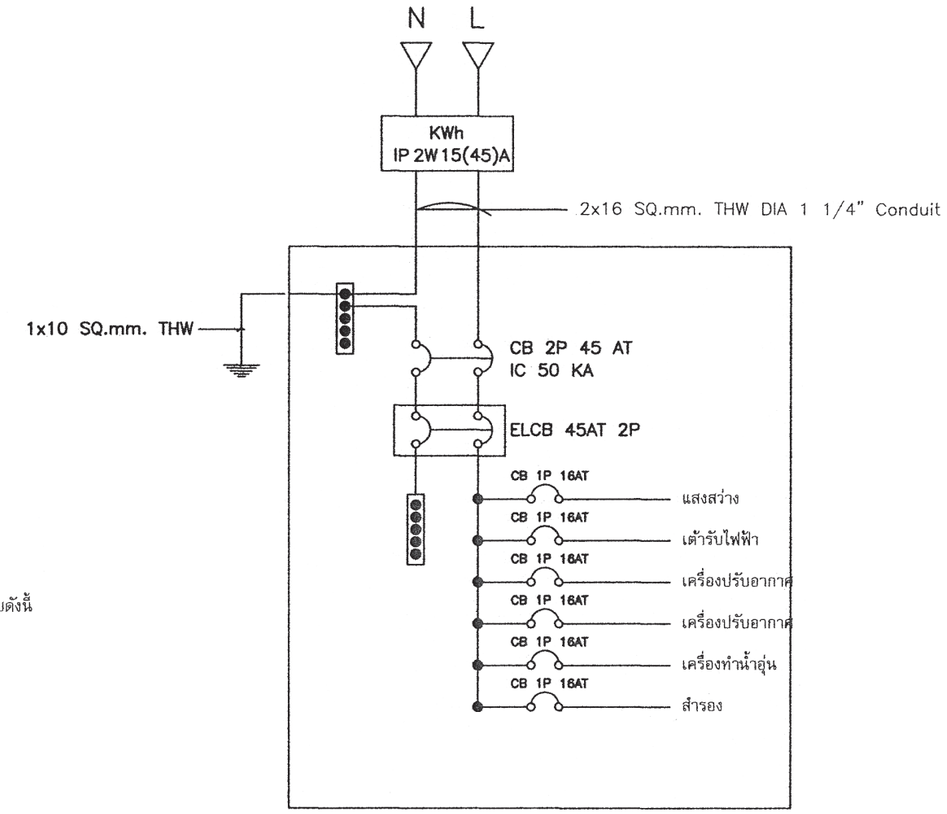

สำนักการ โยธา
กรุงเทพมหานคร

โครงการ
แบบบ้านยิ้มเพื่อประชาชน ระยะที่ 3

ตามนโยบาย
ม.ร.ว. สุขุมพันธุ์ บริพัตร
ผู้ว่าราชการกรุงเทพมหานคร
นายจุมพล สำเภาพล
รองผู้ว่าราชการกรุงเทพมหานคร
นางนินนาท ชลิตานนท์
ปลัดกรุงเทพมหานคร

ผู้อำนวยการสำนักการโยธา
รองผู้อำนวยการสำนักการโยธา
นายทวีศักดิ์ เลิศประพันธ์
ผู้อำนวยการสำนักงานออกแบบ
นายวัชรินทร์ บรรพต
หัวหน้ากลุ่มงานสถาปัตยกรรม
นายสินธุ์ชัย บุญปักษ์
หัวหน้ากลุ่มงานวิศวกรรมอาคาร
นายอริยะ เมฆะกูล

สถาปนิก
นายพิชมณศ เพ็ชร์คำ ส.สถ.2561
วิศวกรโครงสร้าง
นายจีระสิทธิ์ ทิมสถิตย์ สย.8489
วิศวกรไฟฟ้า
นายกิตติพงษ์ จิระเดชากร ภฟก.12282
วิศวกรสุขาภิบาล
นายมนัสวี อารยะศิริ ภส.341
วิศวกรเครื่องกล

นายช่างเขียนแบบ
นางสาวช่อผกา ยักพันธ์

แบบ บ้านพักอาศัย 1 ชั้น
แบบที่ 019
ชื่อบ้าน จันทร์ทอง
เจ้าของ
สถานที่

แบบแสดง
สัญลักษณ์ระบบไฟฟ้า
รายการระบบไฟฟ้า

วันที่ :	เลขที่	รวม
30 พฤษภาคม 2557	E-01	3

แผ่นที่	รวมแผ่น
19	24

FILE :

รายการแก้ไขแบบ

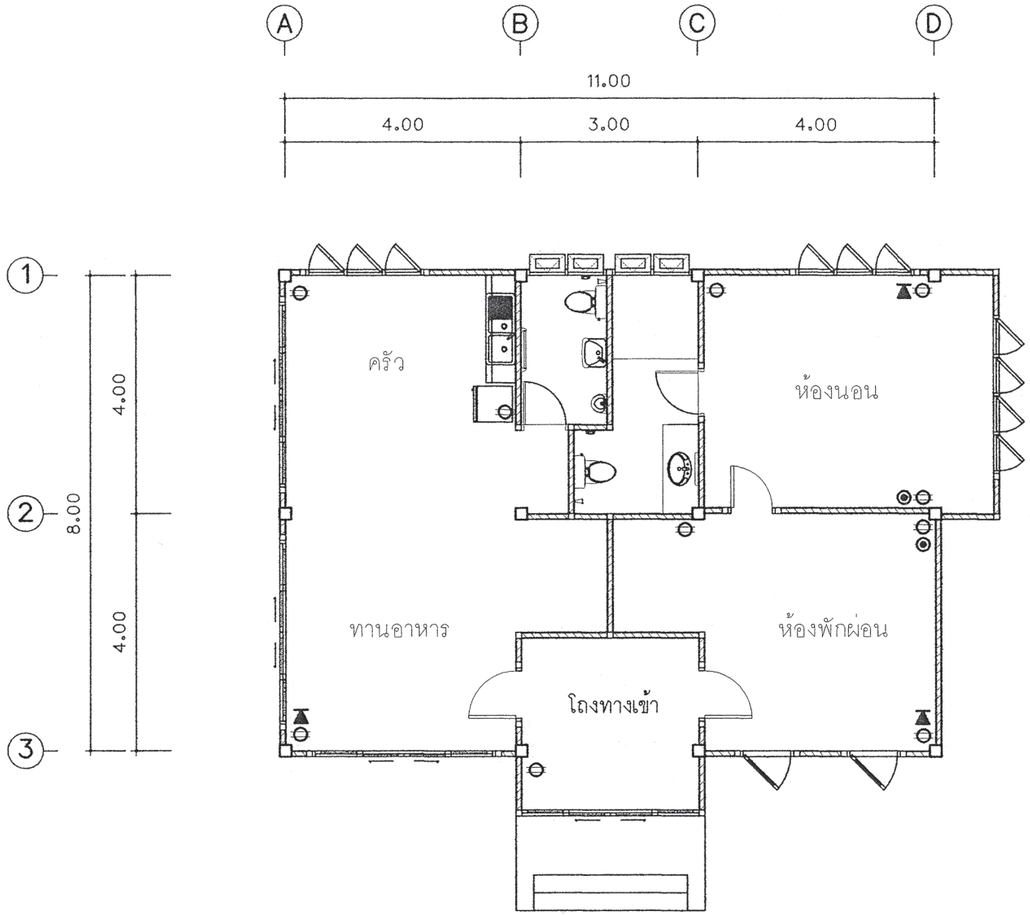

แปลนเต้ารับไฟฟ้า

มาตราส่วน 1:100

สำนักการ โยธา
กรุงเทพมหานคร

โครงการ

แบบบ้านยิ้มเพื่อประชาชน ระยะที่ 3

ตามนโยบาย

ม.ร.ว. สุรุมพันธุ์ บริพัตร
ผู้ว่าราชการกรุงเทพมหานคร

นายจุมพล สำเภาพล
รองผู้ว่าราชการกรุงเทพมหานคร

นางนินนาท ชลิตานนท์
ปลัดกรุงเทพมหานคร

ผู้อำนวยการสำนักการโยธา	
รองผู้อำนวยการสำนักการโยธา	
นายทวีศักดิ์ เลิศประพันธ์	
ผู้อำนวยการสำนักงานออกแบบ	
นายรัชพินทร์ บรรพต	
หัวหน้ากลุ่มงานสถาปัตยกรรม	
นายสินธุ์ชัย บุญปักษ์	
หัวหน้ากลุ่มงานวิศวกรรมอาคาร	
นายอริยะ เมฆะกุล	
สถาปนิก	
นายพิรเมศ เพ็ชร์ล้ำ ส.สถ.2561	
วิศวกรโครงสร้าง	
นายจิระสิทธิ์ ทิมสมิตย์ สย.8489	
วิศวกรไฟฟ้า	
นายกิตติพงษ์ จิระเศรษกร ภพ.ก.2282	
วิศวกรสุขาภิบาล	
นายมนัสวี อารยะศิริ ภส.341	
วิศวกรเครื่องกล	
นายช่างเขียนแบบ	
นางสาวชลนภา ยักพันธ์	

แบบ บ้านพักอาศัย 1 ชั้น
แบบที่ 019
ชื่อบ้าน จันทร์ทอง

เจ้าของ

สถานที่

แบบแสดง
แปลนเต้ารับไฟฟ้า ชั้นล่าง

วันที่	เลขที่	รวม
30 พฤษภาคม 2557	E-02	3

แผ่นที่	รวมแผ่น
20	24

FILE :

รายการแก้ไขแบบ

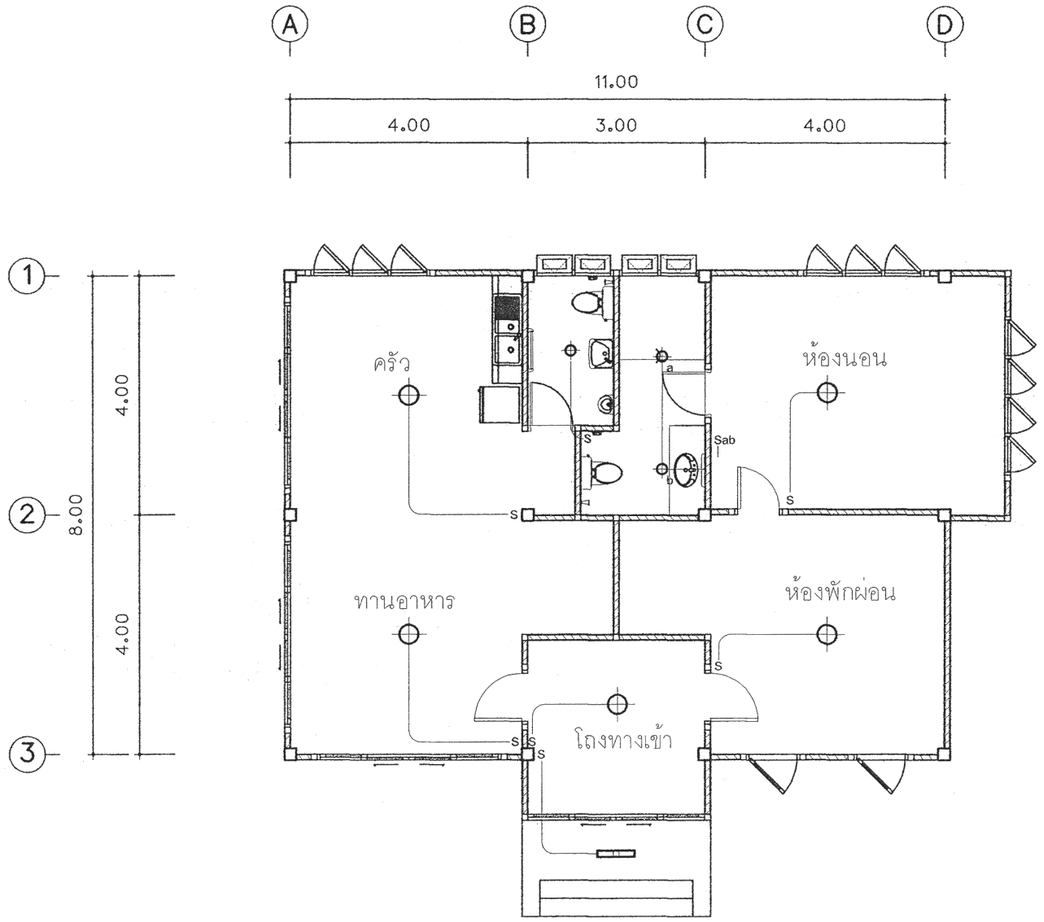

แปลนไฟฟ้าแสงสว่าง

มาตราส่วน 1:100

สำนักการ โยธา
กรุงเทพมหานคร

โครงการ

แบบบ้านยิ้มเพื่อประชาชน ระยะที่ 3

ตามนโยบาย

ม.ร.ว. สุรุมพันธุ์ บริพัตร
ผู้ว่าราชการกรุงเทพมหานคร

นายจุมพล สำเภาพล
รองผู้ว่าราชการกรุงเทพมหานคร

นางนินนาท ชลิตานนท์
ปลัดกรุงเทพมหานคร

ผู้อำนวยการสำนักการโยธา	
รองผู้อำนวยการสำนักการโยธา	
นายหวิลักดิ์ เลิศประพันธ์	
ผู้อำนวยการสำนักงานออกแบบ	
นายรัชรินทร์ บรรพต	
หัวหน้ากลุ่มงานสถาปัตยกรรม	
นายสินธุชัย บุญปักษ์	
หัวหน้ากลุ่มงานวิศวกรรมอาคาร	
นายอธิระ แผนะกุล	
สถาปนิก	
นายพิรเมศ เพ็ชร์ค้ำ ส.สถ.2561	
วิศวกรโครงสร้าง	
นายศิระสิทธิ์ ทิมสมิตย์ สย.8489	
วิศวกรไฟฟ้า	
นายกิตติพงษ์ จิระเศรษกร ภฟก.2282	
วิศวกรสุขาภิบาล	
นายมนัสวี อารยะศิริ ภส.341	
วิศวกรเครื่องกล	
นายช่างเขียนแบบ	
นางสาวช่อแก้ว ยักษ์พันธ์	

แบบ บ้านพักอาศัย 1 ชั้น
แบบที่ 019
ชื่อบ้าน จันทร์ทอง

เจ้าของ

สถานที่

แบบแสดง
แปลนไฟฟ้าแสงสว่าง

วันที่ :	เลขที่	รวม
30 พฤษภาคม 2557	E-03	3

แผ่นที่	รวมแผ่น
21	24

FILE :

รายการแก้ไขแบบ

ตารางที่ 1 แสดงการเลือกใช้ขนาดเครื่องสูบน้ำแบบอัตโนมัติสำหรับโครงการบ้านยิ้ม

ขนาดเครื่องสูบน้ำ (วัตต์)	จำนวนห้องน้ำของบ้าน	จำนวนชั้นของบ้าน
100	1 - 3	1 - 2
150	4	1 - 2
200	5	2 - 3
250	6	2 - 3
300	7	2 - 3

ตารางที่ 2 แสดงการเลือกใช้ขนาดถังเก็บน้ำแบบตั้งพื้นสำหรับโครงการบ้านยิ้ม

ชื่อ	จำนวนห้องนอนของบ้าน	ความจุ (ลบ.ม.)
ถังเก็บน้ำ 1 (WT1)	1 - 2	1
ถังเก็บน้ำ 2 (WT2)	3 - 4	2
ถังเก็บน้ำ 3 (WT3)	5 - 6	3

ถังเก็บน้ำที่ใช้ ทำจากวัสดุไฟเบอร์กลาสเสริมแรงผลิตตามมาตรฐาน มอก. 435 - 2548

ตารางที่ 3 แสดงการเลือกใช้ขนาดถังบำบัดน้ำเสียแบบฝังใต้ดินสำหรับโครงการบ้านยิ้ม

ชื่อ	จำนวนห้องนอนของบ้าน	ปริมาณการบำบัด(ลบ.ม./วัน)
ถังบำบัดน้ำเสีย 1 (WWTP 1)	1 - 2	1
ถังบำบัดน้ำเสีย 2 (WWTP 2)	3 - 4	2
ถังบำบัดน้ำเสีย 3 (WWTP 3)	5 - 6	3

ถังบำบัดน้ำเสียเป็นระบบเกรอะ - กรองไร้อากาศ ตัวถังทำจากวัสดุไฟเบอร์กลาสเสริมแรง สามารถรองรับปริมาณน้ำเสียได้ไม่น้อยกว่าตามที่กำหนดในตารางที่ 3 ที่ค่า BOD เข้าระบบไม่น้อยกว่า 250มิลลิกรัมต่อลิตร และค่า BOD ของน้ำที่ผ่านการบำบัดแล้วไม่เกิน 50มิลลิกรัมต่อลิตร

ตารางที่ 4 แสดงการเลือกใช้วัสดุท่อสำหรับโครงการบ้านยิ้ม

การใช้งาน	วัสดุ
ท่อประปา (CW)	ท่อ PVC Class 13.5 ผลิตตามมาตรฐาน มอก. 17 - 2532 ต่อด้วยน้ำยาประสานผลิตภัณฑ์เดียวกับผู้ผลิตท่อ
ท่อระบายน้ำโสโครก น้ำทิ้ง น้ำฝนและท่ออากาศ (S,W,RL,V)	ท่อ PVC Class 13.5 ผลิตตามมาตรฐาน มอก. 17 - 2532 ต่อด้วยน้ำยาประสานผลิตภัณฑ์เดียวกับผู้ผลิตท่อ

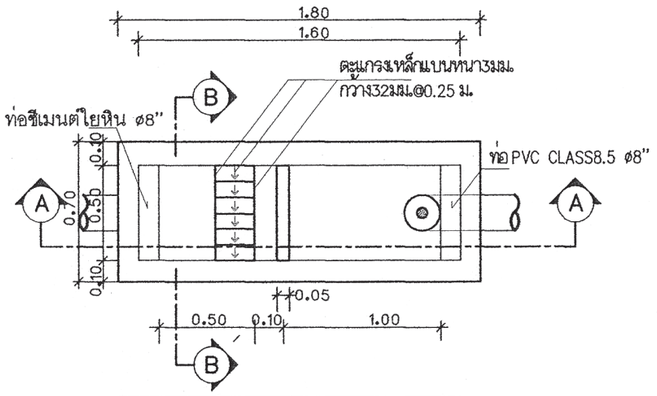

แปลนบ่อดักขยะและดักไขมัน

มาตราส่วน AS SHOWN

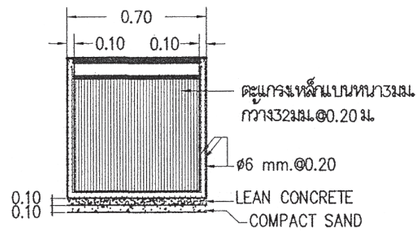

รูปตัด B-B

มาตราส่วน AS SHOWN

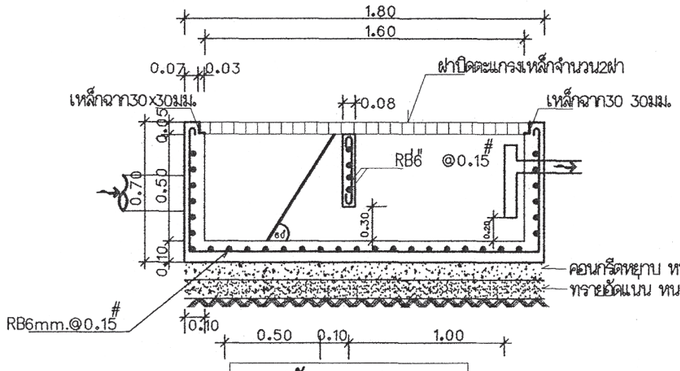

รูปตัด A-A

มาตราส่วน AS SHOWN

หมายถึง : บ่อตรวจคุณภาพน้ำ (ก่อนระบายลงสู่ท่อสาธารณะ)

: บ่อดักขยะและบ่อตรวจคุณภาพน้ำ (ก่อนระบายลงสู่ท่อสาธารณะ)

สัญลักษณ์ บ่อพัก : (ก่อนระบายลงสู่ท่อสาธารณะ)

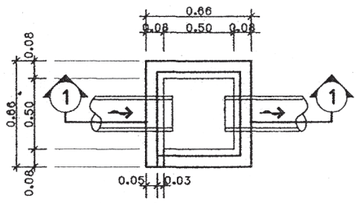

บ่อพักน้ำทิ้ง

มาตราส่วน AS SHOWN

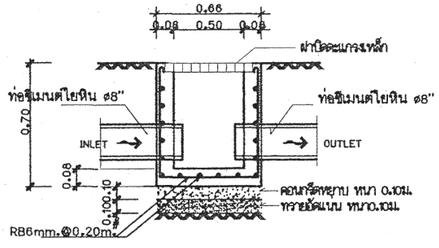

รูปตัด ①-①

มาตราส่วน AS SHOWN

สำนักการ โยธา
กรุงเทพมหานคร

โครงการ

แบบบ้านยิ้มเพื่อประชาชน ระยะที่ 3

ตามนโยบาย

ม.ร.ว. สุขุมพันธุ์ บริพัตร
ผู้ว่าราชการกรุงเทพมหานคร

นายจุมพล สำเภาพล
รองผู้ว่าราชการกรุงเทพมหานคร

นางนินนาท ชลิตานนท์
ปลัดกรุงเทพมหานคร

ผู้อำนวยการสำนักการโยธา

รองผู้อำนวยการสำนักการโยธา
นายทวีศักดิ์ เลิศประพันธ์

ผู้อำนวยการสำนักงานออกแบบ
นายวัชรินทร์ บรรพต

หัวหน้ากลุ่มงานสถาปัตยกรรม
นายสินธุ์ชัย บุญปักษ์

หัวหน้ากลุ่มงานวิศวกรรมอาคาร
นายอริยะ เมฆะกูล

สถาปนิก
นายพิชมณศ เพ็ชร์คำ ส.สถ.2561

วิศวกรโครงสร้าง
นายจีระสิทธิ์ ทิมสถิตย์ สย.8489

วิศวกรไฟฟ้า
นายกิตติพงษ์ จิระเดชากร ภฟก.12282

วิศวกรสุขาภิบาล
นายมนัสวี อารยะศิริ ภส.341

วิศวกรเครื่องกล

นายช่างเขียนแบบ
นายบุญชัย ว่องเจริญ

แบบ บ้านพักอาศัย 1 ชั้น

แบบที่ 019

ชื่อบ้าน จันทร์ทอง

เจ้าของ

สถานที่

แบบแสดง

รายการประกอบแบบสุขาภิบาล

วันที่ :	เลขที่	รวม
30 พฤษภาคม 2557	SN-01	3

แผ่นที่	รวมแผ่น
22	24

FILE :

รายการแก้ไขแบบ

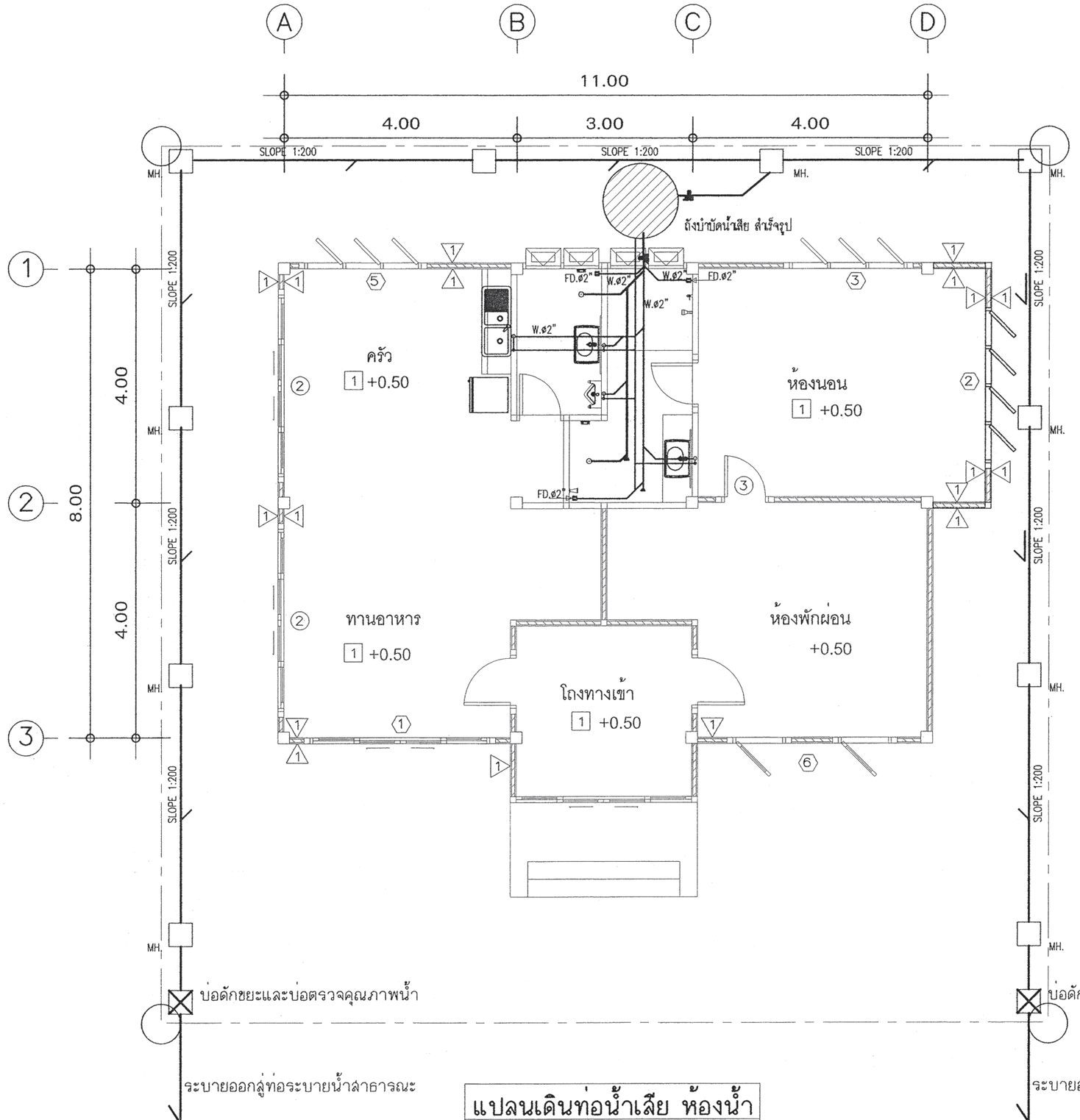

แปลนเดินท่อน้ำเสีย ห้องน้ำ

1 : 75

สำนักการ โยธา
กรุงเทพมหานคร

โครงการ

แบบบ้านยิ้มเพื่อประชาชน ระยะที่ 3

ตามนโยบาย

ม.ร.ว. สุรุมพันธุ์ บริพัตร
ผู้ว่าราชการกรุงเทพมหานคร

นายจุมพล สำเภาพล
รองผู้ว่าราชการกรุงเทพมหานคร

นางนินนาท ชลิตานนท์
ปลัดกรุงเทพมหานคร

ผู้อำนวยการสำนักการโยธา	
รองผู้อำนวยการสำนักการโยธา	
นายทวีศักดิ์ เสิศประพันธ์	
ผู้อำนวยการสำนักงานออกแบบ	
นายวัชรินทร์ บรรพต	
หัวหน้ากลุ่มงานสถาปัตยกรรม	
นายสินธุ์ชัย บุญปักษ์	
หัวหน้ากลุ่มงานวิศวกรรมอาคาร	
นายอริยะ เผ่ายะกุล	
สถาปนิก	
นายพิรเดช เพ็ชร์ค้า ส.สถ.2561	
วิศวกรโครงสร้าง	
นายจิระศิทธิ์ ทิมสลิตย์ สย.8489	
วิศวกรไฟฟ้า	
นายกิตติพงษ์ จิระเดชากร ภฟก.12282	
วิศวกรสุขาภิบาล	
นายมนัสวี อายุยะศิริ ภส.341	
วิศวกรเครื่องกล	
นายช่างเขียนแบบ	
นายบุญชัย วงษ์เจริญ	

แบบ	บ้านพักอาศัย 1 ชั้น
แบบที่	019
ชื่อบ้าน	จันทร์ทอง
เจ้าของ	
สถานที่	

แบบแสดง

แปลนระบบสุขาภิบาล ชั้นล่าง

วันที่ :	เลขที่	รวม
30 พฤษภาคม 2557	SN-02	3

แผ่นที่	รวมแผ่น
23	24

FILE :

รายการแก้ไขแบบ

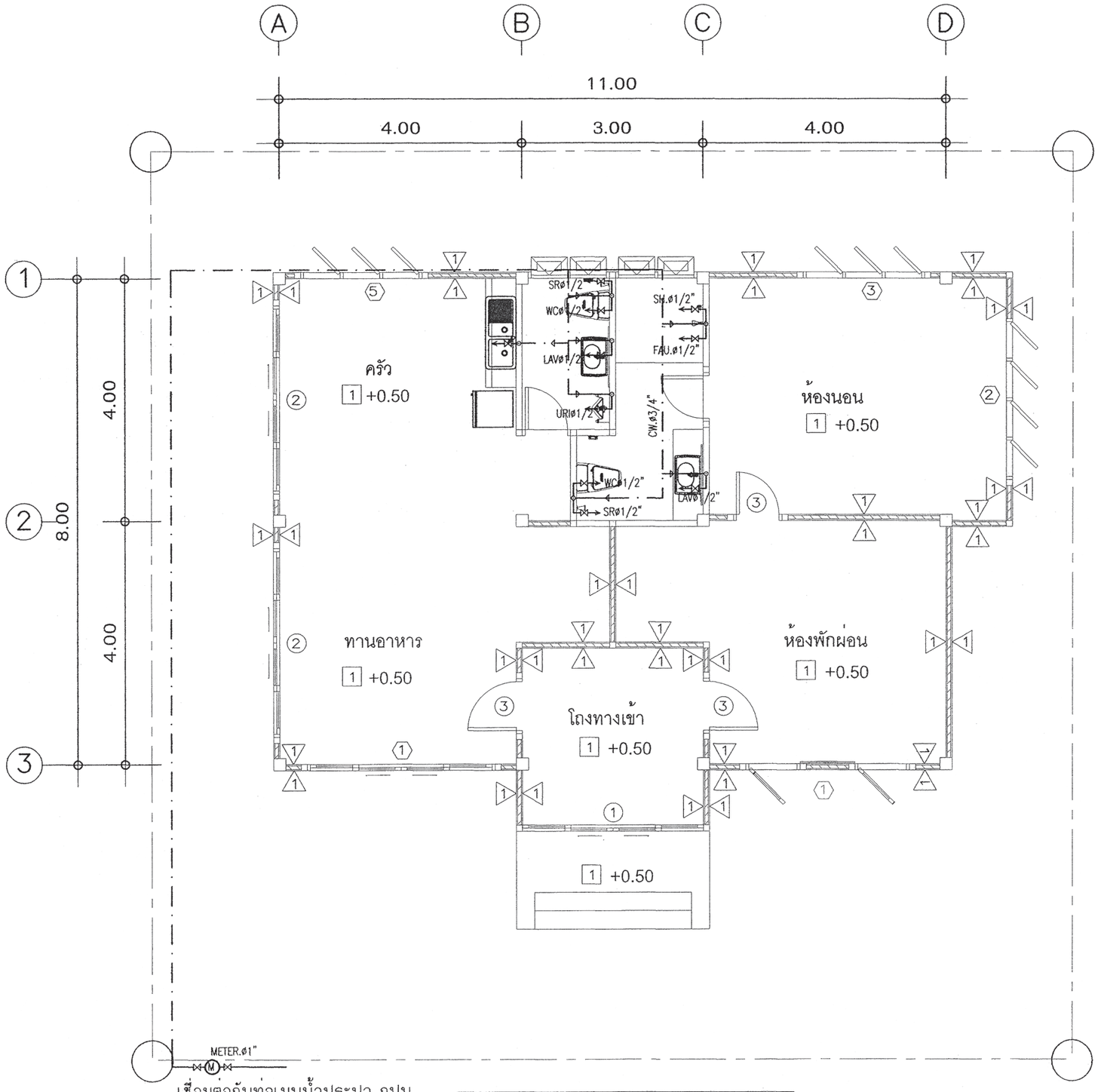

เชื่อมต่อกับท่อเมนน้ำประปา กปน.

แปลนเดินท่อน้ำประปา ห้องน้ำ

1 : 75

สำนักการ โยธา
กรุงเทพมหานคร

โครงการ

แบบบ้านยิ้มเพื่อประชาชน ระยะที่ 3

ตามนโยบาย

ม.ร.ว. สุขุมพันธุ์ บริพัตร
ผู้ว่าราชการกรุงเทพมหานคร

นายจุมพล สำเภาพล
รองผู้ว่าราชการกรุงเทพมหานคร

นางนินนาท ชลิตานนท์
ปลัดกรุงเทพมหานคร

ผู้อำนวยการสำนักการโยธา

รองผู้อำนวยการสำนักการโยธา
นายทวีศักดิ์ เลิศประพันธ์

ผู้อำนวยการสำนักงานออกแบบ
นายวัชรินทร์ บรรพต

หัวหน้ากลุ่มงานสถาปัตยกรรม
นายสินธุ์ชัย บุญปักษ์

หัวหน้ากลุ่มงานวิศวกรรมอาคาร
นายอริยะ เมฆะกูล

สถาปนิก
นายพิชมณศ เพ็ชร์คำ ส.สถ.2561

วิศวกรโครงสร้าง
นายจีระสิทธิ์ ทิมสถิตย์ สย.8489

วิศวกรไฟฟ้า
นายกิตติพงษ์ จิระเดชากร ภฟก.12282

วิศวกรสุขาภิบาล
นายมนัสวี อารยะศิริ ภส.341

วิศวกรเครื่องกล

นายช่างเขียนแบบ
นายบุญชัย ว่องเจริญ

แบบ บ้านพักอาศัย 1 ชั้น
แบบที่ 019
ชื่อบ้าน จันทร์ทอง

เจ้าของ

สถานีที่

แบบแสดง
แปลนระบบประปา ชั้นล่าง

วันที่ :	เลขที่	รวม
30 พฤษภาคม 2557	SN-03	3

แผ่นที่	รวมแผ่น
24	24

FILE :

รายการแก้ไขแบบ

สารบัญแบบ

สถาปัตยกรรม

A-01	สารบัญแบบและสัญลักษณ์ประกอบ
A-02	รายการประกอบแบบ
A-03	ผังบริเวณและแผนที่โดยสังเขป
A-04	แปลนพื้น
A-05	แปลนหลังคา
A-06	รูปด้าน 1,2
A-07	รูปด้าน 3,4
A-08	รูปตัด A-A
A-09	รูปตัด B-B
A-10	แบบขยายห้องน้ำ
A-11	แบบขยายประตู
A-12	แบบขยายหน้าต่าง

สารบัญแบบ

วิศวกรรมโครงสร้าง

S-01	รายการประกอบแบบโครงสร้าง
S-02	แปลนตำแหน่งฐานราก,แปลนคาน-พื้นชั้นล่าง
S-03	แปลนคานหลังคา,แปลนโครงสร้างหลังคา
S-04	แบบขยายโครงสร้าง 1

งานวิศวกรรมไฟฟ้า

E-01	รายการระบบงานไฟฟ้า,สัญลักษณ์ระบบไฟฟ้า
	,SINGLE LINE DIAGRAM
E-02	แปลนระบบไฟฟ้าแสงสว่าง,เต้ารับไฟฟ้า,โทรศัพท์
	,โทรทัศน์

งานระบบสุขาภิบาล

SN-01	รายการประกอบแบบสุขาภิบาล
SN-02	แปลนระบบสุขาภิบาล
SN-03	แปลนระบบประปา

สัญญลักษณ์ประกอบแบบ

สัญญลักษณ์	รายการ
- 1 / 2 3 4 5	1. เรียกชื่อส่วนใช้สอย 2. บอกระดับพื้น 3. แสดงวัสดุพื้น 4. แสดงวัสดุฝ้า 5. แสดงความสูงฝ้า
1 / A	การบอกแนวศูนย์กลางเสา 1. ทางแนวนอนให้ใช้ตัวเลข 2. ทางแนวตั้งใช้ตัวอักษร
2.12	บอกระยะศูนย์ถึงศูนย์กลาง
2.12	บอกระยะศูนย์กลางถึงริม
2.12	บอกระยะริมถึงริม
เหนือ	ทิศเหนือ
3 A-05 / 2 A-04 / 4 A-06 / 1 A-03	แสดงทิศทางรูปด้าน
A A-04	แสดงแนวตัดตามแนว ซ้าย-ขวา
A A-04	แสดงแนวตัดตามแนว หน้า-หลัง
ผ1	หมายเลขผนัง
ป4	หมายเลขประตู
น5	หมายเลขหน้าต่าง
	ผนังก่ออิฐครึ่งแผ่น
	ผนังก่ออิฐเต็มแผ่น
	ดิน
+ 0.00 ม.	บอกระดับสำเร็จ
	คอนกรีตหยาบ
	ทรายบดอัดแน่น
RB6 mm.	เหล็กเส้นกลมขนาด 6 มม. (2 หุน)
RB9 mm.	เหล็กเส้นกลมขนาด 9 มม. (3 หุน)
DB12 mm.	เหล็กข้ออ้อยขนาด 12 มม. (4 หุน)
DB16 mm.	เหล็กข้ออ้อยขนาด 16 มม. (5 หุน)
DB20 mm.	เหล็กข้ออ้อยขนาด 20 มม. (6 หุน)
DB25 mm.	เหล็กข้ออ้อยขนาด 25 มม. (1 นิ้ว)
So,S1,GSo,Gs1	แสดงหมายเลขพื้น คสล.หล่อในที่
SP	แสดงหมายเลขพื้นสำเร็จรูป
Bo,B1,B2	แสดงหมายเลขคาน
RB1,RB2,RB3	แสดงหมายเลขคานหลังคา
St1	แสดงหมายเลขบันได
C1,Cx,C-	แสดงหมายเลขเสา
F1	แสดงหมายเลขฐานราก

สัญญลักษณ์ประกอบแบบ

สัญญลักษณ์	รายการ
[	เหล็กตัวซี
[Channel	เหล็กรางน้ำ
□	เหล็กกล่องสี่เหลี่ยม
Ø	เหล็กท่อกลม
H	เหล็กเอชบีม
L	เหล็กฉาก
2L	เหล็กฉาก 2 ตัวประกบ
2C	เหล็กตัวซี 2 ตัวประกบ

สำนักการ โยธา
กรุงเทพมหานคร

โครงการ
แบบบ้านยิ้มเพื่อประชาชน ระยะที่ 3

ตามนโยบาย
ม.ร.ว. สุขุมพันธุ์ บริพัตร
ผู้ว่าราชการกรุงเทพมหานคร
นายจุมพล สำเภาพล
รองผู้ว่าราชการกรุงเทพมหานคร
นางนิ่นนาท ชลิตานนท์
ปลัดกรุงเทพมหานคร

ผู้อำนวยการสำนักการโยธา	
รองผู้อำนวยการสำนักการโยธา	
นายทวีศักดิ์ เลิศประพันธ์	
ผู้อำนวยการสำนักงานออกแบบ	
นายวัชรินทร์ บรรพต	
หัวหน้ากลุ่มงานสถาปัตยกรรม	
นายสินธุ์ชัย บุญบักษ์	
หัวหน้ากลุ่มงานวิศวกรรมอาคาร	
นายอธิยะ เมฆะกูล	
สถาปนิก	
นางสาวนวลสมร โกศลสมบัติ	ส.สถ.2414
วิศวกรโครงสร้าง	
นายนรเทพ ชูพูล	สย.7645
วิศวกรไฟฟ้า	
นายจรูญ มาสุขใจ	ภฟก.2457
วิศวกรสุขาภิบาล	
นายจิระสิทธิ์ ทิมสถิตย์	สย.8489
วิศวกรเครื่องกล	
นายช่างเขียนแบบ	
นายอัครชัย ศรีสองเมือง	

แบบ บ้านพักอาศัยชั้นเดียว
แบบที่ 020
ชื่อบ้าน จุฑามาศ

เจ้าของ

สถานที่

แบบแสดง
สารบัญแบบและสัญลักษณ์ประกอบ

วันที่ :	เลขที่	รวม
ธันวาคม 2553	A-01	12

แผ่นที่	รวมแผ่น
01	21

FILE :

รายการแก้ไขแบบ

มิถุนายน 2557

รายการ โครงการ บ้านยิ้มเพื่อประชาชน ระยะที่ 3

.....

รายละเอียดประกอบแบบ

1 งานสถาปัตยกรรม

1.1 งานวัสดุผิวพื้น

1 พื้น คสล. ปูกระเบื้องเซรามิค ชนิดปูพื้น กำหนดสีและขนาดภายหลัง

2 พื้น คสล. ปูปาร์เก้ไม้เนื้อแข็ง หรืออื่น ๆ

3 พื้น คสล. ปูกระเบื้องเซรามิค ชนิดปูพื้น ผิวกันลื่น กำหนดสีและขนาดภายหลัง

4 พื้น คสล. ผสมน้ำยากันซึม ผิวซีเมนต์ขัดมัน

5 พื้น คสล. พร้อมทำระบบกันซึม ชนิดกันซึมหลังคา

1.2 งานผนัง

1 ผนังก่อคอนกรีตมวลเบา หรืออิฐมอญ ฉาบปูนเรียบ ทาสี

2 ผนังก่อคอนกรีตมวลเบา หรืออิฐมอญ ผิวกรุกระเบื้องเซรามิคชนิดบุผนัง เลยระดับฝ้าเพดานอย่างน้อย 10 ซม.

3 ผนังก่อคอนกรีตมวลเบา หรืออิฐมอญ กรุทับด้วยไม้สังเคราะห์

4 ผนังก่อคอนกรีตมวลเบา หรืออิฐมอญ กรุทับด้วยหินสังเคราะห์

5 ผนังก่อคอนกรีตมวลเบา หรืออิฐมอญ ฉาบปูนเรียบเซาะร่อง

1.3 งานฝ้าเพดาน

(1) ฝ้าเพดานภายนอก แผ่นไฟเบอร์ซีเมนต์ ฉาบรอยต่อเรียบ ทาสี หากเป็นระแนงให้กรุตาข่ายกันแมลง

(2) ฝ้าเพดานภายใน แผ่นยิปซัม หนาไม่น้อยกว่า 9 มม. ฉาบรอยต่อเรียบ ทาสี โครงเคร่าอลูมิเนียม

(3) ฝ้าเพดานห้องน้ำ แผ่นยิปซัมชนิดทนชื้น หนาไม่น้อยกว่า 9 มม. ฉาบรอยต่อเรียบ ทาสี โครงเคร่าอลูมิเนียม

1.4 งานประตู - หน้าต่าง - ตามแบบขยายประตูหน้าต่าง

1.5 งานสุขภัณฑ์ - ตามแบบขยายห้องน้ำ

1.6 บันไดและราวบันได - โครงสร้าง คสล. วัสดุผิว และลูกกรง ตามแบบขยายบันได

1.7 งานสี

- สีทาภายนอก ใช้สีชนิดทาภายนอก
- สีทาภายใน ใช้สีชนิดทาภายใน
- สีทาเหล็ก และไม้ ใช้สีน้ำมัน

2 งานโครงสร้าง ดูรายละเอียดงานวิศวกรรมโครงสร้าง

3 งานระบบไฟฟ้า ดูรายละเอียดงานวิศวกรรมไฟฟ้า

4 งานระบบสุขาภิบาล ดูรายละเอียดงานวิศวกรรมสุขาภิบาล

ข้อกำหนด

- โครงสร้างที่คำนวณไว้ สามารถรับน้ำหนักผนังก่ออิฐมอญได้
- โครงสร้างที่คำนวณไว้ สามารถรับน้ำหนักหลังคาคอนกรีตได้
- ควรคำนึงถึงระบบกำจัดปลวกด้วย
- ระดับ +0.00 ให้ยึดถือระดับถนนหน้าโครงการเป็นหลัก
- แบบผังบริเวณที่แสดงในแบบนี้ เป็นเพียงการแสดงระยะที่ดินที่น้อยที่สุด ที่แบบบ้านนั้น ๆ สามารถปลูกสร้างได้เจ้าของอาคารควรปรึกษาเจ้าหน้าที่ท้องถิ่นที่เกี่ยวข้องเพื่อความถูกต้องตามกฎหมายต่อไป
- .....

สำนักการ โยธา
กรุงเทพมหานคร

โครงการ
แบบบ้านยิ้มเพื่อประชาชน ระยะที่ 3

ตามนโยบาย
ม.ร.ว. สุขุมพันธุ์ บริพัตร
ผู้ว่าราชการกรุงเทพมหานคร
นายจุมพล สำเภาพล
รองผู้ว่าราชการกรุงเทพมหานคร
นางนิ่มนาท ชลิตานนท์
ปลัดกรุงเทพมหานคร

ผู้อำนวยการสำนักการโยธา	
รองผู้อำนวยการสำนักการโยธา	
นายทวีศักดิ์ เลิศประพันธ์	
ผู้อำนวยการสำนักงานออกแบบ	
นายวัชรินทร์ บรรพต	
หัวหน้ากลุ่มงานสถาปัตยกรรม	
นายสินธุ์ชัย บุญบักษ์	
หัวหน้ากลุ่มงานวิศวกรรมอาคาร	
นายอธิยะ เมฆะกุล	
สถาปนิก	
นางสาวนวลสมร โกศลสมบัติ	ส.สถ.2414
วิศวกรโครงสร้าง	
นายนรเทพ ธูพุล	สย.7645
วิศวกรไฟฟ้า	
นายจรูญ มาสุขใจ	ภฟก.2457
วิศวกรสุขาภิบาล	
นายจิระสิทธิ์ ทิมสถิตย์	สย.8489
วิศวกรเครื่องกล	
นายช่างเขียนแบบ	
นายอัครชัย ศรีสองเมือง	

แบบ บ้านพักอาศัยชั้นเดียว
แบบที่ 020
ชื่อบ้าน จุฑามาศ

เจ้าของ

สถานที่

แบบแสดง
รายการประกอบแบบ

วันที่ :	เลขที่	รวม
ธันวาคม 2553	A-02	12

แผ่นที่	รวมแผ่น
02	21

FILE :

รายการแก้ไขแบบ
มิถุนายน 2557

ผังบริเวณ

มาตราส่วน 1:100

แผนที่โดยสังเขป

มาตราส่วน 1:100

สำนักการ โยธา
กรุงเทพมหานคร

โครงการ

แบบบ้านยิ้มเพื่อประชาชน ระยะที่ 3

ตามนโยบาย

ม.ร.ว. สุขุมพันธุ์ บริพัตร
ผู้ว่าราชการกรุงเทพมหานคร

นายจุมพล สำเภาพล
รองผู้ว่าราชการกรุงเทพมหานคร

นางนิ่นนาท ชลิตานนท์
ปลัดกรุงเทพมหานคร

ผู้อำนวยการสำนักการโยธา	
รองผู้อำนวยการสำนักการโยธา	
นายทวีศักดิ์ เลิศประพันธ์	
ผู้อำนวยการสำนักงานออกแบบ	
นายวัชรินทร์ บรรพต	
หัวหน้ากลุ่มงานสถาปัตยกรรม	
นายสินธุ์ชัย บุญปักษ์	
หัวหน้ากลุ่มงานวิศวกรรมอาคาร	
นายอวิยะ เมฆะกุล	
สถาปนิก	
นางสาววลสมร- โกศลสมบัติ	ส.สถ.2414
วิศวกรโครงสร้าง	
นายนรเทพ ชูพูล	สย.7645
วิศวกรไฟฟ้า	
นายจรูญ มาสุขใจ	ภฟก.2457
วิศวกรสุขาภิบาล	
นายจิระสิทธิ์ ทิมสถิตย์	สย.8489
วิศวกรเครื่องกล	
นายช่างเขียนแบบ	
นายอัครชัย ศรีสองเมือง	

แบบ **บ้านพักอาศัยชั้นเดียว**
แบบที่ 020
ชื่อบ้าน จุฑามาศ

เจ้าของ

สถานที่

แบบแสดง
ผังบริเวณและแผนที่โดยสังเขป

วันที่ :	เลขที่	รวม
ธันวาคม 2553	A-03	12

แผ่นที่	รวมแผ่น
03	21

FILE :

รายการแก้ไขแบบ

มิถุนายน 2557

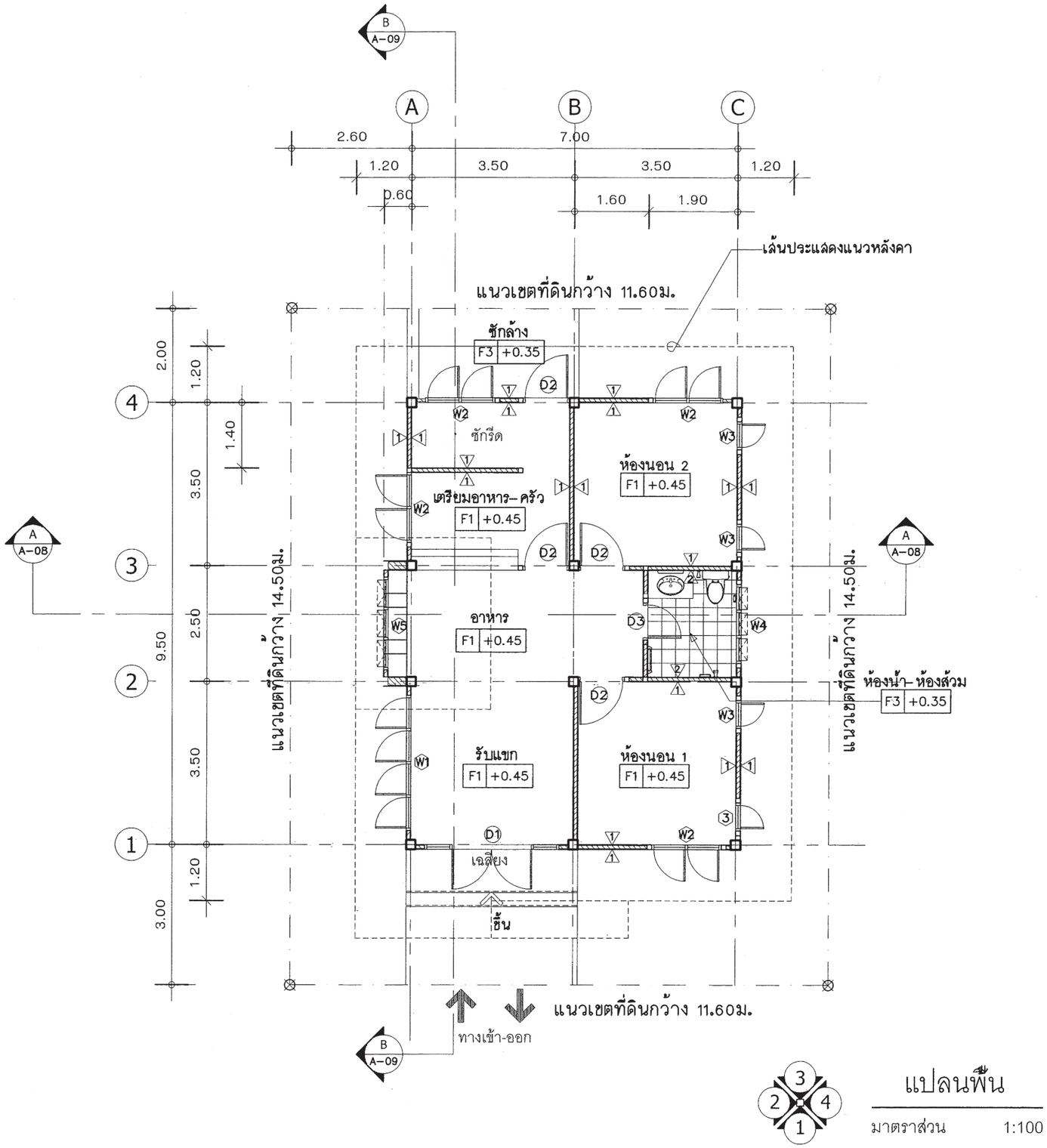

แปลนพื้น

มาตราส่วน 1:100

สำนักการ โยธา
กรุงเทพมหานคร

โครงการ
แบบบ้านยิ้มเพื่อประชาชน ระยะที่ 3

ตามนโยบาย
ม.ร.ว. สุขุมพันธุ์ บริพัตร
ผู้ว่าราชการกรุงเทพมหานคร
นายจุมพล สำเภาพล
รองผู้ว่าราชการกรุงเทพมหานคร
นางนินนาท ชลิตานนท์
ปลัดกรุงเทพมหานคร

ผู้อำนวยการสำนักการโยธา	
รองผู้อำนวยการสำนักการโยธา	
นายทวีศักดิ์ เลิศประพันธ์	
ผู้อำนวยการสำนักงานออกแบบ	
นายวัชรินทร์ บรรพต	
หัวหน้ากลุ่มงานสถาปัตยกรรม	
นายสินธุ์ชัย บุญปักษ์	
หัวหน้ากลุ่มงานวิศวกรรมอาคาร	
นายอริยะ เมฆะกุล	
สถาปนิก	
นางสาวนวลสมร โกศลสมบัติ	ส.สถ.2414
วิศวกรโครงสร้าง	
นายนรเทพ ชูพูล	สย.7645
วิศวกรไฟฟ้า	
นายจรูญ มาสุขใจ	ภฟก.2457
วิศวกรสุขาภิบาล	
นายสีระสิทธิ์ ทิมสถิตย์	สย.8489
วิศวกรเครื่องกล	
นายช่างเขียนแบบ	
นายอัครชัย ศรีสองเมือง	

แบบ บ้านพักอาศัยชั้นเดียว
แบบที่ 020
ชื่อบ้าน จุฑามาศ

เจ้าของ

สถานที่

แบบแสดง
แปลนพื้น

วันที่ :	เลขที่	รวม
ธันวาคม 2553	A-04	12

แผ่นที่	รวมแผ่น
04	21

FILE :

รายการแก้ไขแบบ
มิถุนายน 2557

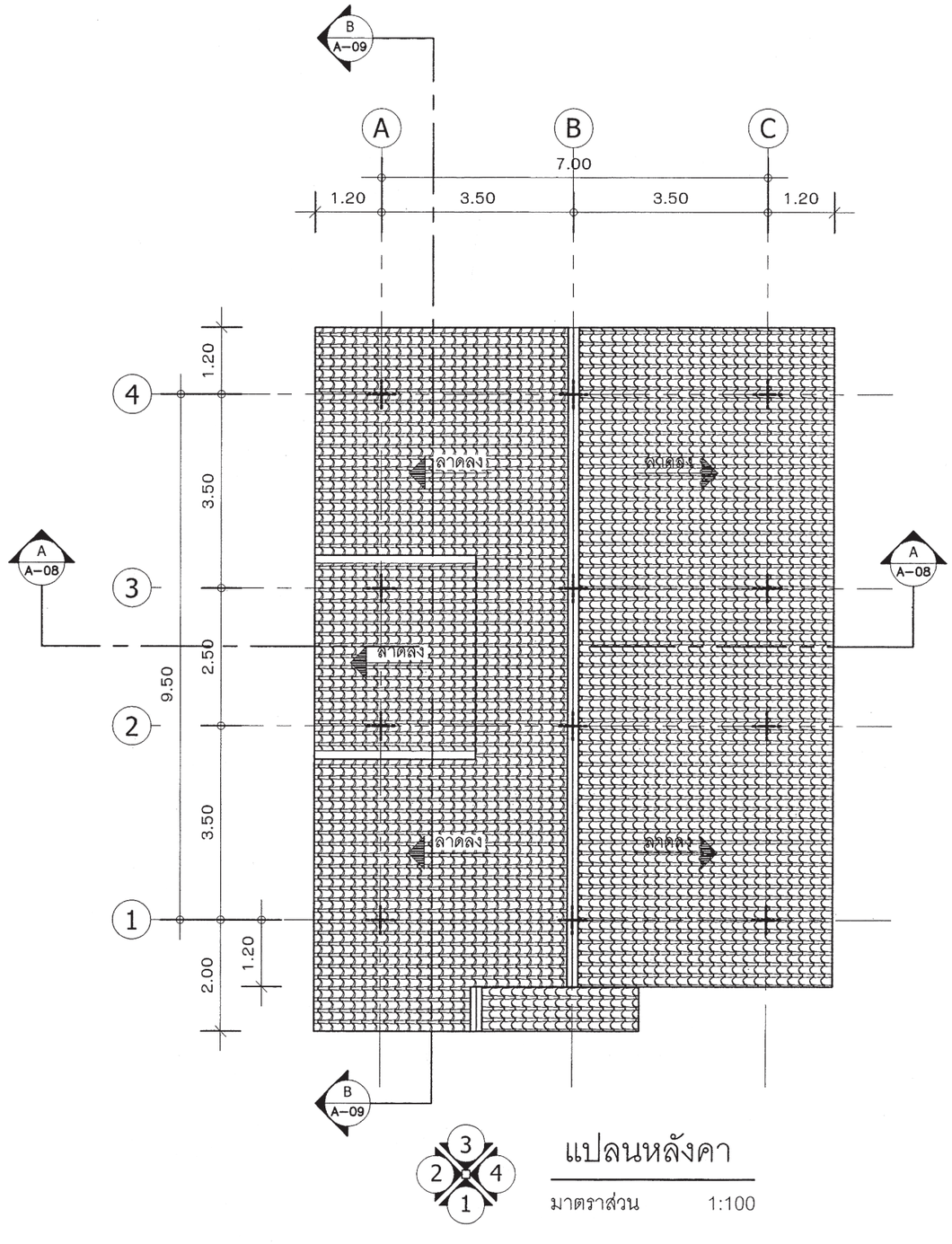

3
2 4
1

แปลนหลังคา

มาตราส่วน 1:100

สำนักการ โยธา
กรุงเทพมหานคร

โครงการ

แบบบ้านยิ้มเพื่อประชาชน ระยะที่ 3

ตามนโยบาย

ม.ร.ว. สุขุมพันธุ์ บริพัตร
ผู้ว่าราชการกรุงเทพมหานคร

นายจุมพล สำเภาพล
รองผู้ว่าราชการกรุงเทพมหานคร

นางนินนาท ชลิตานนท์
ปลัดกรุงเทพมหานคร

ผู้อำนวยการสำนักการโยธา	
รองผู้อำนวยการสำนักการโยธา	
นายทวิศักดิ์ เลิศประพันธ์	
ผู้อำนวยการสำนักงานออกแบบ	
นายวีชชินทร์ บรรพต	
หัวหน้ากลุ่มงานสถาปัตยกรรม	
นายสินธุ์ชัย บุญบักษ์	
หัวหน้ากลุ่มงานวิศวกรรมอาคาร	
นายอริยะ เมฆะกุล	
สถาปนิก	
นางสาวนวลสมร โกศลสมบัติ	ส.สถ.2414
วิศวกรโครงสร้าง	
นายนรเทพ ชูพุล	สย.7645
วิศวกรไฟฟ้า	
นายรวุญ มาสุขใจ	ภฟก.2457
วิศวกรสุขาภิบาล	
นายจิระสิทธิ์ ทิมสถิตย์	สย.8489
วิศวกรเครื่องกล	
นายช่างเขียนแบบ	
นายอัครชัย ศรีสองเมือง	

แบบ บ้านพักอาศัยชั้นเดียว
แบบที่ 020
ชื่อบ้าน จุฑามาศ

เจ้าของ

สถานที่

แบบแสดง
แปลนหลังคา

วันที่ :	เลขที่	รวม
ธันวาคม 2553	A-05	12

แผ่นที่	รวมแผ่น
05	21

FILE :

รายการแก้ไขแบบ

มิถุนายน 2557

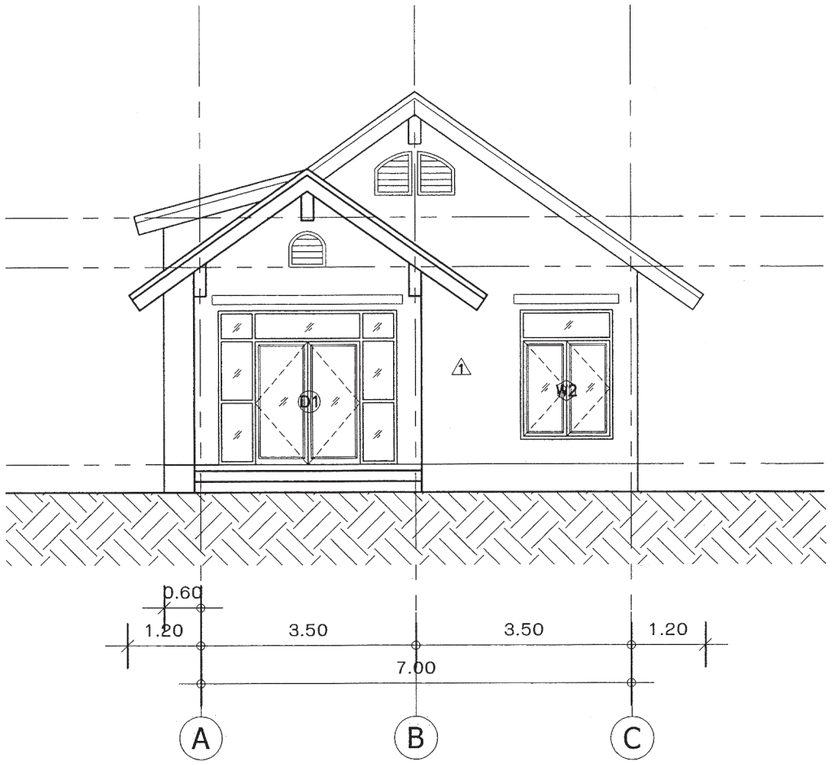

รูปด้าน 1

มาตราส่วน 1:100

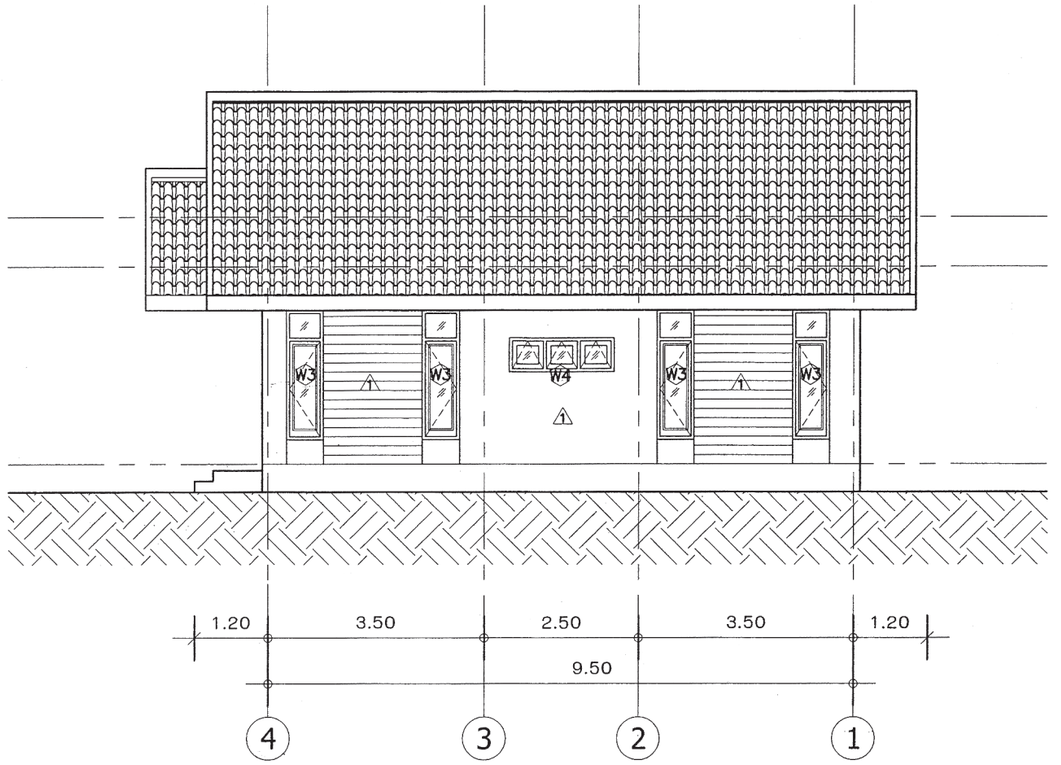

รูปด้าน 2

มาตราส่วน 1:100

สำนักการ โยธา
กรุงเทพมหานคร

โครงการ

แบบบ้านยิ้มเพื่อประชาชน ระยะที่ 3

ตามนโยบาย

ม.ร.ว. สุขุมพันธุ์ บริพัตร
ผู้ว่าราชการกรุงเทพมหานคร

นายจุมพล สำเภาพล
รองผู้ว่าราชการกรุงเทพมหานคร

นางนินนาท ชลิตานนท์
ปลัดกรุงเทพมหานคร

ผู้อำนวยการสำนักการโยธา	
รองผู้อำนวยการสำนักการโยธา	
นายทวีศักดิ์ เลิศประพันธ์	
ผู้อำนวยการสำนักงานออกแบบ	
นายวัชรินทร์ บรรพต	
หัวหน้ากลุ่มงานสถาปัตยกรรม	
นายสินธุ์ชัย บุญบักษ์	
หัวหน้ากลุ่มงานวิศวกรรมอาคาร	
นายอริยะ เมฆะกุล	
สถาปนิก	
นางสาวนวลสมร โกศลสมบัติ	ส.สถ.2414
วิศวกรโครงสร้าง	
นายนรเทพ ชูพูล	สย.7645
วิศวกรไฟฟ้า	
นายจรูญ มาสุขใจ	ภฟก.2457
วิศวกรสุขาภิบาล	
นายจีระสิทธิ์ ทิมสถิตย์	สย.8489
วิศวกรเครื่องกล	
นายช่างเขียนแบบ	
นายอัครชัย ศรีสองเมือง	

แบบ บ้านพักอาศัยชั้นเดียว
แบบที่ 020
ชื่อบ้าน จุฑามาศ

เจ้าของ

สถานที่

แบบแสดง
รูปด้าน 1-2

วันที่ :	เดชที่	รวม
ธันวาคม 2553	A-06	12

แผ่นที่	รวมแผ่น
06	21

FILE :

รายการแก้ไขแบบ
มิถุนายน 2557

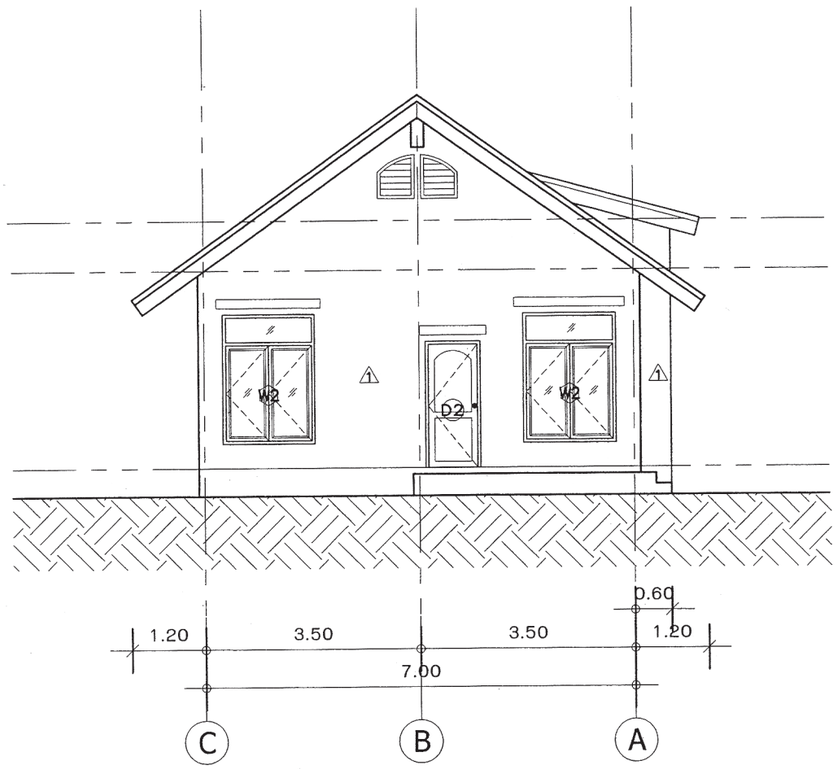

รูปด้าน 3

มาตราส่วน 1:100

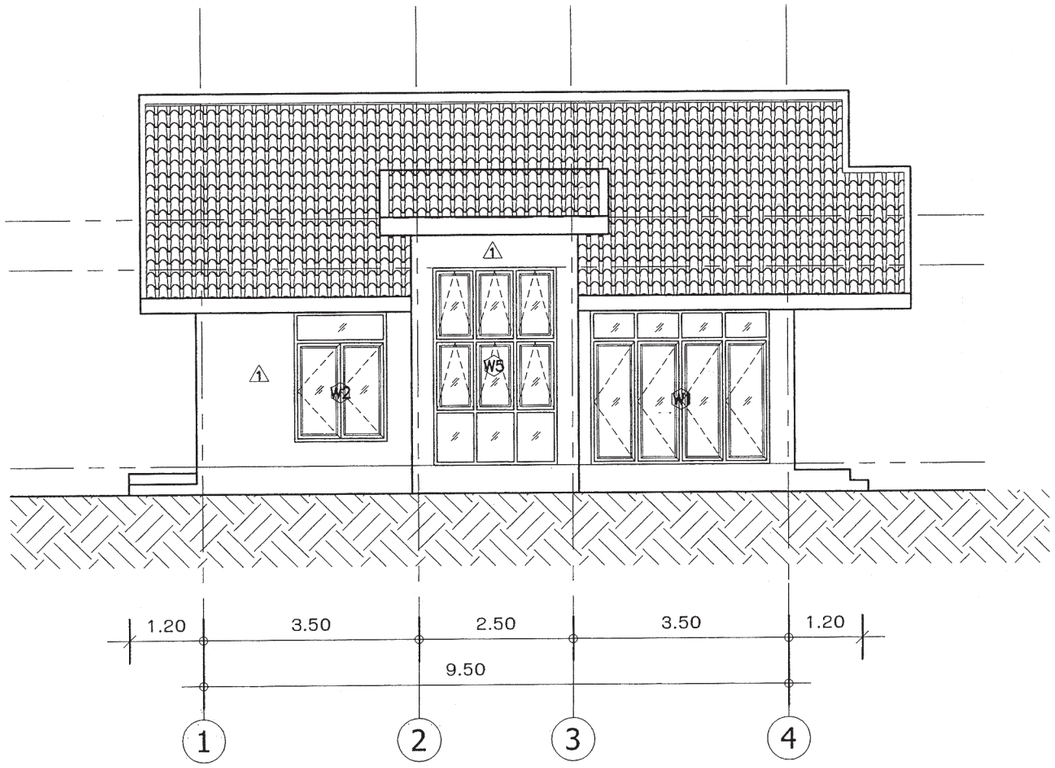

รูปด้าน 4

มาตราส่วน 1:100

สำนักการ โยธา
กรุงเทพมหานคร

โครงการ

แบบบ้านยิ้มเพื่อประชาชน ระยะที่ 3

ตามนโยบาย

ม.ร.ว. สุขุมพันธุ์ บริพัตร
ผู้ว่าราชการกรุงเทพมหานคร

นายจุมพล สำเภาพล
รองผู้ว่าราชการกรุงเทพมหานคร

นางนินนาท ชลิตานนท์
ปลัดกรุงเทพมหานคร

ผู้อำนวยการสำนักการโยธา	
รองผู้อำนวยการสำนักการโยธา	
นายทวีลักดิ์ เลิศประพันธ์	
ผู้อำนวยการสำนักงานออกแบบ	
นายวัชรินทร์ บรรพต	
หัวหน้ากลุ่มงานสถาปัตยกรรม	
นายสินธุ์ชัย บุญปักษ์	
หัวหน้ากลุ่มงานวิศวกรรมอาคาร	
นายอริยะ เมฆะกุล	
สถาปนิก	
นางสาววลสมร โกศลสมบัติ	ส.สถ.2414
วิศวกรโครงสร้าง	
นายนรเทพ ชูพูล	สย.7645
วิศวกรไฟฟ้า	
นายจรูญ มาสุขใจ	ภฟก.2457
วิศวกรสุขาภิบาล	
นายจิระสิทธิ์ พิมลสิดย์	สย.8489
วิศวกรเครื่องกล	
นายช่างเขียนแบบ	
นายอัครชัย ศรีสองเมือง	

แบบ บ้านพักอาศัยชั้นเดียว
แบบที่ 020
ชื่อบ้าน จุฑามาศ

เจ้าของ

สถานที่

แบบแสดง
รูปด้าน 3-4

วันที่ :	เดรที่	รวม
ธันวาคม 2553	A-07	12

แผ่นที่	รวมแผ่น
07	21

FILE :

รายการแก้ไขแบบ
มิถุนายน 2557

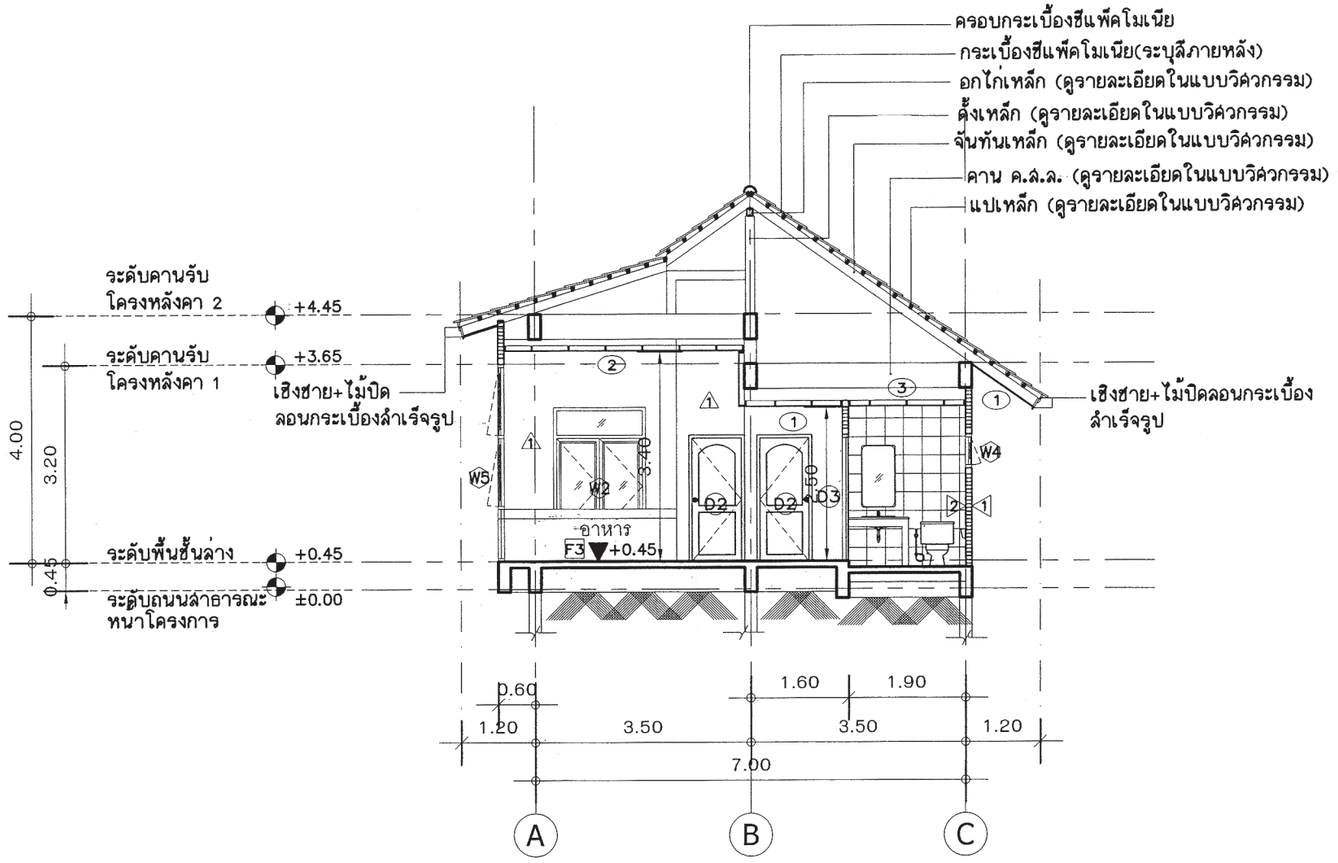

รูปตัด A-A

มาตราส่วน 1:50

สำนักการ โยธา
กรุงเทพมหานคร

โครงการ
แบบบ้านยิ้มเพื่อประชาชน ระยะที่ 3

ตามนโยบาย
ม.ร.ว. สุขุมพันธุ์ บริพัตร
ผู้ว่าราชการกรุงเทพมหานคร
นายจุมพล สำเภาพล
รองผู้ว่าราชการกรุงเทพมหานคร
นางนิ่นนาท ชลิตานนท์
ปลัดกรุงเทพมหานคร

ผู้อำนวยการสำนักการโยธา	
รองผู้อำนวยการสำนักการโยธา	
นายทวีศักดิ์ เลิศประพันธ์	
ผู้อำนวยการสำนักงานออกแบบ	
นายวัชรินทร์ บรรพต	
หัวหน้ากลุ่มงานสถาปัตยกรรม	
นายสินธุ์ชัย บุญปักษ์	
หัวหน้ากลุ่มงานวิศวกรรมอาคาร	
นายอธิยะ เมฆะกุล	
สถาปนิก	
นางสาวนวลสมร โกศลสมบัติ	ส.สถ.2414
วิศวกรโครงสร้าง	
นายนรเทพ ชูพูล	สย.7645
วิศวกรไฟฟ้า	
นายจรูญ มาสุขใจ	ภฟก.2457
วิศวกรสุขาภิบาล	
นายจิระสิทธิ์ ทิมสถิตย์	สย.8489
วิศวกรเครื่องกล	
นายช่างเขียนแบบ	
นายอัครชัย ศรีสองเมือง	

แบบ บ้านพักอาศัยชั้นเดียว
แบบที่ 020
ชื่อบ้าน จุฑามาศ

เจ้าของ

สถานที่

แบบแสดง
รูปตัด A-A

วันที่ :	เลขที่	รวม
ธันวาคม 2553	A-08	12

แผ่นที่	รวมแผ่น
08	21

FILE :

รายการแก้ไขแบบ
มิถุนายน 2557

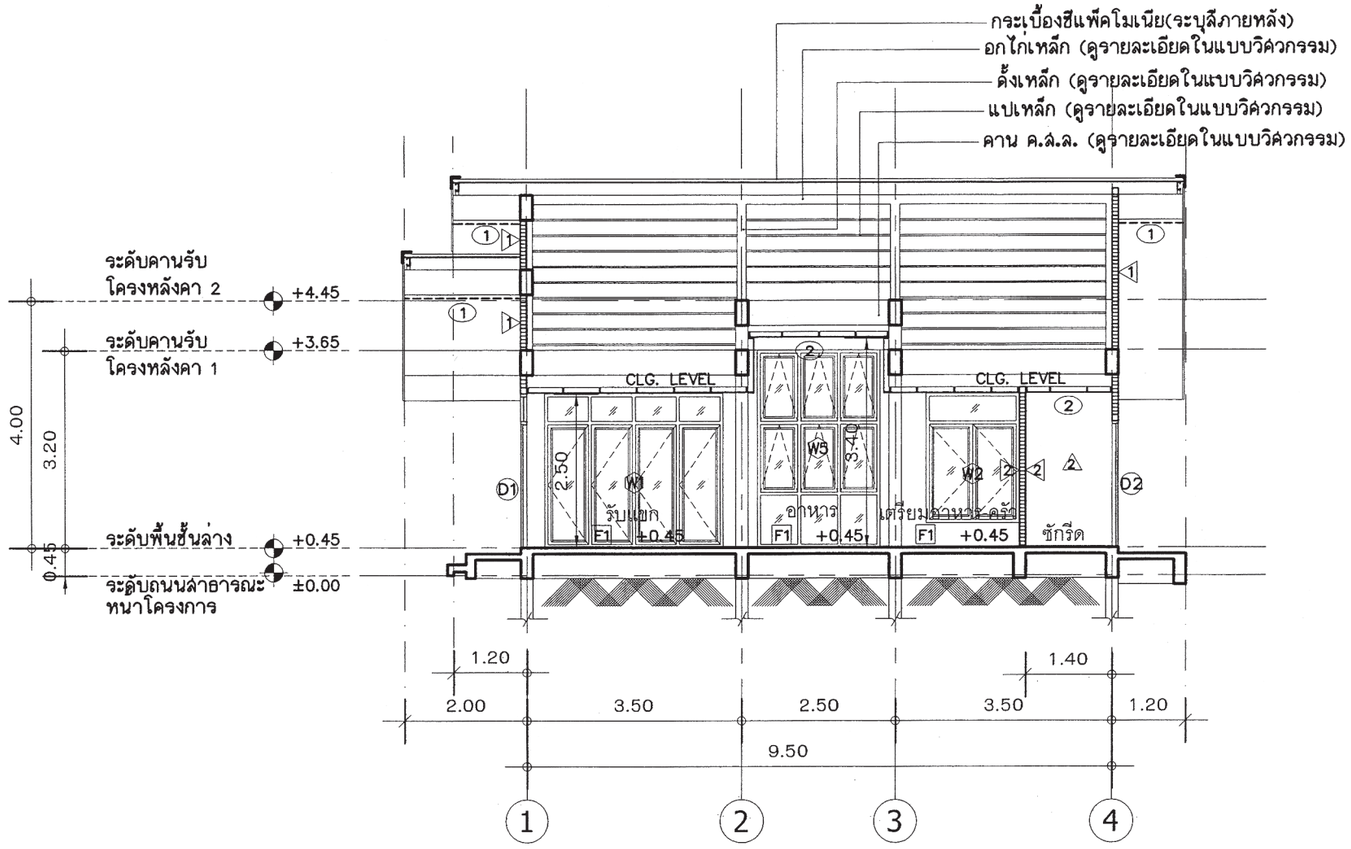

รูปตัด B-B

มาตราส่วน 1:50

สำนักการ โยธา
กรุงเทพมหานคร

โครงการ
แบบบ้านยิ้มเพื่อประชาชน ระยะที่ 3

ตามนโยบาย

ม.ร.ว. สุขุมพันธุ์ บริพัตร
ผู้ว่าราชการกรุงเทพมหานคร

นายจุมพล สำเภาพล
รองผู้ว่าราชการกรุงเทพมหานคร

นางนินนาท ชลิตานนท์
ปลัดกรุงเทพมหานคร

ผู้อำนวยการสำนักการโยธา	
รองผู้อำนวยการสำนักการโยธา	
นายทวิลักษ์ เลิศประพันธ์	
ผู้อำนวยการสำนักงานออกแบบ	
นายวัชรินทร์ บรรพต	
หัวหน้ากลุ่มงานสถาปัตยกรรม	
นายสินธุชัย บุญปักษ์	
หัวหน้ากลุ่มงานวิศวกรรมอาคาร	
นายอริยะ เมฆะกุล	
สถาปนิก	
นางสาวนวลสมร โกศลสมบัติ	ส.สถ.2414
วิศวกรโครงสร้าง	
นายนรเทพ ชูพูล	สย.7645
วิศวกรไฟฟ้า	
นายจรูญ มาสุขใจ	ภฟก.2457
วิศวกรสุขาภิบาล	
นายจิระสิทธิ์ ทิมสถิตย์	สย.8489
วิศวกรเครื่องกล	
นายช่างเขียนแบบ	
นายอัครชัย ศรีสองเมือง	

แบบ บ้านพักอาศัยชั้นเดียว
แบบที่ 020
ชื่อบ้าน จุฑามาศ

เจ้าของ

สถานที่

แบบแสดง
รูปตัด B-B

รับที่ :	เลขที่	รวม
ธันวาคม 2553	A-09	12

แผ่นที่	รวมแผ่น
09	21

FILE :

รายการแก้ไขแบบ
มิถุนายน 2557

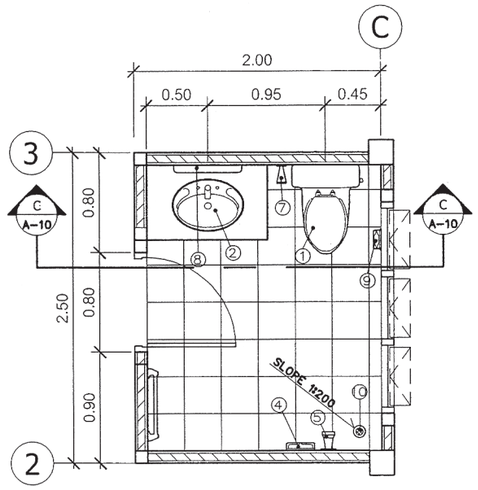

ขยายแปลนห้องน้ำ

มาตราส่วน 1:50

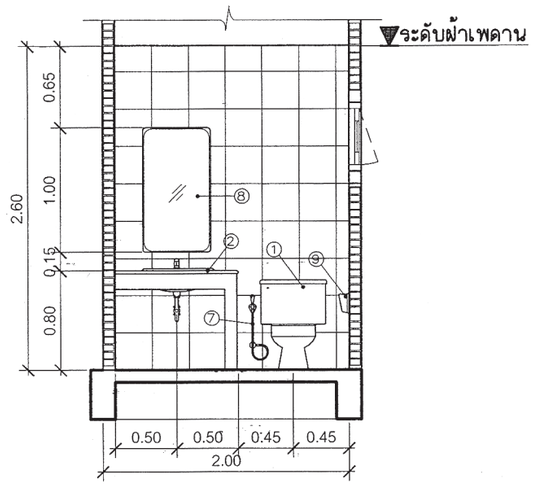

รูปตัดห้องน้ำ C-C

มาตราส่วน 1:50

รายละเอียดประกอบแบบสุขภัณฑ์

สัญญลักษณ์	รายการ
①	ชักโครกแบบนั่งราบ พร้อมอุปกรณ์ครบชุด
②	อ่างล้างหน้าชนิดฝังในเคาน์เตอร์ ค.ส.ล. ตามแบบ
③	อ่างล้างหน้าชนิดแขวนผนัง
④	ที่วางสบู่
⑤	ฝักบัวอาบน้ำสายอ่อน
⑥	ราวแขวนผ้า
⑦	สายชำระ
⑧	กระจกเงาอย่างดีแขวนผนัง
⑨	ที่ใส่กระดาษทิชชู่
⑩	รูระบายน้ำทิ้ง
หมายเหตุ	ระบุ ยี่ห้อ,รุ่น,ขนาด และสีภายหลัง

สำนักการ โยธา
กรุงเทพมหานคร

โครงการ

แบบบ้านยิ้มเพื่อประชาชน ระยะที่ 3

ตามนโยบาย

ม.ร.ว. สุขุมพันธุ์ บริพัตร
ผู้ว่าราชการกรุงเทพมหานคร

นายจุมพล สำเภาพล
รองผู้ว่าราชการกรุงเทพมหานคร

นางนิ่มนาท ชลิตานนท์
ปลัดกรุงเทพมหานคร

ผู้อำนวยการสำนักการโยธา	
รองผู้อำนวยการสำนักการโยธา	
นายทวิศักดิ์ เลิศประพันธ์	
ผู้อำนวยการสำนักงานออกแบบ	
นายวีรชินทร์ บรรพต	
หัวหน้ากลุ่มงานสถาปัตยกรรม	
นายสินธุชัย บุญปักษ์	
หัวหน้ากลุ่มงานวิศวกรรมอาคาร	
นายอริยะ เมฆะกูล	
สถาปนิก	
นางสาวนวลสมร โกศลสมบัติ	ส.สถ.2414
วิศวกรโครงสร้าง	
นายนรเทพ ชูพูล	สย.7645
วิศวกรไฟฟ้า	
นายจรูญ มาสุขใจ	ภฟก.2457
วิศวกรสุขาภิบาล	
นายจิระสิทธิ์ ทิมลลิตย์	สย.8489
วิศวกรเครื่องกล	
นายช่างเขียนแบบ	
นายอัครชัย ศรีสองเมือง	

แบบ **บ้านพักอาศัยชั้นเดียว**
แบบที่ **020**
ชื่อบ้าน **จุฑามาศ**

เจ้าของ

สถานที่

แบบแสดง
แบบขยายห้องน้ำ

วันที่ :	เลขที่	รวม
ธันวาคม 2553	A-10	12

แผ่นที่	รวมแผ่น
10	21

FILE :

รายการแก้ไขแบบ

มิถุนายน 2557

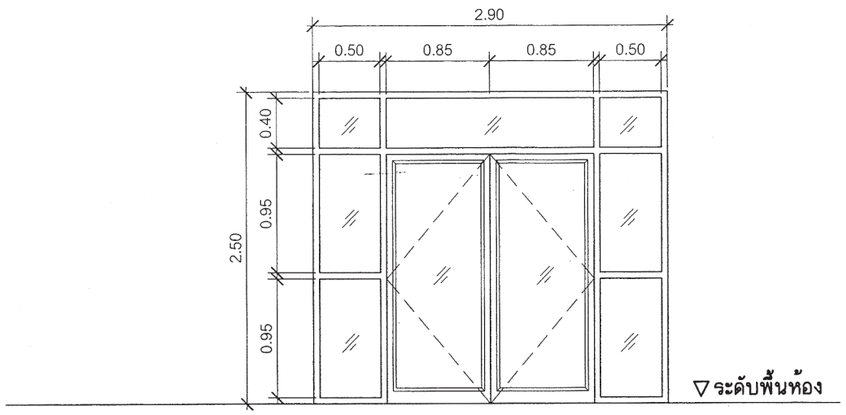

สัญลักษณ์	D1
ลักษณะบาน	ประตูบานเปิดคู่
วงกบ	ไม้เนื้อแข็ง 2″x5″ทำสีขาว
กรอบบาน	ไม้เนื้อแข็งทำสีขาว
ลูกฟัก	กระจกใสเขียวตัดแสง หนา 6 ม.ม.
หมายเหตุ	ติดตั้งอุปกรณ์ประกอบบานครบชุด

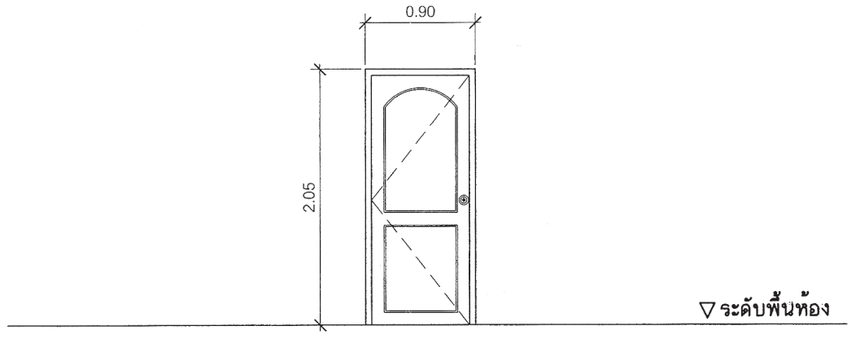

สัญลักษณ์	D2
ลักษณะบาน	ประตูบานเปิดเดี่ยว
วงกบ	ไม้เนื้อแข็ง 2″x5″ทำสีขาว
กรอบบาน	บานประตู HDF
ลูกฟัก	HDF
หมายเหตุ	ติดตั้งอุปกรณ์ประกอบบานครบชุด

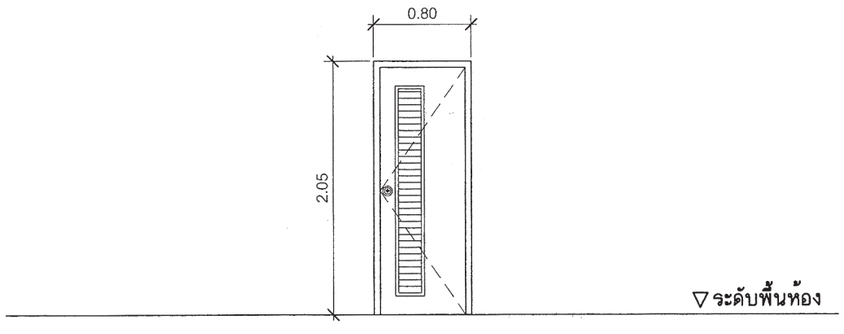

สัญลักษณ์	D3
ลักษณะบาน	ประตูบานเปิดเดี่ยว
วงกบ	ไม้เนื้อแข็ง 2″x5″ทำสีขาว
กรอบบาน	ไม้เนื้อแข็งทำสีขาว
ลูกฟัก	ไม้เนื้อแข็งพร้อมเกล็ดระบายอากาศทำสีขาว
หมายเหตุ	ติดตั้งอุปกรณ์ประกอบบานครบชุด

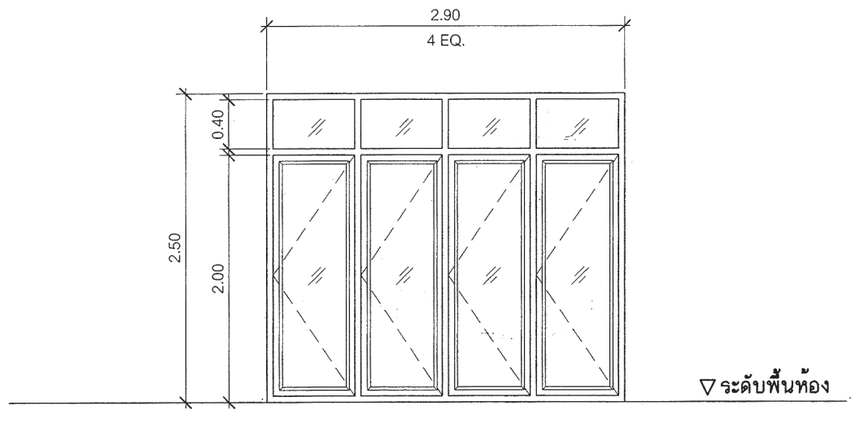

สัญลักษณ์	W1
ลักษณะบาน	หน้าต่างบานเปิด
วงกบ	อลูมิเนียมเคลือบสีขาว
กรอบบาน	อลูมิเนียมเคลือบสีขาว
ลูกฟัก	กระจกฝ้าหนา 6 ม.ม.
หมายเหตุ	ติดตั้งอุปกรณ์ประกอบบานครบชุด

สำนักการ โยธา
กรุงเทพมหานคร

โครงการ
แบบบ้านยิ้มเพื่อประชาชน ระยะที่ 3

ตามนโยบาย
ม.ร.ว. สุขุมพันธุ์ บริพัตร
ผู้ว่าราชการกรุงเทพมหานคร
นายจุมพล สำเภาพล
รองผู้ว่าราชการกรุงเทพมหานคร
นางนินนาท ชลิตานนท์
ปลัดกรุงเทพมหานคร

ผู้อำนวยการสำนักการโยธา	
รองผู้อำนวยการสำนักการโยธา	
นายทวีศักดิ์ เลิศประพันธ์	
ผู้อำนวยการสำนักงานออกแบบ	
นายวีรินทร์ บรรพต	
หัวหน้ากลุ่มงานสถาปัตยกรรม	
นายสินธุ์ชัย บุญปักษ์	
หัวหน้ากลุ่มงานวิศวกรรมอาคาร	
นายอริยะ เมฆะกูล	
สถาปนิก	
นางสาวนวลสมร โกศลสมบัติ	ส.สถ.2414
วิศวกรโครงสร้าง	
นายนรเทพ ชูพูล	สย.7645
วิศวกรไฟฟ้า	
นายจรูญ มาสุขใจ	ภฟก.2457
วิศวกรสุขาภิบาล	
นายจิระสิทธิ์ ทิมสถิตย์	สย.8489
วิศวกรเครื่องกล	
นายช่างเขียนแบบ	
นายอัครชัย ศรีสองเมือง	

แบบ บ้านพักอาศัยชั้นเดียว
แบบที่ 020
ชื่อบ้าน จุฑามาศ

เจ้าของ

สถานที่

แบบแสดง
แบบขยายประตู

วันที่ :	แผ่นที่	รวม
ธันวาคม 2553	A-11	12

แผ่นที่	รวมแผ่น
11	21

FILE :

รายการแก้ไขแบบ
มิถุนายน 2557

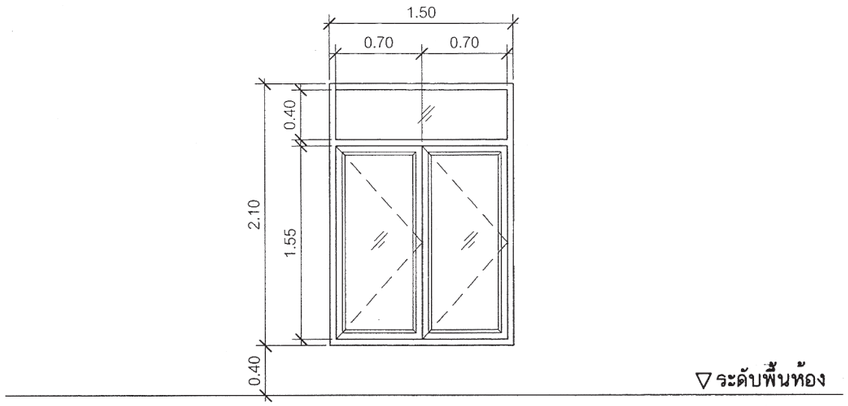

ลัญลักษณ์	W2
ลักษณะบาน	หน้าต่างบานเปิด
วงกบ	อลูมิเนียมเคลือบสีขาว
กรอบบาน	อลูมิเนียมเคลือบสีขาว
ลูกฟัก	กระจกใสเขียวตัดแสง หนา 6 ม.ม.
หมายเหตุ	ติดตั้งอุปกรณ์ประกอบบานครบชุด

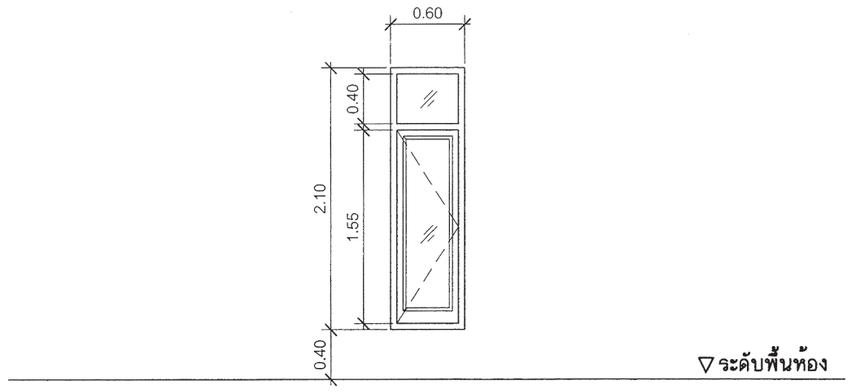

ลัญลักษณ์	W3
ลักษณะบาน	หน้าต่างบานเปิด
วงกบ	อลูมิเนียมเคลือบสีขาว
กรอบบาน	อลูมิเนียมเคลือบสีขาว
ลูกฟัก	กระจกใสเขียวตัดแสง หนา 6 ม.ม.
หมายเหตุ	ติดตั้งอุปกรณ์ประกอบบานครบชุด

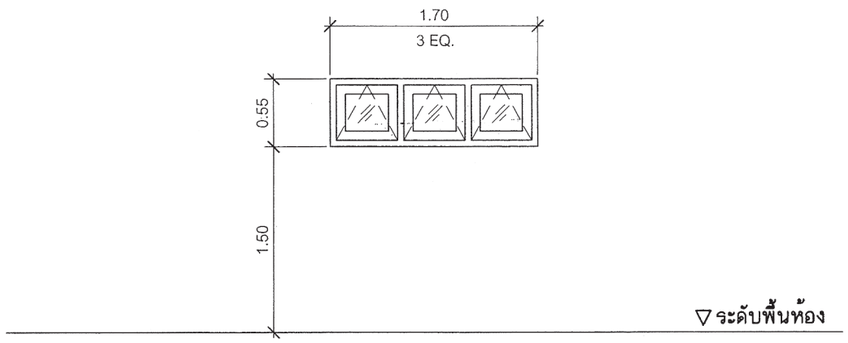

ลัญลักษณ์	W4
ลักษณะบาน	หน้าต่างบานกระทุ้ง
วงกบ	อลูมิเนียมเคลือบสีขาว
กรอบบาน	อลูมิเนียมเคลือบสีขาว
ลูกฟัก	กระจกใสเขียวตัดแสง หนา 6 ม.ม.
หมายเหตุ	ติดตั้งอุปกรณ์ประกอบบานครบชุด

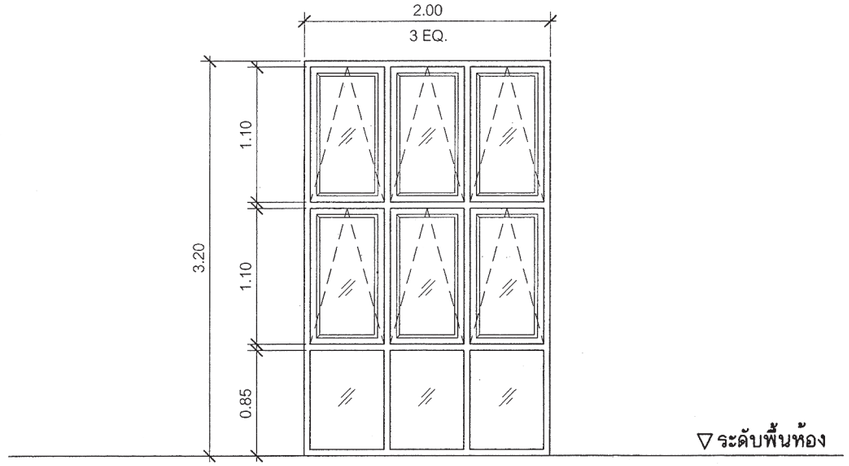

ลัญลักษณ์	W5
ลักษณะบาน	หน้าต่างบานกระทุ้ง+ช่องกระจก
วงกบ	อลูมิเนียมเคลือบสีขาว
กรอบบาน	อลูมิเนียมเคลือบสีขาว
ลูกฟัก	กระจกฝ้าหนา 6 ม.ม.
หมายเหตุ	ติดตั้งอุปกรณ์ประกอบบานครบชุด

สำนักการ โยธา
กรุงเทพมหานคร

โครงการ
แบบบ้านยิ้มเพื่อประชาชน ระยะที่ 3

ตามนโยบาย
ม.ร.ว. สุขุมพันธุ์ บริพัตร
ผู้ว่าราชการกรุงเทพมหานคร
นายจุมพล สำเภาพล
รองผู้ว่าราชการกรุงเทพมหานคร
นางนินนาท ชลิตานนท์
ปลัดกรุงเทพมหานคร

ผู้อำนวยการสำนักการโยธา	
รองผู้อำนวยการสำนักการโยธา	
นายทวีศักดิ์ เลิศประพันธ์	
ผู้อำนวยการสำนักงานออกแบบ	
นายวีชรินทร์ บรรพต	
หัวหน้ากลุ่มงานสถาปัตยกรรม	
นายสินธุ์ชัย บุญปักษ์	
หัวหน้ากลุ่มงานวิศวกรรมอาคาร	
นายอธิยะ เมฆะกุล	
สถาปนิก	
นางสาวนวลสมร โกศลสมบัติ	ส.สถ.2414
วิศวกรโครงสร้าง	
นายนรเทพ ชูพูล	สย.7645
วิศวกรไฟฟ้า	
นายจรูญ มาสุขใจ	ภฟก.2457
วิศวกรสุขาภิบาล	
นายจิระสิทธิ์ ทิมสดิตย์	สย.8489
วิศวกรเครื่องกล	
นายช่างเขียนแบบ	
นายอัครชัย ศรีสองเมือง	

แบบ บ้านพักอาศัยชั้นเดียว
แบบที่ 020
ชื่อบ้าน จุฑามาศ

เจ้าของ

สถานที่

แบบแสดง
แบบขยายหน้าต่าง

วันที่ :	เลขที่	รวม
ธันวาคม 2553	A-12	12

แผ่นที่	รวมแผ่น
12	21

FILE :

รายการแก้ไขแบบ
มิถุนายน 2557

รายการประกอบแบบด้านวิศวกรรมโยธา

1. ซิเมนต์

1.1 ส่วนผสมของโครงสร้างคอนกรีตเสริมเหล็กทั้งหมดต้องใช้ PORTLAND CEMENT ประเภทที่ 1 ที่มีคุณสมบัติตามมาตรฐานผลิตภัณฑ์อุตสาหกรรมเท่านั้น

1.2 ถ้าไม่ได้ระบุเป็นอย่างอื่น ต้องมีส่วนผสมของซิเมนต์ไม่น้อยกว่า325กิโลกรัมต่อคอนกรีต1 ลูกบาศก์เมตร

2. คอนกรีต

2.1 คอนกรีตที่ใช้สำหรับงานโครงสร้างของอาคารเช่นเสาเข็ม , ฐานราก , เสา และพื้น ฯลฯ ต้องมีกำลังอัดประลัยไม่น้อยกว่า 180ksc เมื่ออายุ 28วัน โดยทดสอบจากแท่งคอนกรีตตัวอย่างรูปทรงกระบอก 150x300มม

2.2 ADMIXTURE ที่ใช้ต้องมีคุณสมบัติตาม ASTM หรือ BS

3. งานเหล็ก

3.1 คุณสมบัติของเหล็กเสริมคอนกรีต มีดังนี้

ขนาดเหล็กเสริม mm.	ชั้นคุณภาพ	มาตรฐาน	หมายเหตุ
RB6 , RB9 DB12 ขึ้นไป	SR-24 SD-40	มอก. 20-2543 มอก. 24-2548	

3.2 เหล็กรูปพรรณ , เหล็กกลวงสำหรับก่อสร้าง

3.2.1 เหล็กรูปพรรณที่จะใช้ต้องมีคุณสมบัติตาม มอก. 1227-2539 , มอก. 1228-2549 หรือ JIS เหล็กกลวงที่ใช้ต้องมีคุณสมบัติตาม มอก. 107-2533 หรือ JIS และเหล็กรูปพรรณเชื่อมประกอบจะต้องมีคุณสมบัติตาม มอก. 1303-2538

3.2.2 เหล็กรูปพรรณทั้งหมดต้องเป็นของใหม่ ไม่เคยใช้งานมาก่อน ตรงไม่บิดเบี้ยว ไม่มีรอยตำหนิ ไม่มีสนิมกร่อน ไม่เปื้อนสี หรือน้ำมัน

3.2.3 การต่อเหล็กรูปพรรณ ถ้าไม่จำเป็นจริงๆแล้วห้ามต่อ ในกรณีที่มีการต่อเหล็ก รอยต่อของเหล็กต้องมีกำลังมากกว่าหรือเท่ากับเหล็กที่ไม่มีรอยต่อ การต่อให้ต่อจุดเดียวเท่านั้น และการต่อให้เป็นไปตามมาตรฐาน AISC

3.2.4 การประกอบการติดตั้ง ให้ดำเนินการตามมาตรฐาน AISC หรือตามมาตรฐานสำหรับอาคารเหล็กรูปพรรณของ วสท. ที่ 1015-40

3.2.5 ผู้รับจ้างจะต้องทำ ค้ำยัน ยึดโครง ให้เพียงพอเพื่อยึดโครงสร้างให้แน่นหนาอยู่ในแนวและตำแหน่งที่ต้องการ

3.2.6 องค์อาคารที่วางทาบหรือต่อเชื่อมจะต้องวางให้แนบสนิทเต็มหน้า

3.2.7 การเชื่อมต่อทั้งหมดให้ใช้วิธีเชื่อมด้วยไฟฟ้าการ (ELECTRLC ARC WELDING) โดยตลอดผิวหน้าสัมผัสการเชื่อมให้เป็นไปตามมาตรฐาน AWS ขนาดของรอยเชื่อมต้องไม่น้อยกว่าความหนาของแผ่นเหล็ก

3.2.8 ถ้าไม่ได้กำหนดให้เป็นอย่างอื่น รอยต่อระหว่างชิ้นส่วนเหล็กต่างๆ ให้ใช้วิธีเชื่อมตะเข็บตลอดแนวชน

3.2.9 ผิวหน้าที่จะทำการเชื่อม ต้องสะอาดปราศจากสะเก็ดร่อน สนิมกรัน ไขมัน สี หรือสิ่งแปลกปลอมอื่นใด

3.2.10 ลวดเชื่อมต้องมีคุณสมบัติตาม มอก. หรือ AWS หรือ AISC

3.2.11 ให้ทาด้วยสีกันสนิมไม่น้อยกว่า 2 ชั้น คุณภาพเทียบเท่า RUST O-LEAM , JOTAN , SIKKENS

4. เสาเข็ม

4.1 เสาเข็มคอนกรีตอัดแรง เป็นเสาเข็มของ MP , GPS , GEL , CPM , T-COM หรือเทียบเท่า หรือเสาเข็มเจาะ(ตามแบบแสดง)

- เสาเข็มคอนกรีตอัดแรง ขนาด ⊙ -0.15x0.15ม
- เสาเข็มคอนกรีตอัดแรง ขนาด I-0.18x0.18ม พื้นที่หน้าตัดไม่น้อยกว่า 253 ตร.ซม
- เสาเข็มคอนกรีตอัดแรง ขนาด I-0.22x0.22ม พื้นที่หน้าตัดไม่น้อยกว่า 351 ตร.ซม
- เสาเข็มคอนกรีตอัดแรง ขนาด I-0.26x0.26ม พื้นที่หน้าตัดไม่น้อยกว่า 455 ตร.ซม
- เสาเข็มเจาะ ขนาด ø0.35 ม

4.2 กำลังรับน้ำหนักบรรทุกและความยาวเสาเข็มให้พิจารณาตามแบบรายละเอียด โดยความยาวเสาเข็มที่แท้จริง ณ ตำแหน่งที่ตั้งโครงการ อาจมีการเปลี่ยนแปลง แต่ทั้งนี้ให้กำหนดและตรวจสอบอีกครั้งโดยวิศวกรผู้ควบคุมงาน โดยเสาเข็มจะต้องมีกำลังรับน้ำหนักบรรทุกได้ไม่น้อยกว่าที่กำหนดตามแบบ

5. ระบบกันซึม

5.1 รายละเอียดและคุณสมบัติ

ส่วนของอาคาร	ชนิดและผลิตภัณฑ์	ผลิตภัณฑ์คุณภาพเทียบเท่า
- หลังคา ค.ส.ล - ห้องน้ำ	น้ำยาเคมีแบบกันซึม	BRUSHBOND ของ FOSROC LANKO 225 ของ DAVCO

6. ทั่วไปและการเตรียมงาน

6.1 รายการประกอบแบบอื่นใดที่ไม่ได้กำหนดไว้ให้ถือปฏิบัติตาม บทกำหนดทั่วไปสำหรับการก่อสร้างอาคารคอนกรีตเสริมเหล็กของ วสท. เป็นเกณฑ์

6.2 เนื่องจากคุณสมบัติของดินในกรุงเทพมหานคร แต่ละพื้นที่เขตมีความแตกต่างกันในด้านความสามารถในการรับน้ำหนักบรรทุกและมีระดับความลึกของชั้นทรายที่แตกต่างกัน ฉะนั้นก่อนทำการก่อสร้างเจ้าของอาคารและผู้รับจ้างต้องตรวจสอบความเหมาะสมของความยาวเสาเข็ม เพื่อให้มีค่าการรับน้ำหนักบรรทุกของเสาเข็มได้ไม่น้อยกว่าแบบที่กำหนดไว้

6.3 หากมีอุปสรรคในการเข้าพื้นที่ก่อสร้าง อันจะทำให้เกิดผลกระทบความเดือดร้อนรำคาญ และเกิดความเสียหายจากการใช้เสาเข็มตอกกับอาคารข้างเคียง ให้สามารถใช้เสาเข็มเจาะเทียบเคียงความสามารถในการรับน้ำหนักบรรทุกได้

สำนักการ โยธา
กรุงเทพมหานคร

โครงการ
แบบบ้านยิ้มเพื่อประชาชน ระยะที่ 3

ตามนโยบาย
ม.ร.ว. สุขุมพันธุ์ บริพัตร
ผู้ว่าราชการกรุงเทพมหานคร
นายจุมพล สำเภาพล
รองผู้ว่าราชการกรุงเทพมหานคร
นางนินนาท ชลิตานนท์
ปลัดกรุงเทพมหานคร

ผู้อำนวยการสำนักการโยธา
รองผู้อำนวยการสำนักการโยธา
นายทวีศักดิ์ เลิศประพันธ์
ผู้อำนวยการสำนักงานออกแบบ
นายวัชรินทร์ บรรพต
หัวหน้ากลุ่มงานสถาปัตยกรรม
นายสินธุ์ชัย บุญปักษ์
หัวหน้ากลุ่มงานวิศวกรรมอาคาร
นายอริยะ เมฆะกุล
สถาปนิก
นางสาวนวลสมร โกศลสมบัติ ส.สถ.2414
วิศวกรโครงสร้าง
นายนรเทพ ชูทูล สย.7645
วิศวกรไฟฟ้า
นายจรูญ มาสุขใจ ภฟก.2547
วิศวกรสุขาภิบาล
นายจีระสิทธิ์ ทิมสถิตย์ สย.8489
วิศวกรเครื่องกล
นายช่างเขียนแบบ
นางสาวช่อผกา ยักพันธ์

แบบ บ้านพักอาศัย 1 ชั้น
แบบที่ 020
ชื่อบ้าน จุฑามาศ
เจ้าของ
สถานที่

แบบแสดง
รายการประกอบแบบโครงสร้าง

วันที่ :	เลขที่	รวม
30 พฤษภาคม 2557	S-01	4

แผ่นที่	รวมแผ่น
13	21

FILE :
รายการแก้ไขแบบ

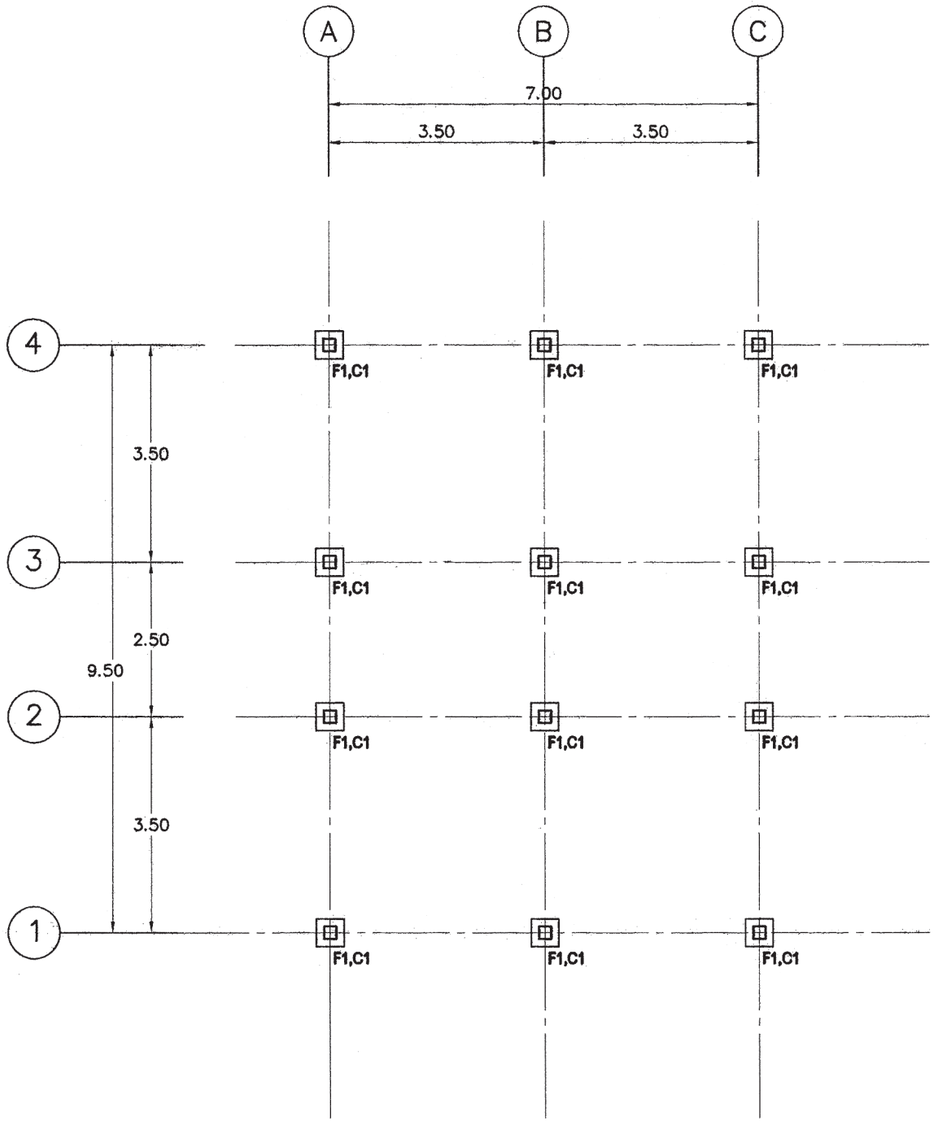

แปลนตำแหน่งฐานราก

มาตารส่วน 1 : 100

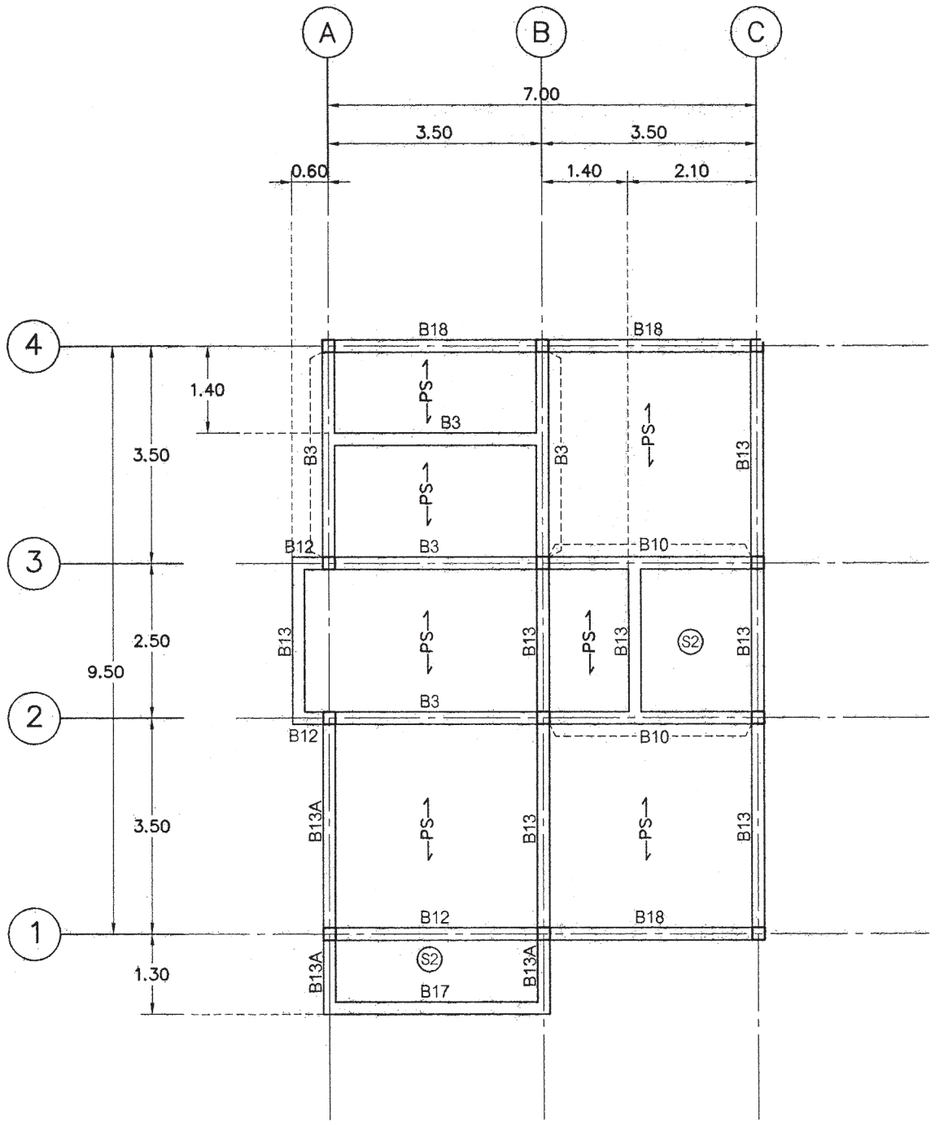

แปลนคาน - พื้นชั้นล่าง

มาตารส่วน 1 : 100

สำนักการ โยธา
กรุงเทพมหานคร

โครงการ

แบบบ้านยิ้มเพื่อประชาชน ระยะที่ 3

ตามนโยบาย

ม.ร.ว. สุขุมพันธุ์ บริพัตร
ผู้ว่าราชการกรุงเทพมหานคร

นายจุมพล สำเภาพล
รองผู้ว่าราชการกรุงเทพมหานคร

นางนินนาท ชลิตานนท์
ปลัดกรุงเทพมหานคร

ผู้อำนวยการสำนักการโยธา

รองผู้อำนวยการสำนักการโยธา
นายทวีศักดิ์ เลิศประพันธ์

ผู้อำนวยการสำนักงานออกแบบ
นายวัชรินทร์ บรรพต

หัวหน้ากลุ่มงานสถาปัตยกรรม
นายสินธุ์ชัย บุญปักษ์

หัวหน้ากลุ่มงานวิศวกรรมอาคาร
นายอริยะ เมฆะกุล

สถาปนิก
นางสาวนวลสมร โกศลสมบัติ ส.สถ.2414

วิศวกรโครงสร้าง
นายนรเทพ ชูพูล สย.7645

วิศวกรไฟฟ้า
นายจรูญ มาสุขใจ ภฟก.2547

วิศวกรสุขาภิบาล
นายจีระสิทธิ์ ทิมสถิตย์ สย.8489

วิศวกรเครื่องกล

นายช่างเขียนแบบ
นางสาวช่อผกา ยักพันธ์

แบบ บ้านพักอาศัย 1 ชั้น
แบบที่ 020
ชื่อบ้าน จุฑามาศ

เจ้าของ

สถานที่

แบบแสดง
แปลนตำแหน่งฐานราก
แปลนคาน – พื้นชั้นล่าง

วันที่ :	เลขที่	รวม
30 พฤษภาคม 2557	S–02	4

แผ่นที่	รวมแผ่น
14	21

FILE :

รายการแก้ไขแบบ

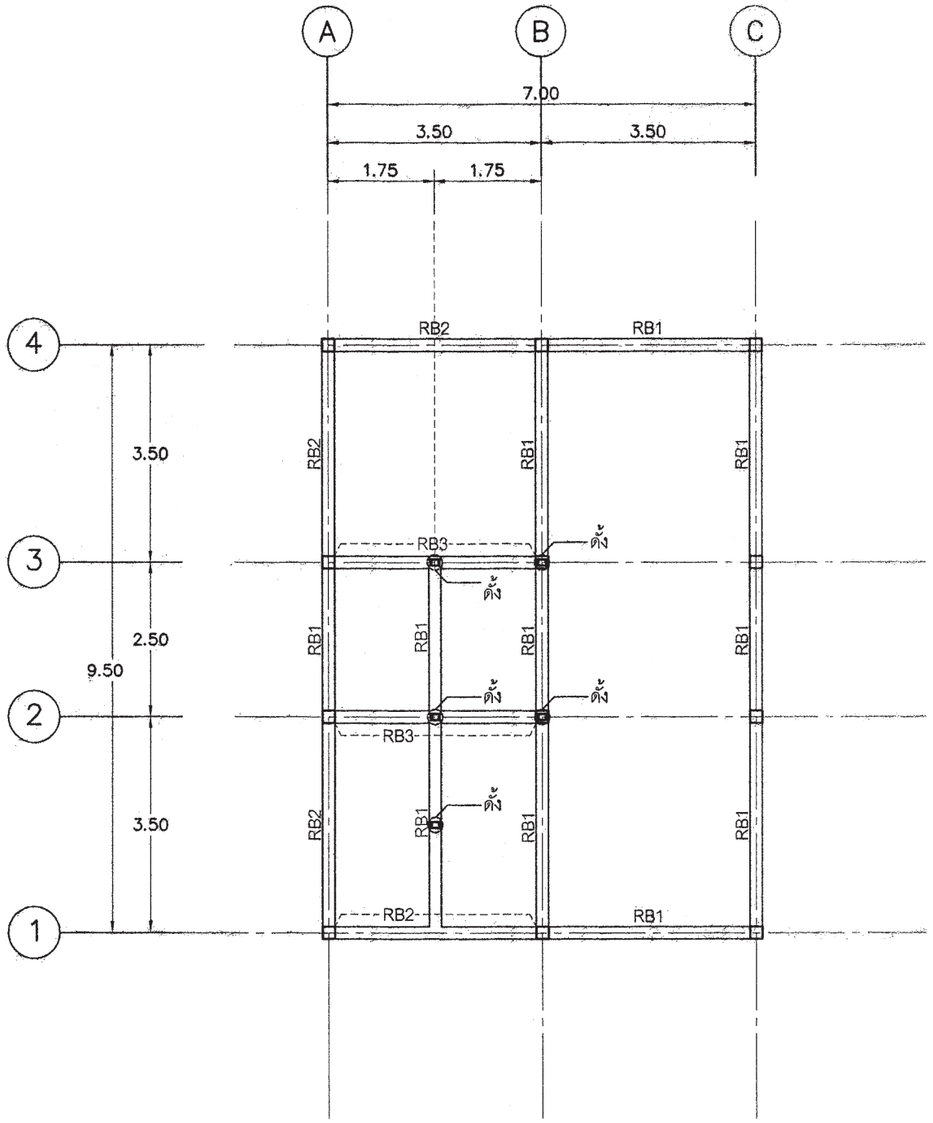

แปลนคานหลังคา

มาตารส่วน 1 : 100

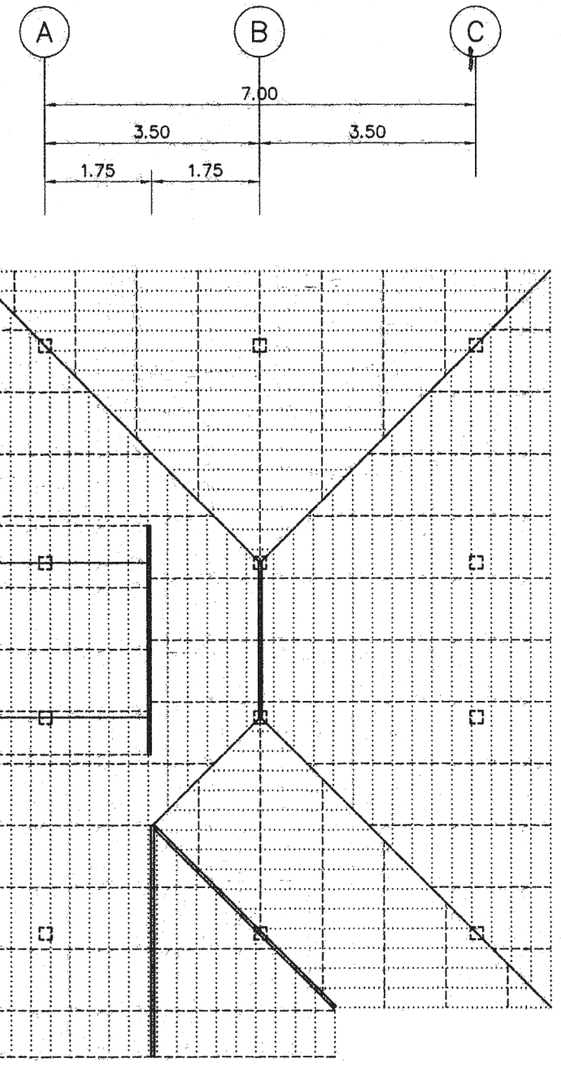

แปลนโครงสร้างหลังคา

มาตารส่วน 1 : 100

	ดั้งเหล็ก	= 2 [-125x50x20x3.2mm.
	อกไก่เหล็ก	= 2 [-125x50x20x3.2mm.
	ตะเข็บสันเหล็ก	= 2 [-125x50x20x3.2mm.
	ตะเข็บรางเหล็ก	= 2 [-125x50x20x3.2mm.
	จันทันเหล็ก	= [100x50x20x2.3mm. @ 1.00m.
	แปเหล็ก	= 25 x 25 x 1.6mm. @0.32-0.34m.

สำนักการ โยธา
กรุงเทพมหานคร

โครงการ

แบบบ้านยิ้มเพื่อประชาชน ระยะที่ 3

ตามนโยบาย

ม.ร.ว. สุขุมพันธุ์ บริพัตร
ผู้ว่าราชการกรุงเทพมหานคร

นายจุมพล สำเภาพล
รองผู้ว่าราชการกรุงเทพมหานคร

นางนินนาท ชลิตานนท์
ปลัดกรุงเทพมหานคร

ผู้อำนวยการสำนักการโยธา	
รองผู้อำนวยการสำนักการโยธา	
นายทวิศักดิ์ เลิศประพันธ์	
ผู้อำนวยการสำนักงานออกแบบ	
นายรังสินทร์ บรรพต	
หัวหน้ากลุ่มงานสถาปัตยกรรม	
นายสินธุชัย บุญปักษ์	
หัวหน้ากลุ่มงานวิศวกรรมอาคาร	
นายอริยะ เมฆะฤต	
สถาปนิก	
นางสาวนวลสมร โกศลสมบัติ ส.สถ.2414	
วิศวกรโครงสร้าง	
นายนรเทพ ชูชุด สย.7645	
วิศวกรไฟฟ้า	
นายจรูญ มาสุธโค ภพ.2547	
วิศวกรสุขาภิบาล	
นายศิระสิทธิ์ ทิมสถิตย์ สย.8489	
วิศวกรเครื่องกล	
นายช่างเขียนแบบ	
นางสาวชลนภา ยักษ์พันธ์	

แบบ	บ้านพักอาศัย 1 ชั้น
แบบที่	020
ชื่อบ้าน	จุฬามาศ
เจ้าของ	
สถานที่	

แบบแสดง

วันที่ :	เลขที่	รวม
30 พฤษภาคม 2557	S-03	4

แผ่นที่	รวมแผ่น
15	21

FILE :

รายการแก้ไขแบบ

พื้นชั้นล่าง - หลังคา	↑
ตอม่อ - พื้นชั้นล่าง	0.20 / 0.20 / 4-DB12mm. Stirø6mm.@0.15m.
FLOOR / COLUMN	C1

หมายเหตุ

กรณีใช้ฐานราก เสาเข็มเจาะแทนฐานรากเสาเข็มตอก ให้ใช้เทียบดังนี้ F1=F1A

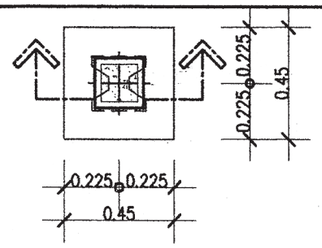

แบบขยาย F1

มาตราส่วน 1 : 25

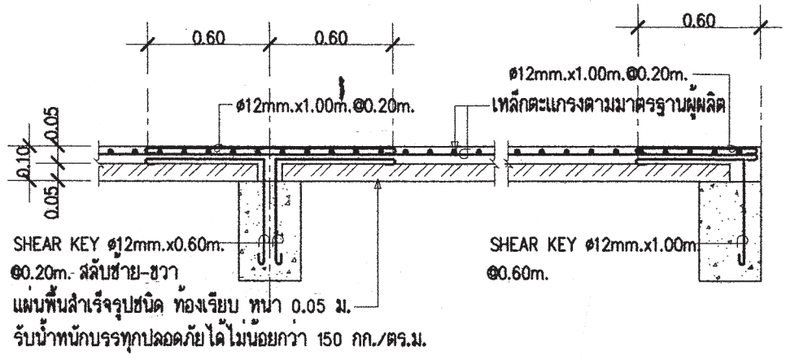

DETAIL PS

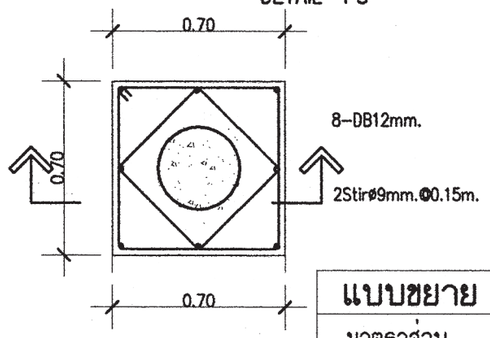

แบบขยาย F1

มาตราส่วน 1 : 25

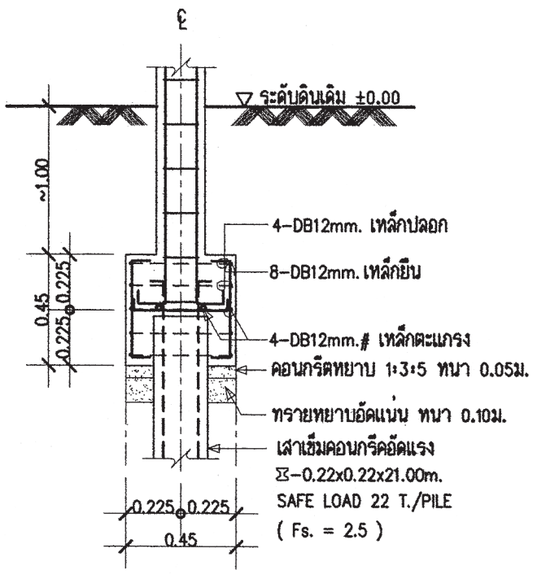

รูปตัด F1

มาตราส่วน 1 : 25

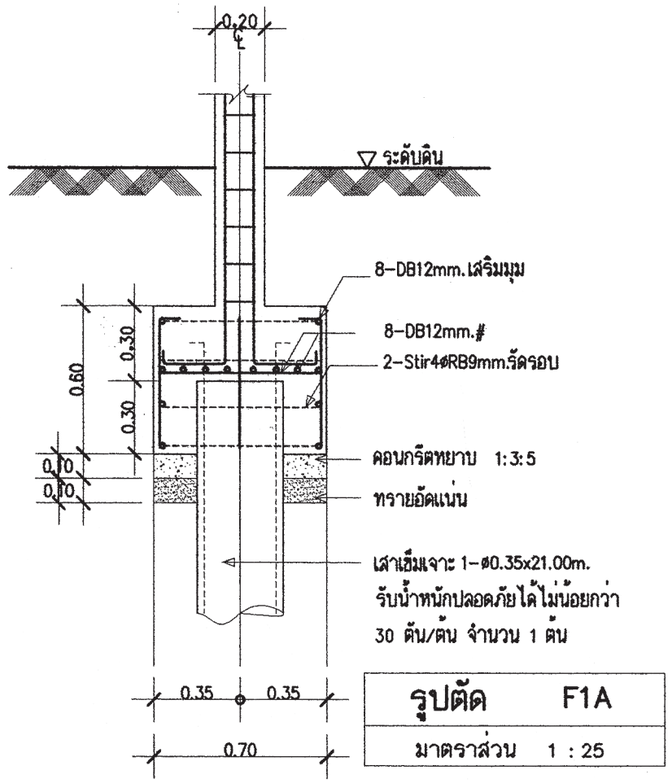

รูปตัด F1A

มาตราส่วน 1 : 25

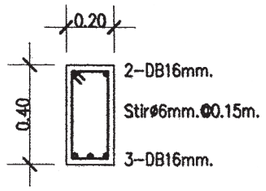

DETAIL B3

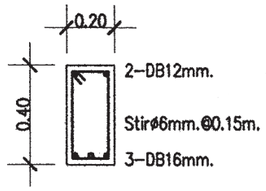

DETAIL B10 , RB3

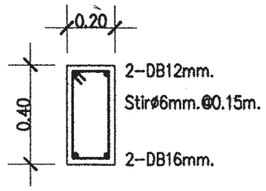

DETAIL B18

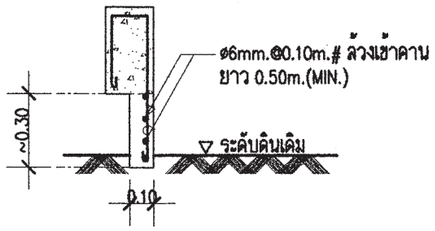

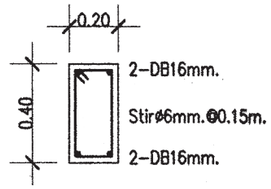

DETAIL B12,RB2

DETAIL ครีบ ค.ส.ล.

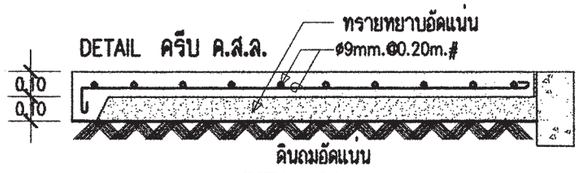

DETAIL GS

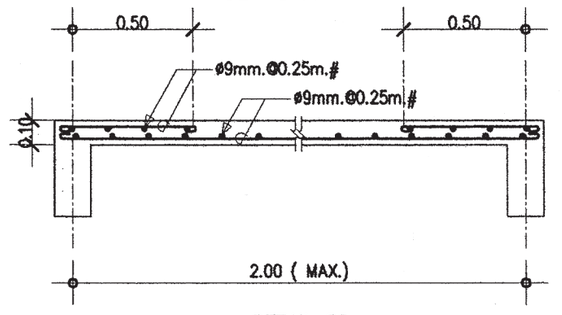

DETAIL S2

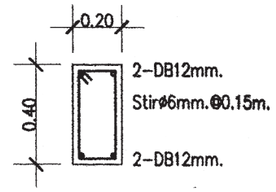

DETAIL B13 , RB1

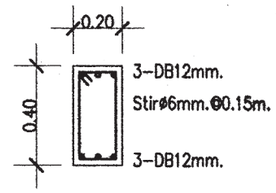

DETAIL B13A

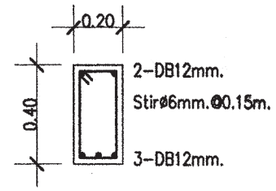

DETAIL B17

สำนักการ โยธา
กรุงเทพมหานคร

โครงการ

แบบบ้านยิ้มเพื่อประชาชน ระยะที่ 3

ตามนโยบาย

ม.ร.ว. สุขุมพันธุ์ บริพัตร
ผู้ว่าราชการกรุงเทพมหานคร

นายจุมพล สำเภาพล
รองผู้ว่าราชการกรุงเทพมหานคร

นางนินนาท ชลิตานนท์
ปลัดกรุงเทพมหานคร

ผู้อำนวยการสำนักการโยธา	
รองผู้อำนวยการสำนักการโยธา	
นายทวีศักดิ์ เลิศประพันธ์	
ผู้อำนวยการสำนักงานออกแบบ	
นายวัชรินทร์ บรรพต	
หัวหน้ากลุ่มงานสถาปัตยกรรม	
นายสินธุ์ชัย บุญปักษ์	
หัวหน้ากลุ่มงานวิศวกรรมอาคาร	
นายอริยะ เมฆะกุล	
สถาปนิก	
นางสาวนวลสมร โกศลสมบัติ ส.สถ.2414	
วิศวกรโครงสร้าง	
นายนรเทพ ชูหุล สย.7645	
วิศวกรไฟฟ้า	
นายจรูญ มาสุขใจ ภฟก.2547	
วิศวกรสุขาภิบาล	
นายจีระสิทธิ์ หิมสถิตย์ สย.8489	
วิศวกรเครื่องกล	
นายช่างเขียนแบบ	
นางสาวช่อผกา ยักพันธ์	

แบบ	บ้านพักอาศัย 1 ชั้น
แบบที่	020
ชื่อบ้าน	จุฑามาศ
เจ้าของ	
สถานที่	
แบบแสดง	แบบขยายโครงสร้าง 1

วันที่ :	เลขที่	รวม
30 พฤษภาคม 2557	S-04	4

แผ่นที่	รวมแผ่น
16	21

FILE :

รายการแก้ไขแบบ

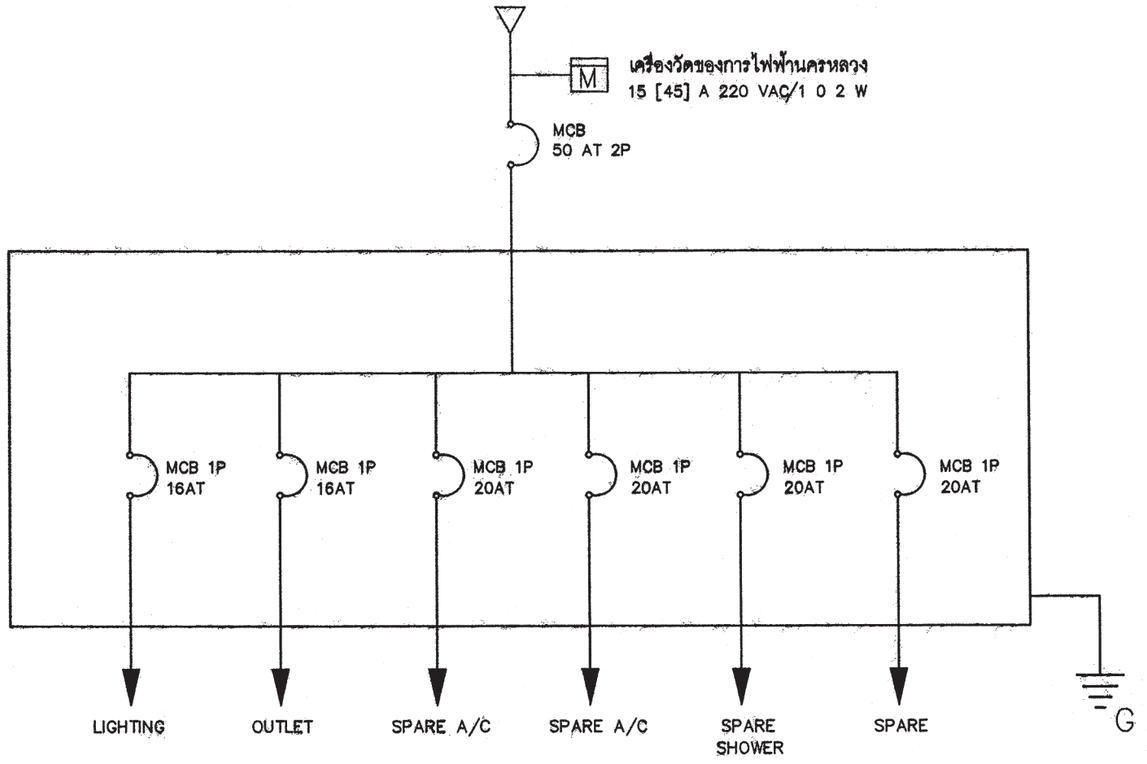

SINGLE LINE DIAGRAM

สัญลักษณ์ระบบไฟฟ้า

○	โคม DOWNLIGHT 1x11 W
◎	โคมกลมหลอด ฟลูออเรสเซนต์ 1x32 W พร้อมฝาครอบสีใส
▭	ดวงโคมหลอด ฟลูออเรสเซนต์ 1x18 W พร้อมฝาครอบสีใส
S	สวิตช์ไฟฟ้าแบบธรรมดา
S_3	สวิตช์ไฟฟ้าแบบ 3ทาง
⊖	เต้ารับไฟฟ้าแบบมีสายดิน
TV	เต้ารับทีวี
⏃	เต้ารับโทรศัพท์
Ⓙ	กล่องต่อสายไฟ
▰	แผงจ่ายไฟ
MCB	MINIATURE CIRCUIT BREAKER

รายการระบบงานไฟฟ้า

- แผงจ่ายไฟเป็นกล่องเหล็ก
- สายไฟตามมาตรฐานอุตสาหกรรม
- เต้ารับไฟฟ้าแบบมีสายดิน
- สวิตช์ไฟฟ้าแบบธรรมดา และ สามทาง
- สายเมนวงจรย่อยขนาด 4 มม^2
- สายไฟเข้าเต้ารับขนาด 2.5 มม^2
- สายไฟเข้าดวงโคมขนาด 1 มม^2
- การเดินสายร้อยในท่อร้อยสายฝังในผนังส่วนการเดินสายในฝ้าเพดานให้เดินร้อยท่อร้อยยึดติดกับเสาหรือคาน
- สายไฟเข้าเครื่องทำน้ำอุ่น 3500 W ขนาด 4 มม^2
- สาย COAXIAL เข้าเต้ารับทีวีใช้ RG6
- สายโทรศัพท์เข้าเต้ารับโทรศัพท์ ขนาด 0.65 มม
- การต่อลงดินต้องเป็นไปตามกฎของการไฟฟ้านครหลวง
- ทิ้งสายข้างหนึ่งไว้ในกล่องต่อสายในห้องนอน หรือ ห้องน้ำ อีกข้างหนึ่งต่อเข้ากับ CIRCUIT BREAKER ในแผงจ่ายไฟ

สำนักการ โยธา
กรุงเทพมหานคร

โครงการ
แบบบ้านยิ้มเพื่อประชาชน ระยะที่ 3

ตามนโยบาย
ม.ร.ว. สุขุมพันธุ์ บริพัตร
ผู้ว่าราชการกรุงเทพมหานคร
นายจุมพล สำเภาพล
รองผู้ว่าราชการกรุงเทพมหานคร
นางนินนาท ชลิตานนท์
ปลัดกรุงเทพมหานคร

ผู้อำนวยการสำนักการโยธา	
รองผู้อำนวยการสำนักการโยธา	
นายทรงศักดิ์ เลิศประพันธ์	
ผู้อำนวยการสำนักงานออกแบบ	
นายรัชชินทร์ บรรพต	
หัวหน้ากลุ่มงานสถาปัตยกรรม	
นายสินธุ์ชัย บุญบักษ์	
หัวหน้ากลุ่มงานวิศวกรรมอาคาร	
นายอธิยะ เมฆะกุล	
สถาปนิก	
นางสาวนวลสมร โกศลสมบัติ	ส.ค.ว.2414
วิศวกรโครงสร้าง	
นายนรเทพ ฐุฬุล	สย.7845
วิศวกรไฟฟ้า	
นายจรูญ มาสุขใจ	ภท.2547
วิศวกรสุขาภิบาล	
นายจิระศิทธิ์ ทิมสลิตย์	สย.8489
วิศวกรเครื่องกล	
นายช่างเขียนแบบ	
นายสมชาย กันนะสมบัติ	

แบบ	บ้านพักอาศัย 1 ชั้น
แบบที่	020
ชื่อบ้าน	จุฑามาศ
เจ้าของ	
สถานที่	

แบบแสดง
รายการระบบงานไฟฟ้า
สัญลักษณ์ระบบไฟฟ้า
SINGLE LINE DIAGRAM

วันที่ :	เลขที่	รวม
30 พฤษภาคม 2557	E-01	2

แผ่นที่	รวมแผ่น
17	21

FILE :

รายการแก้ไขแบบ

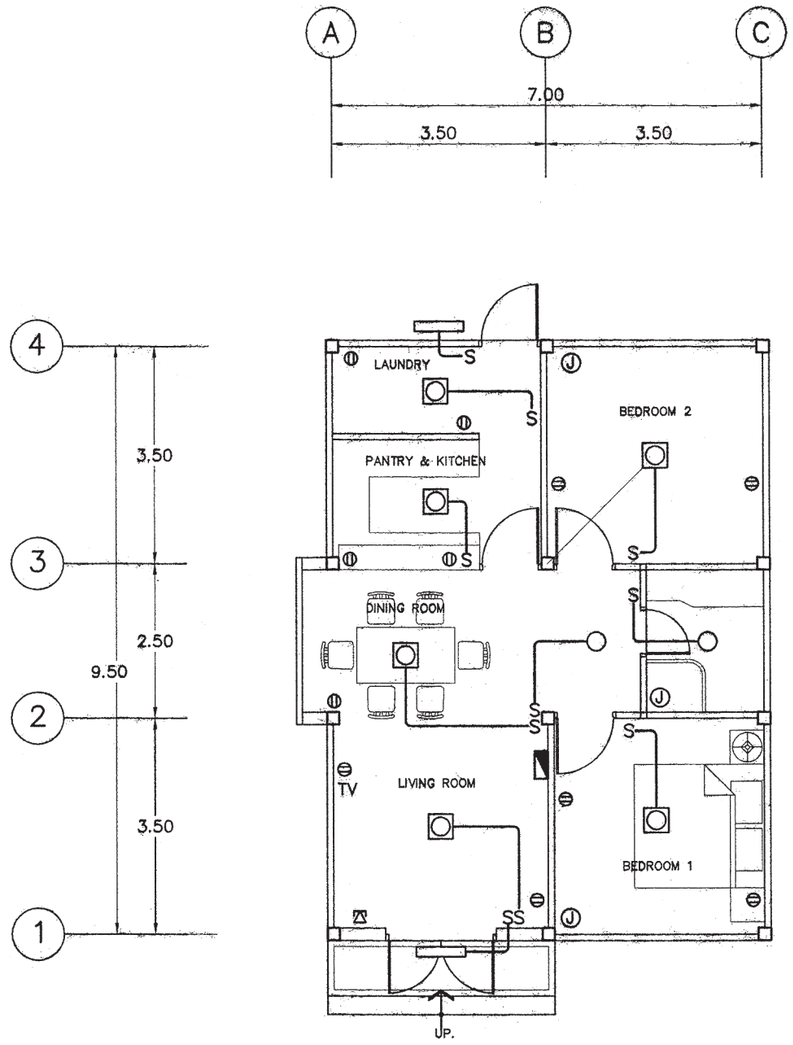

แปลนระบบไฟฟ้าแสงสว่าง– เต้ารับไฟฟ้า– โทรศัพท์– โทรทัศน์

SCALE 1 : 100

สำนักการ โยธา
กรุงเทพมหานคร

โครงการ

แบบบ้านยิ้มเพื่อประชาชน ระยะที่ 3

ตามนโยบาย

ม.ร.ว. สุขุมพันธุ์ บริพัตร
ผู้ว่าราชการกรุงเทพมหานคร

นายจุมพล สำเภาพล
รองผู้ว่าราชการกรุงเทพมหานคร

นางนินนาท ชลิตานนท์
ปลัดกรุงเทพมหานคร

ผู้อำนวยการสำนักการโยธา

รองผู้อำนวยการสำนักการโยธา
นายทวีศักดิ์ เลิศประพันธ์

ผู้อำนวยการสำนักงานออกแบบ
นายวัชรินทร์ บรรพต

หัวหน้ากลุ่มงานสถาปัตยกรรม
นายสินธุ์ชัย บุญปักษ์

หัวหน้ากลุ่มงานวิศวกรรมอาคาร
นายอริยะ เมฆะกูล

สถาปนิก
นางสาวนวลสมร โกศลสมบัติ ส.สถ.2414

วิศวกรโครงสร้าง
นายนรเทพ ชูพูล สย.7645

วิศวกรไฟฟ้า
นายจรูญ มาสุขใจ ภฟก.2547

วิศวกรสุขาภิบาล
นายจีระสิทธิ์ ทิมสถิตย์ สย.8489

วิศวกรเครื่องกล

นายช่างเขียนแบบ
นายสมชาย กันนะสมบัติ

แบบ บ้านพักอาศัย 1 ชั้น
แบบที่ 020
ชื่อบ้าน จุฑามาศ

เจ้าของ

สถานที่

แบบแสดง
แปลนระบบไฟฟ้าแสงสว่าง
เต้ารับไฟฟ้า– โทรศัพท์– โทรทัศน์

วันที่ :	เลขที่	รวม
30 พฤษภาคม 2557	E–02	2

แผ่นที่	รวมแผ่น
18	21

FILE :

รายการแก้ไขแบบ

ตารางที่ 1 แสดงการเลือกใช้ขนาดเครื่องสูบน้ำแบบอัตโนมัติสำหรับโครงการบ้านยิ้ม

ขนาดเครื่องสูบน้ำ (วัตต์)	จำนวนห้องน้ำของบ้าน	จำนวนชั้นของบ้าน
100	1 – 3	1 – 2
150	4	1 – 2
200	5	2 – 3
250	6	2 – 3
300	7	2 – 3

ตารางที่ 2 แสดงการเลือกใช้ขนาดถังเก็บน้ำแบบตั้งพื้นสำหรับโครงการบ้านยิ้ม

ชื่อ	จำนวนห้องนอนของบ้าน	ความจุ (ลบ.ม)
ถังเก็บน้ำ 1 (WT1)	1 – 2	1
ถังเก็บน้ำ 2 (WT2)	3 – 4	2
ถังเก็บน้ำ 3 (WT3)	5 – 6	3

ถังเก็บน้ำที่ใช้ ทำจากวัสดุไฟเบอร์กลาสเสริมแรงผลิตตามมาตรฐาน มอก. 435 – 2548

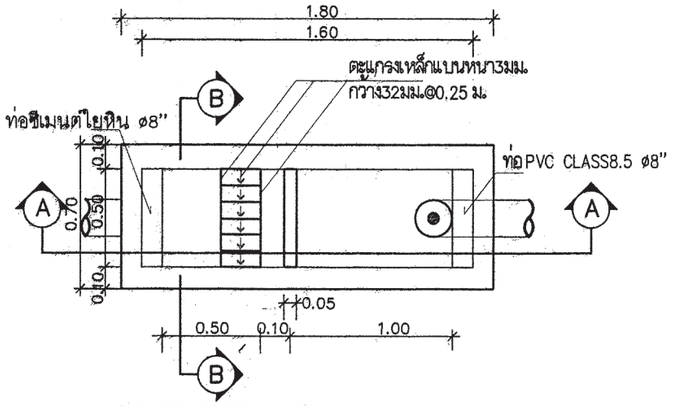

แปลนบ่อดักขยะและดักไขมัน

มาตราส่วน AS SHOWN

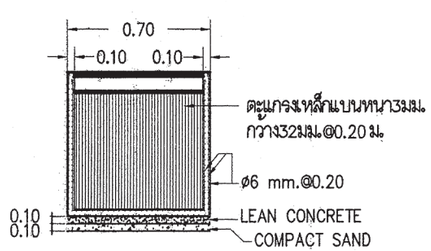

รูปตัด B–B

มาตราส่วน AS SHOWN

หมายถึง : บ่อตรวจคุณภาพน้ำ (ก่อนระบายลงสู่ท่อสาธารณะ)

: บ่อดักขยะและบ่อตรวจคุณภาพน้ำ (ก่อนระบายลงสู่ท่อสาธารณะ)

สัญลักษณ์ บ่อพัก : (ก่อนระบายลงสู่ท่อสาธารณะ)

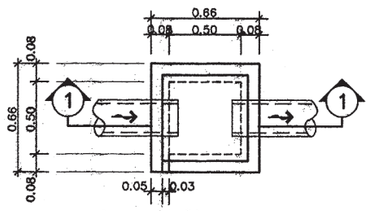

บ่อพักน้ำทิ้ง

มาตราส่วน AS SHOWN

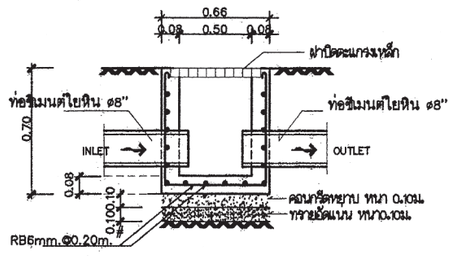

รูปตัด ①–①

มาตราส่วน AS SHOWN

ตารางที่ 3 แสดงการเลือกใช้ขนาดถังบำบัดน้ำเสียแบบฝังใต้ดินสำหรับโครงการบ้านยิ้ม

ชื่อ	จำนวนห้องนอนของบ้าน	ปริมาณการบำบัด(ลบ.ม/วัน)
ถังบำบัดน้ำเสีย 1 (WWTP 1)	1 – 2	1
ถังบำบัดน้ำเสีย 2 (WWTP 2)	3 – 4	2
ถังบำบัดน้ำเสีย 3 (WWTP 3)	5 – 6	3

ถังบำบัดน้ำเสียเป็นระบบเกรอะ – กรองไร้อากาศ ตัวถังทำจากวัสดุไฟเบอร์กลาสเสริมแรง สามารถรองรับปริมาณน้ำเสียได้ไม่น้อยกว่าตามที่กำหนดในตารางที่ 3 ที่ค่า BOD เข้าระบบไม่น้อยกว่า 250มิลลิกรัมต่อลิตร และค่า BOD ของน้ำที่ผ่านการบำบัดแล้วไม่เกิน 50มิลลิกรัมต่อลิตร

ตารางที่ 4 แสดงการเลือกใช้วัสดุท่อสำหรับโครงการบ้านยิ้ม

การใช้งาน	วัสดุ
ท่อประปา (CW)	ท่อ PVC Class 13.5 ผลิตตามมาตรฐาน มอก. 17 – 2532 ต่อด้วยน้ำยาประสานผลิตภัณฑ์เดียวกับผู้ผลิตท่อ
ท่อระบายน้ำโสโครก น้ำทิ้ง น้ำฝนและท่ออากาศ (S,W,RL,V)	ท่อ PVC Class 13.5 ผลิตตามมาตรฐาน มอก. 17 – 2532 ต่อด้วยน้ำยาประสานผลิตภัณฑ์เดียวกับผู้ผลิตท่อ

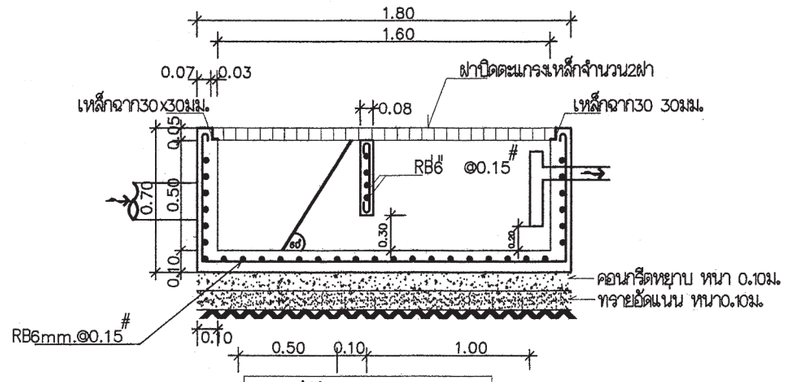

รูปตัด A–A

มาตราส่วน AS SHOWN

สำนักการ โยธา
กรุงเทพมหานคร

โครงการ
แบบบ้านยิ้มเพื่อประชาชน ระยะที่ 3

ตามนโยบาย
ม.ร.ว. สุขุมพันธุ์ บริพัตร
ผู้ว่าราชการกรุงเทพมหานคร
นายจุมพล สำเภาพล
รองผู้ว่าราชการกรุงเทพมหานคร
นางนิ่นนาท ชลิตานนท์
ปลัดกรุงเทพมหานคร

ผู้อำนวยการสำนักการโยธา	
รองผู้อำนวยการสำนักการโยธา	
นายทวีศักดิ์ เลิศประพันธ์	
ผู้อำนวยการสำนักงานออกแบบ	
นายวีรินทร์ บรรพต	
หัวหน้ากลุ่มงานสถาปัตยกรรม	
นายสินธุชัย บุญปักษ์	
หัวหน้ากลุ่มงานวิศวกรรมอาคาร	
นายอริยะ เมฆะกุล	
สถาปนิก	
นางสาวนวลสมร โกศลสมบัติ ส.ถ.2414	
วิศวกรโครงสร้าง	
นายนรเทพ ชูชุด สย.7645	
วิศวกรไฟฟ้า	
นายชาญ มาสุธโช ภพก.2547	
วิศวกรสุขาภิบาล	
นายสีระสิทธิ์ ทิมสถิตย์ สย.8489	
วิศวกรเครื่องกล	
นายช่างเขียนแบบ	
นางปุณยนุช ประกอบกิจ	

แบบ บ้านพักอาศัย 1 ชั้น
แบบที่ 020
ชื่อบ้าน จุฑามาศ
เจ้าของ
สถานที่

แบบแสดง
รายการประกอบแบบสุขาภิบาล

วันที่ :	เลขที่	รวม
30 พฤษภาคม 2557	SN–01	3

แผ่นที่	รวมแผ่น
19	21

FILE :

รายการแก้ไขแบบ

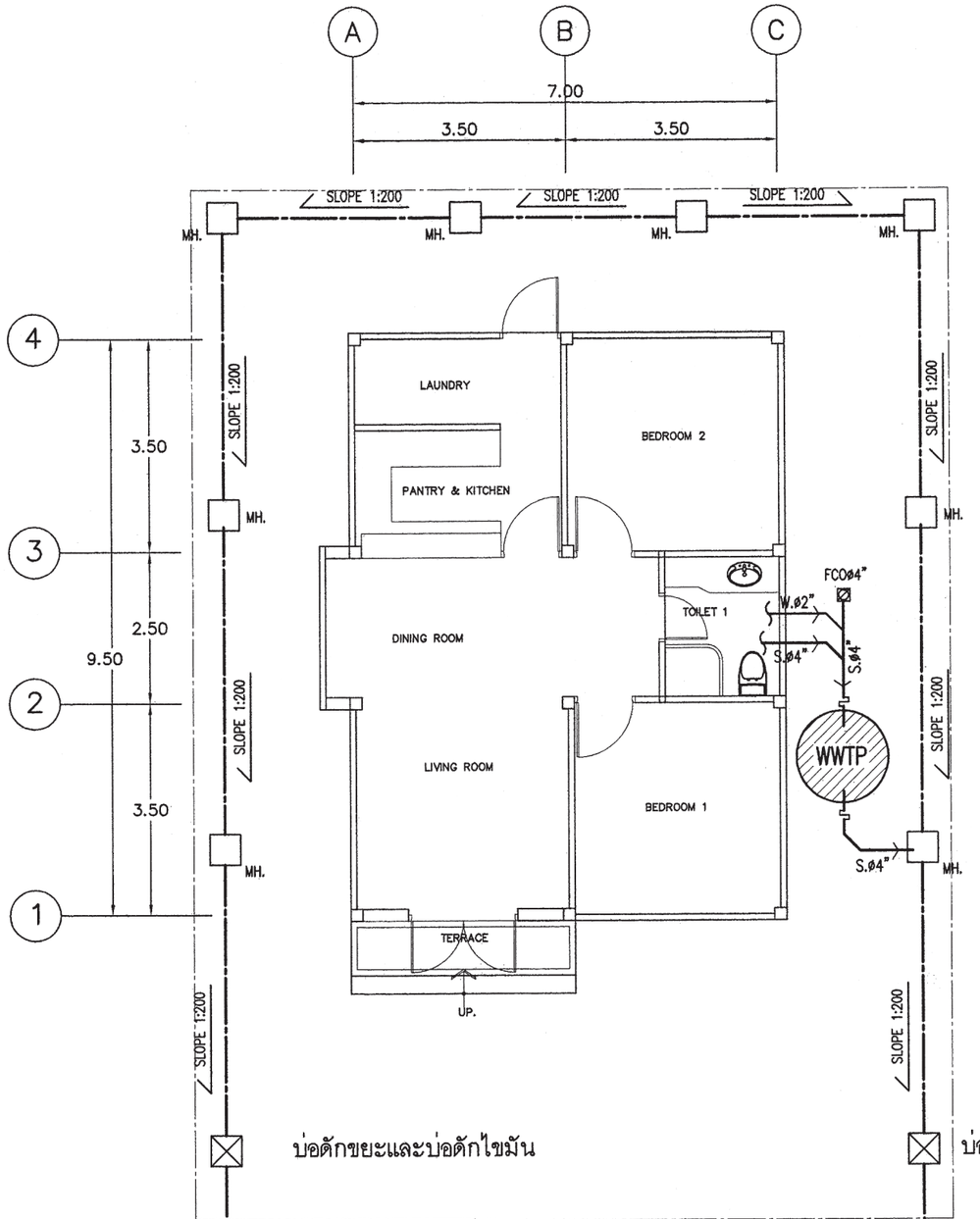

แปลนระบบสุขาภิบาล

มาตราส่วน 1 : 100

สัญลักษณ์	อักษรย่อ	รายละเอียด
W	W	ท่อน้ำเสีย[PVC มอก. CLASS 8.5]
S	S	ท่อน้ำทิ้งส้วม [PVC มอก. CLASS 8.5]
V	V	ท่อระบายอากาศ [PVC มอก. CLASS 8.5]
⋈	⋈	จุดปลายท่อน้ำดี [ก๊อกน้ำSTOP VALE]
CW	CW	ท่อน้ำดี[CW][PVC มอก. CLASS 13.5]
	—	แนวท่อใยหิน เส้นผ่าศูนย์กลาง 0.20 ม
	—	แนวเขตที่ดิน
FD	FD	ท่อระบายน้ำที่พื้น[PVC มอก. CLASS 8.5]
RD	RD	ท่อระบายน้ำฝน[PVC มอก. CLASS 8.5]
FCO	FCO	FLOOR CLEANOUT
M	M	มาตรวัดน้ำ
P	P	ปั๊มน้ำ
MH.	—	บ่อพักน้ำทิ้งสำเร็จรูป ขนาด 0.40X0.40 ม
	—	ถังบำบัดน้ำเสีย

หมายเหตุ

ผังบริเวณนี้เป็นเพียงตัวอย่างเพื่อประมาณราคา ค่าก่อสร้างส่วนประกอบอาคารเท่านั้น
ส่วนรายละเอียดของสถานที่จริง ให้กำหนดรายละเอียดขณะก่อสร้าง
ส่วนที่มิได้ปรากฏในแบบให้ปฏิบัติตาม พรบ.ควบคุมอาคารและ ข้อบัญญัติกรุงเทพมหานคร

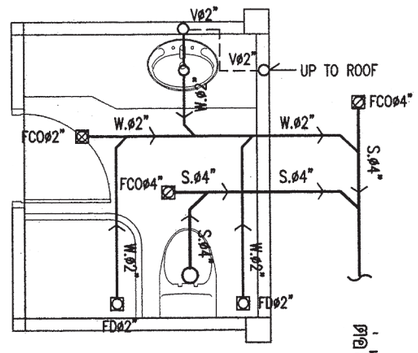

แบบขยายระบบสุขาภิบาลห้องน้ำ1

มาตราส่วน 1 : 50

ต่อไปยังถังบำบัดน้ำเสีย 1

สำนักการ โยธา
กรุงเทพมหานคร

โครงการ
แบบบ้านยิ้มเพื่อประชาชน ระยะที่ 3

ตามนโยบาย
ม.ร.ว. สุขุมพันธุ์ บริพัตร
ผู้ว่าราชการกรุงเทพมหานคร
นายจุมพล สำเภาพล
รองผู้ว่าราชการกรุงเทพมหานคร
นางนินนาท ชลิตานนท์
ปลัดกรุงเทพมหานคร

ผู้อำนวยการสำนักการโยธา	
รองผู้อำนวยการสำนักการโยธา	
นายทวีศักดิ์ เลิศประพันธ์	
ผู้อำนวยการสำนักงานออกแบบ	
นายวัชรินทร์ บรรพต	
หัวหน้ากลุ่มงานสถาปัตยกรรม	
นายสินธุชัย บุญบักษ์	
หัวหน้ากลุ่มงานวิศวกรรมอาคาร	
นายอธิยะ เมฆะกุล	
สถาปนิก	
นางสาวนวลสมร โกศลสมบัติ ส.สถ.2414	
วิศวกรโครงสร้าง	
นายนรเทพ ฐุฬุด สย.7845	
วิศวกรไฟฟ้า	
นายจรูญ มาสุธโจ ภฟท.2547	
วิศวกรสุขาภิบาล	
นายจิระสิทธิ์ ทิมสถิตย์ สย.8489	
วิศวกรเครื่องกล	
นายช่างเขียนแบบ	
นางปุณยนุช ประกอบกิจ	

แบบ	บ้านพักอาศัย 1 ชั้น
แบบที่	020
ชื่อบ้าน	จุฑามาศ
เจ้าของ	
สถานที่	

แบบแสดง	
แปลนระบบสุขาภิบาล	
วันที่ : 30 พฤษภาคม 2557	เลขที่ SN-02 / รวม 3
แผ่นที่ 20	รวมแผ่น 21
FILE :	
รายการแก้ไขแบบ	

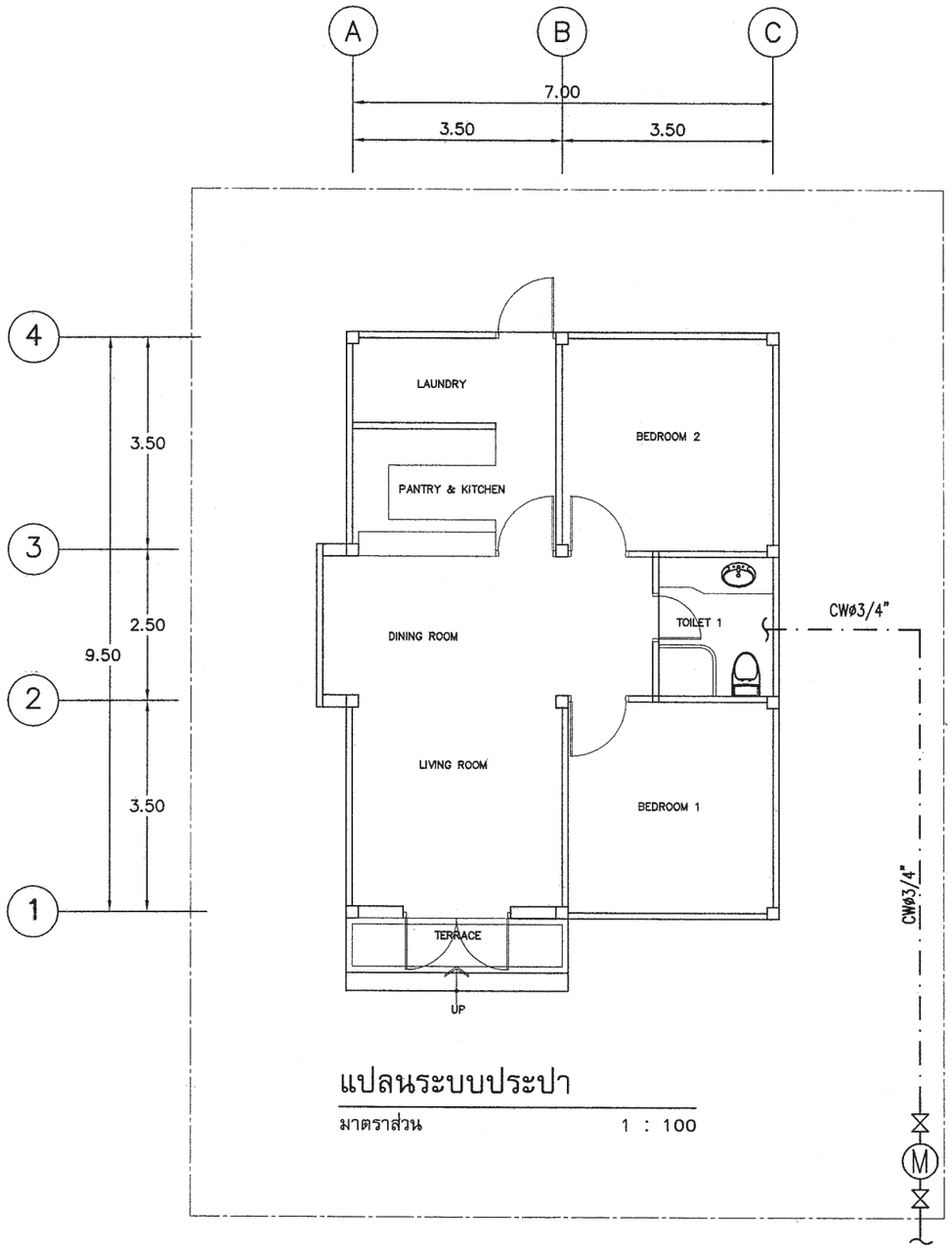

แปลนระบบประปา

มาตราส่วน 1 : 100

เชื่อมต่อกับท่อเมนน้ำประปา กปน.

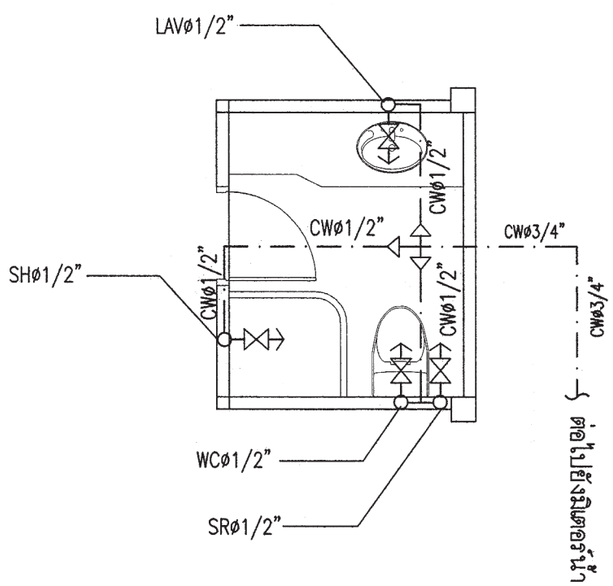

แบบขยายระบบประปาห้องน้ำ1

มาตราส่วน 1 : 50

สำนักการ โยธา
กรุงเทพมหานคร

โครงการ

แบบบ้านยิ้มเพื่อประชาชน ระยะที่ 3

ตามนโยบาย

ม.ร.ว. สุขุมพันธุ์ บริพัตร
ผู้ว่าราชการกรุงเทพมหานคร

นายจุมพล สำเภาพล
รองผู้ว่าราชการกรุงเทพมหานคร

นางนินนาท ชลิตานนท์
ปลัดกรุงเทพมหานคร

ผู้อำนวยการสำนักการโยธา	
รองผู้อำนวยการสำนักการโยธา	
นายทวีศักดิ์ เลิศประพันธ์	
ผู้อำนวยการสำนักงานออกแบบ	
นายวัชรินทร์ บรรพต	
หัวหน้ากลุ่มงานสถาปัตยกรรม	
นายสินธุชัย บุญปักษ์	
หัวหน้ากลุ่มงานวิศวกรรมอาคาร	
นายอธิยะ เมฆะกุล	
สถาปนิก	
นางสาวนวลสมร โกศลสมบัติ	ส.ถ.2414
วิศวกรโครงสร้าง	
นายนรเทพ ชูชุด	สย17645
วิศวกรไฟฟ้า	
นายจรูญ มาสุธโค	ภฟก.2547
วิศวกรสุขาภิบาล	
นายสีระสิทธิ์ ทิมสถิตย์	สย18489
วิศวกรเครื่องกล	
นายช่างเขียนแบบ	
นางปุณยนุช ประกอบกิจ	

แบบ	บ้านพักอาศัย 1 ชั้น
แบบที่	020
ชื่อบ้าน	จุฑามาศ
เจ้าของ	
สถานที่	

แบบแสดง		
แปลนระบบประปา		
วันที่ : 30 พฤษภาคม 2557	แบบที่ SN-03	รวม 3
แผ่นที่ 21	รวมแผ่น 21	

FILE :

รายการแก้ไขแบบ

สารบัญแบบสถาปัตยกรรม

เลขที่	รายการ
A–01	สารบัญแบบ สัญลักษณ์ประกอบแบบ
A–02	รายการประกอบแบบ
A–03	แผนที่สังเขป ผังบริเวณ
A–04	แปลนพื้นชั้น 1
A–05	แปลนหลังคา
A–06	รูปด้าน 1 และ รูปด้าน 2
A–07	รูปด้าน 3 และ รูปด้าน 4
A–08	รูปตัด A – A
A–09	รูปตัด B – B
A–10	แบบขยายห้องน้ำ 1.
A–11	แบบขยายห้องน้ำ 2,3
A–12	แบบขยายประตู – หน้าต่าง
A–13	รายการประกอบแบบสุขภัณฑ์

สารบัญแบบวิศวกรรม

เลขที่	รายการ
S–01	รายการประกอบแบบโครงสร้าง
S–02	แปลนเสาเข็มฐานราก, แปลนโครงสร้างชั้น 1
S–03	แปลนโครงสร้างรับโครงหลังคา , แปลนโครงสร้างหลังคา
S–04	แบบขยายโครงสร้าง 1
S–05	แบบขยายโครงสร้าง 2

สารบัญแบบไฟฟ้า

เลขที่	รายการ
E–01	สัญลักษณ์ระบบไฟฟ้า , รายการระบบงานไฟฟ้า
E–02	แปลนระบบไฟฟ้าแสงสว่าง , เต้ารับไฟฟ้า โทรศัพท์ โทรทัศน์

สารบัญแบบสุขาภิบาล

เลขที่	รายการ
SN–01	รายการประกอบแบบระบบสุขาภิบาล
SN–02	แบบขยายระบบประปา, แบบขยายระบบประปาห้องน้ำ.
SN–03	แปลนระบบสุขาภิบาล, แปลนระบบสุขาภิบาลห้องน้ำ

สัญลักษณ์แบบ

สัญลักษณ์	รายการ
	แสดงทิศทางรูปด้าน ดูรายละเอียด แผ่นที่ A–00
	ดูรายละเอียด แผ่นที่ A–00
	แสดงแนวเสาแนวตามตั้ง (A)–(A)
	แสดงแนวเสาแนวตามนอน (1)
	แสดงแนวตัด (A) (B)
	ดูรายละเอียดแผ่นที่ --
+0.00	แสดงระดับในรูปตัด
+0.00	แสดงระดับพื้นในรูปตัด
	รายละเอียดของแบบ แสดงข้อความลูกศรชี้ส่วนที่แสดงความหมาย
	แสดงแนวพิกัดเสา
	แสดงแนวเขตที่ดิน
	เส้นประ แสดงส่วนที่ถูกบัง หรือส่วนที่มองไม่เห็น
	ระยะจากศูนย์กลาง ถึง ศูนย์กลาง
	ระยะจากศูนย์กลาง ถึง ริม
	ระยะจากริม ถึง ริม
	แสดงแนวที่ถูกตัดขาด
	ช่องเปิดโล่ง
	ระดับดิน
	คอนกรีตหยาบ คอนกรีตเสริมเหล็ก
	ทราย
	ผนังก่ออิฐมอญครึ่งแผ่น (แปลน)
	ผนังก่ออิฐมอญเต็มแผ่น (แปลน)
	กระจก
G , M , FIX	ผนังก่ออิฐมอญครึ่งแผ่น, เต็มแผ่น (รูปตัด)
	กระจก, G= } M= } FIX=
ช	สัญลักษณ์ ฝ้น
ช	สัญลักษณ์ ผนัง
ช	สัญลักษณ์ ประตู
ช	สัญลักษณ์ หน้าต่าง
ช	สัญลักษณ์ ฝ้าเพดาน
	หิน
	ไม้โชว์ผิวไม้
	ไม้ไม่โชว์ผิวไม้

สำนักการ โยธา
กรุงเทพมหานคร

โครงการ
แบบบ้านยิ้มเพื่อประชาชน ระยะที่ 3

ตามนโยบาย
ม.ร.ว. สุขุมพันธุ์ บริพัตร
ผู้ว่าราชการกรุงเทพมหานคร
นายจุมพล สำเภาพล
รองผู้ว่าราชการกรุงเทพมหานคร
นางนินนาท ชลิตานนท์
ปลัดกรุงเทพมหานคร

ผู้อำนวยการสำนักการโยธา	
รองผู้อำนวยการสำนักการโยธา	
นายหริศักดิ์ เลิศประพันธ์	
ผู้อำนวยการสำนักงานออกแบบ	
นายวัชรินทร์ บรรพต	
หัวหน้ากลุ่มงานสถาปัตยกรรม	
นายสินธุชัย บุญปักษ์	
หัวหน้ากลุ่มงานวิศวกรรมอาคาร	
นายธีระ เมฆกุล	
สถาปนิก	
นายสิริวัฒน์ โพธสุวิโย ส.ส.ก.4859	
วิศวกรโครงสร้าง	
นายธีระศิทธิ์ ทิมสมิตย์ ส.ย.8489	
วิศวกรไฟฟ้า	
นายชูญ มาสุรใจ ภพ.2457	
วิศวกรสุขาภิบาล	
นายธีระศิทธิ์ ทิมสมิตย์ ส.ย.8489	
วิศวกรเครื่องกล	
นายช่างเขียนแบบ	
นายชัชวาลย์ คล้ายบุญ	

แบบ บ้านพักอาศัย 1ชั้น
แบบที่ 021
ชื่อบ้าน ฉัตรมรกต

เจ้าของ

สถานที่

แบบแสดง
สารบัญแบบ และ
สัญลักษณ์ประกอบแบบ

วันที่ :	แผ่นที่	รวม
30 พฤษภาคม 2557	A–01	13

แผ่นที่	รวมแผ่น
01	23

FILE :

รายการแก้ไขแบบ

รายการ โครงการ บ้านยิ้มเพื่อประชาชน 3

.....

รายละเอียดประกอบแบบ

1 งานสถาปัตยกรรม

1.1 งานวัสดุผิวพื้น

[1] พื้น คสล ปูกระเบื้องเซรามิค ชนิดปูพื้น กำหนดสีและขนาดภายหลัง

[2] พื้น คสล ปูปาร์เก้ไม้เนื้อแข็ง หรืออื่น ๆ

[3] พื้น คสล ปูกระเบื้องเซรามิค ชนิดปูพื้น ผิวกันลื่น กำหนดสีและขนาดภายหลัง

[4] พื้น คสล ผสมน้ำยากันซึม ผิวซีเมนต์ขัดมัน

[5] พื้น คสล พร้อมทำระบบกันซึม ชนิดกันซึมหลังคา

1.2 งานผนัง

△1 ผนังก่อคอนกรีตมวลเบา หรืออิฐมอญ ฉาบปูนเรียบ ทาสี

△2 ผนังก่อคอนกรีตมวลเบา หรืออิฐมอญ ผิวกรุกระเบื้องเซรามิคชนิดบุผนัง เลยระดับฝ้าเพดานอย่างน้อย 10 ซม

△3 ผนังก่อคอนกรีตมวลเบา หรืออิฐมอญ กรุทับด้วยไม้สังเคราะห์

△4 ผนังก่อคอนกรีตมวลเบา หรืออิฐมอญ กรุทับด้วยหินสังเคราะห์

△5 ผนังก่อคอนกรีตมวลเบา หรืออิฐมอญ ฉาบปูนเรียบเซาะร่อง

1.3 งานฝ้าเพดาน

(1) ฝ้าเพดานภายนอก แผ่นไฟเบอร์ซีเมนต์ ฉาบรอยต่อเรียบ ทาสี หากเป็นระแนงให้กรุตาข่ายกันแมลง

(2) ฝ้าเพดานภายใน แผ่นยิปซั่ม หนาไม่น้อยกว่า 9 มม ฉาบรอยต่อเรียบ ทาสี โครงเคร่าอลูมิเนียม

(3) ฝ้าเพดานห้องน้ำ แผ่นยิปซั่มชนิดทนชื้น หนาไม่น้อยกว่า 9 มม ฉาบรอยต่อเรียบ ทาสี โครงเคร่าอลูมิเนียม

1.4 งานประตู – หน้าต่าง – ตามแบบขยายประตูหน้าต่าง

1.5 งานสุขภัณฑ์ – ตามแบบขยายห้องน้ำ

1.6 บันไดและราวบันได – โครงสร้าง คสล วัสดุผิว และลูกกรง ตามแบบขยายบันได

1.7 งานสี

- สีทาภายนอก ใช้สีชนิดทาภายนอก
- สีทาภายใน ใช้สีชนิดทาภายใน
- สีทาเหล็ก และไม้ ใช้สีน้ำมัน

2 งานโครงสร้าง ดูรายละเอียดงานวิศวกรรมโครงสร้าง

3 งานระบบไฟฟ้า ดูรายละเอียดงานวิศวกรรมไฟฟ้า

4 งานระบบสุขาภิบาล ดูรายละเอียดงานวิศวกรรมสุขาภิบาล

ข้อกำหนด

- โครงสร้างที่คำนวณไว้ สามารถรับน้ำหนักผนังก่ออิฐมอญได้
- โครงสร้างที่คำนวณไว้ สามารถรับน้ำหนักหลังคาคอนกรีตได้
- ควรคำนึงถึงระบบกำจัดปลวกด้วย
- ระดับ +0.00 ให้ยึดถือระดับถนนหน้าโครงการเป็นหลัก
- แบบผังบริเวณที่แสดงในแบบนี้ เป็นเพียงการแสดงระยะที่ดินที่น้อยที่สุด ที่แบบบ้านนั้น ๆ สามารถปลูกสร้างได้ เจ้าของอาคารควรปรึกษาเจ้าหน้าที่ท้องถิ่นที่เกี่ยวข้องเพื่อความถูกต้องตามกฎหมายต่อไป

– .....

สำนักการ โยธา
กรุงเทพมหานคร

โครงการ
แบบบ้านยิ้มเพื่อประชาชน ระยะที่ 3

ตามนโยบาย
ม.ร.ว. สุมุมพันธุ์ บริพัตร
ผู้ว่าราชการกรุงเทพมหานคร
นายจุมพล สำเภาพล
รองผู้ว่าราชการกรุงเทพมหานคร
นางนินนาท ชลิตานนท์
ปลัดกรุงเทพมหานคร

ผู้อำนวยการสำนักการโยธา	
รองผู้อำนวยการสำนักการโยธา	
นายทวีศักดิ์ เมืองประพันธ์	
ผู้อำนวยการสำนักงานออกแบบ	
นายวันชนะ บรรพต	
หัวหน้ากลุ่มงานสถาปัตยกรรม	
นายสินธุชัย บุญปักษ์	
หัวหน้ากลุ่มงานวิศวกรรมสถาปัตย์	
นายอริยะ เมฆะกุล	
สถาปนิก	
นายสิริวัฒน์ ไทยสุวิโย ส.ถ.4859	
วิศวกรโครงสร้าง	
นายจีระสิทธิ์ ทิมสมิตย์ สย.8489	
วิศวกรไฟฟ้า	
นายจรูญ มาสุขใจ ภฟท.2457	
วิศวกรสุขาภิบาล	
นายจีระสิทธิ์ ทิมสมิตย์ สย.8489	
วิศวกรเครื่องกล	
นายช่างเขียนแบบ	
นายรัชวาลย์ คล้ายบุญ	

แบบ บ้านพักอาศัย 1ชั้น
แบบที่ 021
ชื่อบ้าน ฉัตรมรกต

เจ้าของ

สถานที่

แบบแสดง
รายการประกอบแบบ

วันที่ :	แบบที่	รวม
30 พฤษภาคม 2567	A–02	13

แผ่นที่	รวมแผ่น
02	23

FILE :

รายการแก้ไขแบบ

แผนที่สังเขป

ผังบริเวณ

มาตราส่วน 1 : 100

สำนักการ โยธา
กรุงเทพมหานคร

โครงการ

แบบบ้านยิ้มเพื่อประชาชน ระยะที่ 3

ตามนโยบาย

ม.ร.ว. สุขุมพันธุ์ บริพัตร
ผู้ว่าราชการกรุงเทพมหานคร

นายจุมพล สำเภาพล
รองผู้ว่าราชการกรุงเทพมหานคร

นางนินนาท ชลิตานนท์
ปลัดกรุงเทพมหานคร

ผู้อำนวยการสำนักการโยธา
รองผู้อำนวยการสำนักการโยธา
นายพรีศักดิ์ เลิศประพันธ์
ผู้อำนวยการสำนักงานออกแบบ
นายรัชชินทร์ บรรพต
หัวหน้ากลุ่มงานสถาปัตยกรรม
นายสินธุ์ชัย บุญปักษ์
หัวหน้ากลุ่มงานวิศวกรรมอาคาร
นายอริยะ เมฆกูล

สถาปนิก
นายสิริวัฒน์ ไทยสุริโย ส.ส.ก.4859
วิศวกรโครงสร้าง
นายจีระศิษฐ์ ทิมสมิตย์ ส.ย.8489
วิศวกรไฟฟ้า
นายจรูญ มาสุธใจ ภพ.2457
วิศวกรสุขาภิบาล
นายจีระศิษฐ์ ทิมสมิตย์ ส.ย.8489
วิศวกรเครื่องกล
นายช่างเขียนแบบ
นายรัชวาลย์ คล้ายบุญ

แบบ บ้านพักอาศัย 1ชั้น
แบบที่ 021
ชื่อบ้าน ฉัตรมรกต

ตำบล

สถานที่

แบบแสดง
แผนที่สังเขป
ผังบริเวณ

วันที่ :	แบบที่	รวม
30 พฤษภาคม 2557	A-03	13

แผ่นที่	รวมแผ่น
03	23

FILE :

รายการแก้ไขแบบ

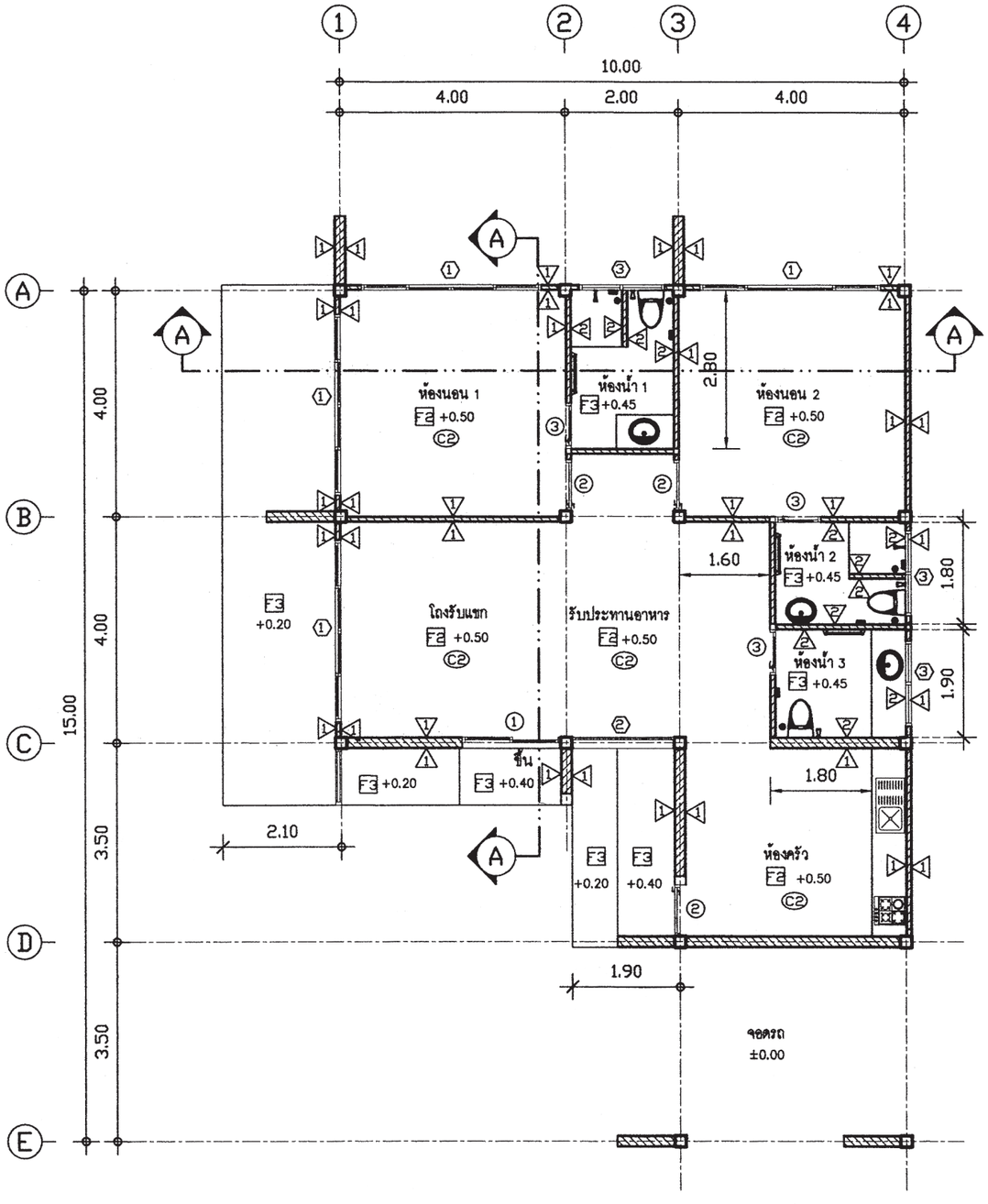

แปลนพื้นชั้น 1

มาตราส่วน 1 : 100

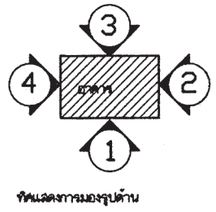

ทิศและการมองรูปด้าน

สำนักการ โยธา
กรุงเทพมหานคร

โครงการ
แบบบ้านยิ้มเพื่อประชาชน ระยะที่ 3

ตามนโยบาย
ม.ร.ว. สุขุมพันธุ์ บริพัตร
ผู้ว่าราชการกรุงเทพมหานคร
นายจุมพล สำเภาพล
รองผู้ว่าราชการกรุงเทพมหานคร
นางนินนาท ชลิตานนท์
ปลัดกรุงเทพมหานคร

ผู้อำนวยการสำนักการโยธา	
รองผู้อำนวยการสำนักการโยธา	
นายทวีศักดิ์ เมืองประพันธ์	
ผู้อำนวยการสำนักงานออกแบบ	
นายวัชรินทร์ บรรพต	
หัวหน้ากลุ่มงานสถาปัตยกรรม	
นายสินสุชีย บุญปักษ์	
หัวหน้ากลุ่มงานวิศวกรรมอาคาร	
นายธีระ เมฆะกุล	
สถาปนิก	
นายสิริวัฒน์ ไทยสุริโย ส.ส.ก.4859	
วิศวกรโครงสร้าง	
นายจีระสิทธิ์ ทิมสมิตย์ ส.ย.8489	
วิศวกรไฟฟ้า	
นายรุญ มาสุขใจ ภพก.2457	
วิศวกรสุขาภิบาล	
นายจีระสิทธิ์ ทิมสมิตย์ ส.ย.8489	
วิศวกรเครื่องกล	
นายช่างเขียนแบบ	
นายรัชวาส์ คล้ายบุญ	

แบบ บ้านพักอาศัย 1 ชั้น
แบบที่ 021
ชื่อบ้าน ชัดรมรกต

ตำบล

สถานที่

แบบแสดง
แปลนพื้นชั้น 1

วันที่ :	แสดที่	รวม
30 พฤษภาคม 2567	A–04	13

แผ่นที่	รวมแผ่น
04	23

FILE :

รายการแก้ไขแบบ

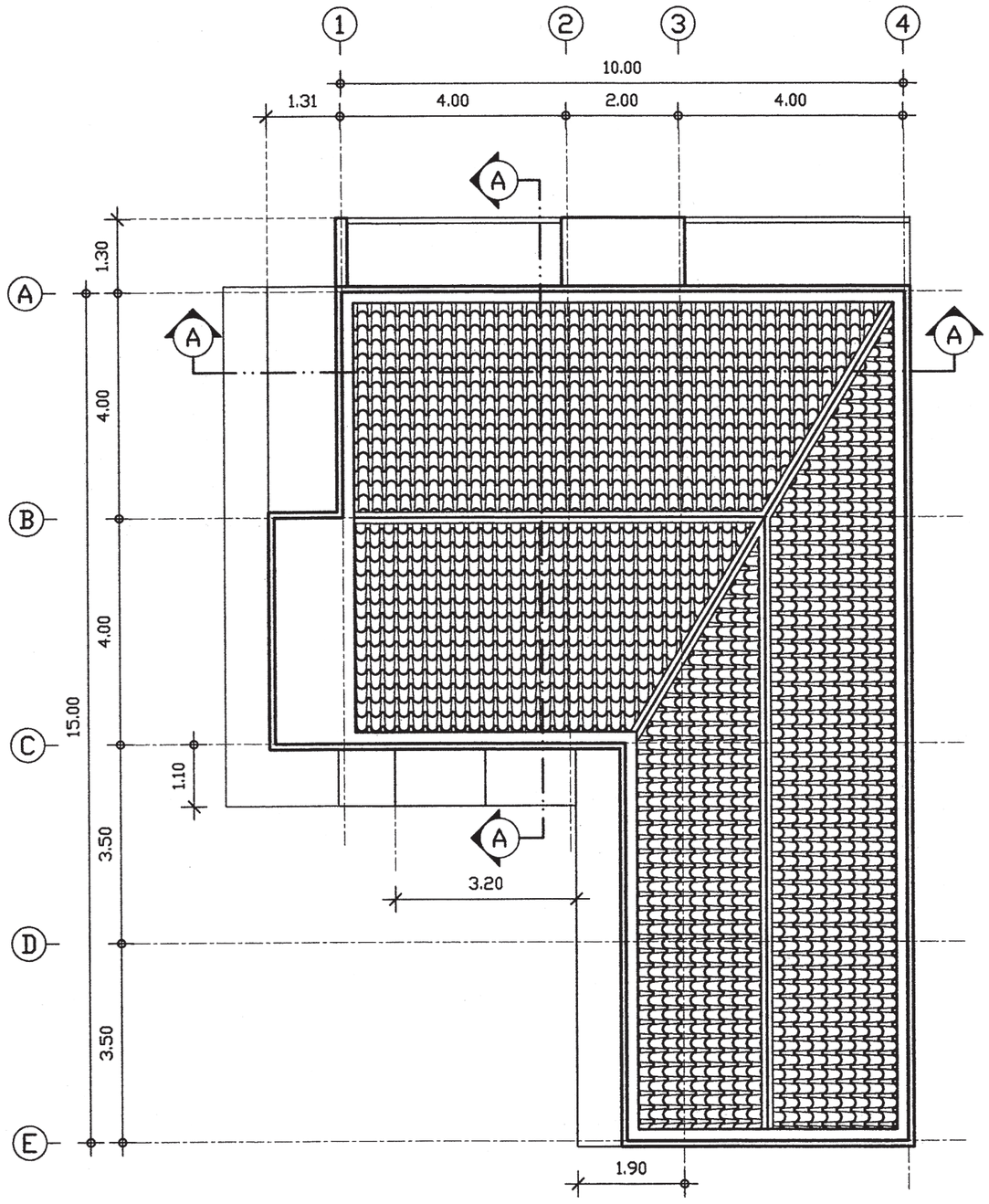

แปลนหลังคา

มาตราส่วน 1 : 100

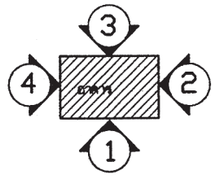

ทิศแสดงการมองรูปด้าน

สำนักการ โยธา
กรุงเทพมหานคร

โครงการ

แบบบ้านยิ้มเพื่อประชาชน ระยะที่ 3

ตามนโยบาย

ม.ร.ว. สุขุมพันธุ์ บริพัตร
ผู้ว่าราชการกรุงเทพมหานคร

นายจุมพล สำเภาพล
รองผู้ว่าราชการกรุงเทพมหานคร

นางนินนาท ชลิตานนท์
ปลัดกรุงเทพมหานคร

ผู้อำนวยการสำนักการโยธา

รองผู้อำนวยการสำนักการโยธา
นายทวีศักดิ์ เลิศประพันธ์

ผู้อำนวยการสำนักงานออกแบบ
นายวัชรินทร์ บรรพต

หัวหน้ากลุ่มงานสถาปัตยกรรม
นายสินธุ์ชัย บุญบักษ์

หัวหน้ากลุ่มงานวิศวกรรมอาคาร
นายอริยะ เมฆะกุล

สถาปนิก
นายสิริวัฒน์ ไทยสุริโย ส.สถ.4859

วิศวกรโครงสร้าง
นายจีระสิทธิ์ ทิมสถิตย์ สย.8489

วิศวกรไฟฟ้า
นายจรูญ มาสุขใจ ภฟก.2457

วิศวกรสุขาภิบาล
นายจีระสิทธิ์ ทิมสถิตย์ สย.8489

วิศวกรเครื่องกล

นายช่างเขียนแบบ
นายชัชวาลย์ คล้ายบุญ

แบบ บ้านพักอาศัย 1 ชั้น
แบบที่ 021
ชื่อบ้าน ฉัตรมรกต

เจ้าของ

สถานที่

แบบแสดง
แปลนหลังคา

วันที่ :	เลขที่	รวม
30 พฤษภาคม 2557	A-05	13

แผ่นที่	รวมแผ่น
05	23

FILE :

รายการแก้ไขแบบ

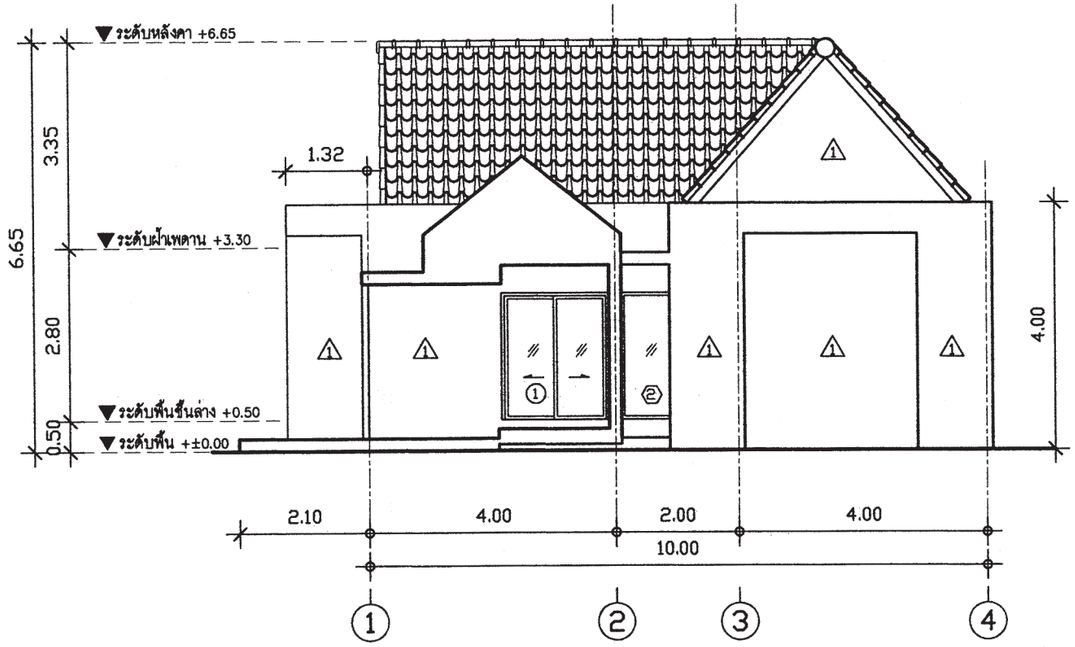

รูปด้าน 1

มาตราส่วน 1 : 100

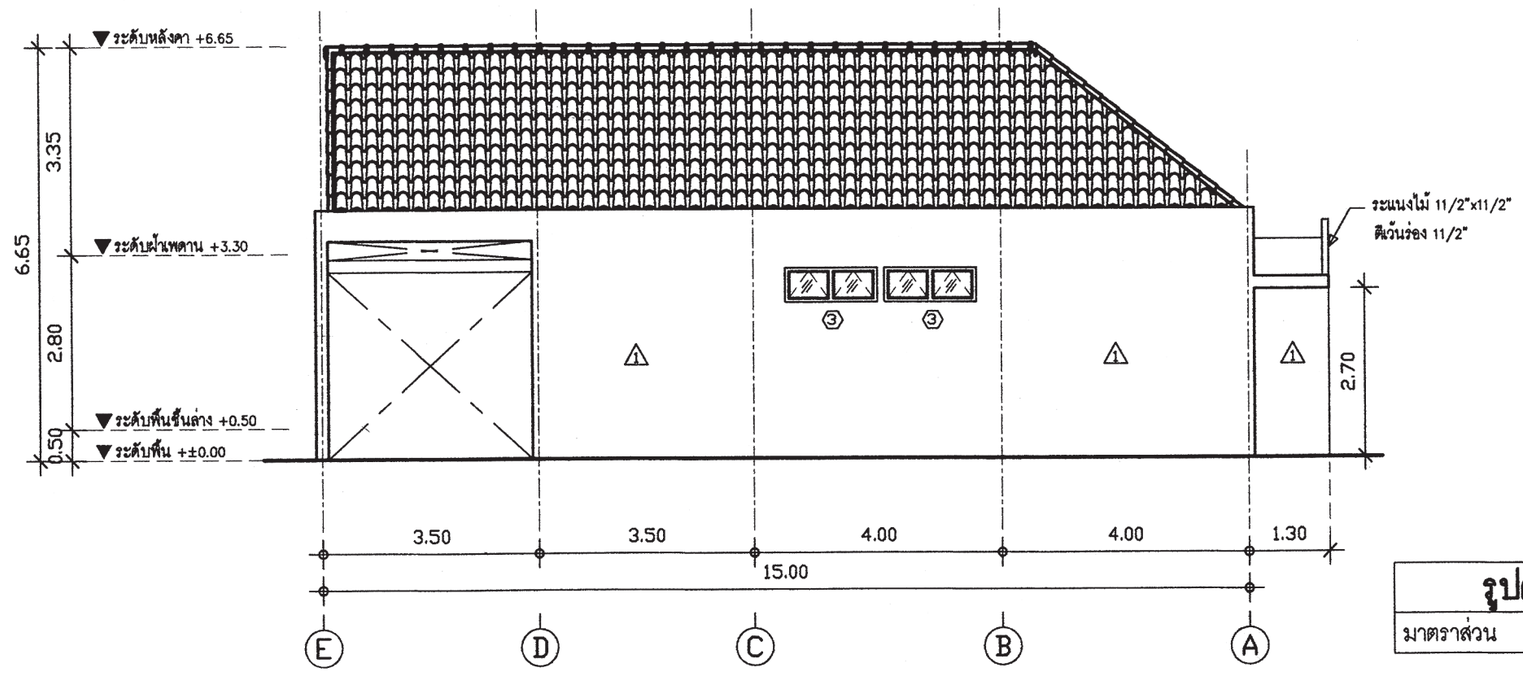

รูปด้าน 2

มาตราส่วน 1 : 100

สำนักการ โยธา
กรุงเทพมหานคร

โครงการ

แบบบ้านยิ้มเพื่อประชาชน ระยะที่ 3

ตามนโยบาย

ม.ร.ว. สุขุมพันธุ์ บริพัตร
ผู้ว่าราชการกรุงเทพมหานคร

นายจุมพล สำเภาพล
รองผู้ว่าราชการกรุงเทพมหานคร

นางนินนาท ชลิตานนท์
ปลัดกรุงเทพมหานคร

ผู้อำนวยการสำนักการโยธา

รองผู้อำนวยการสำนักการโยธา
นายทวีศักดิ์ เลิศประพันธ์

ผู้อำนวยการสำนักงานออกแบบ
นายวัชรินทร์ บรรพต

หัวหน้ากลุ่มงานสถาปัตยกรรม
นายสินธุ์ชัย บุญบักษ์

หัวหน้ากลุ่มงานวิศวกรรมอาคาร
นายอริยะ เมฆะกุล

สถาปนิก
นายสิริวัฒน์ ไทยสุริโย ส.สถ.4859

วิศวกรโครงสร้าง
นายจีระสิทธิ์ ทิมสถิตย์ สย.8489

วิศวกรไฟฟ้า
นายจรูญ มาสุขใจ ภฟก.2457

วิศวกรสุขาภิบาล
นายจีระสิทธิ์ ทิมสถิตย์ สย.8489

วิศวกรเครื่องกล

นายช่างเขียนแบบ
นายชัชวาลย์ คล้ายบุญ

แบบ บ้านพักอาศัย 1 ชั้น
แบบที่ 021
ชื่อบ้าน ฉัตรมรกต

เจ้าของ

สถานที่

แบบแสดง
รูปด้าน 1 – 2

วันที่ :	เลขที่	รวม
30 พฤษภาคม 2567	A–06	13

แผ่นที่	รวมแผ่น
06	23

FILE :

รายการแก้ไขแบบ

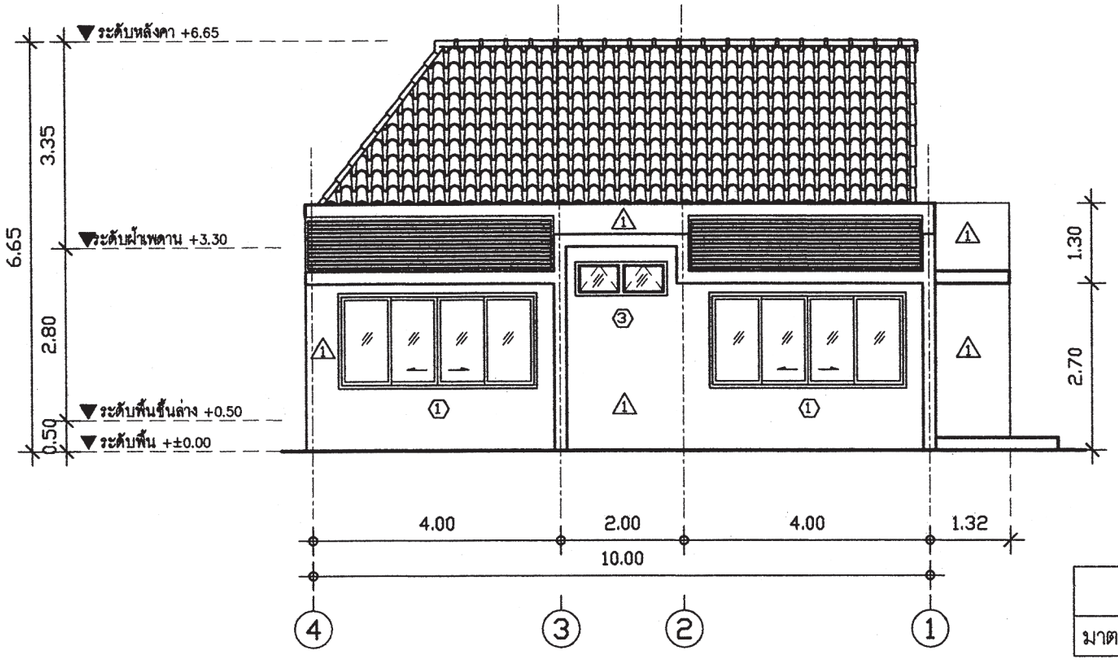

รูปด้าน 3

มาตราส่วน 1 : 100

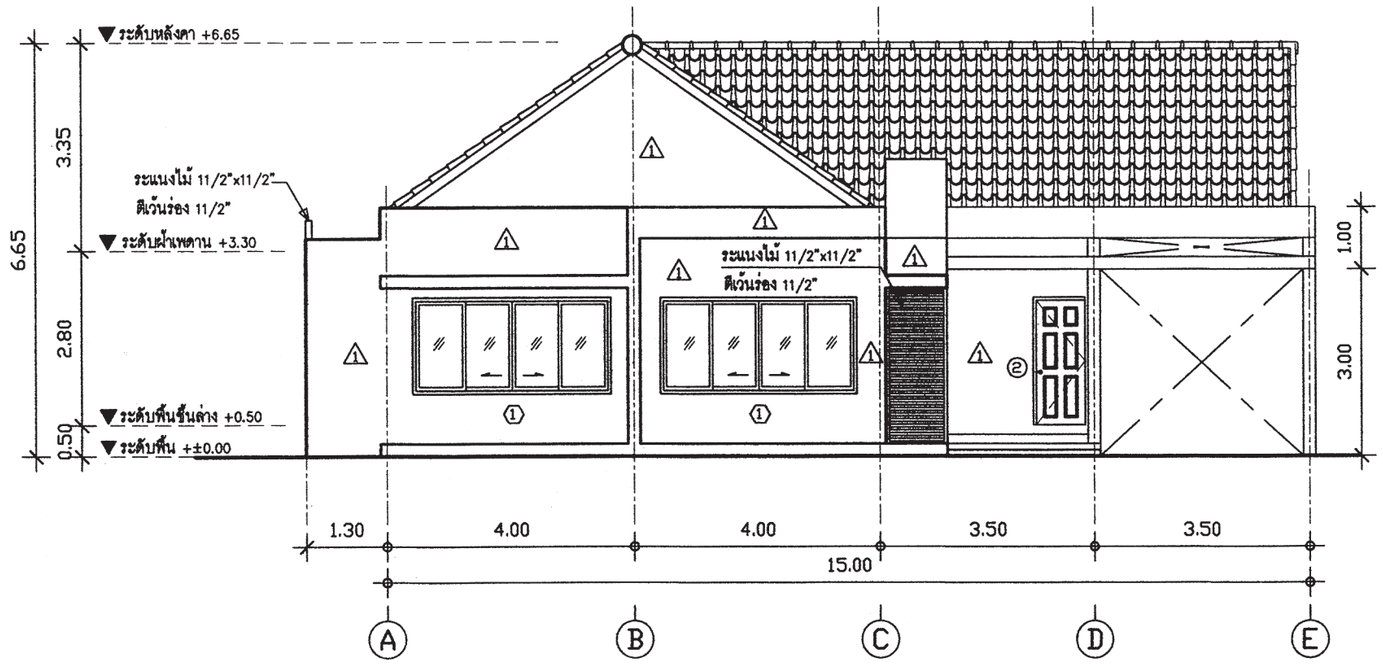

รูปด้าน 4

มาตราส่วน 1 : 100

สำนักการ โยธา
กรุงเทพมหานคร

โครงการ

แบบบ้านยิ้มเพื่อประชาชน ระยะที่ 3

ตามนโยบาย

ม.ร.ว. สุขุมพันธุ์ บริพัตร
ผู้ว่าราชการกรุงเทพมหานคร

นายจุมพล สำเภาพล
รองผู้ว่าราชการกรุงเทพมหานคร

นางนินนาท ชลิตานนท์
ปลัดกรุงเทพมหานคร

ผู้อำนวยการสำนักการโยธา

รองผู้อำนวยการสำนักการโยธา
นายทวีศักดิ์ เลิศประพันธ์

ผู้อำนวยการสำนักงานออกแบบ
นายวัชรินทร์ บรรพต

หัวหน้ากลุ่มงานสถาปัตยกรรม
นายสินธุ์ชัย บุญปักษ์

หัวหน้ากลุ่มงานวิศวกรรมอาคาร
นายอริยะ เมฆะกุล

สถาปนิก
นายศิริวัฒน์ ไทยสุริโย ส.สถ.4859

วิศวกรโครงสร้าง
นายจิระสิทธิ์ ทิมสถิตย์ สย.8489

วิศวกรไฟฟ้า
นายจรูญ มาสุขใจ ภฟก.2457

วิศวกรสุขาภิบาล
นายจิระสิทธิ์ ทิมสถิตย์ สย.8489

วิศวกรเครื่องกล

นายช่างเขียนแบบ
นายชัชวาลย์ คล้ายบุญ

แบบ บ้านพักอาศัย 1 ชั้น
แบบที่ 021
ชื่อบ้าน ฉัตรมรกต

เจ้าของ

สถานที่

แบบแสดง
รูปด้าน 3 – 4

วันที่ :	เลขที่	รวม
30 พฤษภาคม 2557	A–07	13

แผ่นที่	รวมแผ่น
07	23

FILE :

รายการแก้ไขแบบ

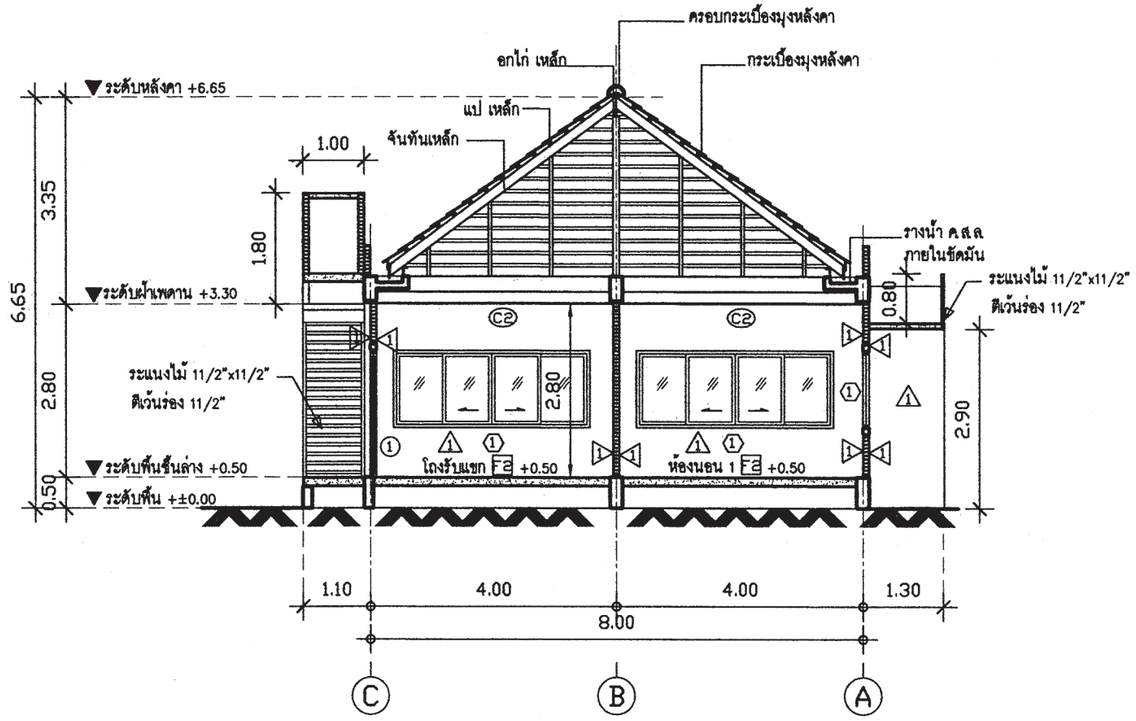

รูปตัด A – A

มาตราส่วน 1 : 100

สำนักการ โยธา
กรุงเทพมหานคร

โครงการ

แบบบ้านยิ้มเพื่อประชาชน ระยะที่ 3

ตามนโยบาย

ม.ร.ว. สุขุมพันธุ์ บริพัตร
ผู้ว่าราชการกรุงเทพมหานคร

นายจุมพล สำเภาพล
รองผู้ว่าราชการกรุงเทพมหานคร

นางนินนาท ชลิตานนท์
ปลัดกรุงเทพมหานคร

ผู้อำนวยการสำนักการโยธา

รองผู้อำนวยการสำนักการโยธา
นายทวีศักดิ์ เลิศประพันธ์

ผู้อำนวยการสำนักงานออกแบบ
นายวัชรินทร์ บรรพต

หัวหน้ากลุ่มงานสถาปัตยกรรม
นายสินธุ์ชัย บุญบักษ์

หัวหน้ากลุ่มงานวิศวกรรมอาคาร
นายอริยะ เมฆะกูล

สถาปนิก
นายสิริวัฒน์ ไทยสุริโย ส.สถ.4859

วิศวกรโครงสร้าง
นายจีระสิทธิ์ ทิมสถิตย์ สย.8489

วิศวกรไฟฟ้า
นายจรูญ มาสุขใจ ภฟก.2457

วิศวกรสุขาภิบาล
นายจีระสิทธิ์ ทิมสถิตย์ สย.8489

วิศวกรเครื่องกล

นายช่างเขียนแบบ
นายชัชวาลย์ คล้ายบุญ

แบบ บ้านพักอาศัย 1 ชั้น
แบบที่ 021
ชื่อบ้าน ฉัตรมรกต

เจ้าของ

สถานที่

แบบแสดง
รูปตัด A – A

วันที่ :	เลขที่	รวม
30 พฤษภาคม 2557	A–08	13

แผ่นที่	รวมแผ่น
08	23

FILE :

รายการแก้ไขแบบ

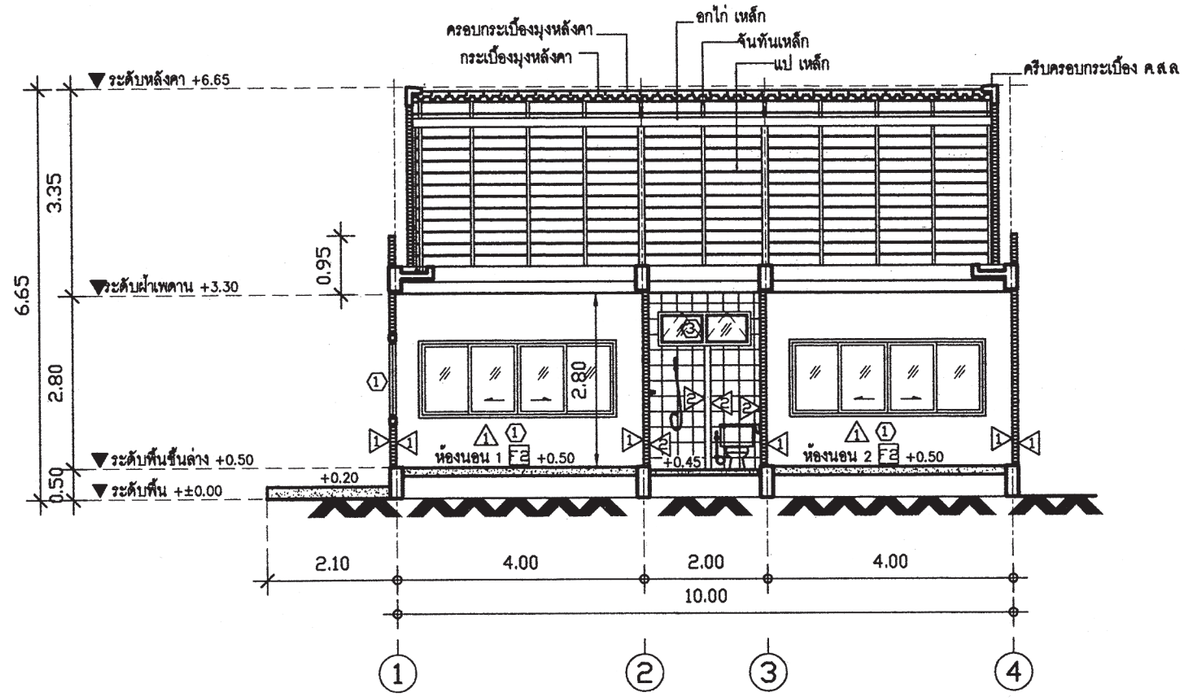

รูปตัด B – B

มาตราส่วน 1 : 100

สำนักการ โยธา
กรุงเทพมหานคร

โครงการ

แบบบ้านยิ้มเพื่อประชาชน ระยะที่ 3

ตามนโยบาย

ม.ร.ว. สุขุมพันธุ์ บริพัตร
ผู้ว่าราชการกรุงเทพมหานคร

นายจุมพล สำเภาพล
รองผู้ว่าราชการกรุงเทพมหานคร

นางนินนาท ชลิตานนท์
ปลัดกรุงเทพมหานคร

ผู้อำนวยการสำนักการโยธา

รองผู้อำนวยการสำนักการโยธา
นายพวิศักดิ์ เลิศประพันธ์

ผู้อำนวยการสำนักงานออกแบบ
นายวัชรินทร์ บรรพต

หัวหน้ากลุ่มงานสถาปัตยกรรม
นายสินธุ์ชัย บุญปักษ์

หัวหน้ากลุ่มงานวิศวกรรมอาคาร
นายอริยะ เมฆะกุล

สถาปนิก
นายสิริวัฒน์ ไทยสุริโย ส.สถ.4859

วิศวกรโครงสร้าง
นายจีระสิทธิ์ พิมสถิตย์ สย.8489

วิศวกรไฟฟ้า
นายจรูญ มาสุขใจ ภฟก.2457

วิศวกรสุขาภิบาล
นายจีระสิทธิ์ พิมสถิตย์ สย.8489

วิศวกรเครื่องกล

นายช่างเขียนแบบ
นายชัชวาลย์ คล้ายบุญ

แบบ บ้านพักอาศัย 1 ชั้น
แบบที่ 021
ชื่อบ้าน ฉัตรมรกต

เจ้าของ

สถานที่

แบบแสดง
รูปตัด B – B

วันที่ :	เลขที่	รวม
30 พฤษภาคม 2557	A–09	13

แผ่นที่	รวมแผ่น
09	23

FILE :

รายการแก้ไขแบบ

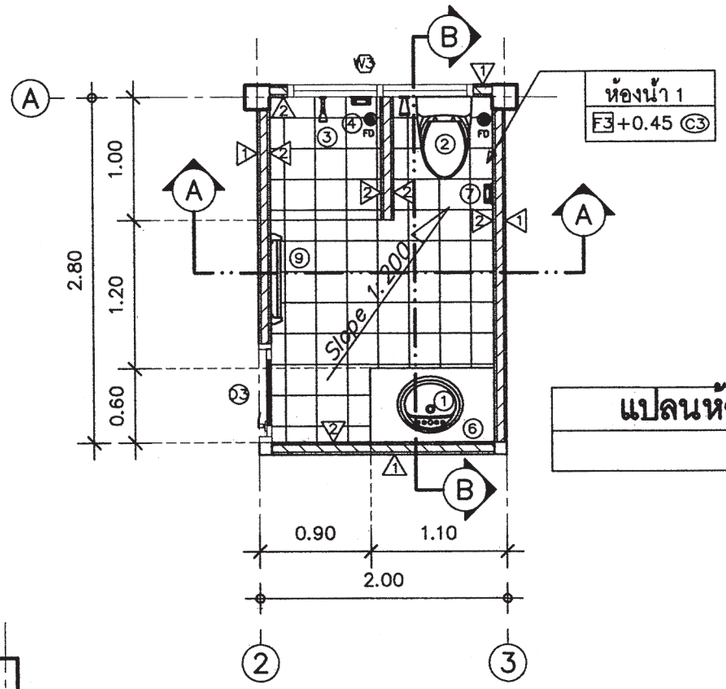

แปลนห้องน้ำ 1.

1 : 50

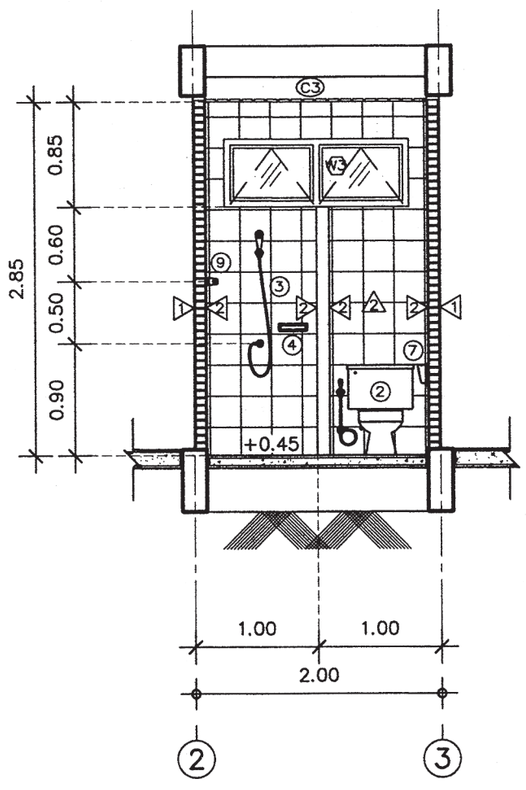

รูปตัด A –A

1 : 50

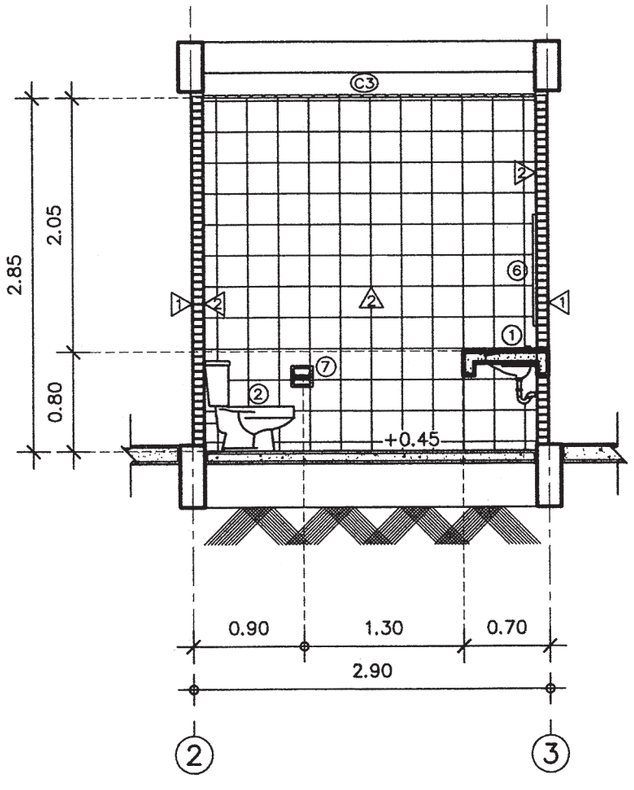

รูปตัด B – B

1 : 50

สำนักการ โยธา
กรุงเทพมหานคร

โครงการ

แบบบ้านยิ้มเพื่อประชาชน ระยะที่ 3

ตามนโยบาย

ม.ร.ว. สุขุมพันธุ์ บริพัตร
ผู้ว่าราชการกรุงเทพมหานคร

นายจุมพล สำเภาพล
รองผู้ว่าราชการกรุงเทพมหานคร

นางนินนาท ชลิตานนท์
ปลัดกรุงเทพมหานคร

ผู้อำนวยการสำนักการโยธา

รองผู้อำนวยการสำนักการโยธา
นายทวีศักดิ์ เลิศประพันธ์

ผู้อำนวยการสำนักงานออกแบบ
นายวัชรินทร์ บรรพต

หัวหน้ากลุ่มงานสถาปัตยกรรม
นายสินธุ์ชัย บุญปักษ์

หัวหน้ากลุ่มงานวิศวกรรมอาคาร
นายอริยะ เมฆะกุล

สถาปนิก
นายสิริวัฒน์ ไทยสุริโย ส.สถ.4859

วิศวกรโครงสร้าง
นายจีระสิทธิ์ ทิมสถิตย์ สย.8489

วิศวกรไฟฟ้า
นายจรูญ มาสุขใจ ภฟก.2457

วิศวกรสุขาภิบาล
นายจีระสิทธิ์ ทิมสถิตย์ สย.8489

วิศวกรเครื่องกล

นายช่างเขียนแบบ
นายชัชวาลย์ คล้ายบุญ

แบบ บ้านพักอาศัย 1 ชั้น

แบบที่ 021

ชื่อบ้าน ฉัตรมรกต

เจ้าของ

สถานที่

แบบแสดง

แบบขยายห้องน้ำ 1

วันที่ :	เลขที่	รวม
30 พฤษภาคม 2557	A–10	13

แผ่นที่	รวมแผ่น
10	23

FILE :

รายการแก้ไขแบบ

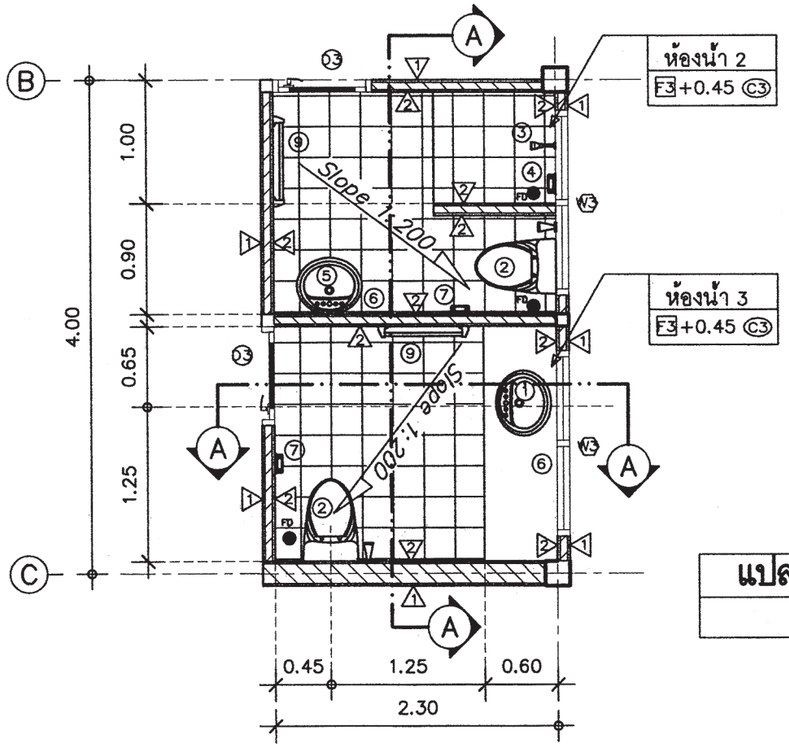

แปลนห้องน้ำ 2, 3

1 : 50

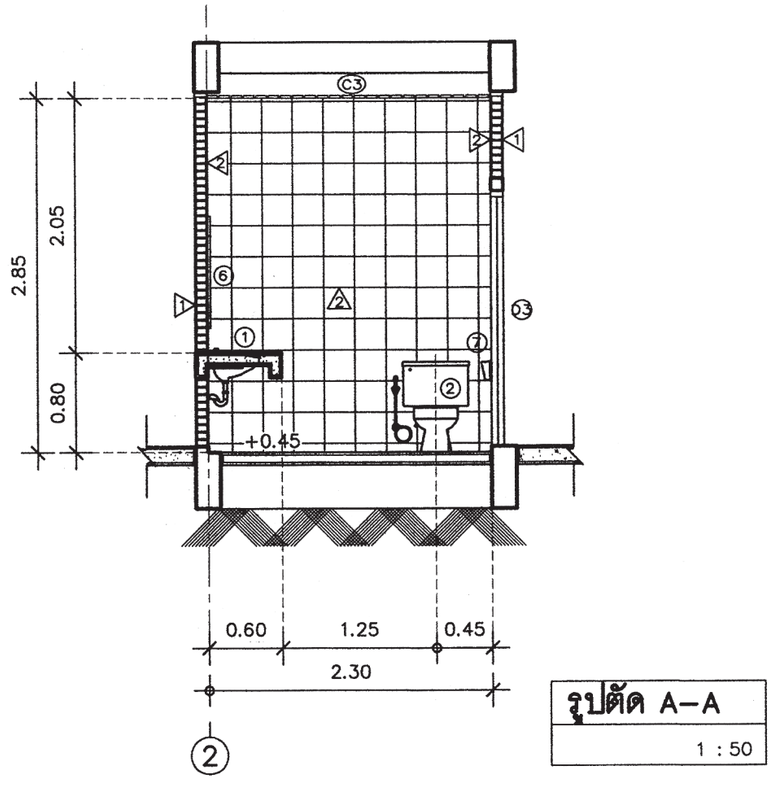

รูปตัด A–A

1 : 50

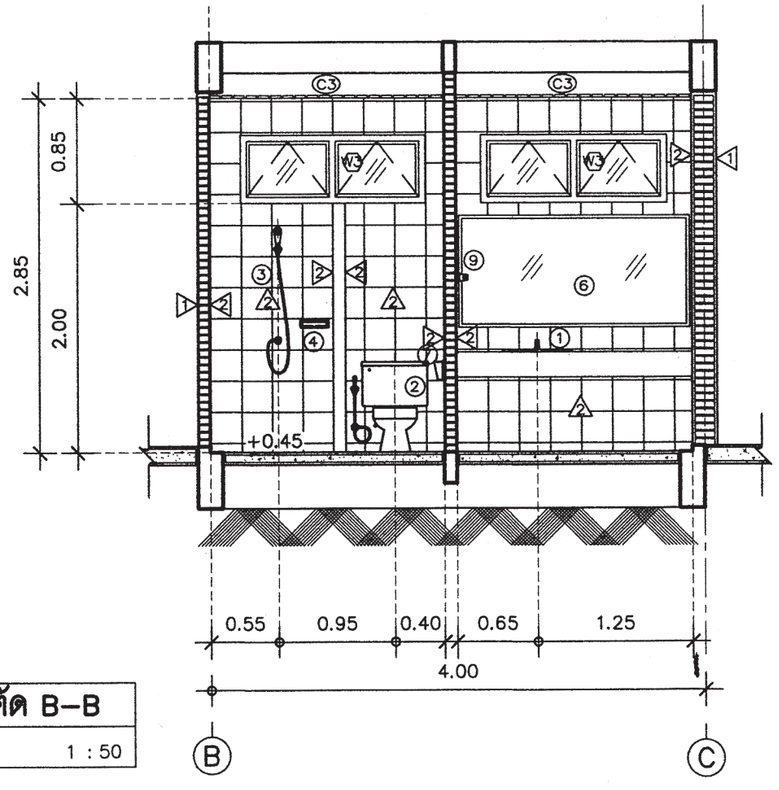

รูปตัด B–B

1 : 50

สำนักการ โยธา
กรุงเทพมหานคร

โครงการ
แบบบ้านยิ้มเพื่อประชาชน ระยะที่ 3

ตามนโยบาย
ม.ร.ว. สุขุมพันธุ์ บริพัตร
ผู้ว่าราชการกรุงเทพมหานคร
นายจุมพล สำเภาพล
รองผู้ว่าราชการกรุงเทพมหานคร
นางนินนาท ชลิตานนท์
ปลัดกรุงเทพมหานคร

ผู้อำนวยการสำนักการโยธา	
รองผู้อำนวยการสำนักการโยธา	
นายทวีศักดิ์ เติศประพันธ์	
ผู้อำนวยการสำนักงานออกแบบ	
นายวัชรินทร์ บรรพต	
หัวหน้ากลุ่มงานสถาปัตยกรรม	
นายสินธุชัย บุญปักษ์	
หัวหน้ากลุ่มงานวิศวกรรมอาคาร	
นายอริยะ เมธะกุล	

สถาปนิก	
นายสิริวัฒน์ ไทยสุวิโย ส.สถ.4659	
วิศวกรโครงสร้าง	
นายจีระศิทธิ์ ทิมสมิตย์ สย.8489	
วิศวกรไฟฟ้า	
นายชรูญ มาสุขใจ ภพ.2457	
วิศวกรสุขาภิบาล	
นายจีระศิทธิ์ ทิมสมิตย์ สย.8489	
วิศวกรเครื่องกล	
นายร่างเรียนแบบ	
นายรัชวาลย์ คล้ายบุญ	

แบบ บ้านพักอาศัย 1 ชั้น
แบบที่ 021
ชื่อบ้าน ฉัตรมงกุฎ
ตำบล
สถานที่

แบบแสดง
แบบขยายห้องน้ำ 2,3

วันที่ :	แผ่นที่	รวม
30 พฤษภาคม 2567	A–11	13

แผ่นที่	รวมแผ่น
11	23

FILE :

รายการแก้ไขแบบ

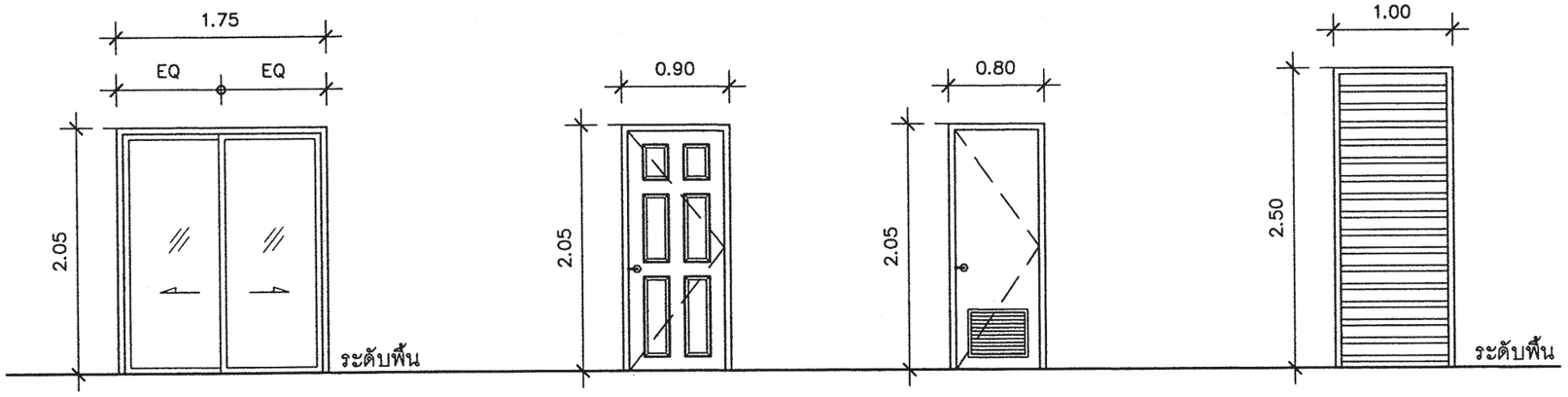

ประตู ① **ประตู ②** **ประตู ③** **ระแนงไม้**

D1	ประตูบานเลื่อนสลับ	D2	ประตูบานเปิดเดี่ยว	D3	ประตูบานเปิดเดี่ยว	1	บานติดตาย
วงกบ	อลูมิเนียมเคลือบขาว ขนาด 2"x 4"	วงกบ	ไม้เนื้อแข็ง ขนาด 2"x 4"	วงกบ	ไฟเบอร์กราส ขนาด 2"x 4"	วงกบ	ไม้เนื้อแข็ง ขนาด 2"x 4"
กรอบบาน	อลูมิเนียมเคลือบขาว	กรอบบาน	กรอบบานไม้	กรอบบาน	ไฟเบอร์กราส	กรอบบาน	กรอบบานไม้
ลูกฟัก	กระจกใสตัดแสง หนา 6มม.	ลูกฟัก	ไม้เนื้อแข็ง	ลูกฟัก	เกล็ดระบายอากาศด้านล่าง	ลูกฟัก	ไม้เนื้อแข็ง
อุปกรณ์	มือจับพร้อมอุปกรณ์ติดตั้งครบชุด	อุปกรณ์	มือจับพร้อมอุปกรณ์ติดตั้งครบชุด	อุปกรณ์	มือจับพร้อมอุปกรณ์ติดตั้งครบชุด	อุปกรณ์	

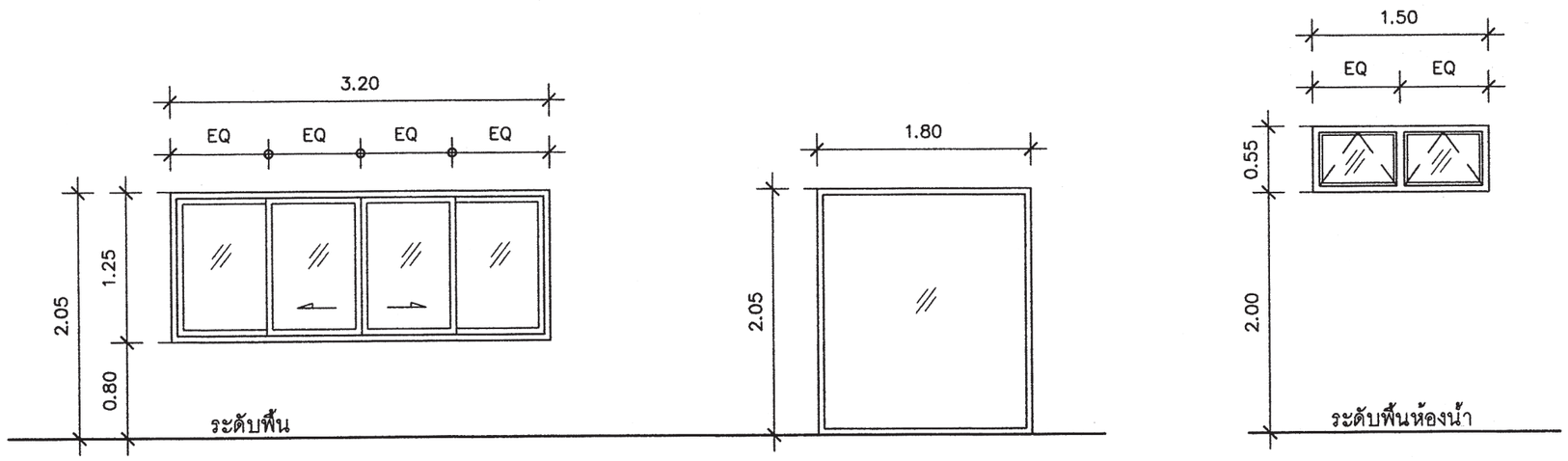

หน้าต่าง ① **หน้าต่าง ②** **หน้าต่าง ③**

1	บานเลื่อน+ บานติดตาย	2	บานติดตาย	3	บานกระทุ้ง
วงกบ	อลูมิเนียมเคลือบขาว ขนาด 2"x 4"	วงกบ	อลูมิเนียมเคลือบขาว ขนาด 2"x 4"	วงกบ	อลูมิเนียมเคลือบขาว ขนาด 2"x 4"
กรอบบาน	อลูมิเนียมเคลือบขาว	กรอบบาน	อลูมิเนียมเคลือบขาว	กรอบบาน	อลูมิเนียมเคลือบขาว
ลูกฟัก	กระจกใสตัดแสง หนา 6มม.	ลูกฟัก	กระจกใสตัดแสง หนา 6มม.	ลูกฟัก	กระจกใสตัดแสง หนา 6มม.
อุปกรณ์	มือจับพร้อมอุปกรณ์ติดตั้งครบชุด	อุปกรณ์		อุปกรณ์	มือจับพร้อมอุปกรณ์ติดตั้งครบชุด

สำนักการ โยธา
กรุงเทพมหานคร

โครงการ
แบบบ้านยิ้มเพื่อประชาชน ระยะที่ 3

ตามนโยบาย
ม.ร.ว. สุขุมพันธุ์ บริพัตร
ผู้ว่าราชการกรุงเทพมหานคร
นายจุมพล สำเภาพล
รองผู้ว่าราชการกรุงเทพมหานคร
นางนินนาท ชลิตานนท์
ปลัดกรุงเทพมหานคร

ผู้อำนวยการสำนักการโยธา
รองผู้อำนวยการสำนักการโยธา
นายพวิศักดิ์ เลิศประพันธ์
ผู้อำนวยการสำนักงานออกแบบ
นายวัชรินทร์ บรรพต
หัวหน้ากลุ่มงานสถาปัตยกรรม
นายสินธุ์ชัย บุญปักษ์
หัวหน้ากลุ่มงานวิศวกรรมอาคาร
นายอริยะ เมฆะกุล
สถาปนิก
นายสิริวัฒน์ ไทยสุริโย ส.สถ.4859
วิศวกรโครงสร้าง
นายจีระสิทธิ์ ทิมสถิตย์ สย.8489
วิศวกรไฟฟ้า
นายจรูญ มาสุขใจ ภฟก.2457
วิศวกรสุขาภิบาล
นายจีระสิทธิ์ ทิมสถิตย์ สย.8489
วิศวกรเครื่องกล
นายช่างเขียนแบบ
นายชัชวาลย์ คล้ายบุญ

แบบ บ้านพักอาศัย 1 ชั้น
แบบที่ 021
ชื่อบ้าน ฉัตรมรกต
เจ้าของ
สถานที่
แบบแสดง
แบบขยายประตู– หน้าต่าง
วันที่ : 30 พฤษภาคม 2557
เลขที่ A–12
รวม 13
แผ่นที่ 12
รวมแผ่น 23
FILE :
รายการแก้ไขแบบ

รายการประกอบแบบสุขภัณฑ์

NO.	รายการสุขภัณฑ์พร้อมอุปกรณ์
①	อ่างล้างหน้าชนิดฝังบนเคาน์เตอร์ อุปกรณ์มาตรฐานครบชุด พร้อมก๊อกน้ำเดี่ยว พร้อมติดตั้งก๊อกน้ำเดี่ยติดผนัง(ชนิดบอลก๊อก)ใต้เคาน์เตอร์ 1 ตัว/ 1 จุด
②	โถส้วมแบบนั่งราบ ระบบฟลัชแทงค์ อุปกรณ์มาตรฐานครบชุด ฝักบัวชำระสายอ่อนติดผนัง โดยมีแป้นโครเมี่ยมพร้อมขอแขวนและ STOP VALVE
③	ฝักบัวก้านแข็ง อาบน้ำ และก๊อกอาบน้ำแบบก้านโยก
④	ที่วางสบู่ชนิดฝังในผนัง
⑤	อ่างล้างหน้าชนิดแขวนผนัง อุปกรณ์มาตรฐานครบชุด พร้อมก๊อกน้ำเดี่ยว , ชั้นวางของเอนกประสงค์ พร้อมติดตั้งก๊อกน้ำเดี่ยติดผนัง(ชนิดบอลก๊อก)ใต้เคาน์เตอร์ 1 ตัว/ 1 จุด
⑥	กระจกเงาอย่างดี ฉาบปรอทเรียบทั้งแผ่นไร้รอยคลื่น หนา 6 มม. เจียรลบมุมทั้ง 4 ด้าน
⑦	กล่องใส่กระดาษชำระสำเร็จรูป
⑧	ก๊อกน้ำก้านบิดหัวทองเหลือง พร้อม STOP VALVE
⑨	ราวแขวนผ้า
FD	รูระบายน้ำที่พื้น (FD.) พร้อมฝาตะแกรงกรองผงเปิดได้และที่ดักกลิ่น

หมายเหตุ : สกรูที่ใช้ยึดอุปกรณ์สุขภัณฑ์ทั้งหมดให้ใช้สกรู Stainless Steel

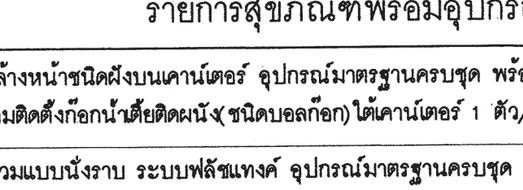

ตำแหน่ง FLOOR DRAIN

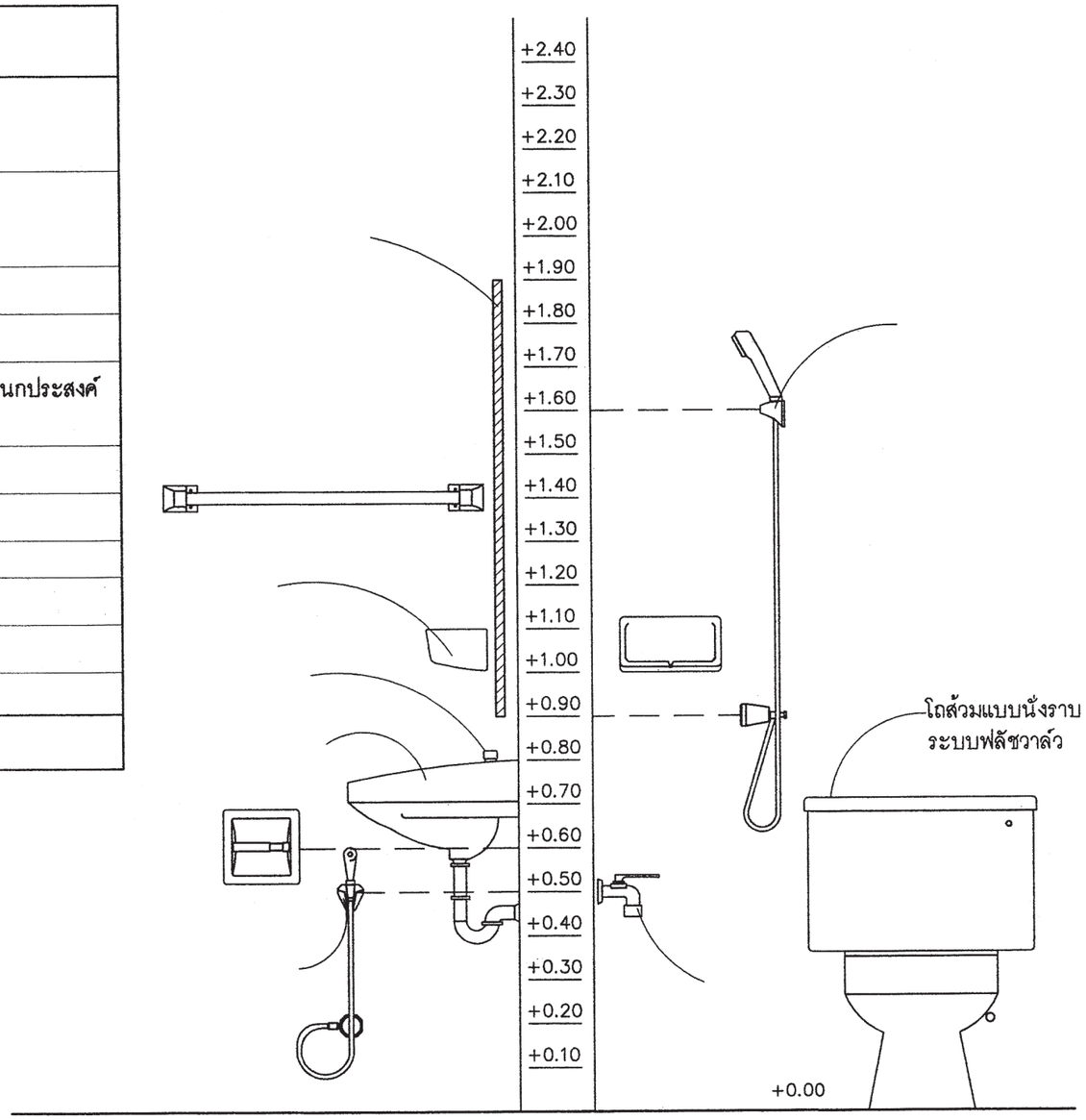

แสดงมาตราฐานการติดตั้งสุขภัณฑ์และอุปกรณ์

สำนักการ โยธา
กรุงเทพมหานคร

โครงการ
แบบบ้านยิ้มเพื่อประชาชน ระยะที่ 3

ตามนโยบาย
ม.ร.ว. สุมุมพันธุ์ บริพัตร
ผู้ว่าราชการกรุงเทพมหานคร
นายจุมพล สำเภาพล
รองผู้ว่าราชการกรุงเทพมหานคร
นางนินนาท ชลิตานนท์
ปลัดกรุงเทพมหานคร

ผู้อำนวยการสำนักการโยธา	
รองผู้อำนวยการสำนักการโยธา	
นายทวีศักดิ์ เมืองประพันธ์	
ผู้อำนวยการสำนักงานออกแบบ	
นายรัชนีพงศ์ บรรพต	
หัวหน้ากลุ่มงานสถาปัตยกรรม	
นายสินธุ์ชัย บุญบักษ์	
หัวหน้ากลุ่มงานวิศวกรรมอาคาร	
นายอริยะ เมฆะกุล	
สถาปนิก	
นายสิริวัฒน์ ไทยสุริโย ส.ถ.4856	
วิศวกรโครงสร้าง	
นายจีระสิทธิ์ ทิมสมิตย์ สย.8489	
วิศวกรไฟฟ้า	
นายชุญ มาสุขใจ ภฟก.2457	
วิศวกรสุขาภิบาล	
นายจีระสิทธิ์ ทิมสมิตย์ สย.8489	
วิศวกรเครื่องกล	
นายช่างเขียนแบบ	
นายชีวาลย์ คล้ายบุญ	

แบบ บ้านพักอาศัย 1ชั้น
แบบที่ 021
ชื่อบ้าน ฉัตรมรกต

ผู้ออกแบบ

ตรวจสอบ

แบบแสดง
รายการประกอบแบบ
สุขภัณฑ์

วันที่ :	แผ่นที่	รวม
30 พฤษภาคม 2567	A-13	13

แผ่นที่	รวมแผ่น
13	23

FILE :

รายการแก้ไขแบบ

รายการประกอบแบบด้านวิศวกรรมโยธา

1. ซีเมนต์

1.1 ส่วนผสมของโครงสร้างคอนกรีตเสริมเหล็กทั้งหมดต้องใช้ PORTLAND CEMENT ประเภทที่ 1 ที่มีคุณสมบัติตามมาตรฐานผลิตภัณฑ์อุตสาหกรรมเท่านั้น

1.2 ถ้าไม่ได้ระบุเป็นอย่างอื่น ต้องมีส่วนผสมของซีเมนต์ไม่น้อยกว่า325กิโลกรัมต่อคอนกรีต ลูกบาศ์กเมตร

2. คอนกรีต

2.1 คอนกรีตที่ใช้สำหรับงานโครงสร้างของอาคารเช่นเสาเข็ม , ฐานราก , เสา และพื้น ฯลฯ ต้องมีกำลังอัดประลัยไม่น้อยกว่า 180ksc เมื่ออายุ 28วัน โดยทดสอบจากแท่งคอนกรีตตัวอย่างรูปทรงกระบอก 150x300มม.

2.2 ADMIXTURE ที่ใช้ต้องมีคุณสมบัติตาม ASTM หรือ BS

3. งานเหล็ก

3.1 คุณสมบัติของเหล็กเสริมคอนกรีต มีดังนี้

ขนาดเหล็กเสริม mm.	ชั้นคุณภาพ	มาตรฐาน	หมายเหตุ
RB6 , RB9 DB12 ขึ้นไป	SR-24 SD-40	มอก. 20-2543 มอก. 24-2548	

3.2 เหล็กรูปพรรณ , เหล็กกลวงสำหรับก่อสร้าง

3.2.1 เหล็กรูปพรรณที่จะใช้ต้องมีคุณสมบัติตาม มอก. 1227-2539 , มอก. 1228-2549 หรือ JIS เหล็กกลวงที่ใช้ต้องมีคุณสมบัติตาม มอก. 107-2533 หรือ JIS และเหล็กรูปพรรณเชื่อมประกอบจะต้องมีคุณสมบัติตาม มอก. 1303-2538

3.2.2 เหล็กรูปพรรณทั้งหมดต้องเป็นของใหม่ ไม่เคยใช้งานมาก่อน ตรงไม่บิดเบี้ยว ไม่มีรอยตำหนิ ไม่มีสนิมกร่อน ไม่เปื้อนสี หรือน้ำมัน

3.2.3 การต่อเหล็กรูปพรรณ ถ้าไม่จำเป็นจริงๆแล้วห้ามต่อ ในกรณีที่มีการต่อเหล็ก รอยต่อของเหล็กต้องมีกำลังมากกว่าหรือเท่ากับเหล็กที่ไม่มีรอยต่อ การต่อให้ต่อจุดเดียวเท่านั้น และการต่อให้เป็นไปตามมาตรฐาน AISC

3.2.4 การประกอบการติดตั้ง ให้ดำเนินการตามมาตรฐาน AISC หรือตามมาตรฐานสำหรับอาคารเหล็กรูปพรรณของ วสท. ที่ 1015-40

3.2.5 ผู้รับจ้างจะต้องทำ ค้ำยัน ยึดโครง ให้เพียงพอเพื่อยึดโครงสร้างให้แน่นหนาอยู่ในแนวและตำแหน่งที่ต้องการ

3.2.6 องค์อาคารที่วางทาบหรือต่อเชื่อมจะต้องวางให้แนบสนิทเต็มหน้า

3.2.7 การเชื่อมต่อทั้งหมดให้ใช้วิธีเชื่อมด้วยไฟฟ้าการ (ELECTRLC ARC WELDING) โดยตลอดผิวหน้าสัมผัสการเชื่อมให้เป็นไปตามมาตรฐาน AWS ขนาดของรอยเชื่อมต้องไม่น้อยกว่าความหนาของแผ่นเหล็ก

3.2.8 ถ้าไม่ได้กำหนดให้เป็นอย่างอื่น รอยต่อระหว่างชิ้นส่วนเหล็กต่างๆ ให้ใช้วิธีเชื่อมตะเข็บตลอดแนวชน

3.2.9 ผิวหน้าที่จะทำการเชื่อม ต้องสะอาดปราศจากสะเก็ดร่อน สนิมกร่น ไขมัน สี หรือสิ่งแปลกปลอมอื่นใด

3.2.10 ลวดเชื่อมต้องมีคุณสมบัติตาม มอก. หรือ AWS หรือ AISC

3.2.11 ให้ทาด้วยสีกันสนิมไม่น้อยกว่า 2 ชั้น คุณภาพเทียบเท่า RUST O-LEAM , JOTAN , SIKKENS

4. เสาเข็ม

4.1 เสาเข็มคอนกรีตอัดแรง เป็นเสาเข็มของ MP , GPS , GEL , CPM , T-COM หรือเทียบเท่า หรือเสาเข็มเจาะ(ตามแบบแสดง)

- เสาเข็มคอนกรีตอัดแรง ขนาด ⊙ -0.15x0.15ม
- เสาเข็มคอนกรีตอัดแรง ขนาด I-0.18x0.18ม.พื้นที่หน้าตัดไม่น้อยกว่า 253 ตร.ซม
- เสาเข็มคอนกรีตอัดแรง ขนาด I-0.22x0.22ม.พื้นที่หน้าตัดไม่น้อยกว่า 351 ตร.ซม
- เสาเข็มคอนกรีตอัดแรง ขนาด I-0.26x0.26ม.พื้นที่หน้าตัดไม่น้อยกว่า 455 ตร.ซม
- เสาเข็มเจาะ ขนาด ⌀0.35 ม

4.2 กำลังรับน้ำหนักบรรทุกและความยาวเสาเข็มให้พิจารณาตามแบบรายละเอียด โดยความยาวเสาเข็มที่แท้จริง ณ ตำแหน่งที่ตั้งโครงการ อาจมีการเปลี่ยนแปลง แต่ทั้งนี้ให้กำหนดและตรวจสอบอีกครั้งโดยวิศวกรผู้ควบคุมงาน โดยเสาเข็มจะต้องมีกำลังรับน้ำหนักบรรทุกได้ไม่น้อยกว่าที่กำหนดตามแบบ

5. ระบบกันซึม

5.1 รายละเอียดและคุณสมบัติ

ส่วนของอาคาร	ชนิดและผลิตภัณฑ์	ผลิตภัณฑ์คุณภาพเทียบเท่า
- หลังคา คสล - ห้องน้ำ	น้ำยาเคมีแบบกันซึม	BRUSHBOND ของ FOSROC LANKO 225 ของ DAVCO

6. ทั่วไปและการเตรียมงาน

6.1 รายการประกอบแบบอื่นใดที่ไม่ได้กำหนดไว้ให้ถือปฏิบัติตาม บทกำหนดทั่วไปสำหรับการก่อสร้างอาคารคอนกรีตเสริมเหล็กของ วสท. เป็นเกณฑ์

6.2 เนื่องจากคุณสมบัติของดินในกรุงเทพมหานคร แต่ละพื้นที่เขตมีความแตกต่างกันในด้านความสามารถในการรับน้ำหนักบรรทุกและมีระดับความลึกของชั้นทรายที่แตกต่างกัน ฉะนั้นก่อนทำการก่อสร้าง เจ้าของอาคารและผู้รับจ้างต้องตรวจสอบความเหมาะสมของความยาวเสาเข็ม เพื่อให้มีค่าการรับน้ำหนักบรรทุกของเสาเข็มได้ไม่น้อยกว่าแบบที่กำหนดไว้

6.3 หากมีอุปสรรคในการเข้าพื้นที่ก่อสร้าง อันจะทำให้เกิดผลกระทบความเดือดร้อนรำคาญ และเกิดความเสียหายจากการใช้เสาเข็มตอกกับอาคารข้างเคียง ให้สามารถใช้เสาเข็มเจาะเทียบเคียงความสามารถในการรับน้ำหนักบรรทุกได้

สำนักการ โยธา
กรุงเทพมหานคร

โครงการ
แบบบ้านยิ้มเพื่อประชาชน ระยะที่ 3

ตามนโยบาย
ม.ร.ว. สุขุมพันธุ์ บริพัตร
ผู้ว่าราชการกรุงเทพมหานคร
นายจุมพล สำเภาพล
รองผู้ว่าราชการกรุงเทพมหานคร
นางนินนาท ชลิตานนท์
ปลัดกรุงเทพมหานคร

ผู้อำนวยการสำนักการโยธา	
รองผู้อำนวยการสำนักการโยธา	
นายทวีศักดิ์ เลิศประพันธ์	
ผู้อำนวยการสำนักงานออกแบบ	
นายวีรินทร์ บรรพต	
หัวหน้ากลุ่มงานสถาปัตยกรรม	
นายสินธุชัย บุญปักษ์	
หัวหน้ากลุ่มงานวิศวกรรมอาคาร	
นายธิยะ เมฆะกุล	
สถาปนิก	
นายสิริวัฒน์ ไทยสุริโย ภสถ.4859	
วิศวกรโครงสร้าง	
นายจิระสิทธิ์ หิมสิเดช์ สย.8489	
วิศวกรไฟฟ้า	
นายจรูญ มาสุขใจ ภฟ.2457	
วิศวกรสุขาภิบาล	
นายจิระสิทธิ์ หิมสิเดช์ สย.8489	
วิศวกรเครื่องกล	
นายช่างเขียนแบบ	
นายสุวัฒน์ วงศ์เพิ่มเจริญ	

แบบ บ้านพักอาศัย 1ชั้น
แบบที่ 021
ชื่อบ้าน ฉัตรมรกต
เจ้าของ
สถานที่

แบบแสดง
รายการประกอบแบบโครงสร้าง

วันที่ :	เลขที่	รวม
30 กรกฎาคม 2557	S-01	5

แผ่นที่	รวมแผ่น
14	23

FILE :
รายการแก้ไขแบบ

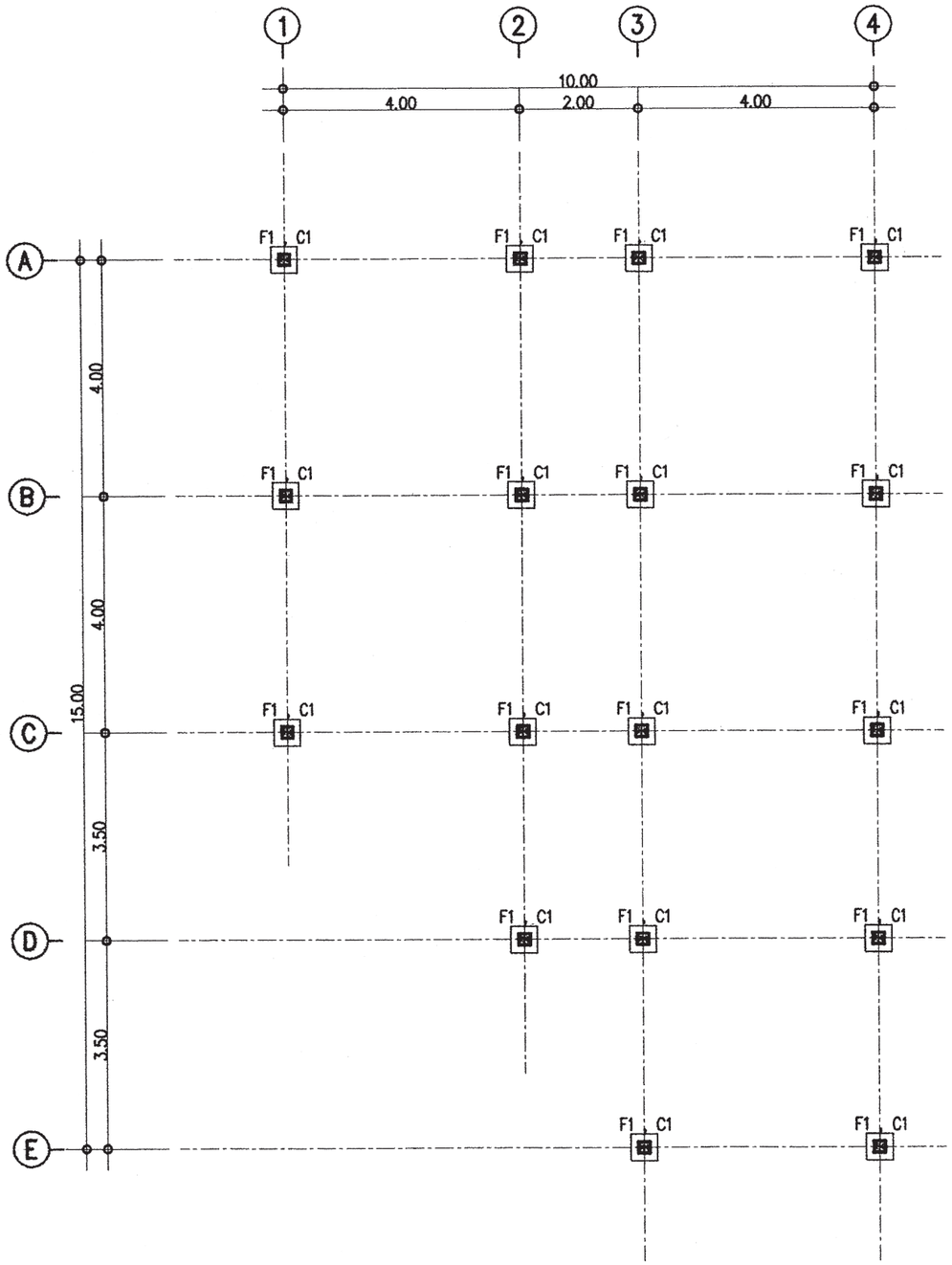

แปลนเสาเข็มและฐานราก

มาตราส่วน 1 : 100

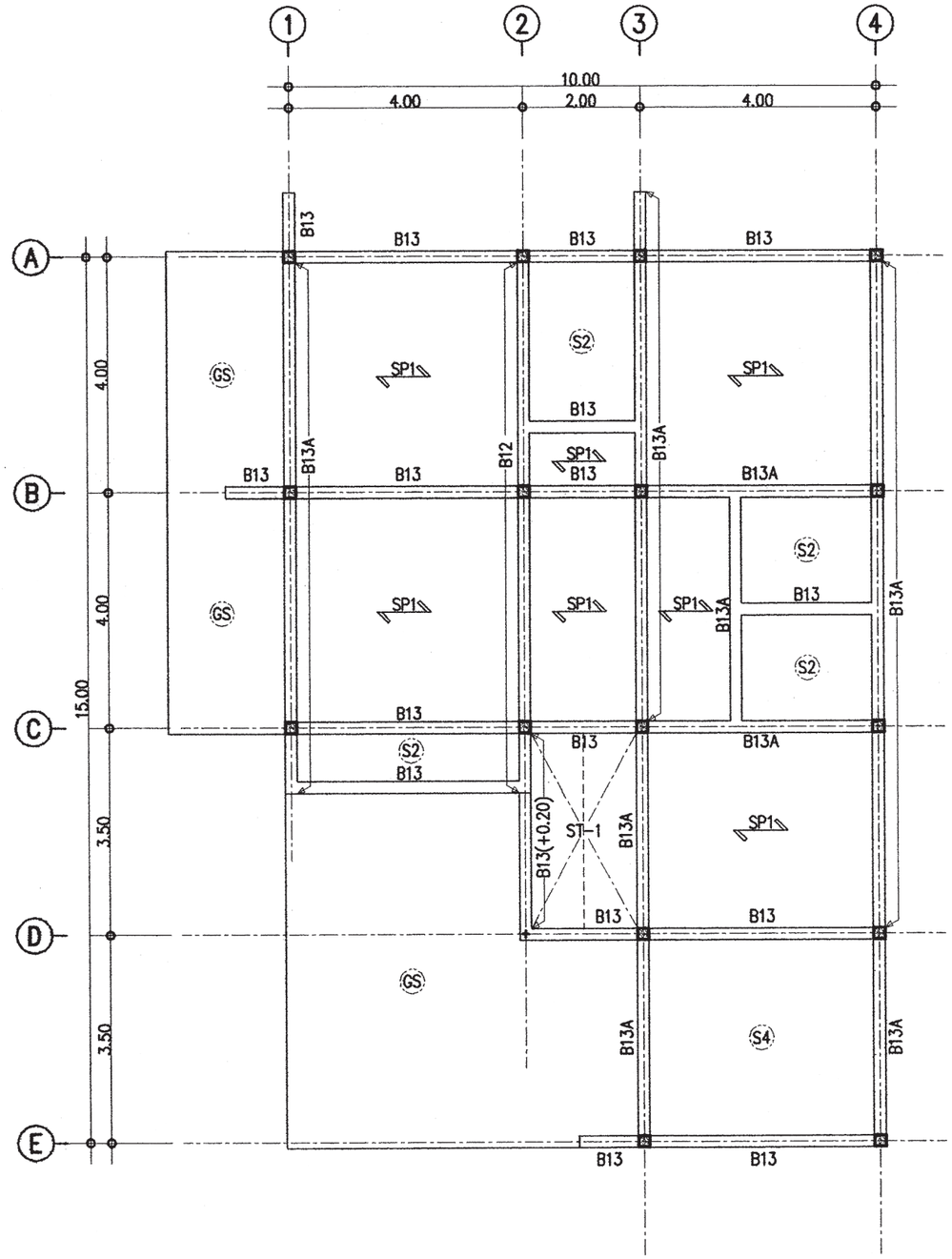

แปลนโครงสร้างชั้นล่าง

มาตราส่วน 1 : 100

สำนักการ โยธา
กรุงเทพมหานคร

โครงการ
แบบบ้านยิ้มเพื่อประชาชน ระยะที่ 3

ตามนโยบาย
ม.ร.ว. สุขุมพันธุ์ บริพัตร
ผู้ว่าราชการกรุงเทพมหานคร
นายจุมพล สำเภาพล
รองผู้ว่าราชการกรุงเทพมหานคร
นางนินนาท ชลิตานนท์
ปลัดกรุงเทพมหานคร

ผู้อำนวยการสำนักการโยธา	
รองผู้อำนวยการสำนักการโยธา	
นายพรศักดิ์ เปิดประพันธ์	
ผู้อำนวยการสำนักงานออกแบบ	
นายวีรชินทร์ บรรพต	
หัวหน้ากลุ่มงานสถาปัตยกรรม	
นายสินธุชัย บุญปักษ์	
หัวหน้ากลุ่มงานวิศวกรรมอาคาร	
นายธีระ เมธะกุล	
สถาปนิก	
นายสิริวัฒน์ ไทยสุริโย ภส.4855	
วิศวกรโครงสร้าง	
นายจีระสิทธิ์ ทิมสดิตย์ สย.8489	
วิศวกรไฟฟ้า	
นายจรูญ มาสุธโจ ภพ.2457	
วิศวกรสุขาภิบาล	
นายจีระสิทธิ์ ทิมสดิตย์ สย.8489	
วิศวกรเครื่องกล	
นายช่างเขียนแบบ	
นายสุวัฒน์ วงศ์เพ็งเจริญ	

แบบ บ้านพักอาศัย 1 ชั้น
แบบที่ 021
ชื่อบ้าน ฉัตรมรกต
เจ้าของ
สถานที่

แบบแสดง
แปลนเสาเข็ม ฐานราก
แปลนโครงสร้าง ชั้นล่าง

วันที่ :	เลขที่	รวม
30 พฤษภาคม 2557	S-02	5

แผ่นที่	รวมแผ่น
15	23

FILE :
รายการแก้ไขแบบ

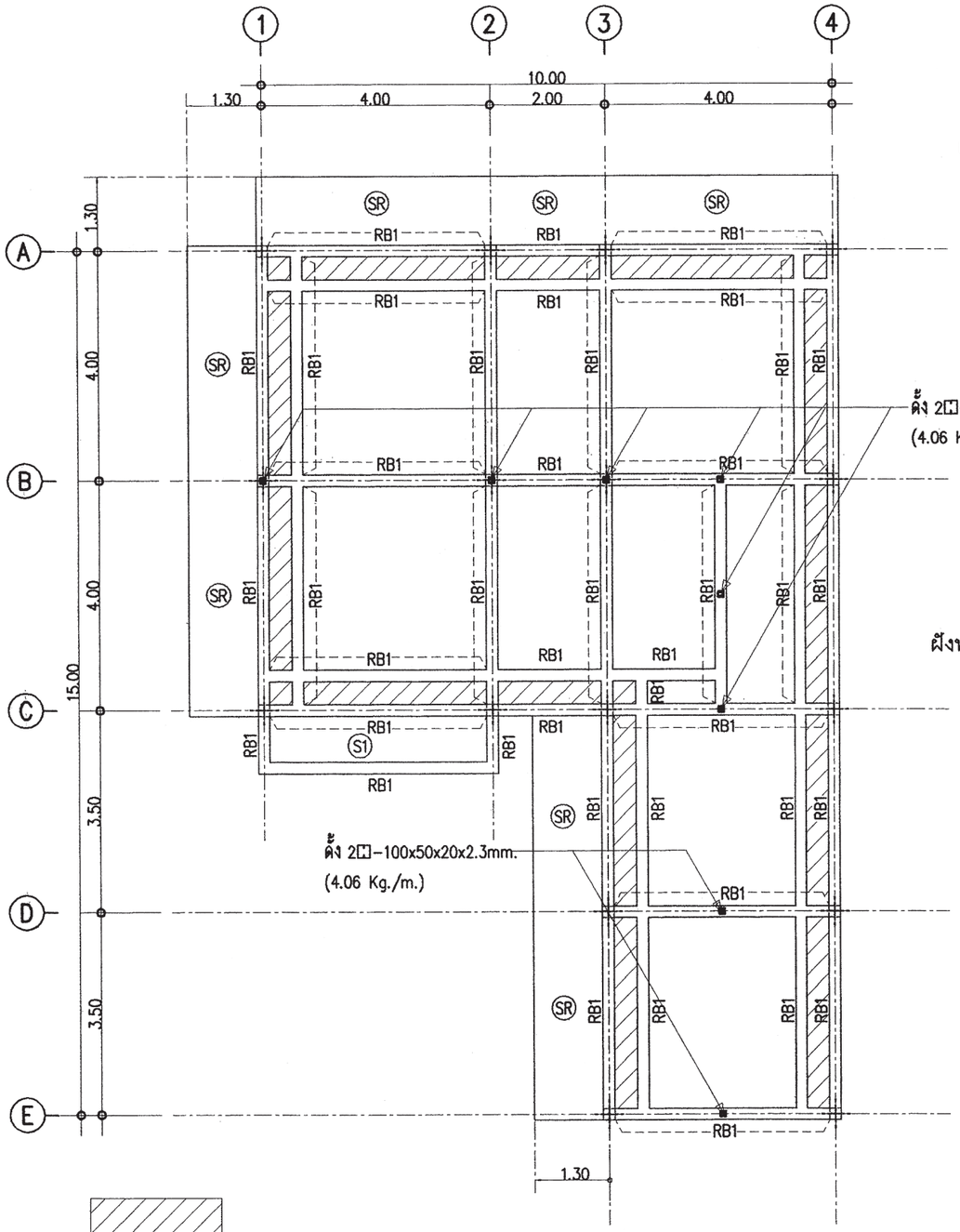

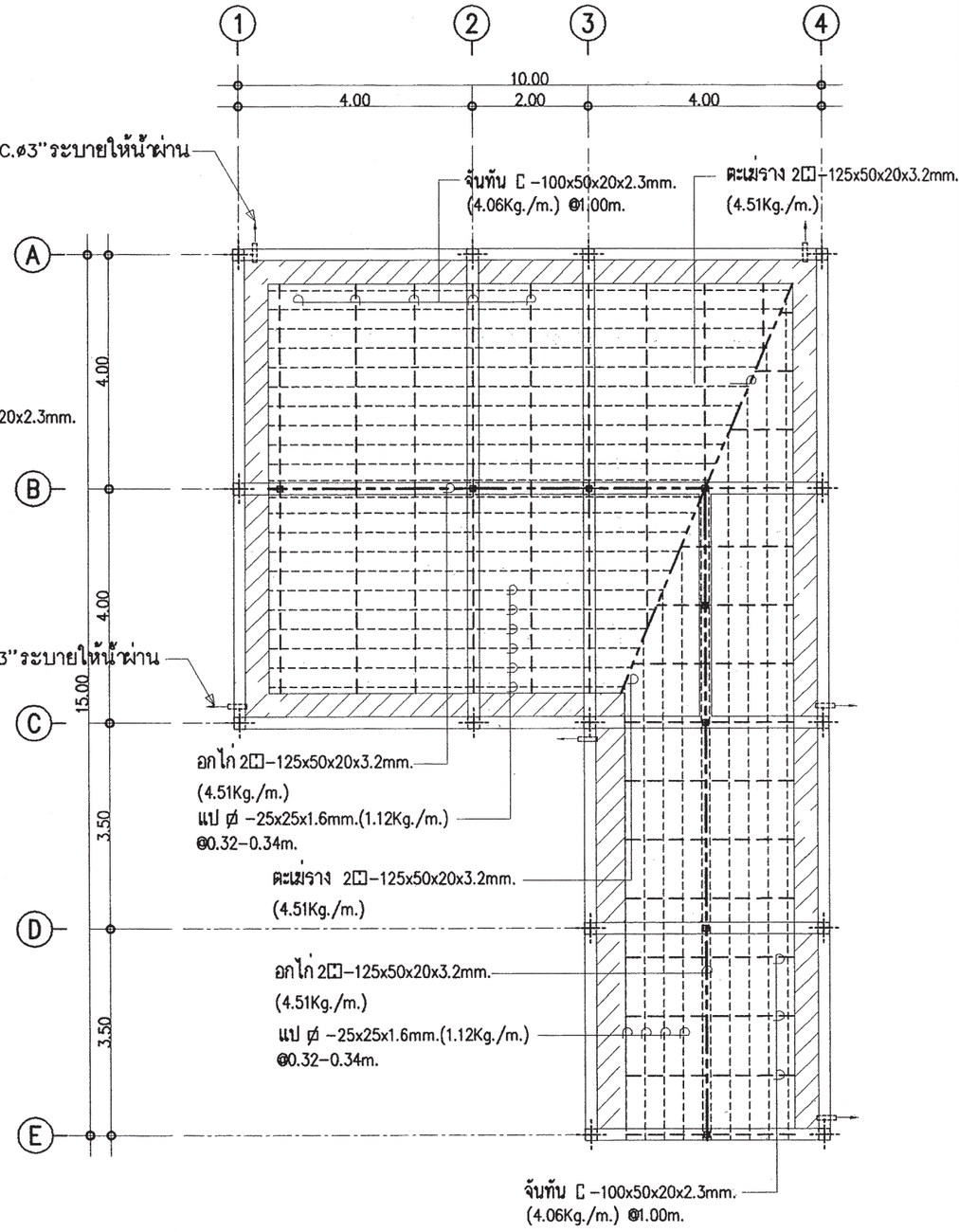

รางระบายน้ำ ค.ส.ล(ดูแบบขยาย)
ฝังท่อลอด PVC.ø3" ให้น้ำผ่าน

แปลนโครงสร้างรับโครงหลังคา

มาตราส่วน 1 : 100

แปลนโครงสร้างหลังคา

มาตราส่วน 1 : 100

สำนักการ โยธา
กรุงเทพมหานคร

โครงการ
แบบบ้านยิ้มเพื่อประชาชน ระยะที่ 3

ตามนโยบาย
ม.ร.ว. สุขุมพันธุ์ บริพัตร
ผู้ว่าราชการกรุงเทพมหานคร
นายจุมพล สำเภาพล
รองผู้ว่าราชการกรุงเทพมหานคร
นางนินนาท ชลิตานนท์
ปลัดกรุงเทพมหานคร

ผู้อำนวยการสำนักการโยธา	
รองผู้อำนวยการสำนักการโยธา	
นายทวีศักดิ์ เลิศประพันธ์	
ผู้อำนวยการสำนักงานออกแบบ	
นายวีรินทร์ บรรหต	
หัวหน้ากลุ่มงานสถาปัตยกรรม	
นายสินธุ์ชัย บุญปักษ์	
หัวหน้ากลุ่มงานวิศวกรรมอาคาร	
นายธวัช เมธะดุล	

สถาปนิก	
นายสิริวัสน์ ไทยสุวิโย ภส.4859	
วิศวกรโครงสร้าง	
นายจิระสิทธิ์ ทิมสดิตย์ สย.8489	
วิศวกรไฟฟ้า	
นายรวุญ มาสุขใจ ภฟ.2457	
วิศวกรสุขาภิบาล	
นายจิระสิทธิ์ ทิมสดิตย์ สย.8489	
วิศวกรเครื่องกล	
นายช่างเขียนแบบ	
นายสุวัฒน์ วงศ์เพิ่มเจริญ	

แบบ	บ้านพักอาศัย 1 ชั้น
แบบที่	021
ชื่อบ้าน	ฉัตรมรกต
เจ้าของ	
สถานที่	

แบบแสดง
แปลนโครงสร้างรับโครงหลังคา
แปลนโครงสร้างหลังคา

วันที่ :	เลขที่	รวม
30 พฤษภาคม 2557	S-03	5

แผ่นที่	รวมแผ่น
16	23

FILE :

รายการแก้ไขแบบ

หมายเหตุ

กรณีใช้ฐานราก เสาเข็มเจาะแทนฐานรากเสาเข็มตอก

ให้ใช้เทียบดังนี้ F1=F1A

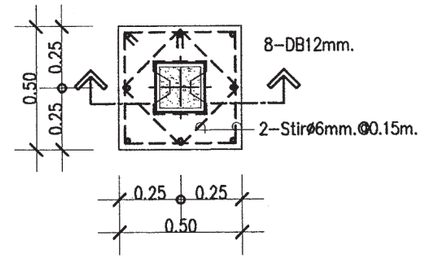

แบบขยาย F1

มาตราส่วน 1 : 25

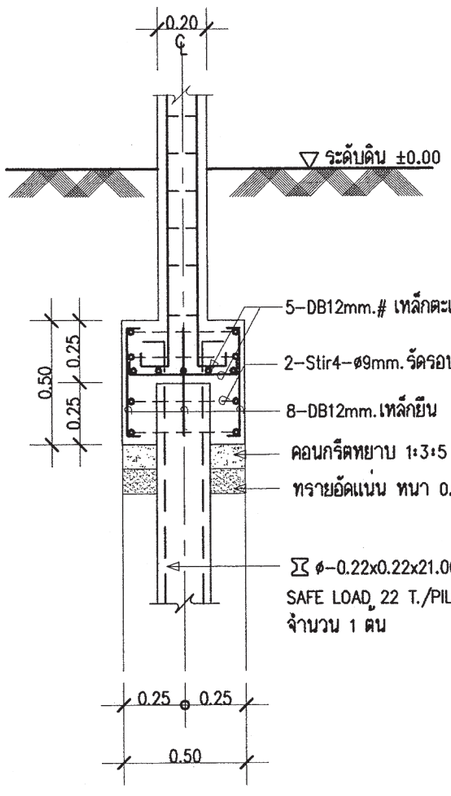

รูปตัด F1

มาตราส่วน 1 : 25

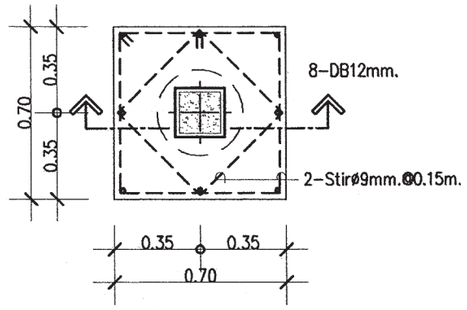

แบบขยาย F1A

มาตราส่วน 1 : 25

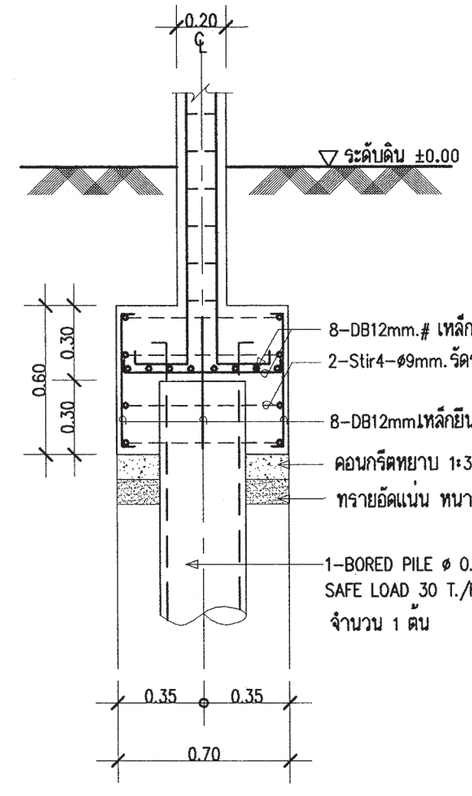

รูปตัด F1A

มาตราส่วน 1 : 25

สำนักการ โยธา
กรุงเทพมหานคร

โครงการ
แบบบ้านยิ้มเพื่อประชาชน ระยะที่ 3

ตามนโยบาย
ม.ร.ว. สุขุมพันธุ์ บริพัตร
ผู้ว่าราชการกรุงเทพมหานคร
นายจุมพล สำเภาพล
รองผู้ว่าราชการกรุงเทพมหานคร
นางนินนาท ชลิตานนท์
ปลัดกรุงเทพมหานคร

ผู้อำนวยการสำนักการโยธา	
รองผู้อำนวยการสำนักการโยธา	
นายทวีศักดิ์ เสิศประพันธ์	
ผู้อำนวยการสำนักงานออกแบบ	
นายวีรินทร์ บรรหด	
หัวหน้ากลุ่มงานสถาปัตยกรรม	
นายสินธุชัย บุญปักษ์	
หัวหน้ากลุ่มงานวิศวกรรมอาคาร	
นายธีธะ เมฆะกุล	
สถาปนิก	
นายสิริวัฒน์ ไทยสุริโย ภส.ถ.4859	
วิศวกรโครงสร้าง	
นายจิระสิทธิ์ ทิมสดิตย์ สย.8489	
วิศวกรไฟฟ้า	
นายจรูญ มาสุรใจ ภฟ.ก.2457	
วิศวกรสุขาภิบาล	
นายจิระสิทธิ์ ทิมสดิตย์ สย.8489	
วิศวกรเครื่องกล	
นายช่างเขียนแบบ	
นายสุวัฒน์ วงศ์เพิ่มจริญ	

แบบ บ้านพักอาศัย 1ชั้น
แบบที่ 021
ชื่อบ้าน ฉัตรมงกุฎ

เจ้าของ

สถานที่

แบบแสดง
แบบขยายโครงสร้าง 1

วันที่ :	เลขที่	รวม
30 พฤษภาคม 2557	S-04	5

แผ่นที่	รวมแผ่น
17	23

FILE :

รายการแก้ไขแบบ

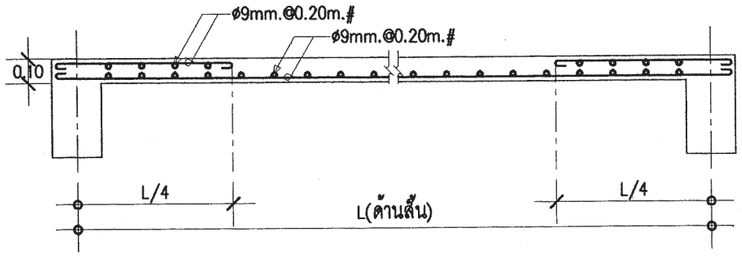

DETAIL S1

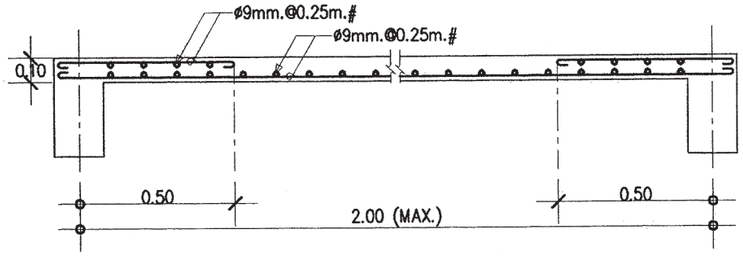

DETAIL S2

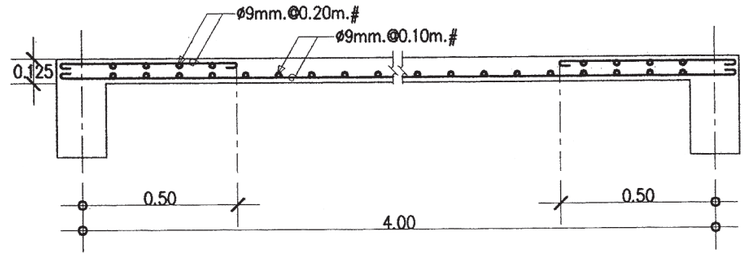

DETAIL S4

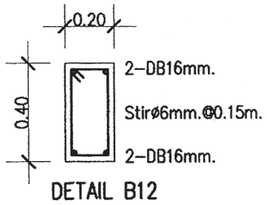

DETAIL B12

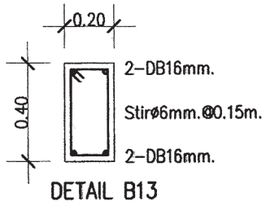

DETAIL B13

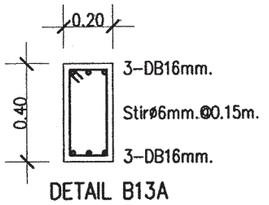

DETAIL B13A

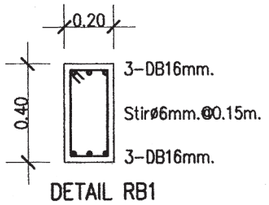

DETAIL RB1

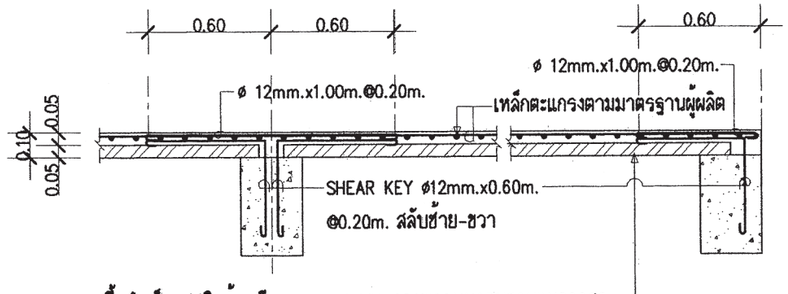

พื้นสำเร็จรูปชนิดท้องเรียบ หนา 0.05ม.วางพาดบนคานตามแนวลูกศร
สามารถรับน้ำหนักบรรทุกจรได้ไม่น้อยกว่า 200 กก./ตร.ม.

DETAIL SP1

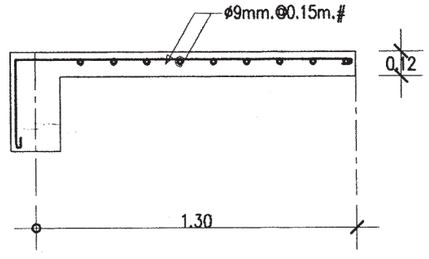

DETAIL SR

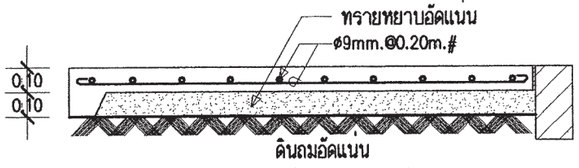

DETAIL GS

พื้นชั้นล่าง-หลังคา	0.20 / 0.20 — 4-DB12mm. Stirø6mm.@0.15m.
ตอม่อ-พื้นชั้นล่าง	0.20 / 0.20 — 4-DB12mm. Stirø6mm.@0.15m.
FLOOR / COLUMN	C1

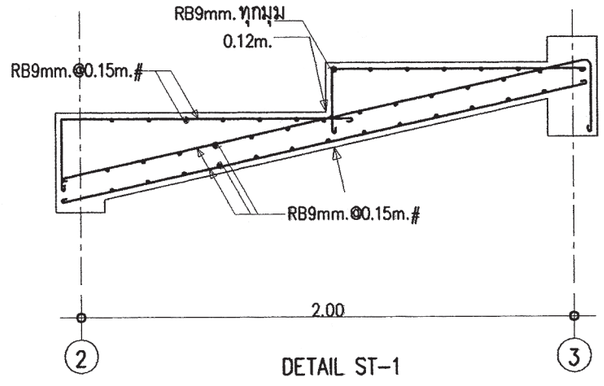

DETAIL ST-1

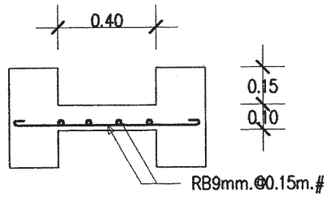

ขยายรางน้ำ คสล

สำนักการโยธา
กรุงเทพมหานคร

โครงการ
แบบบ้านยิ้มเพื่อประชาชน ระยะที่ 3

ตามนโยบาย
ม.ร.ว. สุมุมพันธุ์ บริพัตร
ผู้ว่าราชการกรุงเทพมหานคร
นายจุมพล สำเภาพล
รองผู้ว่าราชการกรุงเทพมหานคร
นางนินนาท ชลิตานนท์
ปลัดกรุงเทพมหานคร

ผู้อำนวยการสำนักการโยธา	
รองผู้อำนวยการสำนักการโยธา	
นายทวิศักดิ์ เลิศประพันธ์	
ผู้อำนวยการสำนักงานออกแบบ	
นายวีชินทร์ บรรหด	
หัวหน้ากลุ่มงานสถาปัตยกรรม	
นายสินธุ์ชัย บุญบักษ์	
หัวหน้ากลุ่มงานวิศวกรรมอาคาร	
นายอริยะ เมฆะกุล	
สถาปนิก	
นายสิริวัฒน์ ไทยสุริโย ภส.4859	
วิศวกรโครงสร้าง	
นายศิระสิทธิ์ ทิมสลิตย์ สย.8489	
วิศวกรไฟฟ้า	
นายจรูญ มาสุขใจ ภฟ.2457	
วิศวกรสุขาภิบาล	
นายศิระสิทธิ์ ทิมสลิตย์ สย.8489	
วิศวกรเครื่องกล	
นายช่างเขียนแบบ	
นายสุวัฒน์ วงศ์เพิ่มเจริญ	

แบบ บ้านพักอาศัย 1ชั้น
แบบที่ 021
ชื่อบ้าน ฉัตรมรกต

เจ้าของ

สถานที่

แบบแสดง
แบบขยายโครงสร้าง 2

วันที่ :	เลขที่	รวม
30 พฤษภาคม 2557	S-05	5

แผ่นที่	รวมแผ่น
18	23

FILE :

รายการแก้ไขแบบ

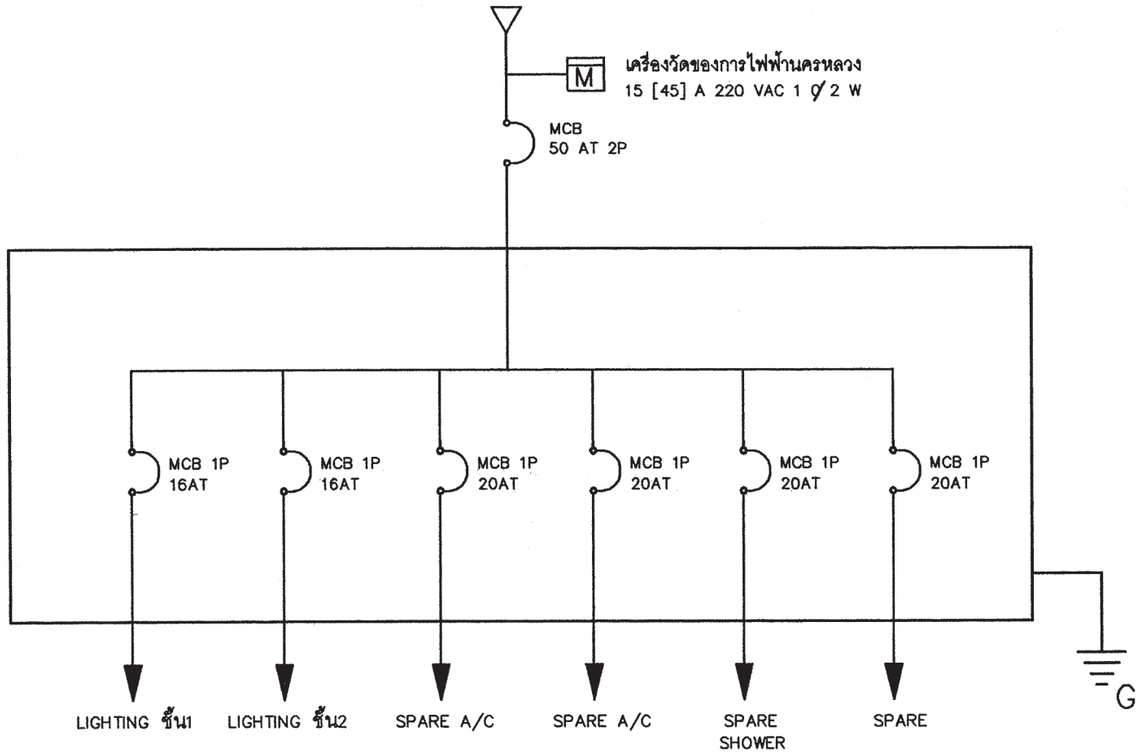

SINGLE LINE DIAGRAM

สัญลักษณ์ระบบไฟฟ้า

○	โคม DOWNLIGHT 1x11 W
◎	โคมกลมหลอด ฟลูออเรสเซนต์ 1x32 W พร้อมฝาครอบสีใส
▭	ดวงโคมหลอด ฟลูออเรสเซนต์ 1x18 W พร้อมฝาครอบสีใส
S	สวิตซ์ไฟฟ้าแบบธรรมดา
S_3	สวิตซ์ไฟฟ้าแบบ 3ทาง
⊖	เต้ารับไฟฟ้าแบบมีสายดิน
TV	เต้ารับทีวี
⏢	เต้ารับโทรศัพท์
Ⓙ	กล่องต่อสายไฟ
▬	แผงจ่ายไฟ
MCB	MINIATURE CIRCUIT BREAKER

รายการระบบงานไฟฟ้า

- แผงจ่ายไฟเป็นกล่องเหล็ก
- สายไฟตามมาตรฐานอุตสาหกรรม
- เต้ารับไฟฟ้าแบบมีสายดิน
- สวิตซ์ไฟฟ้าแบบธรรมดา และ สามทาง
- สายเมนวงจรย่อยขนาด 4 มม^2
- สายไฟเข้าเต้ารับขนาด 2.5 มม^2
- สายไฟเข้าดวงโคมขนาด 1 มม^2
- การเดินสายร้อยในท่อร้อยสายฝังในผนังส่วนการเดินสายในฝ้าเพดานให้เดินร้อยท่อร้อยยึดติดกับเสาหรือคาน
- สายไฟเข้าเครื่องทำน้ำอุ่น 3500 W ขนาด 4 มม^2
- สาย COAXIAL เข้าเต้ารับทีวีใช้ RG6
- สายโทรศัพท์เข้าเต้ารับโทรศัพท์ ขนาด 0.65 มม
- การต่อลงดินต้องเป็นไปตามกฎของการไฟฟ้านครหลวง
- ทิ้งสายข้างหนึ่งไว้ในกล่องต่อสายในห้องนอน หรือ ห้องน้ำ อีกข้างหนึ่งต่อเข้ากับ CIRCUIT BREAKER ในแผงจ่ายไฟ

สำนักการ โยธา
กรุงเทพมหานคร

โครงการ
แบบบ้านยิ้มเพื่อประชาชน ระยะที่ 3

ตามนโยบาย
ม.ร.ว. สุขุมพันธุ์ บริพัตร
ผู้ว่าราชการกรุงเทพมหานคร
นายจุมพล สำเภาพล
รองผู้ว่าราชการกรุงเทพมหานคร
นางนินนาท ชลิตานนท์
ปลัดกรุงเทพมหานคร

ผู้อำนวยการสำนักการโยธา	
รองผู้อำนวยการสำนักการโยธา	
นายทวีศักดิ์ เลิศประพันธ์	
ผู้อำนวยการสำนักงานออกแบบ	
นายวีชรินทร์ บรรหด	
หัวหน้ากลุ่มงานสถาปัตยกรรม	
นายสินธุ์ชัย บุญบัณฑ์	
หัวหน้ากลุ่มงานวิศวกรรมอาคาร	
นายธวัชชะ เมฆะกุล	
สถาปนิก	
นายสิริวัฒน์ ไทยสุวโย ภสถ.4859	
วิศวกรโครงสร้าง	
นายจิระสิทธิ์ หิมสถิตย์ สย.8489	
วิศวกรไฟฟ้า	
นายจรูญ มาสุขใจ ภฟท.2457	
วิศวกรสุขาภิบาล	
นายจิระสิทธิ์ หิมสถิตย์ สย.8489	
วิศวกรเครื่องกล	
นายช่างเขียนแบบ	
นายสมชาย กันนะสมบัติ	

แบบ บ้านพักอาศัย 1ชั้น
แบบที่ 021
ชื่อบ้าน ฉัตรมรกต
เจ้าของ
สถานที่

แบบแสดง
รายการระบบงานไฟฟ้า
สัญลักษณ์ระบบไฟฟ้า
SINGLE LINE DIAGRAM

วันที่ :	เลขที่	รวม
30 พฤษภาคม 2557	E-01	2

แผ่นที่	รวมแผ่น
19	23

FILE :
รายการแก้ไขแบบ

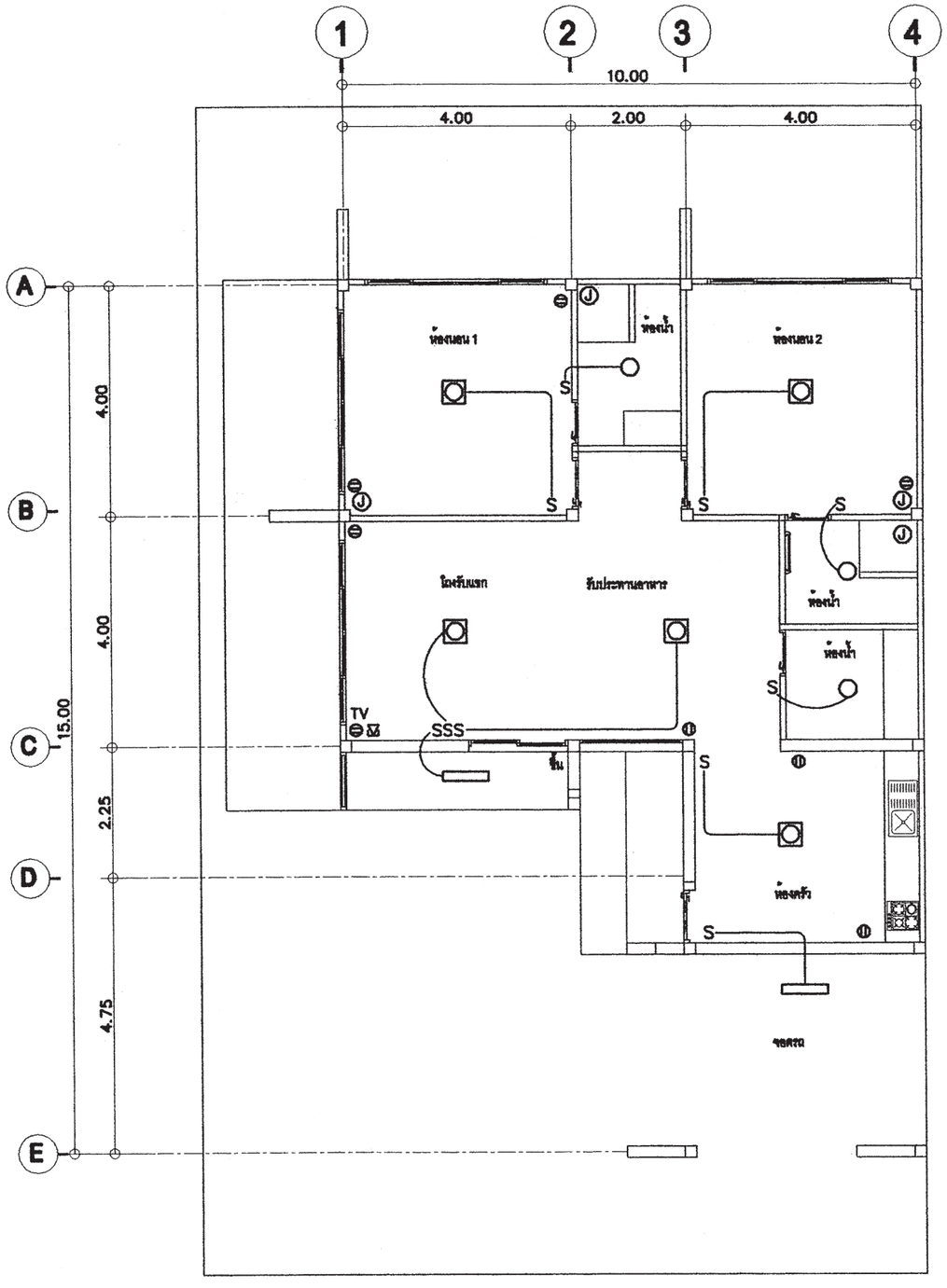

แปลนระบบไฟฟ้าแสงสว่าง– เต้ารับไฟฟ้า– โทรศัพท์– โทรทัศน์

มาตราส่วน 1 : 100

สำนักการ โยธา
กรุงเทพมหานคร

โครงการ
แบบบ้านยิ้มเพื่อประชาชน ระยะที่ 3

ตามนโยบาย
ม.ร.ว. สุขุมพันธุ์ บริพัตร
ผู้ว่าราชการกรุงเทพมหานคร
นายจุมพล สำเภาพล
รองผู้ว่าราชการกรุงเทพมหานคร
นางนินนาท ชลิตานนท์
ปลัดกรุงเทพมหานคร

ผู้อำนวยการสำนักการโยธา	
รองผู้อำนวยการสำนักการโยธา	
นายทวีศักดิ์ เมืองประพันธ์	
ผู้อำนวยการสำนักงานออกแบบ	
นายวีรินทร์ บรรพต	
หัวหน้ากลุ่มงานสถาปัตยกรรม	
นายสินธุ์ชัย บุญปักษ์	
หัวหน้ากลุ่มงานวิศวกรรมอาคาร	
นายอิทธะ เมฆะกุล	
สถาปนิก	
นายสิริวัฒน์ ไทยสุริโย ภส.4859	
วิศวกรโครงสร้าง	
นายจิระสิทธิ์ ทิมสมิตย์ สย.8489	
วิศวกรไฟฟ้า	
นายจรูญ มาสุขใจ ภฟ.2457	
วิศวกรสุขาภิบาล	
นายจิระสิทธิ์ ทิมสมิตย์ สย.8489	
วิศวกรเครื่องกล	
นายช่างเขียนแบบ	
นายสมชาย กันนะสมบัติ	

แบบ บ้านพักอาศัย 1ชั้น
แบบที่ 021
ชื่อบ้าน ฉัตรมรกต

เจ้าของ

สถานที่

แบบแสดง
แปลนระบบไฟฟ้าแสงสว่าง
เต้ารับไฟฟ้า– โทรศัพท์– โทรทัศน์

วันที่ :	แผ่นที่	รวม
30 พฤษภาคม 2557	E–02	2

แผ่นที่	รวมแผ่น
20	23

FILE :

รายการแก้ไขแบบ

ตารางที่ 1 แสดงการเลือกใช้ขนาดเครื่องสูบน้ำแบบอัตโนมัติสำหรับโครงการบ้านยิ้ม

ขนาดเครื่องสูบน้ำ (วัตต์)	จำนวนห้องน้ำของบ้าน	จำนวนชั้นของบ้าน
100	1 – 3	1 – 2
150	4	1 – 2
200	5	2 – 3
250	6	2 – 3
300	7	2 – 3

ตารางที่ 2 แสดงการเลือกใช้ขนาดถังเก็บน้ำแบบตั้งพื้นสำหรับโครงการบ้านยิ้ม

ชื่อ	จำนวนห้องนอนของบ้าน	ความจุ (ลบ.ม.)
ถังเก็บน้ำ 1 (WT1)	1 – 2	1
ถังเก็บน้ำ 2 (WT2)	3 – 4	2
ถังเก็บน้ำ 3 (WT3)	5 – 6	3

ถังเก็บน้ำที่ใช้ ทำจากวัสดุไฟเบอร์กลาสเสริมแรงผลิตตามมาตรฐาน มอก 435 – 2548

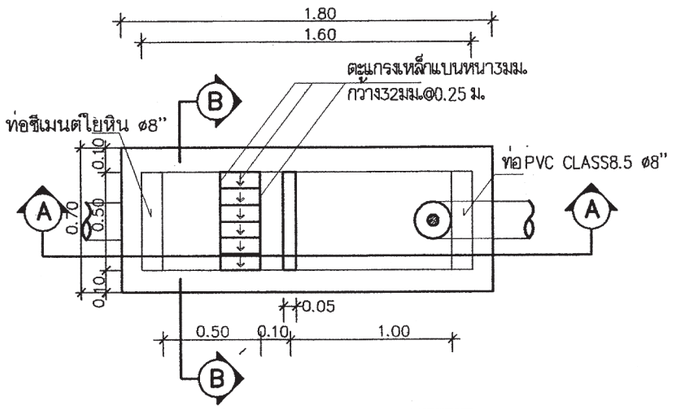

แปลนบ่อดักขยะและดักไขมัน

มาตราส่วน AS SHOWN

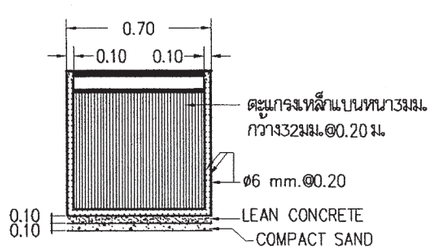

รูปตัด B–B

มาตราส่วน AS SHOWN

หมายถึง : บ่อตรวจคุณภาพน้ำ (ก่อนระบายลงสู่ท่อสาธารณะ)

: บ่อดักขยะและบ่อตรวจคุณภาพน้ำ (ก่อนระบายลงสู่ท่อสาธารณะ)

สัญลักษณ์ บ่อพัก : (ก่อนระบายลงสู่ท่อสาธารณะ)

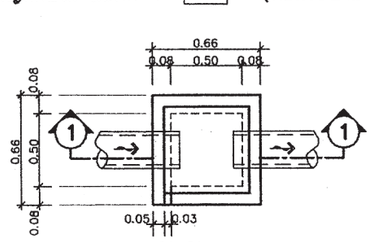

บ่อพักน้ำทิ้ง

มาตราส่วน AS SHOWN

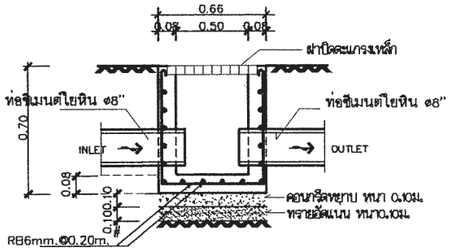

รูปตัด ①–①

มาตราส่วน AS SHOWN

ตารางที่ 3 แสดงการเลือกใช้ขนาดถังบำบัดน้ำเสียแบบฝังใต้ดินสำหรับโครงการบ้านยิ้ม

ชื่อ	จำนวนห้องนอนของบ้าน	ปริมาณการบำบัด(ลบ.ม./วัน)
ถังบำบัดน้ำเสีย 1 (WWTP 1)	1 – 2	1
ถังบำบัดน้ำเสีย 2 (WWTP 2)	3 – 4	2
ถังบำบัดน้ำเสีย 3 (WWTP 3)	5 – 6	3

ถังบำบัดน้ำเสียเป็นระบบเกรอะ – กรองไร้อากาศ ตัวถังทำจากวัสดุไฟเบอร์กลาสเสริมแรง สามารถรองรับปริมาณน้ำเสียได้ไม่น้อยกว่าตามที่กำหนดในตารางที่ 3 ที่ค่า BOD เข้าระบบไม่น้อยกว่า 250มิลลิกรัมต่อลิตร และค่า BOD ของน้ำที่ผ่านการบำบัดแล้วไม่เกิน 50มิลลิกรัมต่อลิตร

ตารางที่ 4 แสดงการเลือกใช้วัสดุท่อสำหรับโครงการบ้านยิ้ม

การใช้งาน	วัสดุ
ท่อประปา (CW)	ท่อ PVC Class 13.5 ผลิตตามมาตรฐาน มอก. 17 – 2532 ต่อด้วยน้ำยาประสานผลิตภัณฑ์เดียวกับผู้ผลิตท่อ
ท่อระบายน้ำโสโครก น้ำทิ้ง น้ำฝนและท่ออากาศ (S,W,RL,V)	ท่อ PVC Class 13.5 ผลิตตามมาตรฐาน มอก. 17 – 2532 ต่อด้วยน้ำยาประสานผลิตภัณฑ์เดียวกับผู้ผลิตท่อ

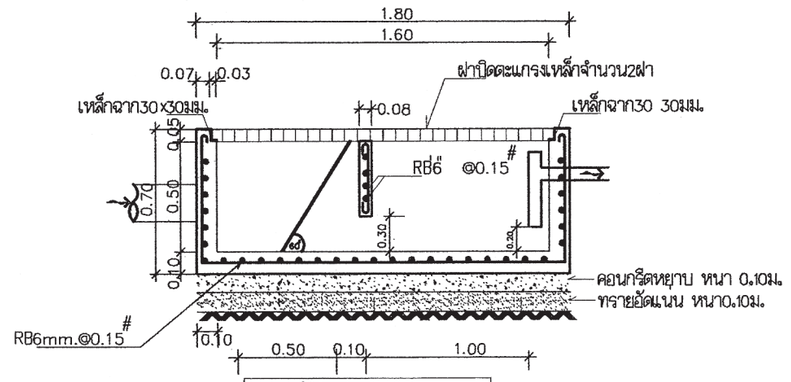

รูปตัด A–A

มาตราส่วน AS SHOWN

สำนักการ โยธา
กรุงเทพมหานคร

โครงการ
แบบบ้านยิ้มเพื่อประชาชน ระยะที่ 3

ตามนโยบาย
ม.ร.ว. สุมมพันธุ์ บริพัตร
ผู้ว่าราชการกรุงเทพมหานคร
นายจุมพล สำเภาพล
รองผู้ว่าราชการกรุงเทพมหานคร
นางนินนาท ชลิตานนท์
ปลัดกรุงเทพมหานคร

ผู้อำนวยการสำนักการโยธา	
รองผู้อำนวยการสำนักการโยธา	
นายทวีลักษ์ เลิศประพันธ์	
ผู้อำนวยการสำนักงานออกแบบ	
นายวีชินทร์ บรรพต	
หัวหน้ากลุ่มงานสถาปัตยกรรม	
นายสินธุชัย บุญปักษ์	
หัวหน้ากลุ่มงานวิศวกรรมอาคาร	
นายอริยะ เมฆะกุล	
สถาปนิก	
นายสิริวัฒน์ ไทยสุริโย ภสถ.4855	
วิศวกรโครงสร้าง	
นายจิระสิทธิ์ หิมสถิตย์ สย.8489	
วิศวกรไฟฟ้า	
นายจรูญ มาสุรใจ ภฟท.2457	
วิศวกรสุขาภิบาล	
นายจิระสิทธิ์ หิมสถิตย์ สย.8489	
วิศวกรเครื่องกล	
นายช่างเขียนแบบ	
นางปุณยนุช ประกอบกิจ	

แบบ บ้านพักอาศัย 1ชั้น
แบบที่ 021
ชื่อบ้าน ฉัตรมรกต
เจ้าของ
สถานที่

แบบแสดง
รายการประกอบแบบสุขาภิบาล

วันที่ :	เลขที่	รวม
30 พฤษภาคม 2557	SN–01	3

แผ่นที่	รวมแผ่น
21	23

FILE :

รายการแก้ไขแบบ

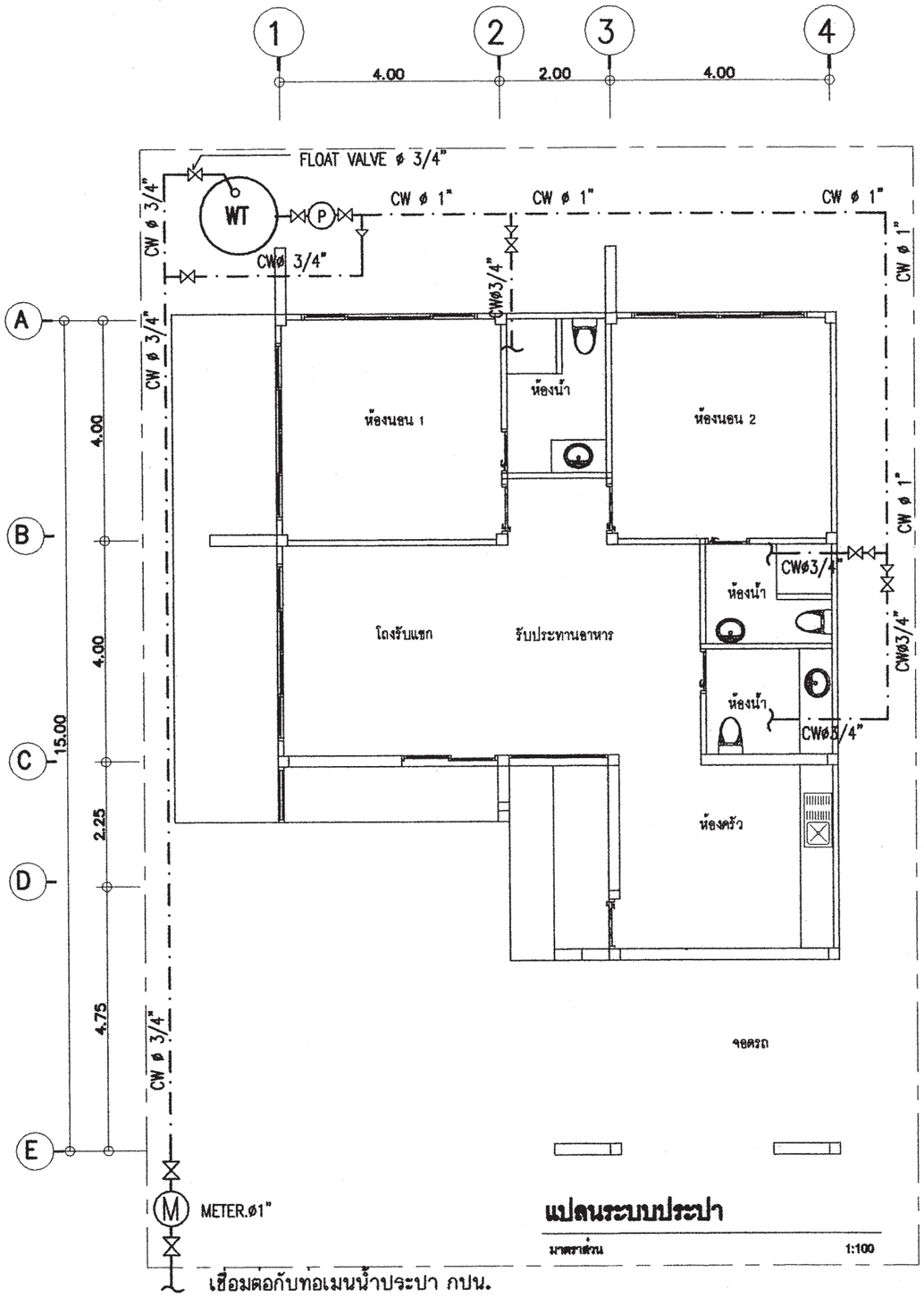

แปลนระบบประปา

มาตราส่วน 1:100

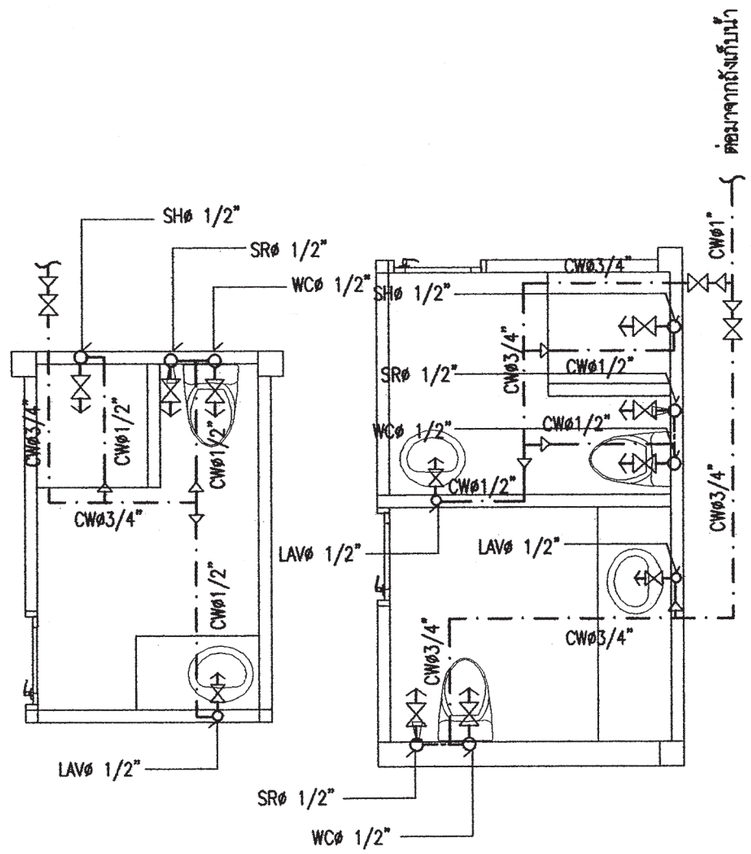

ขยายระบบประปาห้องน้ำ

มาตราส่วน 1:50

สัญลักษณ์	อักษรย่อ	รายละเอียด
W	W	ท่อน้ำเสีย[PVC มอก. CLASS 8.5]
S	S	ท่อน้ำทิ้งล้วน [PVC มอก. CLASS 8.5]
V	V	ท่อระบายอากาศ [PVC มอก. CLASS 8.5]
	⋈	จุดปลายท่อน้ำดี [ก๊อกน้ำ,STOP VALE]
CW	CW	ท่อน้ำดี[CW][PVC มอก. CLASS 13.5]
	—	แนวท่อใยหิน เส้นผ่าศูนย์กลาง 0.20 ม.
	—	แนวเซตที่ดิน
FD	FD	ท่อระบายน้ำที่พื้น[PVC มอก. CLASS 8.5]
RD	RD	ท่อระบายน้ำฝน[PVC มอก. CLASS 8.5]
	FCO	FLOOR CLEANOUT
M	M	มาตรวัดน้ำ
P	P	ปั๊มน้ำ
MH.	—	บ่อพักน้ำทิ้งสำเร็จรูป ขนาด 0.40X0.40 ม.
	—	ถังบำบัดน้ำเสีย

สำนักการ โยธา
กรุงเทพมหานคร

โครงการ
แบบบ้านยิ้มเพื่อประชาชน ระยะที่ 3

ตามนโยบาย
ม.ร.ว. สุมุมพันธุ์ บริพัตร
ผู้ว่าราชการกรุงเทพมหานคร
นายจุมพล สำเภาพล
รองผู้ว่าราชการกรุงเทพมหานคร
นางนินนาท ชลิตานนท์
ปลัดกรุงเทพมหานคร

ผู้อำนวยการสำนักการโยธา	
รองผู้อำนวยการสำนักการโยธา	
นายทวีศักดิ์ เลิศประพันธ์	
ผู้อำนวยการสำนักงานออกแบบ	
นายวีรินทร์ บรรพต	
หัวหน้ากลุ่มงานสถาปัตยกรรม	
นายสินธุชัย บุญปักษ์	
หัวหน้ากลุ่มงานวิศวกรรมอาคาร	
นายอริยะ เมฆะกุล	
สถาปนิก	
นายสิริวัฒน์ ไทยสุริโย ภสถ.4859	
วิศวกรโครงสร้าง	
นายจิระสิทธิ์ หิมสถิตย์ สย.8489	
วิศวกรไฟฟ้า	
นายจรูญ มาสุรใจ ภฟท.2457	
วิศวกรสุขาภิบาล	
นายจิระสิทธิ์ หิมสถิตย์ สย.8489	
วิศวกรเครื่องกล	
นายช่างเขียนแบบ	
นางปุณณธนุช ประกอบกิจ	

แบบ บ้านพักอาศัย 1ชั้น
แบบที่ 021
ชื่อบ้าน ฉัตรมรกต
เจ้าของ
สถานที่

แบบแสดง
แปลนระบบประปา

วันที่ :	เลขที่	รวม
30 พฤษภาคม 2557	SN-02	3

แผ่นที่	รวมแผ่น
22	23

FILE :
รายการแก้ไขแบบ

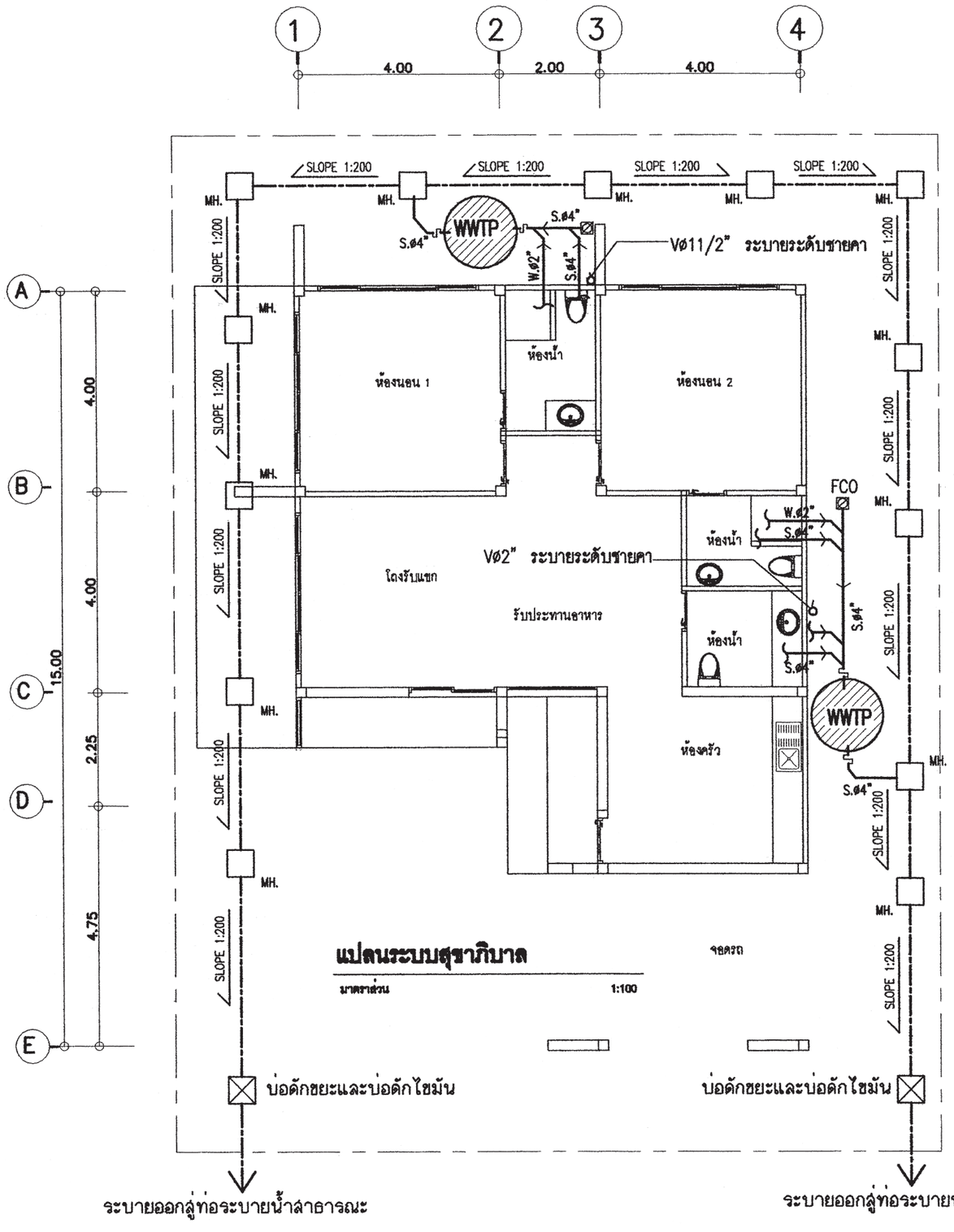

แปลนระบบสุขาภิบาล

มาตราส่วน 1:100

หมายเหตุ

ผังบริเวณนี้เป็นเพียงตัวอย่างเพื่อประมาณราคา ค่าก่อสร้างส่วนประกอบอาคารเท่านั้น
ส่วนรายละเอียดของสถานที่จริง ให้กำหนดรายละเอียดขณะก่อสร้าง
ส่วนที่มิได้ปรากฏในแบบให้ปฏิบัติตาม พรบ.ควบคุมอาคารและ ข้อบัญญัติกรุงเทพมหานคร

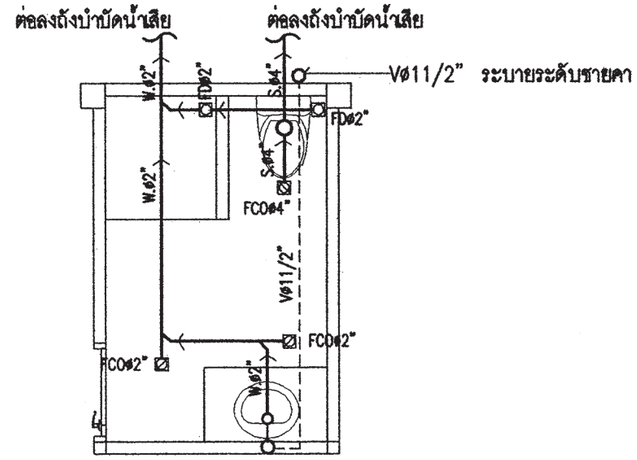

ขยายระบบสุขาภิบาลห้องน้ำ

มาตราส่วน 1:50

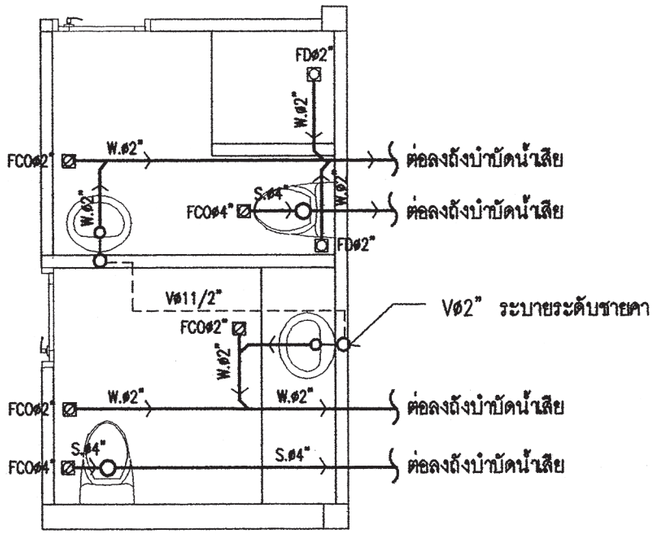

ขยายระบบสุขาภิบาลห้องน้ำ

มาตราส่วน 1:50

สำนักการ โยธา
กรุงเทพมหานคร

โครงการ
แบบบ้านยิ้มเพื่อประชาชน ระยะที่ 3

ตามนโยบาย
ม.ร.ว. สุขุมพันธุ์ บริพัตร
ผู้ว่าราชการกรุงเทพมหานคร
นายจุมพล สำเภาพล
รองผู้ว่าราชการกรุงเทพมหานคร
นางนินนาท ชลิตานนท์
ปลัดกรุงเทพมหานคร

ผู้อำนวยการสำนักการโยธา	
รองผู้อำนวยการสำนักการโยธา	
นายทวีศักดิ์ เลิศประพันธ์	
ผู้อำนวยการสำนักงานออกแบบ	
นายวัชรินทร์ บรรพต	
หัวหน้ากลุ่มงานสถาปัตยกรรม	
นายสินธุ์ชัย บุญปักษ์	
หัวหน้ากลุ่มงานวิศวกรรมอาคาร	
นายอริยะ เมฆะกูล	
สถาปนิก	
นายสิริวัฒน์ ไทยสุริโย ภสถ.4859	
วิศวกรโครงสร้าง	
นายจีระสิทธิ์ ทิมสถิตย์ สย.8489	
วิศวกรไฟฟ้า	
นายจรูญ มาสุขใจ ภฟก.2457	
วิศวกรสุขาภิบาล	
นายจีระสิทธิ์ ทิมสถิตย์ สย.8489	
วิศวกรเครื่องกล	
นายช่างเขียนแบบ	
นางปุณยนุช ประกอบกิจ	

แบบ	บ้านพักอาศัย 1 ชั้น
แบบที่	021
ชื่อบ้าน	ฉัตรมรกต
เจ้าของ	
สถานที่	
แบบแสดง	แปลนระบบสุขาภิบาล

วันที่ :	เลขที่	รวม
30 พฤษภาคม 2557	SN-03	3

แผ่นที่	รวมแผ่น
23	23

FILE :

รายการแก้ไขแบบ

สารบัญแบบ

สถาปัตยกรรม

○	A-01	สารบัญแบบและสัญลักษณ์ประกอบ
○	A-02	รายการประกอบแบบ
○	A-03	ผังบริเวณและแผนที่โดยสังเขป
○	A-04	แปลนพื้น
○	A-05	แปลนหลังคา
○	A-06	รูปด้าน 1,2
○	A-07	รูปด้าน 3,4
○	A-08	รูปตัด A-A
○	A-09	รูปตัด B-B
○	A-10	แบบขยายห้องน้ำ
○	A-11	แบบขยายประตู
○	A-12	แบบขยายหน้าต่าง

สารบัญแบบ

วิศวกรรมโครงสร้าง

S-01	รายการประกอบแบบโครงสร้าง
S-02	แปลนฐานราก,เสา
S-03	แปลน คาน พื้น ชั้นล่าง
S-04	แปลนคานหลังคา
S-05	แปลนโครงสร้างหลังคา
S-06	แบบขยายโครงสร้าง 1
S-07	แบบขยายโครงสร้าง 2
S-08	แบบขยายโครงสร้าง 3

ผังการจัดวางดวงโคมไฟฟ้าและสวิทช์

E-01	รายการระบบงานไฟฟ้า,สัญลักษณ์ระบบไฟฟ้า
E-02	แปลนระบบไฟฟ้าแสงสว่าง เต้ารับ ไฟฟ้า โทรศัพท์ และโทรทัศน์

งานระบบสุขาภิบาล

SN-01	รายการประกอบแบบสุขาภิบาล
SN-02	แปลนระบบประปา
SN-03	แปลนระบบสุขาภิบาล

สัญญลักษณ์ประกอบแบบ

สัญญลักษณ์	รายการ
- | 1 | 2 | 3 | 4 | 5	1. เรียกชื่อส่วนใช้สอย 2. บอกระดับพื้น 3. แสดงวัสดุพื้น 4. แสดงวัสดุฝ้า 5. แสดงความสูงฝ้า
1 / A	การบอกแนวศูนย์กลางเสา 1. ทางแนวนอนให้ใช้ตัวเลข 2. ทางแนวตั้งใช้ตัวอักษร
2.12	บอกระยะศูนย์ถึงศูนย์กลาง
2.12	บอกระยะศูนย์กลางถึงริม
2.12	บอกระยะริมถึงริม
เหนือ	ทิศเหนือ
3 A-05, 2 A-04, 4 A-06, 1 A-03	แสดงทิศทางรูปด้าน
A A-04	แสดงแนวตัดตามแนว ซ้าย-ขวา
A A-04	แสดงแนวตัดตามแนว หน้า-หลัง
ผ1	หมายเลขผนัง
ป4	หมายเลประตู
น5	หมายเลขหน้าต่าง
	ผนังก่ออิฐครึ่งแผ่น
	ผนังก่ออิฐเต็มแผ่น
	ดิน
+ 0.00 ม.	บอกระดับสำเร็จ
	คอนกรีตหยาบ
	ทรายบดอัดแน่น
RB6 mm.	เหล็กเส้นกลมขนาด 6 มม. (2 หุน)
RB9 mm.	เหล็กเส้นกลมขนาด 9 มม. (3 หุน)
DB12 mm.	เหล็กข้ออ้อยขนาด 12 มม. (4 หุน)
DB16 mm.	เหล็กข้ออ้อยขนาด 16 มม. (5 หุน)
DB20 mm.	เหล็กข้ออ้อยขนาด 20 มม. (6 หุน)
DB25 mm.	เหล็กข้ออ้อยขนาด 25 มม. (1 นิ้ว)
So,S1,GSo,Gs1	แสดงหมายเลขพื้น คสล.หล่อในที่
SP	แสดงหมายเลขพื้นสำเร็จรูป
Bo,B1,B2	แสดงหมายเลขคาน
RB1,RB2,RB3	แสดงหมายเลขคานหลังคา
St1	แสดงหมายเลขบันได
C1,Cx,C-	แสดงหมายเลขเสา
F1	แสดงหมายเลขฐานราก

สัญญลักษณ์ประกอบแบบ

สัญญลักษณ์	รายการ
[	เหล็กตัวซี
[Channel	เหล็กรางน้ำ
□	เหล็กกล่องสี่เหลี่ยม
ø	เหล็กท่อกลม
H	เหล็กเอชบีม
L	เหล็กฉาก
2L	เหล็กฉาก 2 ตัวประกบ
2C	เหล็กตัวซี 2 ตัวประกบ

สำนักการ โยธา
กรุงเทพมหานคร

โครงการ
แบบบ้านยิ้มเพื่อประชาชน ระยะที่ 3

ตามนโยบาย
ม.ร.ว. สุขุมพันธุ์ บริพัตร
ผู้ว่าราชการกรุงเทพมหานคร
นายจุมพล สำเภาพล
รองผู้ว่าราชการกรุงเทพมหานคร
นางนินนาท ชลิตานนท์
ปลัดกรุงเทพมหานคร

ผู้อำนวยการสำนักการโยธา	
รองผู้อำนวยการสำนักการโยธา	
นายทวีศักดิ์ เลิศประพันธ์	
ผู้อำนวยการสำนักงานออกแบบ	
นายวัชรินทร์ บรรพต	
หัวหน้ากลุ่มงานสถาปัตยกรรม	
นายสินธุ์ชัย บุญปักษ์	
หัวหน้ากลุ่มงานวิศวกรรมอาคาร	
นายอริยะ เมฆะกุล	
สถาปนิก	
นางสาวนวลสมร โกศลสมบัติ	ส.สถ.2414
วิศวกรโครงสร้าง	
นายดิชา คงศรี	สย.5244
วิศวกรไฟฟ้า	
นายจรูญ มาสุขใจ	ภฟก.2457
วิศวกรสุขาภิบาล	
นายจีระสิทธิ์ ทิมสถิตย์	สย.8489
วิศวกรเครื่องกล	
นายช่างเขียนแบบ	
นายอัครชัย ศรีสองเมือง	

แบบ **บ้านพักอาศัยชั้นเดียว**
แบบที่ 022
ชื่อบ้าน **ชะมวง**
เจ้าของ
สถานที่

แบบแสดง
สารบัญแบบและสัญลักษณ์ประกอบ

วันที่ :	เลขที่	รวม
ธันวาคม 2553	A-01	12

แผ่นที่	รวมแผ่น
01	25

FILE :
รายการแก้ไขแบบ
มิถุนายน 2557

รายการ โครงการ บ้านยิ้มเพื่อประชาชน ระยะที่ 3

.....

รายละเอียดประกอบแบบ

1 งานสถาปัตยกรรม

1.1 งานวัสดุผิวพื้น

[1] พื้น คสล. ปูกระเบื้องเซรามิค ชนิดปูพื้น กำหนดสีและขนาดภายหลัง

[2] พื้น คสล. ปูปาร์เก้ไม้เนื้อแข็ง หรืออื่น ๆ

[3] พื้น คสล. ปูกระเบื้องเซรามิค ชนิดปูพื้น ผิวกันลื่น กำหนดสีและขนาดภายหลัง

[4] พื้น คสล. ผสมน้ำยากันซึม ผิวซีเมนต์ขัดมัน

[5] พื้น คสล. พร้อมทำระบบกันซึม ชนิดกันซึมหลังคา

1.2 งานผนัง

△1 ผนังก่อคอนกรีตมวลเบา หรืออิฐมอญ ฉาบปูนเรียบ ทาสี

△2 ผนังก่อคอนกรีตมวลเบา หรืออิฐมอญ ผิวกรุกระเบื้องเซรามิคชนิดบุผนัง เลยระดับฝ้าเพดานอย่างน้อย 10 ซม.

△3 ผนังก่อคอนกรีตมวลเบา หรืออิฐมอญ กรุทับด้วยไม้สังเคราะห์

△4 ผนังก่อคอนกรีตมวลเบา หรืออิฐมอญ กรุทับด้วยหินสังเคราะห์

△5 ผนังก่อคอนกรีตมวลเบา หรืออิฐมอญ ฉาบปูนเรียบเซาะร่อง

1.3 งานฝ้าเพดาน

(1) ฝ้าเพดานภายนอก แผ่นไฟเบอร์ซีเมนต์ ฉาบรอยต่อเรียบ ทาสี หากเป็นระแนงให้กรุตาข่ายกันแมลง

(2) ฝ้าเพดานภายใน แผ่นยิปซั่ม หนาไม่น้อยกว่า 9 มม. ฉาบรอยต่อเรียบ ทาสี โครงเคร่าอลูมิเนียม

(3) ฝ้าเพดานห้องน้ำ แผ่นยิปซั่มชนิดทนชื้น หนาไม่น้อยกว่า 9 มม. ฉาบรอยต่อเรียบ ทาสี โครงเคร่าอลูมิเนียม

1.4 งานประตู - หน้าต่าง - ตามแบบขยายประตูหน้าต่าง

1.5 งานสุขภัณฑ์ - ตามแบบขยายห้องน้ำ

1.6 บันไดและราวบันได - โครงสร้าง คสล. วัสดุผิว และลูกกรง ตามแบบขยายบันได

1.7 งานสี

- สีทาภายนอก ใช้สีชนิดทาภายนอก
- สีทาภายใน ใช้สีชนิดทาภายใน
- สีทาเหล็ก และไม้ ใช้สีน้ำมัน

2 งานโครงสร้าง ดูรายละเอียดงานวิศวกรรมโครงสร้าง

3 งานระบบไฟฟ้า ดูรายละเอียดงานวิศวกรรมไฟฟ้า

4 งานระบบสุขาภิบาล ดูรายละเอียดงานวิศวกรรมสุขาภิบาล

ข้อกำหนด

- โครงสร้างที่คำนวณไว้ สามารถรับน้ำหนักผนังก่ออิฐมอญได้
- โครงสร้างที่คำนวณไว้ สามารถรับน้ำหนักหลังคาคอนกรีตได้
- ควรคำนึงถึงระบบกำจัดปลวกด้วย
- ระดับ +0.00 ให้ยึดถือระดับถนนหน้าโครงการเป็นหลัก
- แบบผังบริเวณที่แสดงในแบบนี้ เป็นเพียงการแสดงระยะที่ดินที่น้อยที่สุด ที่แบบบ้านนั้น ๆ สามารถปลูกสร้างได้เจ้าของอาคารควรปรึกษาเจ้าหน้าที่ท้องถิ่นที่เกี่ยวข้องเพื่อความถูกต้องตามกฎหมายต่อไป

- .....

สำนักการ โยธา
กรุงเทพมหานคร

โครงการ
แบบบ้านยิ้มเพื่อประชาชน ระยะที่ 3

ตามนโยบาย
ม.ร.ว. สุขุมพันธุ์ บริพัตร
ผู้ว่าราชการกรุงเทพมหานคร
นายจุมพล ลำเภาพล
รองผู้ว่าราชการกรุงเทพมหานคร
นางนิ่นนาท ชลิตานนท์
ปลัดกรุงเทพมหานคร

ผู้อำนวยการสำนักการโยธา	
รองผู้อำนวยการสำนักการโยธา	
นายทวีศักดิ์ เลิศประพันธ์	
ผู้อำนวยการสำนักงานออกแบบ	
นายวิชินทร์ บรรพต	
หัวหน้ากลุ่มงานสถาปัตยกรรม	
นายสินธุ์ชัย บุญบักษ์	
หัวหน้ากลุ่มงานวิศวกรรมอาคาร	
นายอธิยะ เมฆะกุล	
สถาปนิก	
นางสาวนวลสมร โกศลสมบัติ	ส.สถ.2414
วิศวกรโครงสร้าง	
นายดิชา คงศรี	สย.5244
วิศวกรไฟฟ้า	
นายจรูญ มาสุขใจ	ภฟก.2457
วิศวกรสุขาภิบาล	
นายจิระสิทธิ์ ทิมสถิตย์	สย.8489
วิศวกรเครื่องกล	
นายช่างเขียนแบบ	
นายอัครชัย ศรีสองเมือง	

แบบ **บ้านพักอาศัยชั้นเดียว**
แบบที่ 022
ชื่อบ้าน **ชะมวง**
เจ้าของ
สถานที่

แบบแสดง
รายการประกอบแบบ

วันที่ :	แบบที่	รวม
สิงหาคม 2557	A-02	12

แผ่นที่	รวมแผ่น
02	25

FILE :
รายการแก้ไขแบบ
มิถุนายน 2557

สำนักการ โยธา
กรุงเทพมหานคร

โครงการ

แบบบ้านยิ้มเพื่อประชาชน ระยะที่ 3

ตามนโยบาย

ม.ร.ว. สุขุมพันธุ์ บริพัตร
ผู้ว่าราชการกรุงเทพมหานคร

นายจุมพล สำเภาพล
รองผู้ว่าราชการกรุงเทพมหานคร

นางนินนาท ชลิตานนท์
ปลัดกรุงเทพมหานคร

ผู้อำนวยการสำนักการโยธา	
รองผู้อำนวยการสำนักการโยธา	
นายทวีศักดิ์ เลิศประพันธ์	
ผู้อำนวยการสำนักงานออกแบบ	
นายวิชิรนทร์ บรรพต	
หัวหน้ากลุ่มงานสถาปัตยกรรม	
นายสินธุ์ชัย บุญปักษ์	
หัวหน้ากลุ่มงานวิศวกรรมอาคาร	
นายอริยะ เมฆะกุล	
สถาปนิก	
นางสาวนวลสมร โกศลสมบัติ	ส.สถ.2414
วิศวกรโครงสร้าง	
นายดิชา คงศรี	สย.5244
วิศวกรไฟฟ้า	
นายจรูญ มาสุขใจ	ภฟก.2457
วิศวกรสุขาภิบาล	
นายจิระสิทธิ์ ทิมสถิตย์	สย.8489
วิศวกรเครื่องกล	
นายช่างเขียนแบบ	
นายอัครชัย ศรีสองเมือง	

แบบ **บ้านพักอาศัยชั้นเดียว**
แบบที่ **022**
ชื่อบ้าน **ชะมวง**

เจ้าของ

สถานที่

แบบแสดง
ผังบริเวณและแผนที่โดยสังเขป

วันที่ :	เลขที่	รวม
พ.ศ. 2563	A-03	12

แผ่นที่	รวมแผ่น
03	25

FILE :

รายการแก้ไขแบบ
มิถุนายน 2557

ผังบริเวณ

มาตราส่วน 1:100

แผนที่โดยสังเขป

มาตราส่วน 1:100

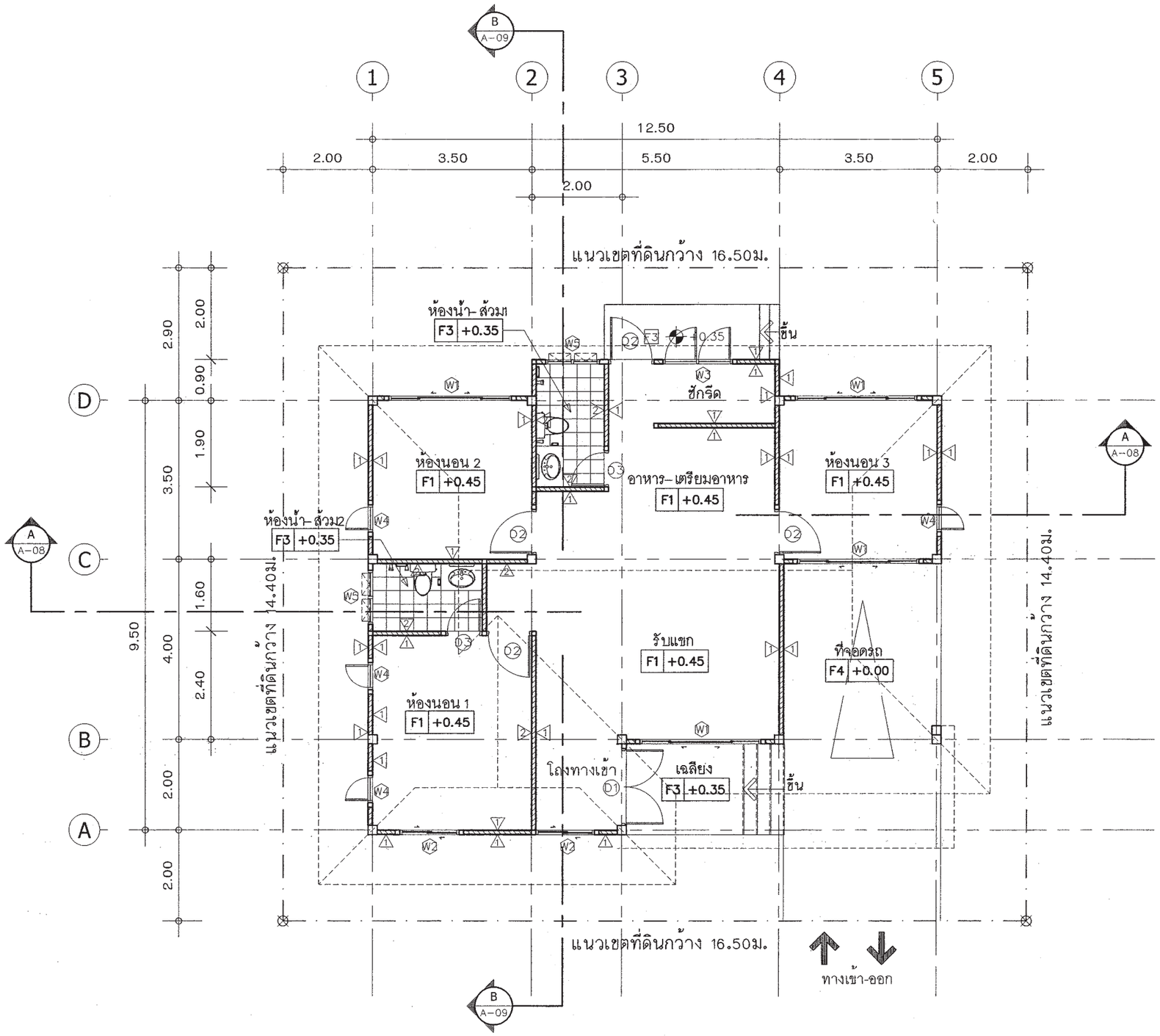

แปลนพื้น

มาตราส่วน 1:100

สำนักการ โยธา
กรุงเทพมหานคร

โครงการ
แบบบ้านยิ้มเพื่อประชาชน ระยะที่ 3

ตามนโยบาย

ม.ร.ว. สุขุมพันธุ์ บริพัตร
ผู้ว่าราชการกรุงเทพมหานคร

นายจุมพล สำเภาพล
รองผู้ว่าราชการกรุงเทพมหานคร

นางนินนาท ชลิตานนท์
ปลัดกรุงเทพมหานคร

ผู้อำนวยการสำนักการโยธา	
รองผู้อำนวยการสำนักการโยธา	
นายทวีศักดิ์ เลิศประพันธ์	
ผู้อำนวยการสำนักงานออกแบบ	
นายวิรชินทร์ บรรพต	
หัวหน้ากลุ่มงานสถาปัตยกรรม	
นายสินธุ์ชัย บุญปักษ์	
หัวหน้ากลุ่มงานวิศวกรรมอาคาร	
นายอธิยะ เมฆะกุล	
สถาปนิก	
นางสาวนวลสมร โกศลสมบัติ	ส.สถ.2414
วิศวกรโครงสร้าง	
นายดิชา คงศรี	สย.5244
วิศวกรไฟฟ้า	
นายจุญ มาสุขใจ	ภฟก.2457
วิศวกรสุขาภิบาล	
นายจีระสิทธิ์ ทิมสถิตย์	สย.8489
วิศวกรเครื่องกล	
นายช่างเขียนแบบ	
นายอัครชัย ศรีสองเมือง	

แบบ **บ้านพักอาศัยชั้นเดียว**
แบบที่ **022**
ชื่อบ้าน **ชะมวง**

เจ้าของ

สถานที่

แบบแสดง
แปลนพื้น

วันที่ :	แสดงที่	รวม
พ.ศ. 2563	A-04	12

แผ่นที่	รวมแผ่น
04	25

FILE :

รายการแก้ไขแบบ
มิถุนายน 2557

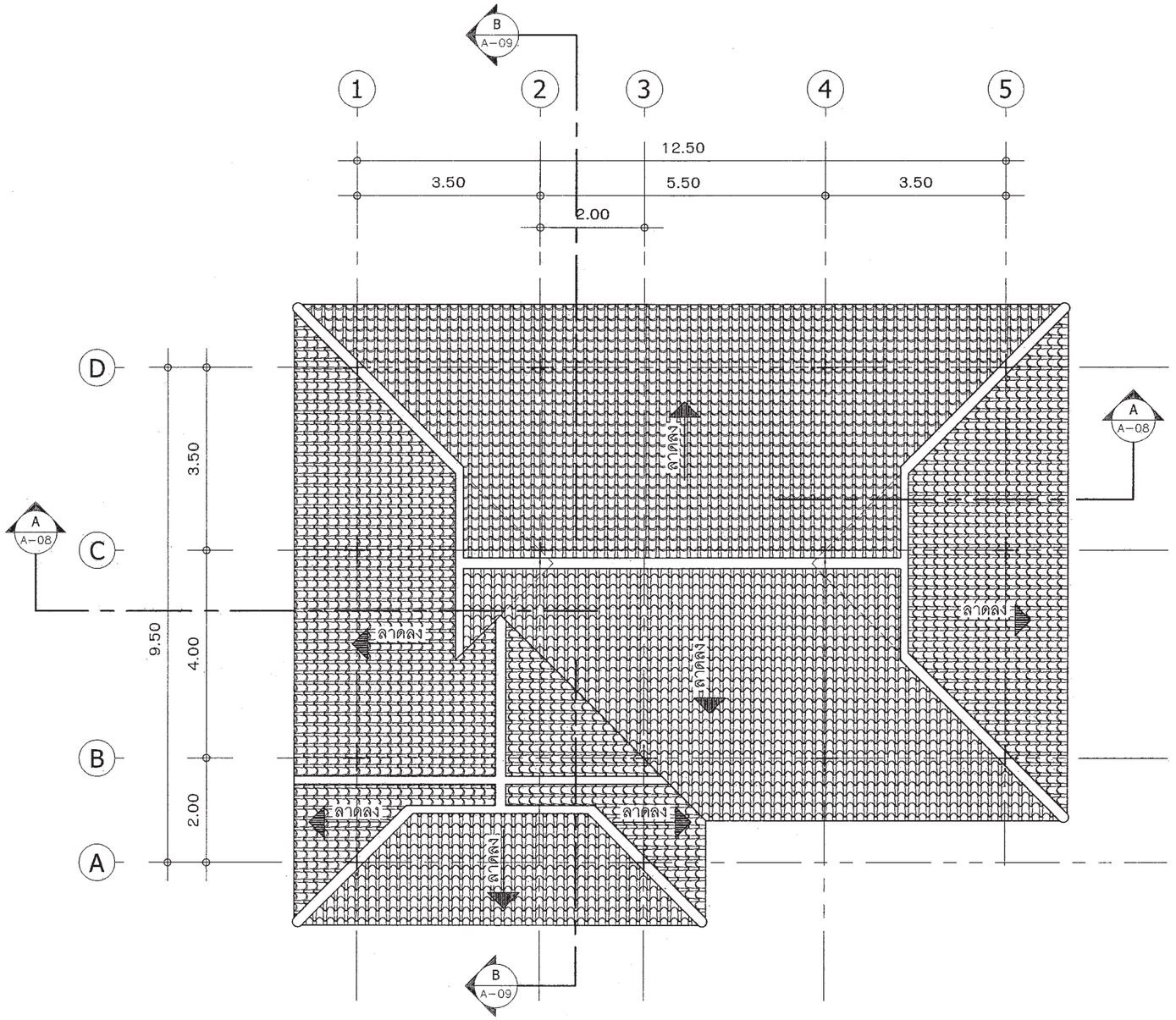

3
2 4
1

แปลนหลังคา

มาตราส่วน 1:100

สำนักการ โยธา
กรุงเทพมหานคร

โครงการ

แบบบ้านยิ้มเพื่อประชาชน ระยะที่ 3

ตามนโยบาย

ม.ร.ว. สุขุมพันธุ์ บริพัตร
ผู้ว่าราชการกรุงเทพมหานคร

นายจุมพล สำเภาพล
รองผู้ว่าราชการกรุงเทพมหานคร

นางนินนาท ชลิตานนท์
ปลัดกรุงเทพมหานคร

ผู้อำนวยการสำนักการโยธา	
รองผู้อำนวยการสำนักการโยธา	
นายทวีศักดิ์ เลิศประพันธ์	
ผู้อำนวยการสำนักงานออกแบบ	
นายวิชินทร์ บรรพต	
หัวหน้ากลุ่มงานสถาปัตยกรรม	
นายสินธุ์ชัย บุญปักษ์	
หัวหน้ากลุ่มงานวิศวกรรมอาคาร	
นายอริยะ เมฆะกุล	
สถาปนิก	
นางสาวนวลสมร โกศลสมบัติ	ส.สถ.2414
วิศวกรโครงสร้าง	
นายดิชา คงศรี	สย.5244
วิศวกรไฟฟ้า	
นายจรูญ มาสุขใจ	ภพก.2457
วิศวกรสุขาภิบาล	
นายจิระสิทธิ์ ทิมสลิตย์	สย.8489
วิศวกรเครื่องกล	
นายช่างเขียนแบบ	
นายอัครชัย ศรีสองเมือง	

แบบ **บ้านพักอาศัยชั้นเดียว**
แบบที่ **022**
ชื่อบ้าน **ชะมวง**

เจ้าของ

สถานที่

แบบแสดง
แปลนหลังคา

วันที่ :	เลขที่	รวม
มีนาคม 2563	A-05	12

แผ่นที่	รวมแผ่น
05	25

FILE :

รายการแก้ไขแบบ
มิถุนายน 2557

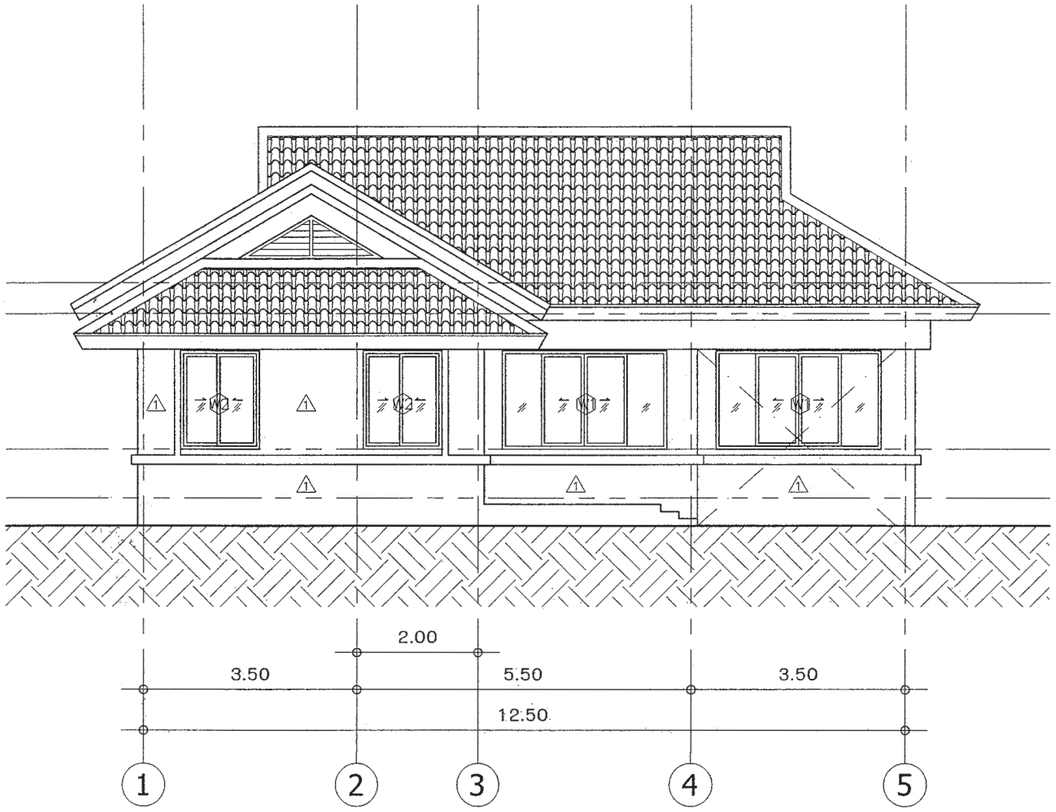

รูปด้านหน้า 1

มาตราส่วน 1:100

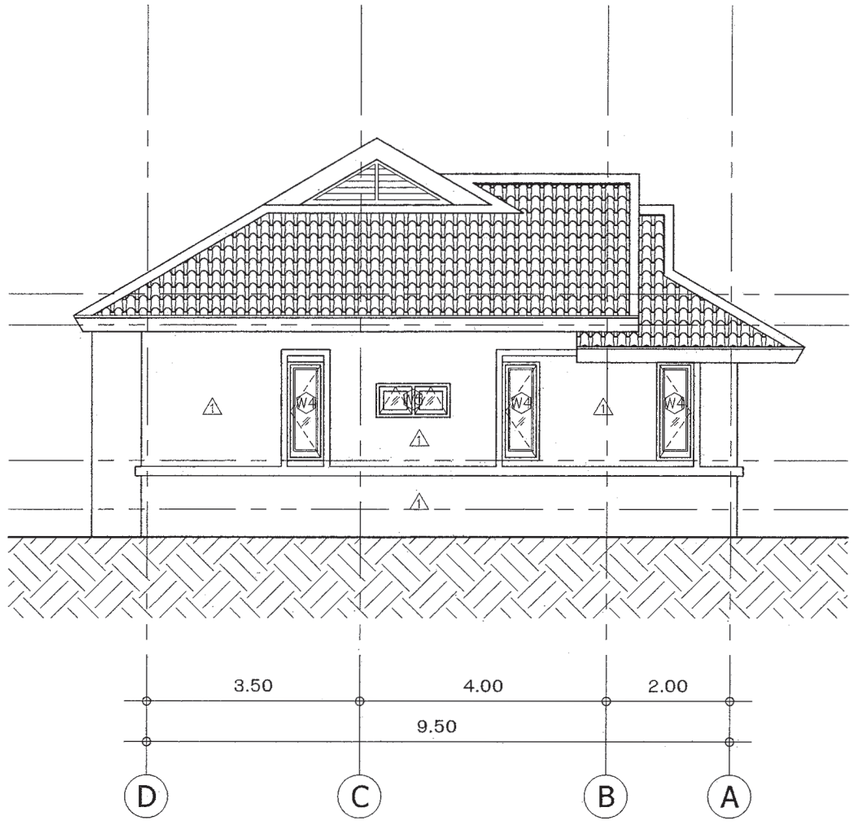

รูปด้านหน้า 2

มาตราส่วน 1:100

สำนักการ โยธา
กรุงเทพมหานคร

โครงการ

แบบบ้านยิ้มเพื่อประชาชน ระยะที่ 3

ตามนโยบาย

ม.ร.ว. สุขุมพันธุ์ บริพัตร
ผู้ว่าราชการกรุงเทพมหานคร

นายจุมพล สำเภาพล
รองผู้ว่าราชการกรุงเทพมหานคร

นางนินนาท ชลิตานนท์
ปลัดกรุงเทพมหานคร

ผู้อำนวยการสำนักการโยธา	
รองผู้อำนวยการสำนักการโยธา	
นายทวีศักดิ์ เลิศประพันธ์	
ผู้อำนวยการสำนักงานออกแบบ	
นายวิชินทร์ บรรพต	
หัวหน้ากลุ่มงานสถาปัตยกรรม	
นายสินธุ์ชัย บุญปักษ์	
หัวหน้ากลุ่มงานวิศวกรรมอาคาร	
นายธริยะ เมฆะกุล	
สถาปนิก	
นางสาววลสมร โกศลสมบัติ	ส.สถ.2414
วิศวกรโครงสร้าง	
นายดิชา คงศรี	สย.5244
วิศวกรไฟฟ้า	
นายจรูญ มาสุขใจ	ภฟก.2457
วิศวกรสุขาภิบาล	
นายจีระสิทธิ์ ทิมสลิตย์	สย.8489
วิศวกรเครื่องกล	
นายช่างเขียนแบบ	
นายอัครชัย ศรีสองเมือง	

แบบ **บ้านพักอาศัยชั้นเดียว**
แบบที่ **022**
ชื่อบ้าน **ชะมวง**
เจ้าของ
สถานที่

แบบแสดง
รูปด้าน 1-2

วันที่ :	เลขที่	รวม
มีนาคม 2563	A-06	12

แผ่นที่	รวมแผ่น
06	25

FILE :
รายการแก้ไขแบบ
มิถุนายน 2557

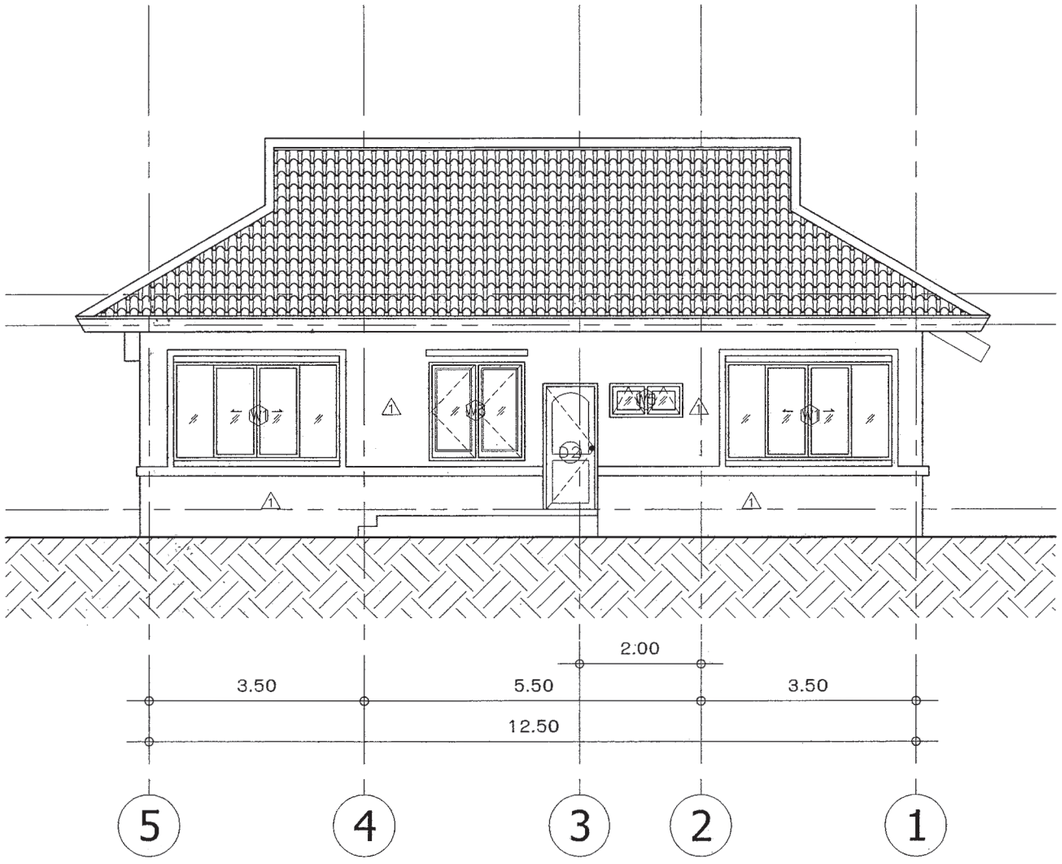

รูปด้านหน้า 3

มาตราส่วน 1:100

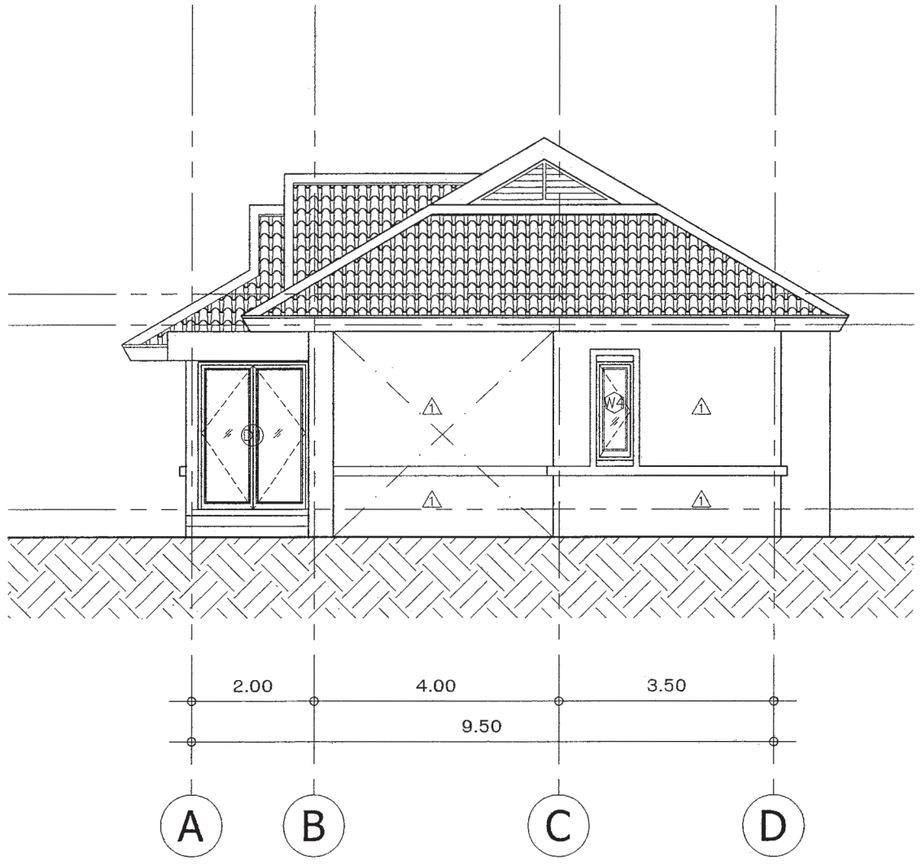

รูปด้านหน้า 4

มาตราส่วน 1:100

สำนักการ โยธา
กรุงเทพมหานคร

โครงการ

แบบบ้านยิ้มเพื่อประชาชน ระยะที่ 3

ตามนโยบาย

ม.ร.ว. สุขุมพันธุ์ บริพัตร
ผู้ว่าราชการกรุงเทพมหานคร

นายจุมพล สำเภาพล
รองผู้ว่าราชการกรุงเทพมหานคร

นางนินนาท ชลิตานนท์
ปลัดกรุงเทพมหานคร

ผู้อำนวยการสำนักการโยธา	
รองผู้อำนวยการสำนักการโยธา	
นายทวีศักดิ์ เลิศประพันธ์	
ผู้อำนวยการสำนักงานออกแบบ	
นายวัชรินทร์ บรรพต	
หัวหน้ากลุ่มงานสถาปัตยกรรม	
นายสินธุ์ชัย บุญปักษ์	
หัวหน้ากลุ่มงานวิศวกรรมอาคาร	
นายอริยะ เมฆะกุล	
สถาปนิก	
นางสาวนวลสมร โกศลสมบัติ	ส.สถ.2414
วิศวกรโครงสร้าง	
นายดิชา คงศรี	สย.5244
วิศวกรไฟฟ้า	
นายจรูญ มาสุขใจ	ภฟก.2457
วิศวกรสุขาภิบาล	
นายจิระสิทธิ์ ทิมสลิตย์	สย.8489
วิศวกรเครื่องกล	
นายช่างเขียนแบบ	
นายอัครชัย ศรีสองเมือง	

แบบ **บ้านพักอาศัยชั้นเดียว**
แบบที่ **022**
ชื่อบ้าน **ชะมวง**
เจ้าของ
สถานที่

แบบแสดง
รูปด้าน 3-4

วันที่ :	เลขที่	รวม
มีนาคม 2563	A-07	12

แผ่นที่	รวมแผ่น
07	25

FILE :
รายการแก้ไขแบบ
มิถุนายน 2557

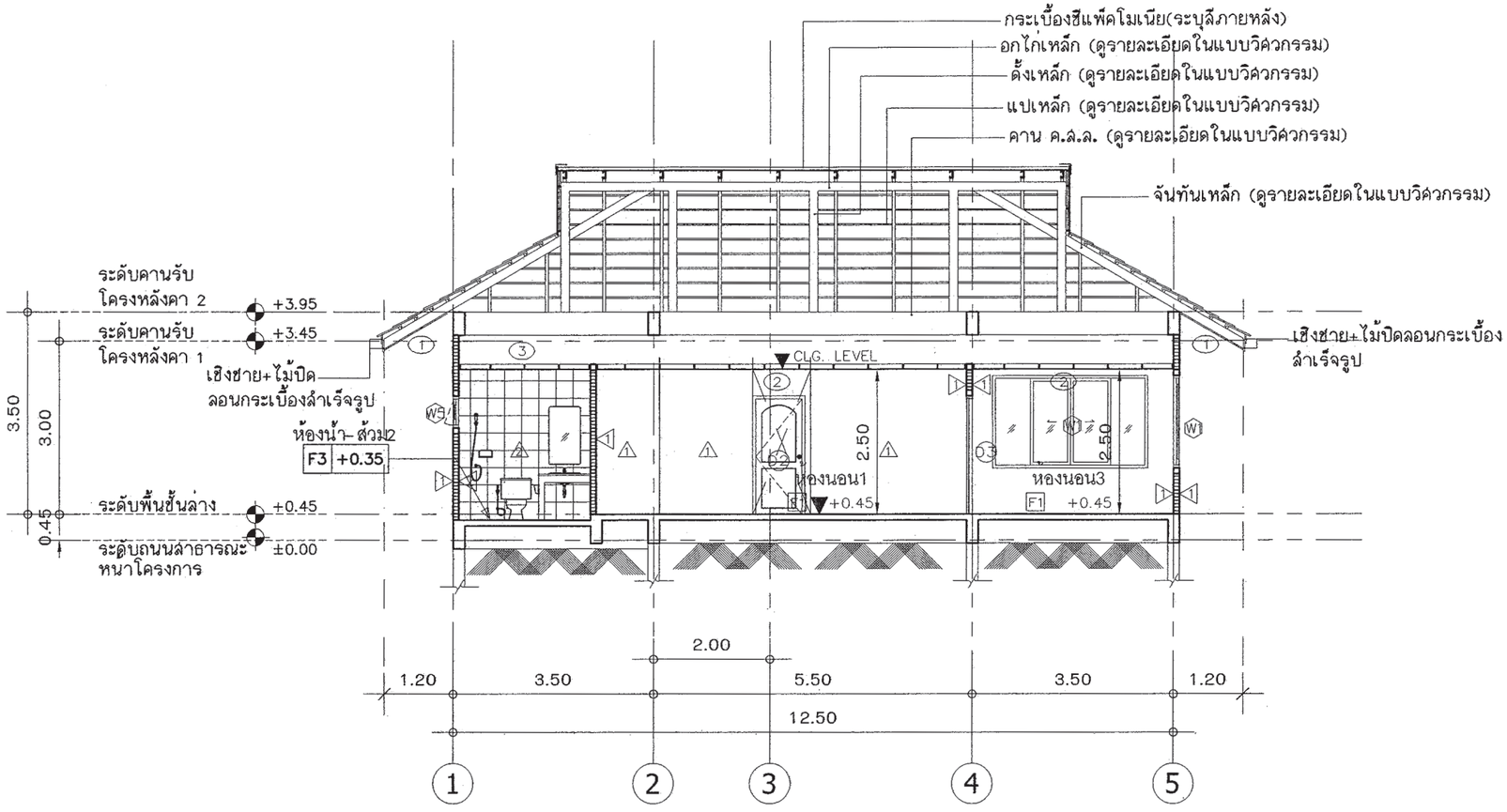

รูปตัด A-A

มาตราส่วน 1:50

สำนักการ โยธา
กรุงเทพมหานคร

โครงการ
แบบบ้านยั่งยืนเพื่อประชาชน ระยะที่ 3

ตามนโยบาย
ม.ร.ว. สุขุมพันธุ์ บริพัตร
ผู้ว่าราชการกรุงเทพมหานคร
นายจุมพล สำเภาพล
รองผู้ว่าราชการกรุงเทพมหานคร
นางนินนาท ชลิตานนท์
ปลัดกรุงเทพมหานคร

ผู้อำนวยการสำนักการโยธา	
รองผู้อำนวยการสำนักการโยธา	
นายทวีศักดิ์ เลิศประพันธ์	
ผู้อำนวยการสำนักงานออกแบบ	
นายวัชรินทร์ บรรพต	
หัวหน้ากลุ่มงานสถาปัตยกรรม	
นายสินธุ์ชัย บุญมักษ์	
หัวหน้ากลุ่มงานวิศวกรรมอาคาร	
นายอริยะ เมฆะกุล	
สถาปนิก	
นางสาวนวลสมร โกศลสมบัติ	ส. สถ.2414
วิศวกรโครงสร้าง	
นายดิชา คงศรี	สย5244
วิศวกรไฟฟ้า	
นายจรูญ มาสุขใจ	ภพ.ท.2457
วิศวกรสุขาภิบาล	
นายจีระสิทธิ์ ทิมสลิตย์	สย8489
วิศวกรเครื่องกล	
นายช่างเขียนแบบ	
นายอัครชัย ศรีสองเมือง	

แบบ **บ้านพักอาศัยชั้นเดียว**
แบบที่ **022**
ชื่อบ้าน **ชะมวง**
เจ้าของ
สถานที่

แบบแสดง
รูปตัด A-A

วันที่ :	แผ่นที่	รวม
มีนาคม 2563	A-08	12

แผ่นที่	รวมแผ่น
08	25

FILE :
รายการแก้ไขแบบ
มิถุนายน 2557

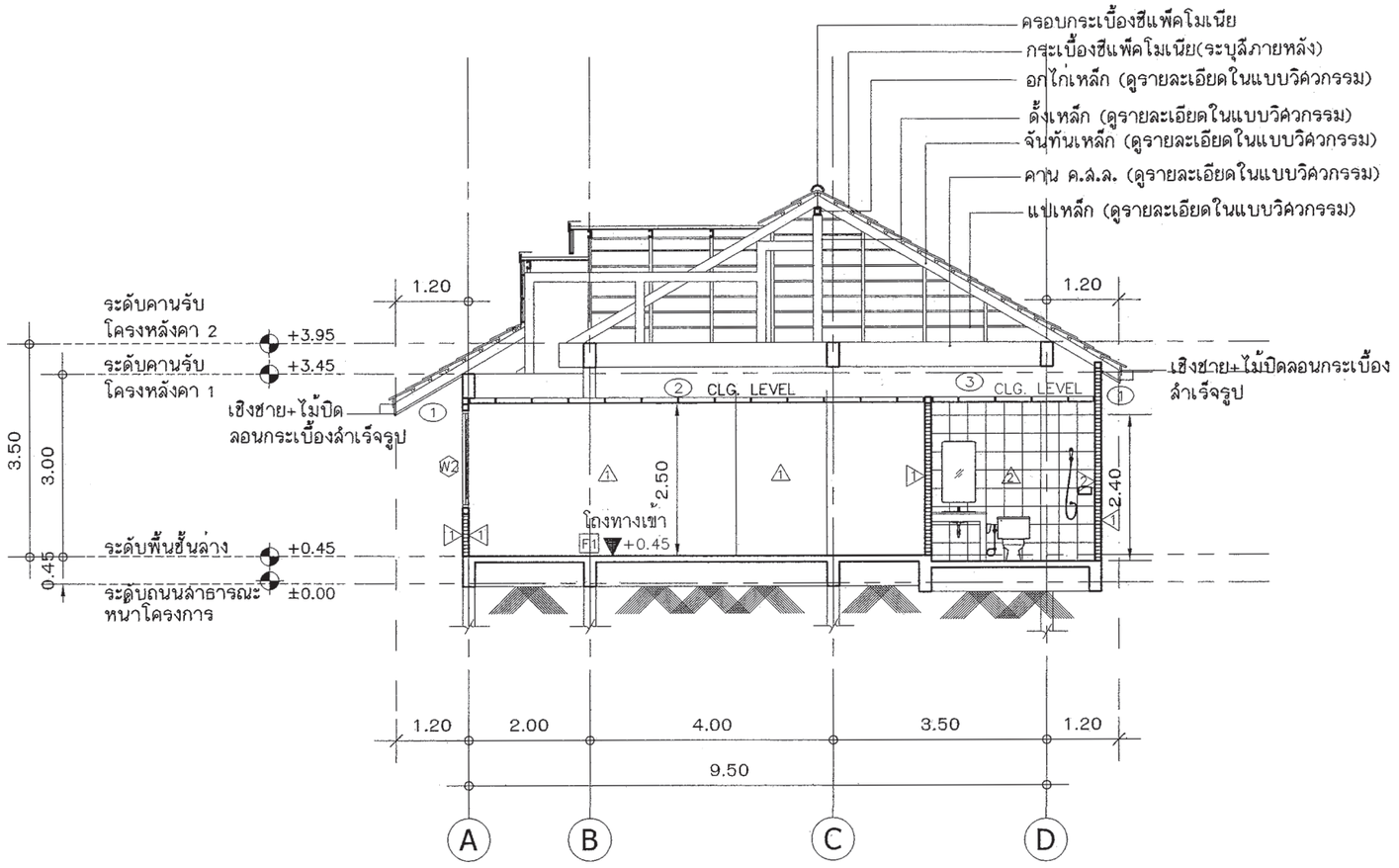

รูปตัด B-B

มาตราส่วน 1:50

สำนักการ โยธา
กรุงเทพมหานคร

โครงการ
แบบบ้านยิ้มเพื่อประชาชน ระยะที่ 3

ตามนโยบาย
ม.ร.ว. สุขุมพันธุ์ บริพัตร
ผู้ว่าราชการกรุงเทพมหานคร
นายจุมพล สำเภาพล
รองผู้ว่าราชการกรุงเทพมหานคร
นางนินนาท ชลิตานนท์
ปลัดกรุงเทพมหานคร

ผู้อำนวยการสำนักการโยธา	
รองผู้อำนวยการสำนักการโยธา	
นายหวิศักดิ์ เลิศประพันธ์	
ผู้อำนวยการสำนักงานออกแบบ	
นายวัชรินทร์ บรรพต	
หัวหน้ากลุ่มงานสถาปัตยกรรม	
นายสินธุ์ชัย บุญปักษ์	
หัวหน้ากลุ่มงานวิศวกรรมอาคาร	
นายอริยะ เมฆะกุล	
สถาปนิก	
นางสาวนวลสมร โกศลสมบัติ	ส.สถ.2414
วิศวกรโครงสร้าง	
นายดิชา คงศรี	สย.5244
วิศวกรไฟฟ้า	
นายจรูญ มาสุขใจ	ภฟก.2457
วิศวกรสุขาภิบาล	
นายจิระสิทธิ์ ทิมสลิตย์	สย.8489
วิศวกรเครื่องกล	
นายช่างเขียนแบบ	
นายอัครชัย ศรีสดุงเมือง	

แบบ **บ้านพักอาศัยชั้นเดียว**
แบบที่ **022**
ชื่อบ้าน **ชะมวง**
เจ้าของ
สถานที่

แบบแสดง
รูปตัด B-B

วันที่ :	เลขที่	รวม
สิงหาคม 2553	A-09	12

แผ่นที่	รวมแผ่น
09	25

FILE :
รายการแก้ไขแบบ
มิถุนายน 2557

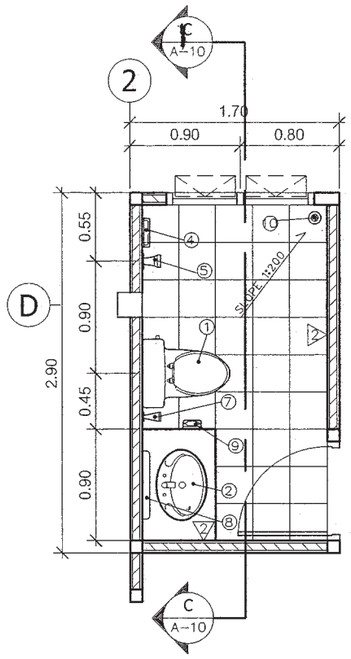

ขยายแปลนห้องน้ำ 1

มาตราสวน 1:50

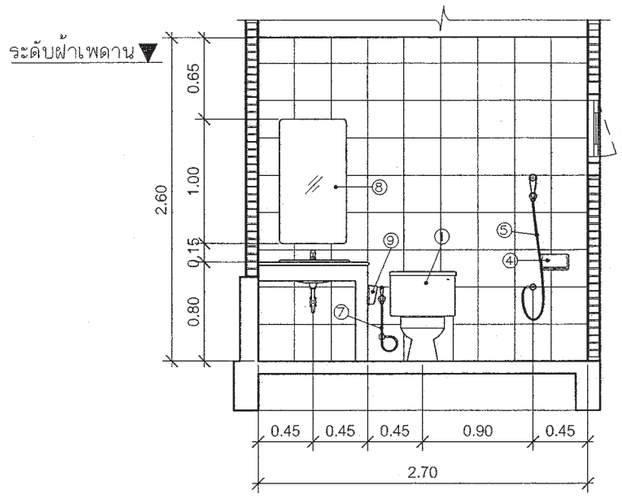

รูปตัดห้องน้ำ C-C

มาตราสวน 1:50

รายละเอียดประกอบแบบสุขภัณฑ์

สัญญลักษณ์	รายการ
①	ชักโครกแบบนั่งราบ พร้อมอุปกรณ์ครบชุด
②	อ่างล้างหน้าชนิดฝังในเคาน์เตอร์ ค.ส.ล. ตามแบบ
③	อ่างล้างหน้าชนิดแขวนผนัง
④	ที่วางสบู่
⑤	ฝักบัวอาบน้ำสายอ่อน
⑥	ราวแขวนผ้า
⑦	สายชำระ
⑧	กระจกเงาอย่างดีแขวนผนัง
⑨	ที่ใส่กระดาษทิชชู่
⑩	รูระบายน้ำทิ้ง
หมายเหตุ	ระบุ ยี่ห้อ,รุ่น,ขนาด และสีภายหลัง

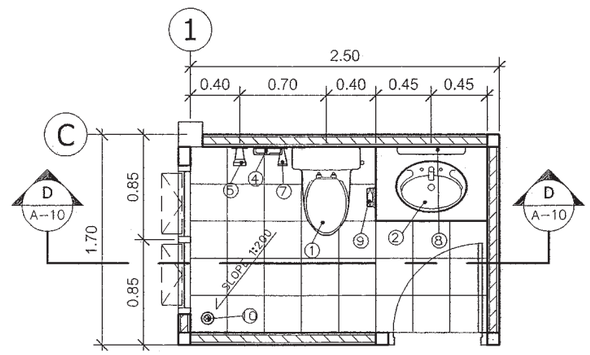

ขยายแปลนห้องน้ำ 2

มาตราสวน 1:50

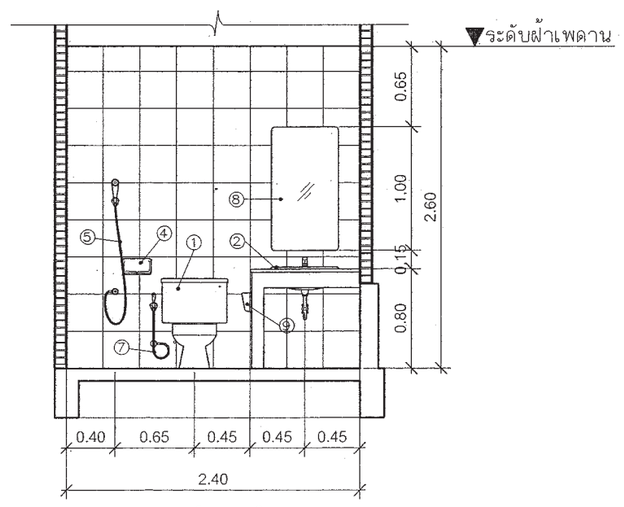

รูปตัดห้องน้ำ D-D

มาตราสวน 1:50

สำนักการ โยธา
กรุงเทพมหานคร

โครงการ

แบบบ้านยั่งยืนเพื่อประชาชน ระยะที่ 3

ตามนโยบาย

ม.ร.ว. สุขุมพันธุ์ บริพัตร
ผู้ว่าราชการกรุงเทพมหานคร

นายจุมพล สำเภาพล
รองผู้ว่าราชการกรุงเทพมหานคร

นางนินนาท ชลิตานนท์
ปลัดกรุงเทพมหานคร

ผู้อำนวยการสำนักการโยธา	
รองผู้อำนวยการสำนักการโยธา	
นายทวีศักดิ์ เลิศประพันธ์	
ผู้อำนวยการสำนักงานออกแบบ	
นายวิชรินทร์ บรรพต	
หัวหน้ากลุ่มงานสถาปัตยกรรม	
นายสินธุ์ชัย บุญปักษ์	
หัวหน้ากลุ่มงานวิศวกรรมอาคาร	
นายอชิยะ เมฆะกุล	
สถาปนิก	
นางสาวนวลสมร โกศลสมบัติ	ส.สถ.2414
วิศวกรโครงสร้าง	
นายดิชา คงศรี	สย.5244
วิศวกรไฟฟ้า	
นายจรูญ มาสุขใจ	ภพ.ก.2457
วิศวกรสุขาภิบาล	
นายจิระสิทธิ์ ทิมสลิตย์	สย.8489
วิศวกรเครื่องกล	
นายช่างเขียนแบบ	
นายอัครชัญ ศรีสองเมือง	

แบบ **บ้านพักอาศัยชั้นเดียว**
แบบที่ **022**
ชื่อบ้าน **ชะมวง**
เจ้าของ
สถานที่

แบบแสดง
แบบขยายห้องน้ำ

วันที่ :	แสที่	รวม
ธันวาคม 2563	A-10	12

แผ่นที่	รวมแผ่น
10	25

FILE :

รายการแก้ไขแบบ
มิถุนายน 2567

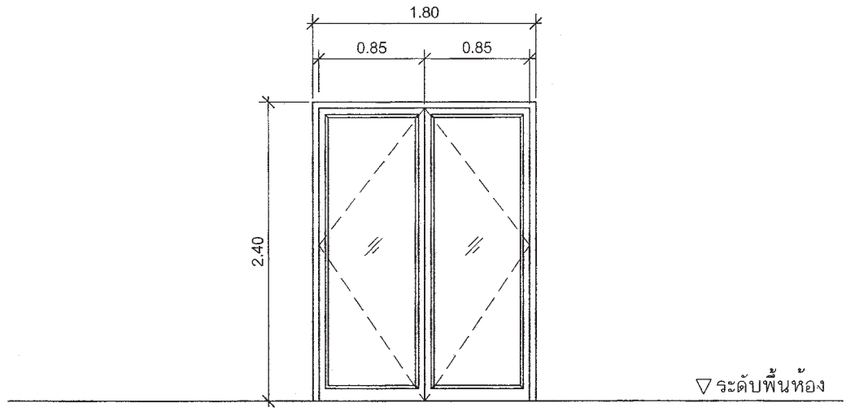

สัญลักษณ์	D1
ลักษณะบาน	ประตูบานเปิดคู่
วงกบ	ไม้เนื้อแข็ง 2"x5" ทำสีขาว
กรอบบาน	ไม้เนื้อแข็งทำสีขาว
ลูกฟัก	กระจกใสเขียวตัดแสง หนา 6 ม.ม.
หมายเหตุ	ติดตั้งอุปกรณ์ประกอบบานครบชุด

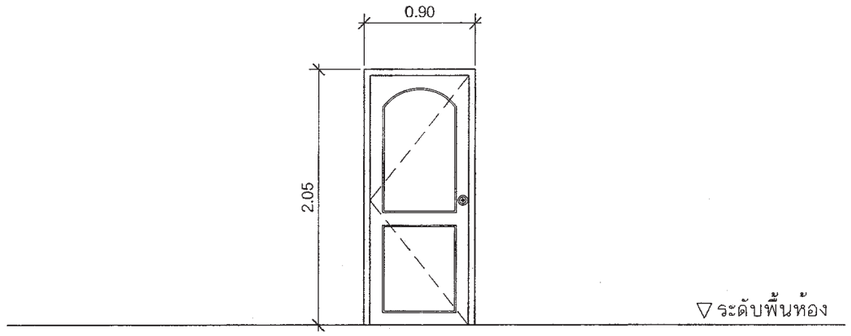

สัญลักษณ์	D2
ลักษณะบาน	ประตูบานเปิดเดี่ยว
วงกบ	ไม้เนื้อแข็ง 2"x5" ทำสีขาว
กรอบบาน	ไม้เนื้อแข็งทำสีขาว
ลูกฟัก	ไม้เนื้อแข็งทำสีขาว
หมายเหตุ	ติดตั้งอุปกรณ์ประกอบบานครบชุด

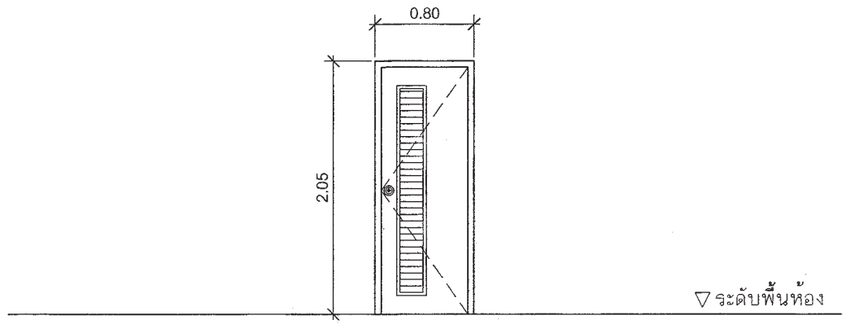

สัญลักษณ์	D3
ลักษณะบาน	ประตูบานเปิดเดี่ยว
วงกบ	ไม้เนื้อแข็ง 2"x5" ทำสีขาว
กรอบบาน	บานประตูไม้อัดกันน้ำ
ลูกฟัก	ไม้เนื้อแข็งพร้อมเกล็ดระบายอากาศทำสีขาว
หมายเหตุ	ติดตั้งอุปกรณ์ประกอบบานครบชุด

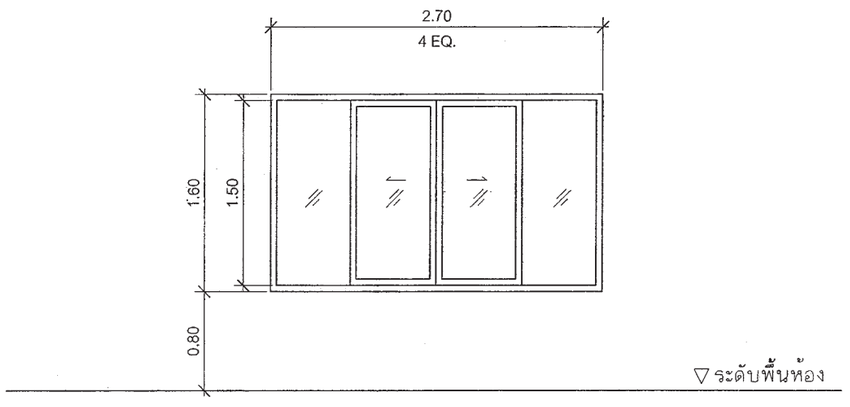

สัญลักษณ์	W1
ลักษณะบาน	หน้าต่างบานเลื่อน
วงกบ	อลูมิเนียมเคลือบสีขาว
กรอบบาน	อลูมิเนียมเคลือบสีขาว
ลูกฟัก	กระจกฝ้าหนา 6 ม.ม.
หมายเหตุ	ติดตั้งอุปกรณ์ประกอบบานครบชุด

สำนักการ โยธา
กรุงเทพมหานคร

โครงการ
แบบบ้านยิ้มเพื่อประชาชน ระยะที่ 3

ตามนโยบาย

ม.ร.ว. สุขุมพันธุ์ บริพัตร
ผู้ว่าราชการกรุงเทพมหานคร

นายจุมพล สำเภาพล
รองผู้ว่าราชการกรุงเทพมหานคร

นางนินนาท ชลิตานนท์
ปลัดกรุงเทพมหานคร

ผู้อำนวยการสำนักการโยธา	
รองผู้อำนวยการสำนักการโยธา	
นายทวิสักดิ์ เลิศประพันธ์	
ผู้อำนวยการสำนักงานออกแบบ	
นายรัชรินทร์ บรรพต	
หัวหน้ากลุ่มงานสถาปัตยกรรม	
นายสินธุ์ชัย บุญปักษ์	
หัวหน้ากลุ่มงานวิศวกรรมอาคาร	
นายอริยะ เมระกุล	
สถาปนิก	
นางสาวนวลสมร โกหลสมบัติ	ส.สถ.2414
วิศวกรโครงสร้าง	
นายคิชา คงศรี	สย.5244
วิศวกรไฟฟ้า	
นายจรูญ มาสุขใจ	ภฟก.2457
วิศวกรสุขาภิบาล	
นายจีระสิทธิ์ พิมสถิตย์	สย.8489
วิศวกรเครื่องกล	
นายช่างเขียนแบบ	
นายอิศรชัย ศรีสองเมือง	

แบบ **บ้านพักอาศัยชั้นเดียว**
แบบที่ **022**
ชื่อบ้าน **ชะมวง**

เจ้าของ

สถานที่

แบบแสดง
แบบขยายประตู-หน้าต่าง

วันที่ :	เลขที่	รวม
พ.ศ. 2563	A-11	12

แผ่นที่	รวมแผ่น
11	25

FILE :

รายการแก้ไขแบบ
มิถุนายน 2567

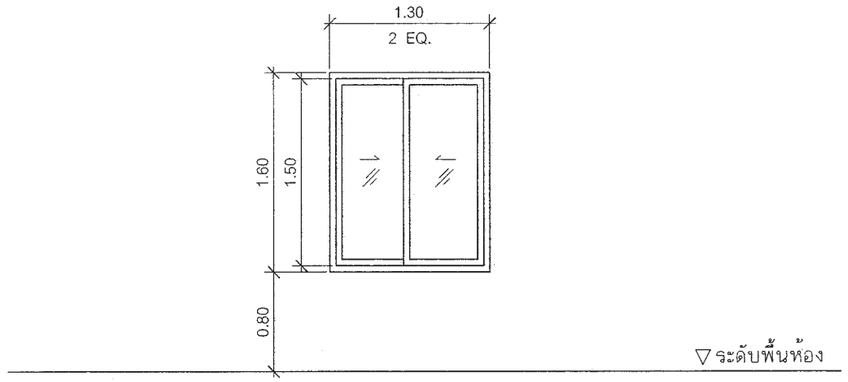

สัญลักษณ์	W2
ลักษณะบาน	หน้าต่างบานเลื่อน
วงกบ	อลูมิเนียมเคลือบสีขาว
กรอบบาน	อลูมิเนียมเคลือบสีขาว
ลูกฟัก	กระจกใสเขียวตัดแสง หนา 6 ม.ม.
หมายเหตุ	ติดตั้งอุปกรณ์ประกอบบานครบชุด

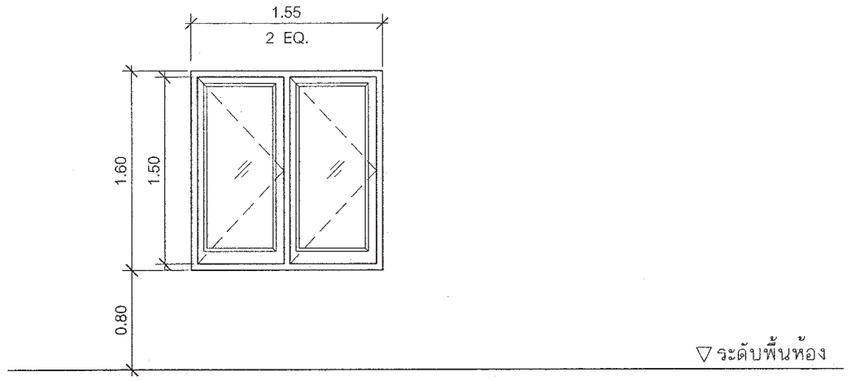

สัญลักษณ์	W3
ลักษณะบาน	หน้าต่างบานเปิด
วงกบ	อลูมิเนียมเคลือบสีขาว
กรอบบาน	อลูมิเนียมเคลือบสีขาว
ลูกฟัก	กระจกใสเขียวตัดแสง หนา 6 ม.ม.
หมายเหตุ	ติดตั้งอุปกรณ์ประกอบบานครบชุด

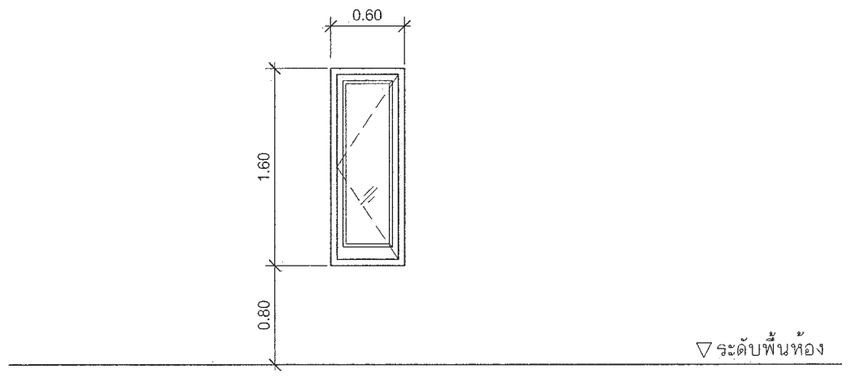

สัญลักษณ์	W4
ลักษณะบาน	หน้าต่างบานเปิด
วงกบ	อลูมิเนียมเคลือบสีขาว
กรอบบาน	อลูมิเนียมเคลือบสีขาว
ลูกฟัก	กระจกใสเขียวตัดแสง หนา 6 ม.ม.
หมายเหตุ	ติดตั้งอุปกรณ์ประกอบบานครบชุด

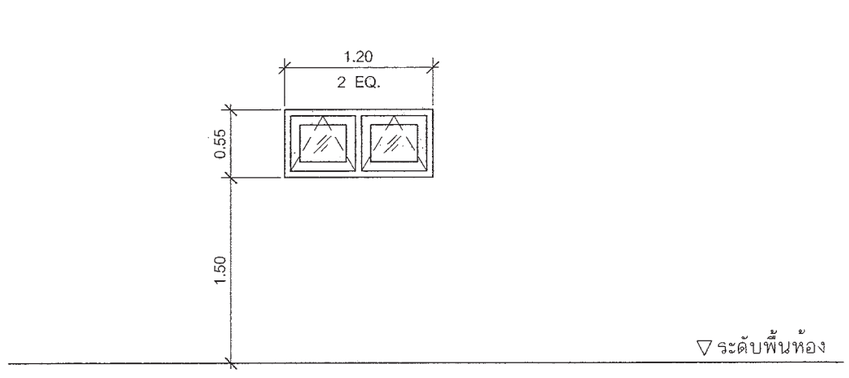

สัญลักษณ์	W5
ลักษณะบาน	หน้าต่างบานกระทุ้ง
วงกบ	อลูมิเนียมเคลือบสีขาว
กรอบบาน	อลูมิเนียมเคลือบสีขาว
ลูกฟัก	กระจกฝ้าหนา 6 ม.ม.
หมายเหตุ	ติดตั้งอุปกรณ์ประกอบบานครบชุด

สำนักการ โยธา
กรุงเทพมหานคร

โครงการ
แบบบ้านยิ้มเพื่อประชาชน ระยะที่ 3

ตามนโยบาย
ม.ร.ว. สุขุมพันธุ์ บริพัตร
ผู้ว่าราชการกรุงเทพมหานคร
นายจุมพล สำเภาพล
รองผู้ว่าราชการกรุงเทพมหานคร
นางนินนาท ชลิตานนท์
ปลัดกรุงเทพมหานคร

ผู้อำนวยการสำนักการโยธา	
รองผู้อำนวยการสำนักการโยธา	
นายทวีศักดิ์ เลิศประพันธ์	
ผู้อำนวยการสำนักงานออกแบบ	
นายวิชินทร์ บรรพต	
หัวหน้ากลุ่มงานสถาปัตยกรรม	
นายสินธุ์ชัย บุญปักษ์	
หัวหน้ากลุ่มงานวิศวกรรมอาคาร	
นายอวิยะ เมฆะกุล	
สถาปนิก	
นางสาวนวลสมร โกศลสมบัติ	ส.ถ.2414
วิศวกรโครงสร้าง	
นายธิชา คงศรี	สย.5244
วิศวกรไฟฟ้า	
นายจรูญ มาสุขใจ	ภพ.ก.2457
วิศวกรสุขาภิบาล	
นายจิระสิทธิ์ ทิมสถิตย์	สย.8489
วิศวกรเครื่องกล	
นายช่างเขียนแบบ	
นายอัครชัย ศรีสองเมือง	

แบบ **บ้านพักอาศัยชั้นเดียว**
แบบที่ **022**
ชื่อบ้าน **ชะมวง**
เจ้าของ
สถานที่

แบบแสดง
แบบขยายหน้าต่าง

วันที่ :	แผ่นที่	รวม
ธันวาคม 2563	A-12	12

แผ่นที่	รวมแผ่น
12	25

FILE :
รายการแก้ไขแบบ
มิถุนายน 2567

รายการประกอบแบบด้านวิศวกรรมโยธา

1. ซีเมนต์

1.1 ส่วนผสมของโครงสร้างคอนกรีตเสริมเหล็กทั้งหมดต้องใช้ PORTLAND CEMENT ประเภทที่ 1 ที่มีคุณสมบัติตามมาตรฐานผลิตภัณฑ์อุตสาหกรรมเท่านั้น

1.2 ถ้าไม่ได้ระบุเป็นอย่างอื่น ต้องมีส่วนผสมของซีเมนต์ไม่น้อยกว่า325กิโลกรัมต่อคอนกรีต ลูกบาศ์กเมตร

2. คอนกรีต

2.1 คอนกรีตที่ใช้สำหรับงานโครงสร้างของอาคารเช่นเสาเข็ม , ฐานราก , เสา และพื้น ฯลฯ ต้องมีกำลังอัดประลัยไม่น้อยกว่า 180ksc เมื่ออายุ 28วัน โดยทดสอบจากแท่งคอนกรีตตัวอย่างรูปทรงกระบอก 150x300มม.

2.2 ADMIXTURE ที่ใช้ต้องมีคุณสมบัติตาม ASTM หรือ BS

3. งานเหล็ก

3.1 คุณสมบัติของเหล็กเสริมคอนกรีต มีดังนี้

ขนาดเหล็กเสริม mm.	ชั้นคุณภาพ	มาตรฐาน	หมายเหตุ
RB6 , RB9 DB12 ขึ้นไป	SR-24 SD-40	มอก. 20-2543 มอก. 24-2548	

3.2 เหล็กรูปพรรณ , เหล็กกลวงสำหรับก่อสร้าง

3.2.1 เหล็กรูปพรรณที่จะใช้ต้องมีคุณสมบัติตาม มอก. 1227-2539 , มอก. 1228-2549 หรือ JIS เหล็กกลวงที่ใช้ต้องมีคุณสมบัติตาม มอก. 107-2533 หรือ JIS และเหล็กรูปพรรณเชื่อมประกอบจะต้องมีคุณสมบัติตาม มอก. 1303-2538

3.2.2 เหล็กรูปพรรณทั้งหมดต้องเป็นของใหม่ ไม่เคยใช้งานมาก่อน ตรงไม่บิดเบี้ยว ไม่มีรอยตำหนิ ไม่มีสนิมกร่อน ไม่เปื้อนสี หรือน้ำมัน

3.2.3 การต่อเหล็กรูปพรรณ ถ้าไม่จำเป็นจริงๆแล้วห้ามต่อ ในกรณีที่มีการต่อเหล็ก รอยต่อของเหล็กต้องมีกำลังมากกว่าหรือเท่ากับเหล็กที่ไม่มีรอยต่อ การต่อให้ต่อจุดเดียวเท่านั้น และการต่อให้เป็นไปตามมาตรฐาน AISC

3.2.4 การประกอบการติดตั้ง ให้ดำเนินการตามมาตรฐาน AISC หรือตามมาตรฐานสำหรับอาคารเหล็กรูปพรรณของ วสท. ที่ 1015-40

3.2.5 ผู้รับจ้างจะต้องทำ ค้ำยัน ยึดโครง ให้เพียงพอเพื่อยึดโครงสร้างให้แน่นหนาอยู่ในแนวและตำแหน่งที่ต้องการ

3.2.6 องค์อาคารที่วางทาบหรือต่อเชื่อมจะต้องวางให้แนบสนิทเต็มหน้า

3.2.7 การเชื่อมต่อทั้งหมดให้ใช้วิธีเชื่อมด้วยไฟฟ้าการ (ELECTRLC ARC WELDING) โดยตลอดผิวหน้าสัมผัสการเชื่อมให้เป็นไปตามมาตรฐาน AWS ขนาดของรอยเชื่อมต้องไม่น้อยกว่าความหนาของแผ่นเหล็ก

3.2.8 ถ้าไม่ได้กำหนดให้เป็นอย่างอื่น รอยต่อระหว่างชิ้นส่วนเหล็กต่างๆ ให้ใช้วิธีเชื่อมตะเข็บตลอดแนวชน

3.2.9 ผิวหน้าที่จะทำการเชื่อม ต้องสะอาดปราศจากสะเก็ดร่อน สนิมกร่น ไขมัน สี หรือสิ่งแปลกปลอมอื่นใด

3.2.10 ลวดเชื่อมต้องมีคุณสมบัติตาม มอก. หรือ AWS หรือ AISC

3.2.11 ให้ทาด้วยสีกันสนิมไม่น้อยกว่า 2 ชั้น คุณภาพเทียบเท่า RUST O-LEAM , JOTAN , SIKKENS

4. เสาเข็ม

4.1 เสาเข็มคอนกรีตอัดแรง เป็นเสาเข็มของ MP , GPS , GEL , CPM , T-COM หรือเทียบเท่า หรือเสาเข็มเจาะ(ตามแบบแสดง)

- เสาเข็มคอนกรีตอัดแรง ขนาด ⊙ -0.15x0.15ม.
- เสาเข็มคอนกรีตอัดแรง ขนาด I-0.18x0.18ม. พื้นที่หน้าตัดไม่น้อยกว่า 253 ตร.ซม.
- เสาเข็มคอนกรีตอัดแรง ขนาด I-0.22x0.22ม. พื้นที่หน้าตัดไม่น้อยกว่า 351 ตร.ซม.
- เสาเข็มคอนกรีตอัดแรง ขนาด I-0.26x0.26ม. พื้นที่หน้าตัดไม่น้อยกว่า 455 ตร.ซม.
- เสาเข็มเจาะ ขนาด ø0.35 ม.

4.2 กำลังรับน้ำหนักบรรทุกและความยาวเสาเข็มให้พิจารณาตามแบบรายละเอียด โดยความยาวเสาเข็มที่แท้จริง ณ ตำแหน่งที่ตั้งโครงการ อาจมีการเปลี่ยนแปลง แต่ทั้งนี้ให้กำหนดและตรวจสอบอีกครั้งโดยวิศวกรผู้ควบคุมงาน โดยเสาเข็มจะต้องมีกำลังรับน้ำหนักบรรทุกได้ไม่น้อยกว่าที่กำหนดตามแบบ

5. ระบบกันซึม

5.1 รายละเอียดและคุณสมบัติ

ส่วนของอาคาร	ชนิดและผลิตภัณฑ์	ผลิตภัณฑ์คุณภาพเทียบเท่า
- หลังคา คสล. - ห้องน้ำ	น้ำยาเคมีแบบกันซึม	BRUSHBOND ของ FOSROC LANKO 225 ของ DAVCO

6. ทั่วไปและการเตรียมงาน

6.1 รายการประกอบแบบอื่นใดที่ไม่ได้กำหนดไว้ให้ถือปฏิบัติตาม บทกำหนดทั่วไปสำหรับการก่อสร้างอาคารคอนกรีตเสริมเหล็กของ วสท. เป็นเกณฑ์

6.2 เนื่องจากคุณสมบัติของดินในกรุงเทพมหานคร แต่ละพื้นที่เขตมีความแตกต่างกันในด้านความสามารถในการรับน้ำหนักบรรทุกและมีระดับความลึกของชั้นทรายที่แตกต่างกัน ฉะนั้นก่อนทำการก่อสร้าง เจ้าของอาคารและผู้รับจ้างต้องตรวจสอบความเหมาะสมของความยาวเสาเข็ม เพื่อให้มีค่าการรับน้ำหนักบรรทุกของเสาเข็มได้ไม่น้อยกว่าแบบที่กำหนดไว้

6.3 หากมีอุปสรรคในการเข้าพื้นที่ก่อสร้าง อันจะทำให้เกิดผลกระทบความเดือดร้อนรำคาญ และเกิดความเสียหายจากการใช้เสาเข็มตอกกับอาคารข้างเคียง ให้สามารถใช้เสาเข็มเจาะเทียบเคียงความสามารถในการรับน้ำหนักบรรทุกได้

สำนักการ โยธา
กรุงเทพมหานคร

โครงการ
แบบบ้านยิ้มเพื่อประชาชน ระยะที่ 3

ตามนโยบาย
ม.ร.ว. สุขุมพันธุ์ บริพัตร
ผู้ว่าราชการกรุงเทพมหานคร
นายจุมพล สำเภาพล
รองผู้ว่าราชการกรุงเทพมหานคร
นางนิ่มนาท ชลิตานนท์
ปลัดกรุงเทพมหานคร

ผู้อำนวยการสำนักการโยธา	
รองผู้อำนวยการสำนักการโยธา	
นายทวีศักดิ์ เสิศประพันธ์	
ผู้อำนวยการสำนักงานออกแบบ	
นายวัรินทร์ บรรพต	
หัวหน้ากลุ่มงานสถาปัตยกรรม	
นายสินธุชัย บุญบัทย์	
หัวหน้ากลุ่มงานวิศวกรรมอาคาร	
นายอิทยะ เมฆะทุต	
สถาปนิก	
นางสาวนวลสมร โกศลสมบัติ ส.สถ.2414	
วิศวกรโครงสร้าง	
นายศิชา คงศรี สย.5244	
วิศวกรไฟฟ้า	
นายรุญ มาสุขใจ ภพ.2457	
วิศวกรสุขาภิบาล	
นายสิระสิทธิ์ ทิมสถิตย์ สย.8489	
วิศวกรเครื่องกล	
นายช่างเขียนแบบ	
นายบุญร้อย ว่องจริญ	

แบบ บ้านพักอาศัย 1 ชั้น
แบบที่ 022
ชื่อบ้าน ชะมวง
เจ้าของ
สถานที่

แบบแสดง
รายการประกอบแบบโครงสร้าง

วันที่ :	เลขที่	รวม
30 พฤษภาคม 2557	S-01	8

แผ่นที่	รวมแผ่น
13	25

FILE :

รายการแก้ไขแบบ

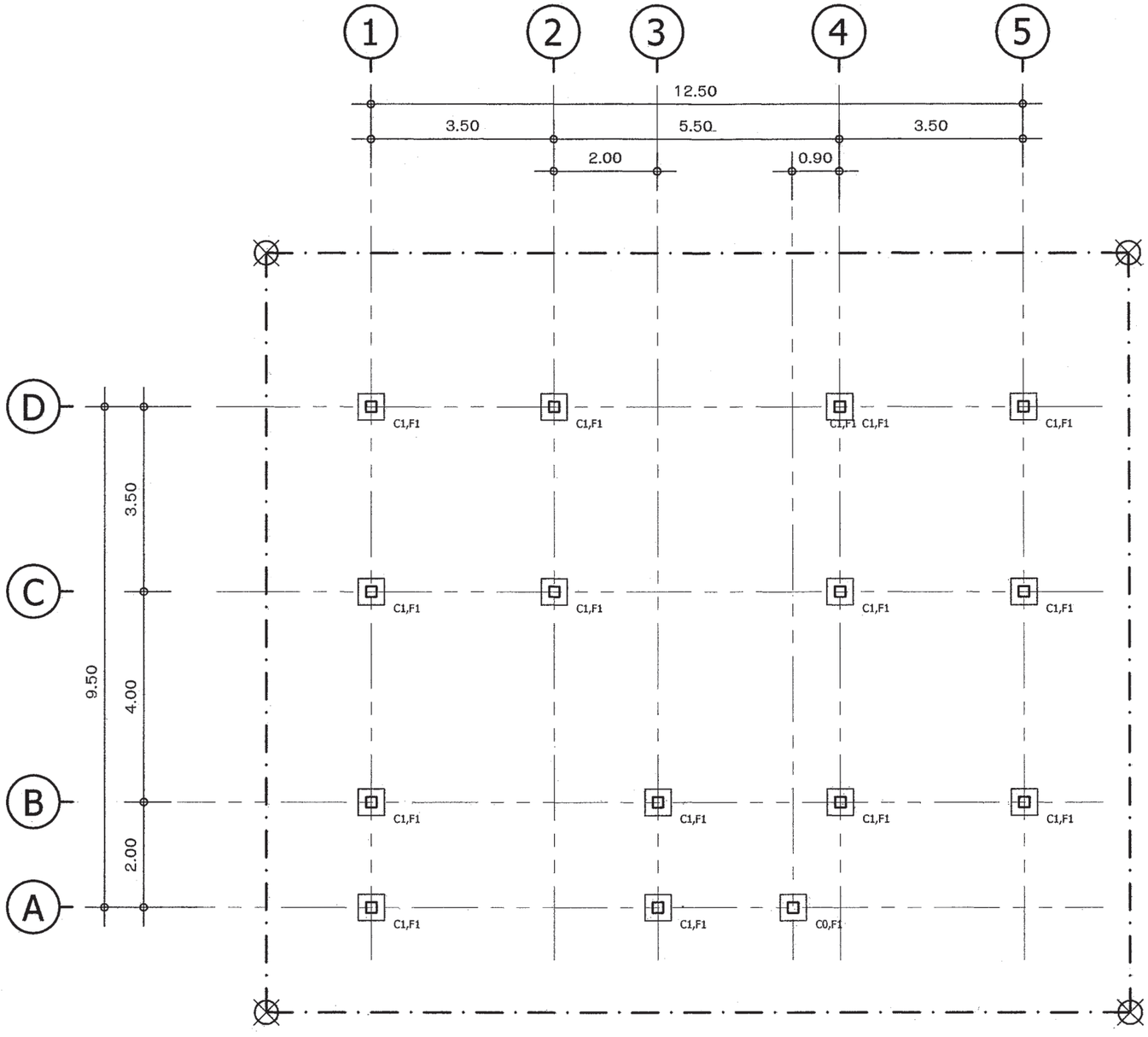

แปลนฐานราก,เสา

1:100

สำนักการ โยธา
กรุงเทพมหานคร

โครงการ

แบบบ้านยิ้มเพื่อประชาชน ระยะที่ 3

ตามนโยบาย

ม.ร.ว. สุขุมพันธุ์ บริพัตร
ผู้ว่าราชการกรุงเทพมหานคร

นายจุมพล สำเภาพล
รองผู้ว่าราชการกรุงเทพมหานคร

นางนินนาท ชลิตานนท์
ปลัดกรุงเทพมหานคร

ผู้อำนวยการสำนักการโยธา	
รองผู้อำนวยการสำนักการโยธา	
นายทวีศักดิ์ เสิศประพันธ์	
ผู้อำนวยการสำนักงานออกแบบ	
นายวัรินทร์ บรรพต	
หัวหน้ากลุ่มงานสถาปัตยกรรม	
นายสินธุ์ชัย บุญบัทย์	
หัวหน้ากลุ่มงานวิศวกรรมอาคาร	
นายอวิยะ เมฆะกุล	
สถาปนิก	
นางสาวนวลสมร โกศลสมบัติ ส.สถ.2414	
วิศวกรโครงสร้าง	
นายศิชา คงศรี สย.5244	
วิศวกรไฟฟ้า	
นายจรูญ มาสุขใจ ภฟ.2457	
วิศวกรสุขาภิบาล	
นายศิระสิทธิ์ ทิมสติตย์ สย.8489	
วิศวกรเครื่องกล	
นายช่างเขียนแบบ	
นายบุญชัย ว่องจริญ	

แบบ บ้านพักอาศัย 1 ชั้น
แบบที่ 022
ชื่อบ้าน ชะมวง
เจ้าของ
สถานที่

แบบแสดง
แปลนฐานราก,เสา

วันที่ :	เลขที่	รวม
30 พฤษภาคม 2557	S-02	8

แผ่นที่	รวมแผ่น
14	25

FILE :

รายการแก้ไขแบบ

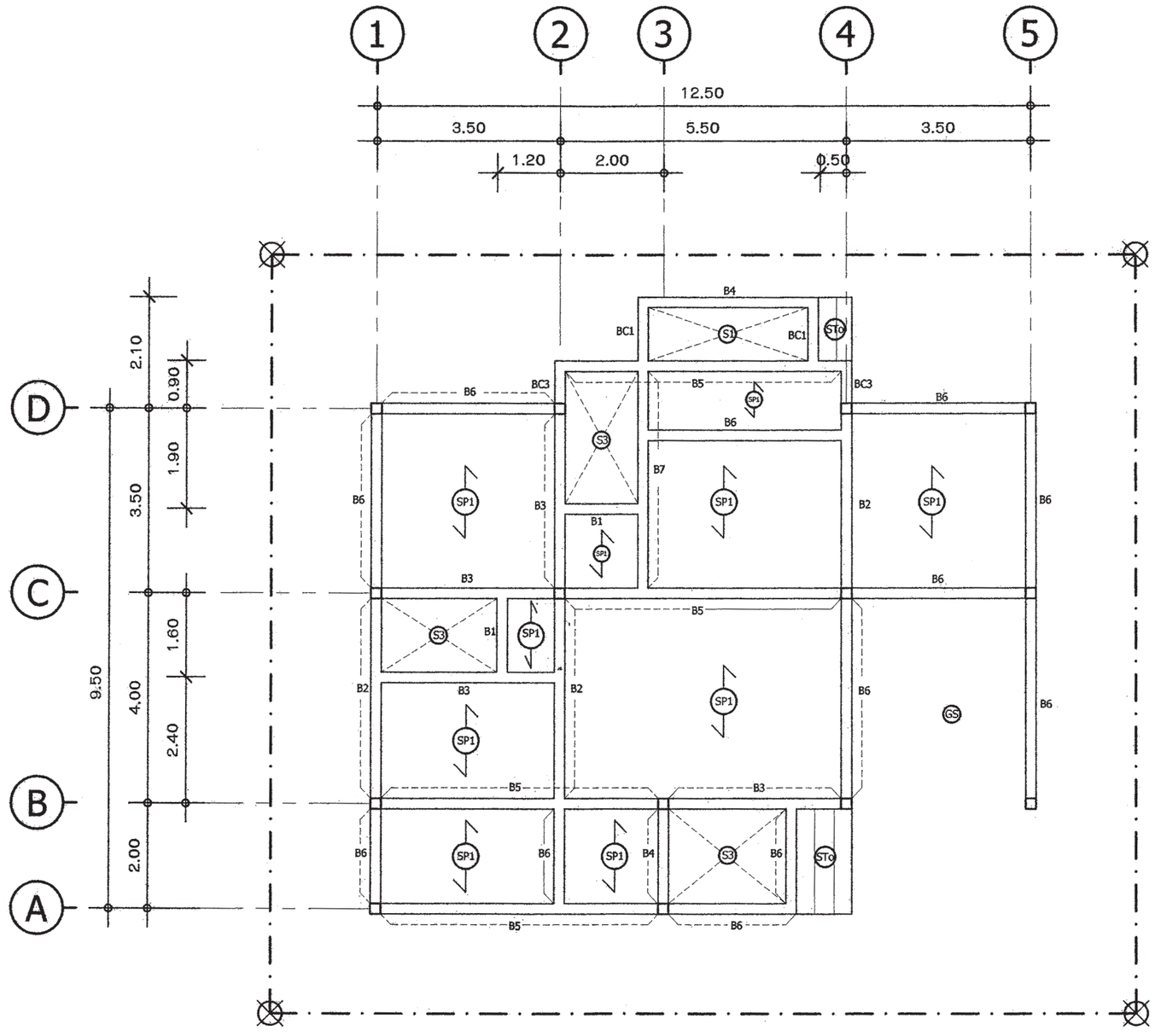

แปลนคาน,พื้น ชั้นล่าง

1:100

สำนักการ โยธา
กรุงเทพมหานคร

โครงการ

แบบบ้านยิ้มเพื่อประชาชน ระยะที่ 3

ตามนโยบาย

ม.ร.ว. สุขุมพันธุ์ บริพัตร
ผู้ว่าราชการกรุงเทพมหานคร

นายจุมพล สำเภาพล
รองผู้ว่าราชการกรุงเทพมหานคร

นางนินนาท ชลิตานนท์
ปลัดกรุงเทพมหานคร

ผู้อำนวยการสำนักการโยธา	
รองผู้อำนวยการสำนักการโยธา	
นายทวีศักดิ์ เลิศประพันธ์	
ผู้อำนวยการสำนักงานออกแบบ	
นายรัชพินทร์ บรรพต	
หัวหน้ากลุ่มงานสถาปัตยกรรม	
นายสินธุ์ชัย บุญปักษ์	
หัวหน้ากลุ่มงานวิศวกรรมอาคาร	
นายธริยะ เมฆะทุล	
สถาปนิก	
นางสาวนวลสมร โกศลสมบัติ ส.สถ.2414	
วิศวกรโครงสร้าง	
นายศิรา คงศิ สย.5244	
วิศวกรไฟฟ้า	
นายจรูญ มาสุขใจ ภฟก.2457	
วิศวกรสุขาภิบาล	
นายชีระสิทธิ์ ทิมสลิตย์ สย.8489	
วิศวกรเครื่องกล	
นายช่างเขียนแบบ	
นายบุญชัย วองจริญ	

แบบ บ้านพักอาศัย 1 ชั้น
แบบที่ 022
ชื่อบ้าน ชะมวง

เจ้าของ

สถานที่

แบบแสดง
แปลนคาน,พื้น ชั้นล่าง

วันที่ :	แสดงที่	รวม
30 พฤษภาคม 2557	S-03	8

แผ่นที่	รวมแผ่น
15	25

FILE

รายการแก้ไขแบบ

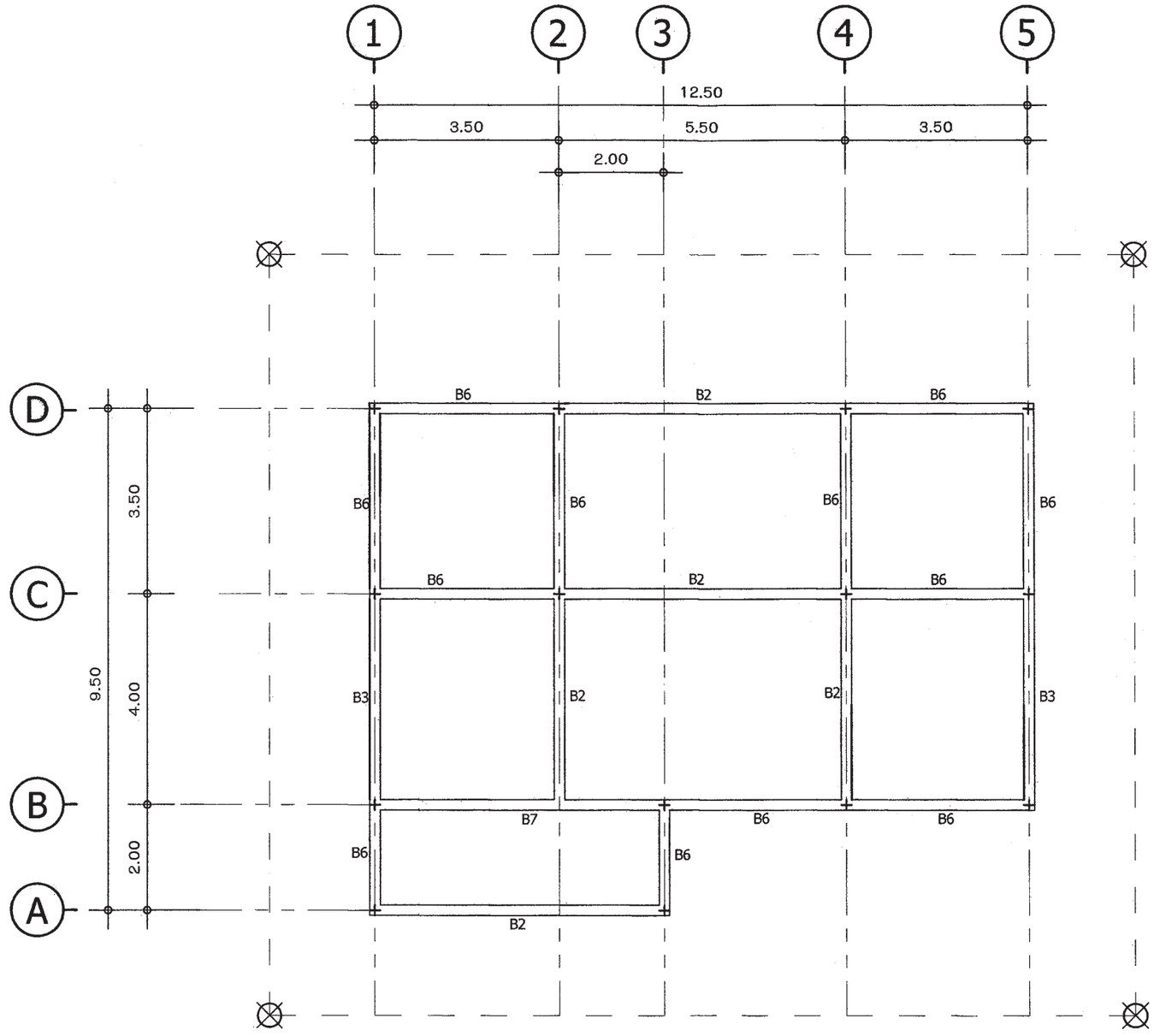

แปลนคานหลังคา

มาตราส่วน 1:100

สำนักการ โยธา
กรุงเทพมหานคร

โครงการ

แบบบ้านยิ้มเพื่อประชาชน ระยะที่ 3

ตามนโยบาย

ม.ร.ว. สุขุมพันธุ์ บริพัตร
ผู้ว่าราชการกรุงเทพมหานคร

นายจุมพล สำเภาพล
รองผู้ว่าราชการกรุงเทพมหานคร

นางนินนาท ชลิตานนท์
ปลัดกรุงเทพมหานคร

ผู้อำนวยการสำนักการโยธา	
รองผู้อำนวยการสำนักการโยธา	
นายทวีศักดิ์ เสิศประพันธ์	
ผู้อำนวยการสำนักงานออกแบบ	
นายวัรินทร์ บรรพต	
หัวหน้ากลุ่มงานสถาปัตยกรรม	
นายสินธุ์ชัย บุญบักษ์	
หัวหน้ากลุ่มงานวิศวกรรมอาคาร	
นายอริยะ เมฆะกุล	
สถาปนิก	
นางสาวนวลสมร โกสลสมบัติ ส.ถ.2414	
วิศวกรโครงสร้าง	
นายศิชา คงศรี สย.5244	
วิศวกรไฟฟ้า	
นายจรูญ มาสุขใจ ภฟ.2457	
วิศวกรสุขาภิบาล	
นายสิระสิทธิ์ ทิมสถิตย์ สย.8489	
วิศวกรเครื่องกล	
นายช่างเขียนแบบ	
นายบุญชัย วังงจริญ	

แบบ	บ้านพักอาศัย 1 ชั้น
แบบที่	022
ชื่อบ้าน	ชะมวง
เจ้าของ	
สถานที่	

แบบแสดง
แปลนคานหลังคา

วันที่ :	เลขที่	รวม
30 พฤษภาคม 2557	S-04	8

แผ่นที่	รวมแผ่น
16	25

FILE :

รายการแก้ไขแบบ

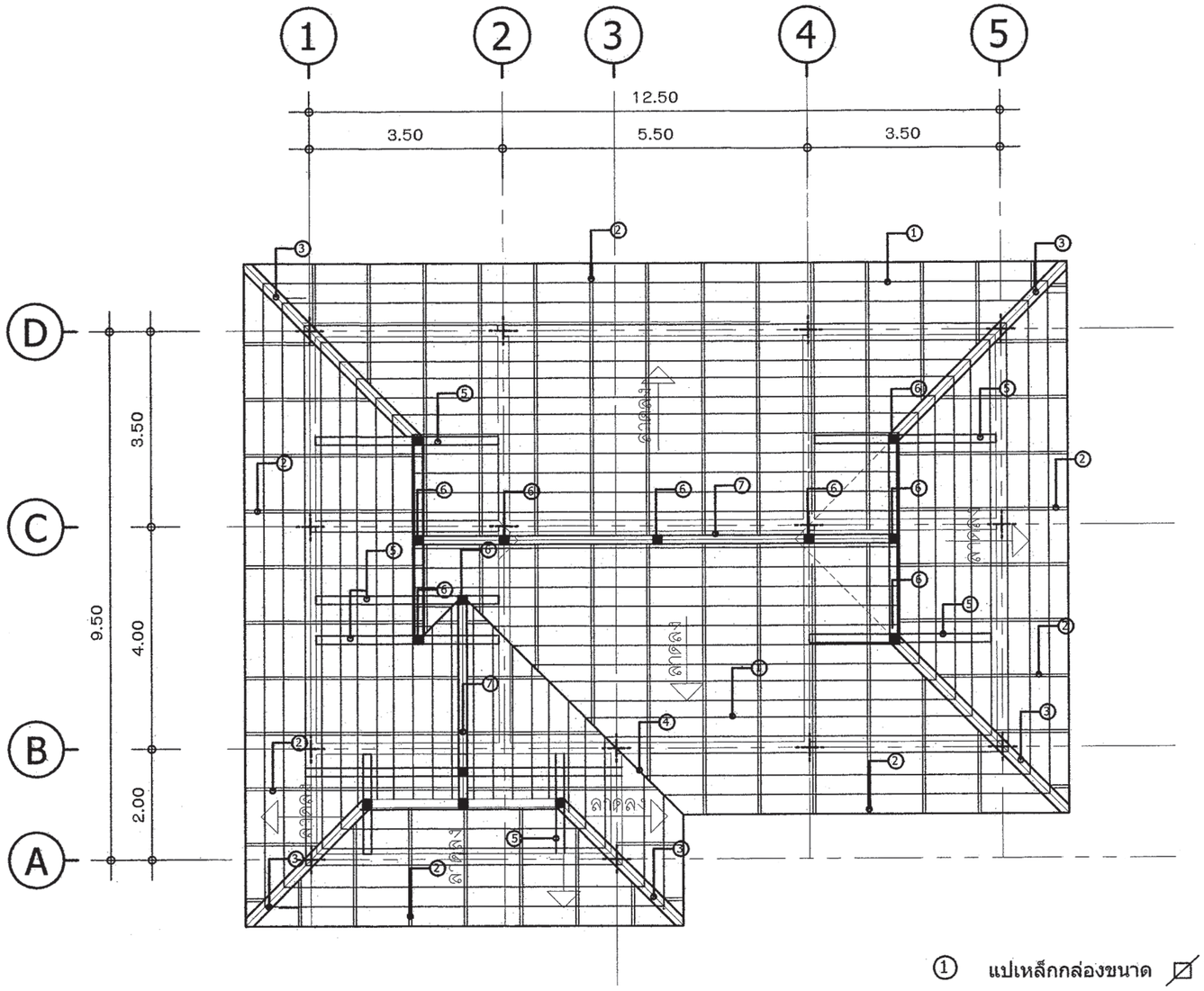

แปลนโครงสร้างหลังคา

มาตราส่วน 1:100

① แปเหล็กกล่องขนาด ⧄ 25X25X1.6mm.@0.33 m.

② จันทันเหล็ก ⊏ -100X50X20x3.2mm.@1.00m.

③ ตะเฆ่สันเหล็ก 2⊏ -125X50X20x3.2mm.

④ ตะเฆ่รางเหล็ก 2⊏ -125X50X20x3.2mm.

⑤ อะเสเหล็ก 2⊏ -125X50X20x3.2mm.

⑥ ดั่งเหล็ก 2⊏ -125X50X20x3.2mm.

⑦ อกไก่เหล็ก 2⊏ -125X50X20x3.2mm.

สำนักการ โยธา
กรุงเทพมหานคร

โครงการ

แบบบ้านยิ้มเพื่อประชาชน ระยะที่ 3

ตามนโยบาย

ม.ร.ว. สุขุมพันธุ์ บริพัตร
ผู้ว่าราชการกรุงเทพมหานคร

นายจุมพล สำเภาพล
รองผู้ว่าราชการกรุงเทพมหานคร

นางนินนาท ชลิตานนท์
ปลัดกรุงเทพมหานคร

ผู้อำนวยการสำนักการโยธา	
รองผู้อำนวยการสำนักการโยธา	
นายทวีศักดิ์ เสิศประพันธ์	
ผู้อำนวยการสำนักงานออกแบบ	
นายวัชรินทร์ บรรพต	
หัวหน้ากลุ่มงานสถาปัตยกรรม	
นายสินธุ์ชัย บุญบักษ์	
หัวหน้ากลุ่มงานวิศวกรรมอาคาร	
นายชวิยะ เมฆะฤดี	
สถาปนิก	
นางสาวนวลสมร โกศลสมบัติ ส.สถ.2414	
วิศวกรโครงสร้าง	
นายศิชา คงศิริ สย.5244	
วิศวกรไฟฟ้า	
นายจรูญ มาสุขใจ ภฟก.2457	
วิศวกรสุขาภิบาล	
นายสีระสิทธิ์ ทิมสถิตย์ สย.8489	
วิศวกรเครื่องกล	
นายช่างเขียนแบบ	
นายบุญชัย วงษ์เจริญ	

แบบ	บ้านพักอาศัย 1 ชั้น
แบบที่	022
ชื่อบ้าน	ชะมวง
เจ้าของ	
สถานที่	

แบบแสดง
แปลนโครงสร้างหลังคา

วันที่ :	เลขที่	รวม
30 พฤษภาคม 2557	S-05	8

แผ่นที่	รวมแผ่น
17	25

FILE :

รายการแก้ไขแบบ

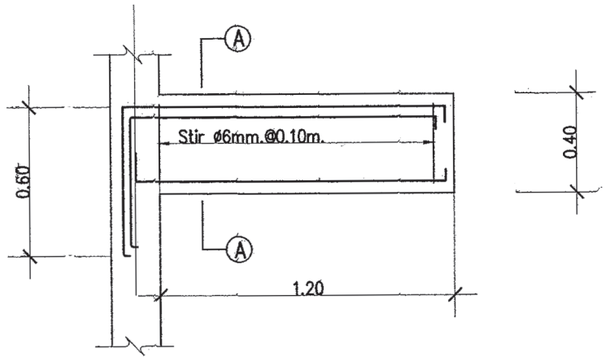

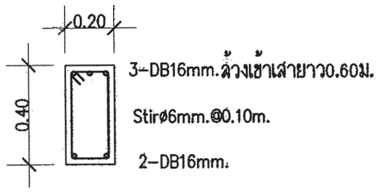

BC1 (A – A)

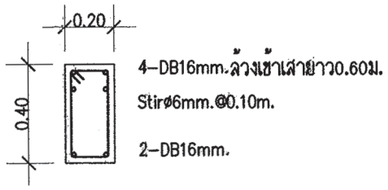

BC2 (A – A)

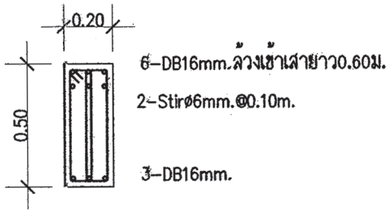

BC3

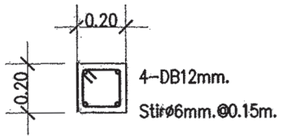

ตอม่อ-ชั้น1-หลังคา

แบบขยายเสา C1
มาตราส่วน 1 : 25

หมายเหตุ

กรณีใช้ฐานราก เสาเข็มเจาะแทนฐานรากเสาเข็มตอก

ให้ใช้เทียบดังนี้ F1=F1A , F2=F2A ,F3=F3A

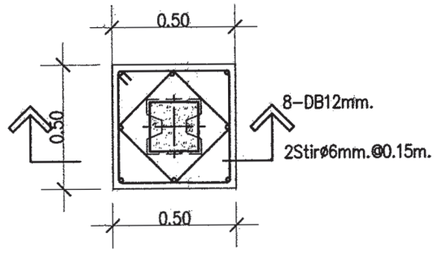

แบบขยาย F1
มาตราส่วน 1 : 25

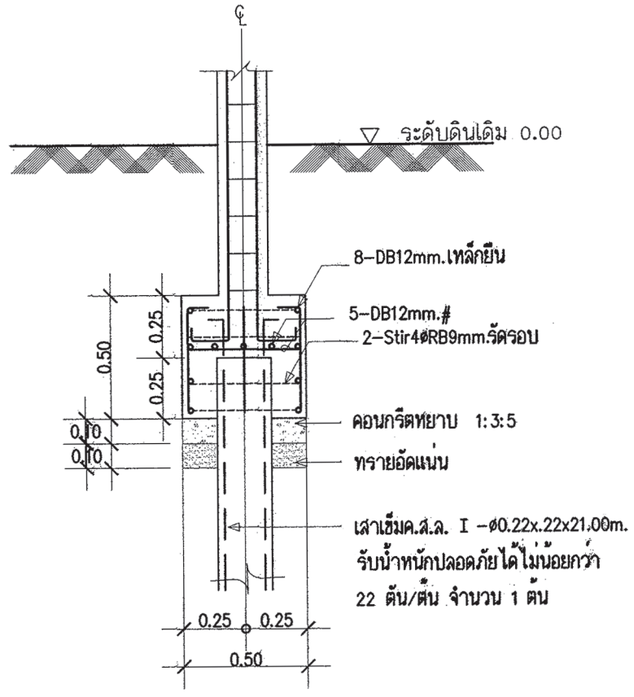

รูปตัด F1
มาตราส่วน 1 : 25

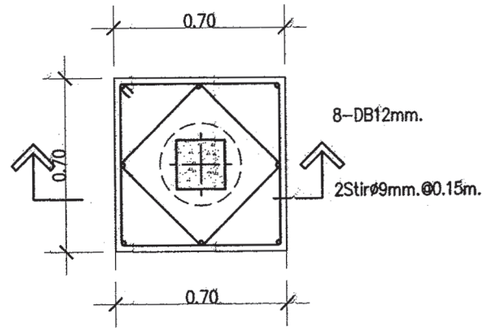

แบบขยาย F1A
มาตราส่วน 1 : 25

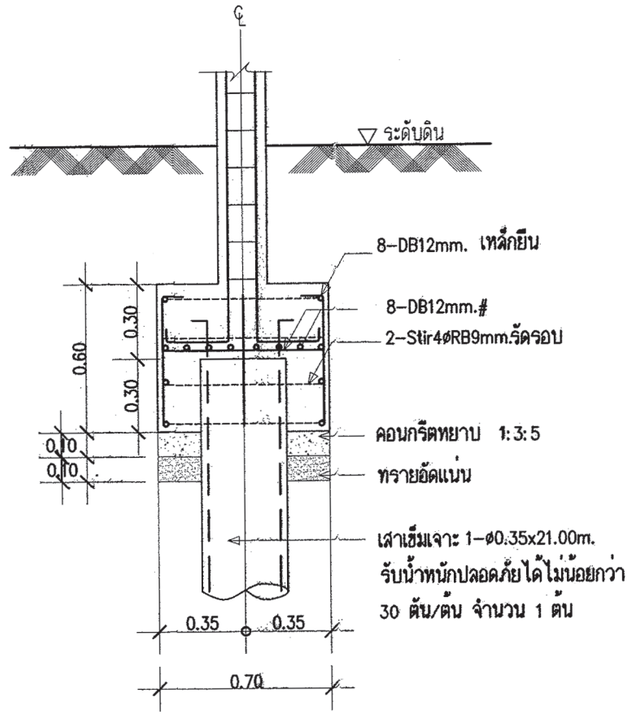

รูปตัด F1A
มาตราส่วน 1 : 25

สำนักการ โยธา
กรุงเทพมหานคร

โครงการ
แบบบ้านยิ้มเพื่อประชาชน ระยะที่ 3

ตามนโยบาย
ม.ร.ว. สุขุมพันธุ์ บริพัตร
ผู้ว่าราชการกรุงเทพมหานคร
นายจุมพล สำเภาพล
รองผู้ว่าราชการกรุงเทพมหานคร
นางนินนาท ชลิตานนท์
ปลัดกรุงเทพมหานคร

ผู้อำนวยการสำนักการโยธา	
รองผู้อำนวยการสำนักการโยธา	
นายหริลักษ์ เลิศประพันธ์	
ผู้อำนวยการสำนักงานออกแบบ	
นายวัรินทร์ บรรพต	
หัวหน้ากลุ่มงานสถาปัตยกรรม	
นายสินธุชัย บุญบักษ์	
หัวหน้ากลุ่มงานวิศวกรรมอาคาร	
นายอริยะ เมฆะกุล	
สถาปนิก	
นางสาวนวลสมร โกศลสมบัติ สย.2414	
วิศวกรโครงสร้าง	
นายศิรชา คงศรี สย.5244	
วิศวกรไฟฟ้า	
นายชรูญ มาสุรใจ ภฟ.2457	
วิศวกรสุขาภิบาล	
นายพีระสิทธิ์ ทิมสดิศย์ สย.8489	
วิศวกรเครื่องกล	
นายช่างเขียนแบบ	
นายบุญชัย วังผจริญ	

แบบ	บ้านพักอาศัย 1 ชั้น
แบบที่	022
ชื่อบ้าน	ชะมวง
เจ้าของ	
สถานที่	

แบบแสดง
แบบขยายโครงสร้าง 1

วันที่ :	เลขที่	รวม
30 พฤษภาคม 2557	S–06	8

แผ่นที่	รวมแผ่น
18	25

FILE :

รายการแก้ไขแบบ

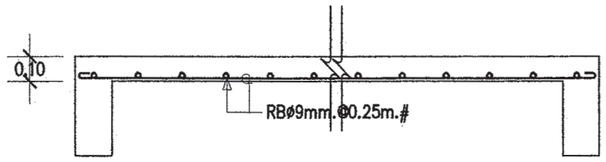

DETAIL S1

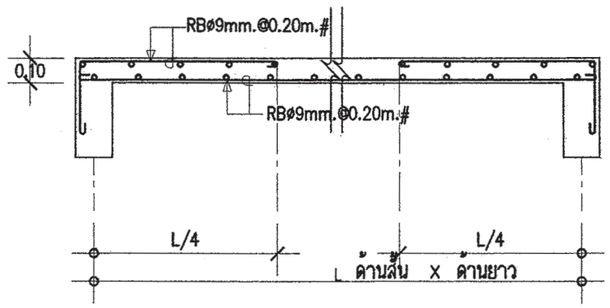

DETAIL S3

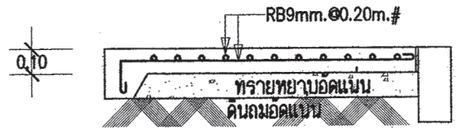

DETAIL GS

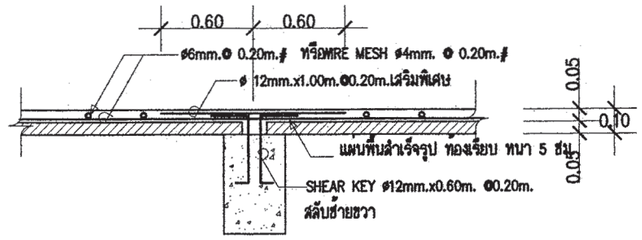

ขยายพื้น SP1 ช่วงต่อเนื่อง

หมายเหตุ :

พื้นสำเร็จรูป PLANKS รับน้ำหนักปลอดภัยได้ไม่น้อยกว่า 200 kg/m^2

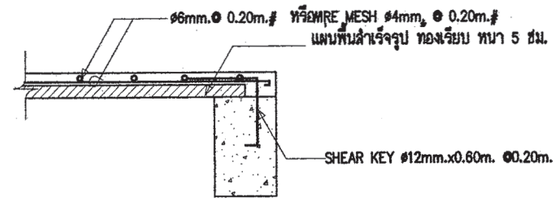

ขยายพื้น SP1 ช่วงริม

หมายเหตุ :

พื้นสำเร็จรูป PLANKS รับน้ำหนักปลอดภัยได้ไม่น้อยกว่า 200 kg/m^2

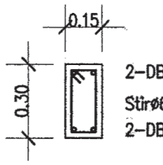

B1

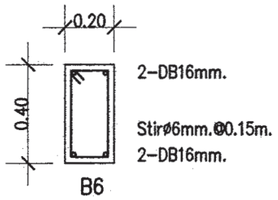

B6

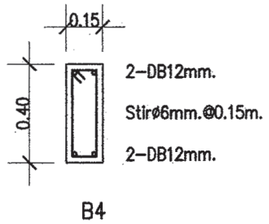

B4

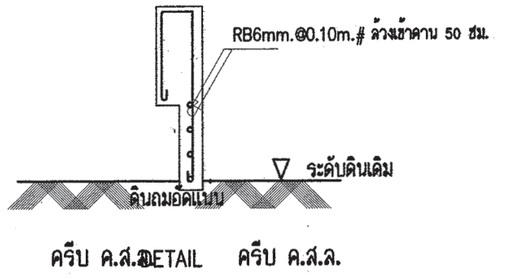

ครีบ ค.ส.ล.DETAIL ครีบ ค.ส.ล.

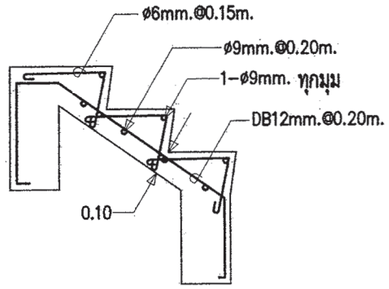

DETAIL STO
มาตราส่วน 1 : 25

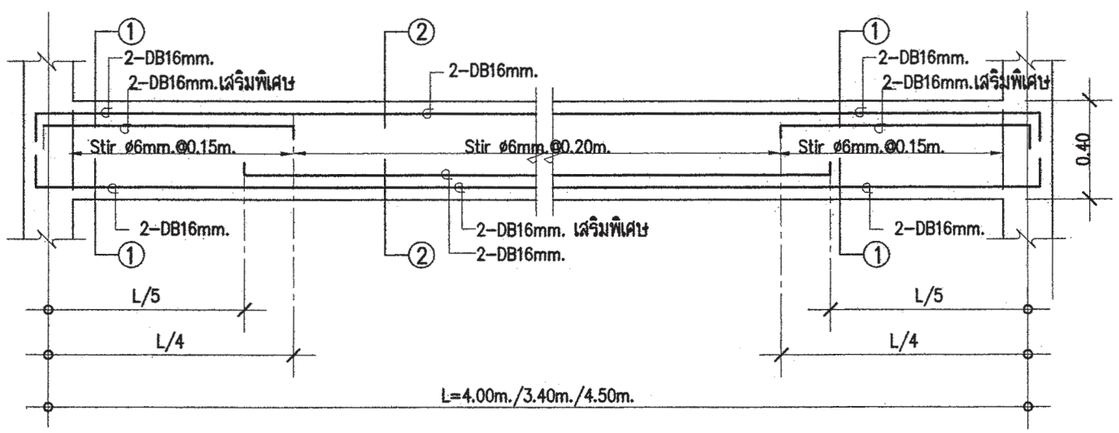

LONG SECTION B2

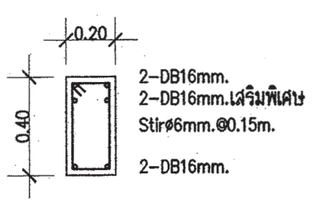

B2
①–①

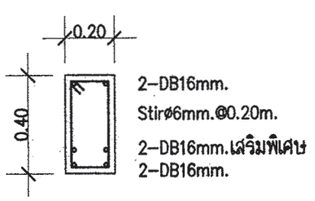

B2
②–②

สำนักการ โยธา
กรุงเทพมหานคร

โครงการ

แบบบ้านยิ้มเพื่อประชาชน ระยะที่ 3

ตามนโยบาย

ม.ร.ว. สุขุมพันธุ์ บริพัตร
ผู้ว่าราชการกรุงเทพมหานคร

นายจุมพล สำเภาพล
รองผู้ว่าราชการกรุงเทพมหานคร

นางนินนาท ชลิตานนท์
ปลัดกรุงเทพมหานคร

ผู้อำนวยการสำนักการโยธา	
รองผู้อำนวยการสำนักการโยธา	
นายทวีศักดิ์ เสิศประพันธ์	
ผู้อำนวยการสำนักงานออกแบบ	
นายวัรินทร์ บรรพต	
หัวหน้ากลุ่มงานสถาปัตยกรรม	
นายสินสุชัย บุญบัทย์	
หัวหน้ากลุ่มงานวิศวกรรมอาคาร	
นายอวิยะ เมฆะกูล	
สถาปนิก	
นางสาวนวลสมร โกศลสมบัติ สย.สถ.2414	
วิศวกรโครงสร้าง	
นายศิชา คงศรี สย.ว.5244	
วิศวกรไฟฟ้า	
นายรุญ มาสุขใจ ภพก.2457	
วิศวกรสุขาภิบาล	
นายวีระสิทธิ์ ทิมสถิตย์ สย.ส.8489	
วิศวกรเครื่องกล	
นายช่างเขียนแบบ	
นายบุญชัย วงษ์เจริญ	

แบบ	บ้านพักอาศัย 1 ชั้น
แบบที่	022
ชื่อบ้าน	ชะมวง
เจ้าของ	
สถานที่	

แบบแสดง	แบบขยายโครงสร้าง 2

วันที่ :	เลขที่	รวม
30 พฤษภาคม 2557	S–07	8

แผ่นที่	รวมแผ่น
19	25

FILE :

รายการแก้ไขแบบ

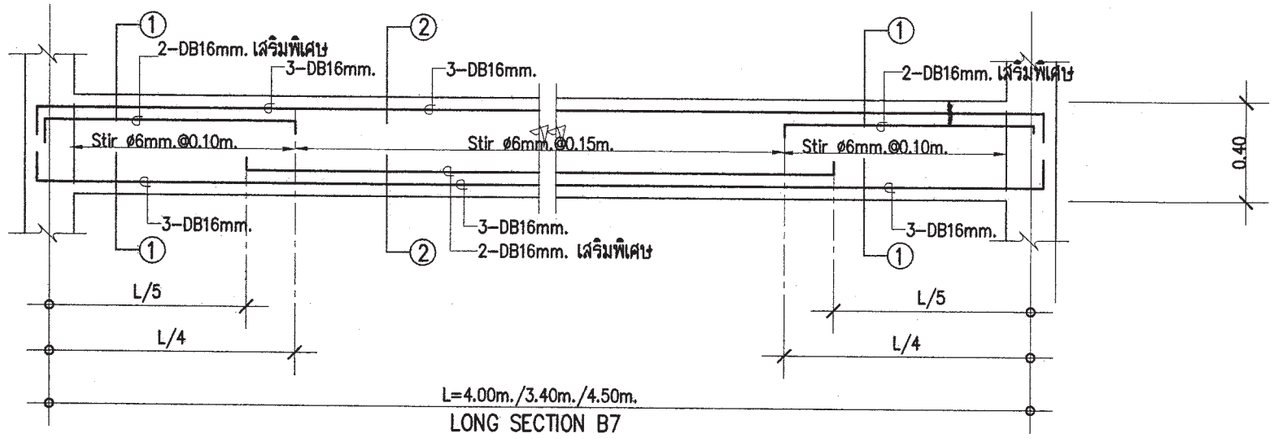

LONG SECTION B7

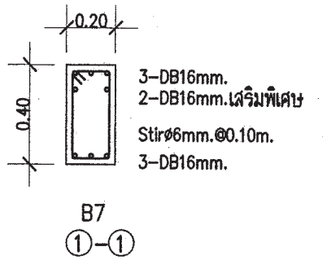

B7
①-①

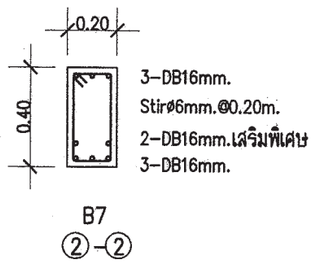

B7
②-②

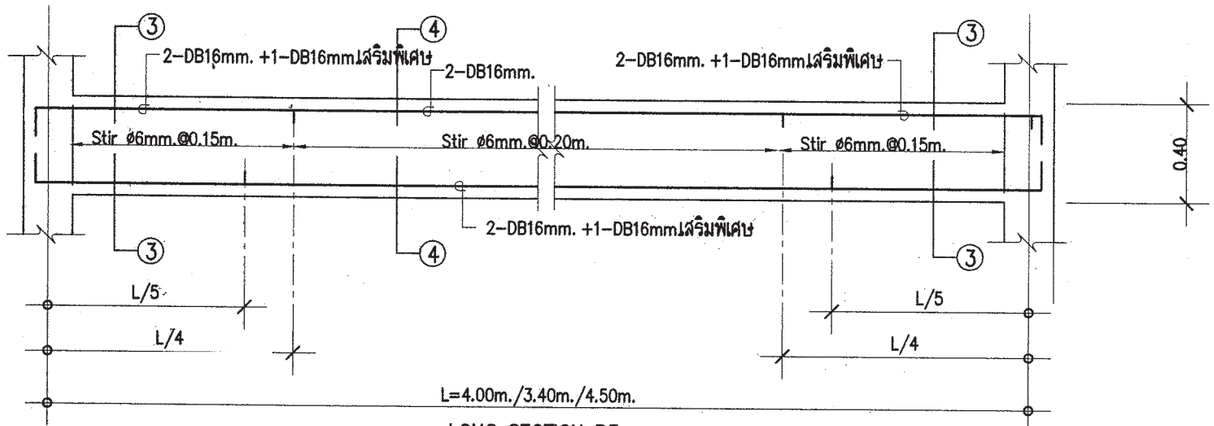

LONG SECTION B3

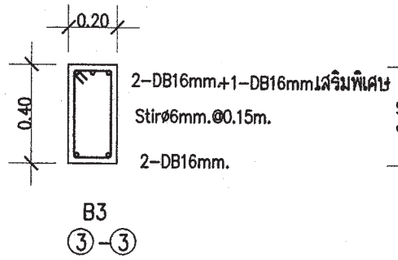

B3
③-③

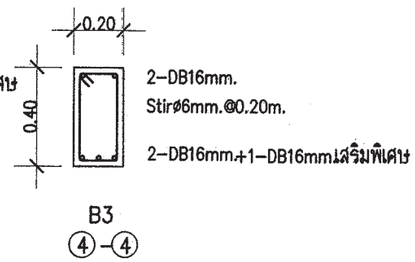

B3
④-④

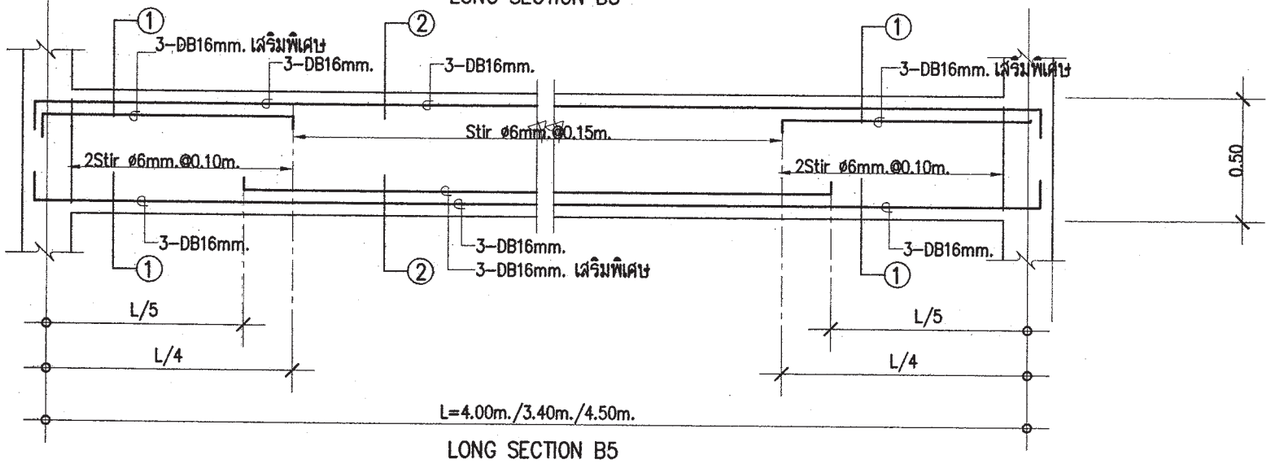

LONG SECTION B5

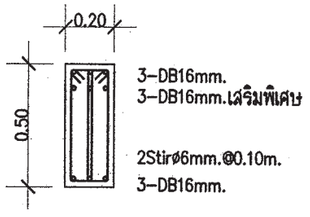

B5
①-①

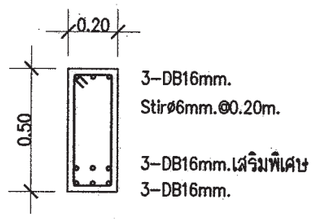

B5
②-②

สำนักการโยธา
กรุงเทพมหานคร

โครงการ
แบบบ้านยิ้มเพื่อประชาชน ระยะที่ 3

ตามนโยบาย
ม.ร.ว. สุขุมพันธุ์ บริพัตร
ผู้ว่าราชการกรุงเทพมหานคร
นายจุมพล สำเภาพล
รองผู้ว่าราชการกรุงเทพมหานคร
นางนิ่มนาท ชลิตานนท์
ปลัดกรุงเทพมหานคร

ผู้อำนวยการสำนักการโยธา	
รองผู้อำนวยการสำนักการโยธา	
นายทวีศักดิ์ เสิดประพันธ์	
ผู้อำนวยการสำนักงานออกแบบ	
นายวัรินทร์ บรรพต	
หัวหน้ากลุ่มงานสถาปัตยกรรม	
นายสินธุ์ชัย บุญปักษ์	
หัวหน้ากลุ่มงานวิศวกรรมอาคาร	
นายชิยะ เมฆะทุล	
สถาปนิก	
นางสาวนวลสมร โกศลสมบัติ ส.สถ.2414	
วิศวกรโครงสร้าง	
นายศิรา คงศรี สย.5244	
วิศวกรไฟฟ้า	
นายจรูญ มาสุขใจ ภท.2457	
วิศวกรสุขาภิบาล	
นายศิระสิทธิ์ ทิมสถิตย์ สย.8489	
วิศวกรเครื่องกล	
นายช่างเขียนแบบ	
นายบุญชัย วงษ์เจริญ	

แบบ	บ้านพักอาศัย 1 ชั้น
แบบที่	022
ชื่อบ้าน	ชะมวง
เจ้าของ	
สถานที่	

แบบแสดง
แบบขยายโครงสร้าง 3

วันที่ :	เลขที่	รวม
30 พฤษภาคม 2557	S-08	8

แผ่นที่	รวมแผ่น
20	25

FILE :

รายการแก้ไขแบบ

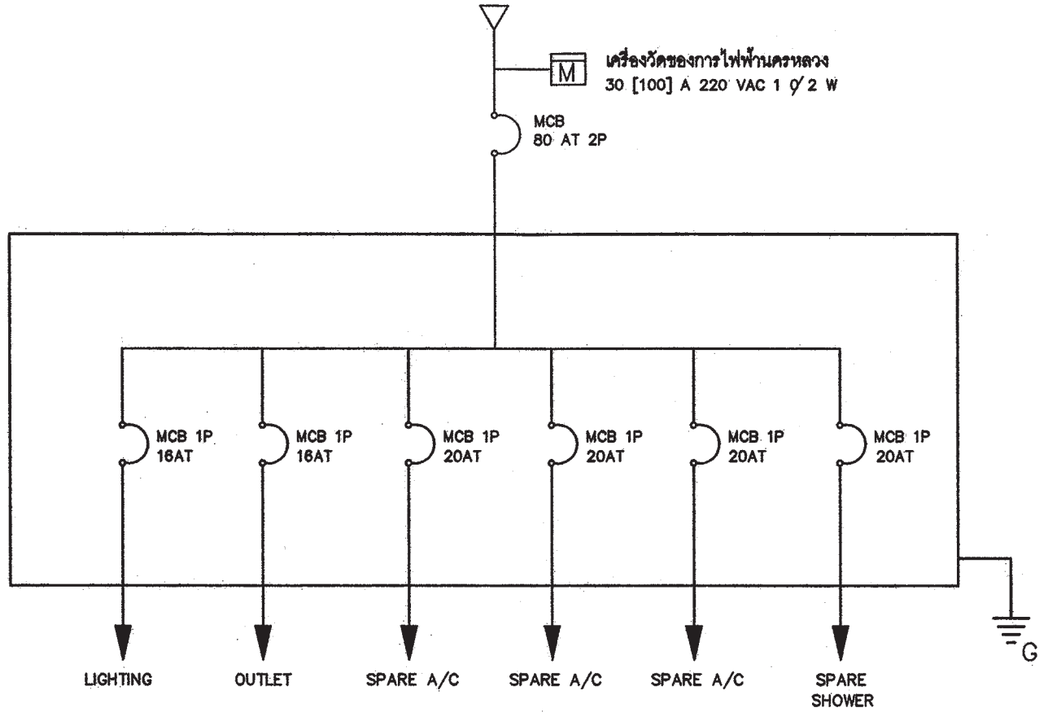

SINGLE LINE DIAGRAM

สัญลักษณ์ระบบไฟฟ้า

○	โคม DOWNLIGHT 1x11 W
◎	โคมกลมหลอด ฟลูออเรสเซนต์ 1x32 W พร้อมฝาครอบสีใส
▭	ดวงโคมหลอด ฟลูออเรสเซนต์ 1x18 W พร้อมฝาครอบสีใส
S	สวิตช์ไฟฟ้าแบบธรรมดา
⊖	เต้ารับไฟฟ้าแบบมีสายดิน
TV	เต้ารับทีวี
	เต้ารับโทรศัพท์
Ⓙ	กล่องต่อสายไฟ
	แผงจ่ายไฟ
MCB	MINIATURE CIRCUIT BREAKER

รายการระบบงานไฟฟ้า

- แผงจ่ายไฟเป็นกล่องเหล็ก
- สายไฟตามมาตรฐานอุตสาหกรรม
- เต้ารับไฟฟ้าแบบมีสายดิน
- สวิตช์ไฟฟ้าแบบธรรมดา และ สามทาง
- สายเมนวงจรย่อยขนาด 4 มม^2
- สายไฟเข้าเต้ารับขนาด 2.5 มม^2
- สายไฟเข้าดวงโคมขนาด 1 มม^2
- การเดินสายร้อยในท่อร้อยสายฝังในผนังส่วนการเดินสายในฝ้าเพดานให้เดินร้อยท่อร้อยยึดติดกับเสาหรือคาน
- สายไฟเข้าเครื่องทำน้ำอุ่น 3500 W ขนาด 4 มม^2
- สาย COAXIAL เข้าเต้ารับทีวีใช้ RG6
- สายโทรศัพท์เข้าเต้ารับโทรศัพท์ ขนาด 0.65 มม
- การต่อลงดินต้องเป็นไปตามกฎของการไฟฟ้านครหลวง
- ทิ้งสายข้างหนึ่งไว้ในกล่องต่อสายในห้องนอน หรือ ห้องน้ำ อีกข้างหนึ่งต่อเข้ากับ CIRCUIT BREAKER ในแผงจ่ายไฟ

สำนักการ โยธา
กรุงเทพมหานคร

โครงการ
แบบบ้านยิ้มเพื่อประชาชน ระยะที่ 3

ตามนโยบาย
ม.ร.ว. สุขุมพันธุ์ บริพัตร
ผู้ว่าราชการกรุงเทพมหานคร
นายจุมพล สำเภาพล
รองผู้ว่าราชการกรุงเทพมหานคร
นางนินนาท ชลิตานนท์
ปลัดกรุงเทพมหานคร

ผู้อำนวยการสำนักการโยธา
รองผู้อำนวยการสำนักการโยธา
นายทวีศักดิ์ เลิศประพันธ์
ผู้อำนวยการสำนักงานออกแบบ
นายวัชรินทร์ บรรพต
หัวหน้ากลุ่มงานสถาปัตยกรรม
นายสินธุ์ชัย บุญบักษ์
หัวหน้ากลุ่มงานวิศวกรรมอาคาร
นายอริยะ เมฆะกุล
สถาปนิก
นางสาวนวลสมร โกศลสมบัติ ส.สถ.2414
วิศวกรโครงสร้าง
นายศิชา คงศรี สย.5244
วิศวกรไฟฟ้า
นายจรูญ มาสุขใจ ภฟก.2457
วิศวกรสุขาภิบาล
นายจีระสิทธิ์ ทิมสถิตย์ สย.8489
วิศวกรเครื่องกล
นายช่างเขียนแบบ
นายสมชาย กันนะสมบัติ

แบบ บ้านพักอาศัย 1 ชั้น
แบบที่ 022
ชื่อบ้าน ชะมวง
เจ้าของ
สถานที่

แบบแสดง
รายการระบบงานไฟฟ้า
สัญลักษณ์ระบบไฟฟ้า
SINGLE LINE DIAGRAM

วันที่ :	เลขที่	รวม
30 พฤษภาคม 2557	E-01	2

แผ่นที่	รวมแผ่น
21	25

FILE :
รายการแก้ไขแบบ

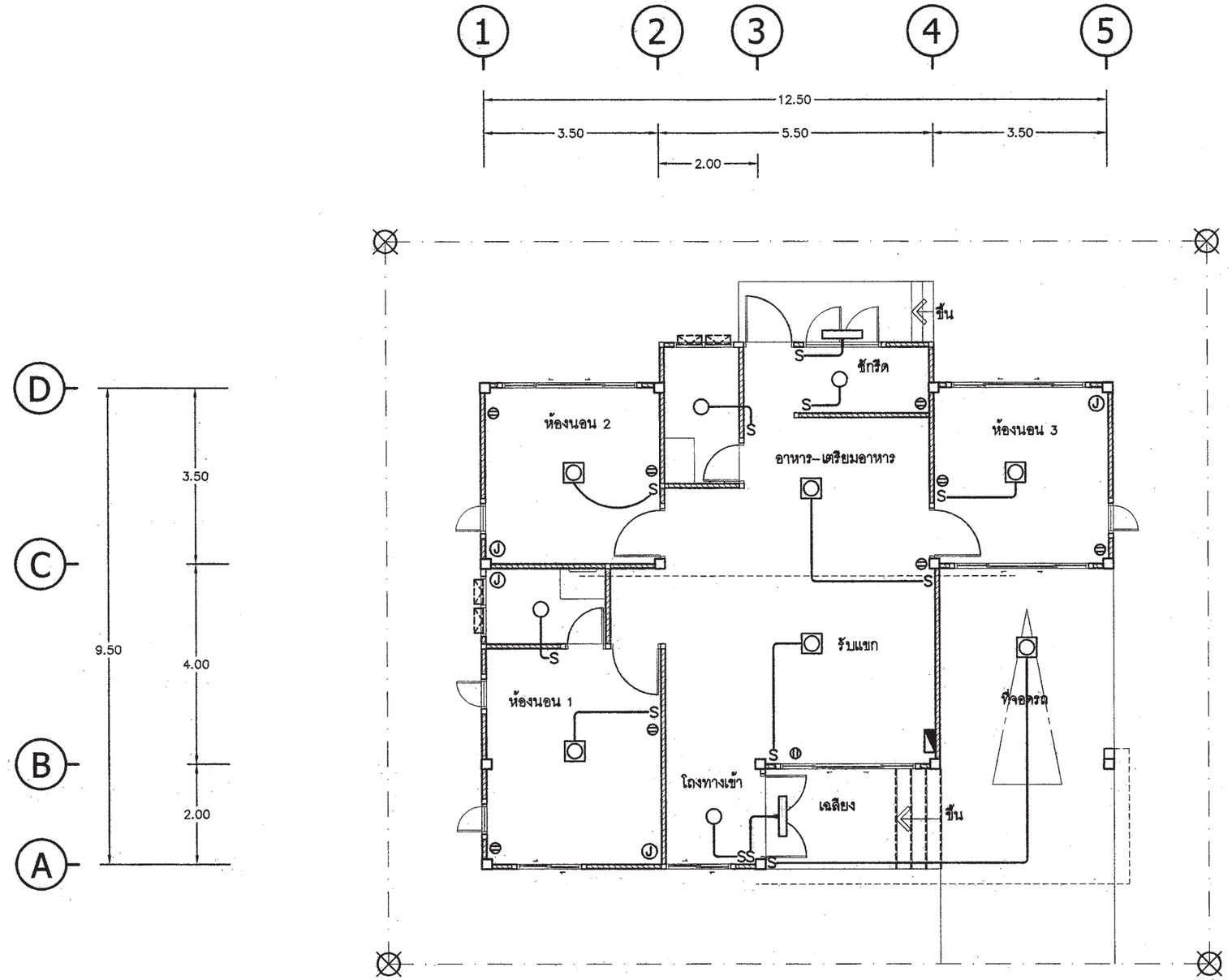

แปลนระบบไฟฟ้าแสงสว่าง– เต้ารับไฟฟ้า– โทรศัพท์– โทรทัศน์

มาตราส่วน 1 : 100

สำนักการ โยธา
กรุงเทพมหานคร

โครงการ

แบบบ้านยิ้มเพื่อประชาชน ระยะที่ 3

ตามนโยบาย

ม.ร.ว. สุขุมพันธุ์ บริพัตร
ผู้ว่าราชการกรุงเทพมหานคร

นายจุมพล สำเภาพล
รองผู้ว่าราชการกรุงเทพมหานคร

นางนินนาท ชลิตานนท์
ปลัดกรุงเทพมหานคร

ผู้อำนวยการสำนักการโยธา

รองผู้อำนวยการสำนักการโยธา
นายทวีศักดิ์ เลิศประพันธ์

ผู้อำนวยการสำนักงานออกแบบ
นายวัชรินทร์ บรรพต

หัวหน้ากลุ่มงานสถาปัตยกรรม
นายสินธุ์ชัย บุญบักษ์

หัวหน้ากลุ่มงานวิศวกรรมอาคาร
นายอริยะ เมฆะกูล

สถาปนิก
นางสาวนวลสมร โกศลสมบัติ ส.สถ.2414

วิศวกรโครงสร้าง
นายศิชา คงศรี สย.5244

วิศวกรไฟฟ้า
นายจรูญ มาสุขใจ ภฟก.2457

วิศวกรสุขาภิบาล
นายจีระสิทธิ์ ทิมสถิตย์ สย.8489

วิศวกรเครื่องกล

นายช่างเขียนแบบ
นายสมชาย กันนะสมบัติ

แบบ บ้านพักอาศัย 1 ชั้น
แบบที่ 022
ชื่อบ้าน ชะมวง

เจ้าของ

สถานที่

แบบแสดง
แปลนระบบไฟฟ้าแสงสว่าง
เต้ารับไฟฟ้า– โทรศัพท์– โทรทัศน์

วันที่ :	เลขที่	รวม
30 พฤษภาคม 2557	E–02	2

แผ่นที่	รวมแผ่น
22	28

FILE :

รายการแก้ไขแบบ

ตารางที่ 1 แสดงการเลือกใช้ขนาดเครื่องสูบน้ำแบบอัตโนมัติสำหรับโครงการบ้านยิ้ม

ขนาดเครื่องสูบน้ำ (วัตต์)	จำนวนห้องน้ำของบ้าน	จำนวนชั้นของบ้าน
100	1 – 3	1 – 2
150	4	1 – 2
200	5	2 – 3
250	6	2 – 3
300	7	2 – 3

ตารางที่ 2 แสดงการเลือกใช้ขนาดถังเก็บน้ำแบบตั้งพื้นสำหรับโครงการบ้านยิ้ม

ชื่อ	จำนวนห้องนอนของบ้าน	ความจุ (ลบ.ม.)
ถังเก็บน้ำ 1 (WT1)	1 – 2	1
ถังเก็บน้ำ 2 (WT2)	3 – 4	2
ถังเก็บน้ำ 3 (WT3)	5 – 6	3

ถังเก็บน้ำที่ใช้ ทำจากวัสดุไฟเบอร์กลาสเสริมแรงผลิตตามมาตรฐาน มอก. 435 – 2548

ตารางที่ 3 แสดงการเลือกใช้ขนาดถังบำบัดน้ำเสียแบบฝังใต้ดินสำหรับโครงการบ้านยิ้ม

ชื่อ	จำนวนห้องนอนของบ้าน	ปริมาณการบำบัด(ลบ.ม./วัน)
ถังบำบัดน้ำเสีย 1 (WWTP 1)	1 – 2	1
ถังบำบัดน้ำเสีย 2 (WWTP 2)	3 – 4	2
ถังบำบัดน้ำเสีย 3 (WWTP 3)	5 – 6	3

ถังบำบัดน้ำเสียเป็นระบบเกรอะ – กรองไร้อากาศ ตัวถังทำจากวัสดุไฟเบอร์กลาสเสริมแรง สามารถรองรับปริมาณน้ำเสียได้ไม่น้อยกว่าตามที่กำหนดในตารางที่ 3 ที่ค่า BOD เข้าระบบไม่น้อยกว่า 250 มิลลิกรัมต่อลิตร และค่า BOD ของน้ำที่ผ่านการบำบัดแล้วไม่เกิน 50 มิลลิกรัมต่อลิตร

ตารางที่ 4 แสดงการเลือกใช้วัสดุท่อสำหรับโครงการบ้านยิ้ม

การใช้งาน	วัสดุ
ท่อประปา (CW)	ท่อ PVC Class 13.5 ผลิตตามมาตรฐาน มอก. 17 – 2532 ต่อด้วยน้ำยาประสานผลิตภัณฑ์เดียวกับผู้ผลิตท่อ
ท่อระบายน้ำโสโครก น้ำทิ้ง น้ำฝนและท่ออากาศ (S,W,RL,V)	ท่อ PVC Class 13.5 ผลิตตามมาตรฐาน มอก. 17 – 2532 ต่อด้วยน้ำยาประสานผลิตภัณฑ์เดียวกับผู้ผลิตท่อ

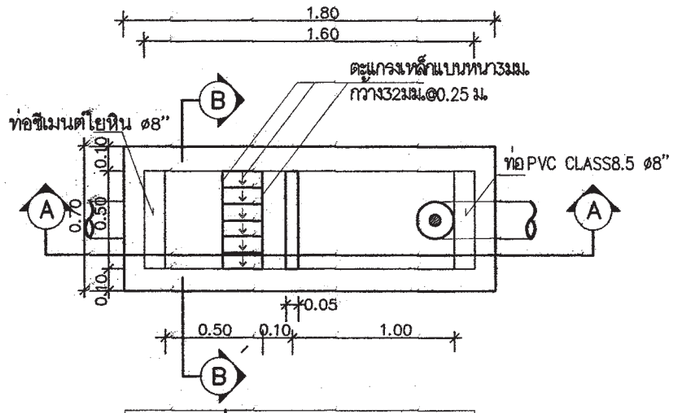

แปลนบ่อดักขยะและดักไขมัน

มาตราส่วน AS SHOWN

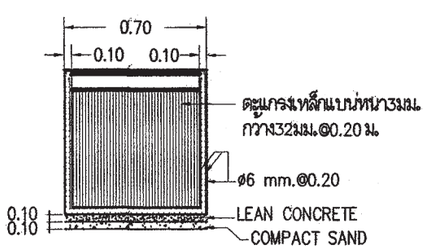

รูปตัด B–B

มาตราส่วน AS SHOWN

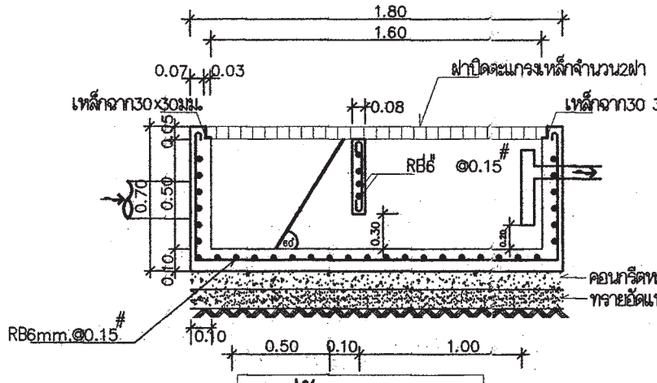

รูปตัด A–A

มาตราส่วน AS SHOWN

หมายถึง : บ่อตรวจคุณภาพน้ำ (ก่อนระบายลงสู่ท่อสาธารณะ)

: บ่อดักขยะและบ่อตรวจคุณภาพน้ำ (ก่อนระบายลงสู่ท่อสาธารณะ)

สัญลักษณ์ บ่อพัก : (ก่อนระบายลงสู่ท่อสาธารณะ)

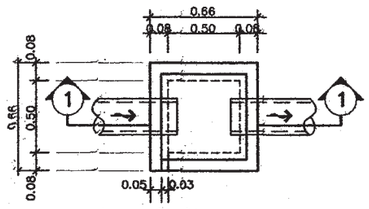

บ่อพักน้ำทิ้ง

มาตราส่วน AS SHOWN

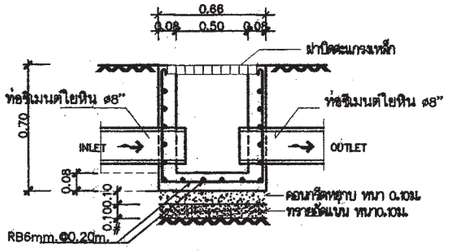

รูปตัด ①–①

มาตราส่วน AS SHOWN

สำนักการ โยธา
กรุงเทพมหานคร

โครงการ

แบบบ้านยิ้มเพื่อประชาชน ระยะที่ 3

ตามนโยบาย

ม.ร.ว. สุขุมพันธุ์ บริพัตร
ผู้ว่าราชการกรุงเทพมหานคร

นายจุมพล สำเภาพล
รองผู้ว่าราชการกรุงเทพมหานคร

นางนินนาท ชลิตานนท์
ปลัดกรุงเทพมหานคร

ผู้อำนวยการสำนักการโยธา

รองผู้อำนวยการสำนักการโยธา
นายทวีศักดิ์ เลิศประพันธ์

ผู้อำนวยการสำนักงานออกแบบ
นายวัชรินทร์ บรรพต

หัวหน้ากลุ่มงานสถาปัตยกรรม
นายสินธุ์ชัย บุญบักษ์

หัวหน้ากลุ่มงานวิศวกรรมอาคาร
นายอริยะ เมฆะกูล

สถาปนิก
นางสาวนวลสมร โกศลสมบัติ ส.สถ.2414

วิศวกรโครงสร้าง
นายดิชา คงศรี สย.5244

วิศวกรไฟฟ้า
นายจรูญ มาสุขใจ ภฟก.2457

วิศวกรสุขาภิบาล
นายจิระสิทธิ์ ทิมสถิตย์ สย.8489

วิศวกรเครื่องกล

นายช่างเขียนแบบ
นางปุณยนุช ประกอบกิจ

แบบ บ้านพักอาศัย 1 ชั้น

แบบที่ 022

ชื่อบ้าน ชะมวง

เจ้าของ

สถานที่

แบบแสดง
รายการประกอบแบบสุขาภิบาล

วันที่ :	เลขที่	รวม
30 พฤษภาคม 2557	SN–01	3

แผ่นที่	รวมแผ่น
23	25

FILE :

รายการแก้ไขแบบ

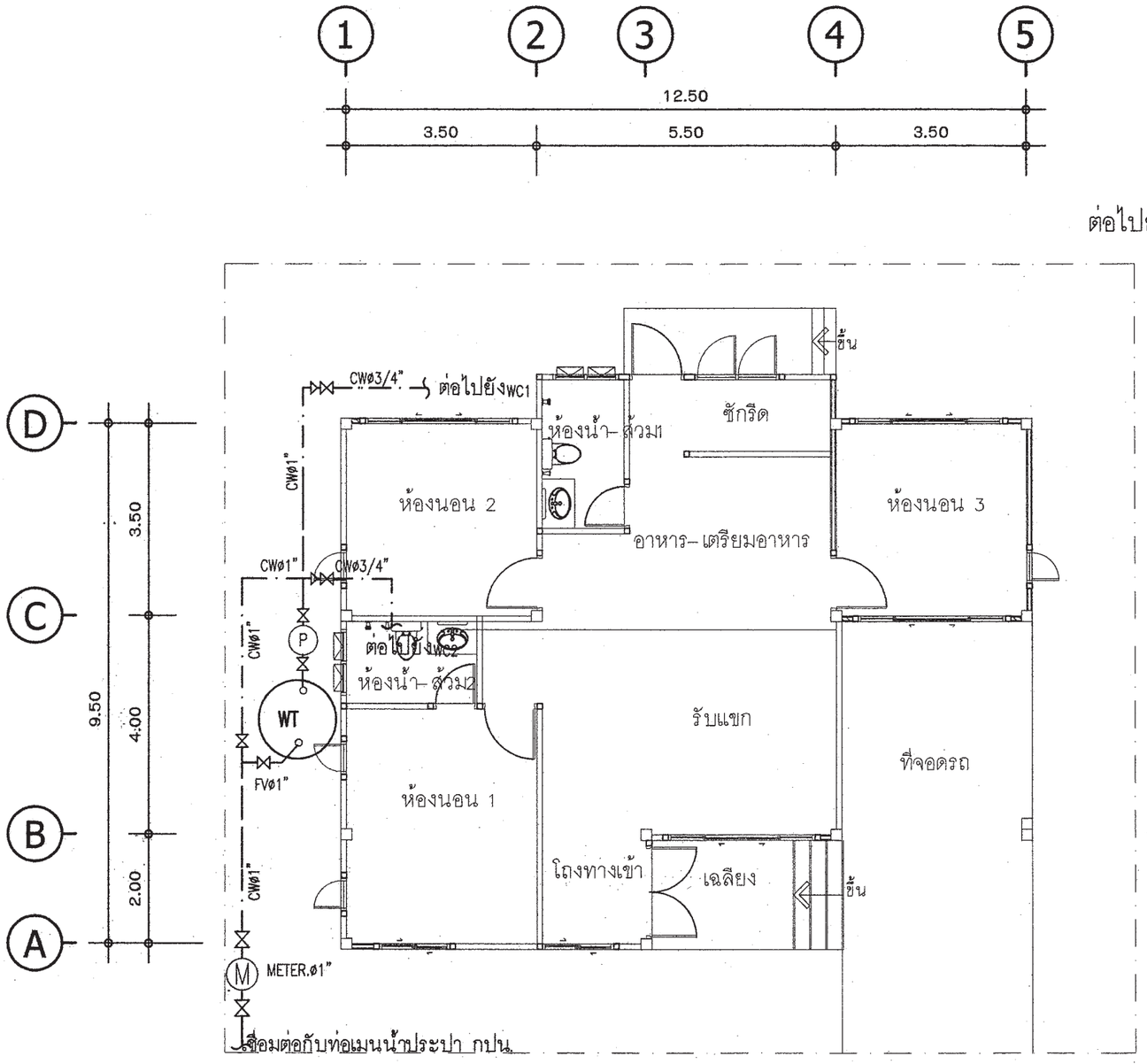

แปลนระบบประปา

มาตราส่วน 1 : 100

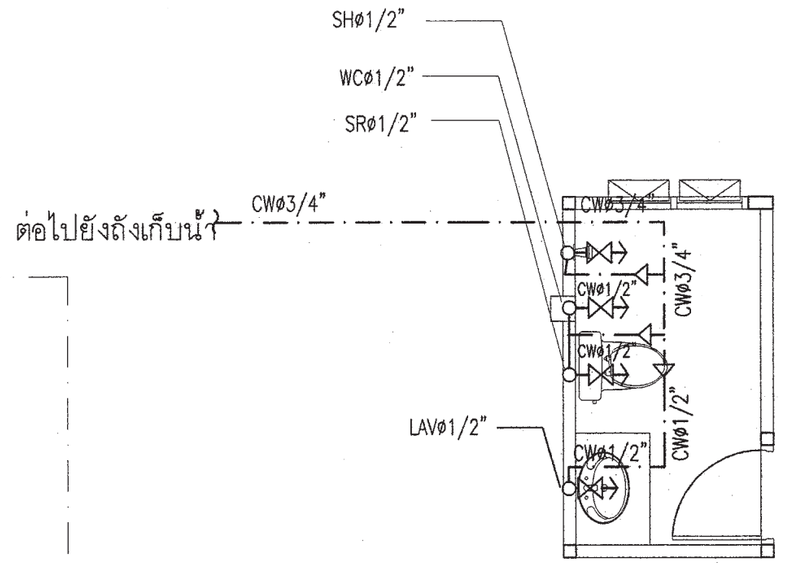

แบบขยายระบบประปาห้องน้ำ1

มาตราส่วน 1 : 50

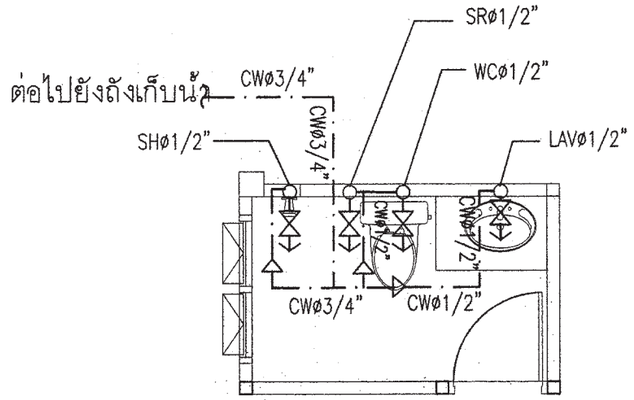

แบบขยายระบบประปาห้องน้ำ2

มาตราส่วน 1 : 50

สำนักการ โยธา
กรุงเทพมหานคร

โครงการ
แบบบ้านยิ้มเพื่อประชาชน ระยะที่ 3

ตามนโยบาย
ม.ร.ว. สุขุมพันธุ์ บริพัตร
ผู้ว่าราชการกรุงเทพมหานคร
นายจุมพล สำเภาพล
รองผู้ว่าราชการกรุงเทพมหานคร
นางนินนาท ชลิตานนท์
ปลัดกรุงเทพมหานคร

ผู้อำนวยการสำนักการโยธา
รองผู้อำนวยการสำนักการโยธา
นายทวีศักดิ์ เลิศประพันธ์
ผู้อำนวยการสำนักงานออกแบบ
นายวัชรินทร์ บรรพต
หัวหน้ากลุ่มงานสถาปัตยกรรม
นายสินธุ์ชัย บุญบักษ์
หัวหน้ากลุ่มงานวิศวกรรมอาคาร
นายอริยะ เมฆะกูล
สถาปนิก
นางสาวนวลสมร โกศลสมบัติ ส.สถ.2414
วิศวกรโครงสร้าง
นายดิชา คงศรี สย.5244
วิศวกรไฟฟ้า
นายจรูญ มาสุขใจ ภฟก.2457
วิศวกรสุขาภิบาล
นายจิระสิทธิ์ ทิมสถิตย์ สย.8489
วิศวกรเครื่องกล
นายช่างเขียนแบบ
นางปุณยนุช ประกอบกิจ

แบบ บ้านพักอาศัย 1 ชั้น
แบบที่ 022
ชื่อบ้าน ชะมวง
เจ้าของ
สถานที่

แบบแสดง
แปลนระบบประปา

วันที่ :	เลขที่	รวม
30 พฤษภาคม 2557	SN-02	3

แผ่นที่	รวมแผ่น
24	25

FILE :
รายการแก้ไขแบบ

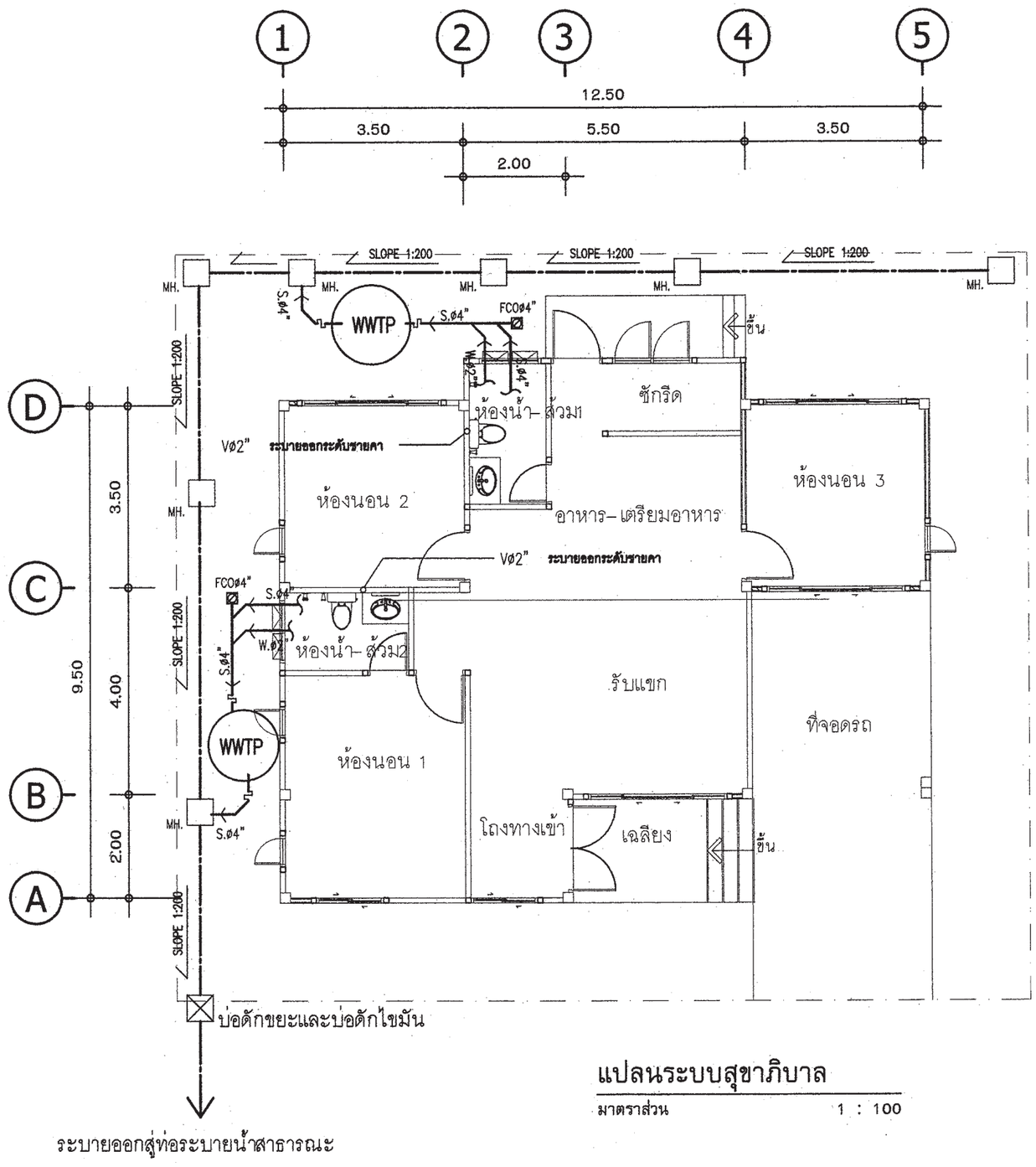

แปลนระบบสุขาภิบาล

มาตราส่วน 1 : 100

สัญลักษณ์	อักษรย่อ	รายละเอียด
W	W	ท่อน้ำเสีย[PVC มอก. CLASS 8.5]
S	S	ท่อน้ำทิ้งสัวม [PVC มอก. CLASS 8.5]
V	V	ท่อระบายอากาศ [PVC มอก. CLASS 8.5]
	⋈	จุดปลายท่อน้ำดี [ก๊อกน้ำSTOP VALE]
CW	CW	ท่อน้ำดี CW[PVC มอก. CLASS 13.5]
	—	แนวท่อใยหิน เส้นผ่าศูนย์กลาง 0.20 ม.
	—	แนวเขตที่ดิน
FD	FD	ท่อระบายน้ำที่พื้น[PVC มอก. CLASS 8.5]
RD	RD	ท่อระบายน้ำฝน[PVC มอก. CLASS 8.5]
	FCO	FLOOR CLEANOUT
M	M	มาตรวัดน้ำ
P	P	ปั๊มน้ำ
MH.	—	บ่อพักน้ำทิ้งสำเร็จรูป ขนาด 0.40X0.40 ม.
	—	ถังบำบัดน้ำเสีย (WWTP)

ต่อไปยังถังบำบัดน้ำเสีย

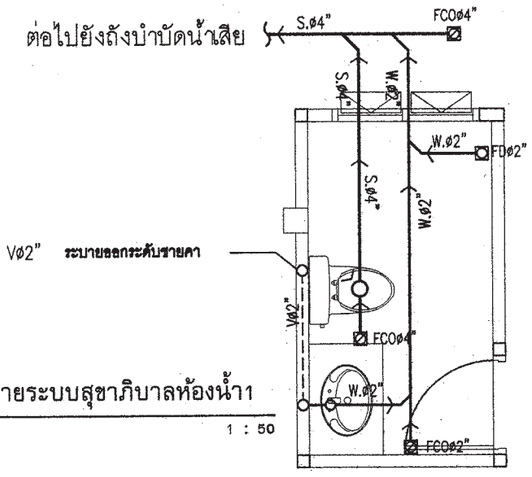

แบบขยายระบบสุขาภิบาลห้องน้ำ1

มาตราส่วน 1 : 50

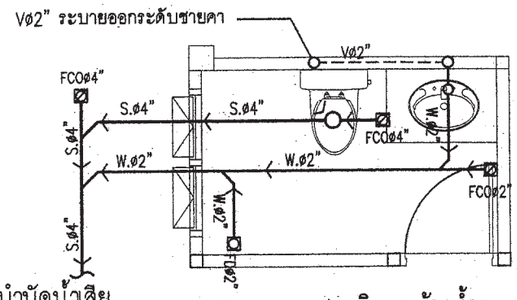

ต่อไปยังถังบำบัดน้ำเสีย

แบบขยายระบบสุขาภิบาลห้องน้ำ2

มาตราส่วน 1 : 50

หมายเหตุ

ผังบริเวณนี้เป็นเพียงตัวอย่างเพื่อประมาณราคา ค่าก่อสร้างส่วนประกอบอาคารเท่านั้น
ส่วนรายละเอียดของสถานที่จริง ให้กำหนดรายละเอียดขณะก่อสร้าง
ส่วนที่มิได้ปรากฏในแบบให้ปฏิบัติตาม พรบ.ควบคุมอาคารและ ข้อบัญญัติกรุงเทพมหานคร

สำนักการ โยธา
กรุงเทพมหานคร

โครงการ
แบบบ้านยิ้มเพื่อประชาชน ระยะที่ 3

ตามนโยบาย

ม.ร.ว. สุขุมพันธุ์ บริพัตร
ผู้ว่าราชการกรุงเทพมหานคร

นายจุมพล สำเภาพล
รองผู้ว่าราชการกรุงเทพมหานคร

นางนินนาท ชลิตานนท์
ปลัดกรุงเทพมหานคร

ผู้อำนวยการสำนักการโยธา	
รองผู้อำนวยการสำนักการโยธา	
นายทวีศักดิ์ เลิศประพันธ์	
ผู้อำนวยการสำนักงานออกแบบ	
นายรัชพินทร์ บรรพต	
หัวหน้ากลุ่มงานสถาปัตยกรรม	
นายสินธุ์ชัย บุญบักษ์	
หัวหน้ากลุ่มงานวิศวกรรมอาคาร	
นายธวัชชะ แมะนวล	
สถาปนิก	
นางสาวนวลสมร โกสลสมบัติ ส.สถ.2414	
วิศวกรโครงสร้าง	
นายดิชา คงศรี สย.5244	
วิศวกรไฟฟ้า	
นายจรูญ มาสุขใจ ภพก.2457	
วิศวกรสุขาภิบาล	
นายจิระสิทธิ์ ทิมสถิตย์ สย.8488	
วิศวกรเครื่องกล	
นายช่างเขียนแบบ	
นางปุณยนุช ประกอบกิจ	

แบบ	บ้านพักอาศัย 1 ชั้น
แบบที่	022
ชื่อบ้าน	ชะมวง
เจ้าของ	
สถานที่	

แบบแสดง
แปลนระบบสุขาภิบาล

วันที่ :	แทรกที่	รวม
30 พฤษภาคม 2557	SN-03	3

แผ่นที่	รวมแผ่น
25	25

FILE :

รายการแก้ไขแบบ

สัญญลักษณ์ประกอบแบบสถาปัตยกรรม

(2)	แนวศูนย์กลางเสาทางตั้ง
(B)	แนวศูนย์กลางเสาทางนอน
	ทิศเหนือ
	เส้นแสดงขอบเขตที่ดิน
	เส้นแสดงแนวศูนย์กลาง
	เส้นแสดงแนวที่ซ้อนหรือจะมีในอนาคตหรือ
	ของเดิมที่ต้องเคลื่อนย้ายออก
	เส้นแสดงระยะตัด
	ศูนย์กลางถึงศูนย์กลาง
	ศูนย์กลางถึงริม
	ริมถึงริม
+3.00	ระดับในแปลน
▽+3.00	ระดับในรูปตัด
3	พื้น
2	ผนัง
1	ฝ้าเพดาน
4	ประตู
5	หน้าต่าง

สัญญลักษณ์ประกอบแบบสถาปัตยกรรม

	ดินถม
	ทรายหยาบอัดแน่น
	คอนกรีตเสริมเหล็ก
	ผนังก่ออิฐครึ่งแผ่น
	ผนังก่ออิฐเต็มแผ่น
	ผนังก่ออิฐเต็มหน้าเสา
	ผนังโครงคร่าไม้
	ผนัง GLASS BLOCK
(1) A-01	หมายเลขแสดงรูปด้าน
	สัญญลักษณ์แสดงรูปด้าน
	แสดงในแบบแผ่นที่
(2)	หมายเลขแสดงรูปด้าน
	สัญญลักษณ์แสดงรูปด้านในแผ่นเดียวกัน
(1) T-01	หมายเลขแสดงรูปตัด
	สัญญลักษณ์แสดงแนวตัด
	แสดงในแบบแผ่นที่
(1) T-1	หมายเลขแสดงรูปตัด
	สัญญลักษณ์แสดงแนวตัดในแผ่นเดียวกัน
(1) D-01	หมายเลขแสดงแบบขยาย
	สัญญลักษณ์แสดงแบบขยาย
	แสดงในแบบแผ่นที่
(1) D-3	หมายเลขแสดงแบบขยาย
	สัญญลักษณ์แสดงแบบขยายในแผ่นเดียวกัน

สารบัญแบบสถาปัตยกรรม

เลขที่	รายการ	แผ่นที่	รายการ
	ปก		
A-01	สัญลักษณ์ประกอบแบบ		
A-02	รายการประกอบแบบ		
A-03	ผังบริเวณ , แผนที่สังเขป		
A-04	แปลนพื้น ชั้น 1		
A-05	แปลนหลังคา		
A-06	รูปด้าน ①		
A-07	รูปด้าน ②		
A-08	รูปด้าน ③		
A-09	รูปด้าน ④		
A-10	รูปตัด A-A		
A-11	รูปตัด B-B		
A-12	แบบขยายห้องน้ำ		
A-13	แบบขยายประตู- หน้าต่าง		
A-14	แบบขยายบังตาบัวหน้าเสือ- ถังดักไขมัน		
A-15	แบบขยายบ่อพัก- ถังดักทราย		

สารบัญแบบวิศวกรรมไฟฟ้าและสื่อสาร

แผ่นที่	รายการ
E-01	สัญลักษณ์ระบบไฟฟ้า , รายการระบบไฟฟ้า
E-02	แปลนระบบไฟฟ้า

สารบัญแบบวิศวกรรมเครื่องกล

สารบัญแบบวิศวกรรมโครงสร้าง

แผ่นที่	รายการ
S-01	รายการประกอบแบบโครงสร้าง
S-02	แปลนฐานราก เสา
S-03	แปลนคานพื้น ชั้นล่าง
S-04	แปลนคาน โครงสร้างหลังคา
S-05	แบบขยายโครงสร้าง 1
S-06	แบบขยายโครงสร้าง 2
S-07	แบบขยายโครงสร้าง 3

สารบัญแบบวิศวกรรมสุขาภิบาล

แผ่นที่	รายการ
SN-01	รายการประกอบแบบสุขาภิบาล
SN-02	แปลนระบบสุขาภิบาล
SN-03	แปลนระบบประปา

รายการพื้น

F1	พื้น คสล. ผิวปูกระเบื้องเซรามิค ชนิดปูพื้น กำหนดสีและขนาดภายหลัง
F2	พื้น คสล. ผิวปูปาร์เก้ไม้เนื้อแข็ง
F3	พื้น คสล. ผิวปูกระเบื้องเซรามิคผิวกันลื่น ชนิดปูพื้น กำหนดสีและขนาดภายหลัง
F4	พื้นซิเมนต์ ผิวขัดมัน ผสมน้ำยากันซึม
F5	พื้น คสล. พร้อมทำระบบกันซึม
F6	พื้น คสล. ผิวปูกระเบื้องแกรนิตโต้ กำหนดสีและขนาดภายหลัง

รายการฝ้าเพดาน

C1	ฝ้าเพดาน FIBER CEMENT BOARD ทาสีโครงคร่าเหล็ก 1"x1"กรุตาข่ายกันแมลง
C2	ฝ้าอิฐมีบอร์ดหนา 9มม. ฉาบเรียบทาสี โครงคร่าไลหะ
C3	ฝ้าอิฐมีบอร์ดกันชื้นหนา 9มม.ฉาบเรียบทาสี โครงคร่าไลหะ

รายการผนัง

1	ผนังก่ออิฐมวลเบาฉาบปูนเรียบ ทาสี
2	ผนังก่ออิฐมวลเบาผิวกรุกระเบื้องเซรามิครมนิคบุผนัง เฉพาะส่วนที่มีพื้นที่ต่อเนื่องอย่างน้อย 10 ซม.
3	ผนังก่ออิฐมวลเบา กรุทับด้วยไม้ฝาสังเคราะห์
4	ผนังก่ออิฐมวลเบา กรุทับด้วยหินสังเคราะห์
5	ผนังก่ออิฐมวลเบาฉาบปูนเรียบเซาะร่อง

หมายเหตุ – สีอาคารใช้ตามมาตรฐาน TOA SUPERSHIELD DURACLEAN หรือเทียบเท่า

หมายเหตุ

1. ระยะในแปลนเป็นระบบเมตริก หน่วยวัดเป็นเมตร
2. ระยะในแบบมือตัวเลขเป็นเกณฑ์ ห้ามวัด ประมาณหรือคาดคะเน
3. การก่อสร้างต้องเป็นไปตามมาตราฐานงานก่อสร้างกรมโยธาธิการ

สำนักการ โยธา
กรุงเทพมหานคร

โครงการ
แบบบ้านยิ้มเพื่อประชาชน ระยะที่ 3

ตามนโยบาย
ม.ร.ว. สุขุมพันธุ์ บริพัตร
ผู้ว่าราชการกรุงเทพมหานคร
นายจุมพล สำเภาพล
รองผู้ว่าราชการกรุงเทพมหานคร
นางนินนาท ชลิตานนท์
ปลัดกรุงเทพมหานคร

ผู้อำนวยการสำนักการโยธา	
รองผู้อำนวยการสำนักการโยธา	
นายทวีศักดิ์ เลิศประพันธ์	
ผู้อำนวยการสำนักงานออกแบบ	
นายรัชรินทร์ บรรพต	
หัวหน้ากลุ่มงานสถาปัตยกรรม	
นายสินธุชัย บุญปักษ์	
หัวหน้ากลุ่มงานวิศวกรรมอาคาร	
นายธวิชะ เมฆะกุล	

สถาปนิก	
นายศิวิศักดิ์ ธันดี	ภ.สถ.5920
วิศวกรโครงสร้าง	
นายศิรา คงศรี	สย.5244
วิศวกรไฟฟ้า	
นายจรูญ มาสุขใจ	ภฟก.2457
วิศวกรสุขาภิบาล	
นายจิระสิทธิ์ ทิมสถิตย์	สย.8489
วิศวกรเครื่องกล	
นายช่างเขียนแบบ	
นางสาวสุกัญญา ช้างมูล	

แบบ บ้านพักอาศัย 1 ชั้น
แบบที่ 023
ชื่อบ้าน ชายผ้าสีดา

เจ้าของ

สถานที่

แบบแสดง
สารบัญแบบ
สัญลักษณ์ประกอบแบบ

วันที่ :	เลขที่	รวม
ธันวาคม 2553	A-01	15

แผ่นที่	รวมแผ่น
01	27

FILE :

รายการแก้ไขแบบ
มิถุนายน 2557

รายการ โครงการแบบบ้านยิ้มเพื่อประชาชน ระยะที่ 3

.....

รายละเอียดประกอบแบบ

1 งานสถาปัตยกรรม

1.1 งานวัสดุผิวพื้น

[1] พื้น คสล ปูกระเบื้องเซรามิค ชนิดปูพื้น กำหนดสีและขนาดภายหลัง

[2] พื้น คสล ปูปาร์เก้ไม้เนื้อแข็ง

[3] พื้น คสล ปูกระเบื้องเซรามิคผิวกันลื่น ชนิดปูพื้น กำหนดสีและขนาดภายหลัง

[4] พื้นซีเมนต์ ผิวขัดมัน ผสมน้ำยากันซึม

[5] พื้น คสล พร้อมทำระบบกันซึม

1.2 งานผนัง

△1 ผนังก่ออิฐมวลเบาฉาบปูนเรียบ ทาสี

△2 ผนังก่ออิฐมวลเบาผิวกรุกระเบื้องเซรามิคชนิดบุผนัง เลยระดับฝ้าเพดานอย่างน้อย 10 ซม

△3 ผนังก่ออิฐมวลเบา กรุทับด้วยไม้สังเคราะห์

△4 ผนังก่ออิฐมวลเบา กรุทับด้วยหินสังเคราะห์

△5 ผนังก่ออิฐมวลเบาฉาบปูนเรียบเซาะร่อง

1.3 งานฝ้าเพดาน

(1) ฝ้าเพดาน FIBER CEMENT BOARD ทาสี โครงเคร่าเหล็ก 1" x1" กรุตาข่ายกันแมลง

(2) แผ่นยิปซั่ม หนา 9 มม ฉาบเรียบทาสี โครงเคร่าอลูมิเนียม

(3) แผ่นยิปซั่มชนิดกันชื้น หนา 9 มม ฉาบเรียบทาสี โครงเคร่าอลูมิเนียม

1.4 งานประตู – หน้าต่าง – ตามแบบขยายประตูหน้าต่าง

1.5 งานสุขภัณฑ์ – ตามแบบขยายห้องน้ำ

1.6 บันไดและราวบันได – โครงสร้าง คสล วัสดุผิว และลูกกรง ตามแบบขยายบันได

1.7 งานสี

- สีทาภายนอก ใช้สีชนิดทาภายนอก
- สีทาภายใน ใช้สีชนิดทาภายใน
- สีทาเหล็ก และไม้ ใช้สีน้ำมัน

2 งานโครงสร้าง ดูรายละเอียดงานวิศวกรรมโครงสร้าง

3 งานระบบไฟฟ้า ดูรายละเอียดงานวิศวกรรมไฟฟ้า

4 งานระบบสุขาภิบาล ดูรายละเอียดงานวิศวกรรมสุขาภิบาล

ข้อกำหนด

- โครงสร้างที่คำนวณไว้ สามารถรับน้ำหนักผนังก่ออิฐมอญได้
- โครงสร้างที่คำนวณไว้ สามารถรับน้ำหนักหลังคาคอนกรีตได้
- ควรคำนึงถึงระบบกำจัดปลวกด้วย
- แบบรูป และรายการนี้ ใช้เฉพาะในเขตกรุงเทพมหานครเท่านั้น
- ระดับ +0.00 ให้ยึดถือระดับถนนหน้าโครงการเป็นหลัก

สำนักการ โยธา
กรุงเทพมหานคร

โครงการ
แบบบ้านยิ้มเพื่อประชาชน ระยะที่ 3

ตามนโยบาย
ม.ร.ว. สุขุมพันธุ์ บริพัตร
ผู้ว่าราชการกรุงเทพมหานคร
นายจุมพล สำเภาพล
รองผู้ว่าราชการกรุงเทพมหานคร
นางนินนาท ชลิตานนท์
ปลัดกรุงเทพมหานคร

ผู้อำนวยการสำนักการโยธา	
รองผู้อำนวยการสำนักการโยธา	
นายทวีศักดิ์ เลิศประพันธ์	
ผู้อำนวยการสำนักงานออกแบบ	
นายรังสินทร์ บรรทด	
หัวหน้ากลุ่มงานสถาปัตยกรรม	
นายสินธุชัย บุญปักษ์	
หัวหน้ากลุ่มงานวิศวกรรมอาคาร	
นายอริยะ เมฆะกุล	
สถาปนิก	
นายทวีศักดิ์ ขันดี	ภ.สถ.5920
วิศวกรโครงสร้าง	
นายดิชา คงศรี	สย.5244
วิศวกรไฟฟ้า	
นายจรูญ มาสุขใจ	ภพก.2457
วิศวกรสุขาภิบาล	
นายจิระสิทธิ์ หิมสถิตย์	สย.8489
วิศวกรเครื่องกล	
นายช่างเขียนแบบ	
นางสาวสุกัญญา ช้างมูล	

แบบ บ้านพักอาศัย 1 ชั้น
แบบที่ 023
ชื่อบ้าน ชายผ้าสีดา

เจ้าของ

สถานที่

แบบแสดง
รายการประกอบแบบ

วันที่ :	เลขที่	รวม
ธันวาคม 2553	A-02	15

แผ่นที่	รวมแผ่น
02	27

FILE :

รายการแก้ไขแบบ
มิถุนายน 2557

สำนักการ โยธา
กรุงเทพมหานคร

โครงการ

แบบบ้านยิ้มเพื่อประชาชน ระยะที่ 3

ตามนโยบาย

ม.ร.ว. สุขุมพันธุ์ บริพัตร
ผู้ว่าราชการกรุงเทพมหานคร

นายจุมพล สำเภาพล
รองผู้ว่าราชการกรุงเทพมหานคร

นางนินนาท ชลิตานนท์
ปลัดกรุงเทพมหานคร

ผู้อำนวยการสำนักการโยธา	
รองผู้อำนวยการสำนักการโยธา	
นายทวิศักดิ์ เลิศประพันธ์	
ผู้อำนวยการสำนักงานออกแบบ	
นายรัชรินทร์ บรรพต	
หัวหน้ากลุ่มงานสถาปัตยกรรม	
นายสินธุชัย บุญปักษ์	
หัวหน้ากลุ่มงานวิศวกรรมอาคาร	
นายอริยะ เมฆะกุล	

สถาปนิก	
นายทิวิศักดิ์ ขันดี	ภ.สถ.5920
วิศวกรโครงสร้าง	
นายดิชา คงศรี	สย.5244
วิศวกรไฟฟ้า	
นายจรูญ มาสุขใจ	ภพก.2457
วิศวกรสุขาภิบาล	
นายจิระสิทธิ์ หิมสถิตย์	สย.8489
วิศวกรเครื่องกล	
นายช่างเขียนแบบ	
นางสาวสุกัญญา ช้างมูล	

แบบ บ้านพักอาศัย 1 ชั้น
แบบที่ 023
ชื่อบ้าน ชายผ้าสีดา

เจ้าของ

สถานที่

แบบแสดง
ผังผริเวณ
แผนที่สังเขป

วันที่ :	เลขที่	รวม
ธันวาคม 2553	A-03	15

แผ่นที่	รวมแผ่น
03	27

FILE :

รายการแก้ไขแบบ
มิถุนายน 2557

แผนที่สังเขป

มาตราส่วน 1 : 75

ผังผริเวณ

มาตราส่วน 1 : 75

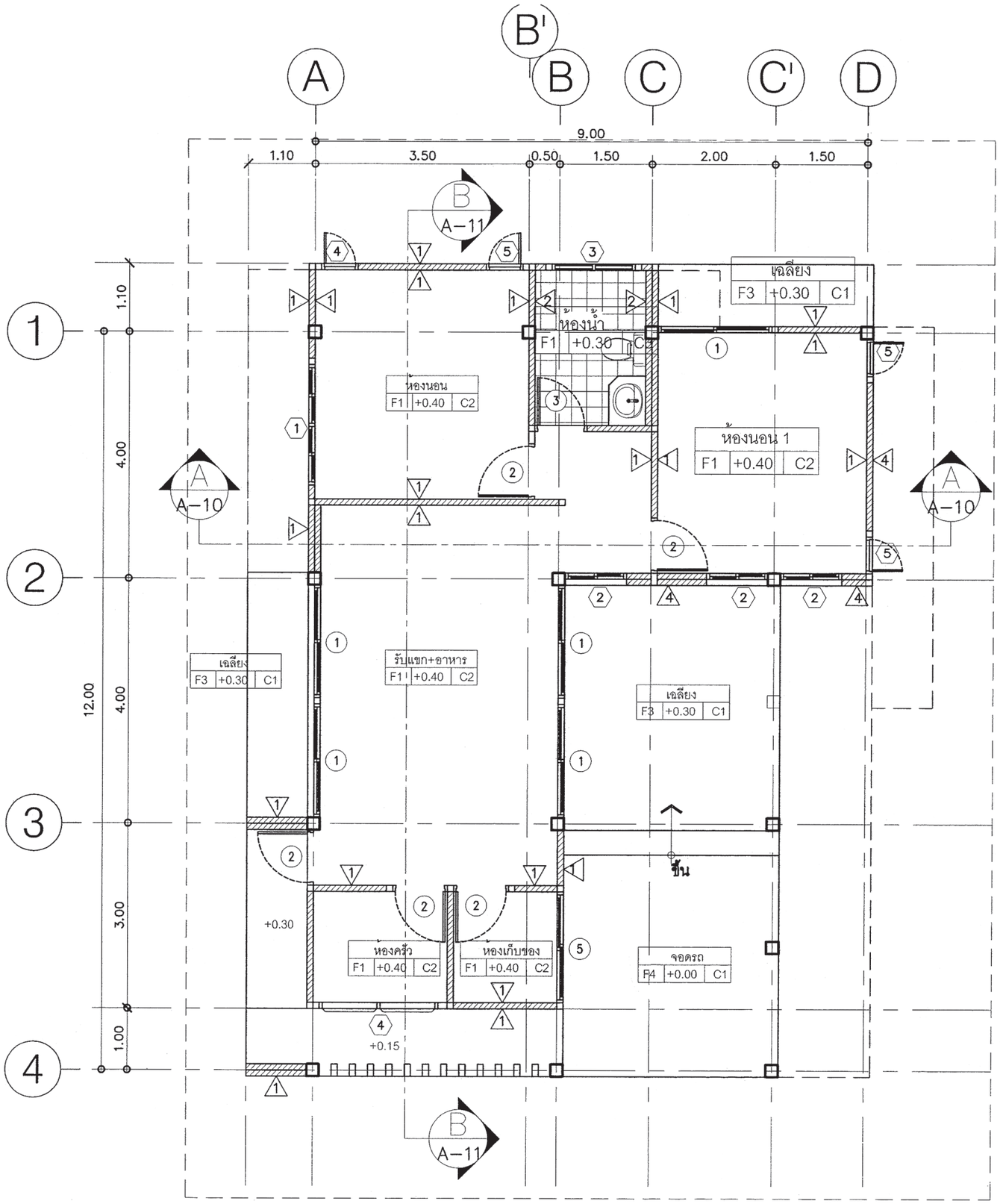

แปลนพื้นชั้น 1

มาตราส่วน 1:75

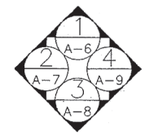

สำนักการ โยธา
กรุงเทพมหานคร

โครงการ
แบบบ้านยิ้มเพื่อประชาชน ระยะที่ 3

ตามนโยบาย
ม.ร.ว. สุขุมพันธุ์ บริพัตร
ผู้ว่าราชการกรุงเทพมหานคร
นายจุมพล สำเภาพล
รองผู้ว่าราชการกรุงเทพมหานคร
นางนินนาท ชลิตานนท์
ปลัดกรุงเทพมหานคร

ผู้อำนวยการสำนักการโยธา	
รองผู้อำนวยการสำนักการโยธา	
นายทวีศักดิ์ เลิศประพันธ์	
ผู้อำนวยการสำนักงานออกแบบ	
นายรัชรินทร์ บรรพต	
หัวหน้ากลุ่มงานสถาปัตยกรรม	
นายสินธุชัย บุญปักษ์	
หัวหน้ากลุ่มงานวิศวกรรมอาคาร	
นายอวิชะ เมฆะกุล	
สถาปนิก	
นายศิวิศักดิ์ ขันดี	ภ.สถ.5920
วิศวกรโครงสร้าง	
นายดิชา คงศรี	สย.5244
วิศวกรไฟฟ้า	
นายจรูญ มาสุขใจ	ภฟท.2457
วิศวกรสุขาภิบาล	
นายจิระสิทธิ์ ทิมสถิตย์	สย.8489
วิศวกรเครื่องกล	
นายช่างเขียนแบบ	
นางสาวสุกัญญา ช้างมูล	

แบบ บ้านพักอาศัย 1 ชั้น
แบบที่ 023
ชื่อบ้าน ชายผ้าสีดา

เจ้าของ

สถานที่

แบบแสดง
แปลนพื้นชั้น 1

วันที่ :	เลขที่	รวม
ธันวาคม 2553	A–04	15

แผ่นที่	รวมแผ่น
04	27

FILE :

รายการแก้ไขแบบ
มิถุนายน 2557

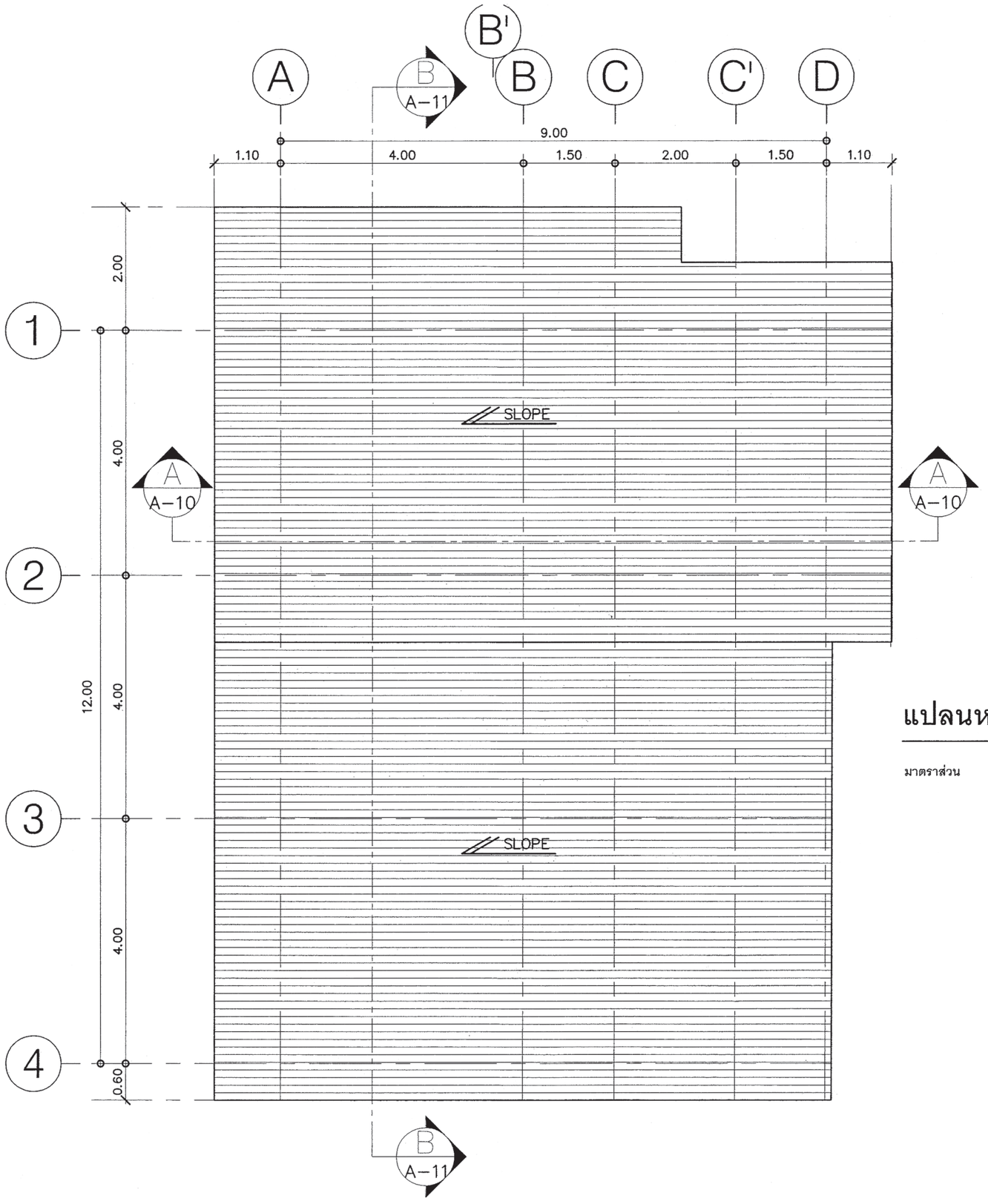

แปลนหลังคา

มาตราส่วน 1:75

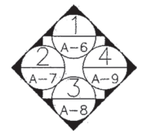

สำนักการ โยธา
กรุงเทพมหานคร

โครงการ

แบบบ้านยิ้มเพื่อประชาชน ระยะที่ 3

ตามนโยบาย

ม.ร.ว. สุขุมพันธุ์ บริพัตร
ผู้ว่าราชการกรุงเทพมหานคร

นายจุมพล สำเภาพล
รองผู้ว่าราชการกรุงเทพมหานคร

นางนินนาท ชลิตานนท์
ปลัดกรุงเทพมหานคร

ผู้อำนวยการสำนักการโยธา	
รองผู้อำนวยการสำนักการโยธา	
นายทวิศักดิ์ เลิศประพันธ์	
ผู้อำนวยการสำนักงานออกแบบ	
นายรังรินทร์ บรรพต	
หัวหน้ากลุ่มงานสถาปัตยกรรม	
นายสินธุ์ชัย บุญปักษ์	
หัวหน้ากลุ่มงานวิศวกรรมอาคาร	
นายอริยะ เมฆะกุล	
สถาปนิก	
นายศิริศักดิ์ ขันดี	ภ.สถ.5920
วิศวกรโครงสร้าง	
นายดิชา คงศรี	สย.5244
วิศวกรไฟฟ้า	
นายจรูญ มาสุขใจ	ภฟก.2457
วิศวกรสุขาภิบาล	
นายจิระสิทธิ์ หิมลทิตย์	สย.8489
วิศวกรเครื่องกล	
นายช่างเขียนแบบ	
นางสาวสุกัญญา ช้างมูล	

แบบ บ้านพักอาศัย 1 ชั้น
แบบที่ 023
ชื่อบ้าน ชายผ้าสีดา

เจ้าของ

สถานที่

แบบแสดง
แปลนหลังคา

วันที่ :	เลขที่	รวม
ธันวาคม 2553	A–05	15

แผ่นที่	รวมแผ่น
05	27

FILE :

รายการแก้ไขแบบ
มิถุนายน 2557

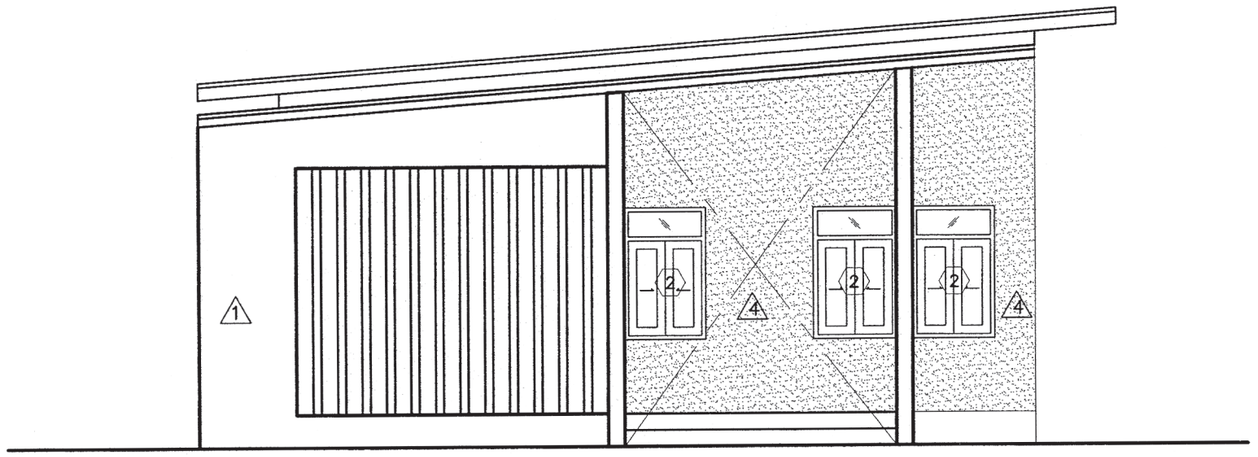

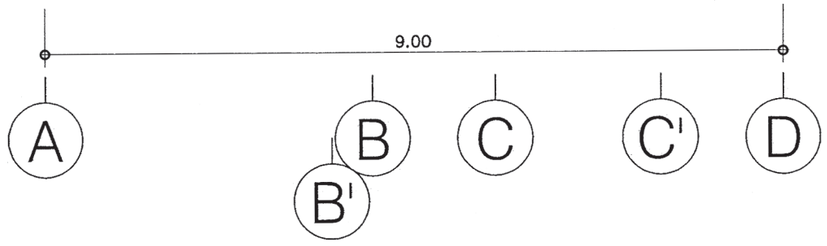

รูปด้าน 1

มาตราส่วน 1:75

สำนักการ โยธา
กรุงเทพมหานคร

โครงการ

แบบบ้านยิ้มเพื่อประชาชน ระยะที่ 3

ตามนโยบาย

ม.ร.ว. สุขุมพันธุ์ บริพัตร
ผู้ว่าราชการกรุงเทพมหานคร

นายจุมพล สำเภาพล
รองผู้ว่าราชการกรุงเทพมหานคร

นางนินนาท ชลิตานนท์
ปลัดกรุงเทพมหานคร

ผู้อำนวยการสำนักการโยธา	
รองผู้อำนวยการสำนักการโยธา	
นายทวิศักดิ์ เลิศประพันธ์	
ผู้อำนวยการสำนักงานออกแบบ	
นายรังรินทร์ บรรพต	
หัวหน้ากลุ่มงานสถาปัตยกรรม	
นายสินธุ์ชัย บุญปักษ์	
หัวหน้ากลุ่มงานวิศวกรรมอาคาร	
นายธวัชชะ เมฆะกุล	

สถาปนิก	
นายศิริศักดิ์ รันดี	ภ.สถ.5920
วิศวกรโครงสร้าง	
นายศิรา คงศรี	สย.5244
วิศวกรไฟฟ้า	
นายจรูญ มาสุขใจ	ภฟก.2457
วิศวกรสุขาภิบาล	
นายสิระสิทธิ์ ทิมสถิตย์	สย.8489
วิศวกรเครื่องกล	
นายช่างเขียนแบบ	
นางสาวสุภัญญา ช้างมุล	

แบบ บ้านพักอาศัย 1 ชั้น
แบบที่ 023
ชื่อบ้าน ชายผ้าสีดา

เจ้าของ

สถานที่

แบบแสดง
รูปด้าน 1

วันที่ :	เลขที่	รวม
ธันวาคม 2553	A-06	15

แผ่นที่	รวมแผ่น
06	27

FILE :

รายการแก้ไขแบบ
มิถุนายน 2557

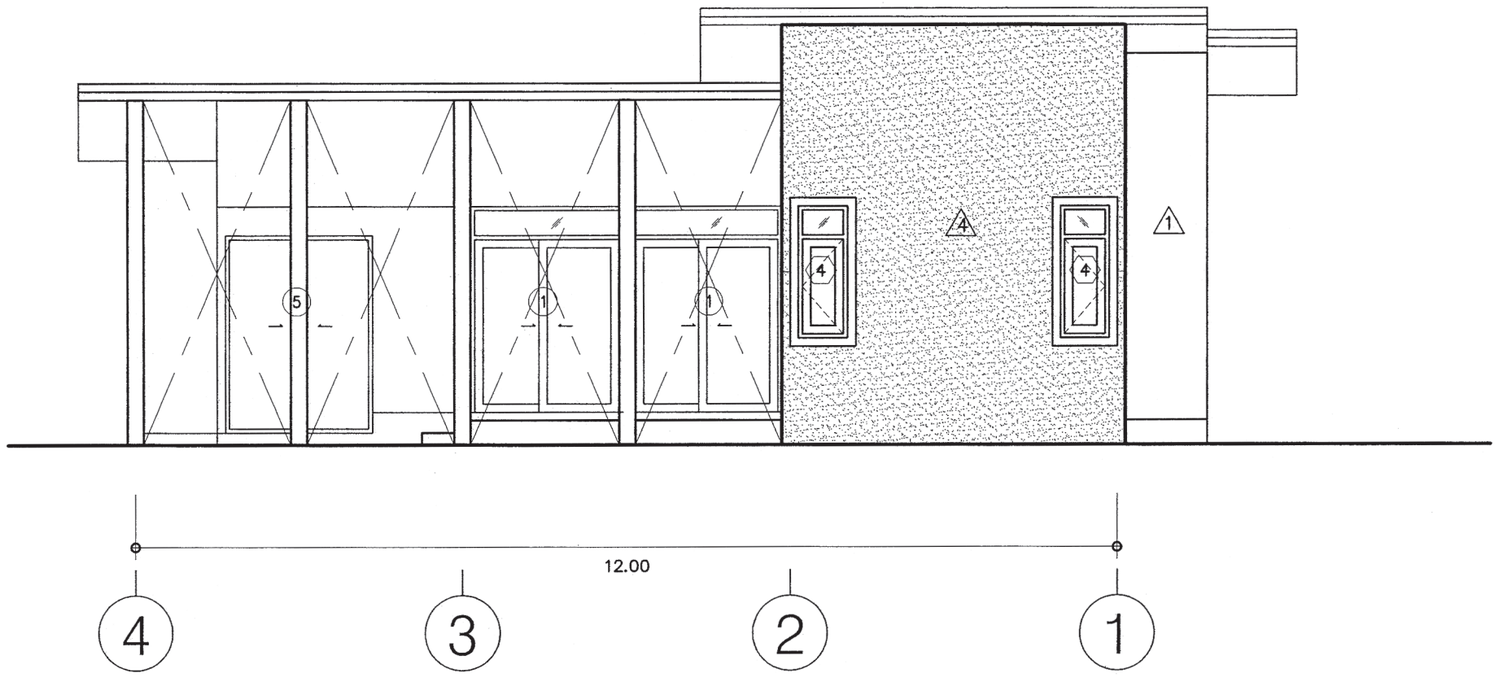

รูปด้าน ②

มาตราส่วน 1:75

สำนักการ โยธา
กรุงเทพมหานคร

โครงการ

แบบบ้านยิ้มเพื่อประชาชน ระยะที่ 3

ตามนโยบาย

ม.ร.ว. สุขุมพันธุ์ บริพัตร
ผู้ว่าราชการกรุงเทพมหานคร

นายจุมพล สำเภาพล
รองผู้ว่าราชการกรุงเทพมหานคร

นางนินนาท ชลิตานนท์
ปลัดกรุงเทพมหานคร

ผู้อำนวยการสำนักการโยธา	
รองผู้อำนวยการสำนักการโยธา	
นายทวีศักดิ์ เลิศประพันธ์	
ผู้อำนวยการสำนักงานออกแบบ	
นายรัชรินทร์ บรรพต	
หัวหน้ากลุ่มงานสถาปัตยกรรม	
นายสินธุ์ชัย บุญปักษ์	
หัวหน้ากลุ่มงานวิศวกรรมอาคาร	
นายธวิชะ เมฆะกุล	
สถาปนิก	
นายศิริศักดิ์ ขันดี	ภ.สถ.5920
วิศวกรโครงสร้าง	
นายดิชา คงศรี	สย.5244
วิศวกรไฟฟ้า	
นายจรูญ มาสุขใจ	ภฟก.2457
วิศวกรสุขาภิบาล	
นายจีระสิทธิ์ ทิมสดิตย์	สย.8489
วิศวกรเครื่องกล	
นายช่างเขียนแบบ	
นางสาวสุกัญญา ช้างมุด	

แบบ บ้านพักอาศัย 1 ชั้น
แบบที่ 023
ชื่อบ้าน ชายผ้าสีดา

เจ้าของ

สถานที่

แบบแสดง
รูปด้าน 2

วันที่ :	เลขที่	รวม
ธันวาคม 2553	A-07	15

แผ่นที่	รวมแผ่น
07	27

FILE :

รายการแก้ไขแบบ
มิถุนายน 2557

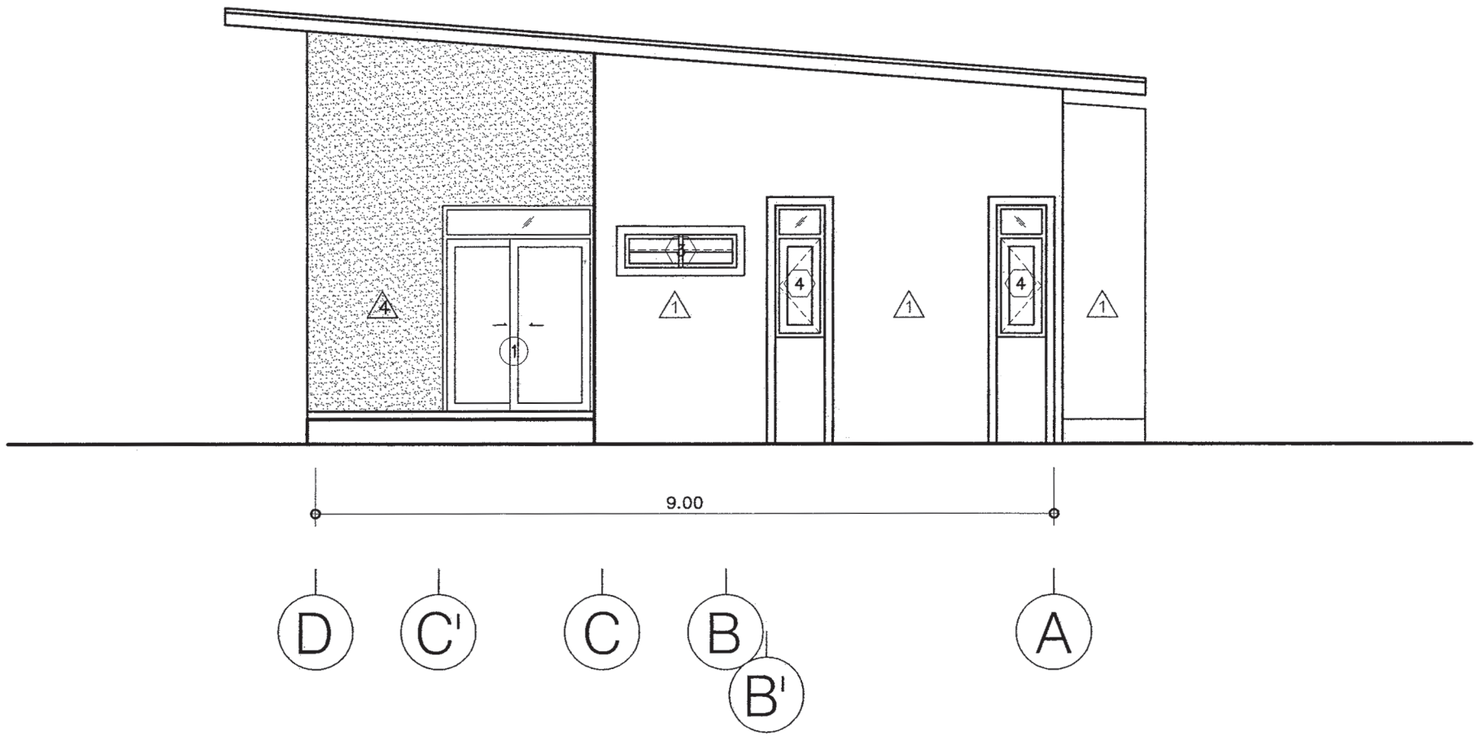

รูปด้าน ③

มาตราส่วน 1:75

สำนักการ โยธา
กรุงเทพมหานคร

โครงการ

แบบบ้านยิ้มเพื่อประชาชน ระยะที่ 3

ตามนโยบาย

ม.ร.ว. สุขุมพันธุ์ บริพัตร
ผู้ว่าราชการกรุงเทพมหานคร

นายจุมพล สำเภาพล
รองผู้ว่าราชการกรุงเทพมหานคร

นางนินนาท ชลิตานนท์
ปลัดกรุงเทพมหานคร

ผู้อำนวยการสำนักการโยธา	
รองผู้อำนวยการสำนักการโยธา	
นายทวีศักดิ์ เลิศประพันธ์	
ผู้อำนวยการสำนักงานออกแบบ	
นายวัชรินทร์ บรรพต	
หัวหน้ากลุ่มงานสถาปัตยกรรม	
นายสินธุชัย บุญปักษ์	
หัวหน้ากลุ่มงานวิศวกรรมอาคาร	
นายธรียะ เมฆะกุล	

สถาปนิก	
นายศิริศักดิ์ ขันดี	ภ.สถ.5920
วิศวกรโครงสร้าง	
นายศิรา คงศรี	สย.5244
วิศวกรไฟฟ้า	
นายจรูญ มาสุขใจ	ภฟก.2457
วิศวกรสุขาภิบาล	
นายจิระสิทธิ์ ทิมสถิตย์	สย.8489
วิศวกรเครื่องกล	
นายช่างเขียนแบบ	
นางสาวสุกัญญา ช้างมูล	

แบบ บ้านพักอาศัย 1 ชั้น
แบบที่ 023
ชื่อบ้าน ชายผ้าสีดา

เจ้าของ

สถานที่

แบบแสดง
รูปด้าน 3

วันที่ :	เลขที่	รวม
ธันวาคม 2553	A-8	15

แผ่นที่	รวมแผ่น
08	27

FILE :

รายการแก้ไขแบบ
มิถุนายน 2557



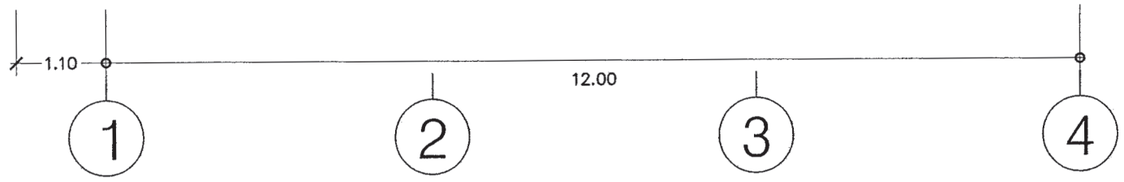

รูปด้าน 4

มาตราส่วน 1:75

สำนักการ โยธา
กรุงเทพมหานคร

โครงการ

แบบบ้านยิ้มเพื่อประชาชน ระยะที่ 3

ตามนโยบาย

ม.ร.ว. สุขุมพันธุ์ บริพัตร
ผู้ว่าราชการกรุงเทพมหานคร

นายจุมพล สำเภาพล
รองผู้ว่าราชการกรุงเทพมหานคร

นางนินนาท ชลิตานนท์
ปลัดกรุงเทพมหานคร

ผู้อำนวยการสำนักการโยธา	
รองผู้อำนวยการสำนักการโยธา	
นายทวิศักดิ์ เลิศประพันธ์	
ผู้อำนวยการสำนักงานออกแบบ	
นายรัชรินทร์ บรรพต	
หัวหน้ากลุ่มงานสถาปัตยกรรม	
นายสินธุชัย บุญปักษ์	
หัวหน้ากลุ่มงานวิศวกรรมอาคาร	
นายธวัช เมฆะกุล	

สถาปนิก	
นายศิวิศักดิ์ ขันดี	ว.ส.ท.5920
วิศวกรโครงสร้าง	
นายศิรา คงศรี	สย.5244
วิศวกรไฟฟ้า	
นายจรูญ มาสุขใจ	ภพก.2457
วิศวกรสุขาภิบาล	
นายจิระสิทธิ์ หิมสถิตย์	สย.8489
วิศวกรเครื่องกล	
นายช่างเขียนแบบ	
นางสาวสุกัญญา ช้างมูล	

แบบ บ้านพักอาศัย 1 ชั้น
แบบที่ 023
ชื่อบ้าน ชายผ้าสีดา

เจ้าของ

สถานที่

แบบแสดง
รูปด้าน 4

วันที่ :	เลขที่	รวม
ธันวาคม 2553	A-09	15

แผ่นที่	รวมแผ่น
9	27

FILE :

รายการแก้ไขแบบ
มิถุนายน 2557

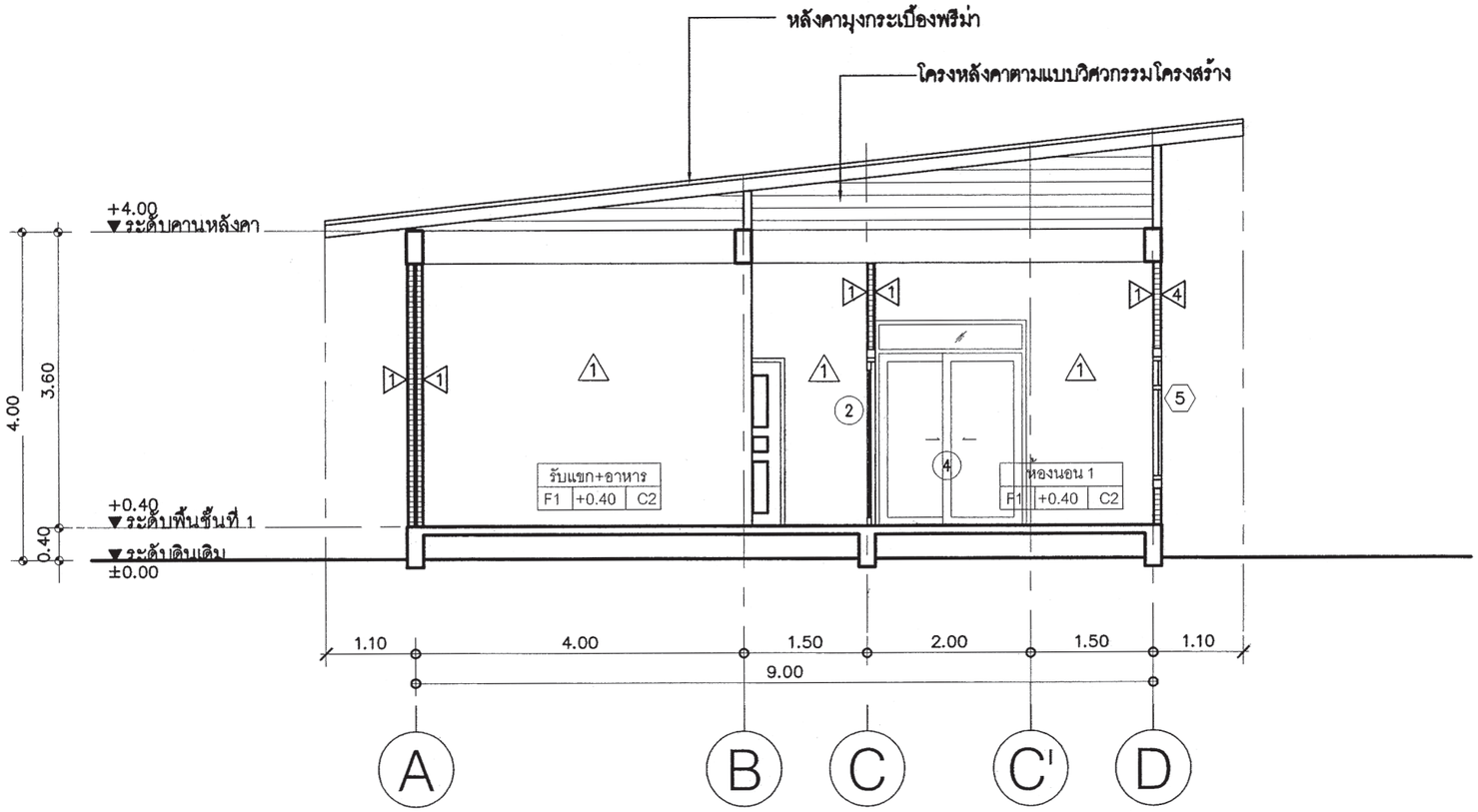

รูปตัด Ⓐ – Ⓐ

มาตราส่วน 1:75

สำนักการ โยธา
กรุงเทพมหานคร

โครงการ

แบบบ้านยิ้มเพื่อประชาชน ระยะที่ 3

ตามนโยบาย

ม.ร.ว. สุขุมพันธุ์ บริพัตร
ผู้ว่าราชการกรุงเทพมหานคร

นายจุมพล สำเภาพล
รองผู้ว่าราชการกรุงเทพมหานคร

นางนินนาท ชลิตานนท์
ปลัดกรุงเทพมหานคร

ผู้อำนวยการสำนักการโยธา	
รองผู้อำนวยการสำนักการโยธา	
นายทวิศักดิ์ เลิศประพันธ์	
ผู้อำนวยการสำนักงานออกแบบ	
นายรังรินทร์ บรรพต	
หัวหน้ากลุ่มงานสถาปัตยกรรม	
นายสินธุ์ชัย บุญบักษ์	
หัวหน้ากลุ่มงานวิศวกรรมอาคาร	
นายธวัชชะ เมฆะกุล	
สถาปนิก	
นายศิริศักดิ์ รันดี	ภ.สถ.5920
วิศวกรโครงสร้าง	
นายศิรา คงศรี	สย.5244
วิศวกรไฟฟ้า	
นายจรูญ มาสุขใจ	ภฟก.2457
วิศวกรสุขาภิบาล	
นายจิระสิทธิ์ หิมสถิตย์	สย.8489
วิศวกรเครื่องกล	
นายช่างเขียนแบบ	
นางสาวสุกัญญา ช้างมุด	

แบบ บ้านพักอาศัย 1 ชั้น
แบบที่ 023
ชื่อบ้าน ชายผ้าสีดา

เจ้าของ

สถานที่

แบบแสดง
รูปตัด A–A

วันที่ :	เลขที่	รวม
ธันวาคม 2553	A–10	15

แผ่นที่	รวมแผ่น
10	27

FILE :

รายการแก้ไขแบบ
มิถุนายน 2557

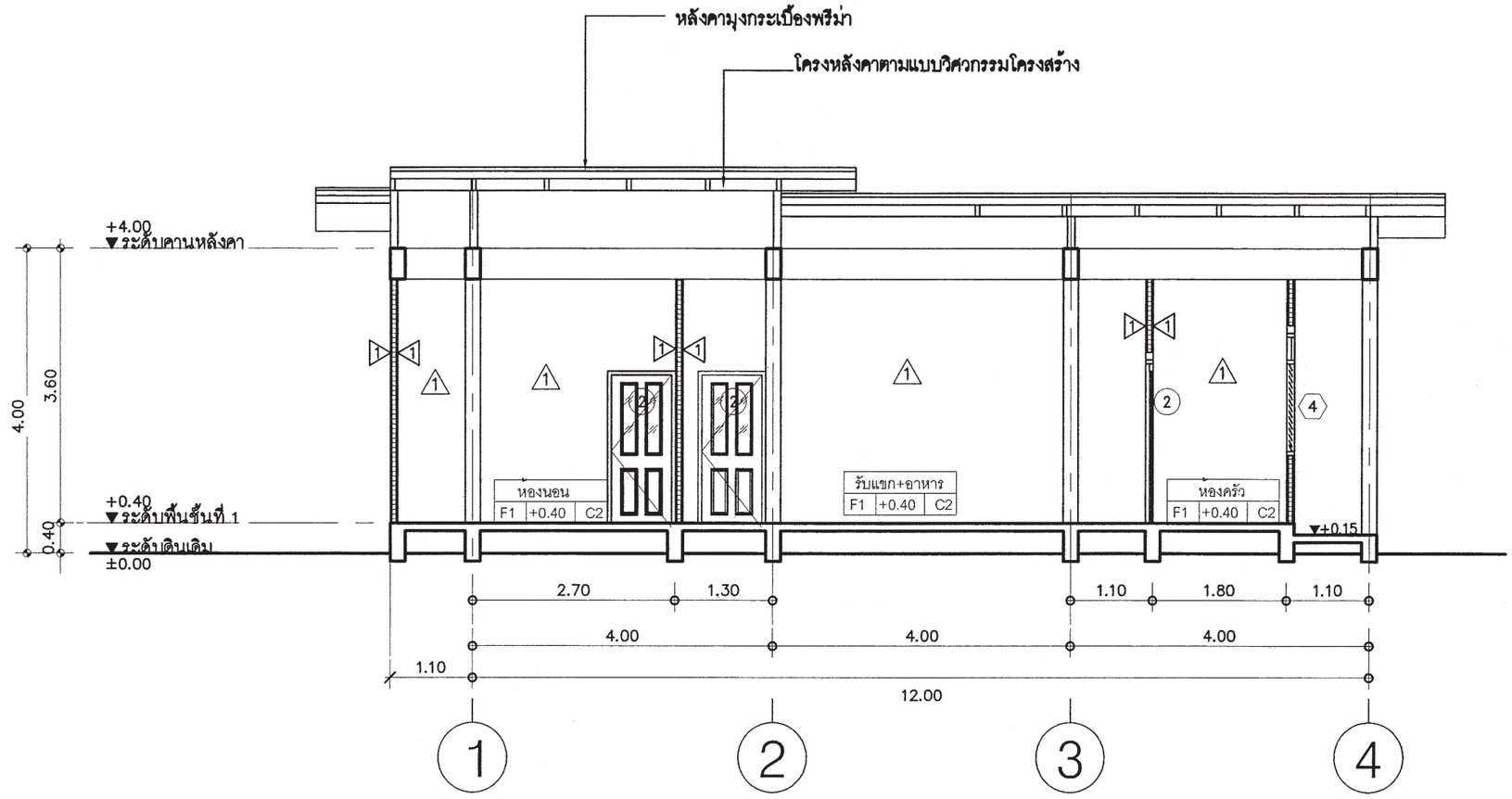

รูปตัด Ⓑ – Ⓑ

มาตราส่วน 1:75

สำนักการ โยธา
กรุงเทพมหานคร

โครงการ

แบบบ้านยิ้มเพื่อประชาชน ระยะที่ 3

ตามนโยบาย

ม.ร.ว. สุขุมพันธุ์ บริพัตร
ผู้ว่าราชการกรุงเทพมหานคร

นายจุมพล สำเภาพล
รองผู้ว่าราชการกรุงเทพมหานคร

นางนินนาท ชลิตานนท์
ปลัดกรุงเทพมหานคร

ผู้อำนวยการสำนักการโยธา	
รองผู้อำนวยการสำนักการโยธา	
นายทวิศักดิ์ เลิศประพันธ์	
ผู้อำนวยการสำนักงานออกแบบ	
นายรัชรินทร์ บรรพต	
หัวหน้ากลุ่มงานสถาปัตยกรรม	
นายสินธุชัย บุญปักษ์	
หัวหน้ากลุ่มงานวิศวกรรมอาคาร	
นายอวิยะ เมฆะกุล	

สถาปนิก	
นายศิวิศักดิ์ ขันตี	ภ.สถ.5920
วิศวกรโครงสร้าง	
นายศิรา คงศรี	สย.5244
วิศวกรไฟฟ้า	
นายจรูญ มาสุขใจ	ภฟก.2457
วิศวกรสุขาภิบาล	
นายจิระสิทธิ์ หิมสถิตย์	สย.8489
วิศวกรเครื่องกล	
นายช่างเขียนแบบ	
นางสาวสุกัญญา ช้างมูล	

แบบ	บ้านพักอาศัย 1 ชั้น
แบบที่	023
ชื่อบ้าน	ชายผ้าสีดา
เจ้าของ	
สถานที่	

แบบแสดง
รูปตัด B–B

วันที่ :	เลขที่	รวม
ธันวาคม 2553	A–11	15

แผ่นที่	รวมแผ่น
11	27

FILE :

รายการแก้ไขแบบ
มิถุนายน 2557

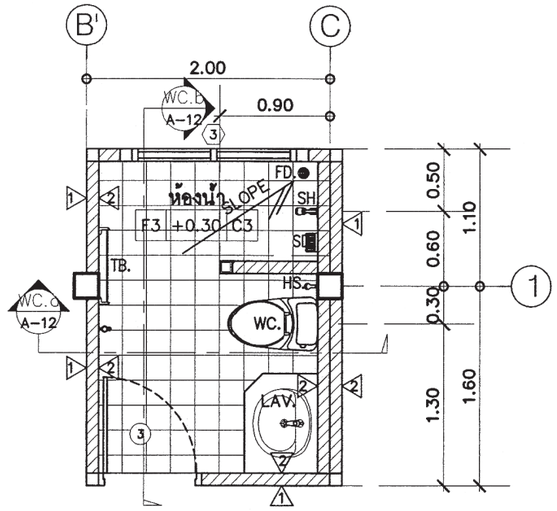

แปลนห้องน้ำ

มาตราส่วน 1:50

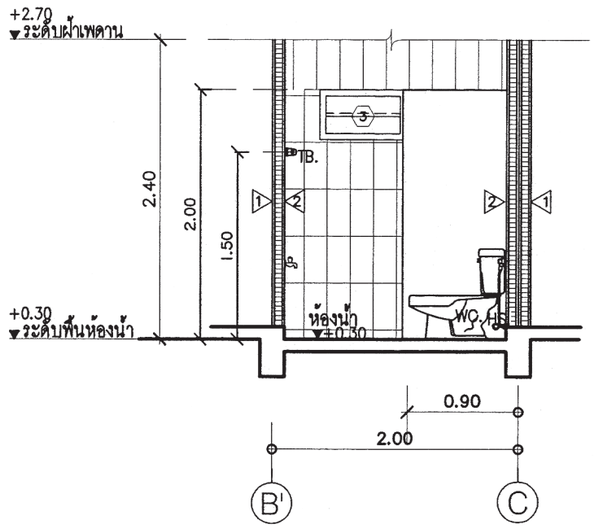

รูปตัด WC.a

มาตราส่วน 1:50

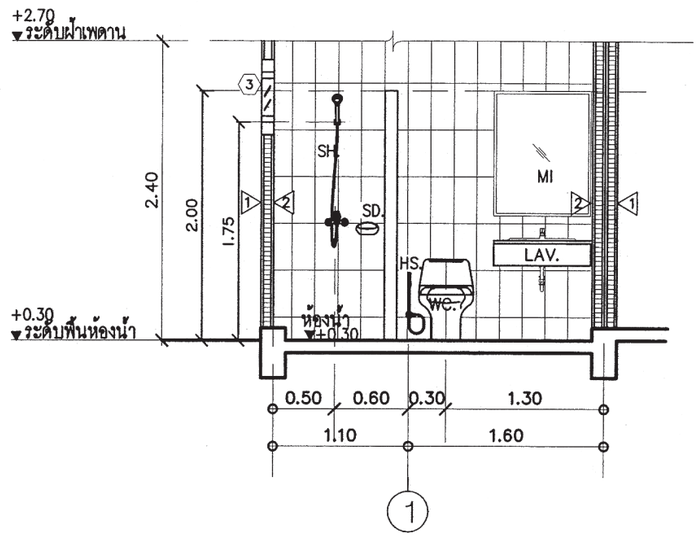

รูปตัด WC.b

มาตราส่วน 1:50

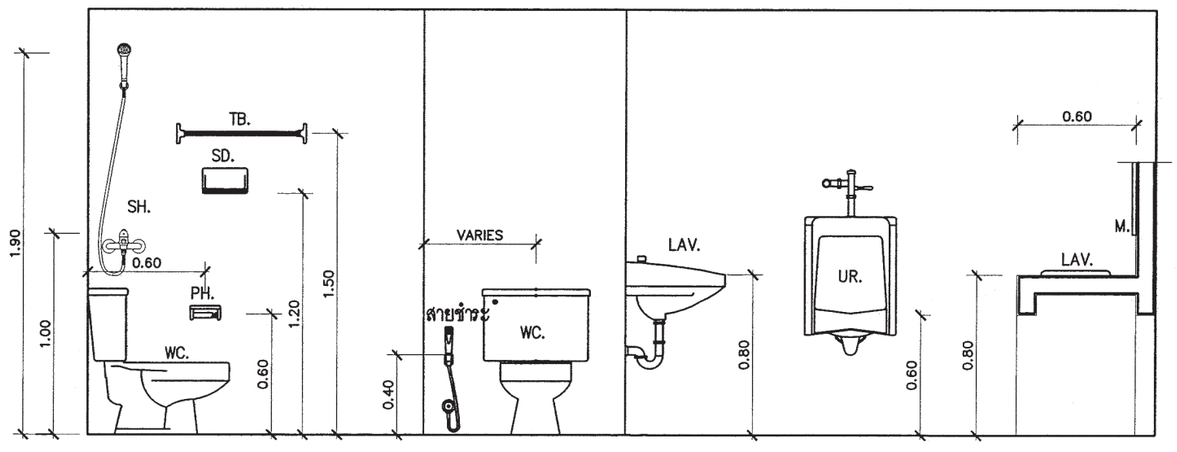

SANITARYWARE FIXING HEIGHT

SCALE 1 : 25

สำนักการ โยธา
กรุงเทพมหานคร

โครงการ
แบบบ้านยิ้มเพื่อประชาชน ระยะที่ 3

ตามนโยบาย
ม.ร.ว. สุขุมพันธุ์ บริพัตร
ผู้ว่าราชการกรุงเทพมหานคร
นายจุมพล สำเภาพล
รองผู้ว่าราชการกรุงเทพมหานคร
นางนินนาท ชลิตานนท์
ปลัดกรุงเทพมหานคร

ผู้อำนวยการสำนักการโยธา	
รองผู้อำนวยการสำนักการโยธา	
นายทวิศักดิ์ เลิศประพันธ์	
ผู้อำนวยการสำนักงานออกแบบ	
นายรัชรินทร์ บรรพต	
หัวหน้ากลุ่มงานสถาปัตยกรรม	
นายสินธุ์ชัย บุญปักษ์	
หัวหน้ากลุ่มงานวิศวกรรมชาคาร	
นายอริยะ เมฆะกุล	

สถาปนิก	
นายทิวิศักดิ์ ธันดี	ภ.สถ.5920
วิศวกรโครงสร้าง	
นายดิชา คงศรี	สย.5244
วิศวกรไฟฟ้า	
นายจรูญ มาสุขใจ	ภพก.2457
วิศวกรสุขาภิบาล	
นายจิระสิทธิ์ หิมสถิตย์	สย.8489
วิศวกรเครื่องกล	
นายช่างเขียนแบบ	
นางสาวสุกัญญา ช้างมูล	

แบบ บ้านพักอาศัย 1 ชั้น
แบบที่ 023
ชื่อบ้าน ชายผ้าสีดา
เจ้าของ
สถานที่

แบบแสดง
แบบขยายห้องน้ำ

วันที่ :	เลขที่	รวม
ธันวาคม 2553	A-12	15

แผ่นที่	รวมแผ่น
12	27

FILE :

รายการแก้ไขแบบ
มิถุนายน 2557

แบบขยายประตู

มาตราส่วน 1:50

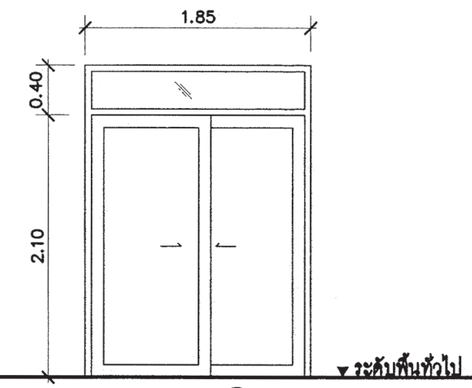

(D1)

ชนิด	ประตูบานเลื่อน/ช่องแสงติดตาย
วงกบ	อลูมิเนียม (กำหนดสีภายหลัง)
กรอบบาน	อลูมิเนียม (กำหนดสีภายหลัง)
ลูกฟัก	กระจกหนาไม่น้อยกว่า 6 มม
กุญแจ ลูกบิด กลอน	พร้อมอุปกรณ์บานเปิด
บานพับ	–
อื่นๆ	อลูมิเนียมหนาไม่ต่ำกว่า 1.5 มม

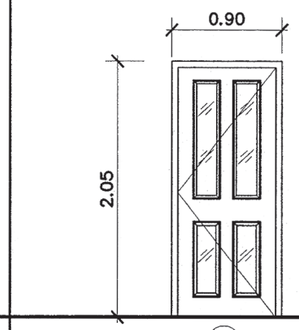

(D2)

ชนิด	ประตูบานเปิดเดี่ยว
วงกบ	ไม้เนื้อแข็ง 2x4"
กรอบบาน	–
ลูกฟัก	–
กุญแจ ลูกบิด กลอน	พร้อมอุปกรณ์บานเปิด
บานพับ	–
อื่นๆ	–

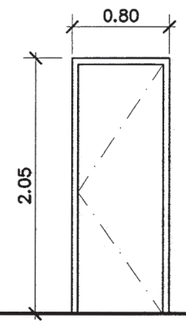

(D3)

ชนิด	ประตูบานเปิดเดี่ยว
วงกบ	PVC
กรอบบาน	–
ลูกฟัก	PVC อย่างหนา
กุญแจ ลูกบิด กลอน	พร้อมอุปกรณ์บานเปิด
บานพับ	–
อื่นๆ	–

แบบขยายหน้าต่าง

มาตราส่วน 1:50

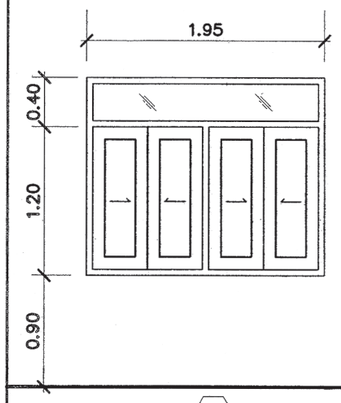

(W1)

ชนิด	หน้าต่างบานเลื่อน ช่องแสงติดตาย
วงกบ	อลูมิเนียม (กำหนดสีภายหลัง)
กรอบบาน	อลูมิเนียม (กำหนดสีภายหลัง)
ลูกฟัก	กระจกหนาไม่น้อยกว่า 6 มม
กุญแจ ลูกบิด กลอน	พร้อมอุปกรณ์
บานพับ	–
อื่นๆ	อลูมิเนียมหนาไม่ต่ำกว่า 1.5 มม

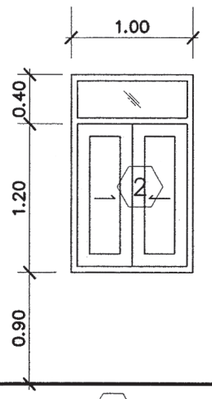

(W2)

ชนิด	หน้าต่างบานเลื่อน ช่องแสงติดตาย
วงกบ	อลูมิเนียม (กำหนดสีภายหลัง)
กรอบบาน	อลูมิเนียม (กำหนดสีภายหลัง)
ลูกฟัก	กระจกหนาไม่น้อยกว่า 6 มม
กุญแจ ลูกบิด กลอน	พร้อมอุปกรณ์
บานพับ	–
อื่นๆ	อลูมิเนียมหนาไม่ต่ำกว่า 1.5 มม

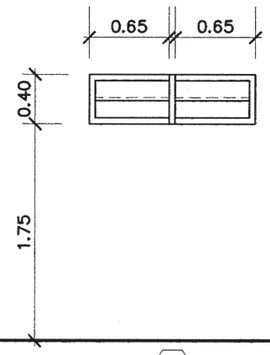

(W3)

ชนิด	หน้าต่างบานเกล็ด
วงกบ	อลูมิเนียม (กำหนดสีภายหลัง)
กรอบบาน	อลูมิเนียม (กำหนดสีภายหลัง)
ลูกฟัก	กระจกหนาไม่น้อยกว่า 6 มม
กุญแจ ลูกบิด กลอน	พร้อมอุปกรณ์
บานพับ	–
อื่นๆ	อลูมิเนียมหนาไม่ต่ำกว่า 1.5 มม

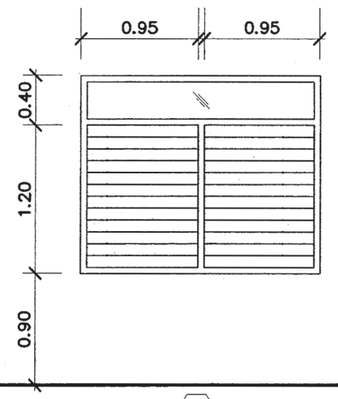

(W4)

ชนิด	หน้าต่างบานเกล็ด/ช่องแสงติดตาย
วงกบ	อลูมิเนียม (กำหนดสีภายหลัง)
กรอบบาน	อลูมิเนียม (กำหนดสีภายหลัง)
ลูกฟัก	กระจกหนาไม่น้อยกว่า 6 มม
กุญแจ ลูกบิด กลอน	พร้อมอุปกรณ์
บานพับ	–
อื่นๆ	อลูมิเนียมหนาไม่ต่ำกว่า 1.5 มม

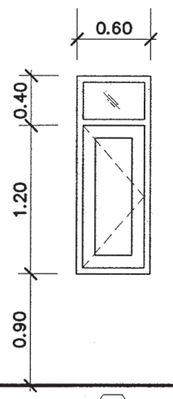

(W5)

ชนิด	หน้าต่างบานเปิด ช่องแสงติดตาย
วงกบ	อลูมิเนียม (กำหนดสีภายหลัง)
กรอบบาน	อลูมิเนียม (กำหนดสีภายหลัง)
ลูกฟัก	กระจกหนาไม่น้อยกว่า 6 มม
กุญแจ ลูกบิด กลอน	พร้อมอุปกรณ์
บานพับ	–
อื่นๆ	อลูมิเนียมหนาไม่ต่ำกว่า 1.5 มม

สำนักการ โยธา
กรุงเทพมหานคร

โครงการ
แบบบ้านยิ้มเพื่อประชาชน ระยะที่ 3

ตามนโยบาย
ม.ร.ว. สุขุมพันธุ์ บริพัตร
ผู้ว่าราชการกรุงเทพมหานคร
นายจุมพล สำเภาพล
รองผู้ว่าราชการกรุงเทพมหานคร
นางนินนาท ชลิตานนท์
ปลัดกรุงเทพมหานคร

ผู้อำนวยการสำนักการโยธา	
รองผู้อำนวยการสำนักการโยธา	
นายทวีศักดิ์ เลิศประพันธ์	
ผู้อำนวยการสำนักงานออกแบบ	
นายรัชรินทร์ บรรพต	
หัวหน้ากลุ่มงานสถาปัตยกรรม	
นายสินธุ์ชัย บุญปักษ์	
หัวหน้ากลุ่มงานวิศวกรรมอาคาร	
นายอริยะ เมฆะกุล	
สถาปนิก	
นายศิวิศักดิ์ ขันดี	ภ.สถ.5920
วิศวกรโครงสร้าง	
นายศิรา คงศรี	สย.5244
วิศวกรไฟฟ้า	
นายจรูญ มาสุขใจ	ภฟก.2457
วิศวกรสุขาภิบาล	
นายจีระสิทธิ์ หิมสถิตย์	สย.8489
วิศวกรเครื่องกล	
นายช่างเขียนแบบ	
นางสาวสุกัญญา ช้างมูล	

แบบ บ้านพักอาศัย 1 ชั้น
แบบที่ 023
ชื่อบ้าน ชายผ้าสีดา

เจ้าของ

สถานที่

แบบแสดง
แบบขยายประตู- หน้าต่าง

วันที่ :	เลขที่	รวม
ธันวาคม 2553	A-13	15

แผ่นที่	รวมแผ่น
13	27

FILE :

รายการแก้ไขแบบ
มิถุนายน 2557

แบบถังดักไขมัน (GREASE TRAP)

MODEL	HEIGHT (mm.)	WIDTH (mm.)	LENGTH (mm.)	INLET (mm.)	OUTLET (mm.)	PIPE SIZE (inch)
SAN 30 GT	400	340	460	127	180	2"
SAN 60 GT	400	440	620	127	180	2"
SAN 130 GT	400	550	970	127	180	2"
SAN 1200 GT	1200	750	1600	130	200	2"
SAN 2000 GT	1200	950	2100	130	200	2"
SAN 3000 GT	1200	1200	2500	130	200	2"
SAN 4000 GT	1500	1200	2560	130	200	2"
SAN 5000 GT	1500	1300	2950	130	200	2"
SAN 6000 GT	1500	1400	3300	130	200	2"

SPECIFICATION TABLE			
No.	ITEM		CONTENT
1	CAPACITY		
	1.1	SOLID SEPARATION CHAMBER	0.900 m^3
	1.2	AERATION CHAMBER	0.504 m^3
	1.3	SEDIMENTATION CHAMBER	0.181 m^3
	1.4	TOTAL	1.585 m^3
2	MATERIAL		
	2.1	CHAMBER	FRP
	2.2	SEPARATION PLATE , BAFFLE	FRP
	2.3	AIR TRANSFER PIPE	PVC
	2.4	DIFFUSER TUBE	PP
	2.5	MANHOLE COVER	ABS
	2.6	INFLOW , OUTFLOW PIPE	PVC(ø100mm.)
	2.7	AIR BLOWER	45L/MIN (1UNIT)

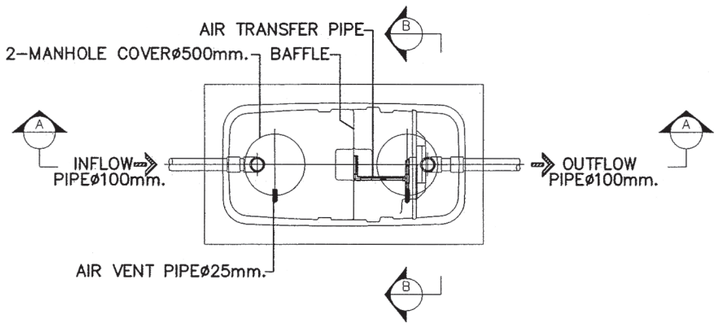

PLAN

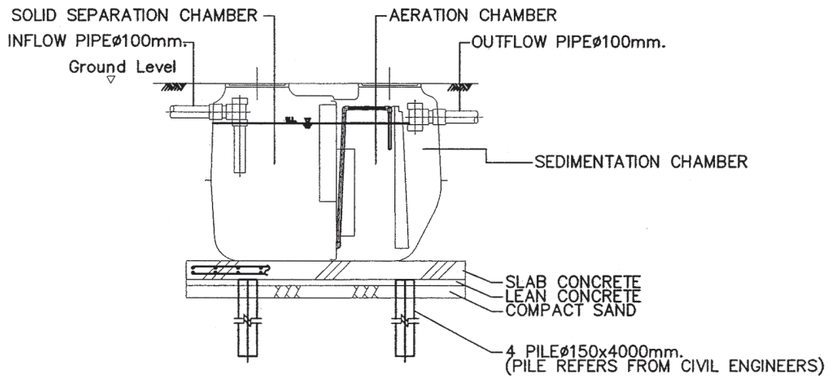

SECTION A-A

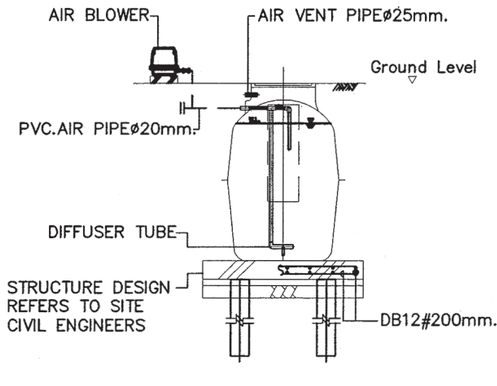

SECTION B-B

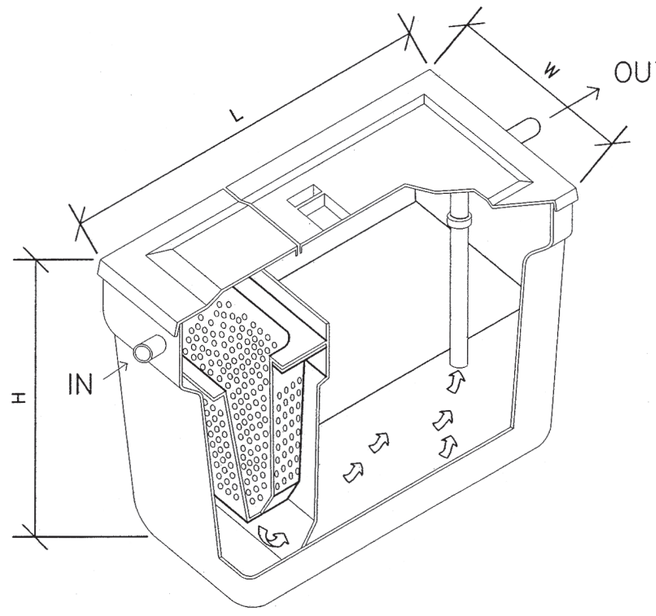

สำนักการ โยธา
กรุงเทพมหานคร

โครงการ
แบบบ้านยิ้มเพื่อประชาชน ระยะที่ 3

ตามนโยบาย
ม.ร.ว. สุขุมพันธุ์ บริพัตร
ผู้ว่าราชการกรุงเทพมหานคร
นายจุมพล สำเภาพล
รองผู้ว่าราชการกรุงเทพมหานคร
นางนินนาท ชลิตานนท์
ปลัดกรุงเทพมหานคร

ผู้อำนวยการสำนักการโยธา	
รองผู้อำนวยการสำนักการโยธา	
นายทวิศักดิ์ เลิศประพันธ์	
ผู้อำนวยการสำนักงานออกแบบ	
นายรัชรินทร์ บรรพต	
หัวหน้ากลุ่มงานสถาปัตยกรรม	
นายสินธุชัย บุญปักษ์	
หัวหน้ากลุ่มงานวิศวกรรมอาคาร	
นายอริยะ เมฆะกุล	
สถาปนิก	
นายศิวิศักดิ์ ขันติ	ภ.สถ.5920
วิศวกรโครงสร้าง	
นายดิชา คงศรี	สย.5244
วิศวกรไฟฟ้า	
นายจรูญ มาสุขใจ	ภฟก.2457
วิศวกรสุขาภิบาล	
นายสิระสิทธิ์ ทิมสถิตย์	สย.8489
วิศวกรเครื่องกล	
นายช่างเขียนแบบ	
นางสาวสุกัญญา ช้างมูล	

แบบ บ้านพักอาศัย 1 ชั้น
แบบที่ 023
ชื่อบ้าน ชายผ้าสีดา

เจ้าของ

สถานที่

แบบแสดง
แบบขยายถังบำบัดน้ำเสีย

วันที่ :	เลขที่	รวม
ธันวาคม 2553	A-14	15

แผ่นที่	รวมแผ่น
14	27

FILE :

รายการแก้ไขแบบ
มิถุนายน 2557

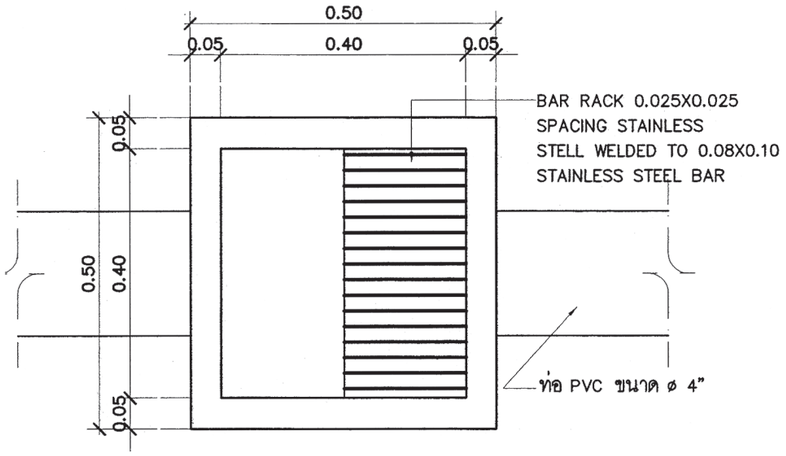

แปลนบ่อพัก

มาตราส่วน 1:10

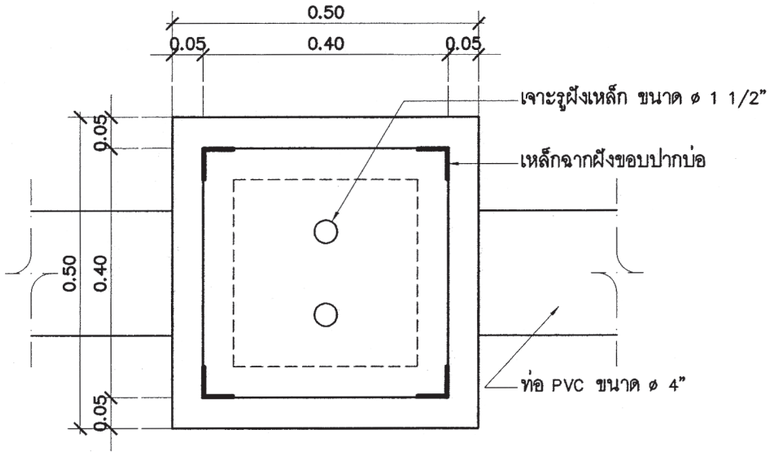

แปลนบ่อพัก

มาตราส่วน 1:10

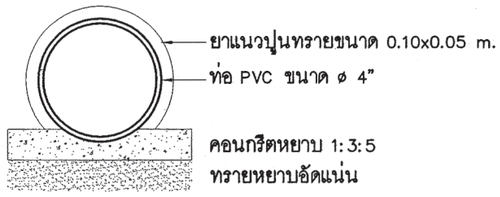

รูปตัดท่อระบายน้ำ

มาตราส่วน 1:10

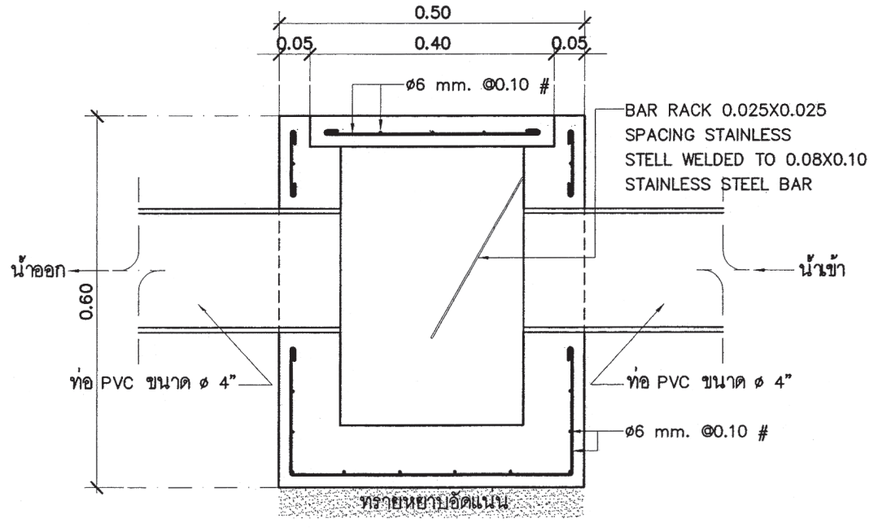

รูปตัดบ่อพัก

มาตราส่วน 1:10

สำนักการ โยธา
กรุงเทพมหานคร

โครงการ

แบบบ้านยิ้มเพื่อประชาชน ระยะที่ 3

ตามนโยบาย

ม.ร.ว. สุขุมพันธุ์ บริพัตร
ผู้ว่าราชการกรุงเทพมหานคร

นายจุมพล สำเภาพล
รองผู้ว่าราชการกรุงเทพมหานคร

นางนินนาท ชลิตานนท์
ปลัดกรุงเทพมหานคร

ผู้อำนวยการสำนักการโยธา	
รองผู้อำนวยการสำนักการโยธา	
นายทวีศักดิ์ เลิศประพันธ์	
ผู้อำนวยการสำนักงานออกแบบ	
นายรัชรินทร์ บรรพต	
หัวหน้ากลุ่มงานสถาปัตยกรรม	
นายสินธุ์ชัย บุญปักษ์	
หัวหน้ากลุ่มงานวิศวกรรมธาตุ	
นายอริยะ เมฆะกุล	
สถาปนิก	
นายศิวิศักดิ์ ชันติ	ภ.สถ.5920
วิศวกรโครงสร้าง	
นายศิรา คงศรี	สย.5244
วิศวกรไฟฟ้า	
นายจรูญ มาสุขใจ	ภฟก.2457
วิศวกรสุขาภิบาล	
นายสิระสิทธิ์ ทิมสถิตย์	สย.8489
วิศวกรเครื่องกล	
นายช่างเขียนแบบ	
นางสาวสุกัญญา ช้างมูล	

แบบ บ้านพักอาศัย 1 ชั้น
แบบที่ 023
ชื่อบ้าน ชายผ้าสีดา

เจ้าของ

สถานที่

แบบแสดง
แบบขยายบ่อพัก

วันที่ :	เลขที่	รวม
ธันวาคม 2553	A-15	15

แผ่นที่	รวมแผ่น
15	27

FILE :

รายการแก้ไขแบบ
มิถุนายน 2557

รายการประกอบแบบด้านวิศวกรรมโยธา

1. ซีเมนต์

1.1 ส่วนผสมของโครงสร้างคอนกรีตเสริมเหล็กทั้งหมดต้องใช้ PORTLAND CEMENT ประเภทที่ 1 ที่มีคุณสมบัติตามมาตรฐานผลิตภัณฑ์อุตสาหกรรมเท่านั้น

1.2 ถ้าไม่ได้ระบุเป็นอย่างอื่น ต้องมีส่วนผสมของซีเมนต์ไม่น้อยกว่า325กิโลกรัมต่อคอนกรีต1ลูกบาศก์เมตร

2. คอนกรีต

2.1 คอนกรีตที่ใช้สำหรับงานโครงสร้างของอาคารเช่นเสาเข็ม , ฐานราก , เสา และพื้น ฯลฯ ต้องมีกำลังอัดประลัยไม่น้อยกว่า 180ksc เมื่ออายุ 28วัน โดยทดสอบจากแท่งคอนกรีตตัวอย่างรูปทรงกระบอก 150x300มม.

2.2 ADMIXTURE ที่ใช้ต้องมีคุณสมบัติตาม ASTM หรือ BS

3. งานเหล็ก

3.1 คุณสมบัติของเหล็กเสริมคอนกรีต มีดังนี้

ขนาดเหล็กเสริม mm.	ชั้นคุณภาพ	มาตรฐาน	หมายเหตุ
RB6 , RB9 DB12 ขึ้นไป	SR-24 SD-40	มอก. 20-2543 มอก. 24-2548	

3.2 เหล็กรูปพรรณ , เหล็กกลวงสำหรับก่อสร้าง

3.2.1 เหล็กรูปพรรณที่จะใช้ต้องมีคุณสมบัติตาม มอก. 1227-2539 , มอก. 1228-2549 หรือ JIS เหล็กกลวงที่ใช้ต้องมีคุณสมบัติตาม มอก. 107-2533 หรือ JIS และเหล็กรูปพรรณเชื่อมประกอบจะต้องมีคุณสมบัติตาม มอก. 1303-2538

3.2.2 เหล็กรูปพรรณทั้งหมดต้องเป็นของใหม่ ไม่เคยใช้งานมาก่อน ตรงไม่บิดเบี้ยว ไม่มีรอยตำหนิ ไม่มีสนิมกร่อน ไม่เปื้อนสี หรือน้ำมัน

3.2.3 การต่อเหล็กรูปพรรณ ถ้าไม่จำเป็นจริงๆแล้วห้ามต่อ ในกรณีที่มีการต่อเหล็ก รอยต่อของเหล็กต้องมีกำลังมากกว่าหรือเท่ากับเหล็กที่ไม่มีรอยต่อ การต่อให้ต่อจุดเดียวเท่านั้น และการต่อให้เป็นไปตามมาตรฐาน AISC

3.2.4 การประกอบการติดตั้ง ให้ดำเนินการตามมาตรฐาน AISC หรือตามมาตรฐานสำหรับอาคารเหล็กรูปพรรณของ วสท. ที่ 1015-40

3.2.5 ผู้รับจ้างจะต้องทำ ค้ำยัน ยึดโครง ให้เพียงพอเพื่อยึดโครงสร้างให้แน่นหนาอยู่ในแนวและตำแหน่งที่ต้องการ

3.2.6 องค์อาคารที่วางทาบหรือต่อเชื่อมจะต้องวางให้แนบสนิทเต็มหน้า

3.2.7 การเชื่อมต่อทั้งหมดให้ใช้วิธีเชื่อมด้วยไฟฟ้าการ (ELECTRLC ARC WELDING) โดยตลอดผิวหน้าสัมผัสการเชื่อมให้เป็นไปตามมาตรฐาน AWS ขนาดของรอยเชื่อมต้องไม่น้อยกว่าความหนาของแผ่นเหล็ก

3.2.8 ถ้าไม่ได้กำหนดให้เป็นอย่างอื่น รอยต่อระหว่างชิ้นส่วนเหล็กต่างๆ ให้ใช้วิธีเชื่อมตะเข็บตลอดแนวชน

3.2.9 ผิวหน้าที่จะทำการเชื่อม ต้องสะอาดปราศจากสะเก็ดร่อน สนิมกรัน ไขมัน สี หรือสิ่งแปลกปลอมอื่นใด

3.2.10 ลวดเชื่อมต้องมีคุณสมบัติตาม มอก. หรือ AWS หรือ AISC

3.2.11 ให้ทาด้วยสีกันสนิมไม่น้อยกว่า 2 ชั้น คุณภาพเทียบเท่า RUST O-LEAM , JOTAN , SIKKENS

4. เสาเข็ม

4.1 เสาเข็มคอนกรีตอัดแรง เป็นเสาเข็มของ MP , GPS , GEL , CPM , T-COM หรือเทียบเท่า หรือเสาเข็มเจาะ(ตามแบบแสดง)

- เสาเข็มคอนกรีตอัดแรง ขนาด ⊙ -0.15x0.15ม.
- เสาเข็มคอนกรีตอัดแรง ขนาด I -0.18x0.18ม.พื้นที่หน้าตัดไม่น้อยกว่า 253 ตร.ซม.
- เสาเข็มคอนกรีตอัดแรง ขนาด I -0.22x0.22ม.พื้นที่หน้าตัดไม่น้อยกว่า 351 ตร.ซม.
- เสาเข็มคอนกรีตอัดแรง ขนาด I -0.26x0.26ม.พื้นที่หน้าตัดไม่น้อยกว่า 455 ตร.ซม.
- เสาเข็มเจาะ ขนาด ø0.35 ม.

4.2 กำลังรับน้ำหนักบรรทุกและความยาวเสาเข็มให้พิจารณาตามแบบรายละเอียด โดยความยาวเสาเข็มที่แท้จริง ณ ตำแหน่งที่ตั้งโครงการ อาจมีการเปลี่ยนแปลง แต่ทั้งนี้ให้กำหนดและตรวจสอบอีกครั้งโดยวิศวกรผู้ควบคุมงาน โดยเสาเข็มจะต้องมีกำลังรับน้ำหนักบรรทุกได้ไม่น้อยกว่าที่กำหนดตามแบบ

5. ระบบกันซึม

5.1 รายละเอียดและคุณสมบัติ

ส่วนของอาคาร	ชนิดและผลิตภัณฑ์	ผลิตภัณฑ์คุณภาพเทียบเท่า
- หลังคา ค.ส.ล. - ห้องน้ำ	น้ำยาเคมีแบบกันซึม	BRUSHBOND ของ FOSROC LANKO 225 ของ DAVCO

6. ทั่วไปและการเตรียมงาน

6.1 รายการประกอบแบบอื่นใดที่ไม่ได้กำหนดไว้ให้ถือปฏิบัติตาม "บทกำหนดทั่วไปสำหรับการก่อสร้างอาคารคอนกรีตเสริมเหล็กของ วสท. "เป็นเกณฑ์

6.2 เนื่องจากคุณสมบัติของดินในกรุงเทพมหานคร แต่ละพื้นที่เขตมีความแตกต่างกันในด้านความสามารถในการรับน้ำหนักบรรทุกและมีระดับความลึกของชั้นทรายที่แตกต่างกัน ฉะนั้นก่อนทำการก่อสร้างเจ้าของอาคารและผู้รับจ้างต้องตรวจสอบความเหมาะสมของความยาวเสาเข็ม เพื่อให้มีค่าการรับน้ำหนักบรรทุกของเสาเข็มได้ไม่น้อยกว่าแบบที่กำหนดไว้

6.3 หากมีอุปสรรคในการเข้าพื้นที่ก่อสร้าง อันจะทำให้เกิดผลกระทบความเดือดร้อนรำคาญ และเกิดความเสียหายจากการใช้เสาเข็มตอกกับอาคารข้างเคียง ให้สามารถใช้เสาเข็มเจาะเทียบเคียงความสามารถในการรับน้ำหนักบรรทุกได้

สำนักการ โยธา
กรุงเทพมหานคร

โครงการ
แบบบ้านยิ้มเพื่อประชาชน ระยะที่ 3

ตามนโยบาย
ม.ร.ว. สุขุมพันธุ์ บริพัตร
ผู้ว่าราชการกรุงเทพมหานคร
นายจุมพล สำเภาพล
รองผู้ว่าราชการกรุงเทพมหานคร
นางนินนาท ชลิตานนท์
ปลัดกรุงเทพมหานคร

ผู้อำนวยการสำนักการโยธา
รองผู้อำนวยการสำนักการโยธา
นายทวีศักดิ์ เลิศประพันธ์
ผู้อำนวยการสำนักงานออกแบบ
นายวัชรินทร์ บรรพต
หัวหน้ากลุ่มงานสถาปัตยกรรม
นายสินธุ์ชัย บุญปักษ์
หัวหน้ากลุ่มงานวิศวกรรมอาคาร
นายอริยะ เมฆะกูล
สถาปนิก
นายศิริศักดิ์ ขันติ ภ.สถ.5920
วิศวกรโครงสร้าง
นายดิชา คงศรี สย.5244
วิศวกรไฟฟ้า
นายจรูญ มาสุขใจ ภฟก.2457
วิศวกรสุขาภิบาล
นายจีระสิทธิ์ ทิมสถิตย์ สย.8489
วิศวกรเครื่องกล
นายช่างเขียนแบบ
นายบุญชัย ว่องเจริญ

แบบ บ้านพักอาศัย 1 ชั้น
แบบที่ 023
ชื่อบ้าน ชายผ้าสีดา
เจ้าของ
สถานที่

แบบแสดง
รายการประกอบแบบโครงสร้าง

วันที่ :	เลขที่	รวม
30 พฤษภาคม 2557	S-01	7

แผ่นที่	รวมแผ่น
16	27

FILE :
รายการแก้ไขแบบ

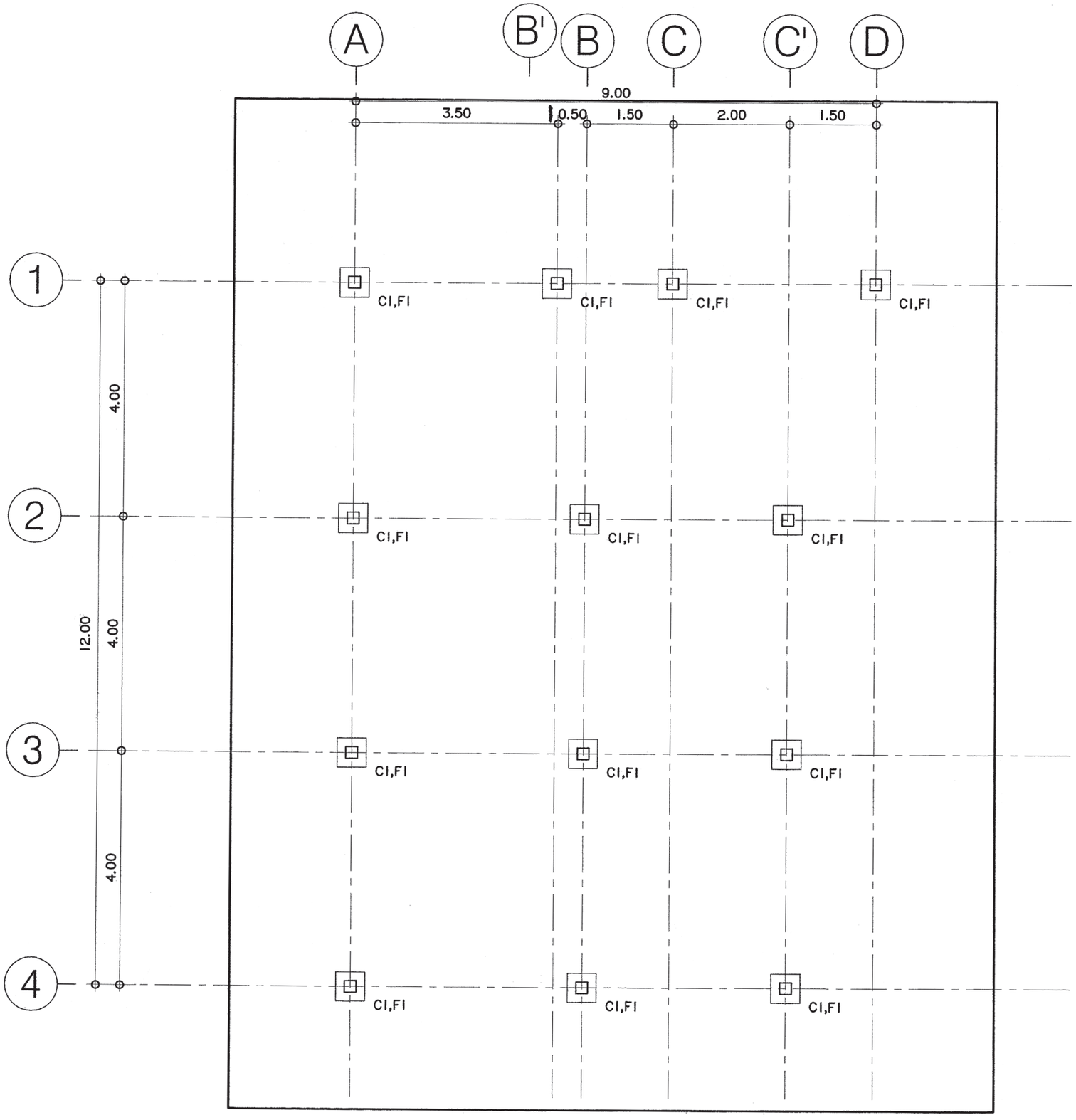

แปลนฐานราก,เสา

มาตราส่วน 1:75

สำนักการ โยธา
กรุงเทพมหานคร

โครงการ

แบบบ้านยิ้มเพื่อประชาชน ระยะที่ 3

ตามนโยบาย

ม.ร.ว. สุขุมพันธุ์ บริพัตร
ผู้ว่าราชการกรุงเทพมหานคร

นายจุมพล สำเภาพล
รองผู้ว่าราชการกรุงเทพมหานคร

นางนินนาท ชลิตานนท์
ปลัดกรุงเทพมหานคร

ผู้อำนวยการสำนักการโยธา
รองผู้อำนวยการสำนักการโยธา
นายทวีศักดิ์ เลิศประพันธ์
ผู้อำนวยการสำนักงานออกแบบ
นายรัชรินทร์ บรรพต
หัวหน้ากลุ่มงานสถาปัตยกรรม
นายสินธุชัย บุญปักษ์
หัวหน้ากลุ่มงานวิศวกรรมอาคาร
นายอริยะ เมฆะกุล

สถาปนิก
นายศิริศักดิ์ ชันติ ภ.สถ.5920
วิศวกรโครงสร้าง
นายศิรา คงศรี สย.5244
วิศวกรไฟฟ้า
นายจรูญ มาสุรใจ ภฟก.2457
วิศวกรสุขาภิบาล
นายจีระสิทธิ์ ทิมสลิตย์ สย.8489
วิศวกรเครื่องกล
นายช่างเขียนแบบ
นายบุญชัย ว่องจริญ

แบบ บ้านพักอาศัย 1 ชั้น
แบบที่ 023
ชื่อบ้าน ชายผ้าสีดา

เจ้าของ

สถานที่

แบบแสดง
แปลนฐานราก เสา

วันที่ :	เลขที่	รวม
30 พฤษภาคม 2557	S-02	7

แผ่นที่	รวมแผ่น
17	27

FILE :

รายการแก้ไขแบบ

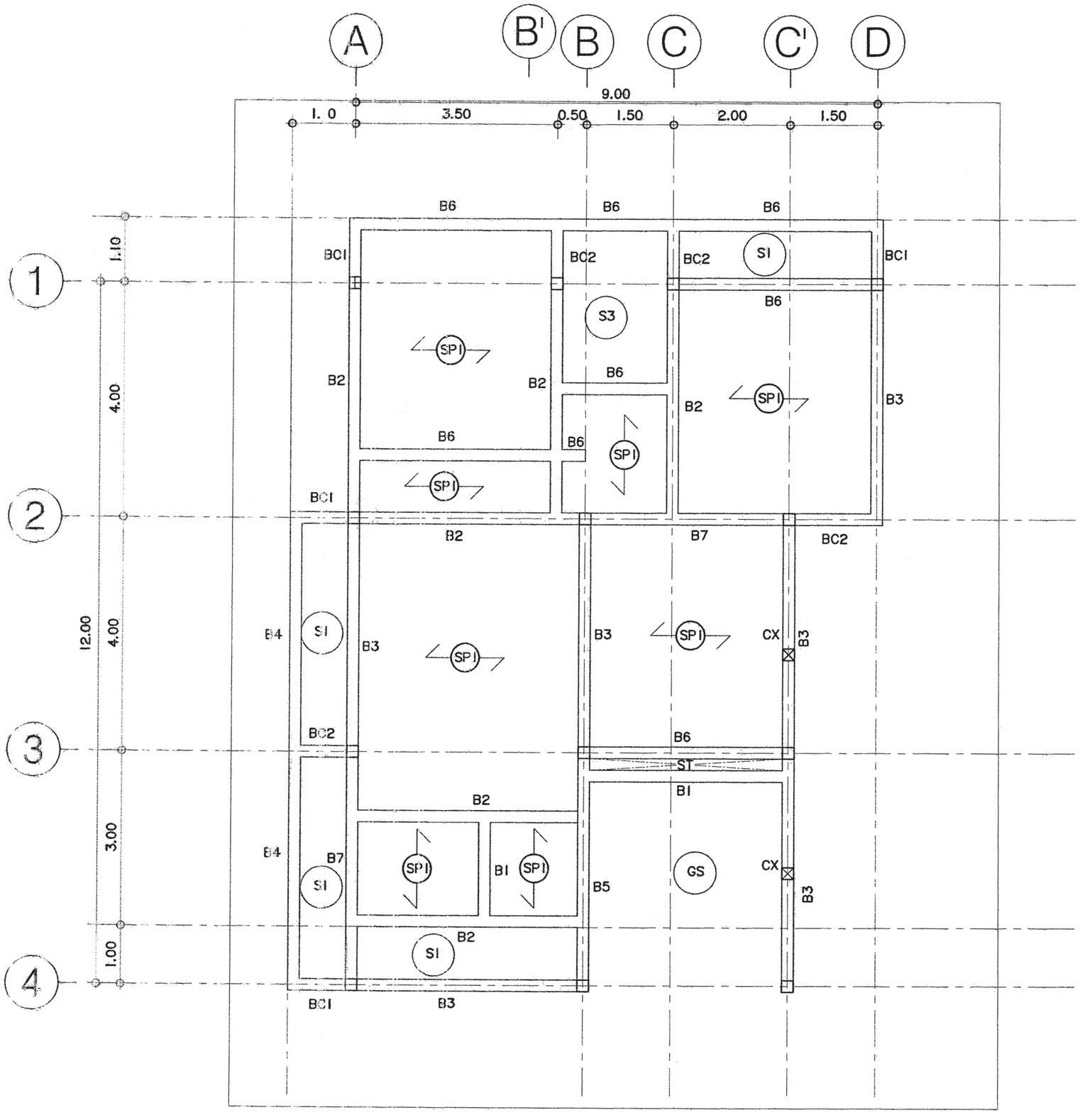

แปลนคาน,พื้นชั้นล่าง

มาตราส่วน 1:75

สำนักการ โยธา
กรุงเทพมหานคร

โครงการ

แบบบ้านยิ้มเพื่อประชาชน ระยะที่ 3

ตามนโยบาย

ม.ร.ว. สุขุมพันธุ์ บริพัตร
ผู้ว่าราชการกรุงเทพมหานคร

นายจุมพล สำเภาพล
รองผู้ว่าราชการกรุงเทพมหานคร

นางนินนาท ชลิตานนท์
ปลัดกรุงเทพมหานคร

ผู้อำนวยการสำนักการโยธา
รองผู้อำนวยการสำนักการโยธา
นายทวีศักดิ์ เลิศประพันธ์
ผู้อำนวยการสำนักงานออกแบบ
นายรัชพินทร์ บรรพต
หัวหน้ากลุ่มงานสถาปัตยกรรม
นายสินธุชัย บุญปักษ์
หัวหน้ากลุ่มงานวิศวกรรมอาคาร
นายอริยะ เมฆะกุล

สถาปนิก
นายศิริศักดิ์ ชันดี ภ.สถ.5920
วิศวกรโครงสร้าง
นายศิรา คงศรี สย.5244
วิศวกรไฟฟ้า
นายจรูญ มาสุรใจ ภพ.2457
วิศวกรสุขาภิบาล
นายศีระสิทธิ์ ทิมสลิตย์ สย.8489
วิศวกรเครื่องกล
นายช่างเขียนแบบ
นายบุญชัย วงษ์เจริญ

แบบ บ้านพักอาศัย 1 ชั้น
แบบที่ 023
ชื่อบ้าน ชายผ้าสีดา
เจ้าของ
สถานที่

แบบแสดง
แปลนคานพื้น ชั้นล่าง

วันที่ :	เลขที่	รวม
30 พฤษภาคม 2557	S-03	7

แผ่นที่	รวมแผ่น
18	27

FILE :

รายการแก้ไขแบบ

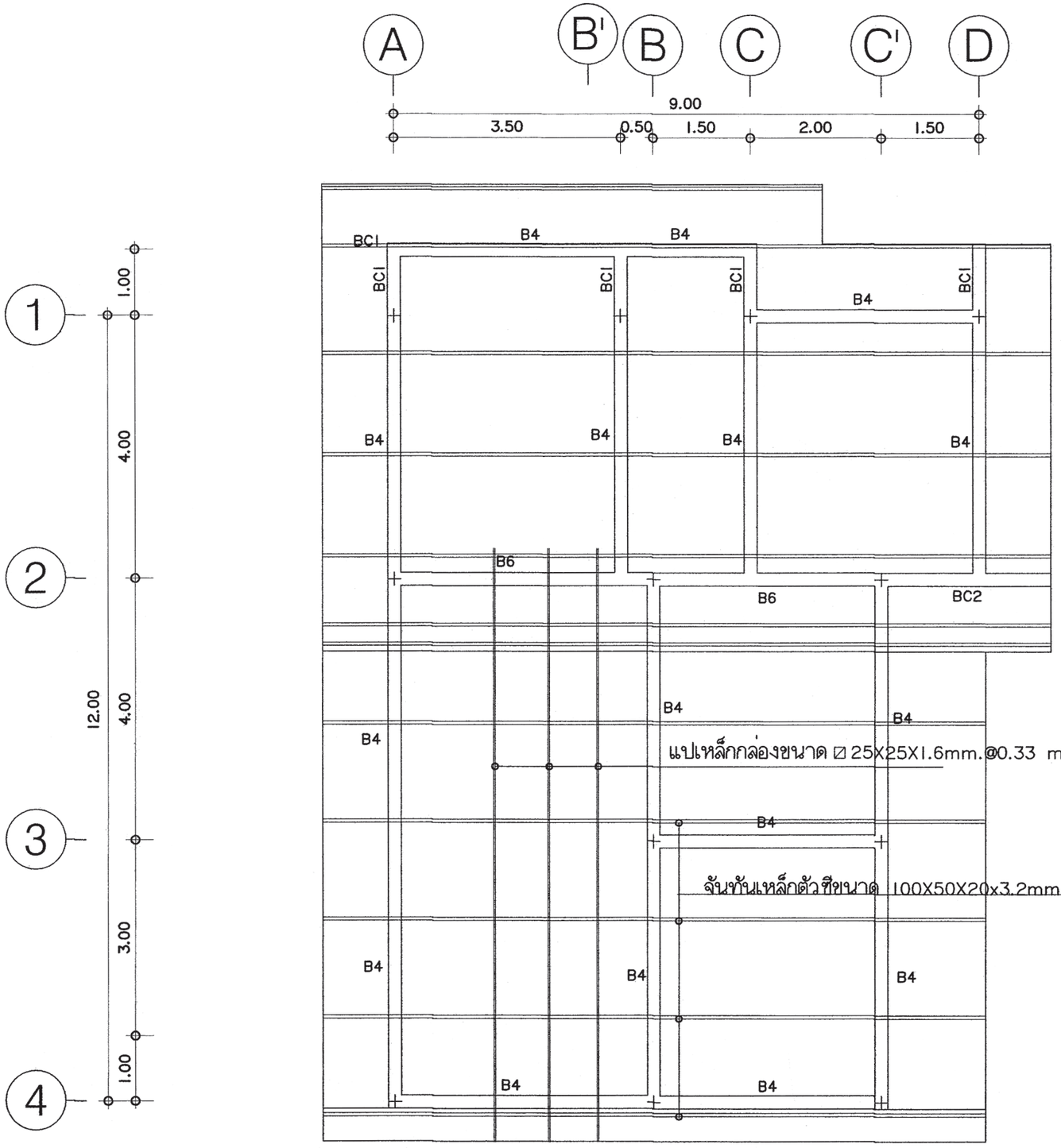

แปลนคาน,โครงสร้างหลังคา

มาตราส่วน 1:100

สำนักการ โยธา
กรุงเทพมหานคร

โครงการ

แบบบ้านยิ้มเพื่อประชาชน ระยะที่ 3

ตามนโยบาย

ม.ร.ว. สุขุมพันธุ์ บริพัตร
ผู้ว่าราชการกรุงเทพมหานคร

นายจุมพล สำเภาพล
รองผู้ว่าราชการกรุงเทพมหานคร

นางนินนาท ชลิตานนท์
ปลัดกรุงเทพมหานคร

ผู้อำนวยการสำนักการโยธา	
รองผู้อำนวยการสำนักการโยธา	
นายทวีศักดิ์ เลิศประพันธ์	
ผู้อำนวยการสำนักงานออกแบบ	
นายรัชพินทร์ บรรหด	
หัวหน้ากลุ่มงานสถาปัตยกรรม	
นายสินธุชัย บุญปักษ์	
หัวหน้ากลุ่มงานวิศวกรรมอาคาร	
นายธวัชชะ เมฆะกุล	

สถาปนิก	
นายศิริศักดิ์ ชันตี ภ.สถ.5920	
วิศวกรโครงสร้าง	
นายศิรชา คงศรี สย.5244	
วิศวกรไฟฟ้า	
นายจรูญ มาสุรใจ ภฟก.2457	
วิศวกรสุขาภิบาล	
นายจีระศิทธิ์ ทิมสดิดย์ สย.8489	
วิศวกรเครื่องกล	
นายช่างเขียนแบบ	
นายบุญชัย ว่องเจริญ	

แบบ บ้านพักอาศัย 1 ชั้น
แบบที่ 023
ชื่อบ้าน ชายผ้าสีดา

เจ้าของ

สถานที่

แบบแสดง
แปลนคาน, โครงสร้างหลังคา

วันที่ :	เลขที่	รวม
30 พฤษภาคม 2557	S-04	7

แผ่นที่	รวมแผ่น
19	27

FILE :

รายการแก้ไขแบบ

หมายเหตุ

กรณีใช้ฐานราก เสาเข็มเจาะแทนฐานรากเสาเข็มตอก

ให้ใช้เทียบดังนี้ F1=F1A , F2=F2A , F3=F3A

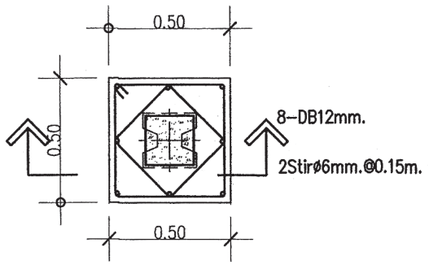

แบบขยาย F1

มาตราส่วน 1 : 25

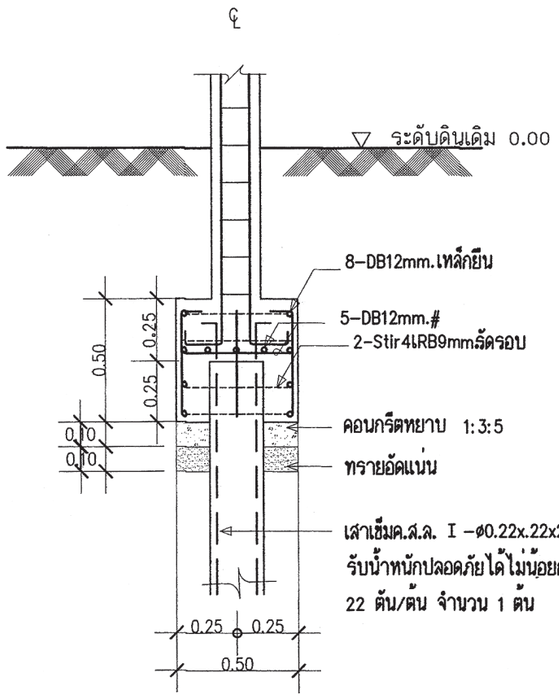

รูปตัด F1

มาตราส่วน 1 : 25

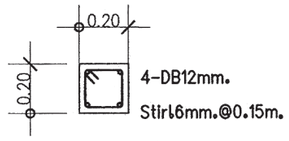

ตอม่อ–ชั้น1–หลังคา

แบบขยายเสา C1

มาตราส่วน 1 : 25

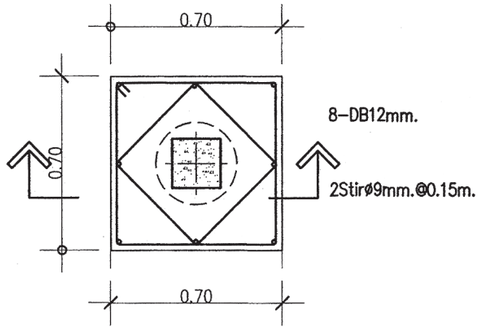

แบบขยาย F1A

มาตราส่วน 1 : 25

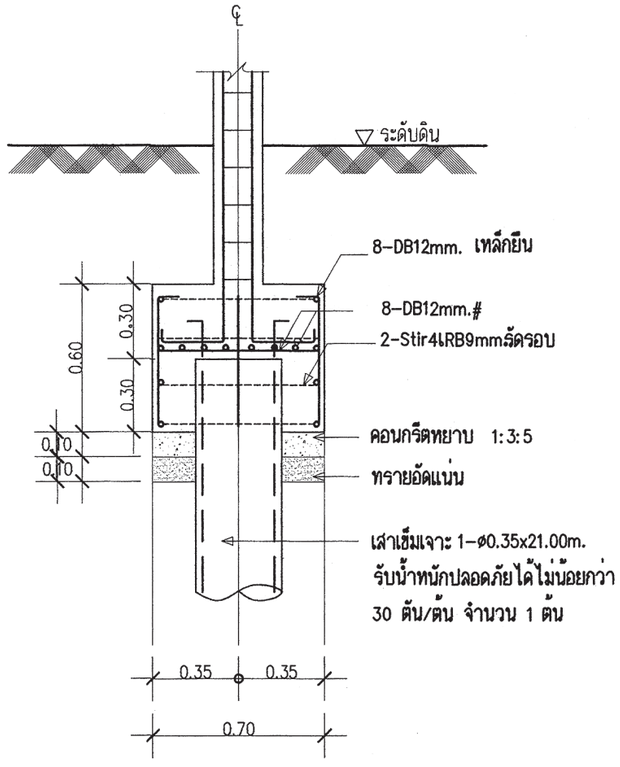

รูปตัด F1A

มาตราส่วน 1 : 25

สำนักการโยธา
กรุงเทพมหานคร

โครงการ

แบบบ้านยิ้มเพื่อประชาชน ระยะที่ 3

ตามนโยบาย

ม.ร.ว. สุขุมพันธุ์ บริพัตร
ผู้ว่าราชการกรุงเทพมหานคร

นายจุมพล สำเภาพล
รองผู้ว่าราชการกรุงเทพมหานคร

นางนินนาท ชลิตานนท์
ปลัดกรุงเทพมหานคร

ผู้อำนวยการสำนักการโยธา	
รองผู้อำนวยการสำนักการโยธา	
นายทวีศักดิ์ เลิศประพันธ์	
ผู้อำนวยการสำนักงานออกแบบ	
นายรัชรินทร์ บรรพต	
หัวหน้ากลุ่มงานสถาปัตยกรรม	
นายสินธุชัย บุญปักษ์	
หัวหน้ากลุ่มงานวิศวกรรมอาคาร	
นายอริยะ เมฆะกุล	
สถาปนิก	
นายศิริศักดิ์ ชันตี ภ.สถ.5920	
วิศวกรโครงสร้าง	
นายศิรา คงศรี สย.5244	
วิศวกรไฟฟ้า	
นายจรูญ มาสุรใจ ภฟก.2457	
วิศวกรสุขาภิบาล	
นายจีระสิทธิ์ ทิมสมิตย์ สย.8489	
วิศวกรเครื่องกล	
นายช่างเขียนแบบ	
นายบุญชัย ว่องเจริญ	

แบบ บ้านพักอาศัย 1 ชั้น

แบบที่ 023

ชื่อบ้าน ชายผ้าสีดา

เจ้าของ

สถานที่

แบบแสดง

แบบขยายโครงสร้าง 1

วันที่ :	เลขที่	รวม
30 พฤษภาคม 2557	S–05	7

แผ่นที่	รวมแผ่น
20	27

FILE :

รายการแก้ไขแบบ

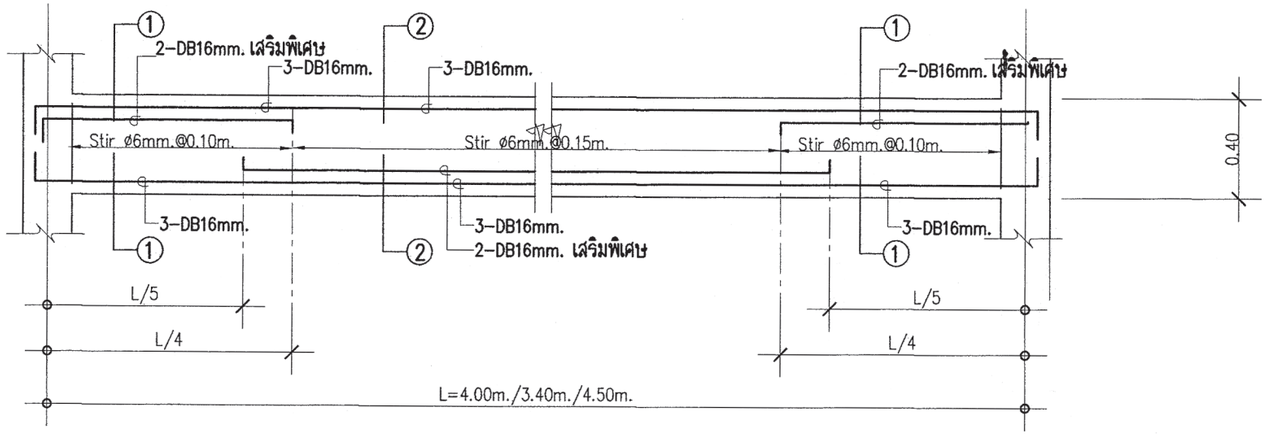

LONG SECTION B7

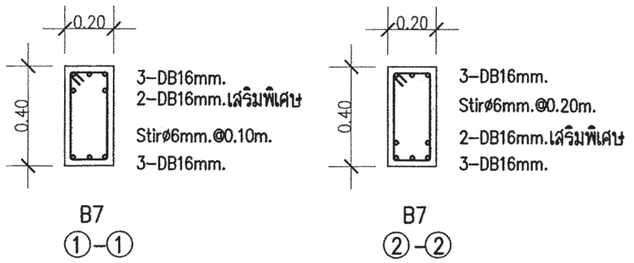

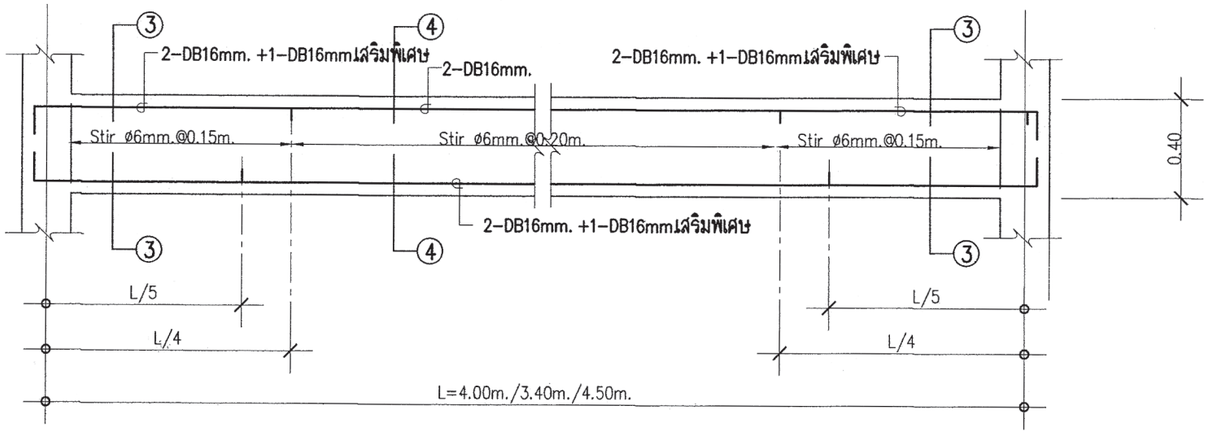

LONG SECTION B3

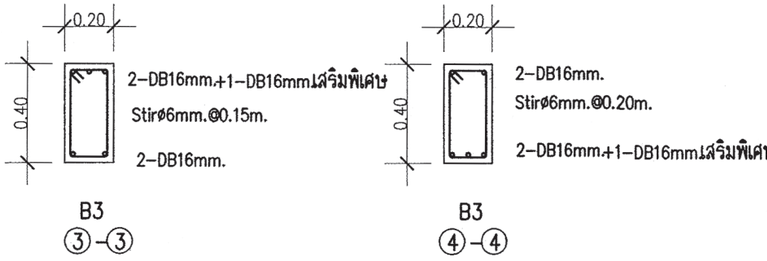

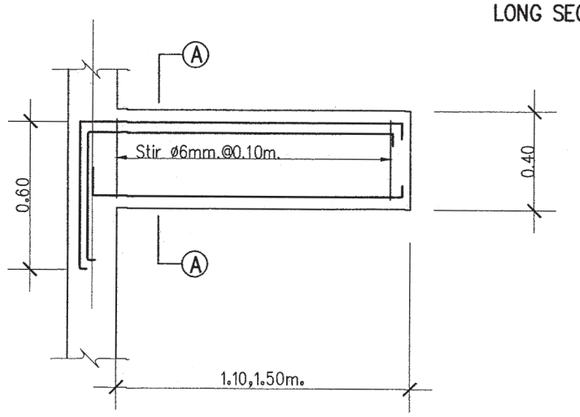

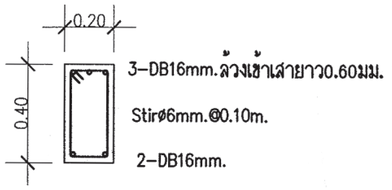

BC1 (A – A)

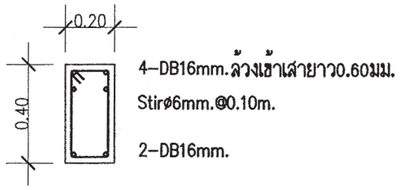

BC2 (A – A)

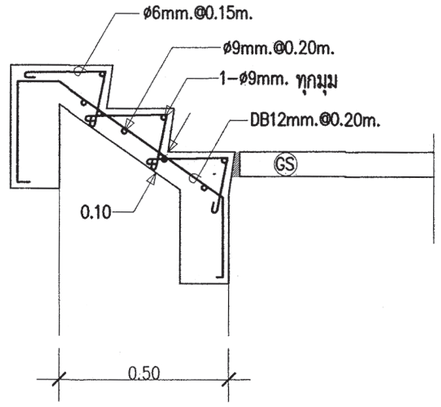

DETAIL ST
มาตราส่วน 1 : 25

สำนักการ โยธา
กรุงเทพมหานคร

โครงการ
แบบบ้านยิ้มเพื่อประชาชน ระยะที่ 3

ตามนโยบาย
ม.ร.ว. สุขุมพันธุ์ บริพัตร
ผู้ว่าราชการกรุงเทพมหานคร
นายจุมพล สำเภาพล
รองผู้ว่าราชการกรุงเทพมหานคร
นางนินนาท ชลิตานนท์
ปลัดกรุงเทพมหานคร

ผู้อำนวยการสำนักการโยธา	
รองผู้อำนวยการสำนักการโยธา	
นายทวีศักดิ์ เลิศประพันธ์	
ผู้อำนวยการสำนักงานออกแบบ	
นายรัชรินทร์ บรรพต	
หัวหน้ากลุ่มงานสถาปัตยกรรม	
นายสินธุชัย บุญปักษ์	
หัวหน้ากลุ่มงานวิศวกรรมอาคาร	
นายอิทธะ เมฆะกุล	
สถาปนิก	
นายศิริศักดิ์ ชันตี ภ.สถ.5920	
วิศวกรโครงสร้าง	
นายศิรา คงศรี สย.5244	
วิศวกรไฟฟ้า	
นายจรูญ มาสุรใจ ภฟก.2457	
วิศวกรสุขาภิบาล	
นายจิระสิทธิ์ ทิมสถิตย์ สย.8489	
วิศวกรเครื่องกล	
นายช่างเขียนแบบ	
นายบุญชัย วงษ์เจริญ	

แบบ บ้านพักอาศัย 1 ชั้น
แบบที่ 023
ชื่อบ้าน ชายผ้าสีดา

เจ้าของ

สถานที่

แบบแสดง
แบบขยายโครงสร้าง 2

วันที่ :	เลขที่	รวม
30 พฤษภาคม 2557	S–06	7

แผ่นที่	รวมแผ่น
21	27

FILE :

รายการแก้ไขแบบ

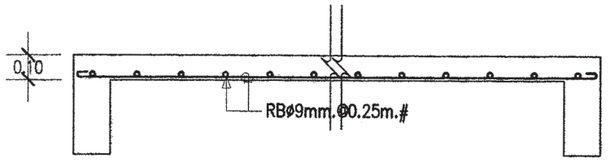

DETAIL S1

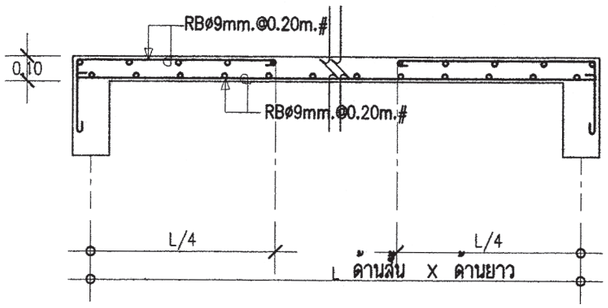

DETAIL S3

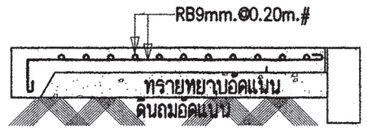

DETAIL GS

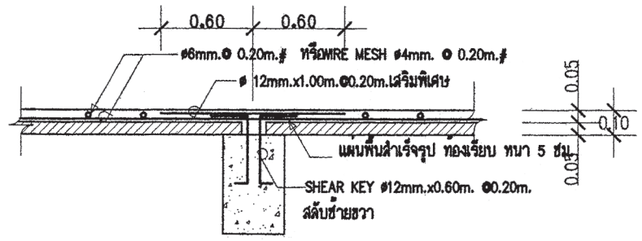

ขยายพื้น SP1 ช่วงต่อเนื่อง

หมายเหตุ :

พื้นสำเร็จรูป PLANKS รับน้ำหนักปลอดภัยได้ไม่น้อยกว่า 200 kg/m^2

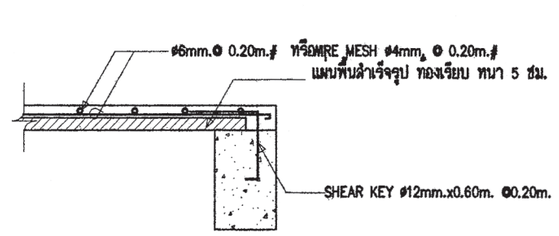

ขยายพื้น SP1 ช่วงริม

หมายเหตุ :

พื้นสำเร็จรูป PLANKS รับน้ำหนักปลอดภัยได้ไม่น้อยกว่า 200 kg/m^2

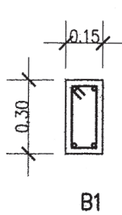

B1

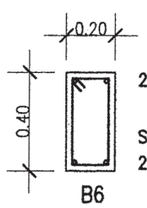

B6

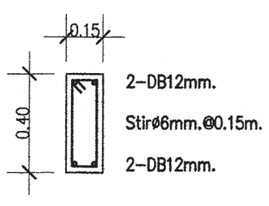

B4

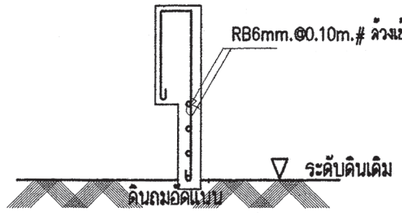

ครีบ ค.ส.ดDETAIL ครีบ ค.ส.ล.

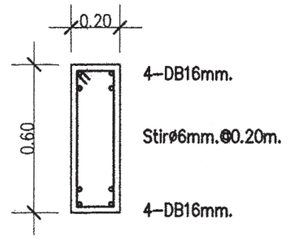

B5

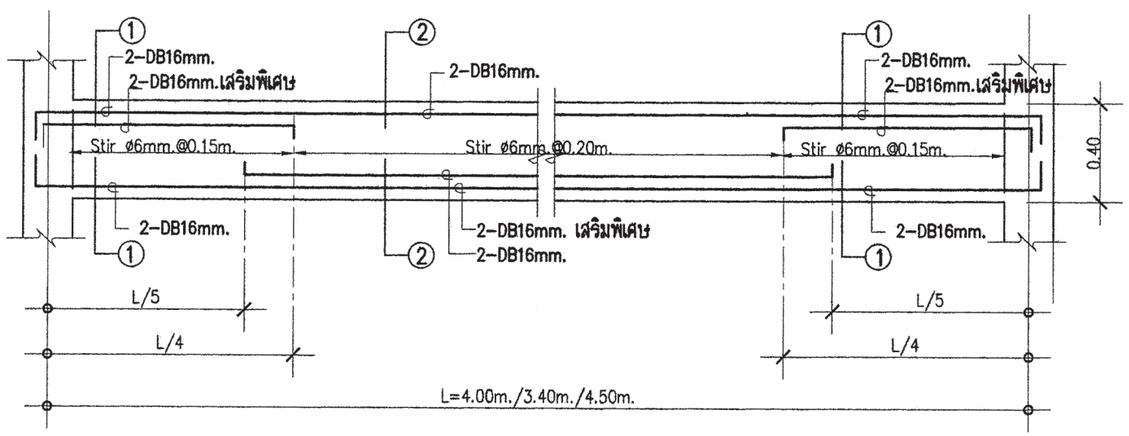

LONG SECTION B2

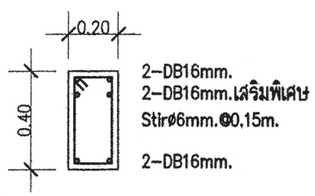

B2
①-①

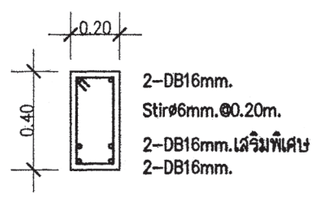

B2
②-②

สำนักการ โยธา
กรุงเทพมหานคร

โครงการ

แบบบ้านยิ้มเพื่อประชาชน ระยะที่ 3

ตามนโยบาย

ม.ร.ว. สุขุมพันธุ์ บริพัตร
ผู้ว่าราชการกรุงเทพมหานคร

นายจุมพล สำเภาพล
รองผู้ว่าราชการกรุงเทพมหานคร

นางนินนาท ชลิตานนท์
ปลัดกรุงเทพมหานคร

ผู้อำนวยการสำนักการโยธา	
รองผู้อำนวยการสำนักการโยธา	
นายทรียักดิ์ เลิศประพันธ์	
ผู้อำนวยการสำนักงานออกแบบ	
นายรัชรินทร์ บรรพต	
หัวหน้ากลุ่มงานสถาปัตยกรรม	
นายสินสุวัช บุญปักษ์	
หัวหน้ากลุ่มงานวิศวกรรมอาคาร	
นายธวัชชะ เมฆะกุล	
สถาปนิก	
นายทรียักดิ์ ธันดี ภ.สถ.5920	
วิศวกรโครงสร้าง	
นายศิรา คงศรี สย.5244	
วิศวกรไฟฟ้า	
นายชาญ มาสุรใจ ภพก.2457	
วิศวกรสุขาภิบาล	
นายสิงขะสิทธิ์ ทิมสมิตย์ สย.8489	
วิศวกรเครื่องกล	
นายช่างเขียนแบบ	
นายบุญชัย วงษ์เจริญ	

แบบ บ้านพักอาศัย 1 ชั้น
แบบที่ 023
ชื่อบ้าน ชายผ้าสีดา

เจ้าของ

สถานที่

แบบแสดง
แบบขยายโครงสร้าง 3

วันที่ :	แผ่นที่	รวม
30 พฤษภาคม 2567	S-07	7

แผ่นที่	รวมแผ่น
22	27

FILE :

รายการแก้ไขแบบ

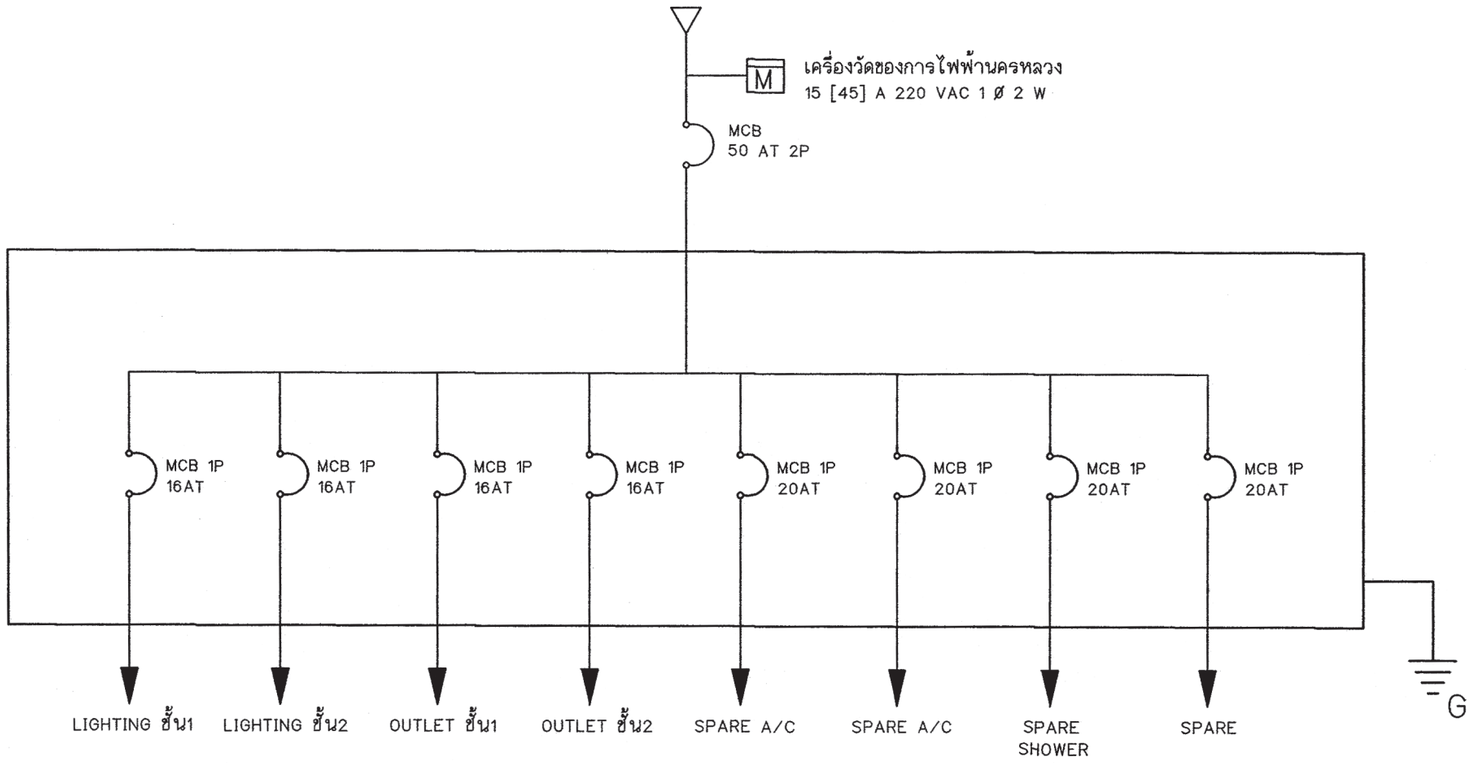

สัญลักษณ์ระบบไฟฟ้า

○	โคม DOWNLIGHT 1x11 W
◎	โคมกลมหลอด ฟลูออเรสเซนต์ 1x32 W พร้อมฝาครอบสีใส
▭	ดวงโคมหลอด ฟลูออเรสเซนต์ 1x18 W พร้อมฝาครอบสีใส
S	สวิตช์ไฟฟ้าแบบธรรมดา
S_3	สวิตช์ไฟฟ้าแบบ 3ทาง
⊖	เต้ารับไฟฟ้าแบบมีสายดิน
TV	เต้ารับทีวี
⏢	เต้ารับโทรศัพท์
Ⓙ	กล่องต่อสายไฟ
▰	แผงจ่ายไฟ
MCB	MINIATURE CIRCUIT BREAKER

รายการระบบงานไฟฟ้า

- แผงจ่ายไฟเป็นกล่องเหล็ก
- สายไฟตามมาตรฐานอุตสาหกรรม
- เต้ารับไฟฟ้าแบบมีสายดิน
- สวิตช์ไฟฟ้าแบบธรรมดา และ สามทาง
- สายเมนวงจรย่อยขนาด 4 มม.^{2}
- สายไฟเข้าเต้ารับขนาด 2.5 มม.^{2}
- สายไฟเข้าดวงโคมขนาด 1 มม.^{2}
- การเดินสายร้อยในท่อร้อยสายฝังในผนังส่วนการเดินสายในฝ้าเพดานให้เดินร้อยท่อร้อยยึดติดกับเสาหรือคาน
- สายไฟเข้าเครื่องทำน้ำอุ่น 3500 W ขนาด 4 มม.^{2}
- สาย COAXIAL เข้าเต้ารับทีวีใช้ RG6
- สายโทรศัพท์เข้าเต้ารับโทรศัพท์ ขนาด 0.65 มม.
- การต่อลงดินต้องเป็นไปตามกฎของการไฟฟ้านครหลวง
- ทิ้งสายข้างหนึ่งไว้ในกล่องต่อสายในห้องนอน หรือ ห้องน้ำ อีกข้างหนึ่งต่อเข้ากับ CIRCUIT BREAKER ในแผงจ่ายไฟ

สำนักการ โยธา
กรุงเทพมหานคร

โครงการ
แบบบ้านยิ้มเพื่อประชาชน ระยะที่ 3

ตามนโยบาย
ม.ร.ว. สุขุมพันธุ์ บริพัตร
ผู้ว่าราชการกรุงเทพมหานคร
นายจุมพล สำเภาพล
รองผู้ว่าราชการกรุงเทพมหานคร
นางนินนาท ชลิตานนท์
ปลัดกรุงเทพมหานคร

ผู้อำนวยการสำนักการโยธา	
รองผู้อำนวยการสำนักการโยธา	
นายทวีศักดิ์ เสิศประพันธ์	
ผู้อำนวยการสำนักงานออกแบบ	
นายรัชรินทร์ บรรพต	
หัวหน้ากลุ่มงานสถาปัตยกรรม	
นายสินธุชัย บุญปักษ์	
หัวหน้ากลุ่มงานวิศวกรรมอาคาร	
นายอริยะ เมฆะกุล	
สถาปนิก	
นายศิริศักดิ์ ชันตี ภ.สถ.5920	
วิศวกรโครงสร้าง	
นายศิรชา คงศรี สย.5244	
วิศวกรไฟฟ้า	
นายจรูญ มาสุรใจ ภพก.2457	
วิศวกรสุขาภิบาล	
นายศีระสิทธิ์ ทิมสถิตย์ สย.8489	
วิศวกรเครื่องกล	
นายช่างเขียนแบบ	
นางสาวรัชดาภา ยักษ์พันธ์	

แบบ บ้านพักอาศัย 1 ชั้น
แบบที่ 023
ชื่อบ้าน ชายผ้าสีดา

เจ้าของ

สถานที่

แบบแสดง
สัญลักษณ์ระบบไฟฟ้า
รายการระบบไฟฟ้า

วันที่ :	เลขที่	รวม
30 พฤษภาคม 2557	E-01	2

แผ่นที่	รวมแผ่น
23	27

FILE :

รายการแก้ไขแบบ

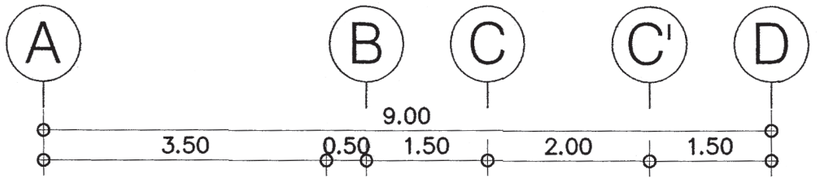

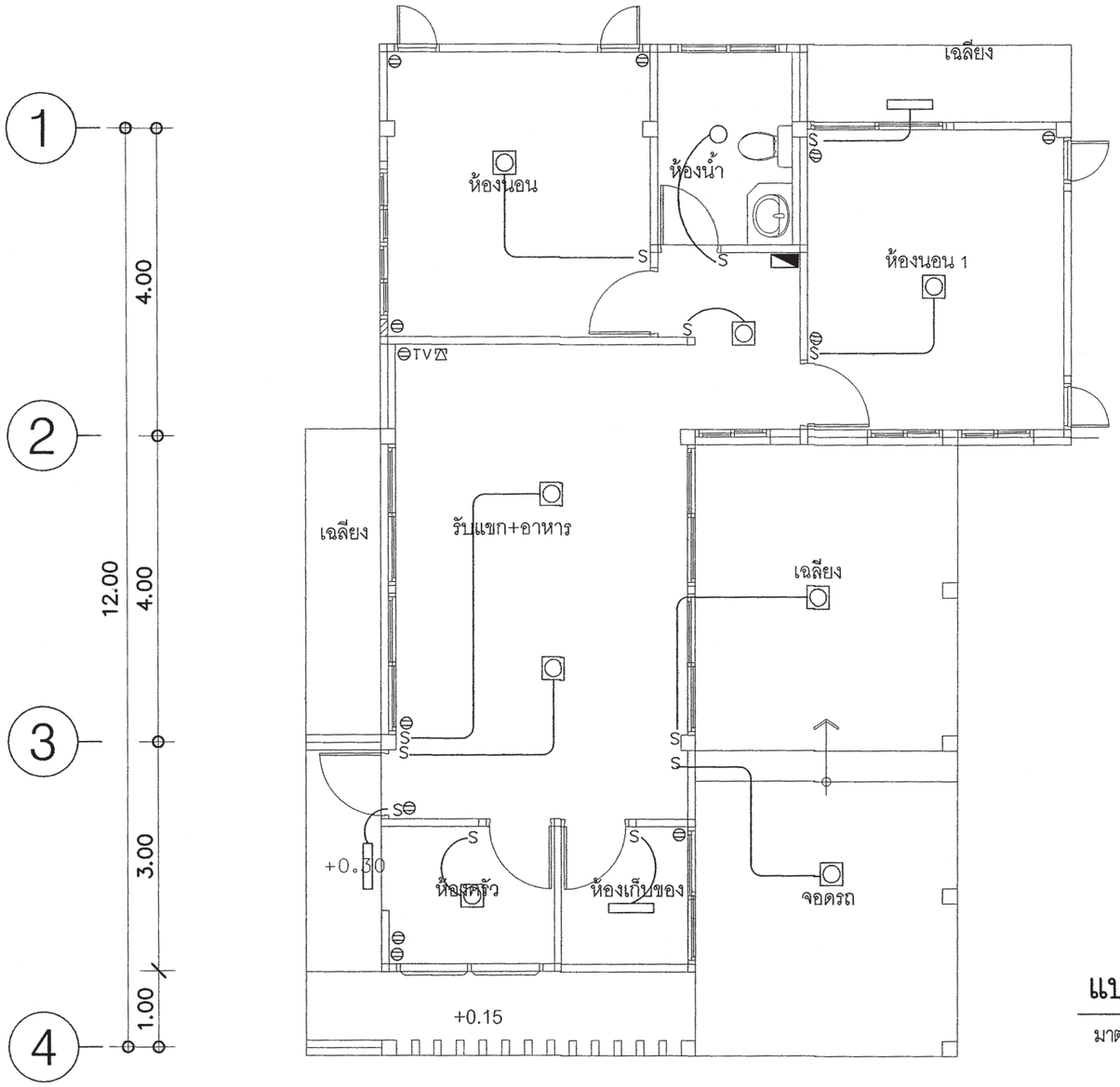

แปลนระบบไฟฟ้า

มาตราส่วน 1:75

สำนักการ โยธา
กรุงเทพมหานคร

โครงการ

แบบบ้านยิ้มเพื่อประชาชน ระยะที่ 3

ตามนโยบาย

ม.ร.ว. สุขุมพันธุ์ บริพัตร
ผู้ว่าราชการกรุงเทพมหานคร

นายจุมพล สำเภาพล
รองผู้ว่าราชการกรุงเทพมหานคร

นางนินนาท ชลิตานนท์
ปลัดกรุงเทพมหานคร

ผู้อำนวยการสำนักการโยธา
รองผู้อำนวยการสำนักการโยธา
นายทวิศักดิ์ เลิศประพันธ์
ผู้อำนวยการสำนักงานออกแบบ
นายรัชรินทร์ บรรพต
หัวหน้ากลุ่มงานสถาปัตยกรรม
นายสินธุชัย บุญปักษ์
หัวหน้ากลุ่มงานวิศวกรรมอาคาร
นายอริยะ เมฆะกุล

สถาปนิก
นายศิริศักดิ์ ชันดี ภ.สถ.5920
วิศวกรโครงสร้าง
นายตีรา คงศรี สย.5244
วิศวกรไฟฟ้า
นายจรูญ มาสุธโก ภฟก.2457
วิศวกรสุขาภิบาล
นายจิระสิทธิ์ ทิมสถิตย์ สย.8489
วิศวกรเครื่องกล
นายช่างเขียนแบบ
นางสาวชัชฎา ยักพันธ์

แบบ บ้านพักอาศัย 1 ชั้น
แบบที่ 023
ชื่อบ้าน ชายผ้าสีดา

เจ้าของ

สถานที่

แบบแสดง
แปลนระบบไฟฟ้า

วันที่ :	แบบที่	รวม
30 พฤษภาคม 2557	E-02	2

แผ่นที่	รวมแผ่น
24	27

FILE :

รายการแก้ไขแบบ

ตารางที่ 1 แสดงการเลือกใช้ขนาดเครื่องสูบน้ำแบบอัตโนมัติสำหรับโครงการบ้านยิ้ม

ขนาดเครื่องสูบน้ำ (วัตต์)	จำนวนห้องน้ำของบ้าน	จำนวนชั้นของบ้าน
100	1 - 3	1 - 2
150	4	1 - 2
200	5	2 - 3
250	6	2 - 3
300	7	2 - 3

ตารางที่ 2 แสดงการเลือกใช้ขนาดถังเก็บน้ำแบบตั้งพื้นสำหรับโครงการบ้านยิ้ม

ชื่อ	จำนวนห้องนอนของบ้าน	ความจุ (ลบ.ม.)
ถังเก็บน้ำ 1 (WT1)	1 - 2	1
ถังเก็บน้ำ 2 (WT2)	3 - 4	2
ถังเก็บน้ำ 3 (WT3)	5 - 6	3

ถังเก็บน้ำที่ใช้ ทำจากวัสดุไฟเบอร์กลาสเสริมแรงผลิตตามมาตรฐาน มอก. 435 - 2548

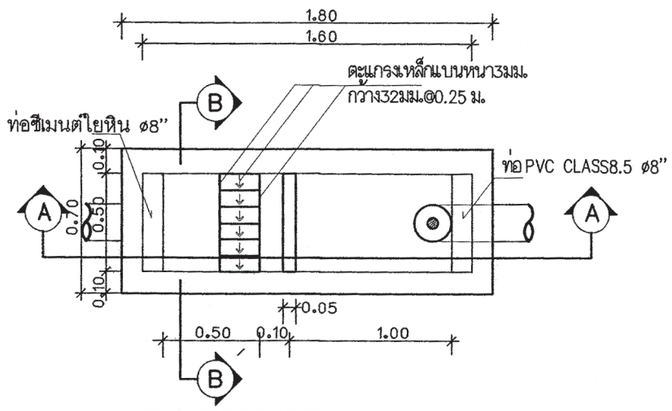

แปลนบ่อดักขยะและดักไขมัน

มาตราส่วน AS SHOWN

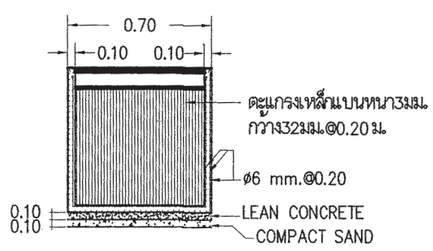

รูปตัด B-B

มาตราส่วน AS SHOWN

หมายถึง : บ่อตรวจคุณภาพน้ำ (ก่อนระบายลงสู่ท่อสาธารณะ)

: บ่อดักขยะและบ่อตรวจคุณภาพน้ำ (ก่อนระบายลงสู่ท่อสาธารณะ)

สัญลักษณ์ บ่อพัก : (ก่อนระบายลงสู่ท่อสาธารณะ)

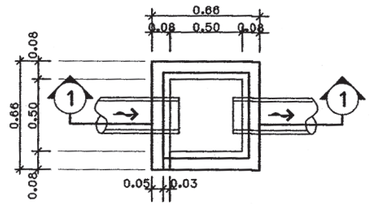

บ่อพักน้ำทิ้ง

มาตราส่วน AS SHOWN

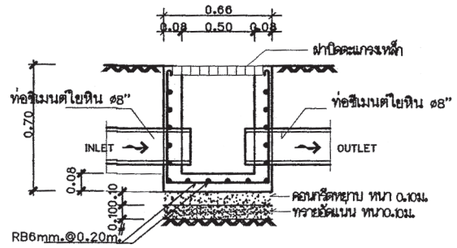

รูปตัด ①-①

มาตราส่วน AS SHOWN

ตารางที่ 3 แสดงการเลือกใช้ขนาดถังบำบัดน้ำเสียแบบฝังใต้ดินสำหรับโครงการบ้านยิ้ม

ชื่อ	จำนวนห้องนอนของบ้าน	ปริมาณการบำบัด(ลบ.ม./วัน)
ถังบำบัดน้ำเสีย 1 (WWTP 1)	1 - 2	1
ถังบำบัดน้ำเสีย 2 (WWTP 2)	3 - 4	2
ถังบำบัดน้ำเสีย 3 (WWTP 3)	5 - 6	3

ถังบำบัดน้ำเสียเป็นระบบเกรอะ - กรองไร้อากาศ ตัวถังทำจากวัสดุไฟเบอร์กลาสเสริมแรง สามารถรองรับปริมาณน้ำเสียได้ไม่น้อยกว่าตามที่กำหนดในตารางที่ 3 ที่ค่า BOD เข้าระบบไม่น้อยกว่า 250มิลลิกรัมต่อลิตร และค่า BOD ของน้ำที่ผ่านการบำบัดแล้วไม่เกิน 50มิลลิกรัมต่อลิตร

ตารางที่ 4 แสดงการเลือกใช้วัสดุท่อสำหรับโครงการบ้านยิ้ม

การใช้งาน	วัสดุ
ท่อประปา (CW)	ท่อ PVC Class 13.5 ผลิตตามมาตรฐาน มอก. 17 - 2532 ต่อด้วยน้ำยาประสานผลิตภัณฑ์เดียวกับผู้ผลิตท่อ
ท่อระบายน้ำโสโครก น้ำทิ้ง น้ำฝนและท่ออากาศ (S,W,RL,V)	ท่อ PVC Class 13.5 ผลิตตามมาตรฐาน มอก. 17 - 2532 ต่อด้วยน้ำยาประสานผลิตภัณฑ์เดียวกับผู้ผลิตท่อ

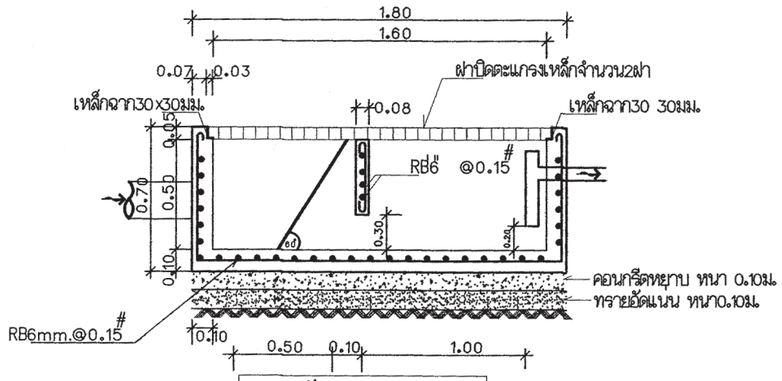

รูปตัด A-A

มาตราส่วน AS SHOWN

สำนักการ โยธา
กรุงเทพมหานคร

โครงการ
แบบบ้านยิ้มเพื่อประชาชน ระยะที่ 3

ตามนโยบาย
ม.ร.ว. สุขุมพันธุ์ บริพัตร
ผู้ว่าราชการกรุงเทพมหานคร
นายจุมพล สำเภาพล
รองผู้ว่าราชการกรุงเทพมหานคร
นางนินนาท ชลิตานนท์
ปลัดกรุงเทพมหานคร

ผู้อำนวยการสำนักการโยธา	
รองผู้อำนวยการสำนักการโยธา	
นายทวีศักดิ์ เลิศประพันธ์	
ผู้อำนวยการสำนักงานออกแบบ	
นายรัชรินทร์ บรรพต	
หัวหน้ากลุ่มงานสถาปัตยกรรม	
นายสินธุชัย บุญปักษ์	
หัวหน้ากลุ่มงานวิศวกรรมอาคาร	
นายธริยะ เมฆะกุล	
สถาปนิก	
นายศิริศักดิ์ ชันตี ภ.สถ.5920	
วิศวกรโครงสร้าง	
นายศิรา คงศรี สย.5244	
วิศวกรไฟฟ้า	
นายจรูญ มาสุรใจ ภพก.2457	
วิศวกรสุขาภิบาล	
นายจีระสิทธิ์ ทิมสถิตย์ สย.8489	
วิศวกรเครื่องกล	
นายช่างเขียนแบบ	
นางปุณยนุช ประกอบกิจ	

แบบ บ้านพักอาศัย 1 ชั้น
แบบที่ 023
ชื่อบ้าน ชายผ้าสีดา

เจ้าของ

สถานที่

แบบแสดง
รายการประกอบแบบสุขาภิบาล

วันที่ :	เลขที่	รวม
30 พฤษภาคม 2557	SN-01	3

แผ่นที่	รวมแผ่น
25	27

FILE :

รายการแก้ไขแบบ

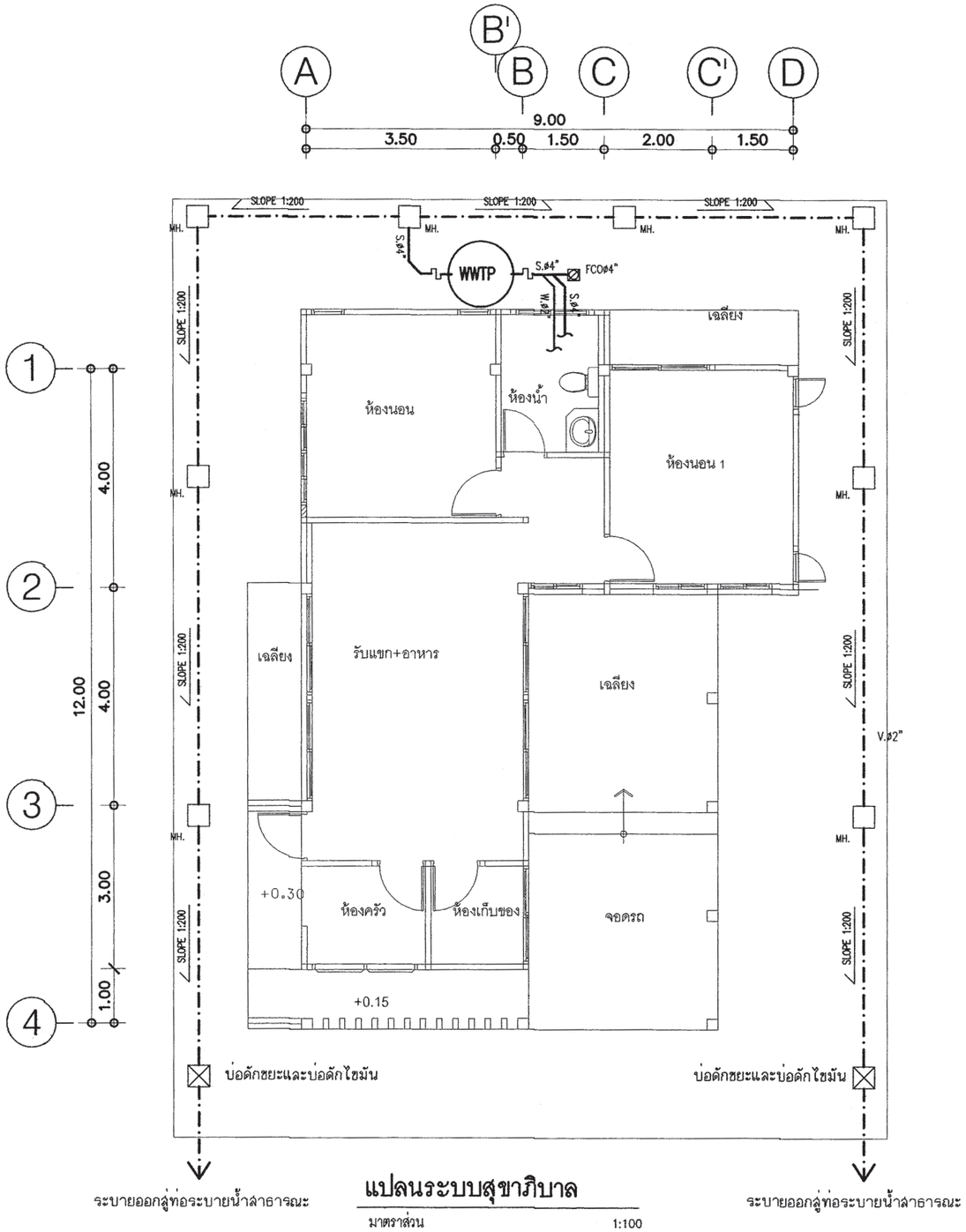

แปลนระบบสุขาภิบาล

มาตราส่วน 1:100

สัญลักษณ์	อักษรย่อ	รายละเอียด
W	W	ท่อน้ำเสีย[PVC มอก. CLASS 8.5]
S	S	ท่อน้ำทิ้งส้วม [PVC มอก. CLASS 8.5]
V	V	ท่อระบายอากาศ [PVC มอก. CLASS 8.5]
⋈	⋈	จุดปลายท่อน้ำดี [ก๊อกน้ำSTOP VALE]
CW	CW	ท่อน้ำดี[CW][PVC มอก. CLASS 13.5]
—	—	แนวท่อใยหิน เส้นผ่าศูนย์กลาง 0.20 ม.
—	—	แนวเขตที่ดิน
FD	FD	ท่อระบายน้ำที่พื้น[PVC มอก. CLASS 8.5]
RD	RD	ท่อระบายน้ำฝน[PVC มอก. CLASS 8.5]
FCO	FCO	FLOOR CLEANOUT
M	M	มาตรวัดน้ำ
P	P	ปั๊มน้ำ
MH.	—	บ่อพักน้ำทิ้งสำเร็จรูป ขนาด 0.40X0.40 ม.
◯	—	ถังบำบัดน้ำเสีย (WWTP)

หมายเหตุ

ผังบริเวณนี้เป็นเพียงตัวอย่างเพื่อประมาณราคา ค่าก่อสร้างส่วนประกอบอาคารเท่านั้น
ส่วนรายละเอียดของสถานที่จริง ให้กำหนดรายละเอียดขณะก่อสร้าง
ส่วนที่มิได้ปรากฏในแบบให้ปฏิบัติตาม พรบ.ควบคุมอาคารและ ข้อบัญญัติกรุงเทพมหานคร

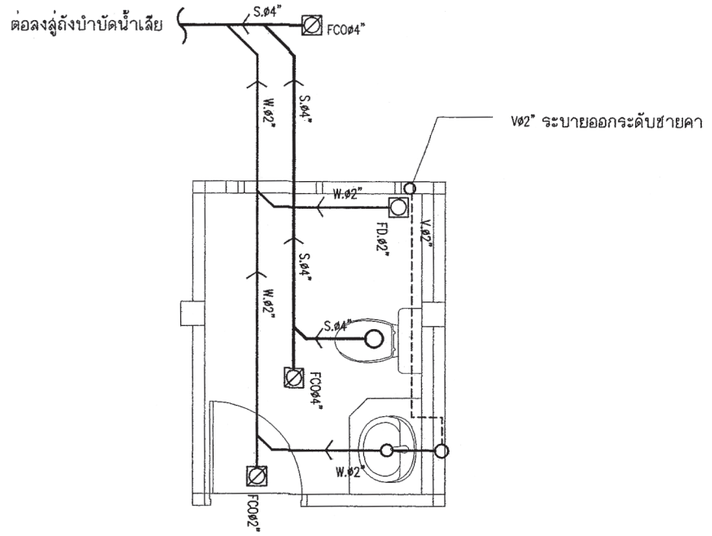

แบบขยายระบบสุขาภิบาลห้องน้ำ

มาตราส่วน 1 : 50

สำนักการ โยธา
กรุงเทพมหานคร

โครงการ
แบบบ้านยิ้มเพื่อประชาชน ระยะที่ 3

ตามนโยบาย
ม.ร.ว. สุขุมพันธุ์ บริพัตร
ผู้ว่าราชการกรุงเทพมหานคร
นายจุมพล สำเภาพล
รองผู้ว่าราชการกรุงเทพมหานคร
นางนินนาท ชลิตานนท์
ปลัดกรุงเทพมหานคร

ผู้อำนวยการสำนักการโยธา	
รองผู้อำนวยการสำนักการโยธา	
นายทวิศักดิ์ เลิศประพันธ์	
ผู้อำนวยการสำนักงานออกแบบ	
นายรังสินทร์ บรรพต	
หัวหน้ากลุ่มงานสถาปัตยกรรม	
นายสินธุชัย บุญปักษ์	
หัวหน้ากลุ่มงานวิศวกรรมอาคาร	
นายอริยะ เมฆะกุล	
สถาปนิก	
นายทิวิศักดิ์ ชันตี ภ.สถ.5920	
วิศวกรโครงสร้าง	
นายศิรา คงศรี สย.5244	
วิศวกรไฟฟ้า	
นายจรูญ มาสุรใจ ภพ.2457	
วิศวกรสุขาภิบาล	
นายจิระสิทธิ์ ทิมสลิตย์ สย.8489	
วิศวกรเครื่องกล	
นายช่างเขียนแบบ	
นางปุณยนุช ประกอบกิจ	

แบบ	บ้านพักอาศัย 1 ชั้น
แบบที่	023
ชื่อบ้าน	ชายผ้าสีดา
เจ้าของ	
สถานที่	
แบบแสดง	แปลนระบบสุขาภิบาล

วันที่ :	เลขที่	รวม
30 พฤษภาคม 2557	SN-02	3

แผ่นที่	รวมแผ่น
26	27

FILE :

รายการแก้ไขแบบ

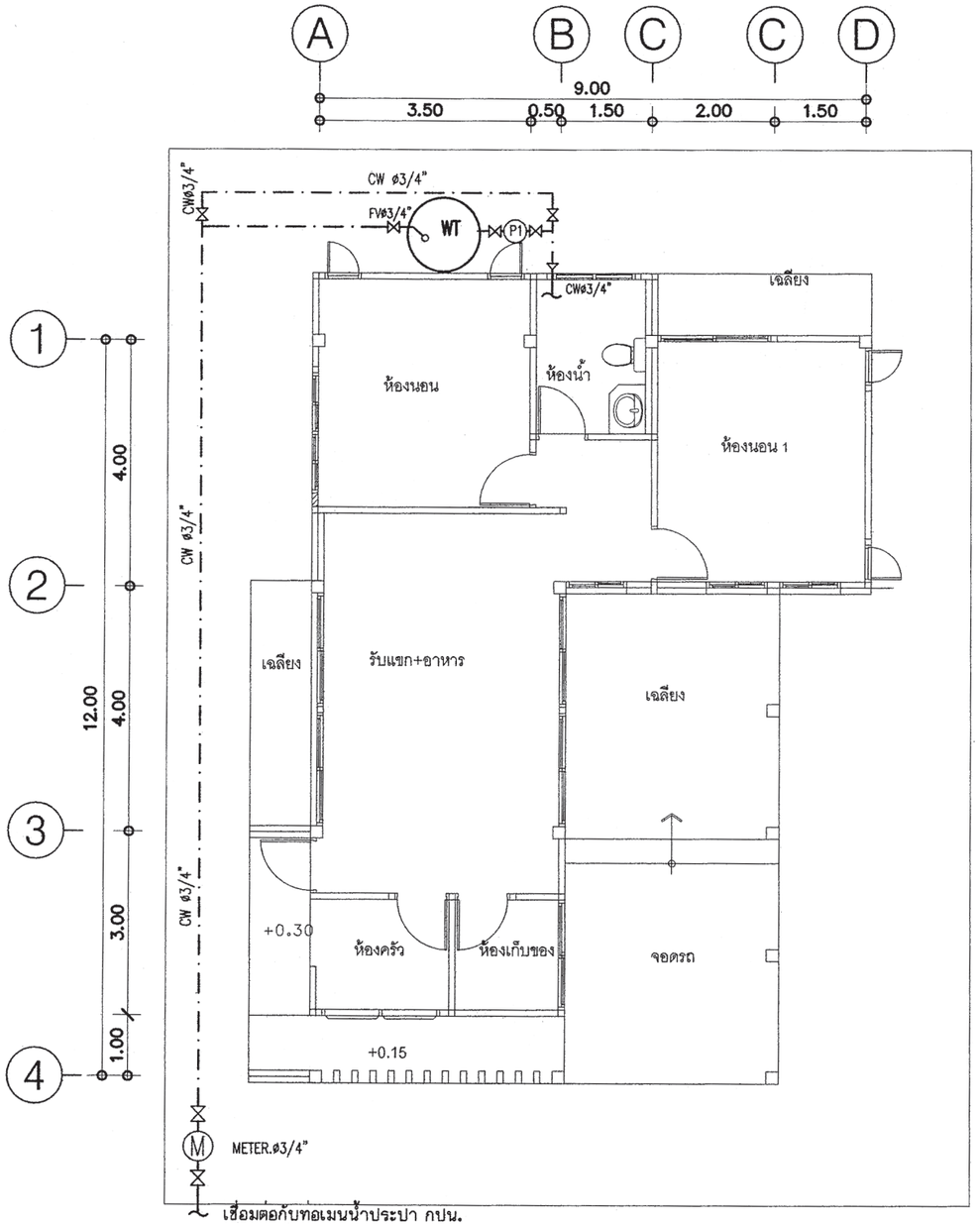

แปลนประปา

มาตราส่วน 1:100

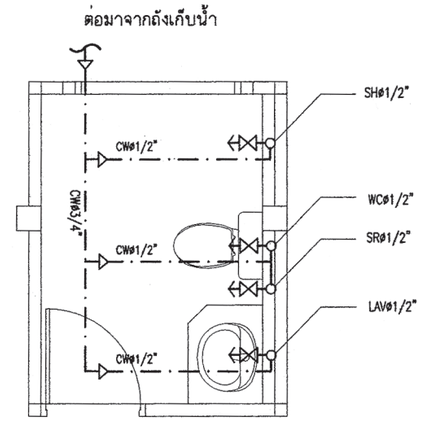

แบบขยายระบบประปาห้องน้ำ

มาตราส่วน 1:50

สำนักการ โยธา
กรุงเทพมหานคร

โครงการ

แบบบ้านยิ้มเพื่อประชาชน ระยะที่ 3

ตามนโยบาย

ม.ร.ว. สุขุมพันธุ์ บริพัตร
ผู้ว่าราชการกรุงเทพมหานคร

นายจุมพล สำเภาพล
รองผู้ว่าราชการกรุงเทพมหานคร

นางนินนาท ชลิตานนท์
ปลัดกรุงเทพมหานคร

ผู้อำนวยการสำนักการโยธา	
รองผู้อำนวยการสำนักการโยธา	
นายทวีศักดิ์ เลิศประพันธ์	
ผู้อำนวยการสำนักงานออกแบบ	
นายรัชรินทร์ บรรทด	
หัวหน้ากลุ่มงานสถาปัตยกรรม	
นายสินธุชัย บุญปักษ์	
หัวหน้ากลุ่มงานวิศวกรรมอาคาร	
นายอริยะ เมฆะกุล	
สถาปนิก	
นายศิริศักดิ์ ชันตี ภ.สถ.5920	
วิศวกรโครงสร้าง	
นายศิรชา คงศรี สย.5244	
วิศวกรไฟฟ้า	
นายจรูญ มาสุรใจ ภฟก.2457	
วิศวกรสุขาภิบาล	
นายศิระสิทธิ์ ทิมสถิตย์ สย.8489	
วิศวกรเครื่องกล	
นายช่างเขียนแบบ	
นางปุณยนุช ประกอบกิจ	

แบบ บ้านพักอาศัย 1 ชั้น
แบบที่ 023
ชื่อบ้าน ชายผ้าสีดา

เจ้าของ

สถานที่

แบบแสดง
แปลนระบบประปา

วันที่ :	เลขที่	รวม
30 พฤษภาคม 2557	SN-03	3

แผ่นที่	รวมแผ่น
27	27

FILE :

รายการแก้ไขแบบ

สัญญลักษณ์ประกอบแบบสถาปัตยกรรม

2	แนวศูนย์กลางเสาทางตั้ง
B	แนวศูนย์กลางเสาทางนอน
	ทิศเหนือ
	เส้นแสดงขอบเขตที่ดิน
	เส้นแสดงแนวศูนย์กลาง
	เส้นแสดงแนวที่ซ้อนหรือจะมีในอนาคตหรือ
	ของเดิมที่ต้องเคลื่อนย้ายออก
	เส้นแสดงระยะตัด
	ศูนย์กลางถึงศูนย์กลาง
	ศูนย์กลางถึงริม
	ริมถึงริม
+3.00	ระดับในแปลน
▽ +3.00	ระดับในรูปตัด
3	พื้น
2	ผนัง
1	ฝ้าเพดาน
4	ประตู
5	หน้าต่าง

สัญญลักษณ์ประกอบแบบสถาปัตยกรรม

	ดินถม
	ทรายหยาบอัดแน่น
	คอนกรีตเสริมเหล็ก
	ผนังก่ออิฐครึ่งแผ่น
	ผนังก่ออิฐเต็มแผ่น
	ผนังก่ออิฐเต็มหน้าเสา
	ผนังโครงคร่าไม้
	ผนัง GLASS BLOCK
1	หมายเลขแสดงรูปด้าน
	สัญญลักษณ์แสดงรูปด้าน
	แสดงในแบบแผ่นที่
2	หมายเลขแสดงรูปด้าน
	สัญญลักษณ์แสดงรูปด้านในแผ่นเดียวกัน
	หมายเลขแสดงรูปตัด
	สัญญลักษณ์แสดงแนวตัด
	แสดงในแบบแผ่นที่
T-1	หมายเลขแสดงรูปตัด
	สัญญลักษณ์แสดงแนวตัดในแผ่นเดียวกัน
	หมายเลขแสดงแบบขยาย
	สัญญลักษณ์แสดงแบบขยาย
	แสดงในแบบแผ่นที่
D-3	หมายเลขแสดงแบบขยาย
	สัญญลักษณ์แสดงแบบขยายในแผ่นเดียวกัน

สารบัญแบบสถาปัตยกรรม

แผ่นที่	รายการ	แผ่นที่	รายการ
	ปก		
A-01	สัญลักษณ์ประกอบแบบ		
A-02	รายการประกอบแบบ		
A-03	ผังบริเวณ , แผนที่ตั้งแปลง		
A-04	แปลนพื้นชั้นล่าง		
A-05	แปลนหลังคา		
A-06	รูปด้าน 1		
A-07	รูปด้าน 2		
A-08	รูปด้าน 3		
A-09	รูปด้าน 4		
A-10	รูปตัด A-A		
A-11	รูปตัด B-B		
A-12	แบบขยายประตู - หน้าต่าง		
A-13	แบบขยายห้องน้ำ 1,2		
A-14	แบบขยายแปลนบันได		

สารบัญแบบวิศวกรรมไฟฟ้าและสื่อสาร

แผ่นที่	รายการ
E-01	สัญลักษณ์ระบบไฟฟ้า,รายการระบบไฟฟ้า
E-02	แปลนระบบไฟฟ้าแสงสว่าง-เต้าเสียบไฟฟ้า- โทรศัพท์- โทรทัศน์

สารบัญแบบวิศวกรรมเครื่องกล

สารบัญแบบวิศวกรรมสุขาภิบาล

แผ่นที่	รายการ
SN-01	รายการประกอบแบบสุขาภิบาล
SN-02	แปลนระบบประปา
SN-03	แปลนระบบสุขาภิบาล

สารบัญแบบวิศวกรรมโครงสร้าง

แผ่นที่	รายการ
S-01	รายการประกอบแบบโครงสร้าง
S-02	แปลนตำแหน่งฐานราก แปลนคาน - พื้นชั้นล่าง
S-03	แปลนคานหลังคา แปลนโครงหลังคา
S-04	แบบขยายโครงสร้าง 1
S-05	แบบขยายโครงสร้าง 2

รายการพื้น

1	พื้น คสล. ผิวปูกระเบื้องเซรามิค ชนิดปูพื้น กำหนดสีและขนาดภายหลัง
2	พื้น คสล. ผิวปูปาร์เก้ไม้เนื้อแข็ง
3	พื้น คสล. ผิวปูกระเบื้องเซรามิคผิวกันลื่น ชนิดปูพื้น กำหนดสีและขนาดภายหลัง
4	พื้นซีเมนต์ ผิวขัดมัน ผสมน้ำยากันซึม
5	พื้น คสล. พร้อมทำระบบกันซึม
6	พื้น คสล. ผิวปูกระเบื้องแกรนิตโต้ กำหนดสีและขนาดภายหลัง

รายการฝ้าเพดาน

1	ฝ้าเพดาน FIBER CEMENT BOARD ทาสีโครงเคร่าเหล็ก 1"x1"กรุตาข่ายกันแมลง
2	ฝ้ายิบซั่มบอร์ดหนา 9มม. ฉาบเรียบทาสี โครงเคร่าโลหะ
3	ฝ้ายิบซั่มบอร์ดกันชื้นหนา 9มม.ฉาบเรียบทาสี โครงเคร่าโลหะ

รายการผนัง

1	ผนังก่ออิฐมวลเบาฉาบปูนเรียบ ทาสี
2	ผนังก่ออิฐมวลเบาผิวกรุกระเบื้องเซรามิคชนิดปูผนัง เลยระดับฝ้าเพดานอย่างน้อย 10 ซม.
3	ผนังก่ออิฐมวลเบา กรุทับด้วยไม้ฝาสังเคราะห์
4	ผนังก่ออิฐมวลเบา กรุทับด้วยหินสังเคราะห์
5	ผนังก่ออิฐมวลเบาฉาบปูนเรียบเขาะร่อง
6	ผนังก่ออิฐมวลเบาฉาบปูนเรียบ หนา 0.20 ม.
7	ผนังวีว้าบอร์ดโครงเคร่าเหล็กชุบสังกะสี

หมายเหตุ

1. ระยะในแปลนเป็นระบบเมตริก หน่วยวัดเป็นเมตร
2. ระยะในแบบถือตัวเลขเป็นเกณฑ์ ห้ามวัด ประมาณหรือคาดคะเน
3. การก่อสร้างต้องเป็นไปตามมาตราฐานงานก่อสร้างกรมโยธาธิการ

หมายเหตุ - สีอาคารใช้ตามมาตรฐาน TOA SUPERSHIELD DURACLEAN หรือเทียบเท่า

สำนักการ โยธา
กรุงเทพมหานคร

โครงการ
แบบบ้านยิ้มเพื่อประชาชน ระยะที่ 3

ตามนโยบาย
ม.ร.ว. สุขุมพันธุ์ บริพัตร
ผู้ว่าราชการกรุงเทพมหานคร
นายจุมพล สำเภาพล
รองผู้ว่าราชการกรุงเทพมหานคร
นางนินนาท ชลิตานนท์
ปลัดกรุงเทพมหานคร

ผู้อำนวยการสำนักการโยธา	
รองผู้อำนวยการสำนักการโยธา	
นายทวีศักดิ์ เลิศประพันธ์	
ผู้อำนวยการสำนักงานออกแบบ	
นายวัชรินทร์ บรรพต	
หัวหน้ากลุ่มงานสถาปัตยกรรม	
นายสินธุ์ชัย บุญบักษ์	
หัวหน้ากลุ่มงานวิศวกรรม	
นายอริยะ เมฆะกุล	
สถาปนิก	
นายญาณกร ประกอบกิจ ส.สถ. 2654	
วิศวกรโครงสร้าง	
นายดิชา คงศรี สย. 5244	
วิศวกรไฟฟ้า	
นายจรูญ มาสุขใจ ภฟก. 2457	
วิศวกรสุขาภิบาล	
นายมนัสวี อารยะศิริ ภส. 341	
วิศวกรเครื่องกล	
นายช่างเขียนแบบ	
นายศตวรรษ พุทธาวงศ์	

แบบ บ้านพักอาศัย 1 ชั้น
แบบที่ 024
ชื่อบ้าน ชำเมะเลียง
เจ้าของ
สถานที่

แบบแสดง
สัญลักษ์ประกอบแบบ

วันที่ :	เลขที่	รวม
ธันวาคม 2553	A-01	14

แผ่นที่	รวมแผ่น
01	24

FILE :
รายการแก้ไขแบบ
มิถุนายน 2557

รายการ โครงการแบบบ้านยิ้มเพื่อประชาชน (ระยะที่ 3)

.....

รายละเอียดประกอบแบบ

1 งานสถาปัตยกรรม

1.1 งานวัสดุผิวพื้น

1 พื้น คสล ปูกระเบื้องเซรามิค ชนิดปูพื้น กำหนดสีและขนาดภายหลัง

2 พื้น คสล ปูปาร์เก้ไม้เนื้อแข็ง

3 พื้น คสล ปูกระเบื้องเซรามิคผิวกันลื่น ชนิดปูพื้น กำหนดสีและขนาดภายหลัง

4 พื้นซีเมนต์ ผิวขัดมัน ผสมน้ำยากันซึม

5 พื้น คสล พร้อมทำระบบกันซึม

6 พื้น คสล แกรนิตโต้

1.2 งานผนัง

1 ผนังก่ออิฐมวลเบาฉาบปูนเรียบ ทาสี

2 ผนังก่ออิฐมวลเบาผิวกรุกระเบื้องเซรามิคชนิดบุผนัง เลยระดับฝ้าเพดานอย่างน้อย 10 ซม

3 ผนังก่ออิฐมวลเบา กรุทับด้วยไม้สังเคราะห์

4 ผนังก่ออิฐมวลเบา กรุทับด้วยหินสังเคราะห์

5 ผนังก่ออิฐมวลเบาฉาบปูนเรียบเซาะร่อง

6 ผนังก่ออิฐมวลเบาฉาบปูนเรียบ หนา 0.20 ม

7 ผนังวีว้าบอรด์โครงเคร่าเหล็กชุบสังกะสี

1.3 งานฝ้าเพดาน

1 ฝ้าเพดาน FIBER CEMENT BOARD ทาสี โครงเคร่าเหล็ก 1" x1" กรุตาข่ายกันแมลง

2 แผ่นยิปซั่ม หนา 9 มม ฉาบเรียบทาสี โครงเคร่าอลูมิเนียม

3 แผ่นยิปซั่มชนิดกันชื้น หนา 9 มม ฉาบเรียบทาสี โครงเคร่าอลูมิเนียม

1.4 งานประตู – หน้าต่าง – ตามแบบขยายประตูหน้าต่าง

1.5 งานสุขภัณฑ์ – ตามแบบขยายห้องน้ำ

1.6 บันไดและราวบันได – โครงสร้าง คสล วัสดุผิว และลูกกรง ตามแบบขยายบันได

1.7 งานสี

- สีทาภายนอก ใช้สีชนิดทาภายนอก
- สีทาภายใน ใช้สีชนิดทาภายใน
- สีทาเหล็ก และไม้ ใช้สีน้ำมัน

2 งานโครงสร้าง ดูรายละเอียดงานวิศวกรรมโครงสร้าง

3 งานระบบไฟฟ้า ดูรายละเอียดงานวิศวกรรมไฟฟ้า

4 งานระบบสุขาภิบาล ดูรายละเอียดงานวิศวกรรมสุขาภิบาล

ข้อกำหนด

- โครงสร้างที่คำนวณไว้ สามารถรับน้ำหนักผนังก่ออิฐมอญได้
- โครงสร้างที่คำนวณไว้ สามารถรับน้ำหนักหลังคาคอนกรีตได้
- ควรคำนึงถึงระบบกำจัดปลวกด้วย
- แบบรูป และรายการนี้ ใช้เฉพาะในเขตกรุงเทพมหานครเท่านั้น
- ระดับ +0.00 ให้ยึดถือระดับถนนหน้าโครงการเป็นหลัก

สำนักการ โยธา
กรุงเทพมหานคร

โครงการ
แบบบ้านยิ้มเพื่อประชาชน ระยะที่ 3

ตามนโยบาย
ม.ร.ว. สุขุมพันธุ์ บริพัตร
ผู้ว่าราชการกรุงเทพมหานคร
นายจุมพล สำเภาพล
รองผู้ว่าราชการกรุงเทพมหานคร
นางนินนาท ชลิตานนท์
ปลัดกรุงเทพมหานคร

ผู้อำนวยการสำนักการโยธา	
รองผู้อำนวยการสำนักการโยธา	
นายทวีศักดิ์ เลิศประพันธ์	
ผู้อำนวยการสำนักงานออกแบบ	
นายวัชรินทร์ บรรพต	
หัวหน้ากลุ่มงานสถาปัตยกรรม	
นายสินธุ์ชัย บุญปักษ์	
หัวหน้ากลุ่มงานวิศวกรรม	
นายอริยะ เมฆะกุล	
สถาปนิก	
นายญานกร ประกอบกิจ ส.สถ. 2654	
วิศวกรโครงสร้าง	
นายดิชา คงศรี สย. 5244	
วิศวกรไฟฟ้า	
นายจรูญ มาสุขใจ ภฟก. 2457	
วิศวกรสุขาภิบาล	
นายมนัสวี อารยะศิริ ภส. 341	
วิศวกรเครื่องกล	
นายช่างเขียนแบบ	
นายศตวรรษ พุทธาวงศ์	

แบบ บ้านพักอาศัย 1 ชั้น
แบบที่ 024
ชื่อบ้าน ชำมะเลียง
เจ้าของ
สถานที่

แบบแสดง
รายละเอียดประกอบแบบ

วันที่ :	เลขที่	รวม
ธันวาคม 2553	A-02	14

แผ่นที่	รวมแผ่น
02	24

FILE :
รายการแก้ไขแบบ
มิถุนายน 2557

สำนักการ โยธา
กรุงเทพมหานคร

โครงการ

แบบบ้านยิ้มเพื่อประชาชน ระยะที่ 3

ตามนโยบาย

ม.ร.ว. สุขุมพันธุ์ บริพัตร
ผู้ว่าราชการกรุงเทพมหานคร

นายจุมพล สำเภาพล
รองผู้ว่าราชการกรุงเทพมหานคร

นางนินนาท ชลิตานนท์
ปลัดกรุงเทพมหานคร

ผู้อำนวยการสำนักการโยธา	
รองผู้อำนวยการสำนักการโยธา	
นายทวีศักดิ์ เสิศประพันธ์	
ผู้อำนวยการสำนักงานออกแบบ	
นายรัชรินทร์ บรรพต	
หัวหน้ากลุ่มงานสถาปัตยกรรม	
นายสินธุ์ชัย บุญบ๊กษ์	
หัวหน้ากลุ่มงานวิศวกรรม	
นายอริยะ เมฆะกุล	

สถาปนิก	
นายญานกร ประกอบกิจ ส.ส.ก. 2654	
วิศวกรโครงสร้าง	
นายศิรา คงศรี สย. 5244	
วิศวกรไฟฟ้า	
นายจรูญ มาสุรใจ ภพก. 2457	
วิศวกรสุขาภิบาล	
นายมนัสวี อารยะศิริ ภส. 341	
วิศวกรเครื่องกล	
นายช่างเขียนแบบ	
นายศิตวรรษ พุทธาวงศ์	

แบบ บ้านพักอาศัย 1 ชั้น

แบบที่ 024

ชื่อบ้าน ช้างเผือง

เจ้าของ

สถานที่

แบบแสดง

แผนที่สังเขป,ผังบริเวณ

วันที่ :	เลขที่	รวม
ธันวาคม 2553	A-03	14

แผ่นที่	รวมแผ่น
03	24

FILE :

รายการแก้ไขแบบ

มิถุนายน 2557

แผนที่สังเขป
มาตราส่วน

ผังผริเวณ
มาตราส่วน

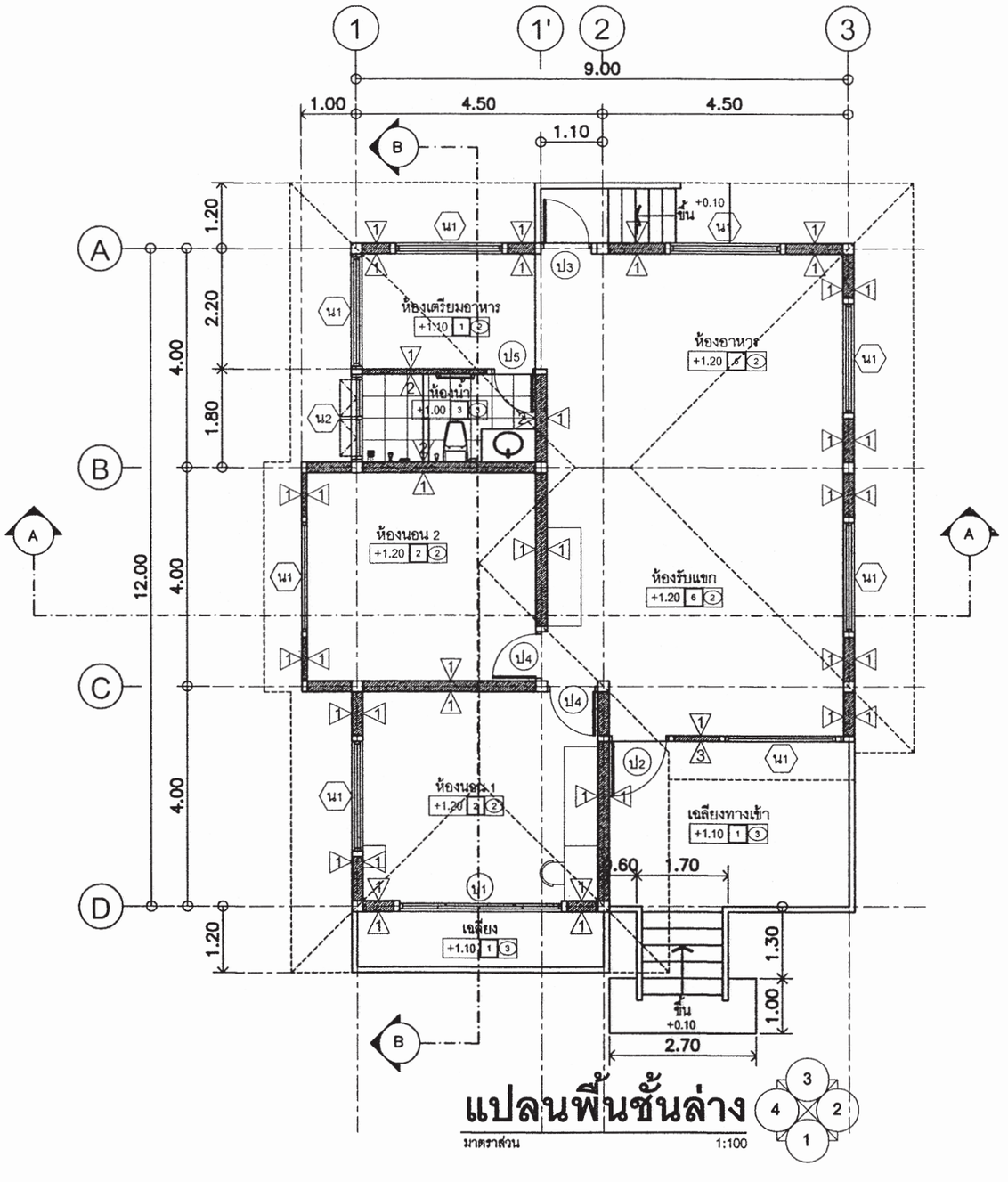

แปลนพื้นชั้นล่าง

มาตราส่วน 1:100

สำนักการ โยธา
กรุงเทพมหานคร

โครงการ

แบบบ้านยิ้มเพื่อประชาชน ระยะที่ 3

ตามนโยบาย

ม.ร.ว. สุขุมพันธุ์ บริพัตร
ผู้ว่าราชการกรุงเทพมหานคร

นายจุมพล สำเภาพล
รองผู้ว่าราชการกรุงเทพมหานคร

นางนินนาท ชลิตานนท์
ปลัดกรุงเทพมหานคร

ผู้อำนวยการสำนักการโยธา	
รองผู้อำนวยการสำนักการโยธา	
นายทวีศักดิ์ เลิศประพันธ์	
ผู้อำนวยการสำนักงานออกแบบ	
นายวัชรินทร์ บรรพต	
หัวหน้ากลุ่มงานสถาปัตยกรรม	
นายสินธุ์ชัย บุญปักษ์	
หัวหน้ากลุ่มงานวิศวกรรม	
นายอริยะ เมฆะกุล	
สถาปนิก	
นายญาณกร ประกอบกิจ ส.สถ. 2654	
วิศวกรโครงสร้าง	
นายดิชา คงศรี สย. 5244	
วิศวกรไฟฟ้า	
นายจรูญ มาสุขใจ ภฟก. 2457	
วิศวกรสุขาภิบาล	
นายมนัสวี อารยะศิริ ภส. 341	
วิศวกรเครื่องกล	
นายช่างเขียนแบบ	
นายศตวรรษ พุทธาวงศ์	

แบบ บ้านพักอาศัย 1 ชั้น

แบบที่ 024

ชื่อบ้าน ชำนะเลียง

เจ้าของ

สถานที่

แบบแสดง

แปลนพื้นชั้นล่าง

วันที่ :	เลขที่	รวม
ธันวาคม 2553	A-04	14

แผ่นที่	รวมแผ่น
04	24

FILE :

รายการแก้ไขแบบ

มิถุนายน 2557

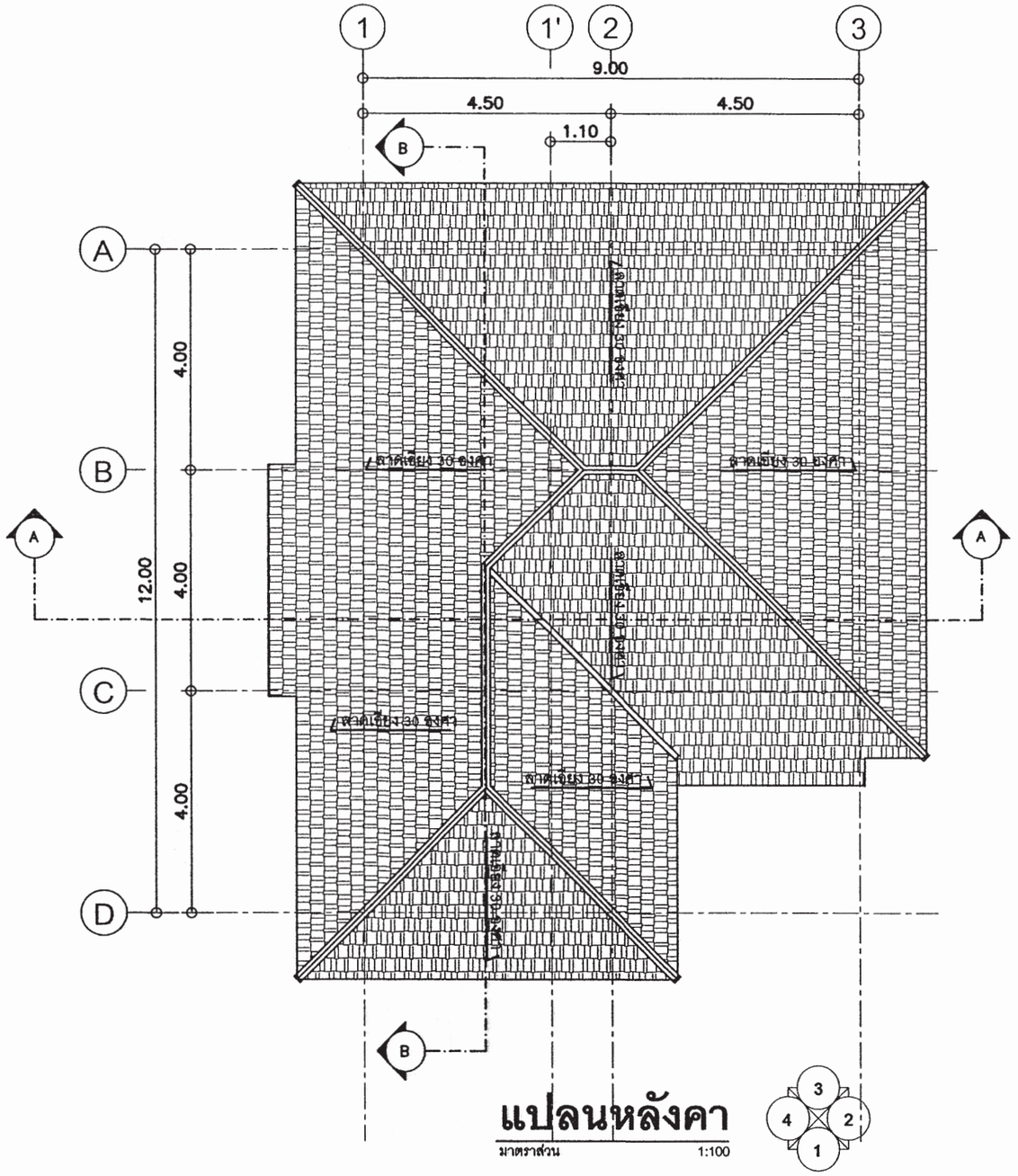

แปลนหลังคา

มาตราส่วน 1:100

สำนักการ โยธา
กรุงเทพมหานคร

โครงการ

แบบบ้านยิ้มเพื่อประชาชน ระยะที่ 3

ตามนโยบาย

ม.ร.ว. สุขุมพันธุ์ บริพัตร
ผู้ว่าราชการกรุงเทพมหานคร

นายจุมพล สำเภาพล
รองผู้ว่าราชการกรุงเทพมหานคร

นางนินนาท ชลิตานนท์
ปลัดกรุงเทพมหานคร

ผู้อำนวยการสำนักการโยธา	
รองผู้อำนวยการสำนักการโยธา	
นายทวีศักดิ์ เลิศประพันธ์	
ผู้อำนวยการสำนักงานออกแบบ	
นายวัชรินทร์ บรรพต	
หัวหน้ากลุ่มงานสถาปัตยกรรม	
นายสินธุ์ชัย บุญบักษ์	
หัวหน้ากลุ่มงานวิศวกรรม	
นายอริยะ เมฆะกุล	
สถาปนิก	
นายญานกร ประกอบกิจ ส.สถ. 2654	
วิศวกรโครงสร้าง	
นายศิชา คงศรี สย. 5244	
วิศวกรไฟฟ้า	
นายจรูญ มาสุขใจ ภฟก. 2457	
วิศวกรสุขาภิบาล	
นายมนัสวี อารยะศิริ ภส. 341	
วิศวกรเครื่องกล	
นายช่างเขียนแบบ	
นายศตวรรษ พุทธาวงศ์	

แบบ บ้านพักอาศัย 1 ชั้น

แบบที่ 024

ชื่อบ้าน ชำนะเสียง

เจ้าของ

สถานที่

แบบแสดง

แปลนหลังคา

วันที่ :	เลขที่	รวม
ธันวาคม 2553	A-05	14

แผ่นที่	รวมแผ่น
05	24

FILE :

รายการแก้ไขแบบ

มิถุนายน 2557

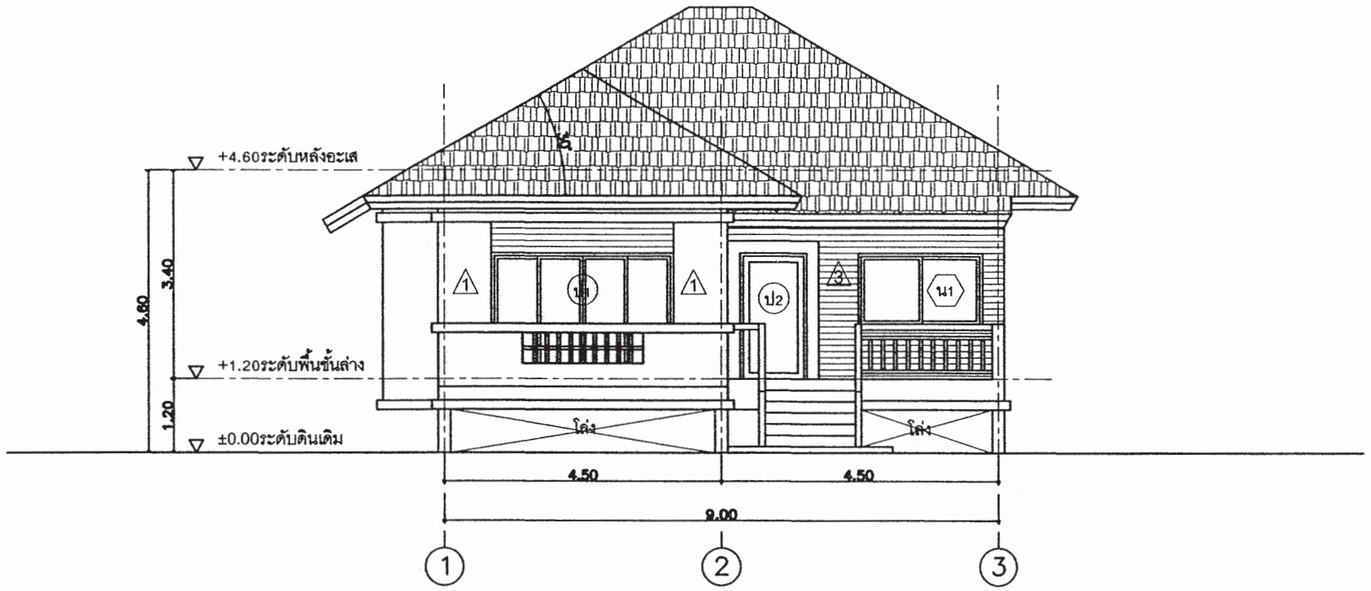

รูปด้าน 1

มาตราส่วน 1:100

สำนักการ โยธา
กรุงเทพมหานคร

โครงการ

แบบบ้านยิ้มเพื่อประชาชน ระยะที่ 3

ตามนโยบาย

ม.ร.ว. สุขุมพันธุ์ บริพัตร
ผู้ว่าราชการกรุงเทพมหานคร

นายจุมพล สำเภาพล
รองผู้ว่าราชการกรุงเทพมหานคร

นางนินนาท ชลิตานนท์
ปลัดกรุงเทพมหานคร

ผู้อำนวยการสำนักการโยธา	
รองผู้อำนวยการสำนักการโยธา	
นายทวีศักดิ์ เลิศประพันธ์	
ผู้อำนวยการสำนักงานออกแบบ	
นายวัชรินทร์ บรรพต	
หัวหน้ากลุ่มงานสถาปัตยกรรม	
นายสินธุ์ชัย บุญบักษ์	
หัวหน้ากลุ่มงานวิศวกรรม	
นายอริยะ เมฆะกูล	
สถาปนิก	
นายญานกร ประกอบกิจ ส.สถ. 2654	
วิศวกรโครงสร้าง	
นายดิชา คงศรี สย. 5244	
วิศวกรไฟฟ้า	
นายจรูญ มาสุขใจ ภฟก. 2457	
วิศวกรสุขาภิบาล	
นายมนัสวี อารยะศิริ ภส. 341	
วิศวกรเครื่องกล	
นายช่างเขียนแบบ	
นายศตวรรษ พุทธาวงศ์	

แบบ บ้านพักอาศัย 1 ชั้น

แบบที่ 024

ชื่อบ้าน ชำนะเลียง

เจ้าของ

สถานที่

แบบแสดง

รูปด้าน 1

วันที่ :	เลขที่	รวม
ธันวาคม 2553	A-06	14

แผ่นที่	รวมแผ่น
06	24

FILE :

รายการแก้ไขแบบ

มิถุนายน 2557

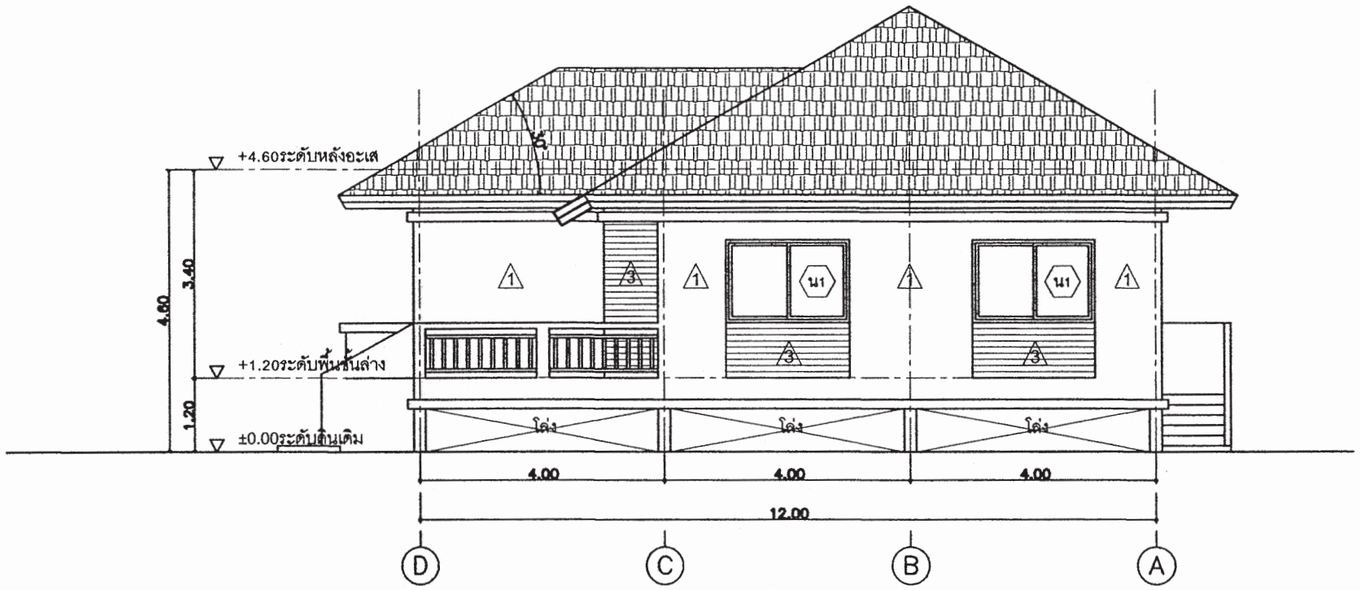

รูปด้าน 2

มาตราส่วน 1:100

สำนักการ โยธา
กรุงเทพมหานคร

โครงการ

แบบบ้านยิ้มเพื่อประชาชน ระยะที่ 3

ตามนโยบาย

ม.ร.ว. สุขุมพันธุ์ บริพัตร
ผู้ว่าราชการกรุงเทพมหานคร

นายจุมพล สำเภาพล
รองผู้ว่าราชการกรุงเทพมหานคร

นางนินนาท ชลิตานนท์
ปลัดกรุงเทพมหานคร

ผู้อำนวยการสำนักการโยธา

รองผู้อำนวยการสำนักการโยธา
นายทวีศักดิ์ เลิศประพันธ์

ผู้อำนวยการสำนักงานออกแบบ
นายวัชรินทร์ บรรพต

หัวหน้ากลุ่มงานสถาปัตยกรรม
นายสินธุ์ชัย บุญปักษ์

หัวหน้ากลุ่มงานวิศวกรรม
นายอริยะ เมฆะกูล

สถาปนิก
นายญาณกร ประกอบกิจ ส.สถ. 2654

วิศวกรโครงสร้าง
นายดิชา คงศรี สย. 5244

วิศวกรไฟฟ้า
นายจรูญ มาสุขใจ ภฟก. 2457

วิศวกรสุขาภิบาล
นายมนัสวี อารยะศิริ ภส. 341

วิศวกรเครื่องกล

นายช่างเขียนแบบ
นายศตวรรษ พุทธาวงศ์

แบบ บ้านพักอาศัย 1 ชั้น

แบบที่ 024

ชื่อบ้าน ชำนะเลียง

เจ้าของ

สถานที่

แบบแสดง

รูปด้าน 2

วันที่ :	เลขที่	รวม
ธันวาคม 2553	A-07	14

แผ่นที่	รวมแผ่น
07	24

FILE :

รายการแก้ไขแบบ

มิถุนายน 2557

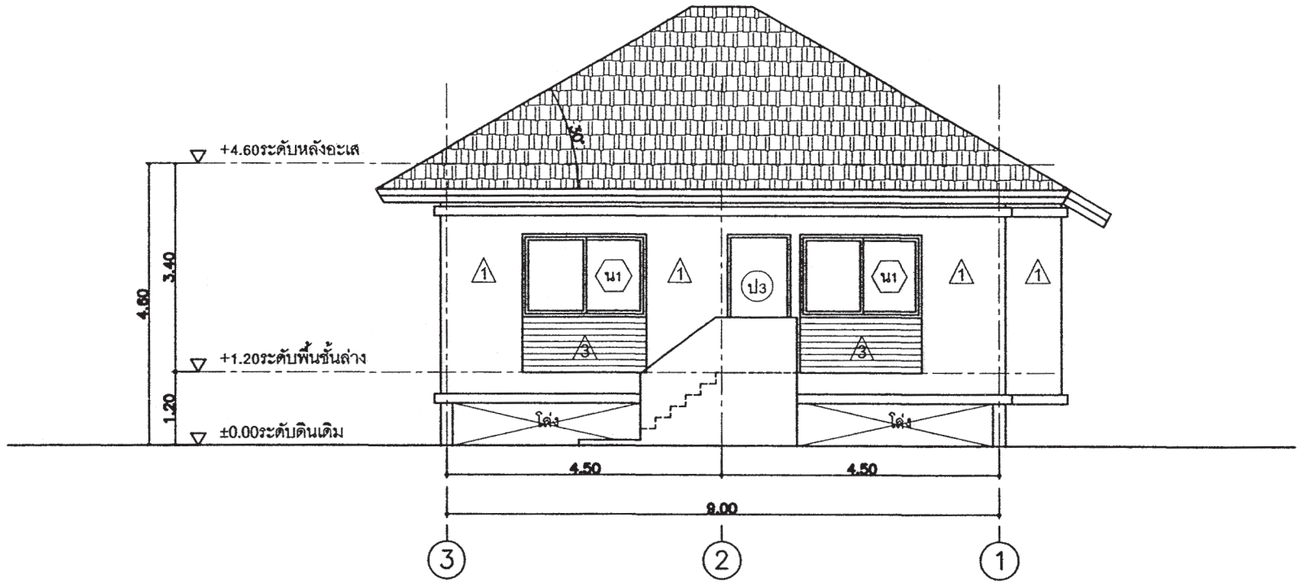

รูปด้าน 3

มาตราส่วน 1:100

สำนักการ โยธา
กรุงเทพมหานคร

โครงการ

แบบบ้านยิ้มเพื่อประชาชน ระยะที่ 3

ตามนโยบาย

ม.ร.ว. สุขุมพันธุ์ บริพัตร
ผู้ว่าราชการกรุงเทพมหานคร

นายจุมพล สำเภาพล
รองผู้ว่าราชการกรุงเทพมหานคร

นางนินนาท ชลิตานนท์
ปลัดกรุงเทพมหานคร

ผู้อำนวยการสำนักการโยธา	
รองผู้อำนวยการสำนักการโยธา	
นายทวีศักดิ์ เลิศประพันธ์	
ผู้อำนวยการสำนักงานออกแบบ	
นายวัชรินทร์ บรรพต	
หัวหน้ากลุ่มงานสถาปัตยกรรม	
นายสินธุ์ชัย บุญปักษ์	
หัวหน้ากลุ่มงานวิศวกรรม	
นายอริยะ เมฆะกุล	
สถาปนิก	
นายญานกร ประกอบกิจ ส.สถ. 2654	
วิศวกรโครงสร้าง	
นายดิชา คงศรี สย. 5244	
วิศวกรไฟฟ้า	
นายจรูญ มาสุขใจ ภฟก. 2457	
วิศวกรสุขาภิบาล	
นายมนัสวี อารยะศิริ ภส. 341	
วิศวกรเครื่องกล	
นายช่างเขียนแบบ	
นายศตวรรษ พุทธาวงศ์	

แบบ บ้านพักอาศัย 1 ชั้น

แบบที่ 024

ชื่อบ้าน ชำนะเลียง

เจ้าของ

สถานที่

แบบแสดง

รูปด้าน 3

วันที่ :	เลขที่	รวม
ธันวาคม 2553	A-08	14

แผ่นที่	รวมแผ่น
08	24

FILE :

รายการแก้ไขแบบ

มิถุนายน 2557

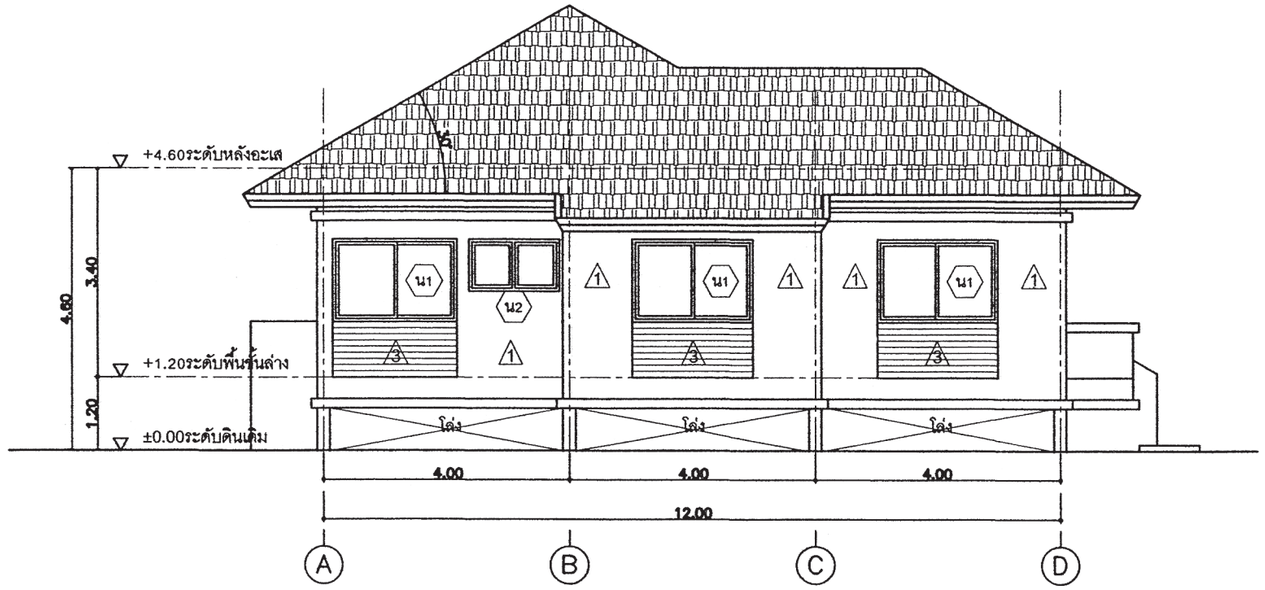

รูปด้าน 4

มาตราส่วน 1:100

สำนักการ โยธา
กรุงเทพมหานคร

โครงการ

แบบบ้านยิ้มเพื่อประชาชน ระยะที่ 3

ตามนโยบาย

ม.ร.ว. สุขุมพันธุ์ บริพัตร
ผู้ว่าราชการกรุงเทพมหานคร

นายจุมพล สำเภาพล
รองผู้ว่าราชการกรุงเทพมหานคร

นางนินนาท ชลิตานนท์
ปลัดกรุงเทพมหานคร

ผู้อำนวยการสำนักการโยธา	
รองผู้อำนวยการสำนักการโยธา	
นายทวีศักดิ์ เลิศประพันธ์	
ผู้อำนวยการสำนักงานออกแบบ	
นายวัชรินทร์ บรรพต	
หัวหน้ากลุ่มงานสถาปัตยกรรม	
นายสินธุ์ชัย บุญบักษ์	
หัวหน้ากลุ่มงานวิศวกรรม	
นายอริยะ เมฆะกุล	
สถาปนิก	
นายญานกร ประกอบกิจ ส.สถ. 2654	
วิศวกรโครงสร้าง	
นายศิชา คงศรี สย. 5244	
วิศวกรไฟฟ้า	
นายจรูญ มาสุขใจ ภฟก. 2457	
วิศวกรสุขาภิบาล	
นายมนัสวี อารยะศิริ ภส. 341	
วิศวกรเครื่องกล	
นายช่างเขียนแบบ	
นายศตวรรษ พุทธาวงศ์	

แบบ บ้านพักอาศัย 1 ชั้น

แบบที่ 024

ชื่อบ้าน ชำนะเสียง

เจ้าของ

สถานที่

แบบแสดง

รูปด้าน 4

วันที่ :	เลขที่	รวม
ธันวาคม 2553	A-09	14

แผ่นที่	รวมแผ่น
09	24

FILE :

รายการแก้ไขแบบ

มิถุนายน 2557

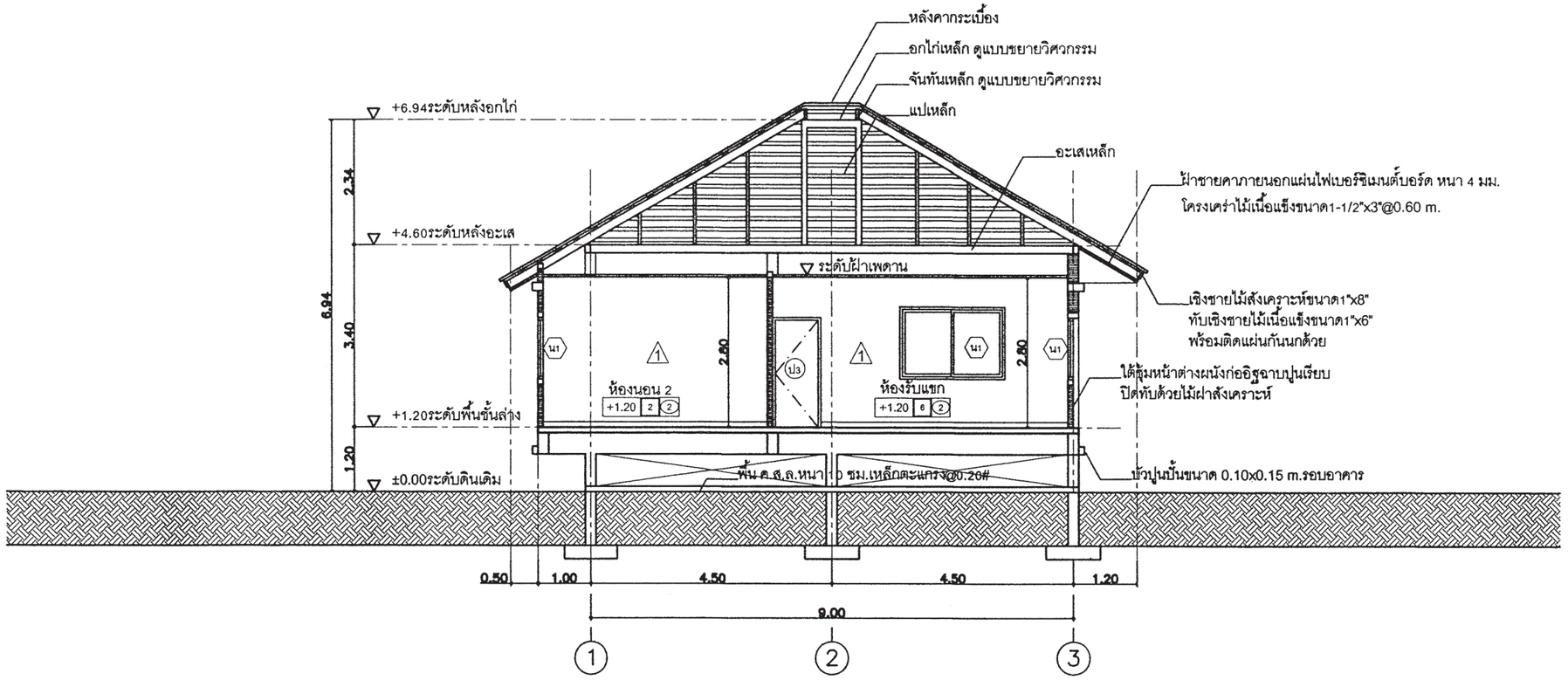

รูปตัด A-A

มาตราส่วน 1:100

สำนักการ โยธา
กรุงเทพมหานคร

โครงการ

แบบบ้านยิ้มเพื่อประชาชน ระยะที่ 3

ตามนโยบาย

ม.ร.ว. สุขุมพันธุ์ บริพัตร
ผู้ว่าราชการกรุงเทพมหานคร

นายจุมพล สำเภาพล
รองผู้ว่าราชการกรุงเทพมหานคร

นางนินนาท ชลิตานนท์
ปลัดกรุงเทพมหานคร

ผู้อำนวยการสำนักการโยธา	
รองผู้อำนวยการสำนักการโยธา	
นายทวีศักดิ์ เลิศประพันธ์	
ผู้อำนวยการสำนักงานออกแบบ	
นายวัชรินทร์ บรรพต	
หัวหน้ากลุ่มงานสถาปัตยกรรม	
นายสินธุ์ชัย บุญบักษ์	
หัวหน้ากลุ่มงานวิศวกรรม	
นายอริยะ เมฆะกุล	
สถาปนิก	
นายญาณกร ประกอบกิจ ส.สถ. 2654	
วิศวกรโครงสร้าง	
นายศิชา คงศรี สย. 5244	
วิศวกรไฟฟ้า	
นายจรูญ มาสุขใจ ภฟก. 2457	
วิศวกรสุขาภิบาล	
นายมนัสวี อารยะศิริ ภส. 341	
วิศวกรเครื่องกล	
นายช่างเขียนแบบ	
นายศตวรรษ พุทธาวงศ์	

แบบ บ้านพักอาศัย 1 ชั้น

แบบที่ 024

ชื่อบ้าน ชำนะเสียง

เจ้าของ

สถานที่

แบบแสดง

รูปตัด A – A

วันที่ :	เลขที่	รวม
ธันวาคม 2553	A–10	14

แผ่นที่	รวมแผ่น
10	24

FILE :

รายการแก้ไขแบบ

มิถุนายน 2557

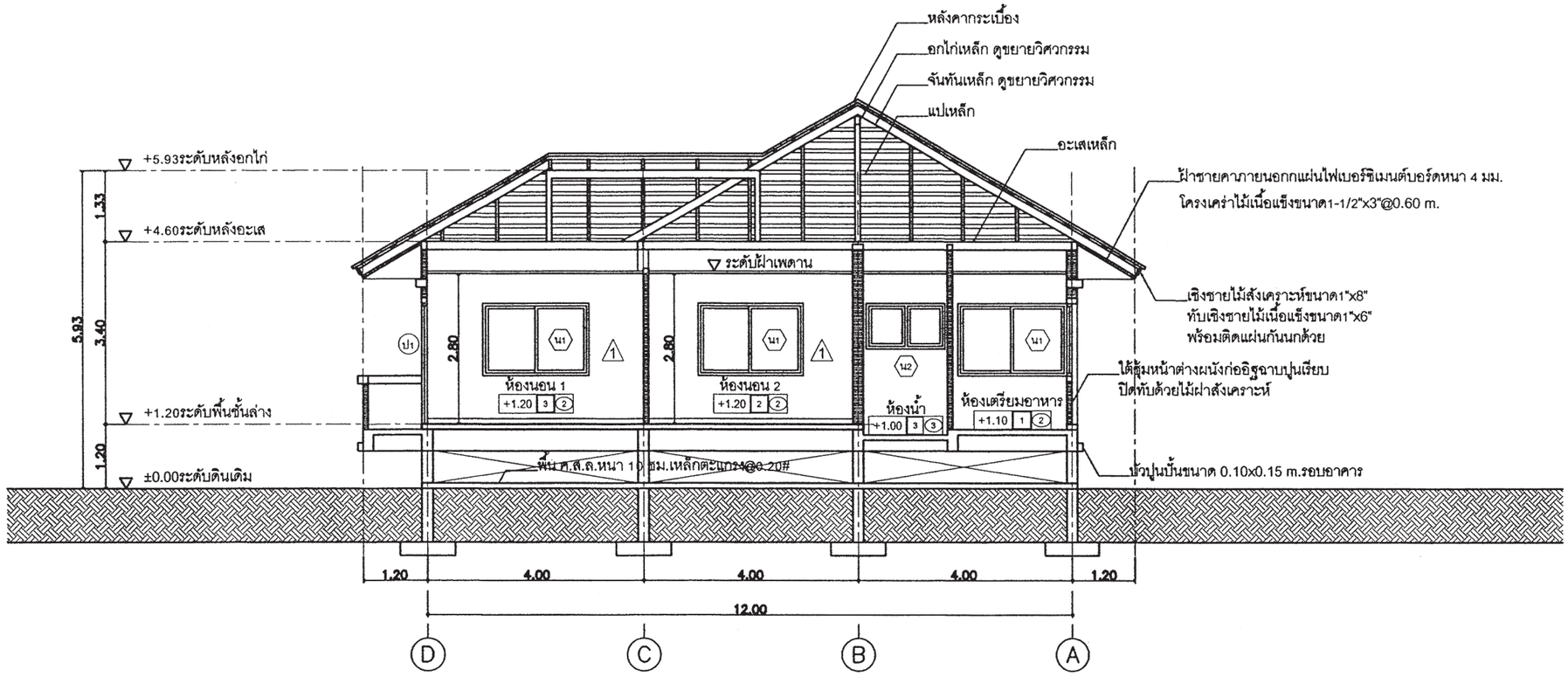

รูปตัด B-B

มาตราส่วน 1:100

สำนักการ โยธา
กรุงเทพมหานคร

โครงการ

แบบบ้านยิ้มเพื่อประชาชน ระยะที่ 3

ตามนโยบาย

ม.ร.ว. สุขุมพันธุ์ บริพัตร
ผู้ว่าราชการกรุงเทพมหานคร

นายจุมพล สำเภาพล
รองผู้ว่าราชการกรุงเทพมหานคร

นางนินนาท ชลิตานนท์
ปลัดกรุงเทพมหานคร

ผู้อำนวยการสำนักการโยธา	
รองผู้อำนวยการสำนักการโยธา	
นายทวีศักดิ์ เลิศประพันธ์	
ผู้อำนวยการสำนักงานออกแบบ	
นายวัชรินทร์ บรรพต	
หัวหน้ากลุ่มงานสถาปัตยกรรม	
นายสินธุ์ชัย บุญปักษ์	
หัวหน้ากลุ่มงานวิศวกรรม	
นายอริยะ เมฆะกุล	
สถาปนิก	
นายญาณกร ประกอบกิจ สี.สถ. 2654	
วิศวกรโครงสร้าง	
นายศิชา คงศรี สย. 5244	
วิศวกรไฟฟ้า	
นายจรูญ มาสุขใจ ภฟก. 2457	
วิศวกรสุขาภิบาล	
นายมนัสวี อารยะศิริ ภส. 341	
วิศวกรเครื่องกล	
นายช่างเขียนแบบ	
นายศตวรรษ พุทธาวงศ์	

แบบ บ้านพักอาศัย 1 ชั้น

แบบที่ 024

ชื่อบ้าน ชำนะเลียง

เจ้าของ

สถานที่

แบบแสดง

รูปตัด B – B

วันที่ :	เลขที่	รวม
ธันวาคม 2553	A–11	14

แผ่นที่	รวมแผ่น
11	24

FILE :

รายการแก้ไขแบบ

มิถุนายน 2557

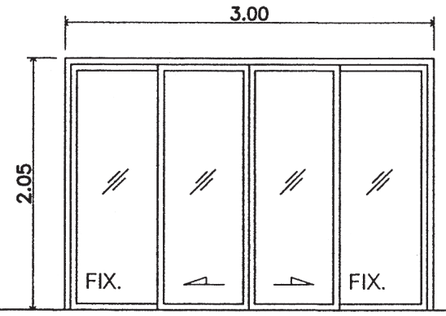

ป1

ลักษณะ	ประตูบานเลื่อนคู่
วงกบ	อลูมิเนียม
กรอบบาน	อลูมิเนียม
ลูกฟัก	กระจกใส หนา 6 มม.
อุปกรณ์ประกอบ	ครบชุด

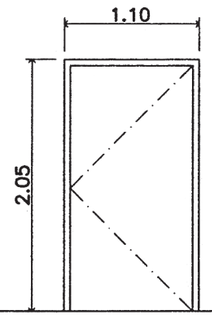

ป2

ลักษณะ	ประตูบานเปิดเดี่ยว
วงกบ	ไม้เนื้อแข็งขนาด 2"x4"
กรอบบาน	ไม้สัก
ลูกฟัก	ไม้สัก
อุปกรณ์ประกอบ	ครบชุด

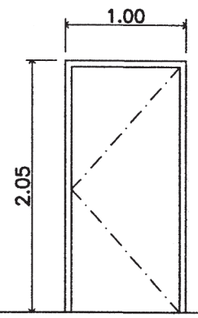

ป3

ลักษณะ	ประตูบานเปิดเดี่ยว
วงกบ	ไม้เนื้อแข็งขนาด 2"x4"
กรอบบาน	ไม้สัก
ลูกฟัก	ไม้สัก
อุปกรณ์ประกอบ	ครบชุด

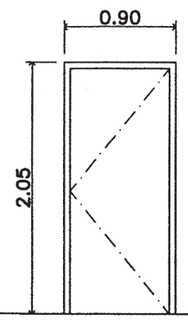

ป4

ลักษณะ	ประตูบานเปิดเดี่ยว
วงกบ	ไม้เนื้อแข็งขนาด 2"x4"
กรอบบาน	ไม้อัดสัก
ลูกฟัก	
อุปกรณ์ประกอบ	ครบชุด

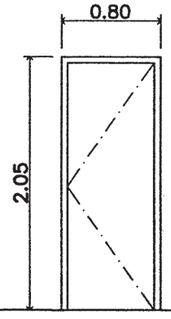

ป5

ลักษณะ	ประตูบานเปิดเดี่ยว
วงกบ	P.V.C.
กรอบบาน	P.V.C.
ลูกฟัก	
อุปกรณ์ประกอบ	ครบชุด

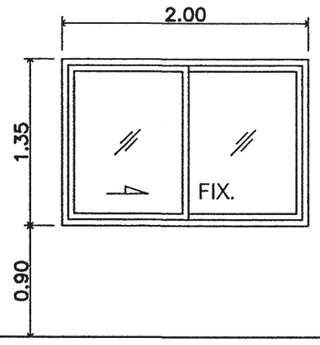

น1

ลักษณะ	หน้าต่างบานเลื่อน
วงกบ	อลูมิเนียม
กรอบบาน	อลูมิเนียม
ลูกฟัก	กระจกใส หนา 5 มม.
อุปกรณ์ประกอบ	ครบชุด

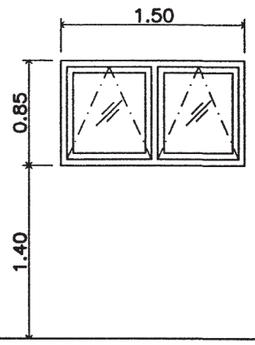

น2

ลักษณะ	หน้าต่างบานกระทุ้ง
วงกบ	อลูมิเนียม
กรอบบาน	อลูมิเนียม
ลูกฟัก	กระจกฝ้า หนา 5 มม.
อุปกรณ์ประกอบ	ครบชุด

สำนักการ โยธา
กรุงเทพมหานคร

โครงการ
แบบบ้านยิ้มเพื่อประชาชน ระยะที่ 3

ตามนโยบาย
ม.ร.ว. สุขุมพันธุ์ บริพัตร
ผู้ว่าราชการกรุงเทพมหานคร
นายจุมพล สำเภาพล
รองผู้ว่าราชการกรุงเทพมหานคร
นางนินนาท ชลิตานนท์
ปลัดกรุงเทพมหานคร

ผู้อำนวยการสำนักการโยธา
รองผู้อำนวยการสำนักการโยธา
นายทวิศักดิ์ เลิศประพันธ์
ผู้อำนวยการสำนักงานออกแบบ
นายวัชรินทร์ บรรพต
หัวหน้ากลุ่มงานสถาปัตยกรรม
นายสินธุ์ชัย บุญปักษ์
หัวหน้ากลุ่มงานวิศวกรรม
นายอริยะ เมฆะกุล
สถาปนิก
นายญานกร ประกอบกิจ ส.สถ. 2654
วิศวกรโครงสร้าง
นายศิชา คงศรี สย. 5244
วิศวกรไฟฟ้า
นายจรูญ มาสุขใจ ภฟก. 2457
วิศวกรสุขาภิบาล
นายมนัสวี อารยะศิริ ภส 341
วิศวกรเครื่องกล
นายช่างเขียนแบบ
นายศตวรรษ พุทธาวงศ์

แบบ บ้านพักอาศัย 1 ชั้น
แบบที่ 024
ชื่อบ้าน ชำมะเลียง
เจ้าของ
สถานที่

แบบแสดง
ขยายประตู
ขยายหน้าต่าง

วันที่ :	เลขที่	รวม
ธันวาคม 2553	A-12	14

แผ่นที่	รวมแผ่น
12	24

FILE :
รายการแก้ไขแบบ
มิถุนายน 2557

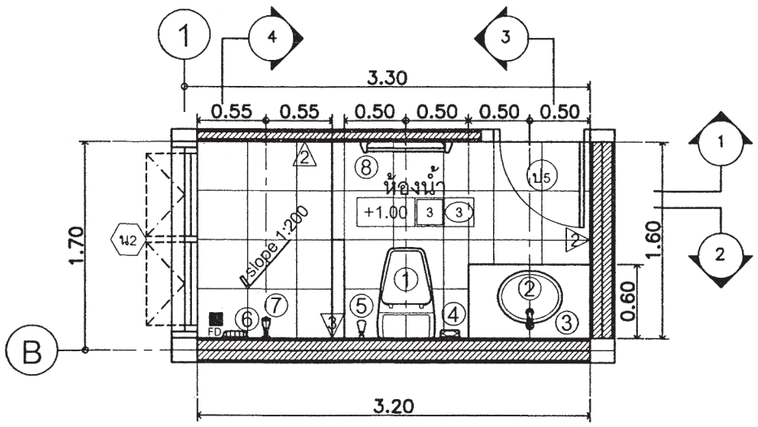

แบบขยายแปลนห้องน้ำ

มาตราส่วน 1:50

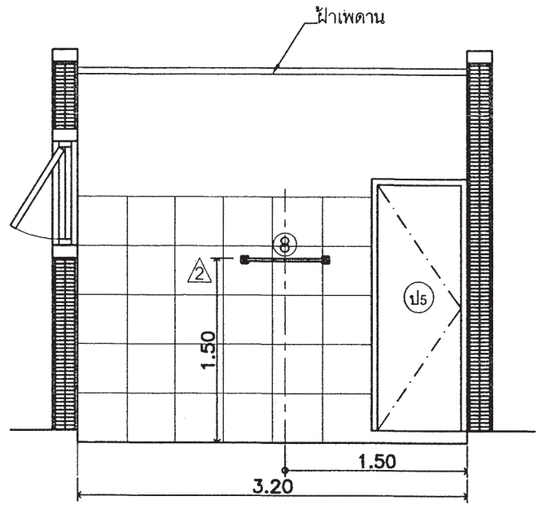

รูปตัด 1

มาตราส่วน 1:50

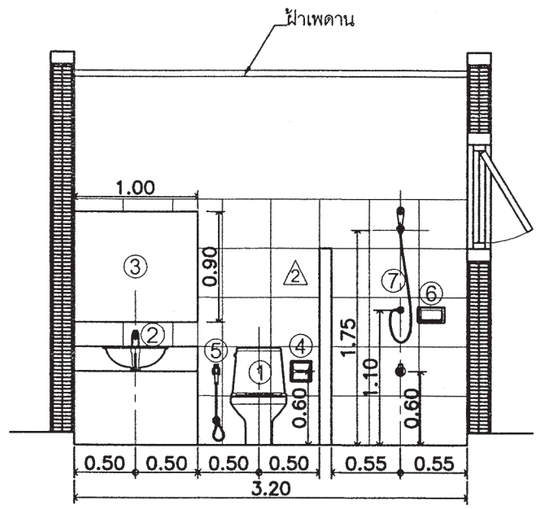

รูปตัด 2

มาตราส่วน 1:50

รายการประกอบแบบสุขภัณฑ์	
สัญลักษณ์	รายละเอียดประกอบแบบสุขภัณฑ์
①	โถชักโครก
②	อ่างล้างหน้า
③	กระจกเงา
④	ที่ใส่กระดาษชำระ
⑤	ฝักบัวชำระ
⑥	ที่ใส่สบู่
⑦	ฝักบัวสายอ่อน
⑧	ราวแขวนผ้า

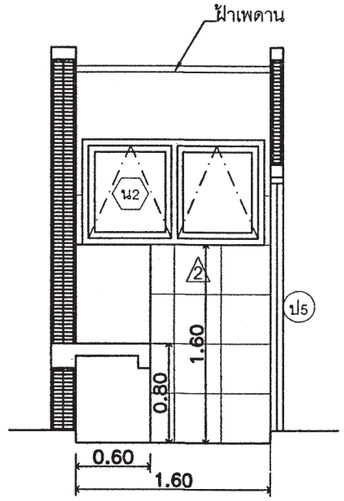

รูปตัด 3

มาตราส่วน 1:50

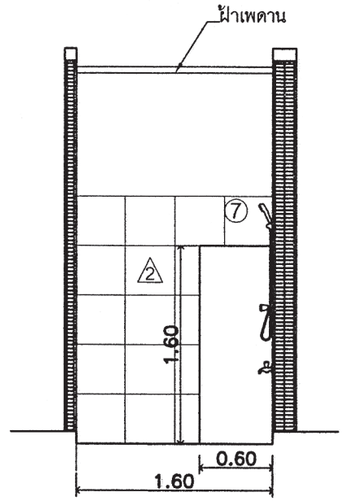

รูปตัด 4

มาตราส่วน 1:50

สำนักการ โยธา
กรุงเทพมหานคร

โครงการ
แบบบ้านยิ้มเพื่อประชาชน ระยะที่ 3

ตามนโยบาย
ม.ร.ว. สุขุมพันธุ์ บริพัตร
ผู้ว่าราชการกรุงเทพมหานคร
นายจุมพล สำเภาพล
รองผู้ว่าราชการกรุงเทพมหานคร
นางนินนาท ชลิตานนท์
ปลัดกรุงเทพมหานคร

ผู้อำนวยการสำนักการโยธา	
รองผู้อำนวยการสำนักการโยธา	
นายทวีศักดิ์ เลิศประพันธ์	
ผู้อำนวยการสำนักงานออกแบบ	
นายวัชรินทร์ บรรพต	
หัวหน้ากลุ่มงานสถาปัตยกรรม	
นายสินธุ์ชัย บุญบัก	
หัวหน้ากลุ่มงานวิศวกรรม	
นายอริยะ เมฆะกุล	
สถาปนิก	
นายญาณกร ประกอบกิจ ส.สถ 2654	
วิศวกรโครงสร้าง	
นายศิรชา คงศรี สย 5244	
วิศวกรไฟฟ้า	
นายจรูญ มาสุรใจ ภฟก 2457	
วิศวกรสุขาภิบาล	
นายมนัสวี อาระยะศิริ ภส 341	
วิศวกรเครื่องกล	
นายช่างเขียนแบบ	
นายสหวรรษ ทุทธาวงศ์	

แบบ บ้านพักอาศัย 1 ชั้น

แบบที่ 024

ชื่อบ้าน ชมะเลียง

เจ้าของ

สถานที่

แบบแสดง
ขยายห้องน้ำ

วันที่ :	เลขที่	รวม
ธันวาคม 2553	A-13	14

แผ่นที่	รวมแผ่น
13	24

FILE :

รายการแก้ไขแบบ
มิถุนายน 2557

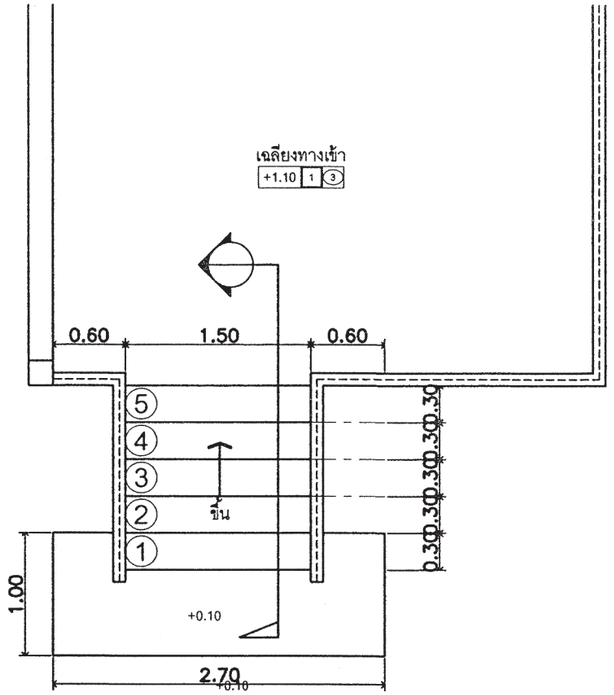

แบบขยายแปลนบันได ST.1

มาตราส่วน 1:50

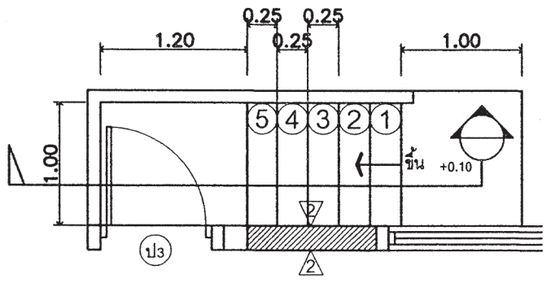

แบบขยายแปลนบันได ST.2

มาตราส่วน 1:50

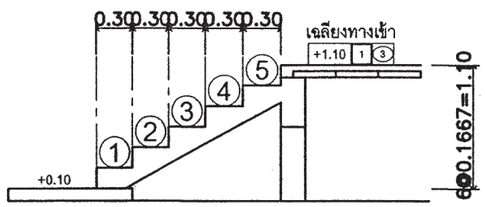

แบบขยายรูปตัดบันได ST.1

มาตราส่วน 1:50

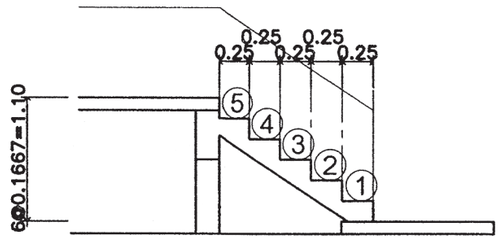

แบบขยายรูปตัดบันได ST.2

มาตราส่วน 1:50

สำนักการ โยธา
กรุงเทพมหานคร

โครงการ

แบบบ้านยิ้มเพื่อประชาชน ระยะที่ 3

ตามนโยบาย

ม.ร.ว. สุขุมพันธุ์ บริพัตร
ผู้ว่าราชการกรุงเทพมหานคร

นายจุมพล สำเภาพล
รองผู้ว่าราชการกรุงเทพมหานคร

นางนินนาท ชลิตานนท์
ปลัดกรุงเทพมหานคร

ผู้อำนวยการสำนักการโยธา

รองผู้อำนวยการสำนักการโยธา
นายทวีศักดิ์ เลิศประพันธ์

ผู้อำนวยการสำนักงานออกแบบ
นายวัชรินทร์ บรรพต

หัวหน้ากลุ่มงานสถาปัตยกรรม
นายสินธุ์ชัย บุญบักษ์

หัวหน้ากลุ่มงานวิศวกรรม
นายอริยะ เมฆะกุล

สถาปนิก
นายญาณกร ประกอบกิจ ส.สถ. 2654

วิศวกรโครงสร้าง
นายดิชา คงศรี สย. 5244

วิศวกรไฟฟ้า
นายจรูญ มาสุขใจ ภฟก. 2457

วิศวกรสุขาภิบาล
นายมนัสวี อารยะศิริ ภส 341

วิศวกรเครื่องกล

นายช่างเขียนแบบ
นายศตวรรษ พุทธาวงศ์

แบบ บ้านพักอาศัย 1 ชั้น

แบบที่ 024

ชื่อบ้าน ชำนะเลียง

เจ้าของ

สถานที่

แบบแสดง

ขยายบันได

วันที่ :	เลขที่	รวม
ธันวาคม 2553	A-14	14

แผ่นที่	รวมแผ่น
14	24

FILE :

รายการแก้ไขแบบ

มิถุนายน 2557

รายการประกอบแบบด้านวิศวกรรมโยธา

1. ซีเมนต์

1.1 ส่วนผสมของโครงสร้างคอนกรีตเสริมเหล็กทั้งหมดต้องใช้ PORTLAND CEMENT ประเภทที่ 1 ที่มีคุณสมบัติตามมาตรฐานผลิตภัณฑ์อุตสาหกรรมเท่านั้น

1.2 ถ้าไม่ได้ระบุเป็นอย่างอื่น ต้องมีส่วนผสมของซีเมนต์ไม่น้อยกว่า325กิโลกรัมต่อคอนกรีต1ลูกบาศก์เมตร

2. คอนกรีต

2.1 คอนกรีตที่ใช้สำหรับงานโครงสร้างของอาคารเช่นเสาเข็ม , ฐานราก , เสา และพื้น ฯลฯ ต้องมีกำลังอัดประลัยไม่น้อยกว่า 180ksc เมื่ออายุ 28วัน โดยทดสอบจากแท่งคอนกรีตตัวอย่างรูปทรงกระบอก 150x300มม.

2.2 ADMIXTURE ที่ใช้ต้องมีคุณสมบัติตาม ASTM หรือ BS

3. งานเหล็ก

3.1 คุณสมบัติของเหล็กเสริมคอนกรีต มีดังนี้

ขนาดเหล็กเสริม mm.	ชั้นคุณภาพ	มาตรฐาน	หมายเหตุ
RB6 , RB9 DB12 ขึ้นไป	SR-24 SD-40	มอก. 20-2543 มอก. 24-2548	

3.2 เหล็กรูปพรรณ , เหล็กกลวงสำหรับก่อสร้าง

3.2.1 เหล็กรูปพรรณที่จะใช้ต้องมีคุณสมบัติตาม มอก. 1227-2539 , มอก. 1228-2549 หรือ JIS เหล็กกลวงที่ใช้ต้องมีคุณสมบัติตาม มอก. 107-2533 หรือ JIS และเหล็กรูปพรรณเชื่อมประกอบจะต้องมีคุณสมบัติตาม มอก. 1303-2538

3.2.2 เหล็กรูปพรรณทั้งหมดต้องเป็นของใหม่ ไม่เคยใช้งานมาก่อน ตรงไม่บิดเบี้ยว ไม่มีรอยตำหนิ ไม่มีสนิมกร่อน ไม่เปื้อนสี หรือน้ำมัน

3.2.3 การต่อเหล็กรูปพรรณ ถ้าไม่จำเป็นจริงๆแล้วห้ามต่อ ในกรณีที่มีการต่อเหล็ก รอยต่อของเหล็กต้องมีกำลังมากกว่าหรือเท่ากับเหล็กที่ไม่มีรอยต่อ การต่อให้ต่อจุดเดียวเท่านั้น และการต่อให้เป็นไปตามมาตรฐาน AISC

3.2.4 การประกอบการติดตั้ง ให้ดำเนินการตามมาตรฐาน AISC หรือตามมาตรฐานสำหรับอาคารเหล็กรูปพรรณของ วสท. ที่ 1015-40

3.2.5 ผู้รับจ้างจะต้องทำ ค้ำยัน ยึดโครง ให้เพียงพอเพื่อยึดโครงสร้างให้แน่นหนาอยู่ในแนวและตำแหน่งที่ต้องการ

3.2.6 องค์อาคารที่วางทาบหรือต่อเชื่อมจะต้องวางให้แนบสนิทเต็มหน้า

3.2.7 การเชื่อมต่อทั้งหมดให้ใช้วิธีเชื่อมด้วยไฟฟ้าการ (ELECTRLC ARC WELDING) โดยตลอดผิวหน้าสัมผัสการเชื่อมให้เป็นไปตามมาตรฐาน AWS ขนาดของรอยเชื่อมต้องไม่น้อยกว่าความหนาของแผ่นเหล็ก

3.2.8 ถ้าไม่ได้กำหนดให้เป็นอย่างอื่น รอยต่อระหว่างชิ้นส่วนเหล็กต่างๆ ให้ใช้วิธีเชื่อมตะเข็บตลอดแนวชน

3.2.9 ผิวหน้าที่จะทำการเชื่อม ต้องสะอาดปราศจากสะเก็ดร่อน สนิมกรัน ไขมัน สี หรือสิ่งแปลกปลอมอื่นใด

3.2.10 ลวดเชื่อมต้องมีคุณสมบัติตาม มอก. หรือ AWS หรือ AISC

3.2.11 ให้ทาด้วยสีกันสนิมไม่น้อยกว่า 2 ชั้น คุณภาพเทียบเท่า RUST O-LEAM , JOTAN , SIKKENS

4. เสาเข็ม

4.1 เสาเข็มคอนกรีตอัดแรง เป็นเสาเข็มของ MP , GPS , GEL , CPM , T-COM หรือเทียบเท่า หรือเสาเข็มเจาะ(ตามแบบแสดง)

- เสาเข็มคอนกรีตอัดแรง ขนาด ⊙ -0.15x0.15ม.
- เสาเข็มคอนกรีตอัดแรง ขนาด I -0.18x0.18ม.พื้นที่หน้าตัดไม่น้อยกว่า 253 ตร.ซม.
- เสาเข็มคอนกรีตอัดแรง ขนาด I -0.22x0.22ม.พื้นที่หน้าตัดไม่น้อยกว่า 351 ตร.ซม.
- เสาเข็มคอนกรีตอัดแรง ขนาด I -0.26x0.26ม.พื้นที่หน้าตัดไม่น้อยกว่า 455 ตร.ซม.
- เสาเข็มเจาะ ขนาด ø0.35 ม.

4.2 กำลังรับน้ำหนักบรรทุกและความยาวเสาเข็มให้พิจารณาตามแบบรายละเอียด โดยความยาวเสาเข็มที่แท้จริง ณ ตำแหน่งที่ตั้งโครงการ อาจมีการเปลี่ยนแปลง แต่ทั้งนี้ให้กำหนดและตรวจสอบอีกครั้งโดยวิศวกรผู้ควบคุมงาน โดยเสาเข็มจะต้องมีกำลังรับน้ำหนักบรรทุกได้ไม่น้อยกว่าที่กำหนดตามแบบ

5. ระบบกันซึม

5.1 รายละเอียดและคุณสมบัติ

ส่วนของอาคาร	ชนิดและผลิตภัณฑ์	ผลิตภัณฑ์คุณภาพเทียบเท่า
- หลังคา ค.ส.ล. - ห้องน้ำ	น้ำยาเคมีแบบกันซึม	BRUSHBOND ของ FOSROC LANKO 225 ของ DAVCO

6. ทั่วไปและการเตรียมงาน

6.1 รายการประกอบแบบอื่นใดที่ไม่ได้กำหนดไว้ให้ถือปฏิบัติตาม "บทกำหนดทั่วไปสำหรับการก่อสร้างอาคารคอนกรีตเสริมเหล็กของ วสท. "เป็นเกณฑ์

6.2 เนื่องจากคุณสมบัติของดินในกรุงเทพมหานคร แต่ละพื้นที่เขตมีความแตกต่างกันในด้านความสามารถในการรับน้ำหนักบรรทุกและมีระดับความลึกของชั้นทรายที่แตกต่างกัน ฉะนั้นก่อนทำการก่อสร้างเจ้าของอาคารและผู้รับจ้างต้องตรวจสอบความเหมาะสมของความยาวเสาเข็ม เพื่อให้มีค่าการรับน้ำหนักบรรทุกของเสาเข็มได้ไม่น้อยกว่าแบบที่กำหนดไว้

6.3 หากมีอุปสรรคในการเข้าพื้นที่ก่อสร้าง อันจะทำให้เกิดผลกระทบความเดือดร้อนรำคาญ และเกิดความเสียหายจากการใช้เสาเข็มตอกกับอาคารข้างเคียง ให้สามารถใช้เสาเข็มเจาะเทียบเคียงความสามารถในการรับน้ำหนักบรรทุกได้

สำนักการ โยธา
กรุงเทพมหานคร

โครงการ
แบบบ้านยิ้มเพื่อประชาชน ระยะที่ 3

ตามนโยบาย
ม.ร.ว. สุขุมพันธุ์ บริพัตร
ผู้ว่าราชการกรุงเทพมหานคร
นายจุมพล สำเภาพล
รองผู้ว่าราชการกรุงเทพมหานคร
นางนินนาท ชลิตานนท์
ปลัดกรุงเทพมหานคร

ผู้อำนวยการสำนักการโยธา	
รองผู้อำนวยการสำนักการโยธา	
นายทวีศักดิ์ เลิศประพันธ์	
ผู้อำนวยการสำนักงานออกแบบ	
นายวัชรินทร์ บรรพต	
หัวหน้ากลุ่มงานสถาปัตยกรรม	
นายสินธุ์ชัย บุญปักษ์	
หัวหน้ากลุ่มงานวิศวกรรมอาคาร	
นายอริยะ เมฆะกุล	
สถาปนิก	
นายญาณกร ประกอบกิจ ส.สถ.2654	
วิศวกรโครงสร้าง	
นายศิชา คงศรี สย.5244	
วิศวกรไฟฟ้า	
นายจรูญ มาสุขใจ ภฟก.2457	
วิศวกรสุขาภิบาล	
นายมนัสวี อารยะศิริ ภส.341	
วิศวกรเครื่องกล	
นายช่างเขียนแบบ	
นางสาวช่อผกา ยักพันธ์	

แบบ บ้านพักอาศัย 1 ชั้น
แบบที่ 024
ชื่อบ้าน ชำมะเลียง
เจ้าของ
สถานที่

แบบแสดง
รายการประกอบแบบโครงสร้าง

วันที่ :	เลขที่	รวม
30 พฤษภาคม 2557	S-01	5

แผ่นที่	รวมแผ่น
15	24

FILE :

รายการแก้ไขแบบ

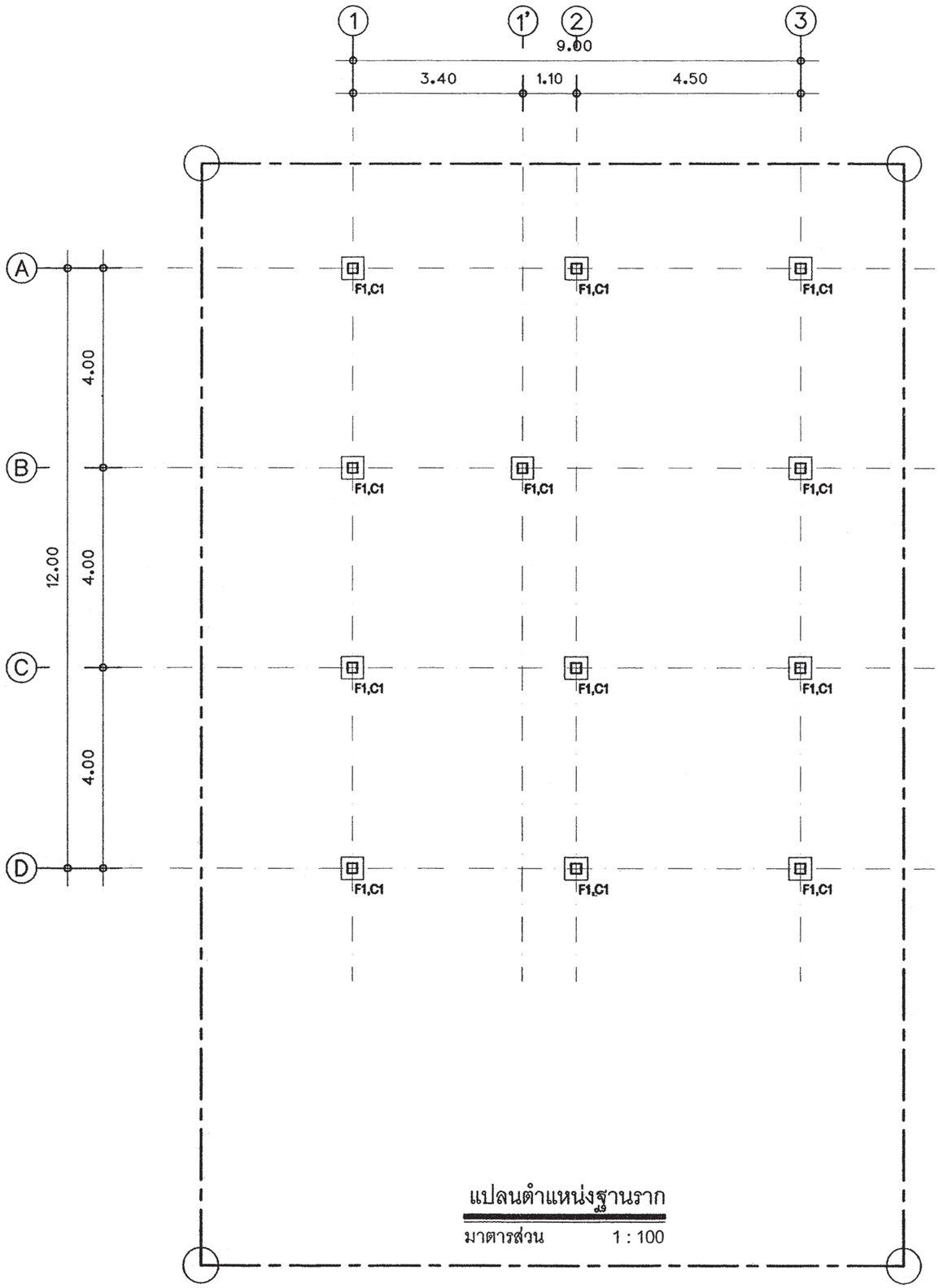

แปลนตำแหน่งฐานราก

มาตราส่วน 1 : 100

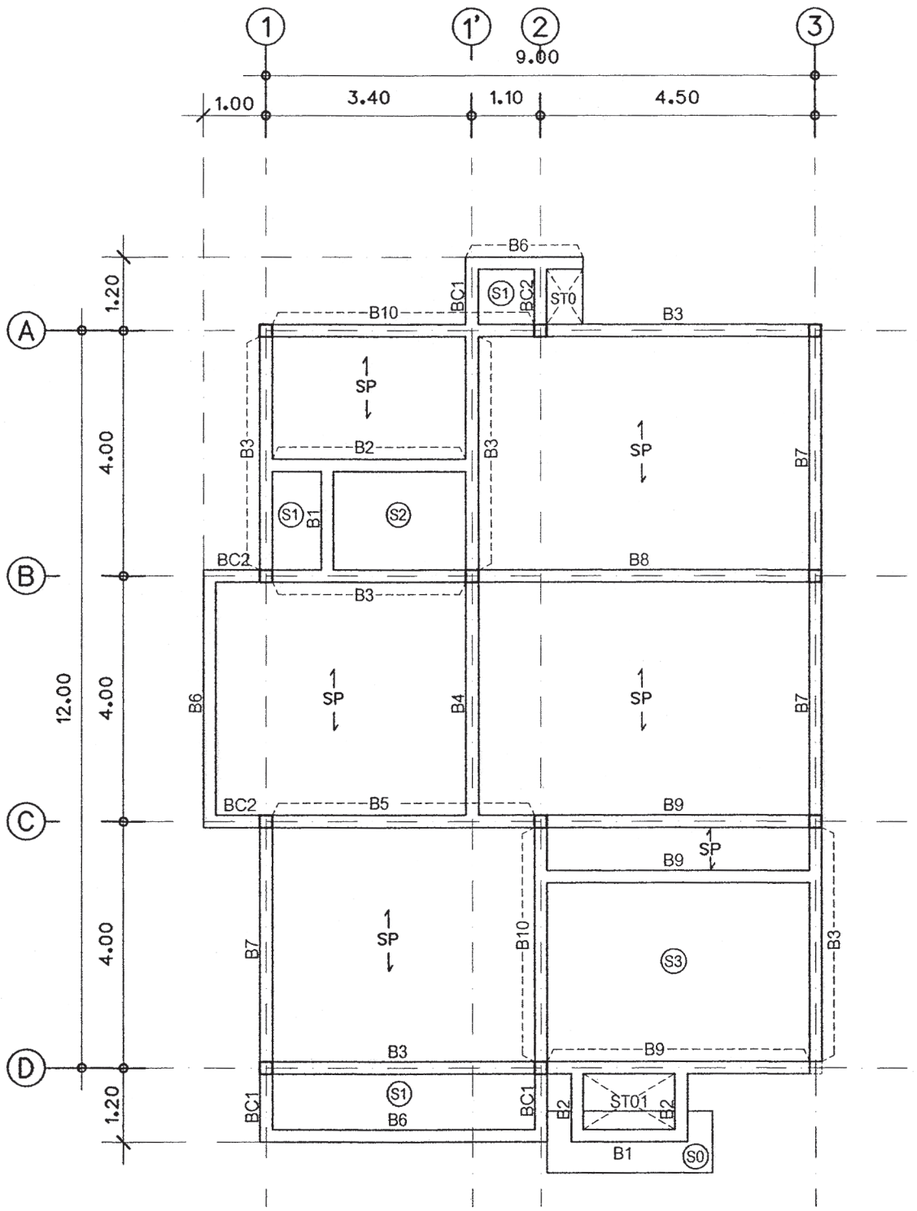

แปลนคาน - พื้นชั้นล่าง

มาตราส่วน 1 : 100

สำนักการ โยธา
กรุงเทพมหานคร

โครงการ

แบบบ้านยิ้มเพื่อประชาชน ระยะที่ 3

ตามนโยบาย

ม.ร.ว. สุขุมพันธุ์ บริพัตร
ผู้ว่าราชการกรุงเทพมหานคร

นายจุมพล สำเภาพล
รองผู้ว่าราชการกรุงเทพมหานคร

นางนินนาท ชลิตานนท์
ปลัดกรุงเทพมหานคร

ผู้อำนวยการสำนักการโยธา	
รองผู้อำนวยการสำนักการโยธา	
นายทวีศักดิ์ เลิศประพันธ์	
ผู้อำนวยการสำนักงานออกแบบ	
นายรัชนีพร์ บรรพต	
หัวหน้ากลุ่มงานสถาปัตยกรรม	
นายสินธุ์ชัย บุญปักษ์	
หัวหน้ากลุ่มงานวิศวกรรมอาคาร	
นายธริยะ เมฆะกุล	
สถาปนิก	
นายญาณกร ประกอบกิจ ส.ส.ล.3654	
วิศวกรโครงสร้าง	
นายศิรา คงศรี สย.5244	
วิศวกรไฟฟ้า	
นายจรูญ มาสุธโจ ภพก.2457	
วิศวกรสุขาภิบาล	
นายมนัสวี อารยะศิริ ภส.341	
วิศวกรเครื่องกล	
นายช่างเขียนแบบ	
นางสาวรัชนก อักษันธ์	

แบบ บ้านพักอาศัย 1 ชั้น
แบบที่ 024
ชื่อบ้าน ชำมะเลียง
เจ้าของ
สถานที่

แบบแสดง
แปลนตำแหน่งฐานราก
แปลคาน – พื้นชั้นล่าง

วันที่ :	เลขที่	รวม
30 พฤษภาคม 2557	S-02	5

แผ่นที่	รวมแผ่น
16	24

FILE :
รายการแก้ไขแบบ

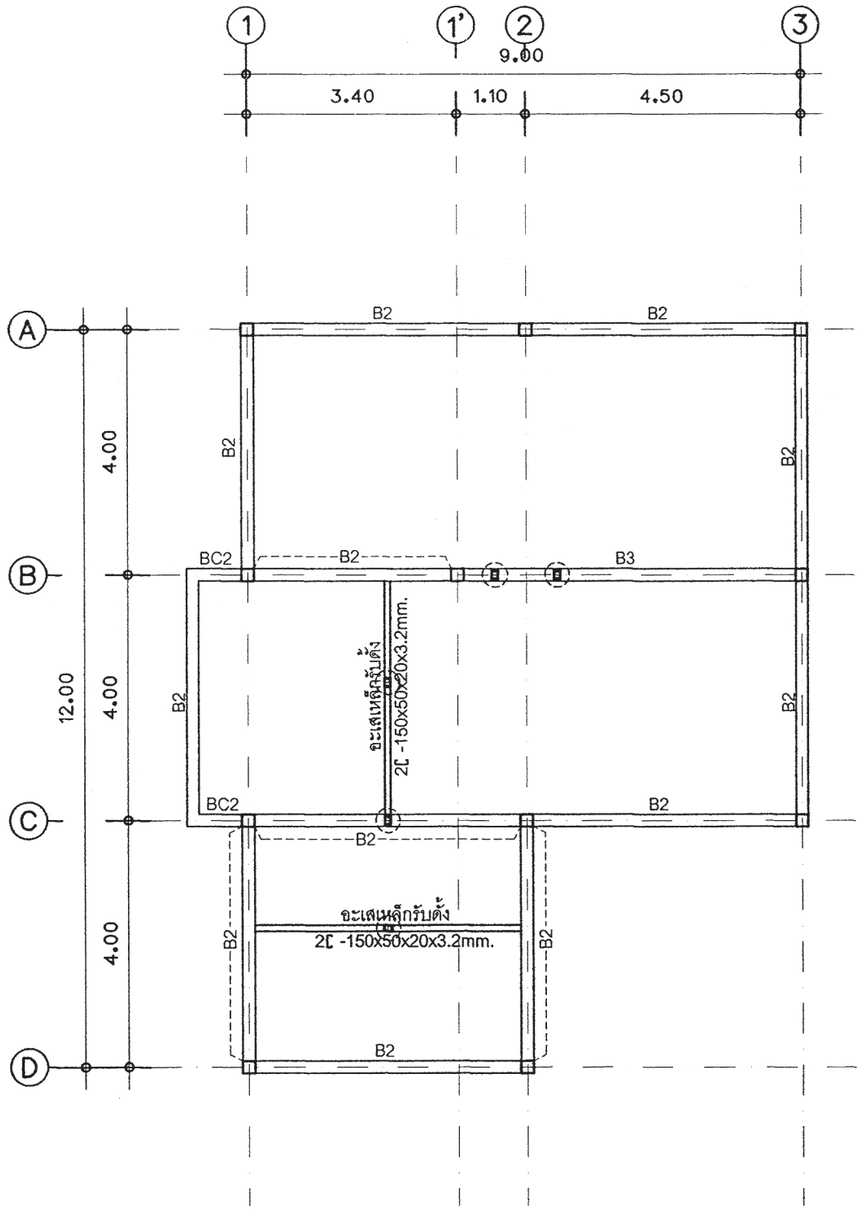

แปลนคานหลังคา

มาตารส่วน 1 : 100

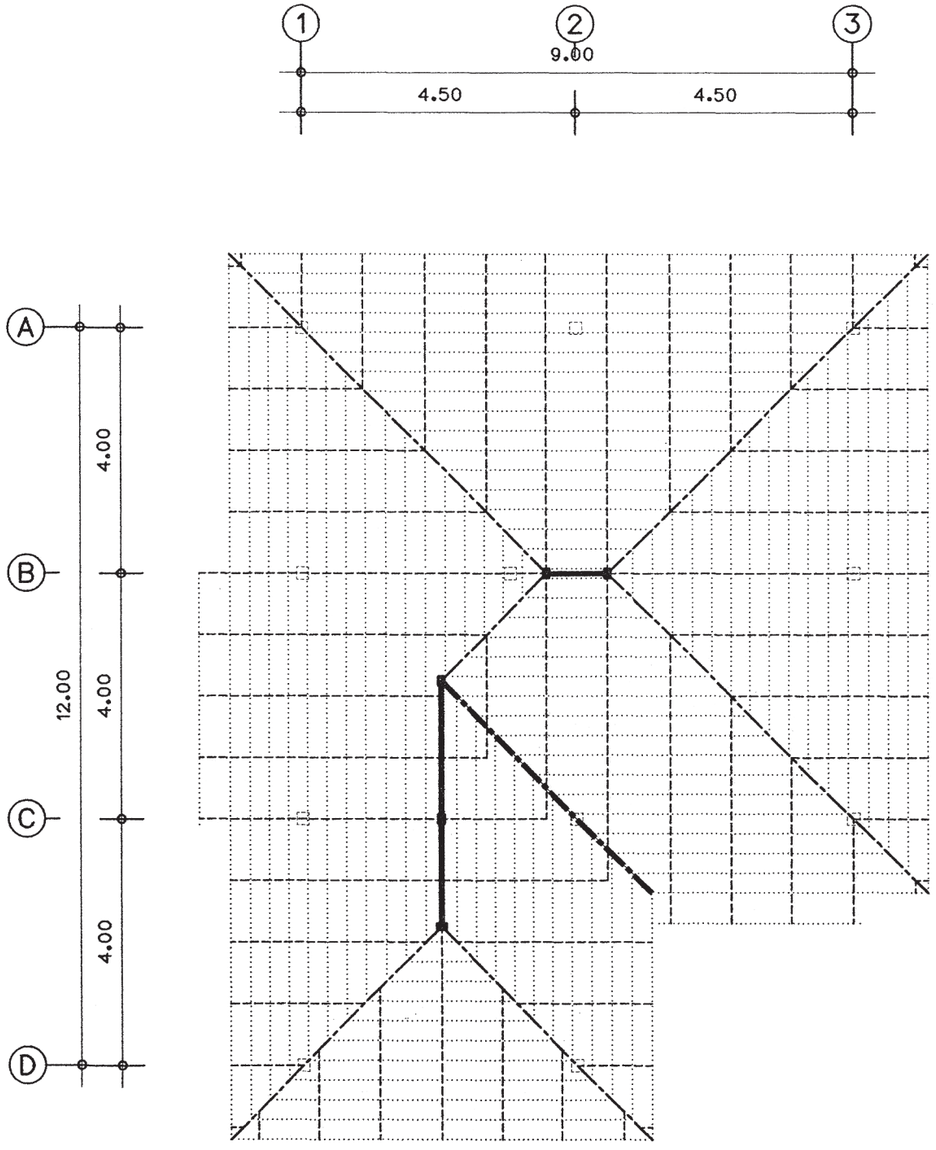

ตั้งเหล็ก = 2 [-125x50x20x3.2mm.

อกไก่เหล็กเหล็ก = 2[-125x50x20x3.2mm.

ตะเฆ่สันเหล็ก = 2 [-125x50x20x3.2mm.

ตะเฆ่รางเหล็ก = 2[-125x50x20x3.2mm.

จันทันเหล็ก = [100x50x20x2.3mm. @ 1.00m.

แปเหล็ก = ø- 25 x 25 x 1.6mm. @0.32-0.34m.

แปลนโครงเหล็กหลังคา

มาตารส่วน 1 : 100

สำนักการ โยธา
กรุงเทพมหานคร

โครงการ

แบบบ้านยิ้มเพื่อประชาชน ระยะที่ 3

ตามนโยบาย

ม.ร.ว. สุขุมพันธุ์ บริพัตร
ผู้ว่าราชการกรุงเทพมหานคร

นายจุมพล สำเภาพล
รองผู้ว่าราชการกรุงเทพมหานคร

นางนินนาท ชลิตานนท์
ปลัดกรุงเทพมหานคร

ผู้อำนวยการสำนักการโยธา

รองผู้อำนวยการสำนักการโยธา
นายทวีศักดิ์ เลิศประพันธ์

ผู้อำนวยการสำนักงานออกแบบ
นายวัชรินทร์ บรรพต

หัวหน้ากลุ่มงานสถาปัตยกรรม
นายสินธุ์ชัย บุญปักษ์

หัวหน้ากลุ่มงานวิศวกรรมอาคาร
นายอริยะ เมฆะกุล

สถาปนิก
นายญาณกร ประกอบกิจ ส.สถ.2654

วิศวกรโครงสร้าง
นายดิชา คงศรี สย.5244

วิศวกรไฟฟ้า
นายจรูญ มาสุขใจ ภฟก.2457

วิศวกรสุขาภิบาล
นายมนัสวี อารยะศิริ ภส.341

วิศวกรเครื่องกล

นายช่างเขียนแบบ
นางสาวช่อผกา ยักพันธ์

แบบ บ้านพักอาศัย 1 ชั้น
แบบที่ 024
ชื่อบ้าน ชำมะเลียง

เจ้าของ

สถานที่

แบบแสดง
แปลนคานหลังคา
แปลนโครงเหล็กหลังคา

วันที่ :	เลขที่	รวม
30 พฤษภาคม 2557	S-03	5

แผ่นที่	รวมแผ่น
17	24

FILE :

รายการแก้ไขแบบ

หลังคา ↑ พื้นชั้น 1	0.20 0.20 4–DB12mm. Stir–RB6mm.@0.15m.
พื้นชั้น 1 ↑ ชั้นตอม่อ	0.20 0.20 4–DB12mm. Stir–RB6mm.@0.15m.
FLOOR / COLUMN	C1

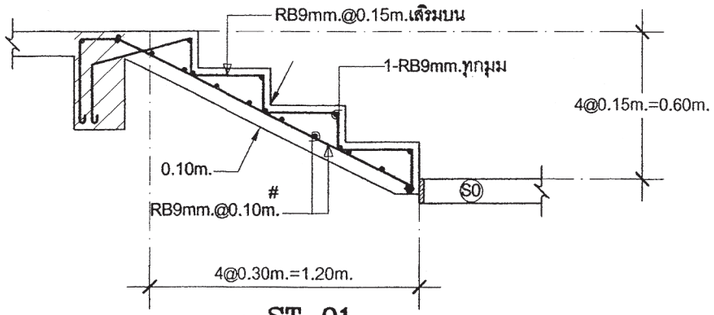

ST 01

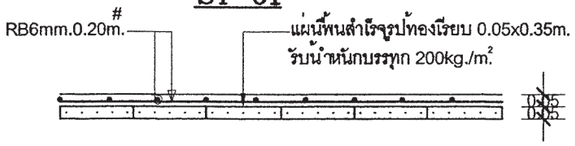

BEAM

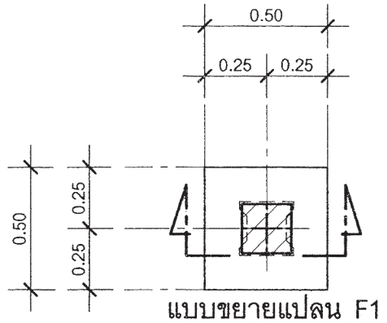

แบบขยายแปลน F1

มาตรส่วน 1:25

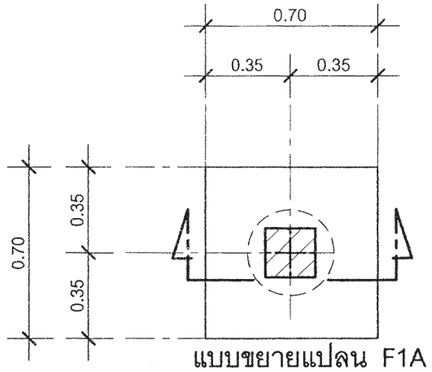

แบบขยายแปลน F1A

มาตรส่วน 1:25

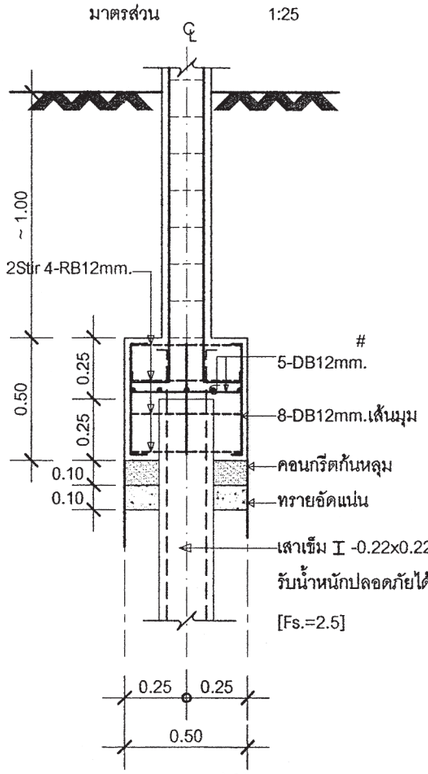

แบบขยายรูปตัด F1

มาตรส่วน 1:25

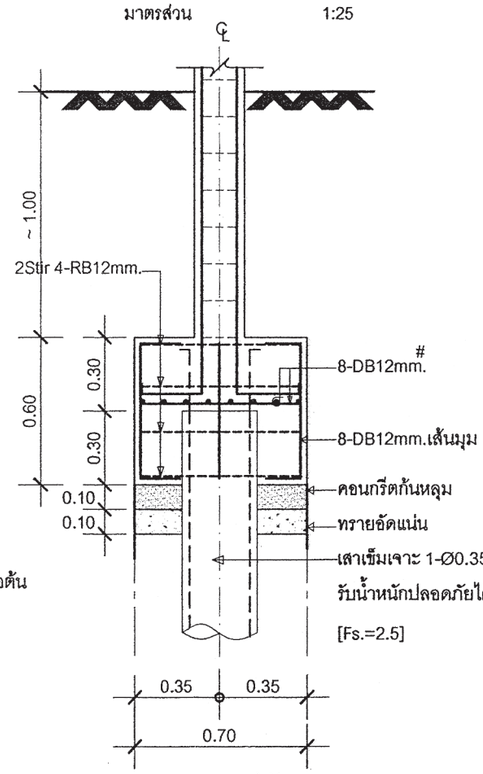

แบบขยายรูปตัด F1A

มาตรส่วน 1:25

SP

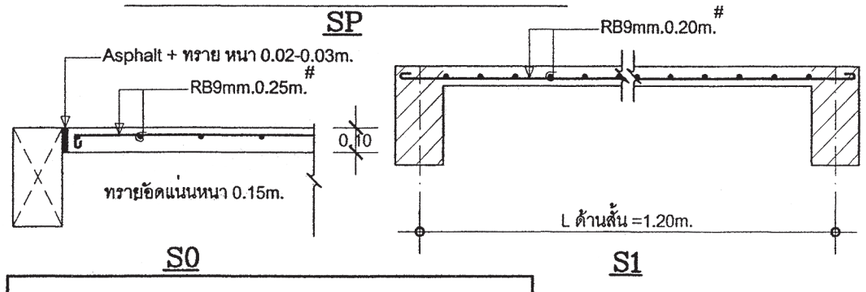

S0 S1

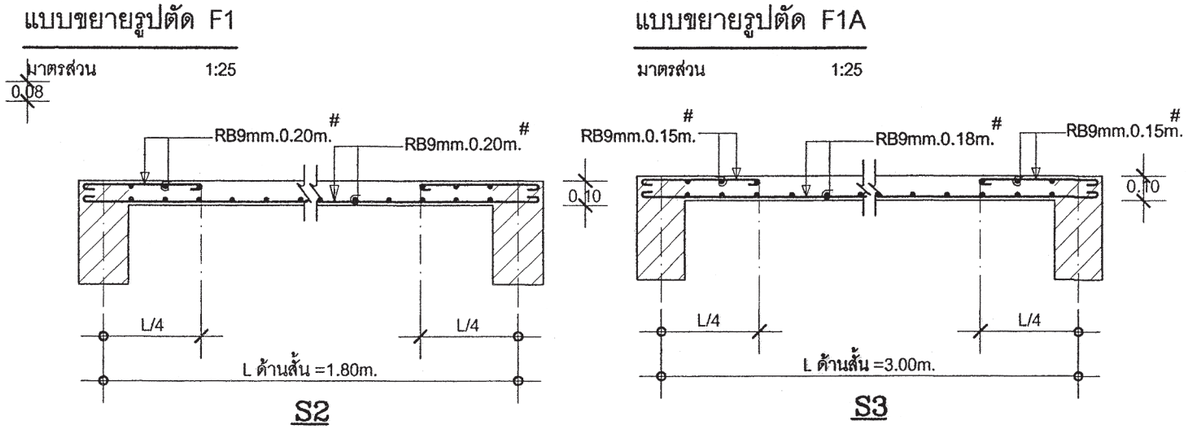

S2 S3

หมายเหตุ

กรณีใช้ฐานราก เสาเข็มเจาะแทนฐานรากเสาเข็มตอก

ใช้ใช้เทียบดังนี้ F1=F1A , F2=F2A , F3=F3A

สำนักการ โยธา
กรุงเทพมหานคร

โครงการ
แบบบ้านยิ้มเพื่อประชาชน ระยะที่ 3

ตามนโยบาย
ม.ร.ว. สุขุมพันธุ์ บริพัตร
ผู้ว่าราชการกรุงเทพมหานคร
นายจุมพล สำเภาพล
รองผู้ว่าราชการกรุงเทพมหานคร
นางนินนาท ชลิตานนท์
ปลัดกรุงเทพมหานคร

ผู้อำนวยการสำนักการโยธา	
รองผู้อำนวยการสำนักการโยธา	
นายทวีศักดิ์ เดิดประพันธ์	
ผู้อำนวยการสำนักงานออกแบบ	
นายวิรินทร์ บรรพต	
หัวหน้ากลุ่มงานสถาปัตยกรรม	
นายสินธุ์ชัย บุญบักษ์	
หัวหน้ากลุ่มงานวิศวกรรมอาคาร	
นายอริยะ เลขะกุล	
สถาปนิก	
นายณุณกร ประกอบกิจ ส.สถ.2654	
วิศวกรโครงสร้าง	
นายศิรา คงศรี สย.5244	
วิศวกรไฟฟ้า	
นายรุญ มาสุรใจ ภฟก.2457	
วิศวกรสุขาภิบาล	
นายนนัศ อาธะศิริ ภส.341	
วิศวกรเครื่องกล	
นายช่างเขียนแบบ	
นางสาวชัชฌา ยักษ์พันธ์	

แบบ	บ้านพักอาศัย 1 ชั้น
แบบที่	024
ชื่อบ้าน	ชำมะเลียง
เจ้าของ	
สถานที่	

แบบแสดง	แบบขยายโครงสร้าง 1

วันที่ :	เลขที่	รวม
30 พฤษภาคม 2557	S–04	5

แผ่นที่	รวมแผ่น
18	24

FILE :

รายการแก้ไขแบบ

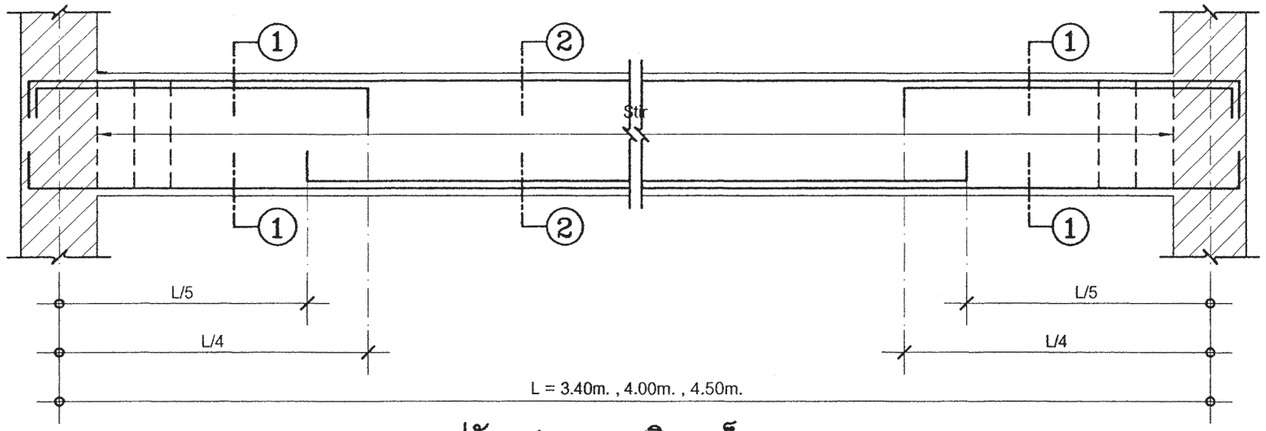

รูปตัดแสดงการเสริมเหล็กตามยาว 1

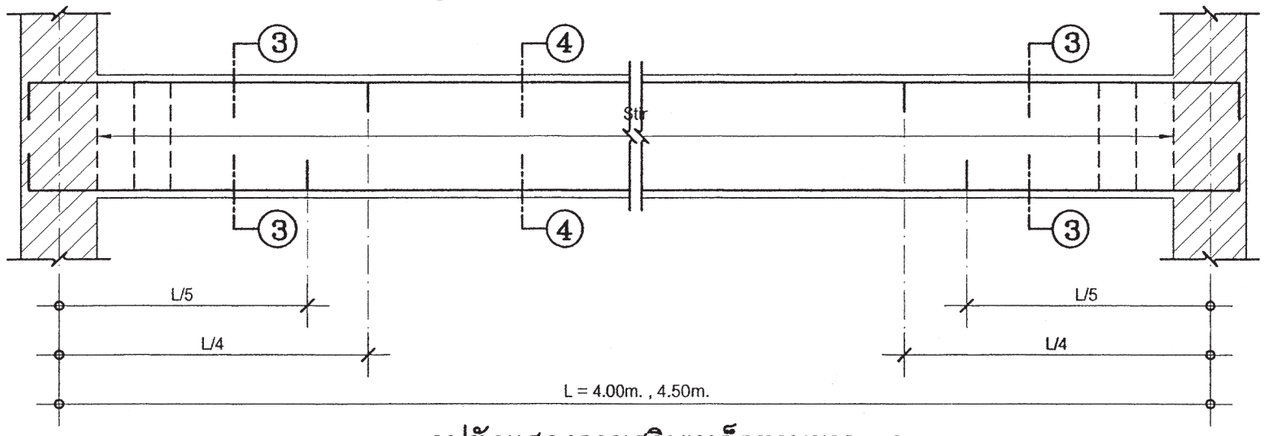

รูปตัดแสดงการเสริมเหล็กตามยาว 2

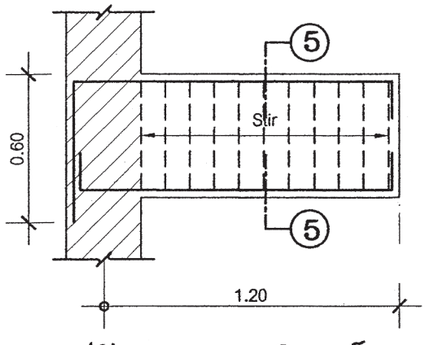

รูปตัดแสดงการเสริมเหล็กตามยาว 3

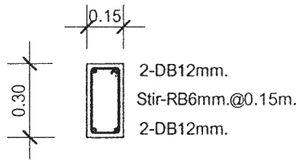

B1

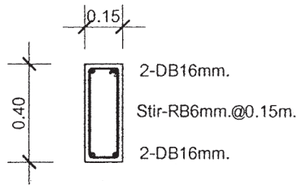

B2

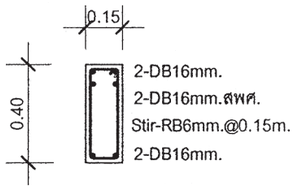

B3 SECTION 1-1

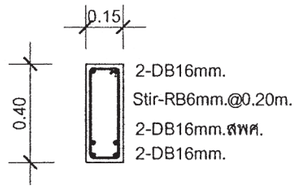

B3 SECTION 2-2

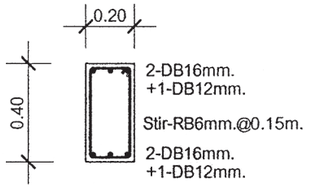

B4

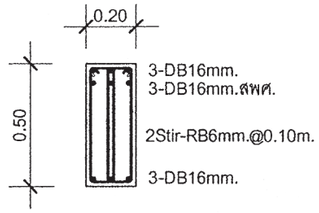

B5 SECTION 1-1

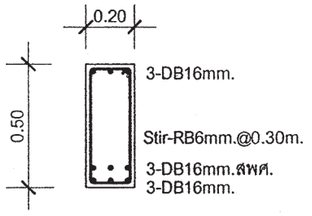

B5 SECTION 2-2

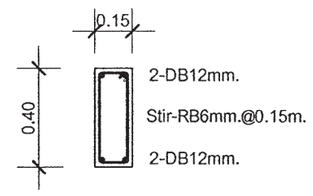

B6

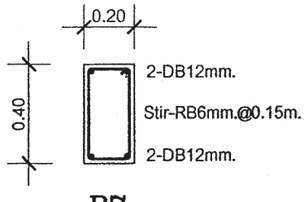

B7

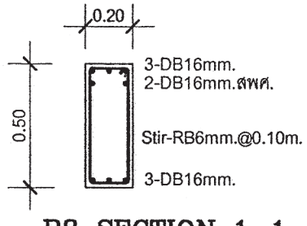

B8 SECTION 1-1

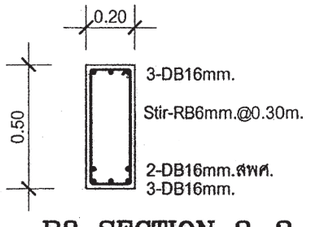

B8 SECTION 2-2

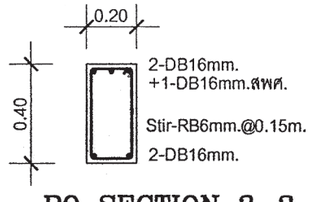

B9 SECTION 3-3

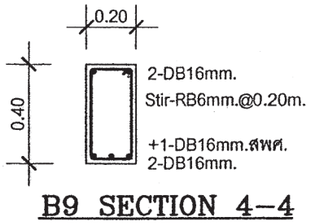

B9 SECTION 4-4

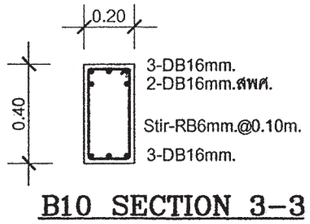

B10 SECTION 3-3

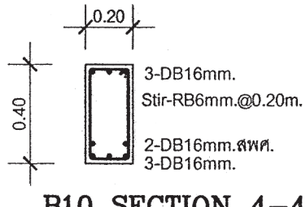

B10 SECTION 4-4

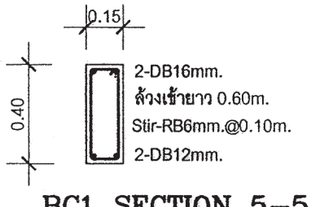

BC1 SECTION 5-5

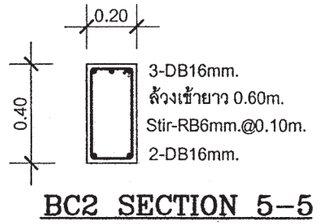

BC2 SECTION 5-5

สำนักการ โยธา
กรุงเทพมหานคร

โครงการ
แบบบ้านยิ้มเพื่อประชาชน ระยะที่ 3

ตามนโยบาย
ม.ร.ว. สุขุมพันธุ์ บริพัตร
ผู้ว่าราชการกรุงเทพมหานคร
นายจุมพล สำเภาพล
รองผู้ว่าราชการกรุงเทพมหานคร
นางนินนาท ชลิตานนท์
ปลัดกรุงเทพมหานคร

ผู้อำนวยการสำนักการโยธา
รองผู้อำนวยการสำนักการโยธา
นายทวีศักดิ์ เลิศประพันธ์
ผู้อำนวยการสำนักงานออกแบบ
นายวัชรินทร์ บรรพต
หัวหน้ากลุ่มงานสถาปัตยกรรม
นายสินธุ์ชัย บุญปักษ์
หัวหน้ากลุ่มงานวิศวกรรมอาคาร
นายอริยะ เมฆะกูล
สถาปนิก
นายญาณกร ประกอบกิจ ส.สถ.2654
วิศวกรโครงสร้าง
นายศิชา คงศรี สย.5244
วิศวกรไฟฟ้า
นายจรูญ มาสุขใจ ภฟก.2457
วิศวกรสุขาภิบาล
นายมนัสวี อารยะศิริ ภส.341
วิศวกรเครื่องกล
นายช่างเขียนแบบ
นางสาวช่อผกา ยักพันธ์

แบบ บ้านพักอาศัย 1 ชั้น
แบบที่ 024
ชื่อบ้าน ชำมะเลียง
เจ้าของ
สถานที่

แบบแสดง
แบบขยายโครงสร้าง 2

วันที่ :	เลขที่	รวม
30 พฤษภาคม 2557	S-05	5

แผ่นที่	รวมแผ่น
19	24

FILE :
รายการแก้ไขแบบ

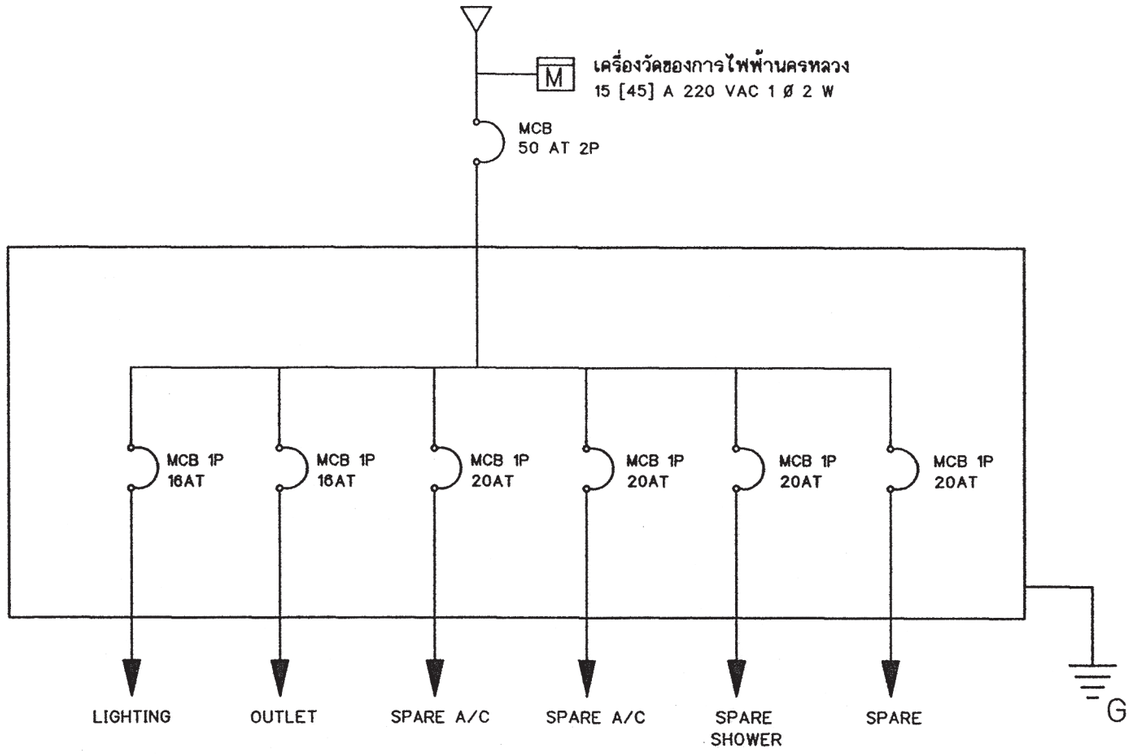

SINGLE LINE DIAGRAM

สัญลักษณ์ระบบไฟฟ้า

○	โคม DOWNLIGHT 1x11 W
◎	โคมกลมหลอด ฟลูออเรสเซนต์ 1x32 W พร้อมฝาครอบสีใส
▭	ดวงโคมหลอด ฟลูออเรสเซนต์ 1x18 W พร้อมฝาครอบสีใส
S	สวิตช์ไฟฟ้าแบบธรรมดา
S_3	สวิตช์ไฟฟ้าแบบ 3ทาง
⊖	เต้ารับไฟฟ้าแบบมีสายดิน
TV	เต้ารับทีวี
⊿	เต้ารับโทรศัพท์
Ⓙ	กล่องต่อสายไฟ
◪	แผงจ่ายไฟ
MCB	MINIATURE CIRCUIT BREAKER

รายการระบบงานไฟฟ้า

- แผงจ่ายไฟเป็นกล่องเหล็ก
- สายไฟตามมาตรฐานอุตสาหกรรม
- เต้ารับไฟฟ้าแบบมีสายดิน
- สวิตช์ไฟฟ้าแบบธรรมดา และ สามทาง
- สายเมนวงจรย่อยขนาด 4 มม.^{2}
- สายไฟเข้าเต้ารับขนาด 2.5 มม.^{2}
- สายไฟเข้าดวงโคมขนาด 1 มม.^{2}
- การเดินสายร้อยในท่อร้อยสายฝังในผนังส่วนการเดินสายในฝ้าเพดานให้เดินร้อยท่อร้อยยึดติดกับเสาหรือคาน
- สายไฟเข้าเครื่องทำน้ำอุ่น 3500 W ขนาด 4 มม.^{2}
- สาย COAXIAL เข้าเต้ารับทีวีใช้ RG6
- สายโทรศัพท์เข้าเต้ารับโทรศัพท์ ขนาด 0.65 มม.
- การต่อลงดินต้องเป็นไปตามกฎของการไฟฟ้านครหลวง
- ทิ้งสายข้างหนึ่งไว้ในกล่องต่อสายในห้องนอน หรือ ห้องน้ำ อีกข้างหนึ่งต่อเข้ากับ CIRCUIT BREAKER ในแผงจ่ายไฟ

สำนักการ โยธา
กรุงเทพมหานคร

โครงการ
แบบบ้านยิ้มเพื่อประชาชน ระยะที่ 3

ตามนโยบาย
ม.ร.ว. สุขุมพันธุ์ บริพัตร
ผู้ว่าราชการกรุงเทพมหานคร
นายจุมพล สำเภาพล
รองผู้ว่าราชการกรุงเทพมหานคร
นางนินนาท ชลิตานนท์
ปลัดกรุงเทพมหานคร

ผู้อำนวยการสำนักการโยธา	
รองผู้อำนวยการสำนักการโยธา	
นายทวีศักดิ์ เลิศประพันธ์	
ผู้อำนวยการสำนักงานออกแบบ	
นายวัชรินทร์ บรรพต	
หัวหน้ากลุ่มงานสถาปัตยกรรม	
นายสินธุ์ชัย บุญปักษ์	
หัวหน้ากลุ่มงานวิศวกรรมอาคาร	
นายอริยะ เมฆะกูล	
สถาปนิก	
นายญาณกร ประกอบกิจ ส.สถ.2654	
วิศวกรโครงสร้าง	
นายดิชา คงศรี สย.5244	
วิศวกรไฟฟ้า	
นายจรูญ มาสุขใจ ภฟก.2457	
วิศวกรสุขาภิบาล	
นายมนัศวี อารยะศิริ ภส.341	
วิศวกรเครื่องกล	
นายช่างเขียนแบบ	
นางสาวช่อผกา ยักพันธ์	

แบบ บ้านพักอาศัย 1 ชั้น
แบบที่ 024
ชื่อบ้าน ชำมะเลียง
เจ้าของ
สถานที่

แบบแสดง
สัญลักษณ์ระบบไฟฟ้า
รายการระบบไฟฟ้า

วันที่ :	เลขที่	รวม
30 พฤษภาคม 2557	E-01	2

แผ่นที่	รวมแผ่น
20	24

FILE :
รายการแก้ไขแบบ

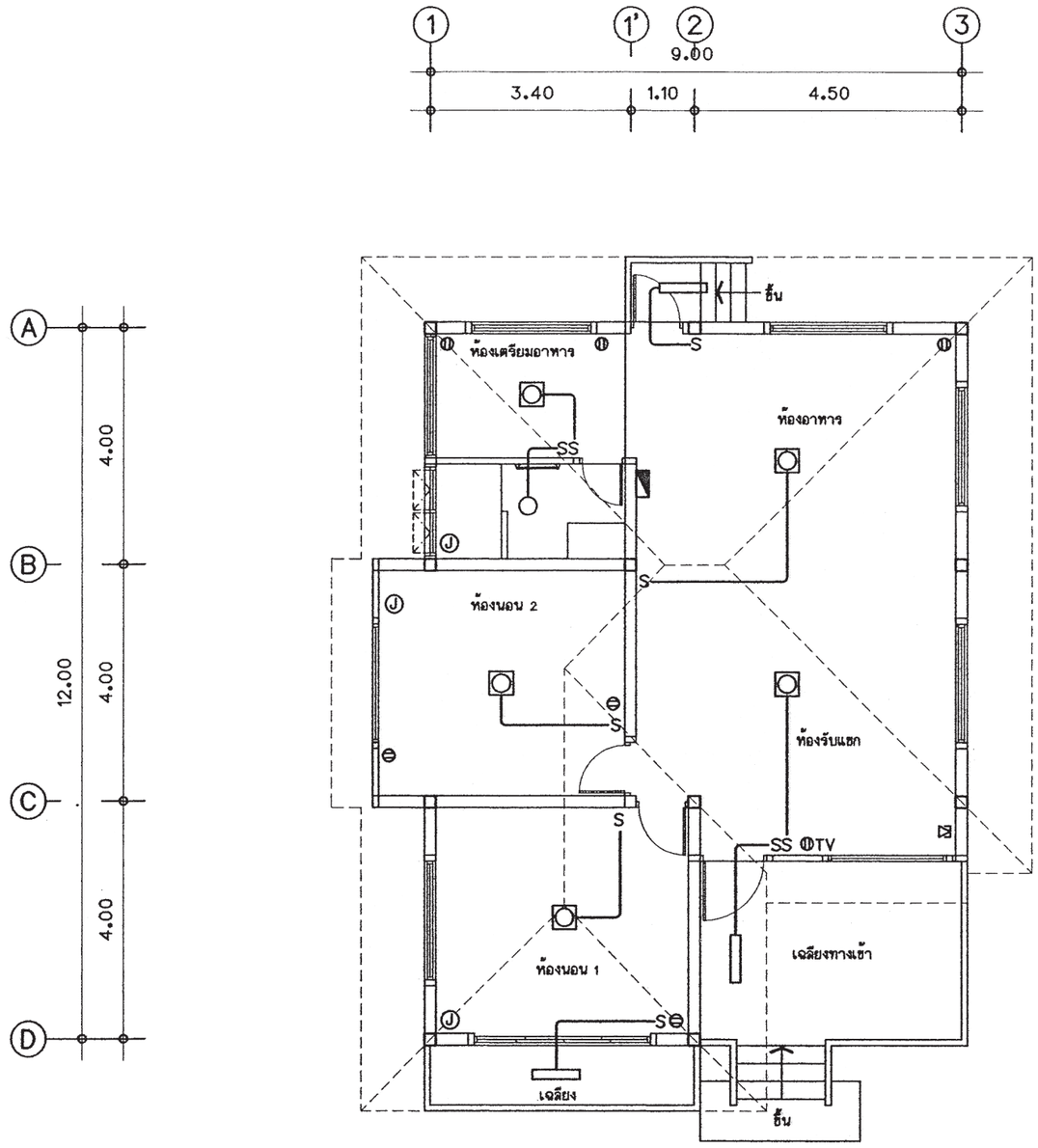

แปลนระบบไฟฟ้าแสงสว่าง-เต้ารับไฟฟ้า-โทรศัพท์-โทรทัศน์

มาตราส่วน 1 : 100

สำนักการ โยธา
กรุงเทพมหานคร

โครงการ

แบบบ้านยิ้มเพื่อประชาชน ระยะที่ 3

ตามนโยบาย

ม.ร.ว. สุขุมพันธุ์ บริพัตร
ผู้ว่าราชการกรุงเทพมหานคร

นายจุมพล สำเภาพล
รองผู้ว่าราชการกรุงเทพมหานคร

นางนินนาท ชลิตานนท์
ปลัดกรุงเทพมหานคร

ผู้อำนวยการสำนักการโยธา

รองผู้อำนวยการสำนักการโยธา
นายทวีศักดิ์ เลิศประพันธ์

ผู้อำนวยการสำนักงานออกแบบ
นายวัชรินทร์ บรรพต

หัวหน้ากลุ่มงานสถาปัตยกรรม
นายสินธุ์ชัย บุญบักษ์

หัวหน้ากลุ่มงานวิศวกรรมอาคาร
นายอริยะ เมฆะกุล

สถาปนิก
นายญาณกร ประกอบกิจ ส.สถ.2654

วิศวกรโครงสร้าง
นายดิชา คงศรี สย.5244

วิศวกรไฟฟ้า
นายจรูญ มาสุขใจ ภฟก.2457

วิศวกรสุขาภิบาล
นายมนัสวี อารยะศิริ ภส.341

วิศวกรเครื่องกล

นายช่างเขียนแบบ
นางสาวช่อผกา ยักพันธ์

แบบ บ้านพักอาศัย 1 ชั้น
แบบที่ 024
ชื่อบ้าน ชำมะเลียง

เจ้าของ

สถานที่

แบบแสดง
แปลนระบบไฟฟ้าชั้นล่าง

วันที่ :	เลขที่	รวม
30 พฤษภาคม 2557	E-02	2

แผ่นที่	รวมแผ่น
21	24

FILE :

รายการแก้ไขแบบ

ตารางที่ 1 แสดงการเลือกใช้ขนาดเครื่องสูบน้ำแบบอัตโนมัติสำหรับโครงการบ้านยิ้ม

ขนาดเครื่องสูบน้ำ (วัตต์)	จำนวนห้องน้ำของบ้าน	จำนวนชั้นของบ้าน
100	1 - 3	1 - 2
150	4	1 - 2
200	5	2 - 3
250	6	2 - 3
300	7	2 - 3

ตารางที่ 2 แสดงการเลือกใช้ขนาดถังเก็บน้ำแบบตั้งพื้นสำหรับโครงการบ้านยิ้ม

ชื่อ	จำนวนห้องนอนของบ้าน	ความจุ (ลบ.ม.)
ถังเก็บน้ำ 1 (WT1)	1 - 2	1
ถังเก็บน้ำ 2 (WT2)	3 - 4	2
ถังเก็บน้ำ 3 (WT3)	5 - 6	3

ถังเก็บน้ำที่ใช้ ทำจากวัสดุไฟเบอร์กลาสเสริมแรงผลิตตามมาตรฐาน มอก. 435 - 2548

ตารางที่ 3 แสดงการเลือกใช้ขนาดถังบำบัดน้ำเสียแบบฝังใต้ดินสำหรับโครงการบ้านยิ้ม

ชื่อ	จำนวนห้องนอนของบ้าน	ปริมาณการบำบัด(ลบ.ม./วัน)
ถังบำบัดน้ำเสีย 1 (WWTP 1)	1 - 2	1
ถังบำบัดน้ำเสีย 2 (WWTP 2)	3 - 4	2
ถังบำบัดน้ำเสีย 3 (WWTP 3)	5 - 6	3

ถังบำบัดน้ำเสียเป็นระบบเกรอะ - กรองไร้อากาศ ตัวถังทำจากวัสดุไฟเบอร์กลาสเสริมแรง สามารถรองรับปริมาณน้ำเสียได้ไม่น้อยกว่าตามที่กำหนดในตารางที่ 3 ที่ค่า BOD เข้าระบบไม่น้อยกว่า 250มิลลิกรัมต่อลิตร และค่า BOD ของน้ำที่ผ่านการบำบัดแล้วไม่เกิน 50มิลลิกรัมต่อลิตร

ตารางที่ 4 แสดงการเลือกใช้วัสดุท่อสำหรับโครงการบ้านยิ้ม

การใช้งาน	วัสดุ
ท่อประปา (CW)	ท่อ PVC Class 13.5 ผลิตตามมาตรฐาน มอก. 17 - 2532 ต่อด้วยน้ำยาประสานผลิตภัณฑ์เดียวกับผู้ผลิตท่อ
ท่อระบายน้ำโสโครก น้ำทิ้ง น้ำฝนและท่ออากาศ (S,W,RL,V)	ท่อ PVC Class 13.5 ผลิตตามมาตรฐาน มอก. 17 - 2532 ต่อด้วยน้ำยาประสานผลิตภัณฑ์เดียวกับผู้ผลิตท่อ

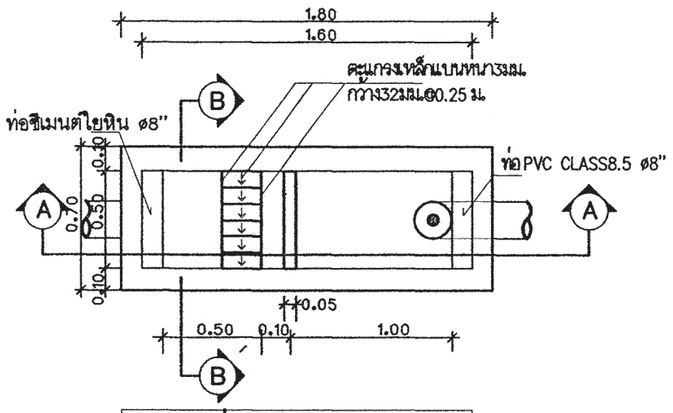

แปลนบ่อดักขยะและดักไขมัน

มาตราส่วน AS SHOWN

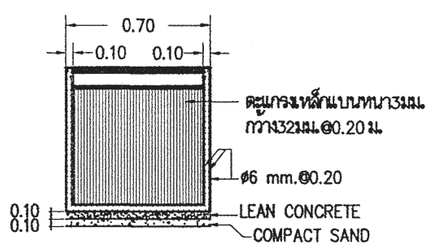

รูปตัด B-B

มาตราส่วน AS SHOWN

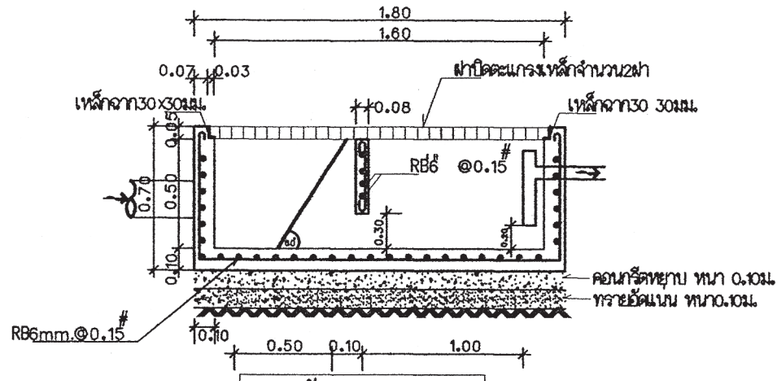

รูปตัด A-A

มาตราส่วน AS SHOWN

หมายถึง : บ่อตรวจคุณภาพน้ำ (ก่อนระบายลงสู่ท่อสาธารณะ)

: บ่อดักขยะและบ่อตรวจคุณภาพน้ำ (ก่อนระบายลงสู่ท่อสาธารณะ)

สัญลักษณ์ บ่อพัก : (ก่อนระบายลงสู่ท่อสาธารณะ)

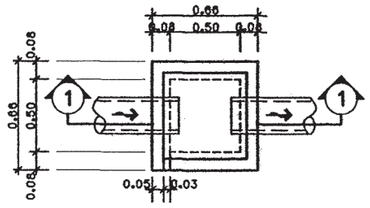

บ่อพักน้ำทิ้ง

มาตราส่วน AS SHOWN

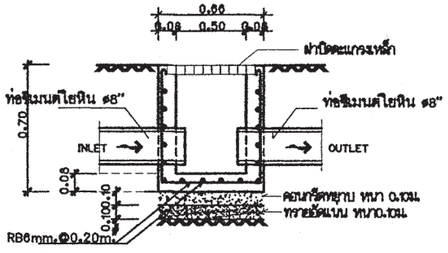

รูปตัด ①-①

มาตราส่วน AS SHOWN

สำนักการ โยธา
กรุงเทพมหานคร

โครงการ

แบบบ้านยิ้มเพื่อประชาชน ระยะที่ 3

ตามนโยบาย

ม.ร.ว. สุขุมพันธุ์ บริพัตร
ผู้ว่าราชการกรุงเทพมหานคร

นายจุมพล สำเภาพล
รองผู้ว่าราชการกรุงเทพมหานคร

นางนินนาท ชลิตานนท์
ปลัดกรุงเทพมหานคร

ผู้อำนวยการสำนักการโยธา

รองผู้อำนวยการสำนักการโยธา
นายทวีศักดิ์ เลิศประพันธ์

ผู้อำนวยการสำนักงานออกแบบ
นายวัชรินทร์ บรรพต

หัวหน้ากลุ่มงานสถาปัตยกรรม
นายดินธุ์ชัย บุญบักษ์

หัวหน้ากลุ่มงานวิศวกรรมอาคาร
นายอริยะ เมฆะกุล

สถาปนิก
นายญาณกร ประกอบกิจ ส.สถ.2654

วิศวกรโครงสร้าง
นายศิชา คงศรี สย.5244

วิศวกรไฟฟ้า
นายจรูญ มาสุขใจ ภฟก.2457

วิศวกรสุขาภิบาล
นายมนัศวี อารยะศิริ ภศ.341

วิศวกรเครื่องกล

นายช่างเขียนแบบ
นายบุญชัย ว่องเจริญ

แบบ บ้านพักอาศัย 1 ชั้น
แบบที่ 024
ชื่อบ้าน ชำมะเลียง
เจ้าของ
สถานที่

แบบแสดง
รายการประกอบแบบสุขาภิบาล

วันที่ :	เลขที่	รวม
30 พฤษภาคม 2557	SN-01	3

แผ่นที่	รวมแผ่น
22	24

FILE :

รายการแก้ไขแบบ

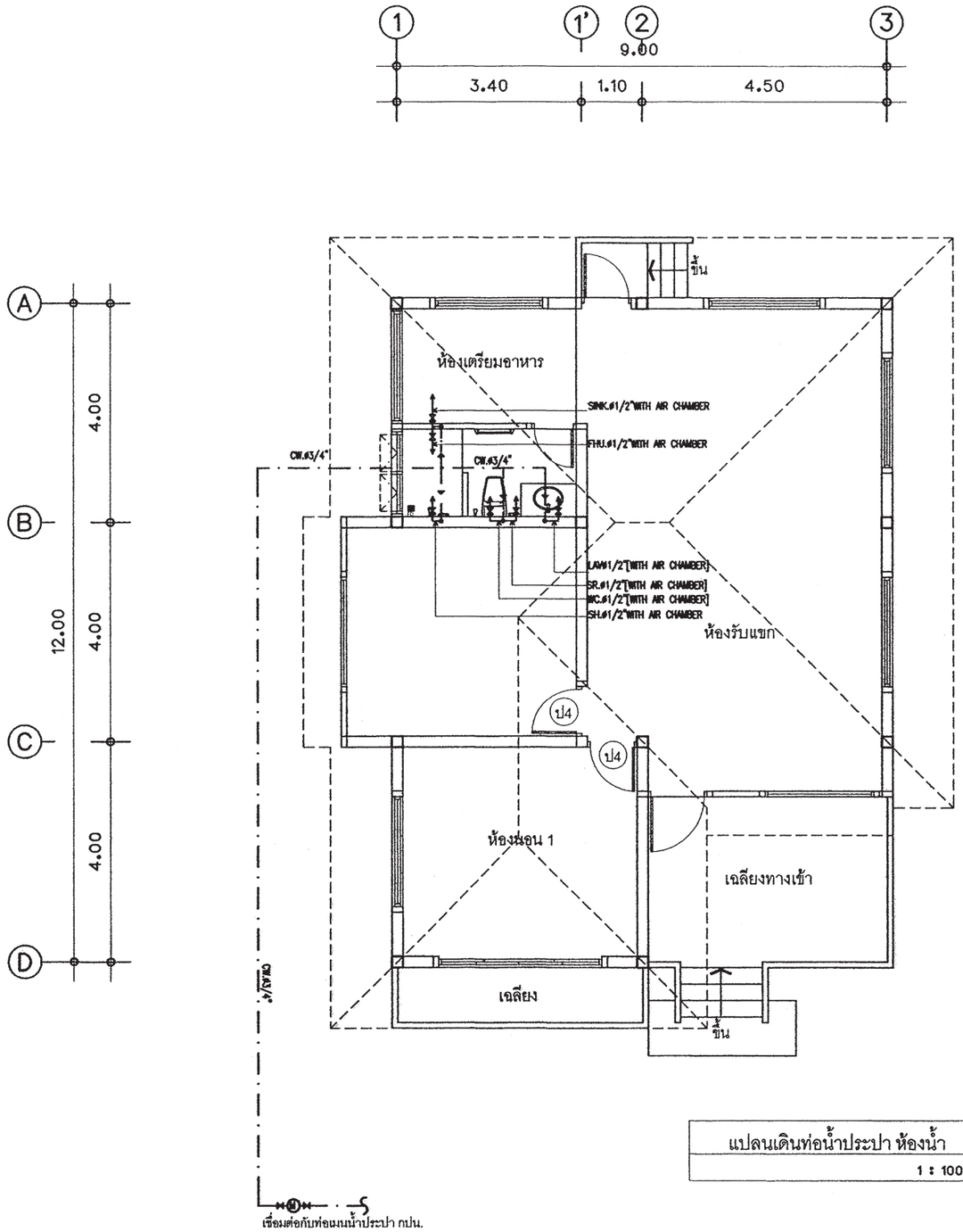

แปลนเดินท่อน้ำประปา ห้องน้ำ

1 : 100

สำนักการ โยธา
กรุงเทพมหานคร

โครงการ

แบบบ้านยิ้มเพื่อประชาชน ระยะที่ 3

ตามนโยบาย

ม.ร.ว. สุขุมพันธุ์ บริพัตร
ผู้ว่าราชการกรุงเทพมหานคร

นายจุมพล สำเภาพล
รองผู้ว่าราชการกรุงเทพมหานคร

นางนินนาท ชลิตานนท์
ปลัดกรุงเทพมหานคร

ผู้อำนวยการสำนักการโยธา	
รองผู้อำนวยการสำนักการโยธา	
นายทวีศักดิ์ เลิศประพันธ์	
ผู้อำนวยการสำนักงานออกแบบ	
นายวัชรินทร์ บรรพต	
หัวหน้ากลุ่มงานสถาปัตยกรรม	
นายสินธุชัย บุญบัทย์	
หัวหน้ากลุ่มงานวิศวกรรมอาคาร	
นายอริยะ เมฆะกุล	
สถาปนิก	
นายญาณกร ประกอบกิจ ส.ส.ก.2654	
วิศวกรโครงสร้าง	
นายศิรา คงศรี สย.5244	
วิศวกรไฟฟ้า	
นายจรูญ มาสุรใจ ภฟก.2457	
วิศวกรสุขาภิบาล	
นายมนัศว อายะสิริ ภส.341	
วิศวกรเครื่องกล	
นายช่างเขียนแบบ	
นายบุญชัย วัฒนเจริญ	

แบบ บ้านพักอาศัย 1 ชั้น

แบบที่ 024

ชื่อบ้าน ชำมะเลียง

เจ้าของ

สถานที่

แบบแสดง

แปลนระบบประปาชั้นล่าง

วันที่ :	เสร็ที่	รวม
30 พฤษภาคม 2557	SN-02	3

แผ่นที่	รวมแผ่น
23	24

FILE :

รายการแก้ไขแบบ

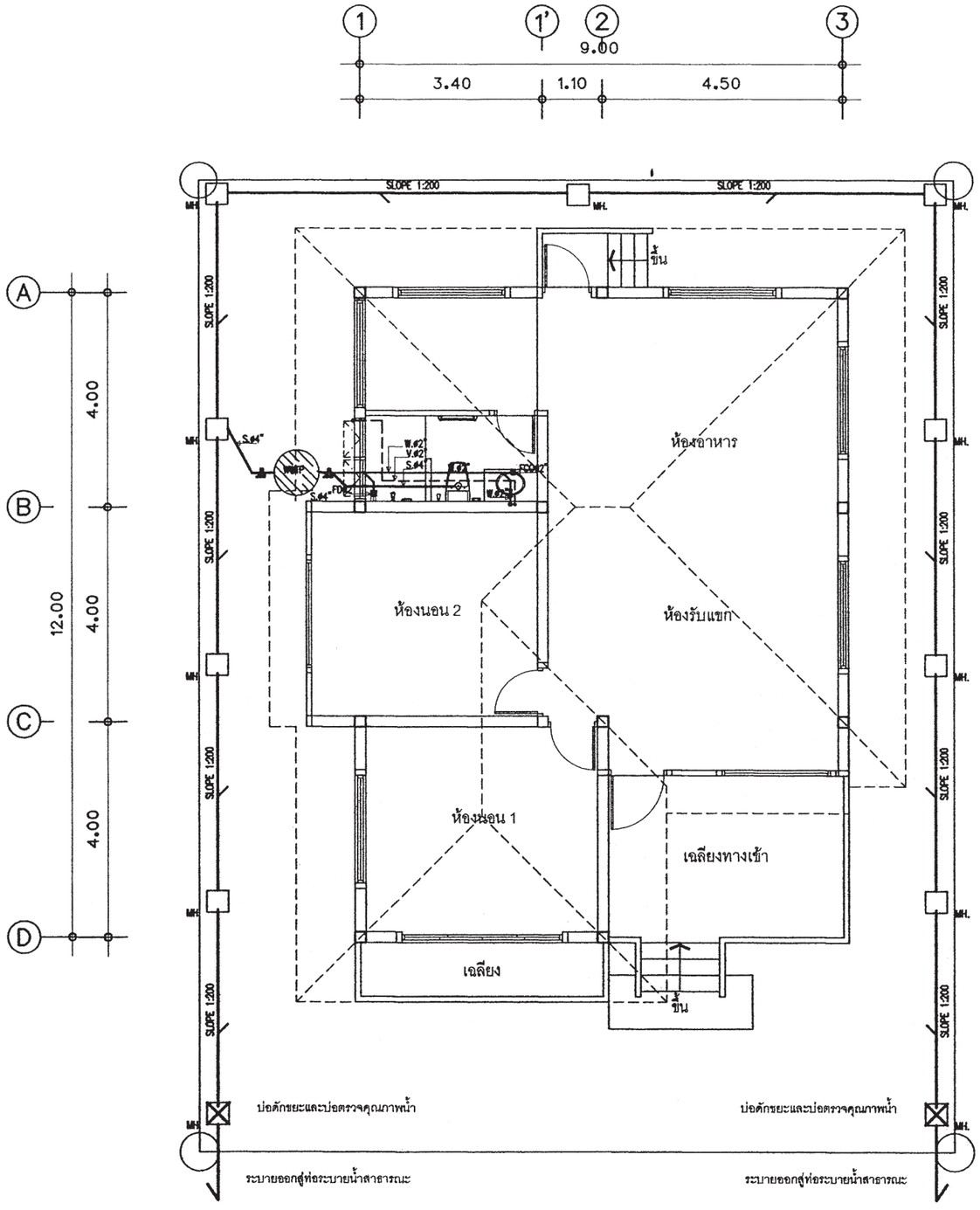

แปลนเดินท่อน้ำเสีย ห้องน้ำ
1 : 100

สำนักการ โยธา
กรุงเทพมหานคร

โครงการ

แบบบ้านยิ้มเพื่อประชาชน ระยะที่ 3

ตามนโยบาย

ม.ร.ว. สุขุมพันธุ์ บริพัตร
ผู้ว่าราชการกรุงเทพมหานคร

นายจุมพล สำเภาพล
รองผู้ว่าราชการกรุงเทพมหานคร

นางนินนาท ชลิตานนท์
ปลัดกรุงเทพมหานคร

ผู้อำนวยการสำนักการโยธา

รองผู้อำนวยการสำนักการโยธา
นายทวีศักดิ์ เลิศประพันธ์

ผู้อำนวยการสำนักงานออกแบบ
นายวัชรินทร์ บรรพต

หัวหน้ากลุ่มงานสถาปัตยกรรม
นายสินธุ์ชัย บุญปักษ์

หัวหน้ากลุ่มงานวิศวกรรมอาคาร
นายอริยะ เมฆะกุล

สถาปนิก
นายญาณกร ประกอบกิจ ส.สถ.2654

วิศวกรโครงสร้าง
นายดิชา คงศรี สย.5244

วิศวกรไฟฟ้า
นายจรูญ มาสุขใจ ภฟก.2457

วิศวกรสุขาภิบาล
นายมนัสวี อารยะศิริ ภส.341

วิศวกรเครื่องกล

นายช่างเขียนแบบ
นายบุญชัย ว่องเจริญ

แบบ บ้านพักอาศัย 1 ชั้น
แบบที่ 024
ชื่อบ้าน ชำมะเลียง

เจ้าของ

สถานที่

แบบแสดง
แปลนระบบสุขาภิบาลชั้นล่าง

วันที่ :	เลขที่	รวม
30 พฤษภาคม 2557	SN-03	3

แผ่นที่	รวมแผ่น
24	24

FILE :

รายการแก้ไขแบบ

สัญญลักษณ์ประกอบแบบสถาปัตยกรรม

(2)	แนวศูนย์กลางเสาทางตั้ง
(B)	แนวศูนย์กลางเสาทางนอน
	ทิศเหนือ
	เส้นแสดงขอบเขตที่ดิน
	เส้นแสดงแนวศูนย์กลาง
	เส้นแสดงแนวที่ซ้อนหรือจะมีในอนาคตหรือ
	ของเดิมที่ต้องเคลื่อนย้ายออก
	เส้นแสดงระยะตัด
	ศูนย์กลางถึงศูนย์กลาง
	ศูนย์กลางถึงริม
	ริมถึงริม
+3.00	ระดับในแปลน
▽ +3.00	ระดับในรูปตัด
3	พื้น
2	ผนัง
1	ฝ้าเพดาน
4	ประตู
5	หน้าต่าง

สัญญลักษณ์ประกอบแบบสถาปัตยกรรม

	ดินถม
	ทรายหยาบอัดแน่น
	คอนกรีตเสริมเหล็ก
	ผนังก่ออิฐครึ่งแผ่น
	ผนังก่ออิฐเต็มแผ่น
	ผนังก่ออิฐเต็มหน้าเสา
	ผนังโครงเคร่าไม้
	ผนัง GLASS BLOCK
1 / A-02	หมายเลขแสดงรูปด้าน
	สัญญลักษณ์แสดงรูปด้าน
	แสดงในแบบแผ่นที่
2	หมายเลขแสดงรูปด้าน
	สัญญลักษณ์แสดงรูปด้านในแผ่นเดียวกัน
2-B / A-02	หมายเลขแสดงรูปตัด
	สัญญลักษณ์แสดงแนวตัด
	แสดงในแบบแผ่นที่
T-1	หมายเลขแสดงรูปตัด
	สัญญลักษณ์แสดงแนวตัดในแผ่นเดียวกัน
D-1 / A-02	หมายเลขแสดงแบบขยาย
	สัญญลักษณ์แสดงแบบขยาย
	แสดงในแบบแผ่นที่
D-3	หมายเลขแสดงแบบขยาย
	สัญญลักษณ์แสดงแบบขยายในแผ่นเดียวกัน

สารบัญแบบสถาปัตยกรรม

แผ่นที่	รายการ	แผ่นที่	รายการ
A-01	สารบัญแบบ		
A-02	รายการประกอบแบบ		
A-03	ผังบริเวณ		
A-04	แปลนพื้น		
A-05	แปลนหลังคา		
A-06	รูปด้าน 1 รูปด้าน 2		
A-07	รูปด้าน 3 รูปด้าน 4		
A-08	รูปตัด 1 รูปตัด 2		
A-09	แบบขยายห้องน้ำ 1,2		
A-10	แบบมาตรฐานการติดตั้ง		
A-11	แบบขยายประตู - หน้าต่าง		
A-12	แบบขยายประตู - หน้าต่าง		
A-13	แบบขยายถังบำบัด		
A-14	แบบขยายบ่อพัก		

สารบัญแบบวิศวกรรมไฟฟ้าและสื่อสาร

E-01	สัญลักษณ์ระบบไฟฟ้า , รายการระบบไฟฟ้า
E-02	แปลนไฟฟ้าแสงสว่าง ชั้นล่าง
E-03	แปลนเต้ารับไฟ้ชั้นล่าง

สารบัญแบบวิศวกรรมโครงสร้าง

S-01	รายการประกอบแบบด้านวิศวกรรมโยธา
S-02	, แปลนเสาเข็มและฐานราก , แปลนโครงสร้างชั้นล่าง
S-03	แปลนโครงสร้างรับหลังคา , แปลนโครงสร้างหลังคา
S-04	แบบขยายโครงสร้าง 1
S-05	แบบขยายโครงสร้าง 2

สารบัญแบบวิศวกรรมสุขาภิบาล

SN-01	สัญลักษณ์ประกอบแบบระบบสุขาภิบาล
SN-02	แปลนเดินท่อน้ำเสียชั้นล่าง
SN-03	แปลนเดินท่อน้ำประปาชั้นล่าง

สารบัญแบบวิศวกรรมเครื่องกล

รายการพื้น

F1	พื้น คสล. ผิวปูกระเบื้องเซรามิค ชนิดปูพื้น กำหนดสีและขนาดภายหลัง
F2	พื้น คสล. ผิวปูปาร์เก้ไม้เนื้อแข็ง
F3	พื้น คสล. ผิวปูกระเบื้องเซรามิคผิวกันลื่น ชนิดปูพื้น กำหนดสีและขนาดภายหลัง
F4	พื้นซิเมนต์ ผิวขัดมัน ผสมน้ำยากันซึม
F5	พื้น คสล. พร้อมทำระบบกันซึม
F6	พื้น คสล. ผิวปูกระเบื้องแกรนิตโต้ กำหนดสีและขนาดภายหลัง

รายการฝ้าเพดาน

C1	ฝ้าเพดาน FIBER CEMENT BOARD หนาโครงคร่าเหล็ก 1"x1" กรุตาข่ายกันแมลง
C2	ฝ้าอิฐมวลเบอร์ดหนา 9มม. ฉาบเรียบทาสี โครงคร่าไตระ
C3	ฝ้าอิฐมวลเบอร์ดกันชื้นหนา 9มม.ฉาบเรียบทาสี โครงคร่าไตระ

รายการผนัง

1	ผนังก่ออิฐมวลเบาฉาบปูนเรียบ ทาสี
2	ผนังก่ออิฐมวลเบาผิวกรุกระเบื้องเซรามิครนิดปูผนัง เตระดับฝ้าเพดานอย่างน้อย 10 ซม.
3	ผนังก่ออิฐมวลเบา กรุทับด้วยไม้ฝ้าสังเคราะห์
4	ผนังก่ออิฐมวลเบา กรุทับด้วยหินสังเคราะห์
5	ผนังก่ออิฐมวลเบาฉาบปูนเรียบเซาะร่อง

หมายเหตุ - สีอาคารใช้ตามมาตรฐาน TOA SUPERSHIELD DURACLEAN หรือเทียบเท่า

หมายเหตุ

1. ระยะในแปลนเป็นระบบเมตริก หน่วยวัดเป็นเมตร
2. ระยะในแบบมือตัวเลขเป็นเกณฑ์ ห้ามวัด ประมาณหรือคาดคะเน
3. การก่อสร้างต้องเป็นไปตามมาตราฐานงานก่อสร้างกรมโยธาธิการ

สำนักการ โยธา
กรุงเทพมหานคร

โครงการ
แบบบ้านยั่งเพื่อประชาชน ระยะที่ 3

ตามนโยบาย
ม.ร.ว. สุขุมพันธุ์ บริพัตร
ผู้ว่าราชการกรุงเทพมหานคร
นายจุมพล สำเภาพล
รองผู้ว่าราชการกรุงเทพมหานคร
นางนินนาท ชลิตานนท์
ปลัดกรุงเทพมหานคร

ผู้อำนวยการสำนักการโยธา	
รองผู้อำนวยการสำนักการโยธา	
นายทวีศักดิ์ เลิศประพันธ์	
ผู้อำนวยการสำนักงานออกแบบ	
นายรัชชินทร์ บรรพต	
หัวหน้ากลุ่มงานสถาปัตยกรรม	
นายสินธุชัย บุญปักษ์	
หัวหน้ากลุ่มงานวิศวกรรมอาคาร	
นายอธิยะ เมฆะกุล	
สถาปนิก	
นายอนุศักดิ์ แสงสังสิทธิ์	ส.สถ.2495
วิศวกรโครงสร้าง	
นายจิระสิทธ์ ทิมสถิตย์	ส.ย.8489
วิศวกรไฟฟ้า	
นายกิตติพงษ์ จิระเศรษกร	ภพ.12282
วิศวกรสุขาภิบาล	
นายมนัสวี อารยะศิริ	ภส.341
วิศวกรเครื่องกล	
นายช่างเขียนแบบ	

แบบ บ้านพักอาศัย 1 ชั้น
แบบที่ 025
ชื่อบ้าน ชุมแสง
เจ้าของ
สถานที่

แบบแสดง
สารบัญแบบ

วันที่ :	เลขที่	รวม
30 พฤษภาคม 2557	A-01	14

แผ่นที่	รวมแผ่น
1	25

FILE :

รายการแก้ไขแบบ

รายการ โครงการ บ้านยิ้มเพื่อประชาชน 2

.....

รายละเอียดประกอบแบบ

1 งานสถาปัตยกรรม

1.1 งานวัสดุผิวพื้น

[1] พื้น คสล. ปูกระเบื้องเซรามิค ชนิดปูพื้น กำหนดสีและขนาดภายหลัง

[2] พื้น คสล. ปูปาร์เก้ไม้เนื้อแข็ง หรืออื่น ๆ

[3] พื้น คสล. ปูกระเบื้องเซรามิค ชนิดปูพื้น ผิวกันลื่น กำหนดสีและขนาดภายหลัง

[4] พื้น คสล. ผสมน้ำยากันซึม ผิวขัดมันเรียบ

[5] พื้น คสล. พร้อมทำระบบกันซึม ชนิดกันซึมหลังคา

1.2 งานผนัง

⚠1 ผนังก่ออิฐมอญ ฉาบปูนเรียบ ทาสี

⚠2 ผนังก่ออิฐมอญ ผิวกรุกระเบื้องเซรามิคชนิดปูผนัง เลยระดับฝ้าเพดานอย่างน้อย 10 ซม

⚠3 ผนังก่ออิฐมอญ กรุทับด้วยไม้สังเคราะห์

⚠4 ผนังก่ออิฐมอญ กรุทับด้วยหินสังเคราะห์

⚠5 ผนังก่ออิฐมอญ ฉาบปูนเรียบเซาะร่อง

1.3 งานฝ้าเพดาน

(1) ฝ้าเพดานภายนอก แผ่นไฟเบอร์ซีเมนต์ ฉาบรอยต่อเรียบ ทาสี หากเป็นระแนงให้กรุตาข่ายกันแมลง

(2) ฝ้าเพดานภายใน แผ่นยิปซั่ม หนาไม่น้อยกว่า 9 มม. ฉาบรอยต่อเรียบ ทาสี โครงเคร่าอลูมิเนียม

(3) ฝ้าเพดานห้องน้ำ แผ่นยิปซั่มชนิดทนชื้น หนาไม่น้อยกว่า 9 มม. ฉาบรอยต่อเรียบ ทาสี โครงเคร่าอลูมิเนียม

1.4 งานประตู – หน้าต่าง – ตามแบบขยายประตูหน้าต่าง

1.5 งานสุขภัณฑ์ – ตามแบบขยายห้องน้ำ

1.6 บันไดและราวบันได – โครงสร้าง คสล. วัสดุผิว และลูกกรง ตามแบบขยายบันได

1.7 งานสี

- สีทาภายนอก ใช้สีชนิดทาภายนอก
- สีทาภายใน ใช้สีชนิดทาภายใน
- สีทาเหล็ก และไม้ ใช้สีน้ำมัน

2 งานโครงสร้าง ดูรายละเอียดงานวิศวกรรมโครงสร้าง

3 งานระบบไฟฟ้า ดูรายละเอียดงานวิศวกรรมไฟฟ้า

4 งานระบบสุขาภิบาล ดูรายละเอียดงานวิศวกรรมสุขาภิบาล

ข้อกำหนด

- โครงสร้างที่คำนวณไว้ สามารถรับน้ำหนักผนังก่ออิฐมอญได้
- โครงสร้างที่คำนวณไว้ สามารถรับน้ำหนักหลังคาคอนกรีตได้
- ควรคำนึงถึงระบบกำจัดปลวกด้วย
- ระดับ +0.00 ให้ยึดถือระดับถนนหน้าโครงการเป็นหลัก
- แบบฯนี้บริเวณที่แสดงในแบบนี้ เป็นเพียงการแสดงระยะที่ดินที่น้อยที่สุด ที่แบบบ้านนั้น ๆ สามารถปลูกสร้างได้ เจ้าของอาคารควรปรึกษาเจ้าหน้าที่ท้องถิ่นที่เกี่ยวข้องเพื่อความถูกต้องตามกฎหมายต่อไป

– .....

สำนักการโยธา
กรุงเทพมหานคร

โครงการ
แบบบ้านยิ้มเพื่อประชาชน ระยะที่ 3

ตามนโยบาย
ม.ร.ว. สุขุมพันธุ์ บริพัตร
ผู้ว่าราชการกรุงเทพมหานคร
นายจุมพล ลำเภาพล
รองผู้ว่าราชการกรุงเทพมหานคร
นางนินนาท ชลิตานนท์
ปลัดกรุงเทพมหานคร

ผู้อำนวยการสำนักการโยธา	
รองผู้อำนวยการสำนักการโยธา	
นายหิรัคดี เลิศประหันธ์	
ผู้อำนวยการสำนักงานออกแบบ	
นายวัชรินทร์ บรรพต	
หัวหน้ากลุ่มงานสถาปัตยกรรม	
นายสินธุ์ชัย บุญปักษ์	
หัวหน้ากลุ่มงานวิศวกรรมอาคาร	
นายอริยะ เมฆะกุล	
สถาปนิก	
นายอนุศักดิ์ แสงสังสิทธิ์	ส.สถ.2495
วิศวกรโครงสร้าง	
นายจิระสิทธิ์ ทิมสถิตย์	สย.8489
วิศวกรไฟฟ้า	
นายกิตติพงษ์ จิระเดชากร	ภฟก.12282
วิศวกรสุขาภิบาล	
นายมนัสวี อายะสิริ	ภส.341
วิศวกรเครื่องกล	
นายช่างเขียนแบบ	

แบบ บ้านพักอาศัย 1 ชั้น
แบบที่ 025
ชื่อบ้าน ชุมแสง

เจ้าของ

สถานที่

แบบแสดง
รายการประกอบแบบ

วันที่ :	เอชที่	รวม
30 พฤษภาคม 2557	A–02	14

แผ่นที่	รวมแผ่น
2	25

FILE :

รายการแก้ไขแบบ

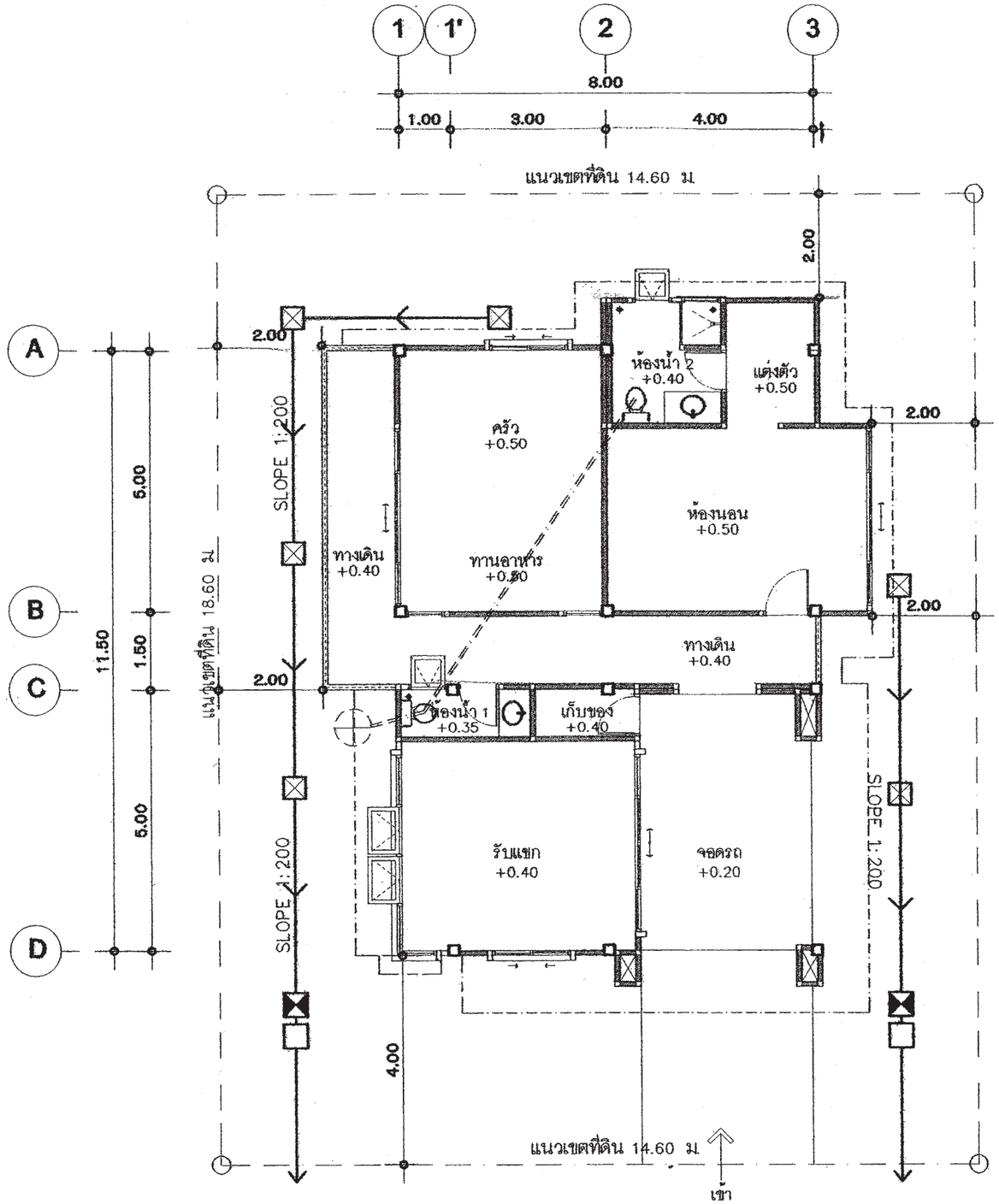

สัญลักษณ์ประกอบแบบ

- แนวเขตที่ดิน
- แนวปกคลุมอาคาร
- แนวทางระบายน้ำสู่ทางระบายน้ำสาธารณะ
- บ่อพัก ขนาด 0.50X0.50 เมตร ท่อระบายน้ำ PVC. CLASS 8.50 O 200 มม SLOPE 1:200
- บ่อดักขยะ
- บ่อดักไขมัน
- ถังบำบัดน้ำเสีย / หรือบ่อเกรอะ-บ่อซึม

3 A-07 | 4 A-07 | 2 A-06 | 1 A-06

DIRECTION OF ELEVATION

แบบผังบริเวณ

มาตราส่วน 1 : 100

สำนักการ โยธา
กรุงเทพมหานคร

โครงการ
แบบบ้านยิ้มเพื่อประชาชน ระยะที่ 3

ตามนโยบาย
ม.ร.ว. สุขุมพันธุ์ บริพัตร
ผู้ว่าราชการกรุงเทพมหานคร
นายจุมพล สำเภาพล
รองผู้ว่าราชการกรุงเทพมหานคร
นางนินนาท ชลิตานนท์
ปลัดกรุงเทพมหานคร

ผู้อำนวยการสำนักการโยธา	
รองผู้อำนวยการสำนักการโยธา	
นายทวีศักดิ์ เลิศประพันธ์	
ผู้อำนวยการสำนักงานออกแบบ	
นายวัชรินทร์ บรรพต	
หัวหน้ากลุ่มงานสถาปัตยกรรม	
นายสินธุชัย บุญปักษ์	
หัวหน้ากลุ่มงานวิศวกรรมอาคาร	
นายอธิยะ เมฆะกุล	
สถาปนิก	
นายอนุศักดิ์ แสงสังสิทธิ์	ส.สถ.2495
วิศวกรโครงสร้าง	
นายจิระสิทธิ์ ทิมสมิตย์	สย.8489
วิศวกรไฟฟ้า	
นายกิตติพงษ์ จิระเดชากร	ภฟก.12282
วิศวกรสุขาภิบาล	
นายนนัสวี อารยะสิริ	ภส.341
วิศวกรเครื่องกล	
นายช่างเขียนแบบ	

แบบ บ้านพักอาศัย 1 ชั้น
แบบที่ 025
ชื่อบ้าน ชุมแสง

เจ้าของ

สถานที่

แบบแสดง
ผังบริเวณ

วันที่ :	เลขที่	รวม
30 พฤษภาคม 2557	A-03	14

แผ่นที่	รวมแผ่น
3	25

FILE :

รายการแก้ไขแบบ

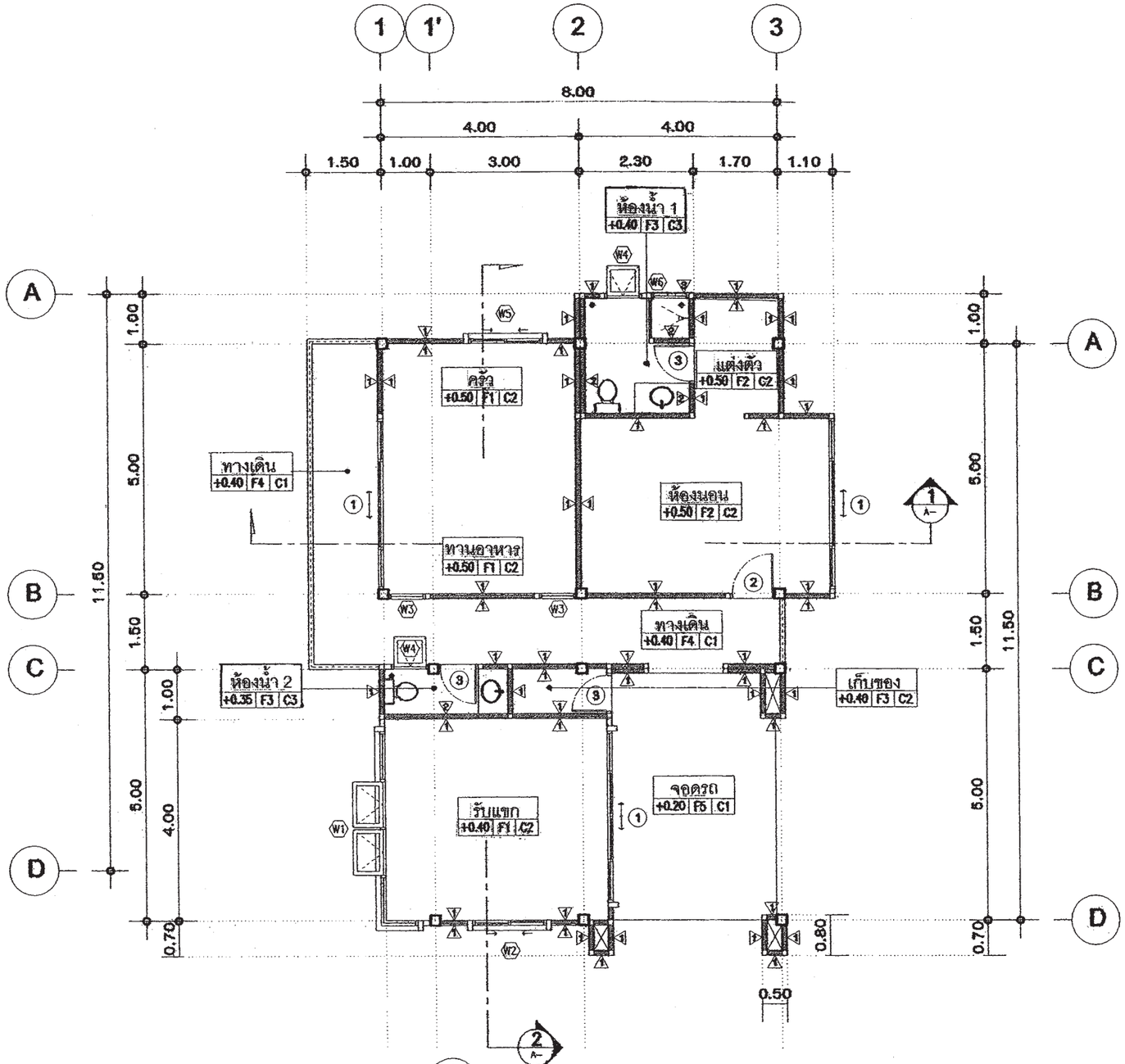



แปลนพื้น

มาตราส่วน 1 : 100

สำนักการ โยธา
กรุงเทพมหานคร

โครงการ
แบบบ้านยิ้มเพื่อประชาชน ระยะที่ 3

ตามนโยบาย
ม.ร.ว. สุขุมพันธุ์ บริพัตร
ผู้ว่าราชการกรุงเทพมหานคร
นายจุมพล ลำเภาพล
รองผู้ว่าราชการกรุงเทพมหานคร
นางนิ่มนาท ชลิตานนท์
ปลัดกรุงเทพมหานคร

ผู้อำนวยการสำนักการโยธา	
รองผู้อำนวยการสำนักการโยธา	
นายทวีศักดิ์ เลิศประพันธ์	
ผู้อำนวยการสำนักงานออกแบบ	
นายวีรินทร์ บรรพต	
หัวหน้ากลุ่มงานสถาปัตยกรรม	
นายสินธุ์ชัย บุญปักษ์	
หัวหน้ากลุ่มงานวิศวกรรมอาคาร	
นายอธิยะ เมฆะกุล	
สถาปนิก	
นายอนุศักดิ์ แสงสังสิทธิ์	ส.สถ.2495
วิศวกรโครงสร้าง	
นายจิระสิทธ์ ทิมสถิตย์	สย.8489
วิศวกรไฟฟ้า	
นายกิตติพงษ์ จิระเศรษกร	ภฟก.12282
วิศวกรสุขาภิบาล	
นายณัสวี อารยะสิริ	ภส.341
วิศวกรเครื่องกล	
นายช่างเขียนแบบ	

แบบ บ้านพักอาศัย 1 ชั้น
แบบที่ 025
ชื่อบ้าน ชุมแสง
เจ้าของ
สถานที่

แบบแสดง
แปลนพื้น

วันที่ :	เลขที่	รวม
30 พฤษภาคม 2557	A-04	14

แผ่นที่	รวมแผ่น
4	25

FILE :
รายการแก้ไขแบบ

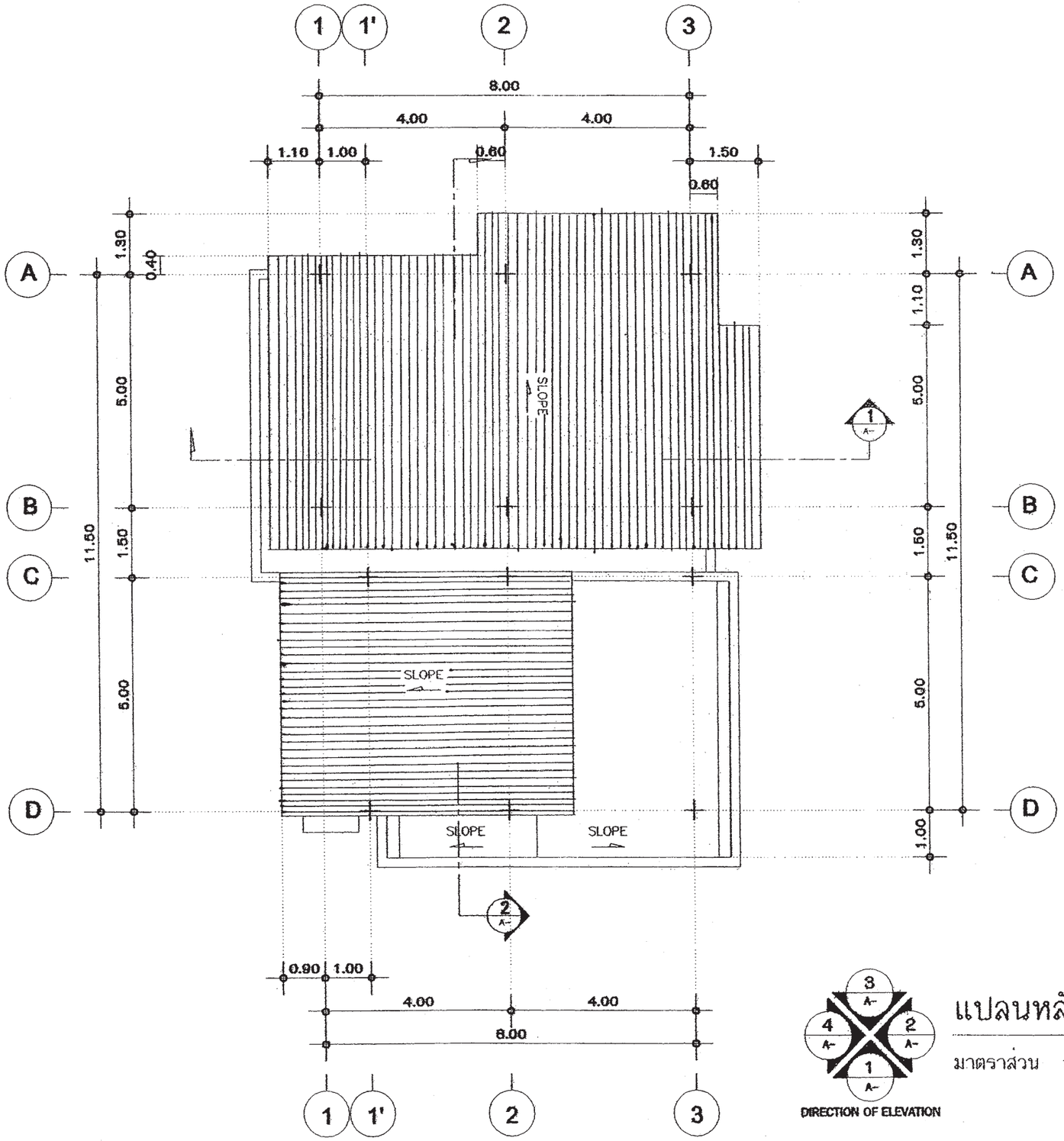

DIRECTION OF ELEVATION

แปลนหลังคา

มาตราส่วน 1 : 100

สำนักการ โยธา
กรุงเทพมหานคร

โครงการ
แบบบ้านยิ้มเพื่อประชาชน ระยะที่ 3

ตามนโยบาย
ม.ร.ว. สุขุมพันธุ์ บริพัตร
ผู้ว่าราชการกรุงเทพมหานคร
นายจุมพล สำเภาพล
รองผู้ว่าราชการกรุงเทพมหานคร
นางนิ่มนาท ชลิตานนท์
ปลัดกรุงเทพมหานคร

ผู้อำนวยการสำนักการโยธา	
รองผู้อำนวยการสำนักการโยธา	
นายทวีศักดิ์ เลิศประพันธ์	
ผู้อำนวยการสำนักงานออกแบบ	
นายวีรินทร์ บรรพต	
หัวหน้ากลุ่มงานสถาปัตยกรรม	
นายสินธุชัย บุญปักษ์	
หัวหน้ากลุ่มงานวิศวกรรมอาคาร	
นายอริยะ เมฆะกุล	

สถาปนิก	
นายธนุศักดิ์ แสงสังสิทธิ์	ส.สถ.2495
วิศวกรโครงสร้าง	
นายจิระสิทธิ์ ทิมสถิตย์	สย.8489
วิศวกรไฟฟ้า	
นายกิตติพงษ์ จิระเดชากร	ภฟก.12282
วิศวกรสุขาภิบาล	
นายมนัสวี อารยะศิริ	ภส.341
วิศวกรเครื่องกล	
นายช่างเขียนแบบ	

แบบ บ้านพักอาศัย 1 ชั้น
แบบที่ 025
ชื่อบ้าน ชุมแสง

เจ้าของ	
สถานที่	

แบบแสดง		
แปลนหลังคา		
วันที่ : 30 พฤษภาคม 2557	เลขที่ A-05	รวม 14

แผ่นที่ 5	รวมแผ่น 25

FILE :

รายการแก้ไขแบบ

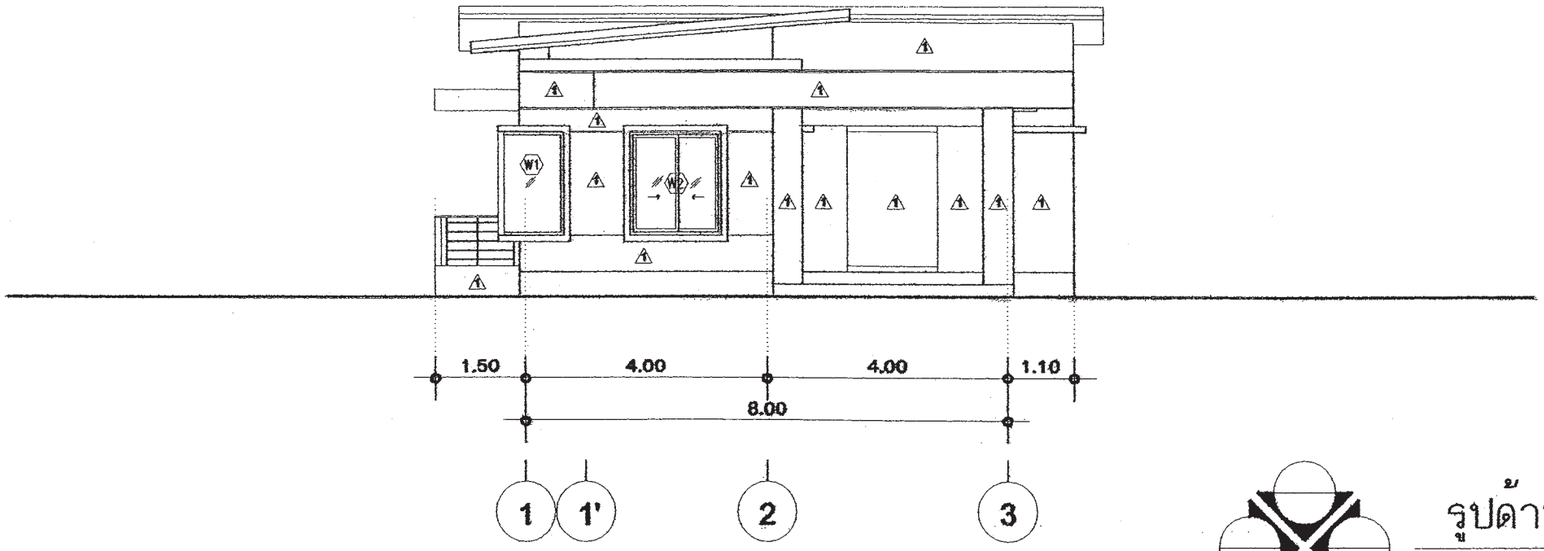



DIRECTION OF ELEVATION

รูปด้าน 1

มาตราส่วน 1 : 100

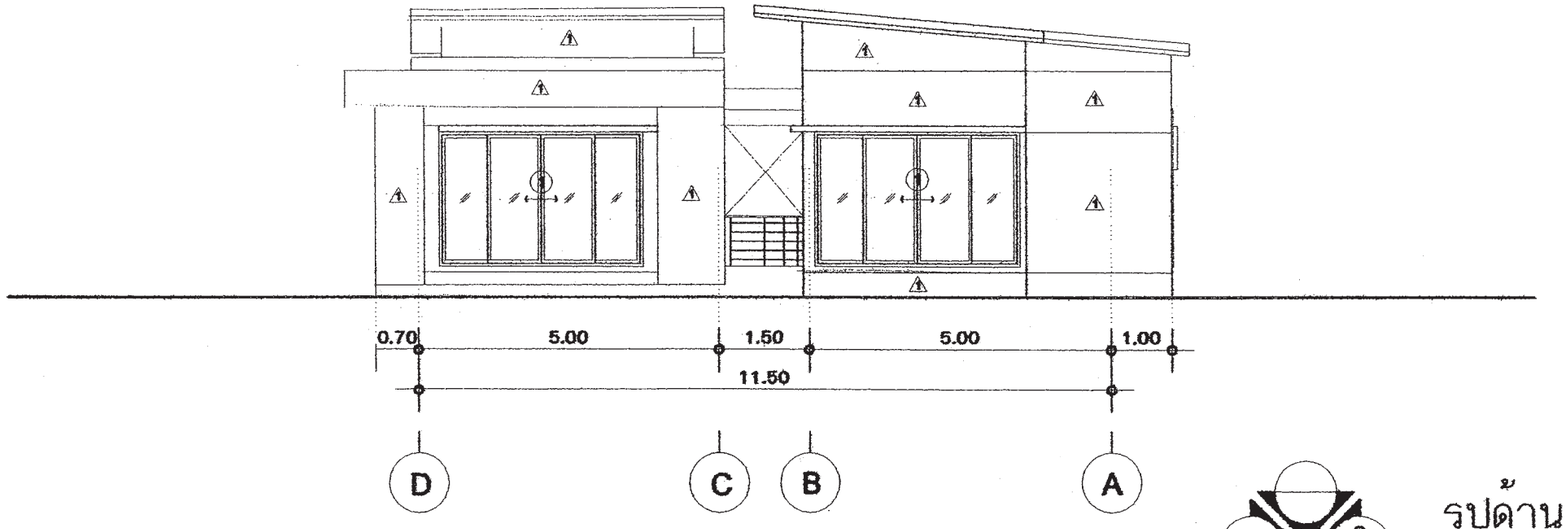



DIRECTION OF ELEVATION

รูปด้าน 2

มาตราส่วน 1 : 100

สำนักการ โยธา
กรุงเทพมหานคร

โครงการ
แบบบ้านยิ้มเพื่อประชาชน ระยะที่ 3

ตามนโยบาย
ม.ร.ว. สุขุมพันธุ์ บริพัตร
ผู้ว่าราชการกรุงเทพมหานคร
นายจุมพล สำเภาพล
รองผู้ว่าราชการกรุงเทพมหานคร
นางนินนาท ชลิตานนท์
ปลัดกรุงเทพมหานคร

ผู้อำนวยการสำนักการโยธา	
รองผู้อำนวยการสำนักการโยธา	
นายทวีศักดิ์ เลิศประพันธ์	
ผู้อำนวยการสำนักงานออกแบบ	
นายวัชรินทร์ บรรพต	
หัวหน้ากลุ่มงานสถาปัตยกรรม	
นายสินธุชัย บุญปักษ์	
หัวหน้ากลุ่มงานวิศวกรรมอาคาร	
นายอริยะ เมธะกุล	
สถาปนิก	
นายอนุศักดิ์ แสงสิงสิทธิ์	ส.สถ.2495
วิศวกรโครงสร้าง	
นายจิระสิทธิ์ ทิมสถิตย์	สย.8489
วิศวกรไฟฟ้า	
นายกิตติพงษ์ จิระเศรษกร	ภพ.12282
วิศวกรสุขาภิบาล	
นายณโสวิ อารยะศิริ	ภส.341
วิศวกรเครื่องกล	
นายช่างเขียนแบบ	

แบบ บ้านพักอาศัย 1 ชั้น
แบบที่ 025
ชื่อบ้าน ชุมแสง

เจ้าของ

สถานที่

แบบแสดง
รูปด้าน 1
รูปด้าน 2

วันที่ :	เลขที่	รวม
30 พฤษภาคม 2557	A-06	14

แผ่นที่	รวมแผ่น
6	25

FILE :

รายการแก้ไขแบบ

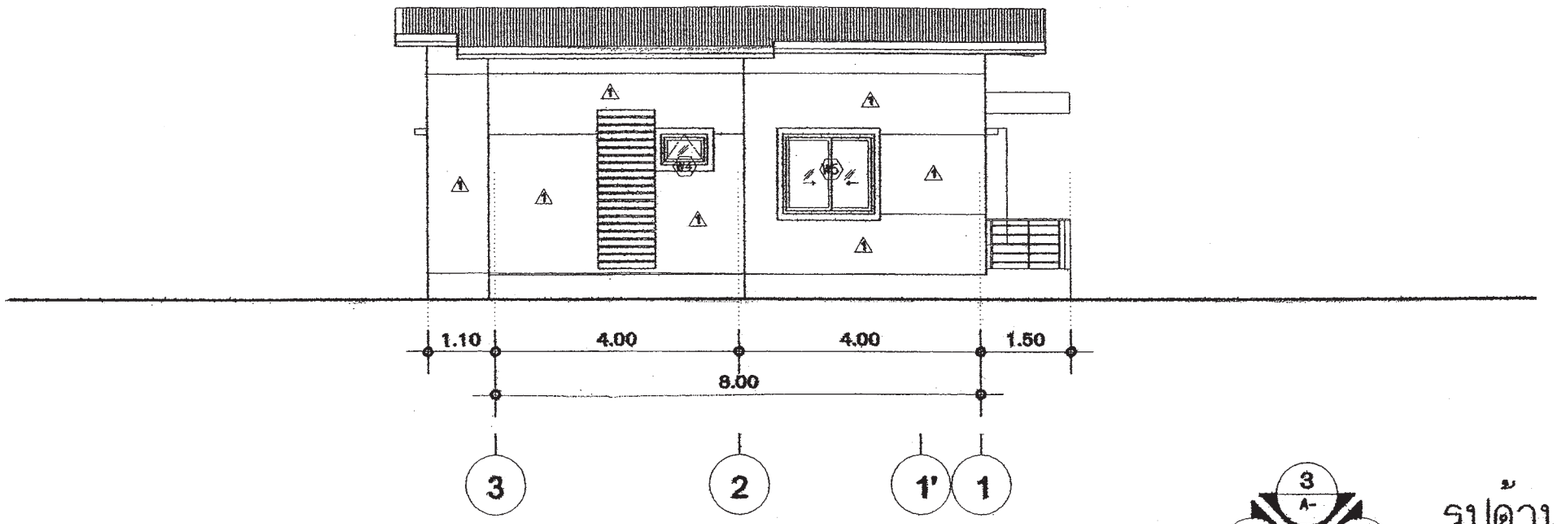

3
A-

DIRECTION OF ELEVATION

รูปด้าน 3

มาตราส่วน 1 : 100

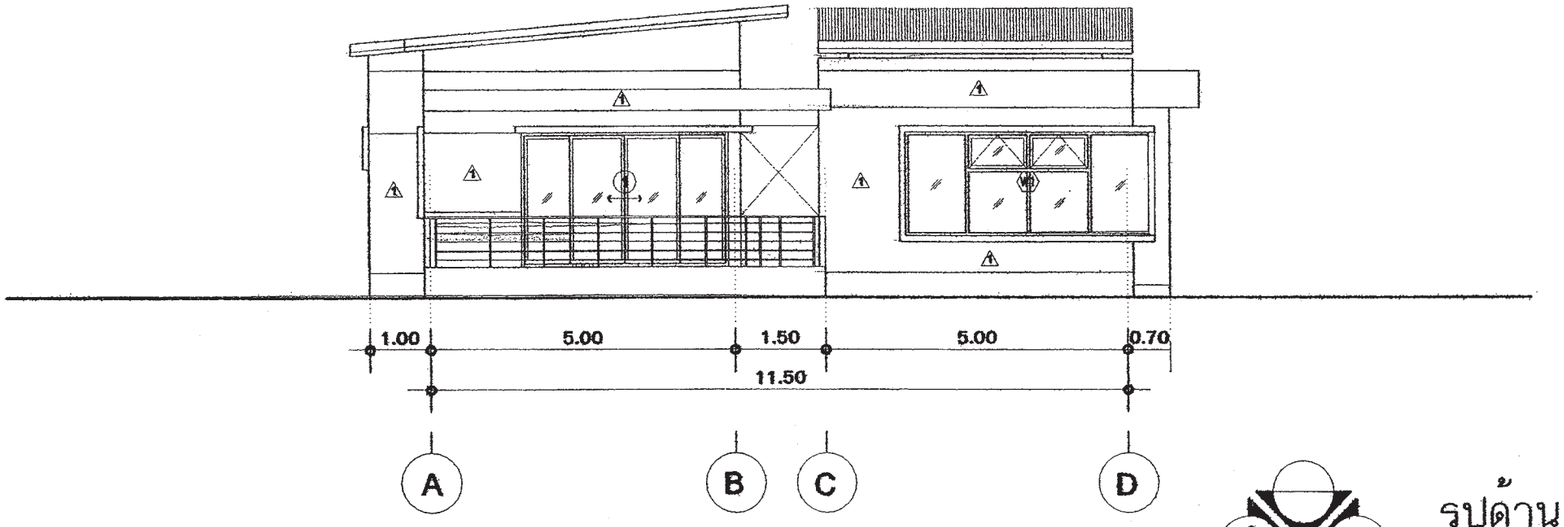

4
A-

DIRECTION OF ELEVATION

รูปด้าน 4

มาตราส่วน 1 : 100

สำนักการ โยธา
กรุงเทพมหานคร

โครงการ
แบบบ้านยิ้มเพื่อประชาชน ระยะที่ 3

ตามนโยบาย

ม.ร.ว. สุขุมพันธุ์ บริพัตร
ผู้ว่าราชการกรุงเทพมหานคร

นายจุมพล สำเภาพล
รองผู้ว่าราชการกรุงเทพมหานคร

นางนินนาท ชลิตานนท์
ปลัดกรุงเทพมหานคร

ผู้อำนวยการสำนักการโยธา	
รองผู้อำนวยการสำนักการโยธา	
นายทวีศักดิ์ เลิศประพันธ์	
ผู้อำนวยการสำนักงานออกแบบ	
นายวัชรินทร์ บรรพต	
หัวหน้ากลุ่มงานสถาปัตยกรรม	
นายสินธุ์ชัย บุญปักษ์	
หัวหน้ากลุ่มงานวิศวกรรมอาคาร	
นายชริยะ เมฆะกุล	
สถาปนิก	
นายอนุศักดิ์ แสงสังสิทธิ์	ส.สถ.2495
วิศวกรโครงสร้าง	
นายจิระสิทธิ์ ทิมสถิตย์	สย.8489
วิศวกรไฟฟ้า	
นายกิตติพงษ์ จิระเศรษกร	ภฟท.12282
วิศวกรสุขาภิบาล	
นายมนัสวี อารยะศิริ	ภส.341
วิศวกรเครื่องกล	
นายช่างเขียนแบบ	

แบบ บ้านพักอาศัย 1 ชั้น
แบบที่ 025
ชื่อบ้าน ชุมแสง

เจ้าของ

สถานที่

แบบแสดง
รูปด้าน 3
รูปด้าน 4

วันที่ :	เลขที่	รวม
30 พฤษภาคม 2557	A-07	14

แผ่นที่	รวมแผ่น
7	25

FILE :

รายการแก้ไขแบบ

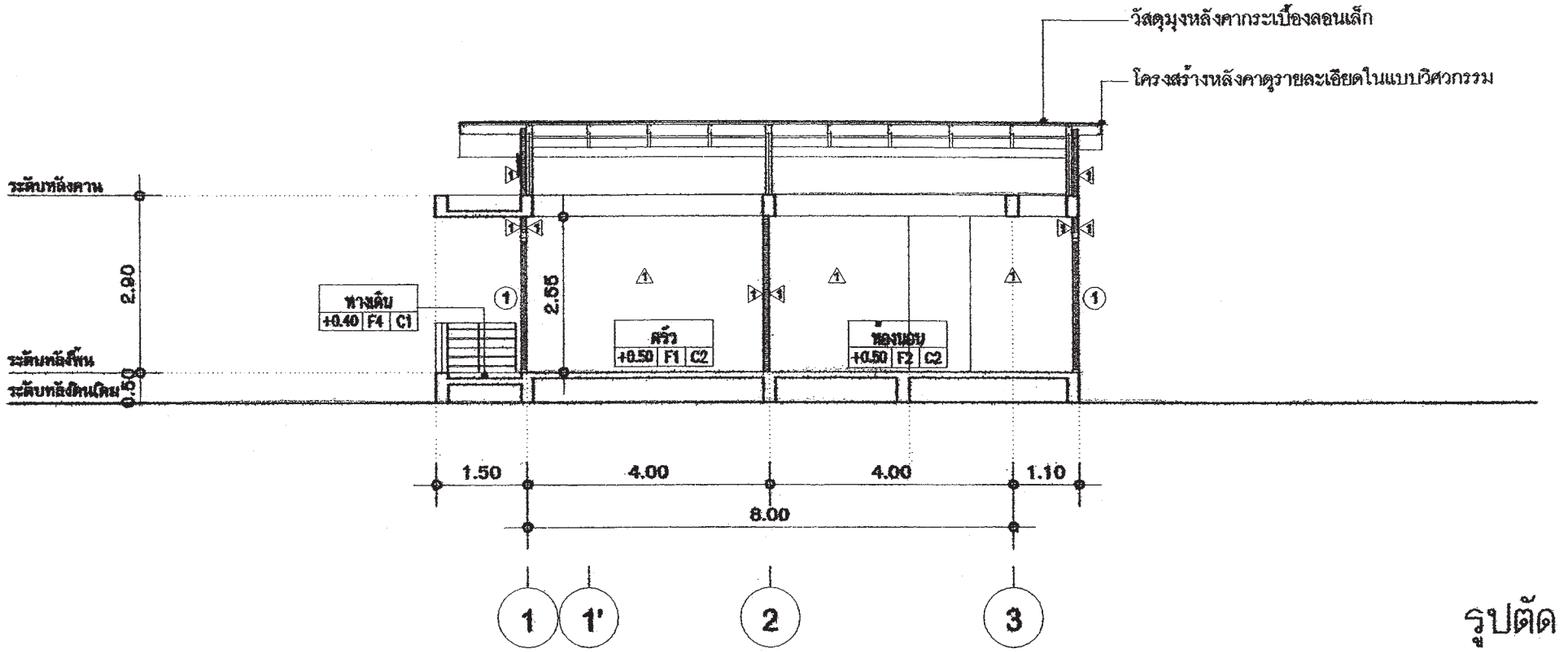

รูปตัด 1

มาตราส่วน 1 : 100

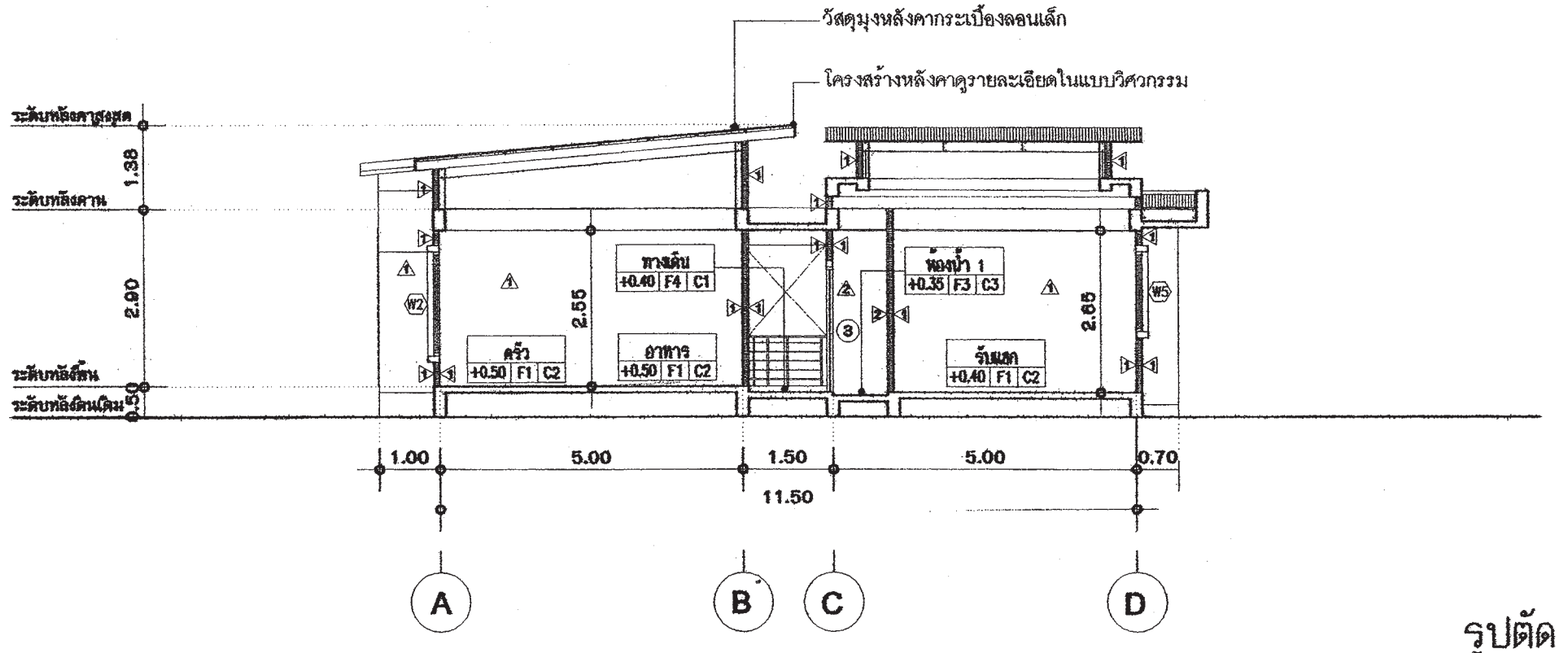

รูปตัด 2

มาตราส่วน 1 : 100

สำนักการ โยธา
กรุงเทพมหานคร

โครงการ
แบบบ้านยิ้มเพื่อประชาชน ระยะที่ 3

ตามนโยบาย
ม.ร.ว. สุขุมพันธุ์ บริพัตร
ผู้ว่าราชการกรุงเทพมหานคร
นายจุมพล สำเภาพล
รองผู้ว่าราชการกรุงเทพมหานคร
นางนินนาท ชลิตานนท์
ปลัดกรุงเทพมหานคร

ผู้อำนวยการสำนักการโยธา	
รองผู้อำนวยการสำนักการโยธา	
นายทวีศักดิ์ เลิศประพันธ์	
ผู้อำนวยการสำนักงานออกแบบ	
นายวิชินทร์ บรรพต	
หัวหน้ากลุ่มงานสถาปัตยกรรม	
นายสินธุชัย บุญปักษ์	
หัวหน้ากลุ่มงานวิศวกรรมอาคาร	
นายอธิยะ เมฆะกุล	
สถาปนิก	
นายอนุศักดิ์ แสงฟังลิทธิ์	ส.สถ.2495
วิศวกรโครงสร้าง	
นายจิระสิทธ์ ทิมสดิตย์	สย.8489
วิศวกรไฟฟ้า	
นายกิตติพงษ์ จิระเศรษกร	ภพ.12282
วิศวกรสุขาภิบาล	
นายมนัสวี อารยะศิริ	ภส.341
วิศวกรเครื่องกล	
นายช่างเขียนแบบ	

แบบ บ้านพักอาศัย 1 ชั้น
แบบที่ 025
ชื่อบ้าน ชุมแสง
เจ้าของ
สถานที่

แบบแสดง
รูปตัด 1
รูปตัด 2

วันที่ :	เลขที่	รวม
30 พฤษภาคม 2557	A-08	14

แผ่นที่	รวมแผ่น
8	25

FILE :

รายการแก้ไขแบบ

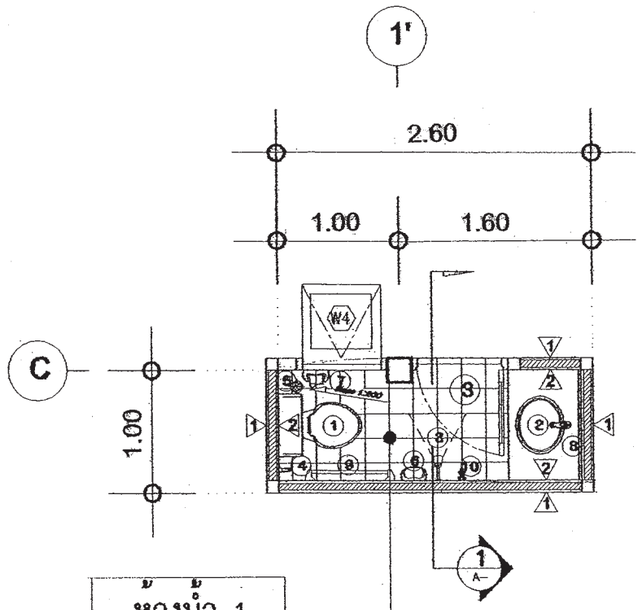

ห้องน้ำ 1		
+0.35	F3	C3

แปลนขยายห้องน้ำ 1

มาตราส่วน 1:50

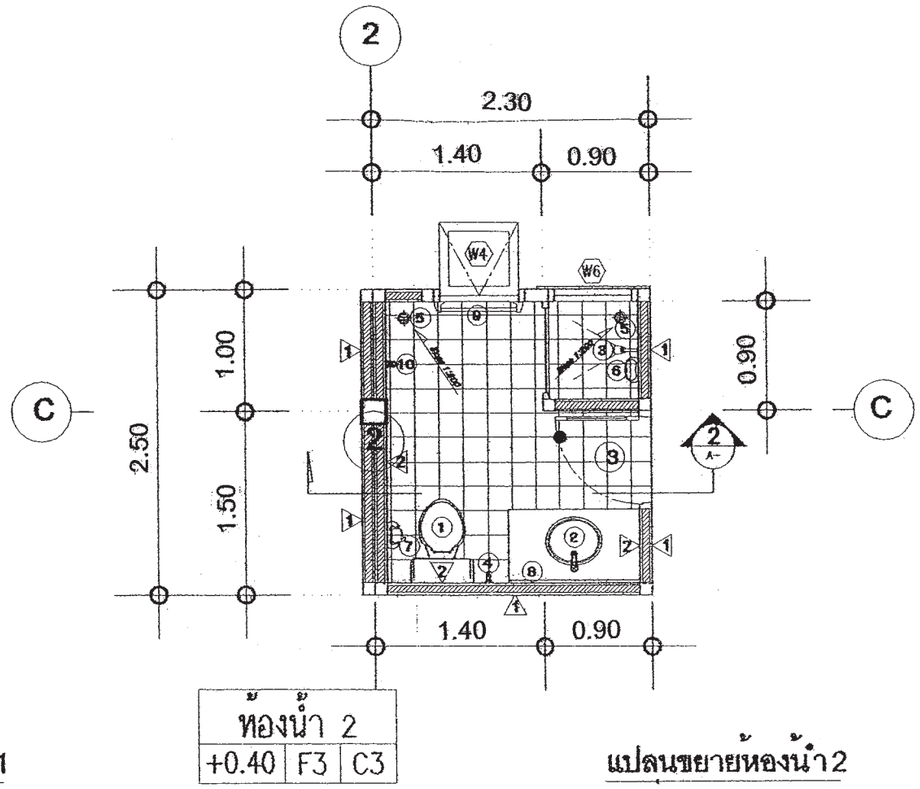

ห้องน้ำ 2		
+0.40	F3	C3

แปลนขยายห้องน้ำ 2

มาตราส่วน 1:50

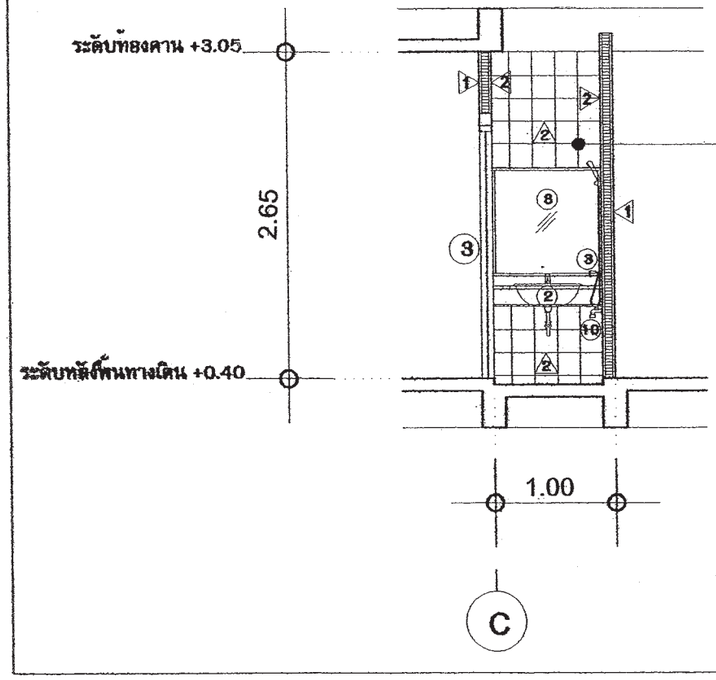

ห้องน้ำ 1		
+0.35	F3	C3

รูปตัดขยายห้องน้ำ 1

มาตราส่วน 1:50

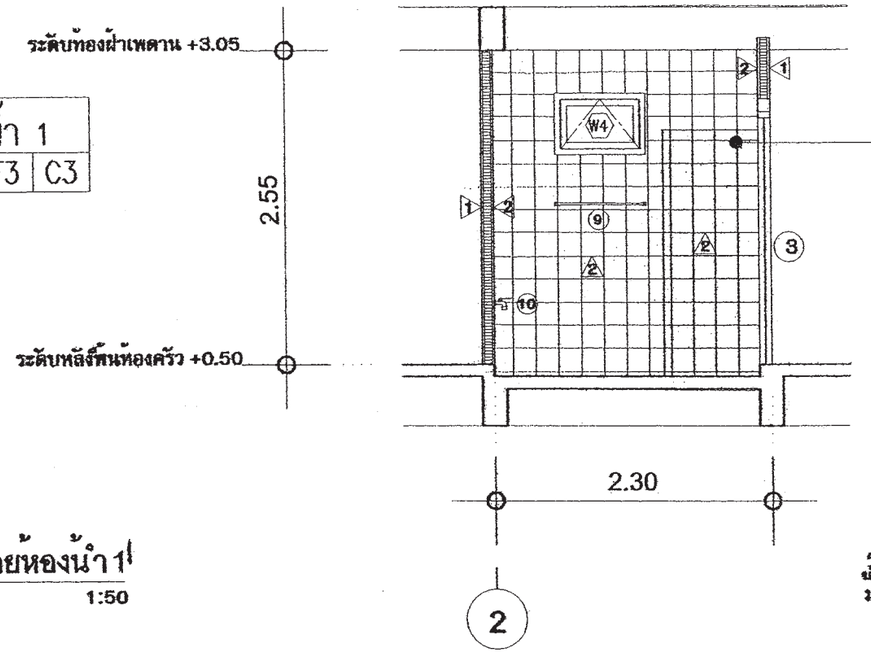

ห้องน้ำ 2		
+0.40	F3	C3

รูปตัดขยายห้องน้ำ 2

มาตราส่วน 1:50

สำนักการ โยธา
กรุงเทพมหานคร

โครงการ
แบบบ้านยิ้มเพื่อประชาชน ระยะที่ 3

ตามนโยบาย
ม.ร.ว. สุขุมพันธุ์ บริพัตร
ผู้ว่าราชการกรุงเทพมหานคร
นายจุมพล สำเภาพล
รองผู้ว่าราชการกรุงเทพมหานคร
นางนินนาท ชลิตานนท์
ปลัดกรุงเทพมหานคร

ผู้อำนวยการสำนักการโยธา	
รองผู้อำนวยการสำนักการโยธา	
นายทวีศักดิ์ เลิศประพันธ์	
ผู้อำนวยการสำนักงานออกแบบ	
นายวีชินทร์ บรรพต	
หัวหน้ากลุ่มงานสถาปัตยกรรม	
นายสินธุ์ชัย บุญปักษ์	
หัวหน้ากลุ่มงานวิศวกรรมอาคาร	
นายอริยะ เมฆะกุล	
สถาปนิก	
นายอนุศักดิ์ แสงสังสิทธิ์	ส.สถ.2495
วิศวกรโครงสร้าง	
นายจิระสิทธิ์ ทิมสลิดย์	สย.8489
วิศวกรไฟฟ้า	
นายภิติพงษ์ จิระเดชากร	ภฟก.12282
วิศวกรสุขาภิบาล	
นายมนัสวี อาระยะศิริ	ภส.341
วิศวกรเครื่องกล	
นายช่างเขียนแบบ	

แบบ	บ้านพักอาศัย 1 ชั้น
แบบที่	025
ชื่อบ้าน	ชุมแสง
เจ้าของ	
สถานที่	

แบบแสดง
แบบขยายห้องน้ำ 1
แบบขยายห้องน้ำ 2

วันที่ :	เลขที่	รวม
30 พฤษภาคม 2557	A-09	14

แผ่นที่	รวมแผ่น
9	25

FILE :

รายการแก้ไขแบบ

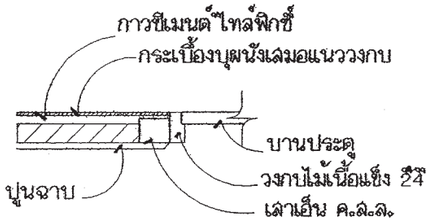

ขนาดวงกบ 2" X 4"

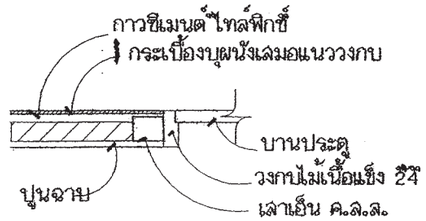

ขนาดวงกบ 2" X 5"

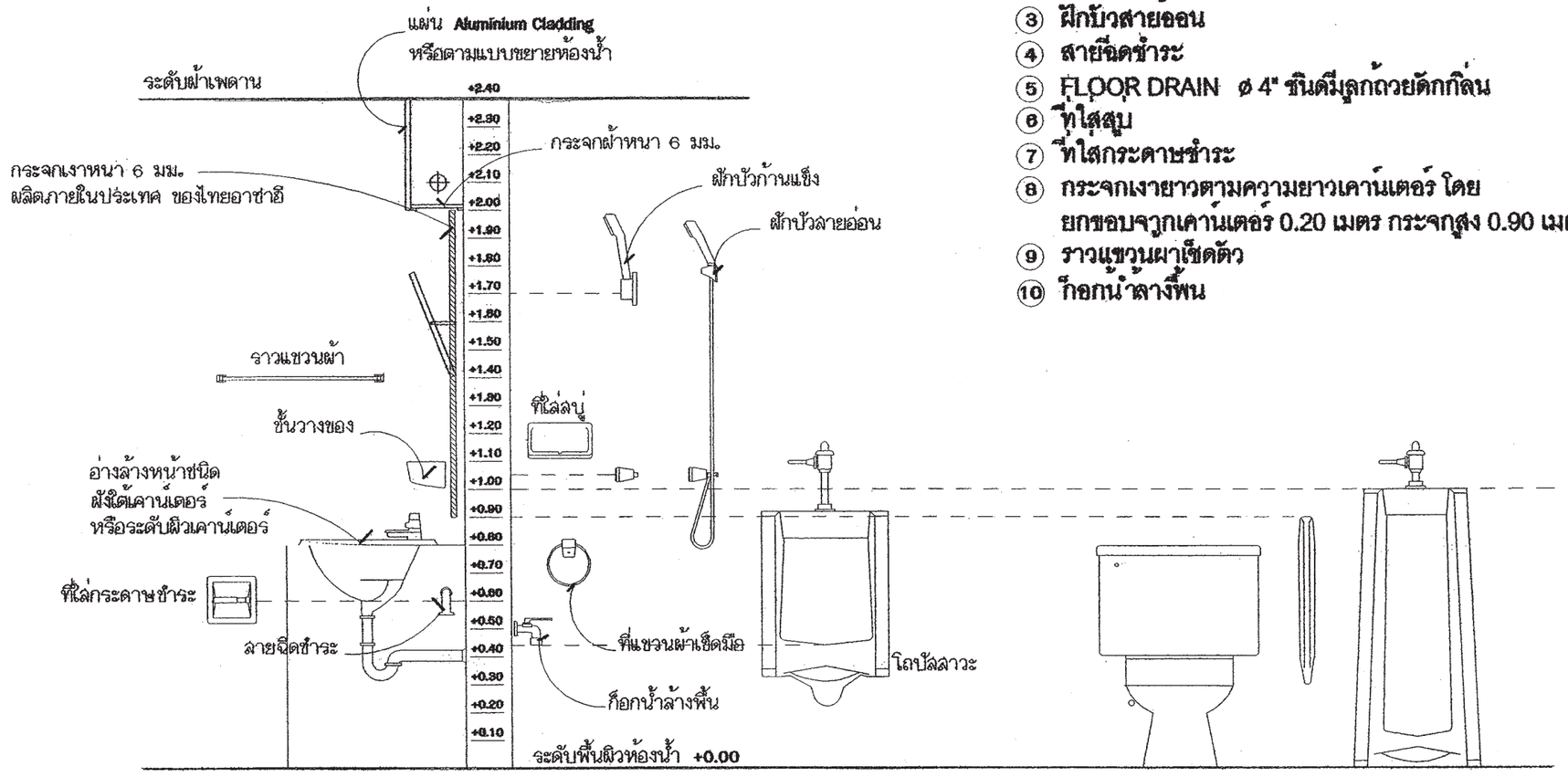

แสดงมาตรฐานการติดตั้งสุขภัณฑ์และอุปกรณ์

รายการสุขภัณฑ์

1. โถส้วมนั่งราบพร้อมหม้อน้ำชักโครก
2. อ่างล้างหน้าฝังบนเคาน์เตอร์ เคาน์เตอร์สูงจากพื้น 0.80 เมตร
3. ฝักบัวสายออน
4. สายฉีดชำระ
5. FLOOR DRAIN ø 4" ชนิดมีลูกถ้วยดักกลิ่น
6. ที่ใส่สบู่
7. ที่ใส่กระดาษชำระ
8. กระจกเงายาวตามความยาวเคาน์เตอร์ โดยยกขอบจากเคาน์เตอร์ 0.20 เมตร กระจกสูง 0.90 เมตร
9. ราวแขวนผ้าเช็ดตัว
10. ก๊อกน้ำล้างพื้น

สำนักการ โยธา
กรุงเทพมหานคร

โครงการ
แบบบ้านยิ้มเพื่อประชาชน ระยะที่ 3

ตามนโยบาย
ม.ร.ว. สุขุมพันธุ์ บริพัตร
ผู้ว่าราชการกรุงเทพมหานคร
นายจุมพล สำเภาพล
รองผู้ว่าราชการกรุงเทพมหานคร
นางนินนาท ชลิตานนท์
ปลัดกรุงเทพมหานคร

ผู้อำนวยการสำนักการโยธา	
รองผู้อำนวยการสำนักการโยธา	
นายทวีศักดิ์ เลิศประพันธ์	
ผู้อำนวยการสำนักงานออกแบบ	
นายวีรินทร์ บรรพต	
หัวหน้ากลุ่มงานสถาปัตยกรรม	
นายสินธุ์ชัย บุญปักษ์	
หัวหน้ากลุ่มงานวิศวกรรมอาคาร	
นายชริยะ เมฆะกุล	

สถาปนิก	
นายอนุศักดิ์ แสงสังสิทธิ์	ส.สถ.2495
วิศวกรโครงสร้าง	
นายจิระศิทธ์ ทิมฉิดย์	สย.8489
วิศวกรไฟฟ้า	
นายกิตติพงษ์ จิระเดชากร	ภฟก.12282
วิศวกรสุขาภิบาล	
นายมนัสวี อายะศิริ	ภส.341
วิศวกรเครื่องกล	
นายช่างเขียนแบบ	

แบบ บ้านพักอาศัย 1 ชั้น
แบบที่ 025
ชื่อบ้าน ชุมแสง
เจ้าของ
สถานที่

แบบแสดง
มาตราฐานการติดตั้ง

วันที่ :	เลขที่	รวม
30 พฤษภาคม 2557	A–10	14

แผ่นที่	รวมแผ่น
10	25

FILE :

รายการแก้ไขแบบ

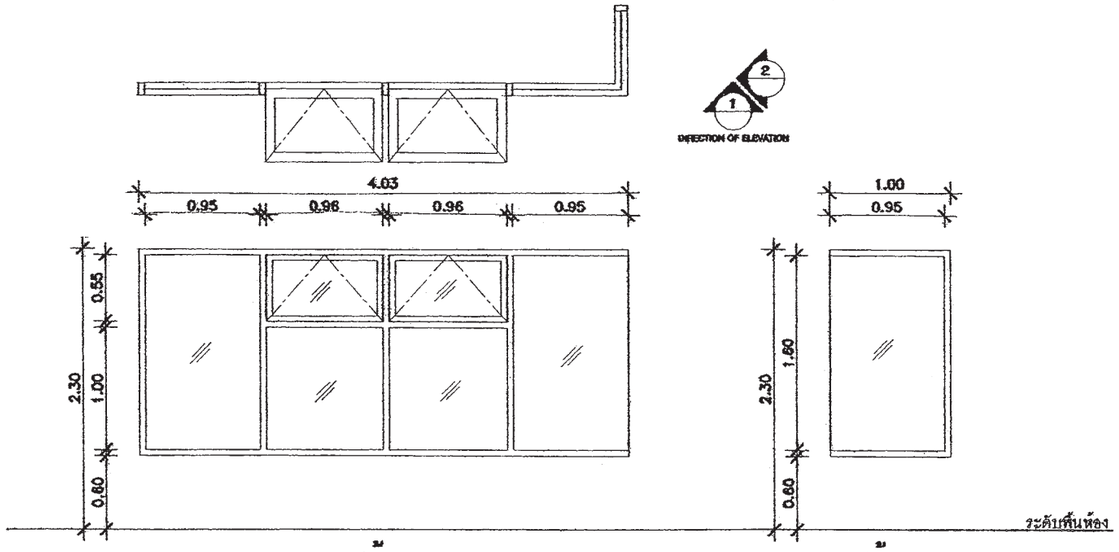

รูปด้าน 1

รูปด้าน 2

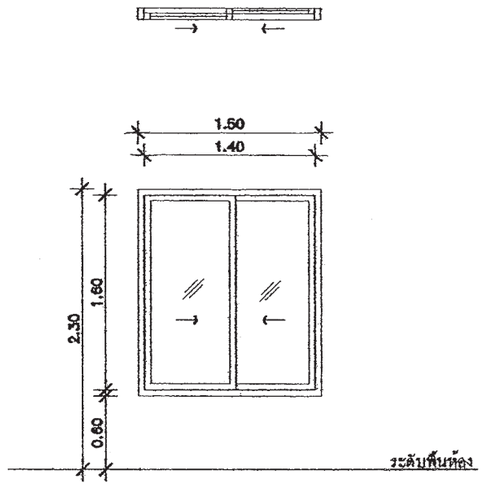

รายการ	W1
ลักษณะบาน	บานกระทุ้งคู่และกระจกติดตาย
วงกบ	2" x 4"
กรอบบาน	อลูมิเนียมอบสี
ลูกฟัก	กระจก
อุปกรณ์	บานพับ ลูกบิด กลอน ครบชุด

รายการ	W2
ลักษณะบาน	บานเลื่อนคู่ไปกลับ
วงกบ	2" x 4"
กรอบบาน	อลูมิเนียมอบสี
ลูกฟัก	กระจก
อุปกรณ์	บานพับ ลูกบิด กลอน ครบชุด

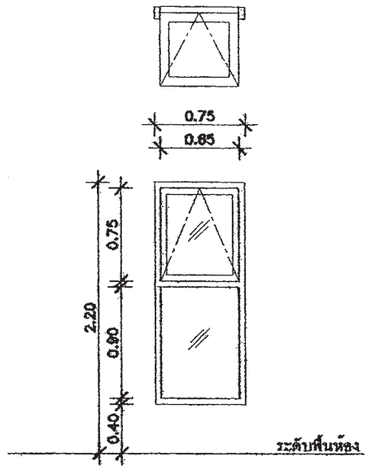

รายการ	W3
ลักษณะบาน	บานกระทุ้งเปิดข้างและกระจกติดตาย
วงกบ	2" x 4"
กรอบบาน	อลูมิเนียมอบสี
ลูกฟัก	กระจก
อุปกรณ์	บานพับ ลูกบิด กลอน ครบชุด

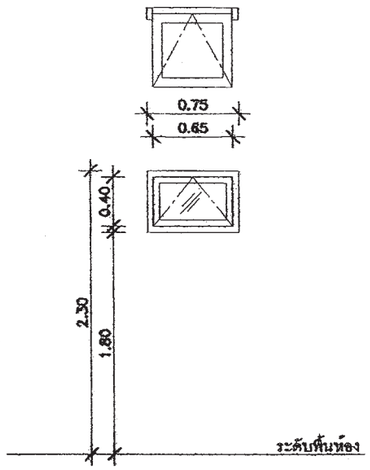

รายการ	W4
ลักษณะบาน	บานกระทุ้งเดี่ยว
วงกบ	ไม้เนื้อแข็ง 2" x 4"
กรอบบาน	ไม้เนื้อแข็ง
ลูกฟัก	กระจก
อุปกรณ์	บานพับ ลูกบิด กลอน ครบชุด

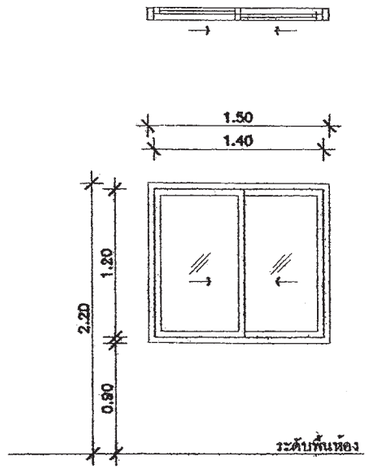

รายการ	W5
ลักษณะบาน	บานเลื่อนคู่ไปกลับ
วงกบ	2" x 4"
กรอบบาน	อลูมิเนียมอบสี
ลูกฟัก	กระจก
อุปกรณ์	บานพับ ลูกบิด กลอน ครบชุด

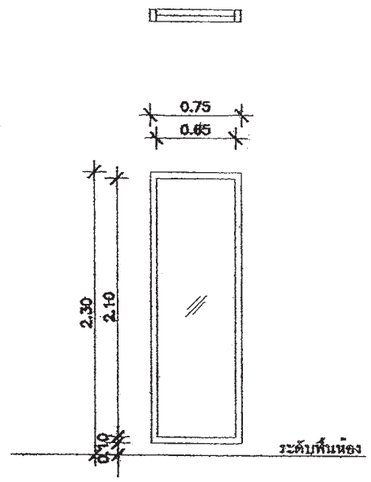

รายการ	W6
ลักษณะบาน	กระจกติดตาย
วงกบ	2" x 4"
กรอบบาน	อลูมิเนียมอบสี
ลูกฟัก	กระจกฝ้า
อุปกรณ์	บานพับ ลูกบิด กลอน ครบชุด

สำนักการ โยธา
กรุงเทพมหานคร

โครงการ
แบบบ้านยิ้มเพื่อประชาชน ระยะที่ 3

ตามนโยบาย
ม.ร.ว. สุขุมพันธุ์ บริพัตร
ผู้ว่าราชการกรุงเทพมหานคร
นายจุมพล สำเภาพล
รองผู้ว่าราชการกรุงเทพมหานคร
นางนินนาท ชลิตานนท์
ปลัดกรุงเทพมหานคร

ผู้อำนวยการสำนักการโยธา	
รองผู้อำนวยการสำนักการโยธา	
นายทวีศักดิ์ เลิศประพันธ์	
ผู้อำนวยการสำนักงานออกแบบ	
นายวีรินทร์ บรรพต	
หัวหน้ากลุ่มงานสถาปัตยกรรม	
นายสินธุ์ชัย บุญปักษ์	
หัวหน้ากลุ่มงานวิศวกรรมอาคาร	
นายธรียะ เมระกุล	

สถาปนิก	
นายอนุศักดิ์ แสงสังสิทธิ์	ส.สถ.2495
วิศวกรโครงสร้าง	
นายจิระสิทธ์ ทิมสถิตย์	สย.8489
วิศวกรไฟฟ้า	
นายกิตติพงษ์ จิระเดชากร	ภฟก.12282
วิศวกรสุขาภิบาล	
นายณัฐวิ อารยะศิริ	ภส.341
วิศวกรเครื่องกล	
นายช่างเขียนแบบ	

แบบ บ้านพักอาศัย 1 ชั้น
แบบที่ 025
ชื่อบ้าน ชุมแสง
เจ้าของ
สถานที่

แบบแสดง
แบบขยายประตู–หน้าต่าง

วันที่ :	เลขที่	รวม
30 พฤษภาคม 2557	A–11	14

แผ่นที่	รวมแผ่น
11	25

FILE :
รายการแก้ไขแบบ

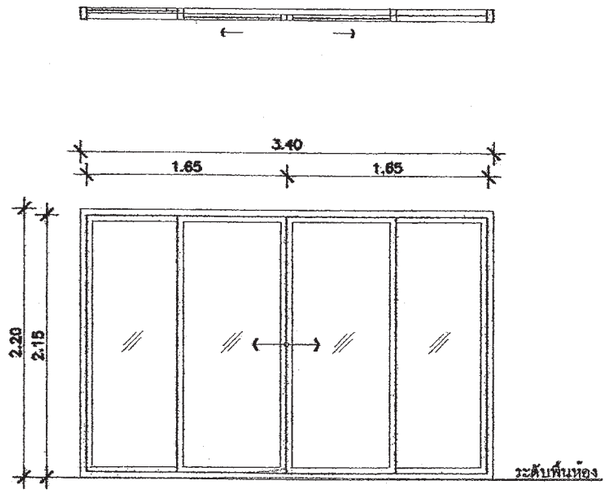

รายการ	ป1
ลักษณะบาน	บานเลื่อนคู่และกระจกติดตาย
วงกบ	2" x 4"
กรอบบาน	อลูมิเนียมอบสี
ลูกฟัก	กระจก
อุปกรณ์	บานพับ ลูกบิด กลอน ครบชุด

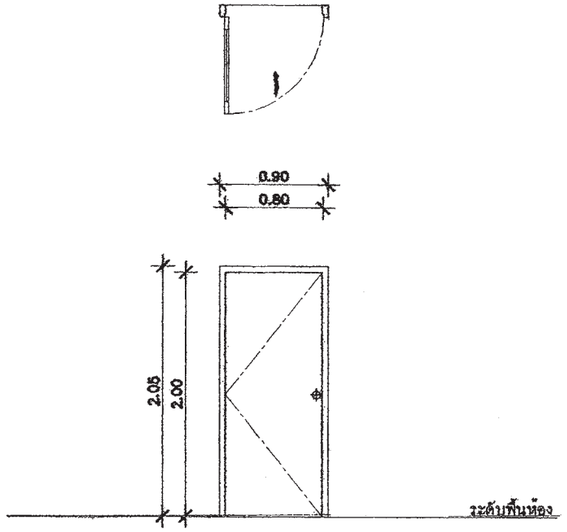

รายการ	ป2
ลักษณะบาน	บานเปิดเดี่ยว
วงกบ	ไม้เนื้อแข็ง 2" x 4"
กรอบบาน	ไม้เนื้อแข็ง
ลูกฟัก	ไม้เนื้อแข็ง
อุปกรณ์	บานพับ ลูกบิด กลอน ครบชุด

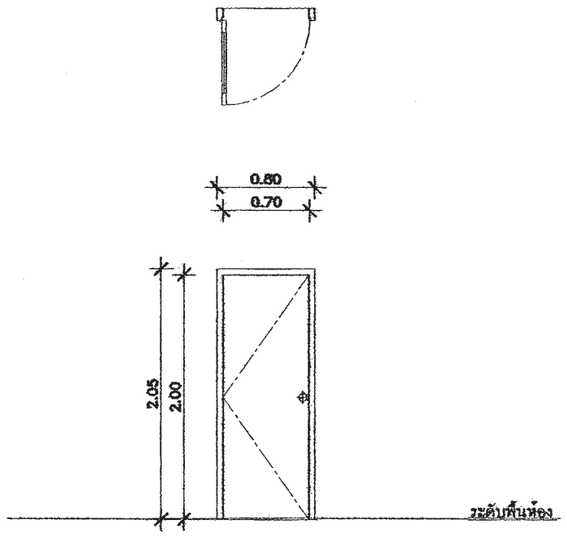

รายการ	ป3
ลักษณะบาน	บานเปิดเดี่ยว
วงกบ	ไม้เนื้อแข็ง 2" x 4"
กรอบบาน	ไม้เนื้ออัด
ลูกฟัก	ไม้อัดชนิดกันน้ำ
อุปกรณ์	บานพับ ลูกบิด กลอน ครบชุด

รายการประกอบแบบ ประตู-หน้าต่าง

- วงกบ กรอบบานอลูมิเนียมอบสี (จะระบุสีภายหลัง)
- ขนาดวงกบต้องเพียงพอที่จะรับน้ำหนักและแรงกระแทก
- กระจกที่ใช้จะระบุติดแสงภายหลัง
- วัสดุ , อุปกรณ์ ,บานพับ ลูกบิด กลอน รางเลื่อน บานมุ้งลวด ครบชุด
- ก่อนติดตั้งประตูและหน้าต่าง จะต้องตรวจสอบ ระยะ ขนาดให้ถูกต้อง จากสถานที่ก่อสร้างจริง
- ให้จัดทำเอ็น คอนกรีตเสริมเหล็ก รอบประตู และ หน้าต่าง 0.10 x 0.10 ม. โดยรอบและเสริมเหล็ก ป-Ø 9 mm.@0.20 (ยกเว้นกรณีที่ด้านใดด้านหนึ่งติดเสาหรือติดโครงสร้าง) เหล็กเรียบ Ø 9 mm. 2 เส้น

สำนักการ โยธา
กรุงเทพมหานคร

โครงการ
แบบบ้านยิ้มเพื่อประชาชน ระยะที่ 3

ตามนโยบาย
ม.ร.ว. สุขุมพันธุ์ บริพัตร
ผู้ว่าราชการกรุงเทพมหานคร
นายจุมพล สำเภาพล
รองผู้ว่าราชการกรุงเทพมหานคร
นางนินนาท ชลิตานนท์
ปลัดกรุงเทพมหานคร

ผู้อำนวยการสำนักการโยธา	
รองผู้อำนวยการสำนักการโยธา	
นายทวีศักดิ์ เลิศประพันธ์	
ผู้อำนวยการสำนักงานออกแบบ	
นายวัชรินทร์ บรรพต	
หัวหน้ากลุ่มงานสถาปัตยกรรม	
นายสินธุ์ชัย บุญปักษ์	
หัวหน้ากลุ่มงานวิศวกรรมอาคาร	
นายอริยะ เมฆะกุล	
สถาปนิก	
นายอนุศักดิ์ แสงสังสิทธิ์	ส.สถ.2495
วิศวกรโครงสร้าง	
นายจิระสิทธิ์ ทิมสถิตย์	สย.8489
วิศวกรไฟฟ้า	
นายกิตติพงษ์ จิระเดชากร	ภฟก.12282
วิศวกรสุขาภิบาล	
นายมนัสวี อารยะศิริ	ภส.341
วิศวกรเครื่องกล	
นายช่างเขียนแบบ	

แบบ บ้านพักอาศัย 1 ชั้น
แบบที่ 025
ชื่อบ้าน ชุมแสง
เจ้าของ
สถานที่

แบบแสดง
แบบขยายประตู– หน้าต่าง

วันที่ :	เลขที่	รวม
30 พฤษภาคม 2557	A–12	14

แผ่นที่	รวมแผ่น
12	25

FILE :
รายการแก้ไขแบบ

SPECIFICATION TABLE			
No.	ITEM		CONTENT
1	CAPACITY		
	1.1	SOLID SEPARATION CHAMBER	0.900 m³
	1.2	AERATION CHAMBER	0.504 m³
	1.3	SEDIMENTATION CHAMBER	0.161 m³
	1.4	TOTAL	1.565 m³
2	MATERIAL		
	2.1	CHAMBER	FRP
	2.2	SEPARATION PLATE , BAFFLE	FRP
	2.3	AIR TRANSFER PIPE	PVC
	2.4	DIFFUSER TUBE	PP
	2.5	MANHOLE COVER	ABS
	2.6	INFLOW , OUTFLOW PIPE	PVC(ø100mm.)
	2.7	AIR BLOWER	45L/MIN (1UNIT)

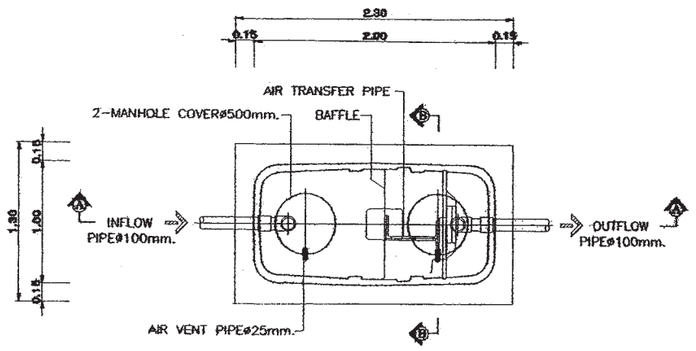

PLAN

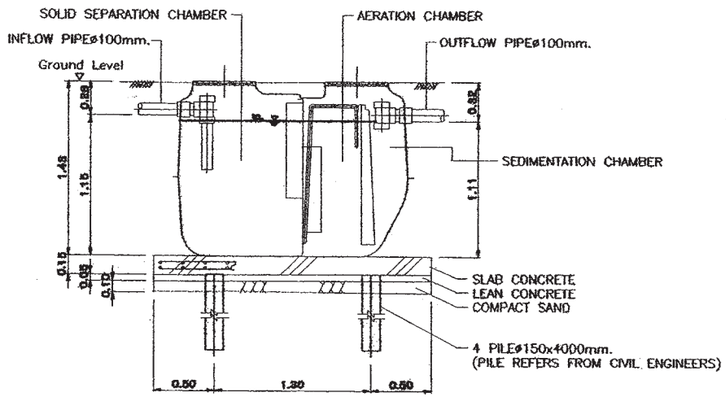

SECTION A-A

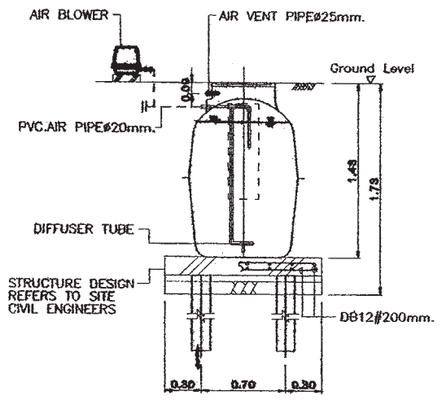

SECTION B-B

แบบถังดักไขมัน (GREASE TRAP)

MODEL	HEIGHT (mm.)	WIDTH(mm.)	LENGTH(mm.)	INLET(mm.)	OUTLET(mm.)	PIPE SIZE(inch)
SAN 30 GT	400	340	460	127	180	2"
SAN 60 GT	400	440	620	127	180	2"
SAN 130 GT	400	550	970	127	180	2"
SAN 1200 GT	1200	750	1600	130	200	2"
SAN 2000 GT	1200	950	2100	130	200	2"
SAN 3000 GT	1200	1200	2500	130	200	2"
SAN 4000 GT	1500	1200	2560	130	200	2"
SAN 5000 GT	1500	1300	2950	130	200	2"
SAN 6000 GT	1500	1400	3300	130	200	2"

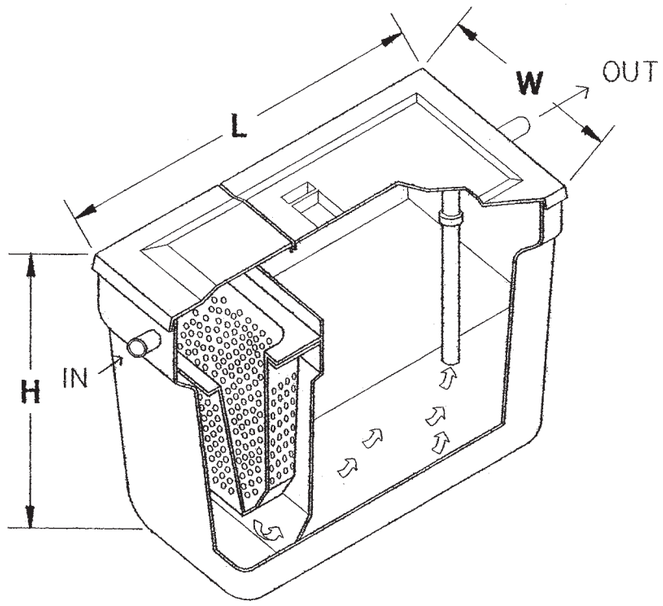

สำนักการ โยธา
กรุงเทพมหานคร

โครงการ
แบบบ้านยิ้มเพื่อประชาชน ระยะที่ 3

ตามนโยบาย
ม.ร.ว. สุขุมพันธุ์ บริพัตร
ผู้ว่าราชการกรุงเทพมหานคร
นายจุมพล สำเภาพล
รองผู้ว่าราชการกรุงเทพมหานคร
นางนิ่นนาท ชลิตานนท์
ปลัดกรุงเทพมหานคร

ผู้อำนวยการสำนักการโยธา	
รองผู้อำนวยการสำนักการโยธา	
นายทวีศักดิ์ เลิศประพันธ์	
ผู้อำนวยการสำนักงานออกแบบ	
นายวัชรินทร์ บรรพต	
หัวหน้ากลุ่มงานสถาปัตยกรรม	
นายสินธุ์ชัย บุญปักษ์	
หัวหน้ากลุ่มงานวิศวกรรมอาคาร	
นายอริยะ เมฆะกุล	

สถาปนิก	
นายคนุศักดิ์ แสงสังสิทธิ์	ส.ถ.2495
วิศวกรโครงสร้าง	
นายจิระสิทธิ์ ทิมสถิตย์	สย.8489
วิศวกรไฟฟ้า	
นายกิตติพงษ์ จิระเศรากร	ภฟก.12282
วิศวกรสุขาภิบาล	
นายณัฐวี อายุยะศิริ	ภส.341
วิศวกรเครื่องกล	
นายช่างเขียนแบบ	

แบบ บ้านพักอาศัย 1 ชั้น
แบบที่ 025
ชื่อบ้าน ชุมแสง
เจ้าของ
สถานที่

แบบแสดง
แบบขยายถังบำบัด

วันที่ :	เลขที่	รวม
30 พฤษภาคม 2557	A-13	14

แผ่นที่	รวมแผ่น
13	25

FILE :

รายการแก้ไขแบบ

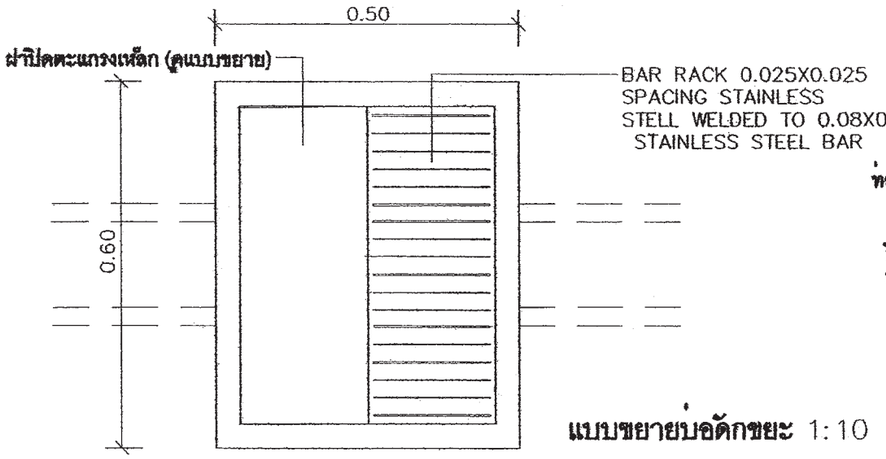

แปลน

แบบขยายบ่อดักขยะ 1:10

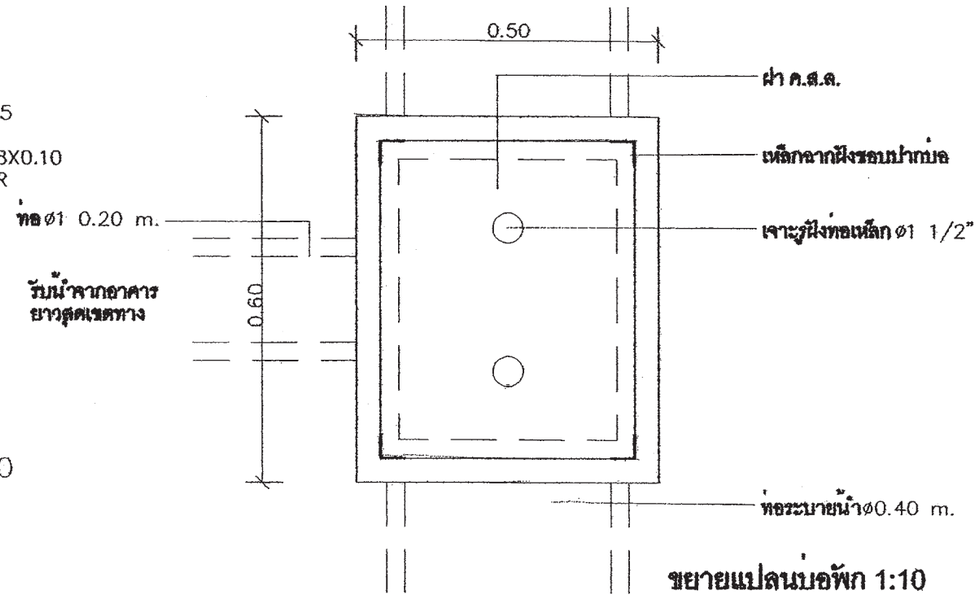

ขยายแปลนบ่อพัก 1:10

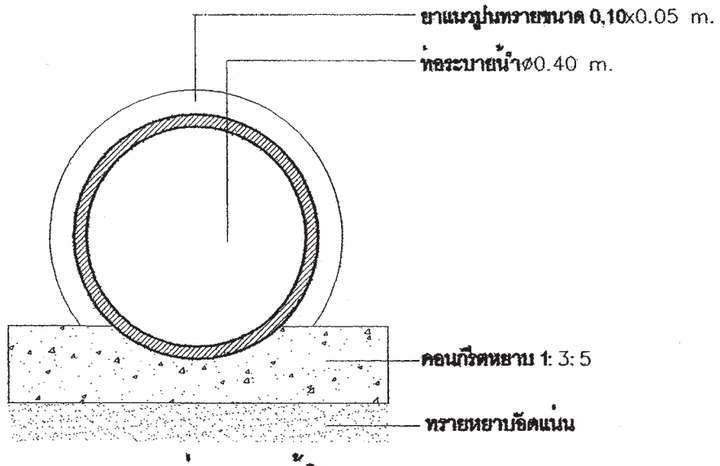

แบบขยายท่อระบายน้ำ 1:10

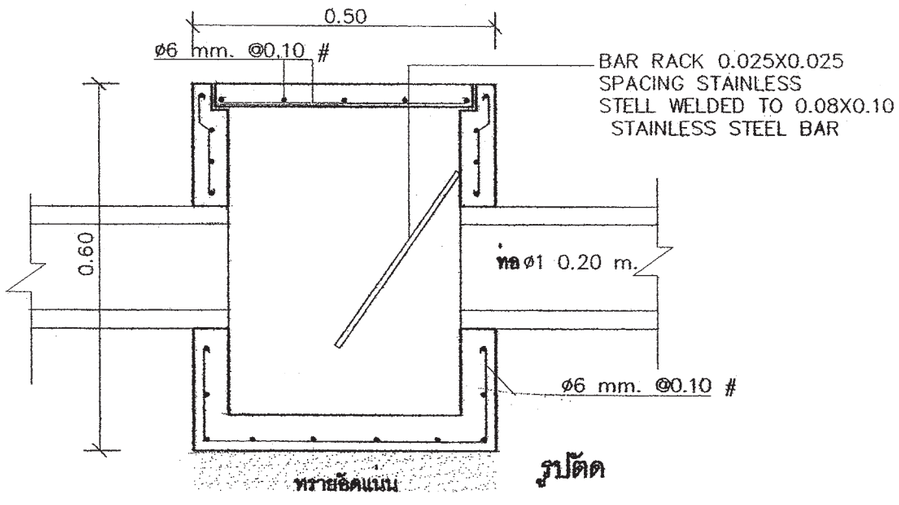

รูปตัด

สำนักการ โยธา
กรุงเทพมหานคร

โครงการ
แบบบ้านยิ้มเพื่อประชาชน ระยะที่ 3

ตามนโยบาย
ม.ร.ว. สุขุมพันธุ์ บริพัตร
ผู้ว่าราชการกรุงเทพมหานคร
นายจุมพล ลำเภาพล
รองผู้ว่าราชการกรุงเทพมหานคร
นางนิ่นนาท ชลิตานนท์
ปลัดกรุงเทพมหานคร

ผู้อำนวยการสำนักการโยธา	
รองผู้อำนวยการสำนักการโยธา	
นายทวีศักดิ์ เลิศประพันธ์	
ผู้อำนวยการสำนักงานออกแบบ	
นายวีชินทร์ บรรพต	
หัวหน้ากลุ่มงานสถาปัตยกรรม	
นายสินธุ์ชัย บุญบักษ์	
หัวหน้ากลุ่มงานวิศวกรรมอาคาร	
นายอริยะ เมธะกุล	
สถาปนิก	
นายอนุศักดิ์ แสงสังสิทธิ์	ส.สถ.2495
วิศวกรโครงสร้าง	
นายศิระสิทธ์ ทิมสถิตย์	สย.8489
วิศวกรไฟฟ้า	
นายกิตติพงษ์ จิระเดชากร	ภฟก.12282
วิศวกรสุขาภิบาล	
นายมนัสวี อารยะศิริ	ภส.341
วิศวกรเครื่องกล	
นายช่างเขียนแบบ	

แบบ บ้านพักอาศัย 1 ชั้น
แบบที่ 025
ชื่อบ้าน ชุมแสง

เจ้าของ

สถานที่

แบบแสดง
แบบขยายบ่อพัก

วันที่ :	เลขที่	รวม
30 พฤษภาคม 2557	A-14	14

แผ่นที่	รวมแผ่น
14	25

FILE :

รายการแก้ไขแบบ

รายการประกอบแบบด้านวิศวกรรมโยธา

1. ซีเมนต์

1.1 ส่วนผสมของโครงสร้างคอนกรีตเสริมเหล็กทั้งหมดต้องใช้ PORTLAND CEMENT ประเภทที่ 1 ที่มีคุณสมบัติตามมาตรฐานผลิตภัณฑ์อุตสาหกรรมเท่านั้น

1.2 ถ้าไม่ได้ระบุเป็นอย่างอื่น ต้องมีส่วนผสมของซีเมนต์ไม่น้อยกว่า325กิโลกรัมต่อคอนกรีต1 ลูกบาศก์เมตร

2. คอนกรีต

2.1 คอนกรีตที่ใช้สำหรับงานโครงสร้างของอาคารเช่นเสาเข็ม , ฐานราก , เสา และพื้น ฯลฯ ต้องมีกำลังอัดประลัยไม่น้อยกว่า 180ksc เมื่ออายุ 28วัน โดยทดสอบจากแท่งคอนกรีตตัวอย่างรูปทรงกระบอก 150x300มม

2.2 ADMIXTURE ที่ใช้ต้องมีคุณสมบัติตาม ASTM หรือ BS

3. งานเหล็ก

3.1 คุณสมบัติของเหล็กเสริมคอนกรีต มีดังนี้

ขนาดเหล็กเสริม mm.	ชั้นคุณภาพ	มาตรฐาน	หมายเหตุ
RB6 , RB9 DB12 ขึ้นไป	SR-24 SD-40	มอก 20-2543 มอก 24-2548	

3.2 เหล็กรูปพรรณ , เหล็กกลวงสำหรับก่อสร้าง

3.2.1 เหล็กรูปพรรณที่จะใช้ต้องมีคุณสมบัติตาม มอก 1227-2539 , มอก 1228-2549 หรือ JIS เหล็กกลวงที่ใช้ต้องมีคุณสมบัติตาม มอก 107-2533 หรือ JIS และเหล็กรูปพรรณเชื่อมประกอบจะต้องมีคุณสมบัติตาม มอก 1303-2538

3.2.2 เหล็กรูปพรรณทั้งหมดต้องเป็นของใหม่ ไม่เคยใช้งานมาก่อน ตรงไม่บิดเบี้ยว ไม่มีรอยตำหนิ ไม่มีสนิมกร่อน ไม่เปื้อนสี หรือน้ำมัน

3.2.3 การต่อเหล็กรูปพรรณ ถ้าไม่จำเป็นจริงๆแล้วห้ามต่อ ในกรณีที่มีการต่อเหล็ก รอยต่อของเหล็กต้องมีกำลังมากกว่าหรือเท่ากับเหล็กที่ไม่มีรอยต่อ การต่อให้ต่อจุดเดียวเท่านั้น และการต่อให้เป็นไปตามมาตรฐาน AISC

3.2.4 การประกอบการติดตั้ง ให้ดำเนินการตามมาตรฐาน AISC หรือตามมาตรฐานสำหรับอาคารเหล็กรูปพรรณของ วสท ที่ 1015-40

3.2.5 ผู้รับจ้างจะต้องทำ ค้ำยัน ยึดโครง ให้เพียงพอเพื่อยึดโครงสร้างให้แน่นหนาอยู่ในแนวและตำแหน่งที่ต้องการ

3.2.6 องค์อาคารที่วางทาบหรือต่อเชื่อมจะต้องวางให้แนบสนิทเต็มหน้า

3.2.7 การเชื่อมต่อทั้งหมดให้ใช้วิธีเชื่อมด้วยไฟฟ้าการ (ELECTRLC ARC WELDING) โดยตลอดผิวหน้าสัมผัสการเชื่อมให้เป็นไปตามมาตรฐาน AWS ขนาดของรอยเชื่อมต้องไม่น้อยกว่าความหนาของแผ่นเหล็ก

3.2.8 ถ้าไม่ได้กำหนดให้เป็นอย่างอื่น รอยต่อระหว่างชิ้นส่วนเหล็กต่างๆ ให้ใช้วิธีเชื่อมตะเข็บตลอดแนวชน

3.2.9 ผิวหน้าที่จะทำการเชื่อม ต้องสะอาดปราศจากสะเก็ดร่อน สนิมกรัน ไขมัน สี หรือสิ่งแปลกปลอมอื่นใด

3.2.10 ลวดเชื่อมต้องมีคุณสมบัติตาม มอก หรือ AWS หรือ AISC

3.2.11 ให้ทาด้วยสีกันสนิมไม่น้อยกว่า 2 ชั้น คุณภาพเทียบเท่า RUST O-LEAM , JOTAN , SIKKENS

4. เสาเข็ม

4.1 เสาเข็มคอนกรีตอัดแรง เป็นเสาเข็มของ MP , GPS , GEL , CPM , T-COM หรือเทียบเท่า หรือเสาเข็มเจาะ(ตามแบบแสดง)

- เสาเข็มคอนกรีตอัดแรง ขนาด ⊙ -0.15x0.15ม
- เสาเข็มคอนกรีตอัดแรง ขนาด I-0.18x0.18ม พื้นที่หน้าตัดไม่น้อยกว่า 253 ตร.ซม
- เสาเข็มคอนกรีตอัดแรง ขนาด I-0.22x0.22ม พื้นที่หน้าตัดไม่น้อยกว่า 351 ตร.ซม
- เสาเข็มคอนกรีตอัดแรง ขนาด I-0.26x0.26ม พื้นที่หน้าตัดไม่น้อยกว่า 455 ตร.ซม
- เสาเข็มเจาะ ขนาด ø0.35 ม

4.2 กำลังรับน้ำหนักบรรทุกและความยาวเสาเข็มให้พิจารณาตามแบบรายละเอียด โดยความยาวเสาเข็มที่แท้จริง ณ ตำแหน่งที่ตั้งโครงการ อาจมีการเปลี่ยนแปลง แต่ทั้งนี้ให้กำหนดและตรวจสอบอีกครั้งโดยวิศวกรผู้ควบคุมงาน โดยเสาเข็มจะต้องมีกำลังรับน้ำหนักบรรทุกได้ไม่น้อยกว่าที่กำหนดตามแบบ

5. ระบบกันซึม

5.1 รายละเอียดและคุณสมบัติ

ส่วนของอาคาร	ชนิดและผลิตภัณฑ์	ผลิตภัณฑ์คุณภาพเทียบเท่า
- หลังคา ค.ส.ล - ห้องน้ำ	น้ำยาเคมีแบบกันซึม	BRUSHBOND ของ FOSROC LANKO 225 ของ DAVCO

6. ทั่วไปและการเตรียมงาน

6.1 รายการประกอบแบบอื่นใดที่ไม่ได้กำหนดไว้ให้ถือปฏิบัติตาม บทกำหนดทั่วไปสำหรับการก่อสร้างอาคารคอนกรีตเสริมเหล็กของ วสท เป็นเกณฑ์

6.2 เนื่องจากคุณสมบัติของดินในกรุงเทพมหานคร แต่ละพื้นที่เขตมีความแตกต่างกันในด้านความสามารถในการรับน้ำหนักบรรทุกและมีระดับความลึกของชั้นทรายที่แตกต่างกัน ฉะนั้นก่อนทำการก่อสร้างเจ้าของอาคารและผู้รับจ้างต้องตรวจสอบความเหมาะสมของความยาวเสาเข็ม เพื่อให้มีค่าการรับน้ำหนักบรรทุกของเสาเข็มได้ไม่น้อยกว่าแบบที่กำหนดไว้

6.3 หากมีอุปสรรคในการเข้าพื้นที่ก่อสร้าง อันจะทำให้เกิดผลกระทบความเดือดร้อนรำคาญ และเกิดความเสียหายจากการใช้เสาเข็มตอกกับอาคารข้างเคียง ให้สามารถใช้เสาเข็มเจาะเทียบเคียงความสามารถในการรับน้ำหนักบรรทุกได้

สำนักการ โยธา
กรุงเทพมหานคร

โครงการ
แบบบ้านยิ้มเพื่อประชาชน ระยะที่ 3

ตามนโยบาย
ม.ร.ว. สุขุมพันธุ์ บริพัตร
ผู้ว่าราชการกรุงเทพมหานคร
นายจุมพล สำเภาพล
รองผู้ว่าราชการกรุงเทพมหานคร
นางนินนาท ชลิตานนท์
ปลัดกรุงเทพมหานคร

ผู้อำนวยการสำนักการโยธา
รองผู้อำนวยการสำนักการโยธา
นายทวีศักดิ์ เลิศประพันธ์
ผู้อำนวยการสำนักงานออกแบบ
นายวัชรินทร์ บรรพต
หัวหน้ากลุ่มงานสถาปัตยกรรม
นายสินธุ์ชัย บุญปักษ์
หัวหน้ากลุ่มงานวิศวกรรมอาคาร
นายอริยะ เมฆะกุล
สถาปนิก
นายอนุศักดิ์ แสงสังข์สิทธิ์ ส.สถ.2495
วิศวกรโครงสร้าง
นายจีระสิทธิ์ ทิมสถิตย์ สย.8489
วิศวกรไฟฟ้า
นายกิตติพงษ์ จิระเดชากร ภพก.12282
วิศวกรสุขาภิบาล
นายมนัสวี อารยะศิริ ภส.341
วิศวกรเครื่องกล
นายช่างเขียนแบบ
นายสุวัฒน์ วงศ์เพิ่มเจริญ

แบบ บ้านพักอาศัย 1 ชั้น
แบบที่ 025
ชื่อบ้าน ชุมแสง
เจ้าของ
สถานที่

แบบแสดง
รายการประกอบแบบโครงสร้าง

วันที่ :	เลขที่	รวม
30 พฤษภาคม 2557	S-01	5

แผ่นที่	รวมแผ่น
15	25

FILE :
รายการแก้ไขแบบ

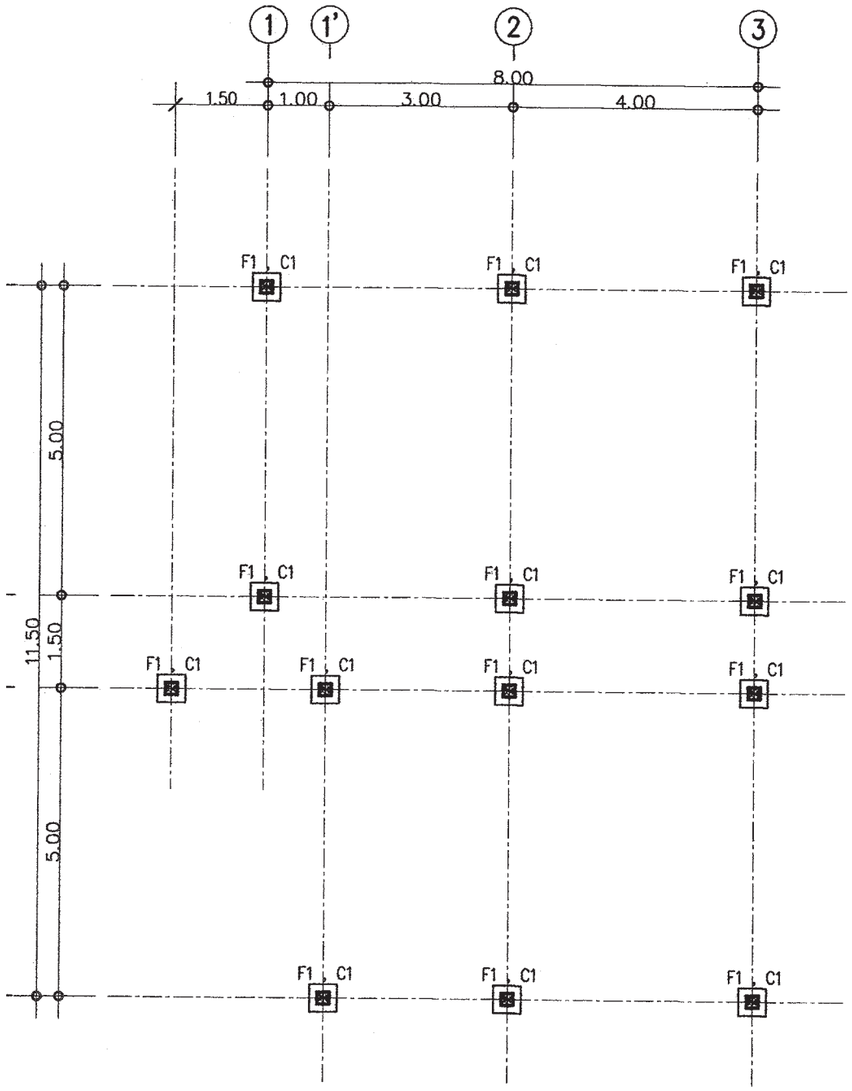

แปลนเสาเข็มและฐานราก

มาตราส่วน 1 : 100

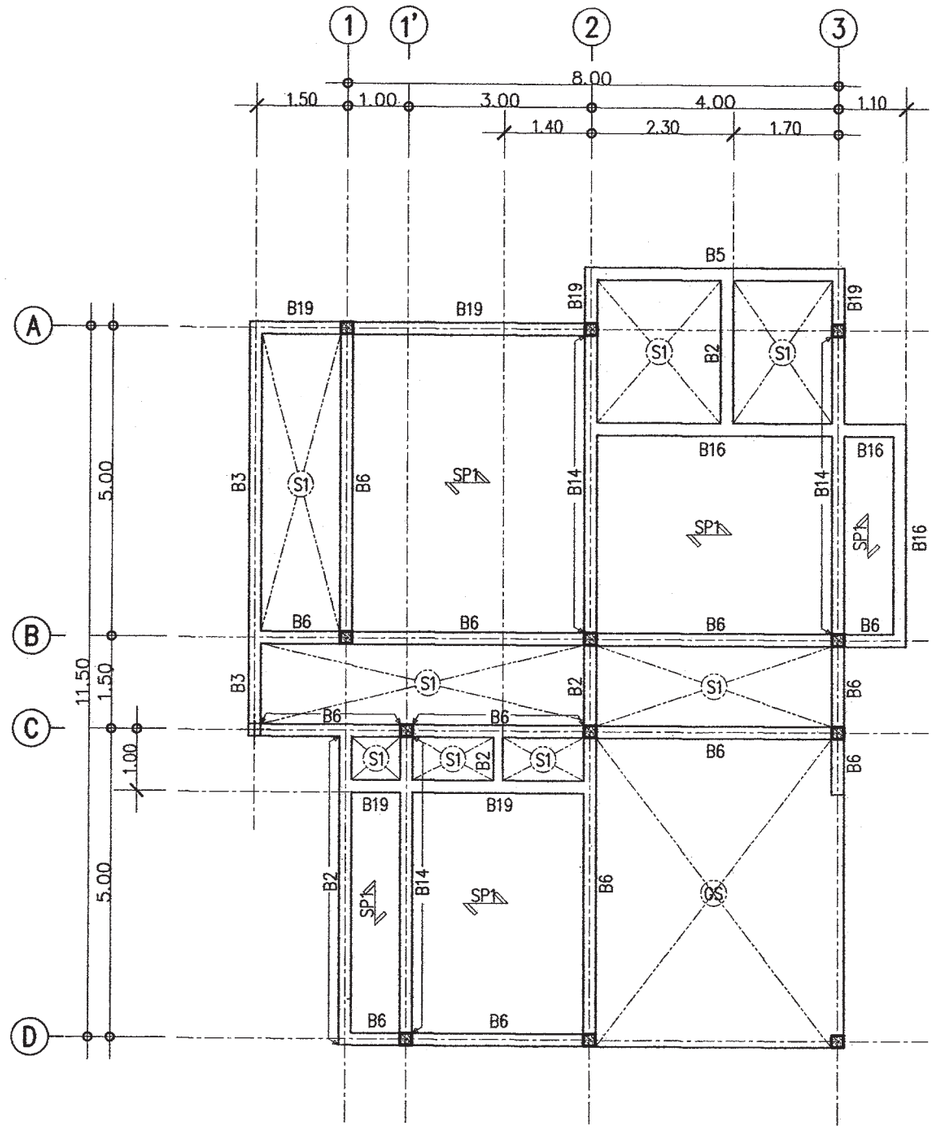

แปลนโครงสร้างชั้นล่าง

มาตราส่วน 1 : 100

สำนักการ โยธา
กรุงเทพมหานคร

โครงการ

แบบบ้านยิ้มเพื่อประชาชน ระยะที่ 3

ตามนโยบาย

ม.ร.ว. สุขุมพันธุ์ บริพัตร
ผู้ว่าราชการกรุงเทพมหานคร

นายจุมพล สำเภาพล
รองผู้ว่าราชการกรุงเทพมหานคร

นางนินนาท ชลิตานนท์
ปลัดกรุงเทพมหานคร

ผู้อำนวยการสำนักการโยธา

รองผู้อำนวยการสำนักการโยธา
นายทวีศักดิ์ เลิศประพันธ์

ผู้อำนวยการสำนักงานออกแบบ
นายวัชรินทร์ บรรทต

หัวหน้ากลุ่มงานสถาปัตยกรรม
นายสินธุ์ชัย บุญปักษ์

หัวหน้ากลุ่มงานวิศวกรรมอาคาร
นายอริยะ เมฆะกุล

สถาปนิก
นายอนุศักดิ์ แสงสังข์สิทธิ์ ส.สถ.2495

วิศวกรโครงสร้าง
นายจีระสิทธิ์ ทิมสถิตย์ สย.8489

วิศวกรไฟฟ้า
นายกิตติพงษ์ จิระเดชากร ภฟก.12282

วิศวกรสุขาภิบาล
นายมนัสวี อารยะศิริ ภส.341

วิศวกรเครื่องกล

นายช่างเขียนแบบ
นายสุวัฒน์ วงศ์เพิ่มเจริญ

แบบ บ้านพักอาศัย 1 ชั้น
แบบที่ 025
ชื่อบ้าน ชุมแสง

เจ้าของ

สถานที่

แบบแสดง
แปลนตำแหน่งฐานราก
แปลนโครงสร้างชั้นล่าง

วันที่ :	เลขที่	รวม
30 พฤษภาคม 2557	S-02	5

แผ่นที่	รวมแผ่น
16	25

FILE :

รายการแก้ไขแบบ

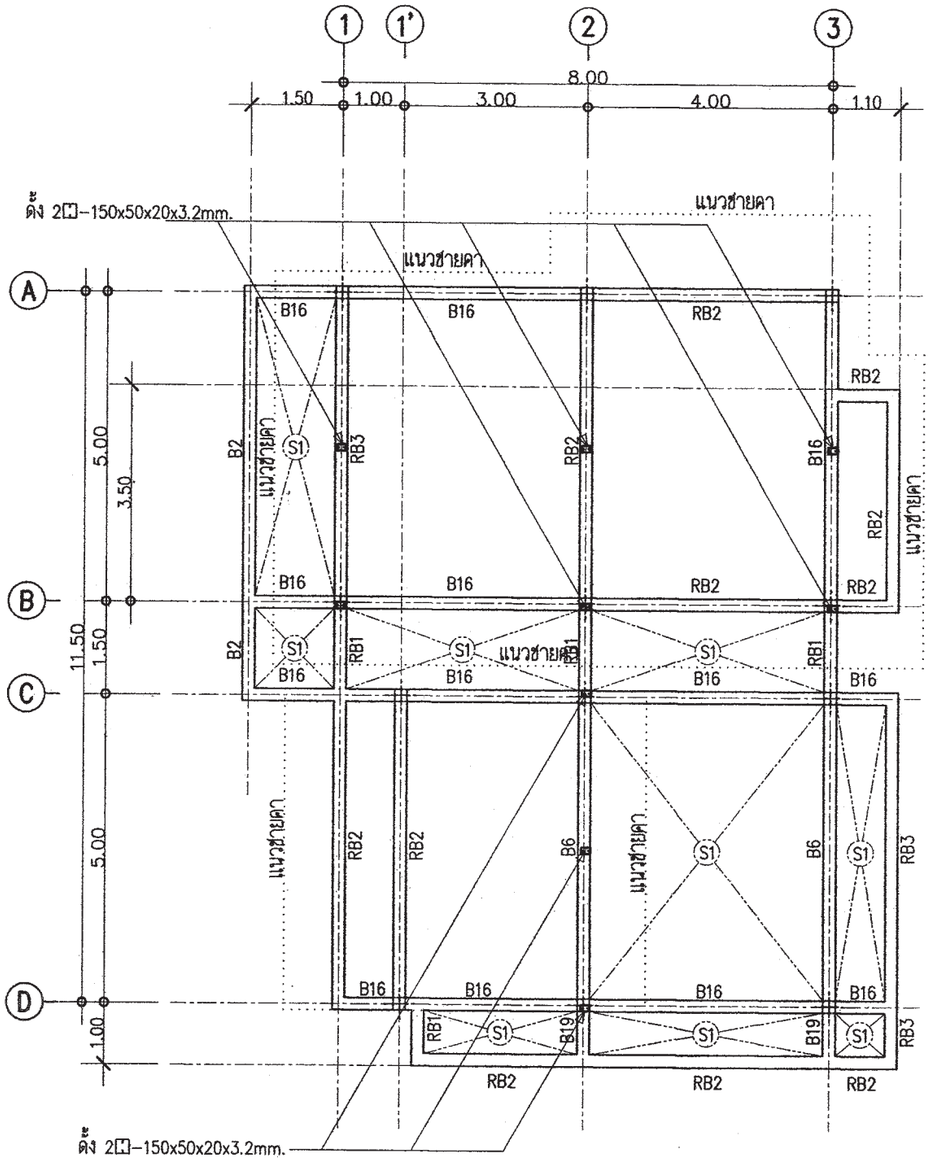

แปลนโครงสร้างรับโครงหลังคา

มาตราส่วน 1 : 100

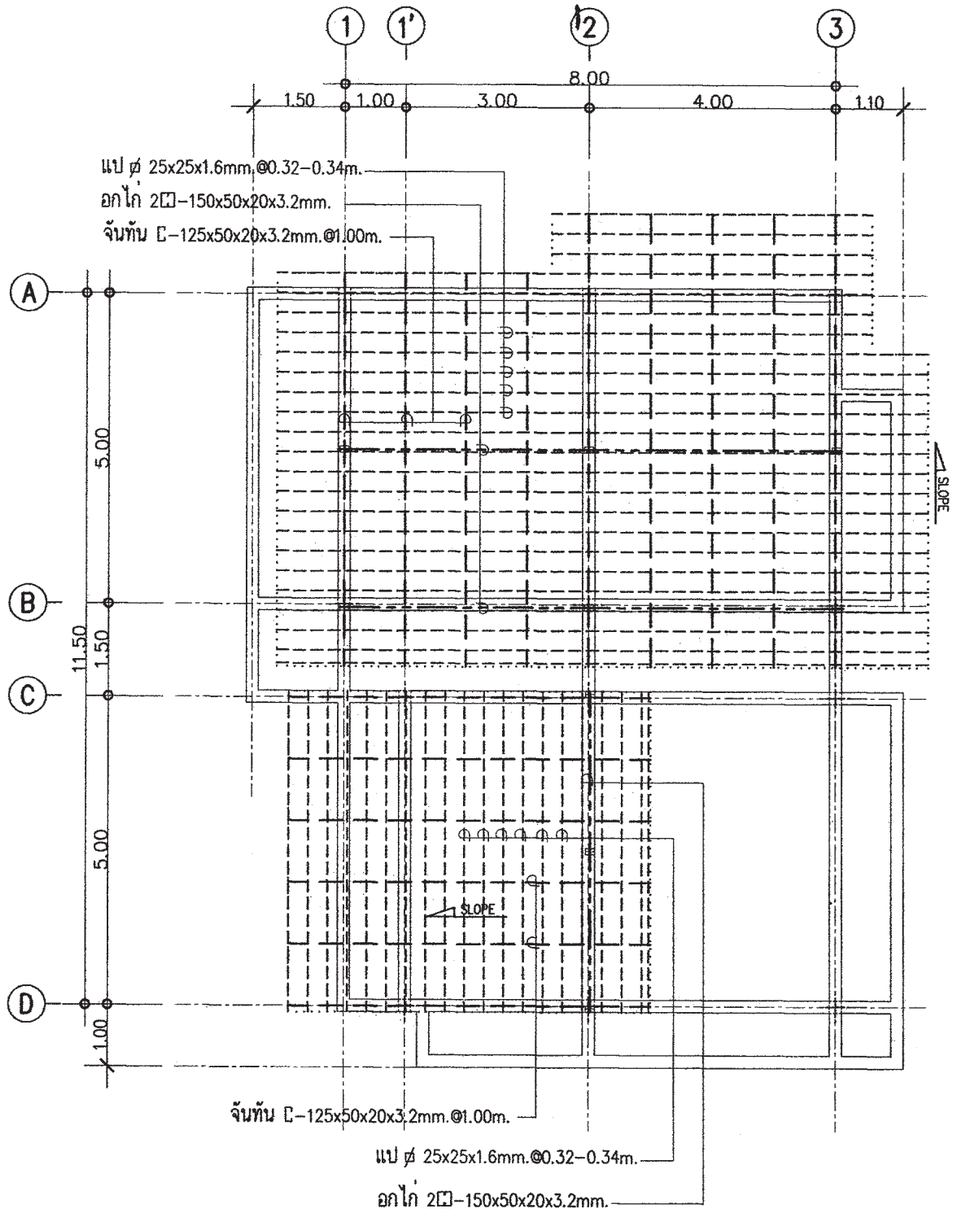

แปลนโครงสร้างหลังคา

มาตราส่วน 1 : 100

สำนักการ โยธา
กรุงเทพมหานคร

โครงการ

แบบบ้านยิ้มเพื่อประชาชน ระยะที่ 3

ตามนโยบาย

ม.ร.ว. สุขุมพันธุ์ บริพัตร
ผู้ว่าราชการกรุงเทพมหานคร

นายจุมพล สำเภาพล
รองผู้ว่าราชการกรุงเทพมหานคร

นางนินนาท ชลิตานนท์
ปลัดกรุงเทพมหานคร

ผู้อำนวยการสำนักการโยธา

รองผู้อำนวยการสำนักการโยธา
นายทวิศักดิ์ เลิศประพันธ์

ผู้อำนวยการสำนักงานออกแบบ
นายวัชรินทร์ บรรพต

หัวหน้ากลุ่มงานสถาปัตยกรรม
นายสินธุ์ชัย บุญบักษ์

หัวหน้ากลุ่มงานวิศวกรรมอาคาร
นายอริยะ เมฆะกุล

สถาปนิก
นายอนุศักดิ์ แสงสังข์สิทธิ์ ส.สถ.2495

วิศวกรโครงสร้าง
นายจิระสิทธิ์ ทิมสถิตย์ สย.8489

วิศวกรไฟฟ้า
นายกิตติพงษ์ จิระเดชากร ภฟก.12282

วิศวกรสุขาภิบาล
นายมนัสวี อารยะศิริ ภส.341

วิศวกรเครื่องกล

นายช่างเขียนแบบ
นายสุวัฒน์ วงศ์เพิ่มเจริญ

แบบ บ้านพักอาศัย 1 ชั้น
แบบที่ 025
ชื่อบ้าน ชุมแสง
เจ้าของ
สถานที่

แบบแสดง
แปลนโครงสร้างรับโครงหลังคา
แปลนโครงสร้างหลังคา

วันที่ :	เลขที่	รวม
30 พฤษภาคม 2557	S-03	5

แผ่นที่	รวมแผ่น
17	25

FILE :

รายการแก้ไขแบบ

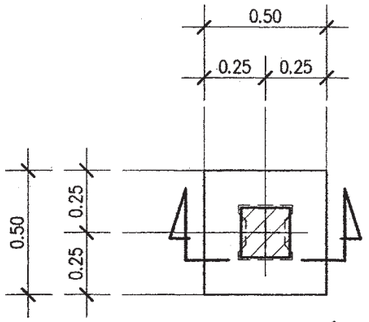

แบบขยายแปลน F1

มาตรส่วน 1:25

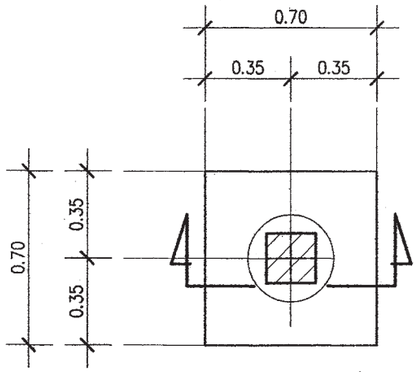

แบบขยายแปลน F1A

มาตรส่วน 1:25

หมายเหตุ

กรณีใช้ฐานราก เสาเข็มเจาะแทนฐานรากเสาเข็มตอก

ใช้ใช้เทียบดังนี้ F1=F1A , F2=F2A

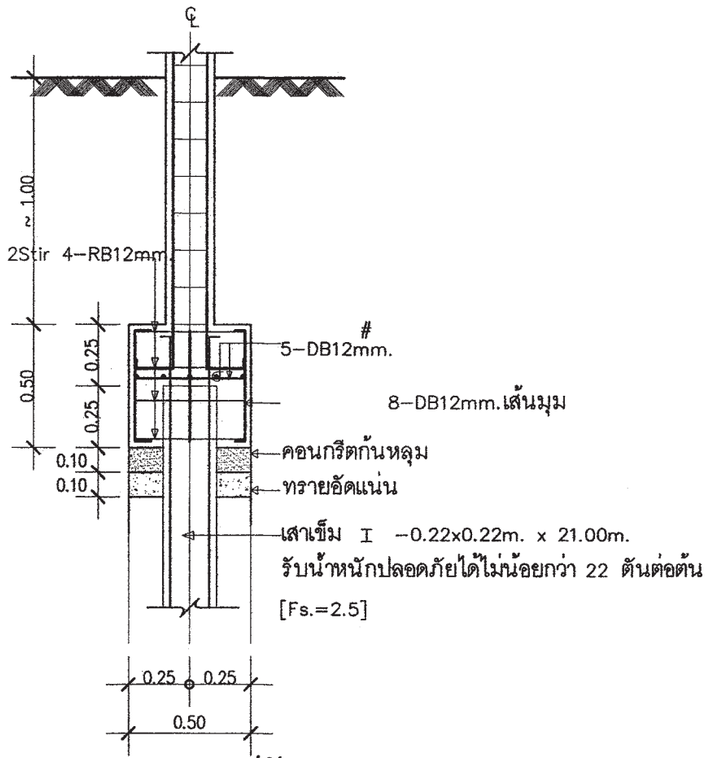

แบบขยายรูปตัด F1

มาตรส่วน 1:25

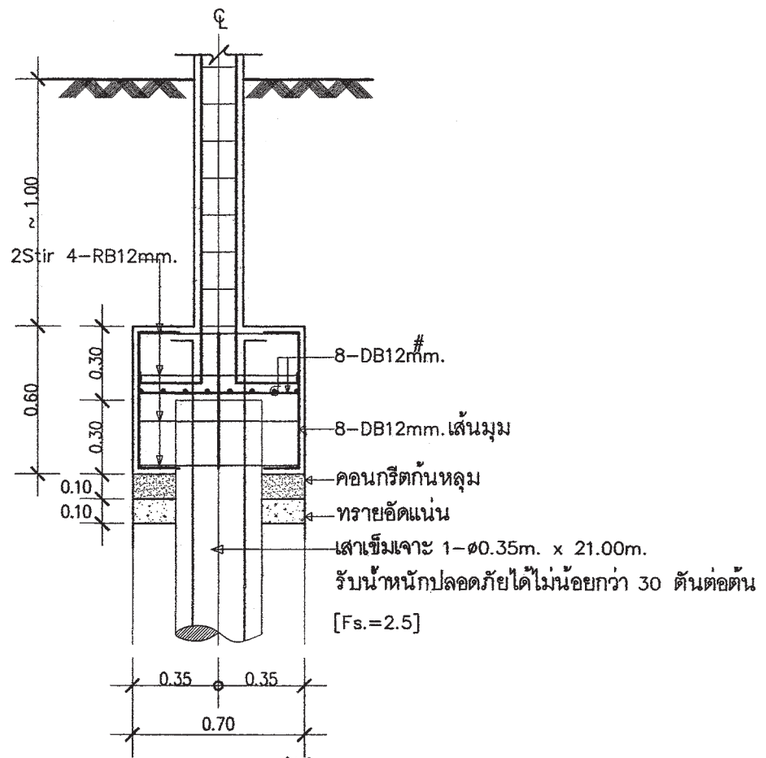

แบบขยายรูปตัด F1A

มาตรส่วน 1:25

สำนักการ โยธา
กรุงเทพมหานคร

โครงการ

แบบบ้านยิ้มเพื่อประชาชน ระยะที่ 3

ตามนโยบาย

ม.ร.ว. สุขุมพันธุ์ บริพัตร
ผู้ว่าราชการกรุงเทพมหานคร

นายจุมพล สำเภาพล
รองผู้ว่าราชการกรุงเทพมหานคร

นางนินนาท ชลิตานนท์
ปลัดกรุงเทพมหานคร

ผู้อำนวยการสำนักการโยธา

รองผู้อำนวยการสำนักการโยธา
นายทวีศักดิ์ เลิศประพันธ์

ผู้อำนวยการสำนักงานออกแบบ
นายวัชรินทร์ บรรพต

หัวหน้ากลุ่มงานสถาปัตยกรรม
นายสินธุ์ชัย บุญปักษ์

หัวหน้ากลุ่มงานวิศวกรรมอาคาร
นายอริยะ เมฆะกุล

สถาปนิก
นายอนุศักดิ์ แสงสังข์สิทธิ์ ส.สถ.2495

วิศวกรโครงสร้าง
นายจีระสิทธิ์ ทิมสถิตย์ สย.8489

วิศวกรไฟฟ้า
นายกิตติพงษ์ จิระเดชากร ภฟก.12282

วิศวกรสุขาภิบาล
นายมนัสวี อารยะศิริ ภส.341

วิศวกรเครื่องกล

นายช่างเขียนแบบ
นายสุวัฒน์ วงศ์เพิ่มเจริญ

แบบ บ้านพักอาศัย 1 ชั้น
แบบที่ 025
ชื่อบ้าน ชุมแสง
เจ้าของ
สถานที่

แบบแสดง
แบบขยายโครงสร้าง 1

วันที่ :	เลขที่	รวม
30 พฤษภาคม 2557	S-04	5

แผ่นที่	รวมแผ่น
18	25

FILE :

รายการแก้ไขแบบ

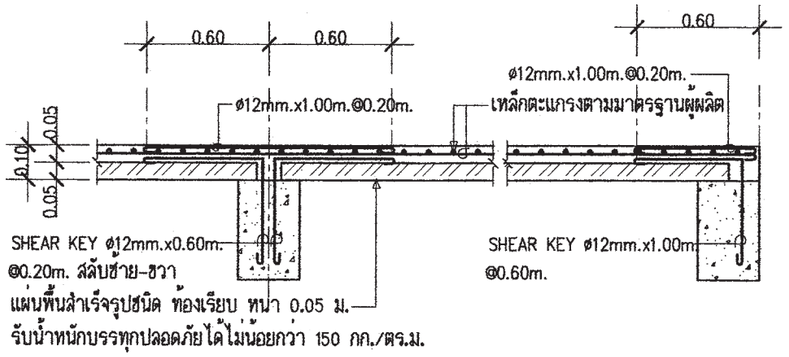

DETAIL SP1

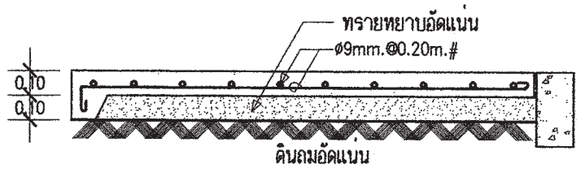

DETAIL GS

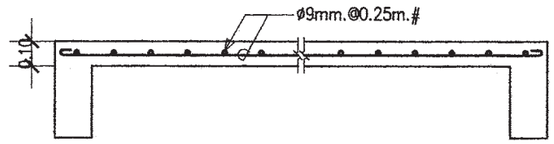

DETAIL S1

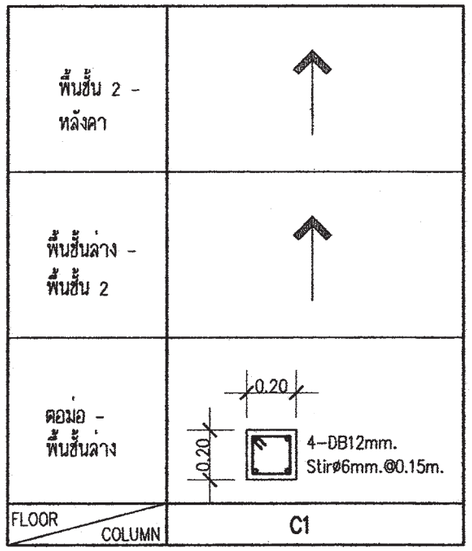

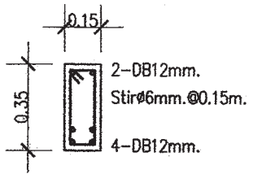

DETAIL B2

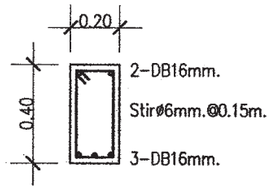

DETAIL B3

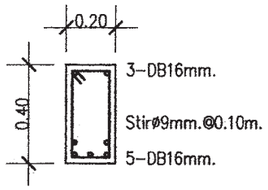

DETAIL B5

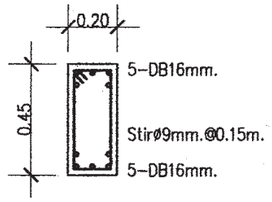

DETAIL B6

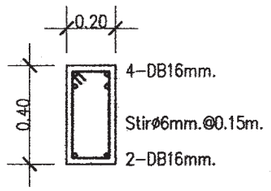

DETAIL B19

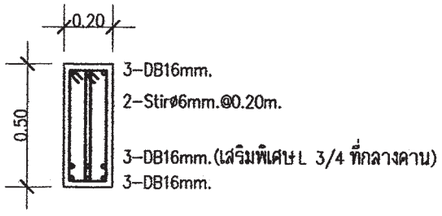

DETAIL B14

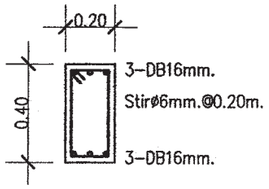

DETAIL B16

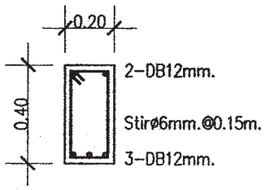

DETAIL B10 , RB3

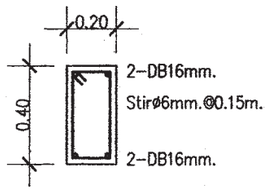

DETAIL B12 , RB2

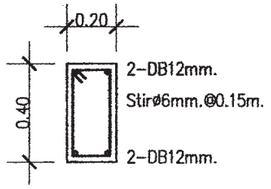

DETAIL RB1

สำนักการ โยธา
กรุงเทพมหานคร

โครงการ
แบบบ้านยิ้มเพื่อประชาชน ระยะที่ 3

ตามนโยบาย
ม.ร.ว. สุขุมพันธุ์ บริพัตร
ผู้ว่าราชการกรุงเทพมหานคร
นายจุมพล สำเภาพล
รองผู้ว่าราชการกรุงเทพมหานคร
นางนินนาท ชลิตานนท์
ปลัดกรุงเทพมหานคร

ผู้อำนวยการสำนักการโยธา
รองผู้อำนวยการสำนักการโยธา
นายทวีศักดิ์ เลิศประพันธ์
ผู้อำนวยการสำนักงานออกแบบ
นายวัชรินทร์ บรรพต
หัวหน้ากลุ่มงานสถาปัตยกรรม
นายสินธุ์ชัย บุญบักษ์
หัวหน้ากลุ่มงานวิศวกรรมอาคาร
นายอริยะ เมฆะกุล
สถาปนิก
นายอนุศักดิ์ แสงสังข์สิทธิ์ ส.สถ.2495
วิศวกรโครงสร้าง
นายศิระสิทธิ์ ทิมสถิตย์ สย.8489
วิศวกรไฟฟ้า
นายกิตติพงษ์ จิระเดชากร ภท่ก.12282
วิศวกรสุขาภิบาล
นายมนัสวี อารยะศิริ ภส.341
วิศวกรเครื่องกล
นายช่างเขียนแบบ
นายสุวัฒน์ วงศ์เพิ่มเจริญ

แบบ บ้านพักอาศัย 1 ชั้น
แบบที่ 025
ชื่อบ้าน ชุมแสง
เจ้าของ
สถานที่
แบบแสดง
แบบขยายโครงสร้าง 2

วันที่ :	เลขที่	รวม
30 พฤษภาคม 2557	S-05	5

แผ่นที่	รวมแผ่น
19	25

FILE :
รายการแก้ไขแบบ

สัญลักษณ์ระบบไฟฟ้า

S	สวิทช์ไฟฟ้าทางเดียว
S2	สวิทช์ไฟฟ้าสองทาง
	เต้ารับไฟฟ้าคู่ชนิดมีสายกราวน์
	เต้ารับสัญญาณโทรทัศน์
	เต้ารับสัญญาณโทรศัพท์
	โคมไฟฟ้า DOWNLIGHT หลอด COMPACT FL. 1*11 วัตต์
	โคมซาลาเปา หลอดฟลูออเรสเซนต์ 1*32 วัตต์
	โคมไฟฟ้าฟลูออเรสเซนต์ 1*18 วัตต์
	CONSUMER UNIT

รายละเอียด

1. ในการติดตั้ง ผู้รับจ้างต้องปฏิบัติตามกฎระเบียบข้อบังคับของการไฟฟ้าฯ
2. วัสดุอุปกรณ์ที่ใช้
   - 2.1 แผงสวิทช์อัตโนมัติเป็นผลิตภัณฑ์ SQUARE-D,ABB,MEM,CLIPSAL,SIEMENS,HAGER
   - 2.2 CIRCUIT BREAKER เป็นผลิตภัณฑ์ SQUARE-D,ABB,MEM,CLIPSAL,SIEMENS,HAGER
   - 2.3 ดวงโคมไฟฟ้า เป็นผลิตภัณฑ์ภายในประเทศที่มีเครื่องหมายการค้า โดยมีอุปกรณ์ประกอบดังนี้
     - หลอดฟลูออเรสเซนต์ มาตรฐาน มอก.236-2533
     - ขั้วรับหลอดและขั้วรับสตาทเตอร์ มาตรฐาน มอก.344-2530
     - สตาทเตอร์ มาตรฐาน มอก.183-2528
     - บัลลาสต์ มาตรฐาน มอก.23-2521
   - 2.4 สายไฟฟ้าเป็นผลิตภัณฑ์ มาตรฐาน มอก. 11-2531
   - 2.5 สวิทช์และเต้ารับไฟฟ้า เป็นผลิตภัณฑ์ NATIONAL,CLIPSAL,BTICINO,ABB
3. หากมิได้กำหนดไว้เป็นอย่างอื่น ชนิดและขนาดของสายไฟฟ้าให้ใช้ดังนี้
   - 3.1 สายเมนวงจรย่อย ให้ใช้สายขนาด 2.5 ตารางมิลลิเมตร
   - 3.2 สายไฟฟ้าระหว่างดวงโคม และสายจากสวิทช์เข้าดวงโคม ให้ใช้สายขนาด 2.5 ตารางมิลลิเมตร
   - 3.3 สายวงจรเต้ารับไฟฟ้า ให้ใช้สายขนาด 2.5 ตารางมิลลิเมตร
   - 3.4 สายดิน ให้ใช้สายขนาดไม่ต่ำกว่า 1.5 ตารางมิลลิเมตร

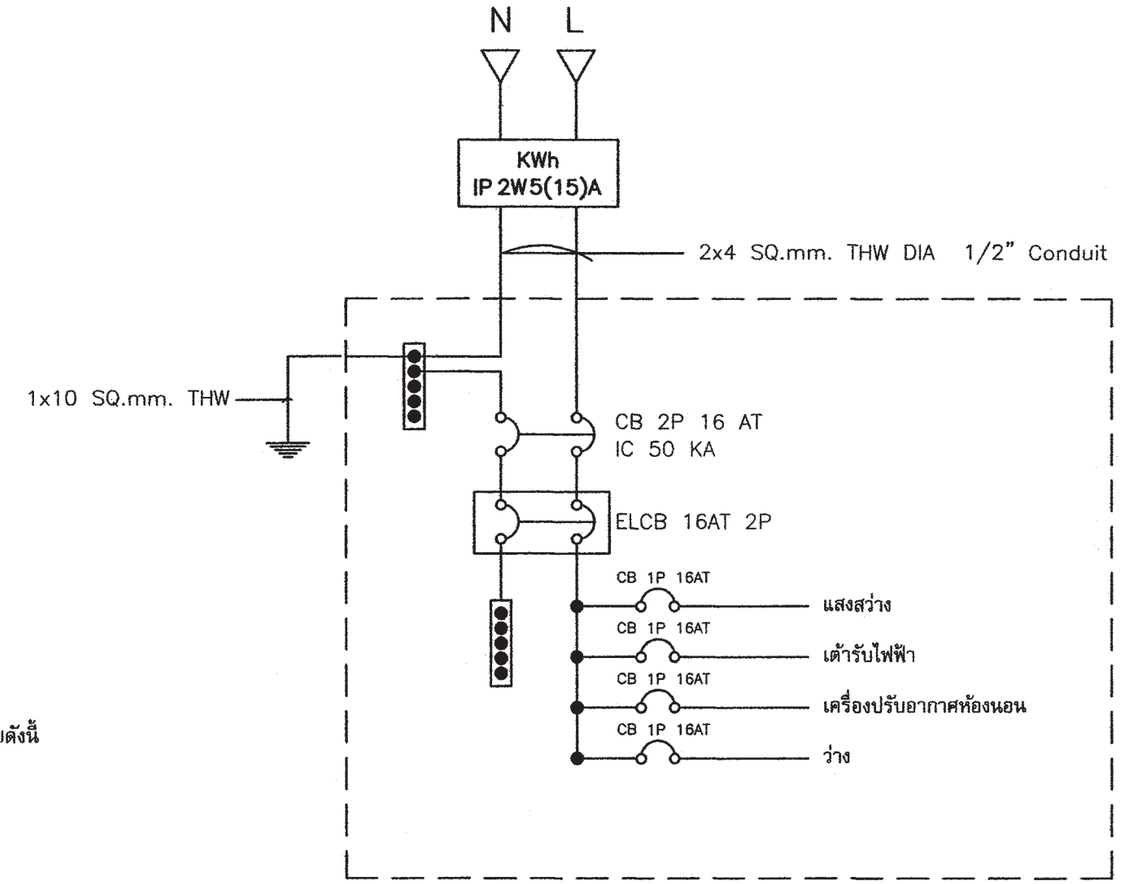

สำนักการ โยธา
กรุงเทพมหานคร

โครงการ
แบบบ้านยิ้มเพื่อประชาชน ระยะที่ 3

ตามนโยบาย
ม.ร.ว. สุขุมพันธุ์ บริพัตร
ผู้ว่าราชการกรุงเทพมหานคร
นายจุมพล สำเภาพล
รองผู้ว่าราชการกรุงเทพมหานคร
นางนินนาท ชลิตานนท์
ปลัดกรุงเทพมหานคร

ผู้อำนวยการสำนักการโยธา
รองผู้อำนวยการสำนักการโยธา
นายทวีศักดิ์ เลิศประพันธ์
ผู้อำนวยการสำนักงานออกแบบ
นายวัชรินทร์ บรรพต
หัวหน้ากลุ่มงานสถาปัตยกรรม
นายสินธุ์ชัย บุญปักษ์
หัวหน้ากลุ่มงานวิศวกรรมอาคาร
นายอริยะ เมฆะกูล

สถาปนิก
นายอนุศักดิ์ แสงสังข์สิทธิ์ ส.สถ.2495
วิศวกรโครงสร้าง
นายจีระสิทธิ์ ทิมสถิตย์ สย.8489
วิศวกรไฟฟ้า
นายกิตติพงษ์ จิระเดชากร ภฟก.12[illegible]
วิศวกรสุขาภิบาล
นายมนัสวี อารยะศิริ ภส.341
วิศวกรเครื่องกล
นายช่างเขียนแบบ
นางสาวช่อผกา อักพันธ์

แบบ บ้านพักอาศัย 1 ชั้น
แบบที่ 025
ชื่อบ้าน ชุมแสง
เจ้าของ
สถานที่

แบบแสดง
สัญลักษณ์ระบบไฟฟ้า
รายการระบบไฟฟ้า

วันที่ :	เลขที่	รวม
30 พฤษภาคม 2557	E-01	3

แผ่นที่	รวมแผ่น
20	25

FILE :
รายการแก้ไขแบบ

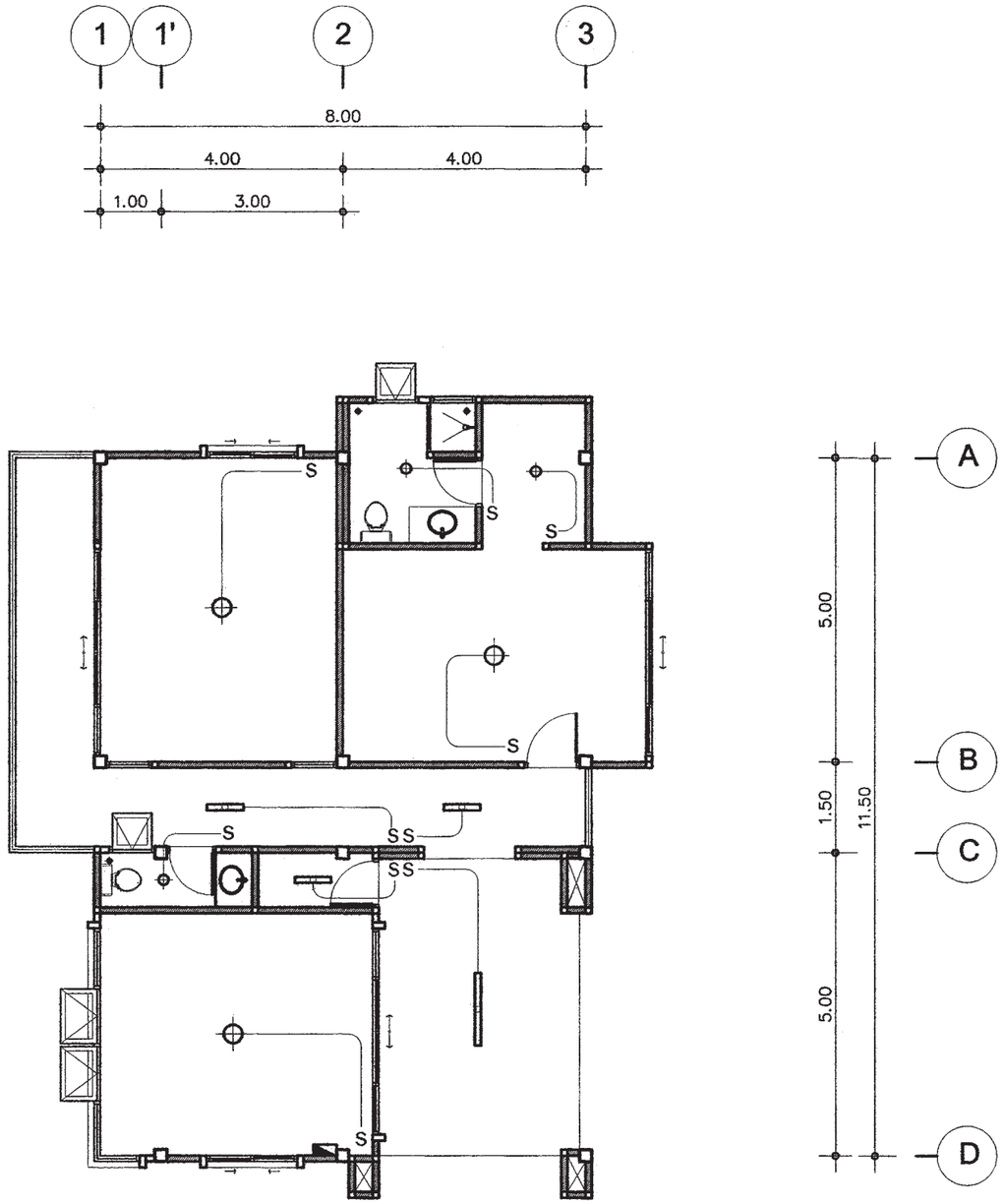

แปลนไฟฟ้าแสงสว่าง ชั้นล่าง

มาตราส่วน 1: 100

สำนักการ โยธา
กรุงเทพมหานคร

โครงการ

แบบบ้านยิ้มเพื่อประชาชน ระยะที่ 3

ตามนโยบาย

ม.ร.ว. สุขุมพันธุ์ บริพัตร
ผู้ว่าราชการกรุงเทพมหานคร

นายจุมพล สำเภาพล
รองผู้ว่าราชการกรุงเทพมหานคร

นางนินนาท ชลิตานนท์
ปลัดกรุงเทพมหานคร

ผู้อำนวยการสำนักการโยธา	
รองผู้อำนวยการสำนักการโยธา	
นายทวีศักดิ์ เลิศประพันธ์	
ผู้อำนวยการสำนักงานออกแบบ	
นายวัชรินทร์ บรรพต	
หัวหน้ากลุ่มงานสถาปัตยกรรม	
นายดินธุ์ชัย บุญปักษ์	
หัวหน้ากลุ่มงานวิศวกรรมอาคาร	
นายอริยะ เมฆะกูล	
สถาปนิก	
นายอนุศักดิ์ แสงสังข์สิทธิ์ ส.สถ.2495	
วิศวกรโครงสร้าง	
นายจีระสิทธิ์ ทิมสถิตย์ สย.8489	
วิศวกรไฟฟ้า	
นายกิตติพงษ์ จิระเดชากร ภฟก.12232	
วิศวกรสุขาภิบาล	
นายมนัสวี อารยะศิริ ภส.341	
วิศวกรเครื่องกล	
นายช่างเขียนแบบ	
นางสาวช่อผกา อักพันธ์	

แบบ บ้านพักอาศัย 1 ชั้น

แบบที่ 025

ชื่อบ้าน ชุมแสง

เจ้าของ

สถานที่

แบบแสดง

แปลนไฟฟ้าแสงสว่าง ชั้นล่าง

วันที่ :	เลขที่	รวม
30 พฤษภาคม 2557	E-02	3

แผ่นที่	รวมแผ่น
21	25

FILE :

รายการแก้ไขแบบ

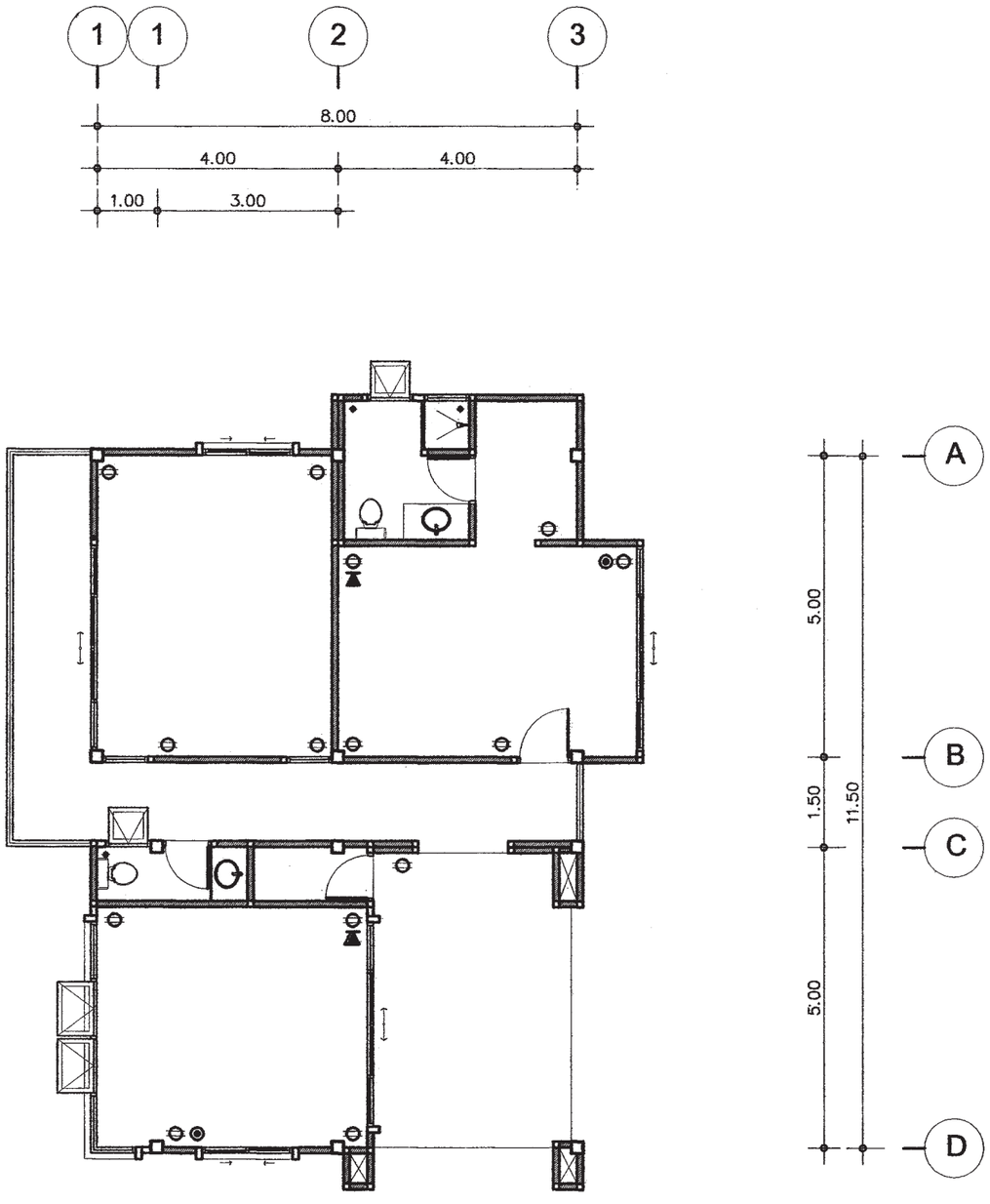

แปลนเต้ารับไฟฟ้า ชั้นล่าง

มาตราส่วน 1: 100

สำนักการ โยธา
กรุงเทพมหานคร

โครงการ

แบบบ้านยิ้มเพื่อประชาชน ระยะที่ 3

ตามนโยบาย

ม.ร.ว. สุขุมพันธุ์ บริพัตร
ผู้ว่าราชการกรุงเทพมหานคร

นายจุมพล สำเภาพล
รองผู้ว่าราชการกรุงเทพมหานคร

นางนินนาท ชลิตานนท์
ปลัดกรุงเทพมหานคร

ผู้อำนวยการสำนักการโยธา	
รองผู้อำนวยการสำนักการโยธา	
นายทวิศักดิ์ เลิศประพันธ์	
ผู้อำนวยการสำนักงานออกแบบ	
นายวัชรินทร์ บรรพต	
หัวหน้ากลุ่มงานสถาปัตยกรรม	
นายสินธุ์ชัย บุญปักษ์	
หัวหน้ากลุ่มงานวิศวกรรมอาคาร	
นายอริยะ เมฆะกุล	
สถาปนิก	
นายอนุศักดิ์ แสงสังข์สิทธิ์ ส.สถ.2495	
วิศวกรโครงสร้าง	
นายจีระสิทธิ์ ทิมสถิตย์ สย.8489	
วิศวกรไฟฟ้า	
นายกิตติพงษ์ จิระเดชากร ภฟก.12282	
วิศวกรสุขาภิบาล	
นายมนัสวี อารยะศิริ ภส.341	
วิศวกรเครื่องกล	
นายช่างเขียนแบบ	
นางสาวช่อผกา ยักพันธ์	

แบบ บ้านพักอาศัย 1 ชั้น

แบบที่ 025

ชื่อบ้าน ชุมแสง

เจ้าของ

สถานที่

แบบแสดง
แปลนเต้ารับไฟฟ้า ชั้นล่าง

วันที่ :	เลขที่	รวม
30 พฤษภาคม 2557	E-03	3

แผ่นที่	รวมแผ่น
22	25

FILE :

รายการแก้ไขแบบ

ตารางที่ 1 แสดงการเลือกใช้ขนาดเครื่องสูบน้ำแบบอัตโนมัติสำหรับโครงการบ้านยิ้ม

ขนาดเครื่องสูบน้ำ (วัตต์)	จำนวนห้องน้ำของบ้าน	จำนวนชั้นของบ้าน
100	1 – 3	1 – 2
150	4	1 – 2
200	5	2 – 3
250	6	2 – 3
300	7	2 – 3

ตารางที่ 2 แสดงการเลือกใช้ขนาดถังเก็บน้ำแบบตั้งพื้นสำหรับโครงการบ้านยิ้ม

ชื่อ	จำนวนห้องนอนของบ้าน	ความจุ (ลบ.ม)
ถังเก็บน้ำ 1 (WT1)	1 – 2	1
ถังเก็บน้ำ 2 (WT2)	3 – 4	2
ถังเก็บน้ำ 3 (WT3)	5 – 6	3

ถังเก็บน้ำที่ใช้ ทำจากวัสดุไฟเบอร์กลาสเสริมแรงผลิตตามมาตรฐาน มอก. 435 – 2548

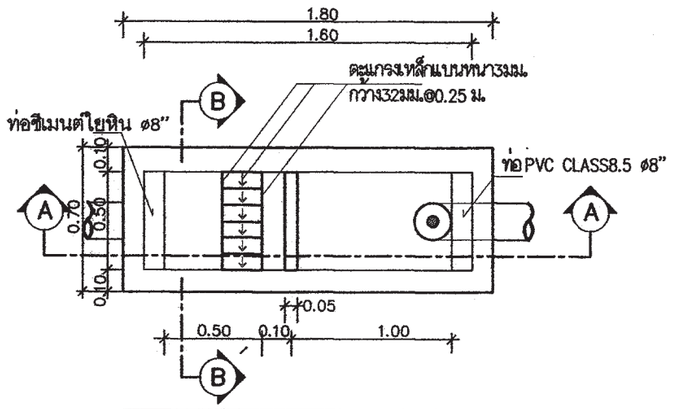

แปลนบ่อดักขยะและดักไขมัน

มาตราส่วน AS SHOWN

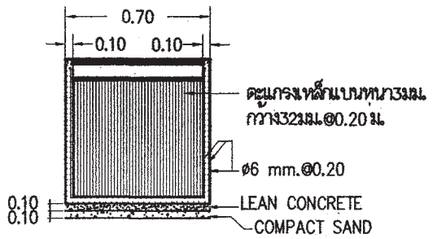

รูปตัด B–B

มาตราส่วน AS SHOWN

หมายถึง : บ่อตรวจคุณภาพน้ำ (ก่อนระบายลงสู่ท่อสาธารณะ)

: บ่อดักขยะและบ่อตรวจคุณภาพน้ำ (ก่อนระบายลงสู่ท่อสาธารณะ)

สัญลักษณ์ บ่อพัก : (ก่อนระบายลงสู่ท่อสาธารณะ)

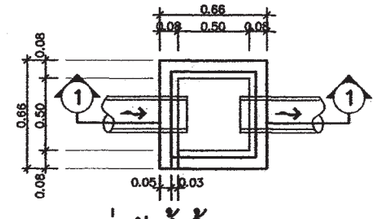

บ่อพักน้ำทิ้ง

มาตราส่วน AS SHOWN

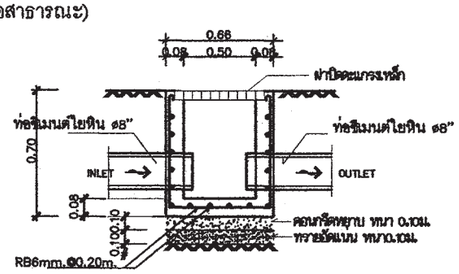

รูปตัด ①–①

มาตราส่วน AS SHOWN

ตารางที่ 3 แสดงการเลือกใช้ขนาดถังบำบัดน้ำเสียแบบฝังใต้ดินสำหรับโครงการบ้านยิ้ม

ชื่อ	จำนวนห้องนอนของบ้าน	ปริมาณการบำบัด(ลบ.ม/วัน)
ถังบำบัดน้ำเสีย 1 (WWTP 1)	1 – 2	1
ถังบำบัดน้ำเสีย 2 (WWTP 2)	3 – 4	2
ถังบำบัดน้ำเสีย 3 (WWTP 3)	5 – 6	3

ถังบำบัดน้ำเสียเป็นระบบเกรอะ – กรองไร้อากาศ ตัวถังทำจากวัสดุไฟเบอร์กลาสเสริมแรง สามารถรองรับปริมาณน้ำเสียได้ไม่น้อยกว่าตามที่กำหนดในตารางที่ 3 ที่ค่า BOD เข้าระบบไม่น้อยกว่า 250มิลลิกรัมต่อลิตร และค่า BOD ของน้ำที่ผ่านการบำบัดแล้วไม่เกิน 50มิลลิกรัมต่อลิตร

ตารางที่ 4 แสดงการเลือกใช้วัสดุท่อสำหรับโครงการบ้านยิ้ม

การใช้งาน	วัสดุ
ท่อประปา (CW)	ท่อ PVC Class 13.5 ผลิตตามมาตรฐาน มอก. 17 – 2532 ต่อด้วยน้ำยาประสานผลิตภัณฑ์เดียวกับผู้ผลิตท่อ
ท่อระบายน้ำโสโครก น้ำทิ้ง น้ำฝนและท่ออากาศ (S,W,RL,V)	ท่อ PVC Class 13.5 ผลิตตามมาตรฐาน มอก. 17 – 2532 ต่อด้วยน้ำยาประสานผลิตภัณฑ์เดียวกับผู้ผลิตท่อ

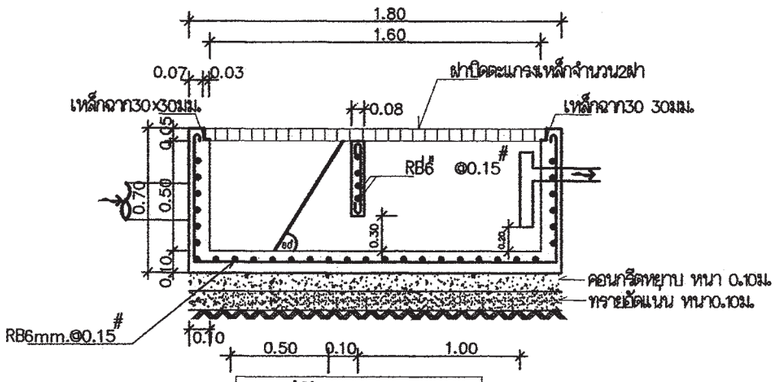

รูปตัด A–A

มาตราส่วน AS SHOWN

สำนักการ โยธา
กรุงเทพมหานคร

โครงการ

แบบบ้านยิ้มเพื่อประชาชน ระยะที่ 3

ตามนโยบาย

ม.ร.ว. สุขุมพันธุ์ บริพัตร
ผู้ว่าราชการกรุงเทพมหานคร

นายจุมพล สำเภาพล
รองผู้ว่าราชการกรุงเทพมหานคร

นางนินนาท ชลิตานนท์
ปลัดกรุงเทพมหานคร

ผู้อำนวยการสำนักการโยธา

รองผู้อำนวยการสำนักการโยธา
นายทวีศักดิ์ เลิศประพันธ์

ผู้อำนวยการสำนักงานออกแบบ
นายวัชรินทร์ บรรพต

หัวหน้ากลุ่มงานสถาปัตยกรรม
นายสินธุ์ชัย บุญปักษ์

หัวหน้ากลุ่มงานวิศวกรรมอาคาร
นายอริยะ เมฆะกูล

สถาปนิก
นายอนุศักดิ์ แสงสังข์สิทธิ์ ส.สถ.2495

วิศวกรโครงสร้าง
นายจีระสิทธิ์ ทิมสถิตย์ สย.8489

วิศวกรไฟฟ้า
นายกิตติพงษ์ จิระเดชากร ภฟก.12282

วิศวกรสุขาภิบาล
นายมนัสวี อารยะศิริ ภส.341

วิศวกรเครื่องกล

นายช่างเขียนแบบ
นางสาวช่อผกา ยักพันธ์

แบบ บ้านพักอาศัย 1 ชั้น
แบบที่ 025
ชื่อบ้าน ชุมแสง

เจ้าของ

สถานที่

แบบแสดง
รายการประกอบแบบสุขาภิบาล

วันที่ :	เลขที่	รวม
30 พฤษภาคม 2557	SN–01	3

แผ่นที่	รวมแผ่น
23	25

FILE :

รายการแก้ไขแบบ

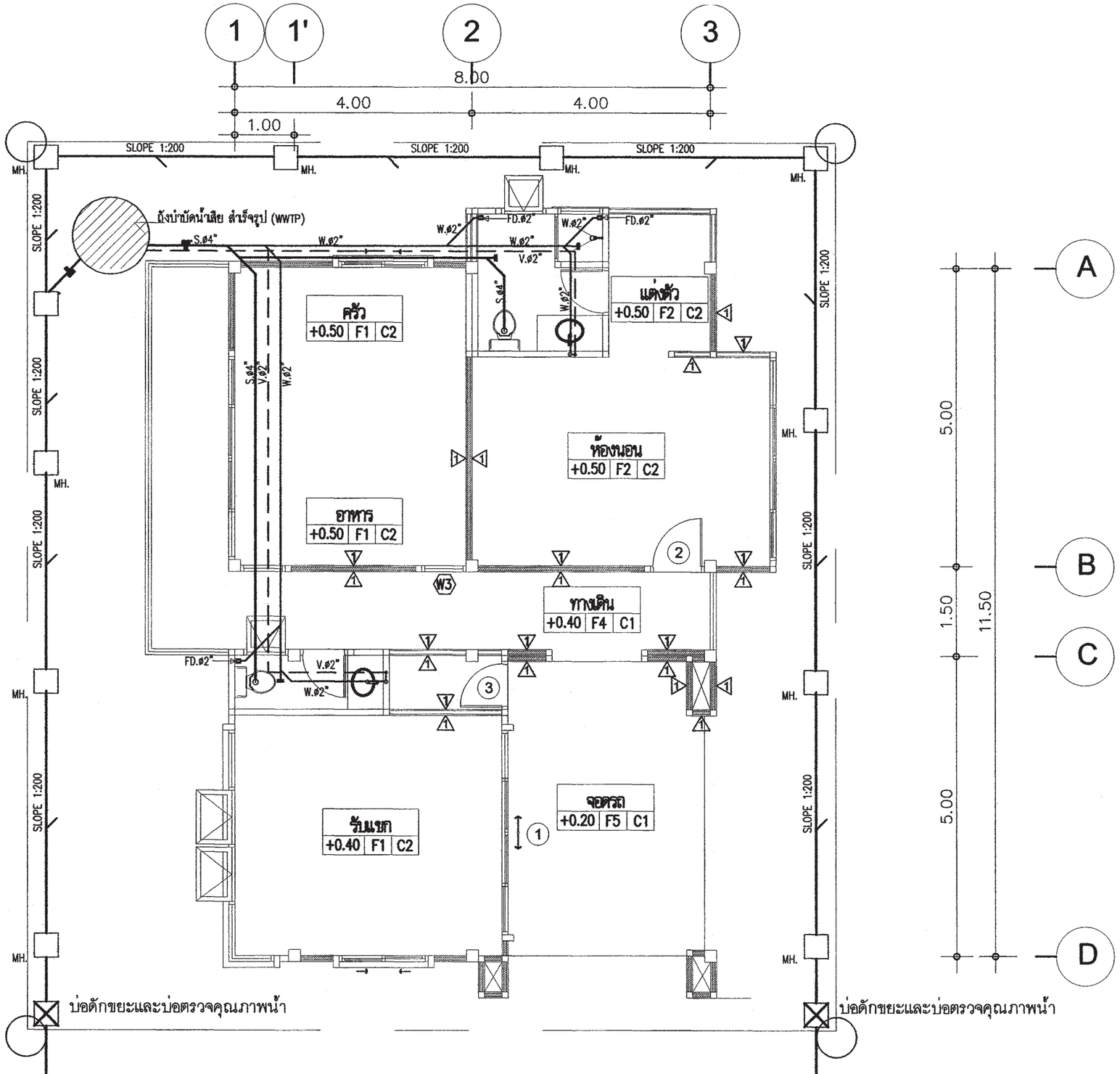

แปลนเดินท่อน้ำเสีย ชั้นล่าง

1 : 75

สำนักการ โยธา
กรุงเทพมหานคร

โครงการ

แบบบ้านยิ้มเพื่อประชาชน ระยะที่ 3

ตามนโยบาย

ม.ร.ว. สุขุมพันธุ์ บริพัตร
ผู้ว่าราชการกรุงเทพมหานคร

นายจุมพล สำเภาพล
รองผู้ว่าราชการกรุงเทพมหานคร

นางนินนาท ชลิตานนท์
ปลัดกรุงเทพมหานคร

ผู้อำนวยการสำนักการโยธา

รองผู้อำนวยการสำนักการโยธา
นายทวีศักดิ์ เลิศประพันธ์

ผู้อำนวยการสำนักงานออกแบบ
นายวัชรินทร์ บรรพต

หัวหน้ากลุ่มงานสถาปัตยกรรม
นายสินธุ์ชัย บุญปักษ์

หัวหน้ากลุ่มงานวิศวกรรมอาคาร
นายอริยะ เมฆะกูล

สถาปนิก
นายอนุศักดิ์ แสงสังข์สิทธิ์ ส.สถ.2495

วิศวกรโครงสร้าง
นายจีระสิทธิ์ ทิมสถิตย์ สย.8489

วิศวกรไฟฟ้า
นายกิตติพงษ์ จิระเดชากร ภฟก.12282

วิศวกรสุขาภิบาล
นายมนัสวี อารยะศิริ ภส.341

วิศวกรเครื่องกล

นายช่างเขียนแบบ
นางสาวช่อผกา ยักพันธ์

แบบ บ้านพักอาศัย 1 ชั้น
แบบที่ 025
ชื่อบ้าน ชุมแสง
เจ้าของ
สถานที่

แบบแสดง
แปลนระบบสุขาภิบาล ชั้นล่าง

วันที่ :	เลขที่	รวม
30 พฤษภาคม 2557	SN-02	3

แผ่นที่	รวมแผ่น
24	25

FILE :

รายการแก้ไขแบบ

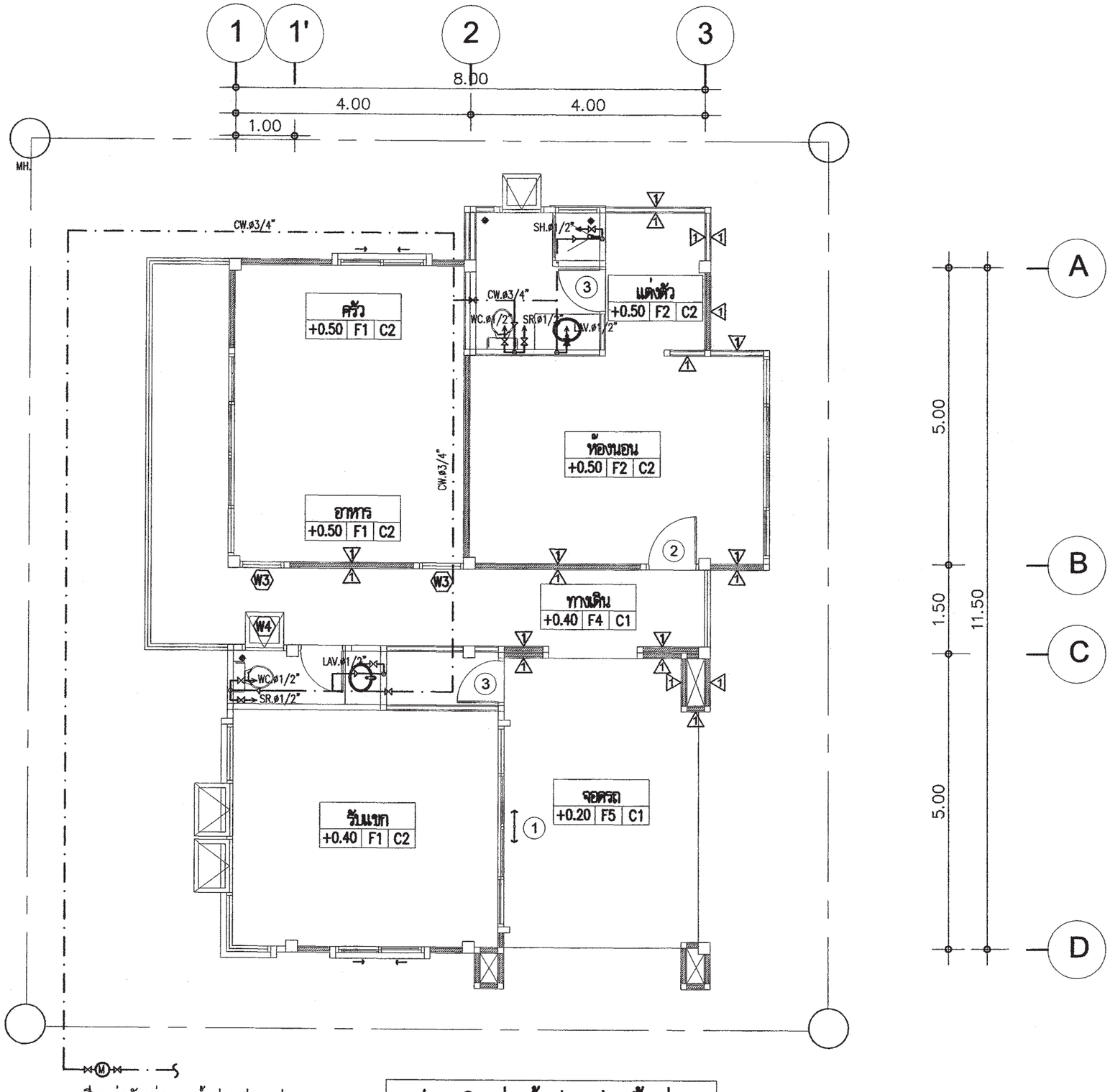

เชื่อมต่อกับท่อเมนน้ำประปา กปน.

แปลนเดินท่อน้ำประปา ชั้นล่าง

1 : 75

สำนักการ โยธา
กรุงเทพมหานคร

โครงการ

แบบบ้านยิ้มเพื่อประชาชน ระยะที่ 3

ตามนโยบาย

ม.ร.ว. สุขุมพันธุ์ บริพัตร
ผู้ว่าราชการกรุงเทพมหานคร

นายจุมพล สำเภาพล
รองผู้ว่าราชการกรุงเทพมหานคร

นางนินนาท ชลิตานนท์
ปลัดกรุงเทพมหานคร

ผู้อำนวยการสำนักการโยธา

รองผู้อำนวยการสำนักการโยธา
นายทวีศักดิ์ เลิศประพันธ์

ผู้อำนวยการสำนักงานออกแบบ
นายวัชรินทร์ บรรพต

หัวหน้ากลุ่มงานสถาปัตยกรรม
นายสินธุ์ชัย บุญปักษ์

หัวหน้ากลุ่มงานวิศวกรรมอาคาร
นายอริยะ เมฆะกุล

สถาปนิก
นายอนุศักดิ์ แสงสังข์สิทธิ์ ส.สถ.2495

วิศวกรโครงสร้าง
นายจิระสิทธิ์ ทิมสถิตย์ สย.8489

วิศวกรไฟฟ้า
นายกิตติพงษ์ จิระเดชากร ภฟก.12282

วิศวกรสุขาภิบาล
นายมนัสวี อารยะศิริ ภส.341

วิศวกรเครื่องกล

นายช่างเขียนแบบ
นางสาวช่อผกา ยักพันธ์

แบบ บ้านพักอาศัย 1 ชั้น
แบบที่ 025
ชื่อบ้าน ชุมแสง

เจ้าของ

สถานที่

แบบแสดง
แปลนเดินท่อน้ำประปา ชั้นล่าง

วันที่ :	เลขที่	รวม
30 พฤษภาคม 2557	SN-03	3

แผ่นที่	รวมแผ่น
25	25

FILE :

รายการแก้ไขแบบ

สัญลักษณ์ประกอบแบบสถาปัตยกรรม

(2)	แนวศูนย์กลางเสาทางตั้ง
(B)	แนวศูนย์กลางเสาทางนอน
	ทิศเหนือ
	เส้นแสดงขอบเขตที่ดิน
	เส้นแสดงแนวศูนย์กลาง
	เส้นแสดงแนวที่ซ้อนหรือจะมีในอนาคตหรือของเดิมที่ต้องเคลื่อนย้ายออก
	เส้นแสดงระยะตัด
	ศูนย์กลางถึงศูนย์กลาง
	ศูนย์กลางถึงริม
	ริมถึงริม
+3.00	ระดับในแปลน
▽ +3.00	ระดับในรูปตัด
3	พื้น
2	ผนัง
1	ผ้าเพดาน
4	ประตู
5	หน้าต่าง

สัญลักษณ์ประกอบแบบสถาปัตยกรรม

	ดินถม
	ทรายหยาบอัดแน่น
	คอนกรีตเสริมเหล็ก
	ผนังก่ออิฐครึ่งแผ่น
	ผนังก่ออิฐเต็มแผ่น
	ผนังก่ออิฐเต็มหน้าเสา
	ผนังโครงเคร่าไม้
	ผนัง GLASS BLOCK
1 / A-05	หมายเลขแสดงรูปด้าน
	สัญญลักษณ์แสดงรูปด้าน
	แสดงในแบบแผ่นที่
2	หมายเลขแสดงรูปด้าน
	สัญญลักษณ์แสดงรูปด้านในแผ่นเดียวกัน
2-5 / A-07	หมายเลขแสดงรูปตัด
	สัญญลักษณ์แสดงแนวตัด
	แสดงในแบบแผ่นที่
T-1	หมายเลขแสดงรูปตัด
	สัญญลักษณ์แสดงแนวตัดในแผ่นเดียวกัน
D-01 / A-09	หมายเลขแสดงแบบขยาย
	สัญญลักษณ์แสดงแบบขยาย
	แสดงในแบบแผ่นที่
D-3	หมายเลขแสดงแบบขยาย
	สัญญลักษณ์แสดงแบบขยายในแผ่นเดียวกัน

สารบัญแบบสถาปัตยกรรม

แผ่นที่	รายการ	แผ่นที่	รายการ
A-01	สัญลักษณ์ประกอบแบบ		
A-02	รายการประกอบแบบ		
A-03	ผังบริเวณ , แผนที่สังเขป		
A-04	แปลนพื้น		
A-05	แปลนหลังคา		
A-06	รูปด้าน 1		
A-07	รูปด้าน 2		
A-08	รูปด้าน 3		
A-09	รูปด้าน 4		
A-10	รูปตัด A-A		
A-11	รูปตัด B-B		
A-12	มาตรฐานการติดตั้งสุขภัณฑ์และอุปกรณ์		
A-13	แบบขยายห้องน้ำ		
A-14	แบบขยายประตู - หน้าต่าง		
A-15	แบบขยายประตู - หน้าต่าง		
A-16	แบบขยายบ่อพัก-ถังดักขยะ		
A-17	แบบขยายถังบำบัดน้ำเสีย-ถังดักไขมัน		

สารบัญแบบวิศวกรรมไฟฟ้าและสื่อสาร

E-01	สัญลักษณ์ระบบไฟฟ้า , รายการระบบไฟฟ้า
E-02	แปลนระบบไฟฟ้า

สารบัญแบบวิศวกรรมโครงสร้าง

S-01	รายการประกอบแบบโครงสร้าง
S-02	แปลนตำแหน่งฐานราก
S-03	แปลนคานพื้น ชั้นต่าง
S-04	แปลนโครงสร้างหลังคา
S-05	แบบขยายโครงสร้าง 1
S-06	แบบขยายโครงสร้าง 2

สารบัญแบบวิศวกรรมสุขาภิบาล

SN-01	รายการประกอบแบบระบบสุขาภิบาล
SN-02	แปลนระบบสุขาภิบาล
SN-03	แปลนระบบประปา

สารบัญแบบวิศวกรรมเครื่องกล

รายการพื้น

F1	พื้น คสล. ผิวปูกระเบื้องเซรามิค ชนิดปูพื้น กำหนดสีและขนาดภายหลัง
F2	พื้น คสล. ผิวปูปาร์เก้ไม้เนื้อแข็ง
F3	พื้น คสล. ผิวปูกระเบื้องเซรามิคผิวกันลื่น ชนิดปูพื้น กำหนดสีและขนาดภายหลัง
F4	พื้นซีเมนต์ ผิวขัดมัน ผสมน้ำยากันซึม
F5	พื้น คสล. พร้อมทำระบบกันซึม
F6	พื้น คสล. ผิวปูกระเบื้องแกรนิตโต้ กำหนดสีและขนาดภายหลัง

รายการผ้าเพดาน

C1	ผ้าเพดาน FIBER CEMENT BOARD ทาสีโครงเคร่าเหล็ก 1"x1"กุดาช่วยกันแมลง
C2	ผ้าอิบซัมบอร์ดหนา 9มม. ฉาบเรียบทาสี โครงเคร่าโลหะ
C3	ผ้าอิบซัมบอร์ดกันชื้นหนา 9มม.ฉาบเรียบทาสี โครงเคร่าโลหะ

รายการผนัง

1	ผนังก่ออิฐมวลเบาฉาบปูนเรียบ ทาสี
2	ผนังก่ออิฐมวลเบาผิวกรุกระเบื้องเซรามิครนิดบุผนังเตยระดับเพดานอย่างน้อย 10 ซม.
3	ผนังก่ออิฐมวลเบา กรุทับด้วยไม้ฝาสังเคราะห์
4	ผนังก่ออิฐมวลเบา กรุทับด้วยหินสังเคราะห์
5	ผนังก่ออิฐมวลเบาฉาบปูนเรียบเซาะร่อง

หมายเหตุ - สีอาคารใช้ตามมาตรฐาน TOA SUPERSHIELD DURACLEAN หรือเทียบเท่า

หมายเหตุ

1. ระยะในแปลนเป็นระบบเมตริก หน่วยวัดเป็นเมตร
2. ระยะในแบบถือตัวเลขเป็นเกณฑ์ ห้ามวัด ประมาณหรือคาดคะเน
3. การก่อสร้างต้องเป็นไปตามมาตราฐานงานก่อสร้างกรมโยธาธิการ

สำนักการ โยธา
กรุงเทพมหานคร

โครงการ
แบบบ้านยั้มเพื่อประชาชน ระยะที่ 3

ตามนโยบาย
ม.ร.ว. สุขุมพันธุ์ บริพัตร
ผู้ว่าราชการกรุงเทพมหานคร
นายจุมพล สำเภาพล
รองผู้ว่าราชการกรุงเทพมหานคร
นางนินนาท ชลิตานนท์
ปลัดกรุงเทพมหานคร

ผู้อำนวยการสำนักการโยธา
รองผู้อำนวยการสำนักการโยธา
นายหริลักษ์ เลิศประพันธ์
ผู้อำนวยการสำนักงานออกแบบ
นายรัชรินทร์ บรรพต
หัวหน้ากลุ่มงานสถาปัตยกรรม
นายสินธุ์ชัย บุญบักษ์
หัวหน้ากลุ่มงานวิศวกรรมอาคาร
นายอริยะ เมฆะกุล

สถาปนิก
นายปิติท มิมาก ส-สถ.2415
วิศวกรโครงสร้าง
นายดิชา คงศรี สย. 5244
วิศวกรไฟฟ้า
นายจุญ มาสุขใจ ภฟก.2457
วิศวกรสุขาภิบาล
นายวิระสิทธิ์ ทิมสีดอ สย. 8489
วิศวกรเครื่องกล
นายช่างเขียนแบบ
นายอนุสรณ์ แฝงสีดำ

แบบ บ้านพักอาศัย 1 ชั้น
แบบที่ 026
ชื่อบ้าน ไชยมงคล
เจ้าของ
สถานที่

แบบแสดง
สัญลักษณ์ประกอบแบบ

วันที่ :	เลขที่	รวม
ธันวาคม 2553	A-01	17

แผ่นที่	รวมแผ่น
01	28

FILE :

รายการแก้ไขแบบ
มิถุนายน 2557

รายการ โครงการแบบบ้านยิ้มเพื่อประชาชน ระยะที่ 3

.....

รายละเอียดประกอบแบบ

1 งานสถาปัตยกรรม

1.1 งานวัสดุผิวพื้น

[1] พื้น คสล. ปูกระเบื้องเซรามิค ชนิดปูพื้น กำหนดสีและขนาดภายหลัง

[2] พื้น คสล. ปูปาร์เก้ไม้เนื้อแข็ง

[3] พื้น คสล. ปูกระเบื้องเซรามิคผิวกันลื่น ชนิดปูพื้น กำหนดสีและขนาดภายหลัง

[4] พื้นซีเมนต์ ผิวขัดมัน ผสมน้ำยากันซึม

[5] พื้น คสล. พร้อมทำระบบกันซึม

1.2 งานผนัง

△1 ผนังก่ออิฐมวลเบาฉาบปูนเรียบ ทาสี

△2 ผนังก่ออิฐมวลเบาผิวกรุกระเบื้องเซรามิคชนิดบุผนัง เลยระดับฝ้าเพดานอย่างน้อย 10 ซม.

△3 ผนังก่ออิฐมวลเบา กรุทับด้วยไม้สังเคราะห์

△4 ผนังก่ออิฐมวลเบา กรุทับด้วยหินสังเคราะห์

△5 ผนังก่ออิฐมวลเบาฉาบปูนเรียบเซาะร่อง

△6 ผนังก่ออิฐมวลเบาฉาบปูนเรียบ หนา 0.20 ม.

1.3 งานฝ้าเพดาน

(1) ฝ้าเพดาน FIBER CEMENT BOARD ทาสี โครงเคร่าเหล็ก 1" x1" กรุตาข่ายกันแมลง

(2) แผ่นยิปซั่ม หนา 9 มม. ฉาบเรียบทาสี โครงเคร่าอลูมิเนียม

(3) แผ่นยิปซั่มชนิดกันชื้น หนา 9 มม. ฉาบเรียบทาสี โครงเคร่าอลูมิเนียม

1.4 งานประตู – หน้าต่าง – ตามแบบขยายประตูหน้าต่าง

1.5 งานสุขภัณฑ์ – ตามแบบขยายห้องน้ำ

1.6 บันไดและราวบันได – โครงสร้าง คสล. วัสดุผิว และลูกกรง ตามแบบขยายบันได

1.7 งานสี

- สีทาภายนอก ใช้สีชนิดทาภายนอก
- สีทาภายใน ใช้สีชนิดทาภายใน
- สีทาเหล็ก และไม้ ใช้สีน้ำมัน

2 งานโครงสร้าง ดูรายละเอียดงานวิศวกรรมโครงสร้าง

3 งานระบบไฟฟ้า ดูรายละเอียดงานวิศวกรรมไฟฟ้า

4 งานระบบสุขาภิบาล ดูรายละเอียดงานวิศวกรรมสุขาภิบาล

ข้อกำหนด

- โครงสร้างที่คำนวณไว้ สามารถรับน้ำหนักผนังก่ออิฐมอญได้
- โครงสร้างที่คำนวณไว้ สามารถรับน้ำหนักหลังคาคอนกรีตได้
- ควรคำนึงถึงระบบกำจัดปลวกด้วย
- แบบรูป และรายการนี้ ใช้เฉพาะในเขตกรุงเทพมหานครเท่านั้น
- ระดับ +0:00 ให้ยึดถือระดับถนนหน้าโครงการเป็นหลัก

สำนักการ โยธา
กรุงเทพมหานคร

โครงการ
แบบบ้านยิ้มเพื่อประชาชน ระยะที่ 3

ตามนโยบาย
ม.ร.ว. สุขุมพันธุ์ บริพัตร
ผู้ว่าราชการกรุงเทพมหานคร
นายจุมพล สำเภาพล
รองผู้ว่าราชการกรุงเทพมหานคร
นางนินนาท ชลิตานนท์
ปลัดกรุงเทพมหานคร

ผู้อำนวยการสำนักการโยธา	
รองผู้อำนวยการสำนักการโยธา	
นายทวีศักดิ์ เลิศประพันธ์	
ผู้อำนวยการสำนักงานออกแบบ	
นายวัชรินทร์ บรรพต	
หัวหน้ากลุ่มงานสถาปัตยกรรม	
นายสินธุ์ชัย บุญนิกษ์	
หัวหน้ากลุ่มงานวิศวกรรมอาคาร	
นายอริยะ เมธะกุล	

สถาปนิก	
นายปริศิท นิมากร	ส.- สถ.2415
วิศวกรโครงสร้าง	
นายศิชา คงศรี	สย. 5244
วิศวกรไฟฟ้า	
นายจรูญ มาสุขใจ	ภฟก.2457
วิศวกรสุขาภิบาล	
นายศิระสิทธิ์ ทิมสถิตย์	สย. 8489
วิศวกรเครื่องกล	
นายช่างเขียนแบบ	
นายอนุสรณ์ แฝงสีคำ	

แบบ บ้านพักอาศัย 1 ชั้น
แบบที่ 026
ชื่อบ้าน ไชยมงคล
เจ้าของ
สถานที่

แบบแสดง
รายละเอียดประกอบแบบ

วันที่ :	เลขที่	รวม
ธันวาคม 2553	A-02	17

แผ่นที่	รวมแผ่น
02	28

FILE :

รายการแก้ไขแบบ
มิถุนายน 2557

แผนที่สังเขป

มาตราส่วน

ผังผริเวณ

มาตราส่วน

สำนักการ โยธา
กรุงเทพมหานคร

โครงการ

แบบบ้านยิ้มเพื่อประชาชน ระยะที่ 3

ตามนโยบาย

ม.ร.ว. สุขุมพันธุ์ บริพัตร
ผู้ว่าราชการกรุงเทพมหานคร

นายจุมพล สำเภาพล
รองผู้ว่าราชการกรุงเทพมหานคร

นางนินนาท ชลิตานนท์
ปลัดกรุงเทพมหานคร

ผู้อำนวยการสำนักการโยธา	
รองผู้อำนวยการสำนักการโยธา	
นายทวีศักดิ์ เลิศประพันธ์	
ผู้อำนวยการสำนักงานออกแบบ	
นายวัชรินทร์ บรรพต	
หัวหน้ากลุ่มงานสถาปัตยกรรม	
นายสินธุ์ชัย บุญปักษ์	
หัวหน้ากลุ่มงานวิศวกรรมอาคาร	
นายอริยะ เมฆะกุล	

สถาปนิก	
นายปริติท มีมาก	ส-สถ.2415
วิศวกรโครงสร้าง	
นายดิชา คงศรี	สย. 5244
วิศวกรไฟฟ้า	
นายจรูญ มาสุขใจ	ภฟก.2457
วิศวกรสุขาภิบาล	
นายจีระสิทธิ์ ทิมสถิตย์	สย. 8489
วิศวกรเครื่องกล	
นายช่างเขียนแบบ	
นายอนุสรณ์ แฝงสีดำ	

แบบ บ้านพักอาศัย 1 ชั้น

แบบที่ 026

ชื่อบ้าน ไชยมงคล

เจ้าของ

สถานที่

แบบแสดง

แผนที่สังเขป,ผังบริเวณ

วันที่ :	เลขที่	รวม
ธันวาคม 2553	A-03	17

แผ่นที่	รวมแผ่น
03	28

FILE :

รายการแก้ไขแบบ

มิถุนายน 2557

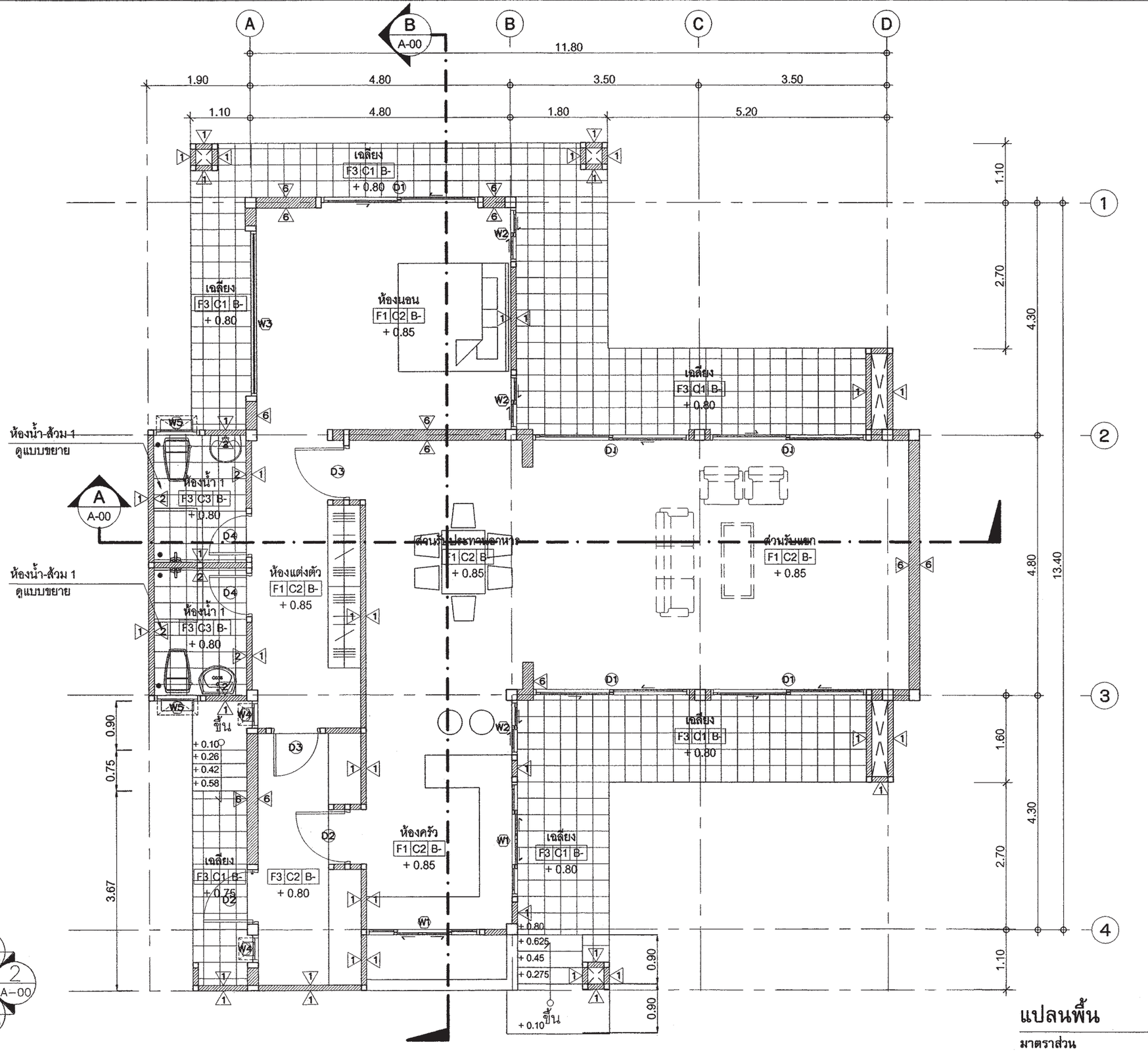

แปลนพื้น

มาตราส่วน 1 : 75

สำนักการ โยธา
กรุงเทพมหานคร

โครงการ
แบบบ้านยิ้มเพื่อประชาชน ระยะที่ 3

ตามนโยบาย

ม.ร.ว. สุขุมพันธุ์ บริพัตร
ผู้ว่าราชการกรุงเทพมหานคร

นายจุมพล สำเภาพล
รองผู้ว่าราชการกรุงเทพมหานคร

นางนินนาท ชลิตานนท์
ปลัดกรุงเทพมหานคร

ผู้อำนวยการสำนักการโยธา	
รองผู้อำนวยการสำนักการโยธา	
นายหริศักดิ์ เสิศประพันธ์	
ผู้อำนวยการสำนักงานออกแบบ	
นายรังสินทร์ บรรพต	
หัวหน้ากลุ่มงานสถาปัตยกรรม	
นายสินธุ์ชัย บุญบึกษ์	
หัวหน้ากลุ่มงานวิศวกรรมอาคาร	
นายอริยะ เมระกุล	

สถาปนิก	
นายปรีดิท มิมาก	ส- สถ.2415
วิศวกรโครงสร้าง	
นายดิชา คงศรี	สย. 5244
วิศวกรไฟฟ้า	
นายจรูญ มาสุขใจ	ภฟ12457
วิศวกรสุขาภิบาล	
นายจิระสิทธิ์ ทิมสถิตย์	สย. 8489
วิศวกรเครื่องกล	
นายช่างเขียนแบบ	
นายอนุสรณ์ แย่งสิต่า	

แบบ บ้านพักอาศัย 1 ชั้น
แบบที่ 026
ชื่อบ้าน ไชยมงคล
เจ้าของ
สถานที่

แบบแสดง
แปลนพื้น

รันที่ :	เลขที่	รวม
ธันวาคม 2553	A-04	17

แผ่นที่	รวมแผ่น
04	28

FILE :

รายการแก้ไขแบบ
มิถุนายน 2557

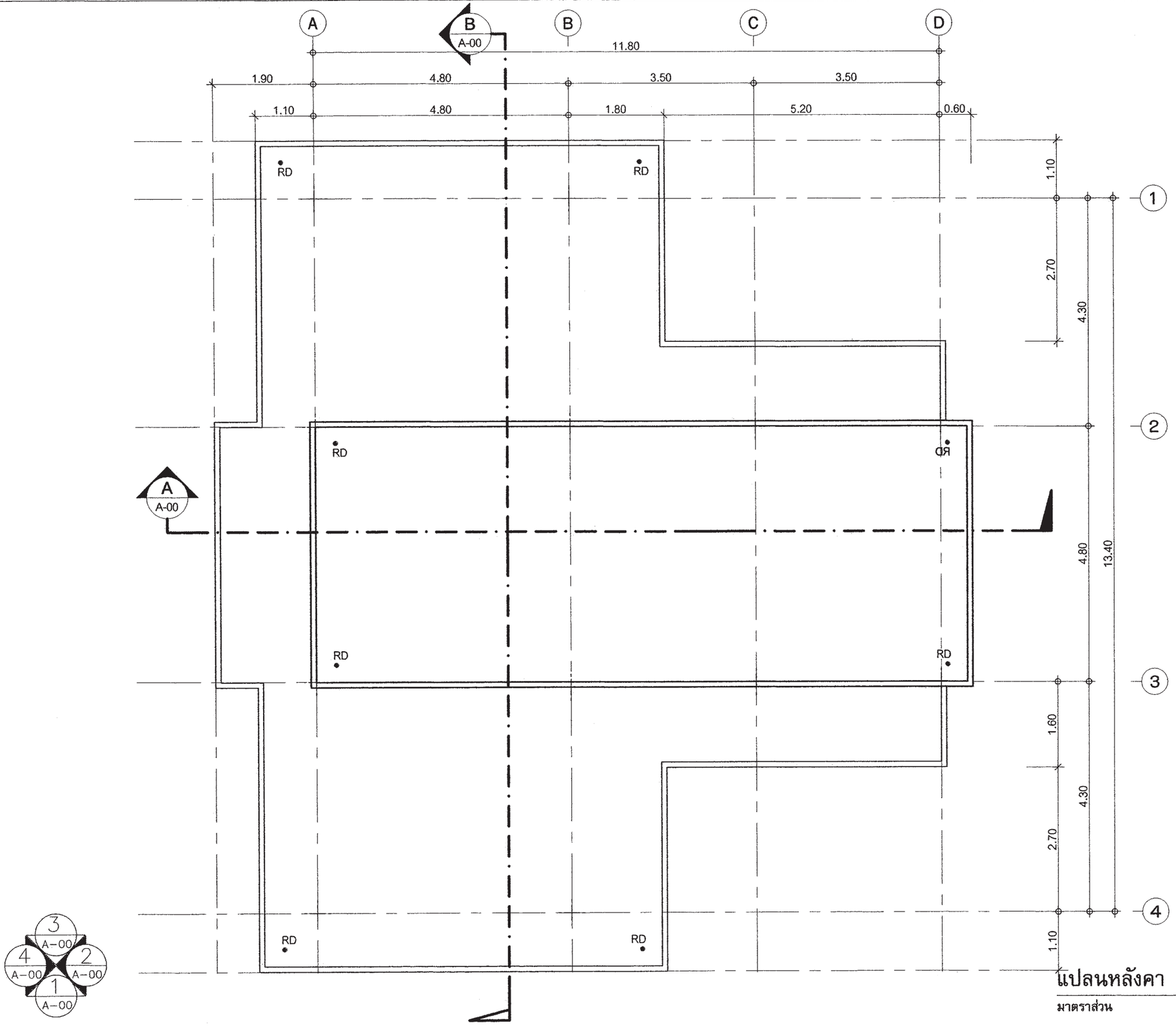

แปลนหลังคา

มาตราส่วน 1 : 75

สำนักการ โยธา
กรุงเทพมหานคร

โครงการ
แบบบ้านยิ้มเพื่อประชาชน ระยะที่ 3

ตามนโยบาย

ม.ร.ว. สุขุมพันธุ์ บริพัตร
ผู้ว่าราชการกรุงเทพมหานคร

นายจุมพล สำเภาพล
รองผู้ว่าราชการกรุงเทพมหานคร

นางนินนาท ชลิตานนท์
ปลัดกรุงเทพมหานคร

ผู้อำนวยการสำนักการโยธา	
รองผู้อำนวยการสำนักการโยธา	
นายทวีศักดิ์ เลิศประพันธ์	
ผู้อำนวยการสำนักงานออกแบบ	
นายวิรินทร์ บรรพต	
หัวหน้ากลุ่มงานสถาปัตยกรรม	
นายสินธุ์ชัย บุญบักษ์	
หัวหน้ากลุ่มงานวิศวกรรมอาคาร	
นายอธิยะ เมฆะกุล	

สถาปนิก	
นายปรีดิท มิมกก	ส.-สถ.2415
วิศวกรโครงสร้าง	
นายดิชา คงศรี	สย. 5244
วิศวกรไฟฟ้า	
นายรุญ มาสุขใจ	ภฟก.2457
วิศวกรสุขาภิบาล	
นายจิระสิทธิ์ ทิมสถิตย์	สย. 8489
วิศวกรเครื่องกล	
นายช่างเขียนแบบ	
นายอนุสรณ์ แฝงสีดำ	

แบบ บ้านพักอาศัย 1 ชั้น
แบบที่ 026
ชื่อบ้าน ไชยมงคล
เจ้าของ
สถานที่

แบบแสดง
แปลนหลังคา

วันที่ :	เลขที่	รวม
ธันวาคม 2553	A-05	17

แผ่นที่	รวมแผ่น
05	28

FILE :

รายการแก้ไขแบบ
มิถุนายน 2557

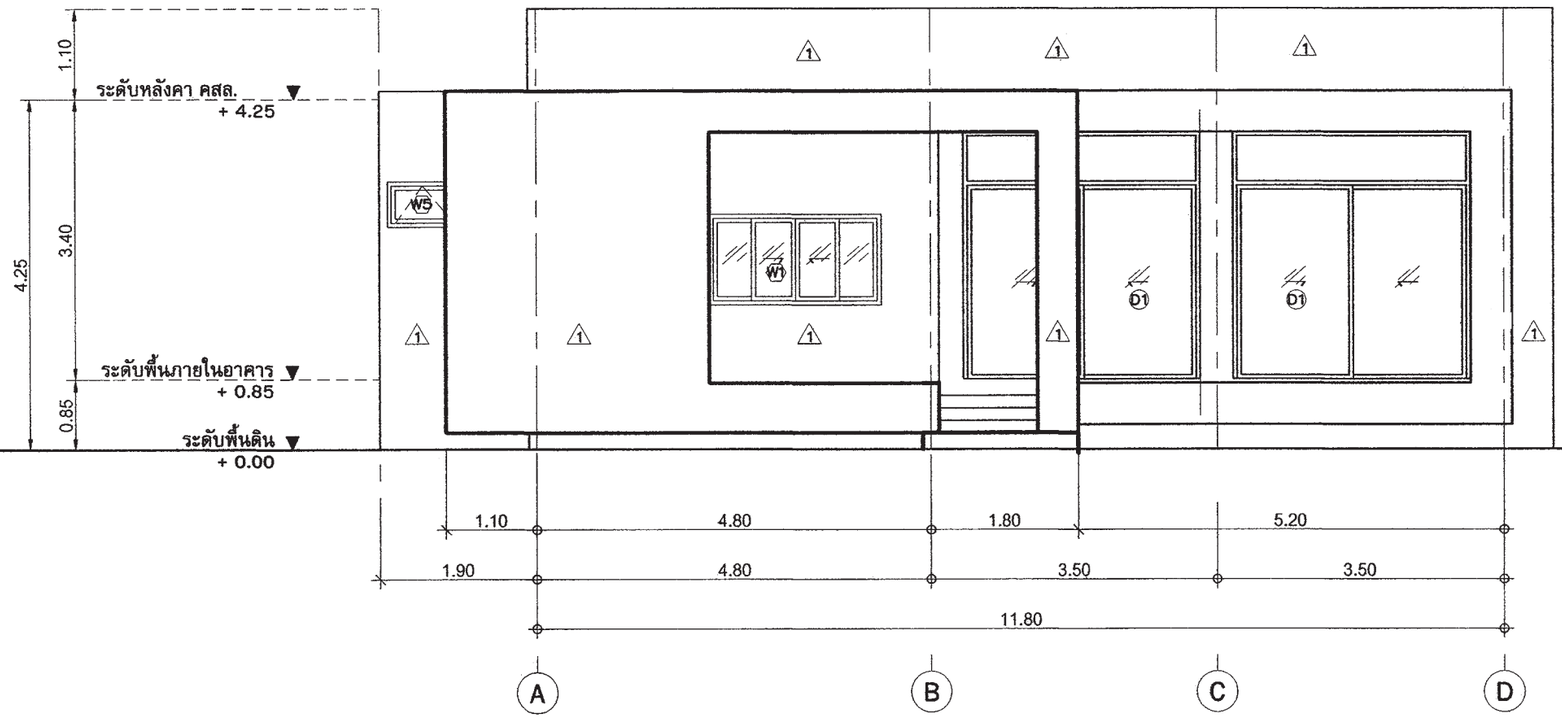

รูปด้าน - 1

มาตราส่วน 1 : 75

สำนักการ โยธา
กรุงเทพมหานคร

โครงการ

แบบบ้านยิ้มเพื่อประชาชน ระยะที่ 3

ตามนโยบาย

ม.ร.ว. สุขุมพันธุ์ บริพัตร
ผู้ว่าราชการกรุงเทพมหานคร

นายจุมพล สำเภาพล
รองผู้ว่าราชการกรุงเทพมหานคร

นางนินนาท ชลิตานนท์
ปลัดกรุงเทพมหานคร

ผู้อำนวยการสำนักการโยธา	
รองผู้อำนวยการสำนักการโยธา	
นายทวิศักดิ์ เลิศประพันธ์	
ผู้อำนวยการสำนักงานออกแบบ	
นายวัชรินทร์ บรรพต	
หัวหน้ากลุ่มงานสถาปัตยกรรม	
นายสินธุ์ชัย บุญปักษ์	
หัวหน้ากลุ่มงานวิศวกรรมอาคาร	
นายอริยะ เมฆะกุล	
สถาปนิก	
นายปริศิท มีมาก	ส-สถ.2415
วิศวกรโครงสร้าง	
นายดิชา คงศรี	สย. 5244
วิศวกรไฟฟ้า	
นายจรูญ มาสุขใจ	ภฟก.2457
วิศวกรสุขาภิบาล	
นายจิระสิทธิ์ ทิมสถิตย์	สย. 8489
วิศวกรเครื่องกล	
นายช่างเขียนแบบ	
นายอนุสรณ์ แฝงสีดำ	

แบบ บ้านพักอาศัย 1 ชั้น

แบบที่ 026

ชื่อบ้าน ไชยมงคล

เจ้าของ

สถานที่

แบบแสดง

รูปด้าน 1

วันที่ :	เลขที่	รวม
ธันวาคม 2553	A-06	17

แผ่นที่	รวมแผ่น
06	28

FILE :

รายการแก้ไขแบบ

มิถุนายน 2557

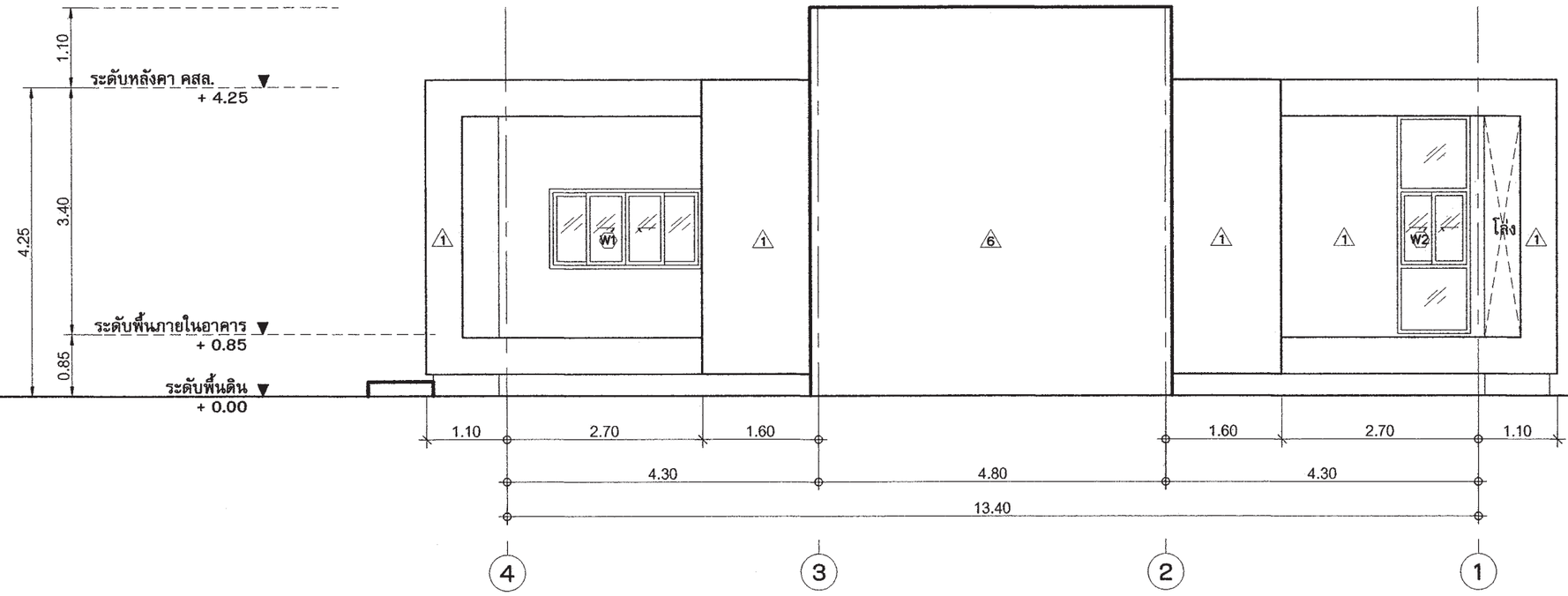

รูปด้าน - 2

มาตราส่วน 1 : 75

สำนักการ โยธา
กรุงเทพมหานคร

โครงการ

แบบบ้านยิ้มเพื่อประชาชน ระยะที่ 3

ตามนโยบาย

ม.ร.ว. สุขุมพันธุ์ บริพัตร
ผู้ว่าราชการกรุงเทพมหานคร

นายจุมพล สำเภาพล
รองผู้ว่าราชการกรุงเทพมหานคร

นางนินนาท ชลิตานนท์
ปลัดกรุงเทพมหานคร

ผู้อำนวยการสำนักการโยธา	
รองผู้อำนวยการสำนักการโยธา	
นายทรีศักดิ์ เสิศประพันธ์	
ผู้อำนวยการสำนักงานออกแบบ	
นายวัชรินทร์ บรรพต	
หัวหน้ากลุ่มงานสถาปัตยกรรม	
นายสินธุ์ชัย บุญบักษ์	
หัวหน้ากลุ่มงานวิศวกรรมอาคาร	
นายอริยะ เมธะกุล	

สถาปนิก	
นายปรีดิท มิมาก	ส.- สถ.2415
วิศวกรโครงสร้าง	
นายดิชา คงศรี	สย. 5244
วิศวกรไฟฟ้า	
นายธรุญ มาสุขใจ	ภฟก.2457
วิศวกรสุขาภิบาล	
นายจิระสิทธิ์ ทิมสถิตย์	สย. 8489
วิศวกรเครื่องกล	
นายช่างเขียนแบบ	
นายอนุสรณ์ แฝงสีดำ	

แบบ บ้านพักอาศัย 1 ชั้น
แบบที่ 026
ชื่อบ้าน ไชยมงคล
เจ้าของ
สถานที่

แบบแสดง
รูปด้าน 2

วันที่ :	เลขที่	รวม
ธันวาคม 2553	A-07	17

แผ่นที่	รวมแผ่น
07	28

FILE :

รายการแก้ไขแบบ
มิถุนายน 2557

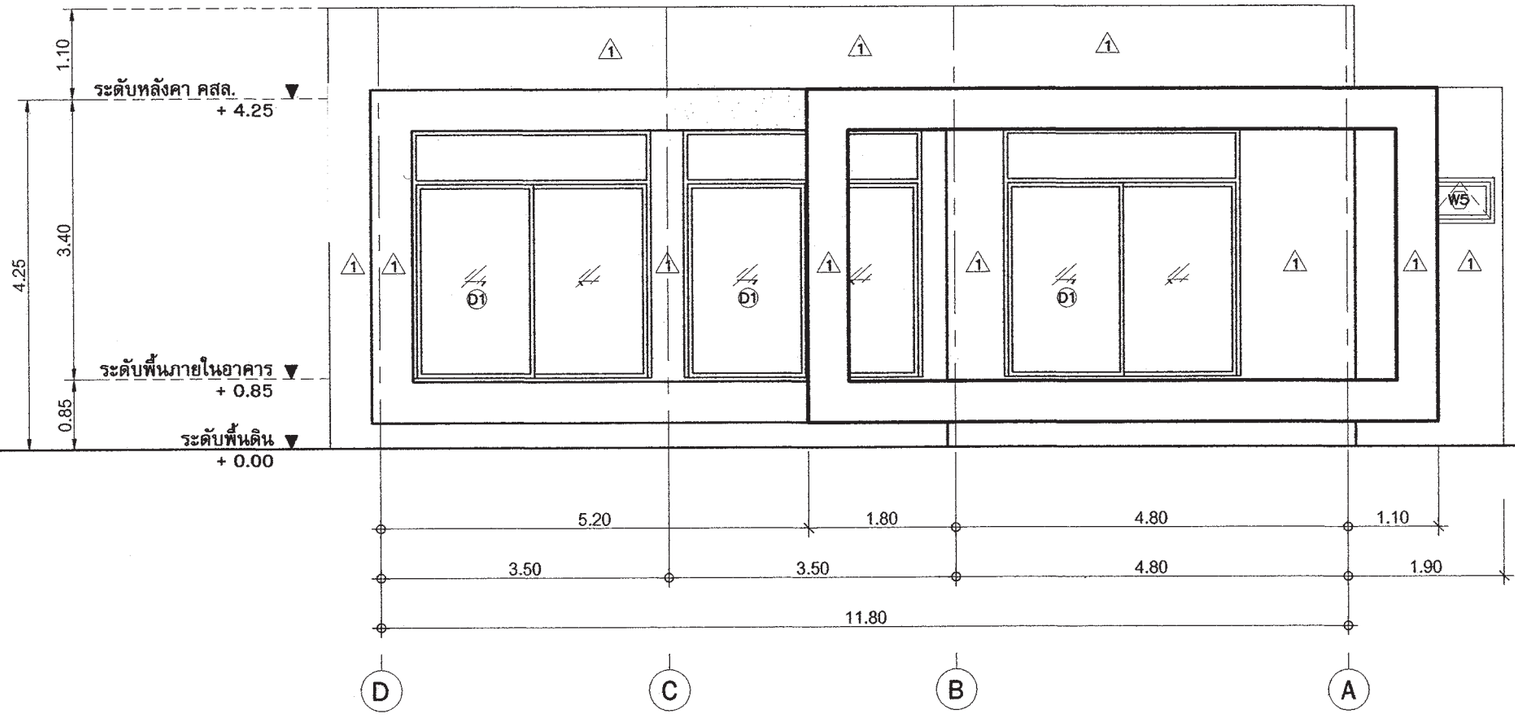

รูปด้าน - 3

มาตราส่วน 1 : 75

สำนักการ โยธา
กรุงเทพมหานคร

โครงการ

แบบบ้านยิ้มเพื่อประชาชน ระยะที่ 3

ตามนโยบาย

ม.ร.ว. สุขุมพันธุ์ บริพัตร
ผู้ว่าราชการกรุงเทพมหานคร

นายจุมพล สำเภาพล
รองผู้ว่าราชการกรุงเทพมหานคร

นางนินนาท ชลิตานนท์
ปลัดกรุงเทพมหานคร

ผู้อำนวยการสำนักการโยธา	
รองผู้อำนวยการสำนักการโยธา	
นายหริศักดิ์ เลิศประพันธ์	
ผู้อำนวยการสำนักงานออกแบบ	
นายวีรินทร์ บรรพต	
หัวหน้ากลุ่มงานสถาปัตยกรรม	
นายสินธุ์ชัย บุญบึกษ์	
หัวหน้ากลุ่มงานวิศวกรรมอาคาร	
นายอริยะ เมเยะกุล	

สถาปนิก	
นายปรีดิท มีมาก	ส. สถ.2415
วิศวกรโครงสร้าง	
นายศิชา คงศรี	สย 5244
วิศวกรไฟฟ้า	
นายจรูญ มาสุขใจ	ภฟก.2457
วิศวกรสุขาภิบาล	
นายจีระสิทธิ์ ทิมสถิตย์	สย 8489
วิศวกรเครื่องกล	
นายช่างเขียนแบบ	
นายอนุสรณ์ แฝงสีดำ	

แบบ บ้านพักอาศัย 1 ชั้น
แบบที่ 026
ชื่อบ้าน ไชยมงคล
เจ้าของ
สถานที่

แบบแสดง
รูปด้าน 3

วันที่ :	เลขที่	รวม
ธันวาคม 2553	A-08	17

แผ่นที่	รวมแผ่น
08	28

FILE :

รายการแก้ไขแบบ
มิถุนายน 2557

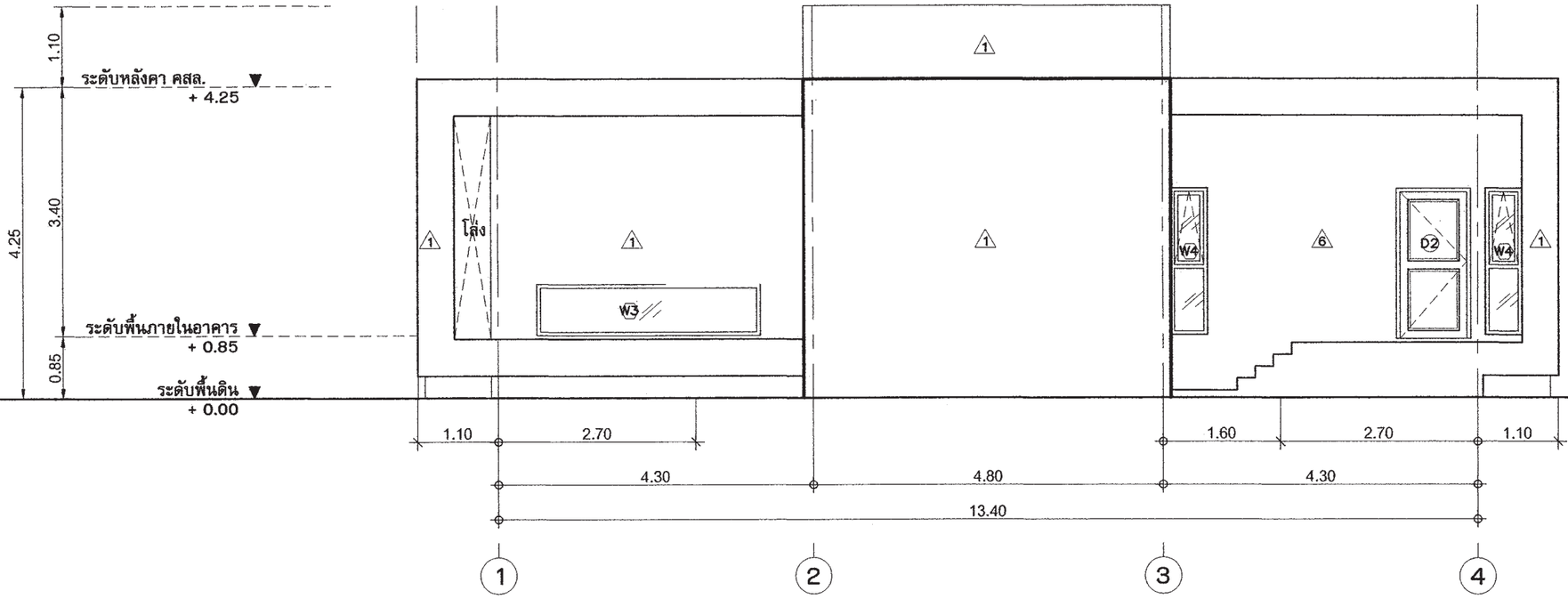

รูปด้าน - 4

มาตราส่วน 1 : 75

สำนักการ โยธา
กรุงเทพมหานคร

โครงการ

แบบบ้านยิ้มเพื่อประชาชน ระยะที่ 3

ตามนโยบาย

ม.ร.ว. สุขุมพันธุ์ บริพัตร
ผู้ว่าราชการกรุงเทพมหานคร

นายจุมพล สำเภาพล
รองผู้ว่าราชการกรุงเทพมหานคร

นางนินนาท ชลิตานนท์
ปลัดกรุงเทพมหานคร

ผู้อำนวยการสำนักการโยธา	
รองผู้อำนวยการสำนักการโยธา	
นายทรีศักดิ์ เลิศประพันธ์	
ผู้อำนวยการสำนักงานออกแบบ	
นายวิรินทร์ บรรพต	
หัวหน้ากลุ่มงานสถาปัตยกรรม	
นายสินธุ์ชัย บุญปักษ์	
หัวหน้ากลุ่มงานวิศวกรรมอาคาร	
นายธริยะ เผยะกุล	

สถาปนิก	
นายปรีดิท มิมาก	ส-สถ.2415
วิศวกรโครงสร้าง	
นายดิชา คงศรี	สย. 5244
วิศวกรไฟฟ้า	
นายจรูญ มาสุขใจ	ภพ.2457
วิศวกรสุขาภิบาล	
นายจิระสิทธิ์ ทิมสถิตย์	สย. 8489
วิศวกรเครื่องกล	
นายช่างเขียนแบบ	
นายอนุสรณ์ แฝงสีคำ	

แบบ บ้านพักอาศัย 1 ชั้น
แบบที่ 026
ชื่อบ้าน ไชยมงคล
เจ้าของ
สถานที่

แบบแสดง
รูปด้าน 4

วันที่ :	เลขที่	รวม
ธันวาคม 2553	A-09	17

แผ่นที่	รวมแผ่น
09	28

FILE :

รายการแก้ไขแบบ
มิถุนายน 2557

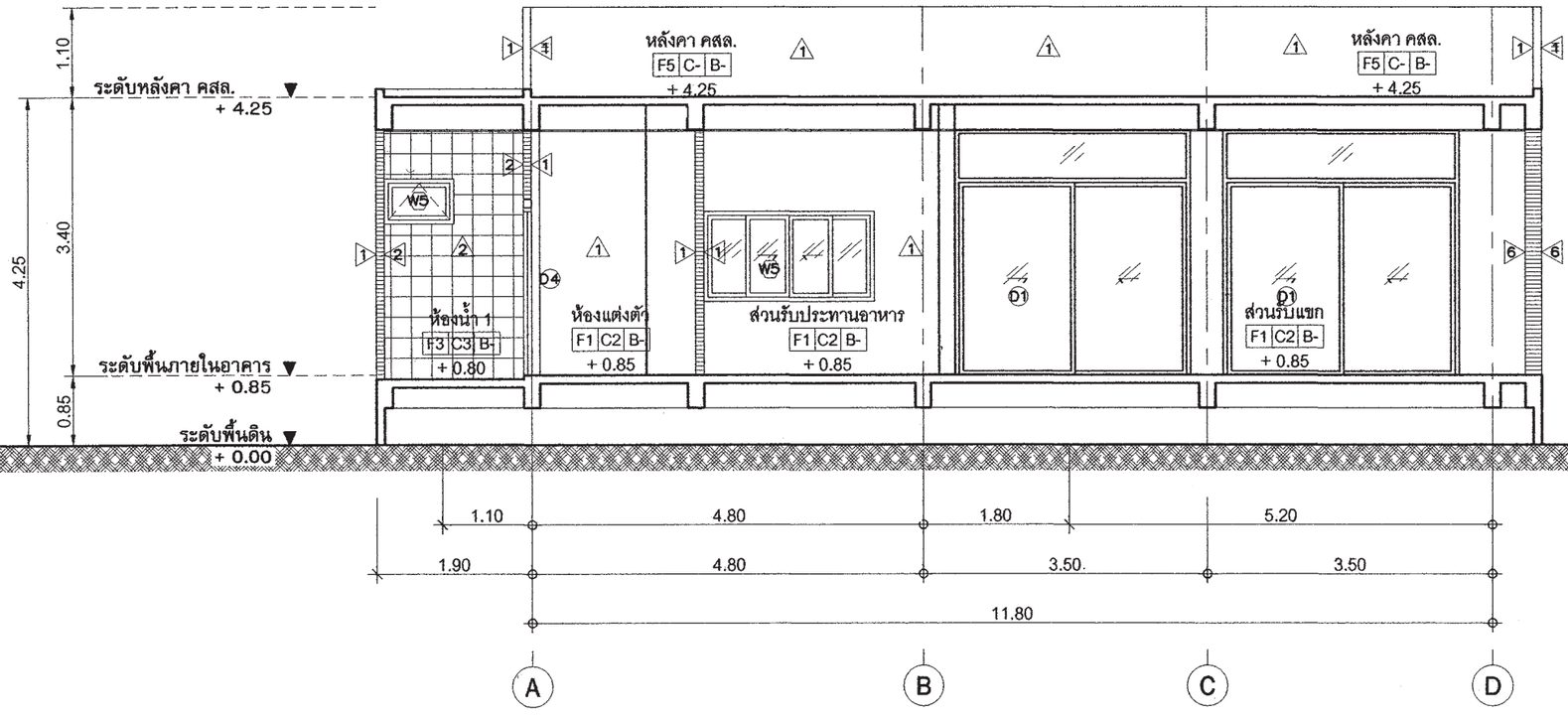

รูปตัด - A-A

มาตราส่วน 1 : 75

สำนักการ โยธา
กรุงเทพมหานคร

โครงการ

แบบบ้านยิ้มเพื่อประชาชน ระยะที่ 3

ตามนโยบาย

ม.ร.ว. สุขุมพันธุ์ บริพัตร
ผู้ว่าราชการกรุงเทพมหานคร

นายจุมพล สำเภาพล
รองผู้ว่าราชการกรุงเทพมหานคร

นางนินนาท ชลิตานนท์
ปลัดกรุงเทพมหานคร

ผู้อำนวยการสำนักการโยธา	
รองผู้อำนวยการสำนักการโยธา	
นายทวีศักดิ์ เสิศประพันธ์	
ผู้อำนวยการสำนักงานออกแบบ	
นายวิชินทร์ บรรพต	
หัวหน้ากลุ่มงานสถาปัตยกรรม	
นายสินธุ์ชัย บุญบักษ์	
หัวหน้ากลุ่มงานวิศวกรรมอาคาร	
นายอริยะ เมฆะกุล	

สถาปนิก	
นายปริติท มิมาก	ส.- สถ.2415
วิศวกรโครงสร้าง	
นายดิชา ครุฑรี	สย. 5244
วิศวกรไฟฟ้า	
นายจรูญ มาสุขใจ	ภฟก.2457
วิศวกรสุขาภิบาล	
นายสิระสิทธิ์ ทิมสถิตย์	สย. 8489
วิศวกรเครื่องกล	
นายช่างเขียนแบบ	
นายธนุสรณ์ แผ่งสีดำ	

แบบ บ้านพักอาศัย 1 ชั้น

แบบที่ 026

ชื่อบ้าน ไชยมงคล

เจ้าของ

สถานที่

แบบแสดง

รูปตัด A-A

วันที่ :	เลขที่	รวม
ธันวาคม 2553	A-10	17

แผ่นที่	รวมแผ่น
10	28

FILE :

รายการแก้ไขแบบ

มิถุนายน 2557

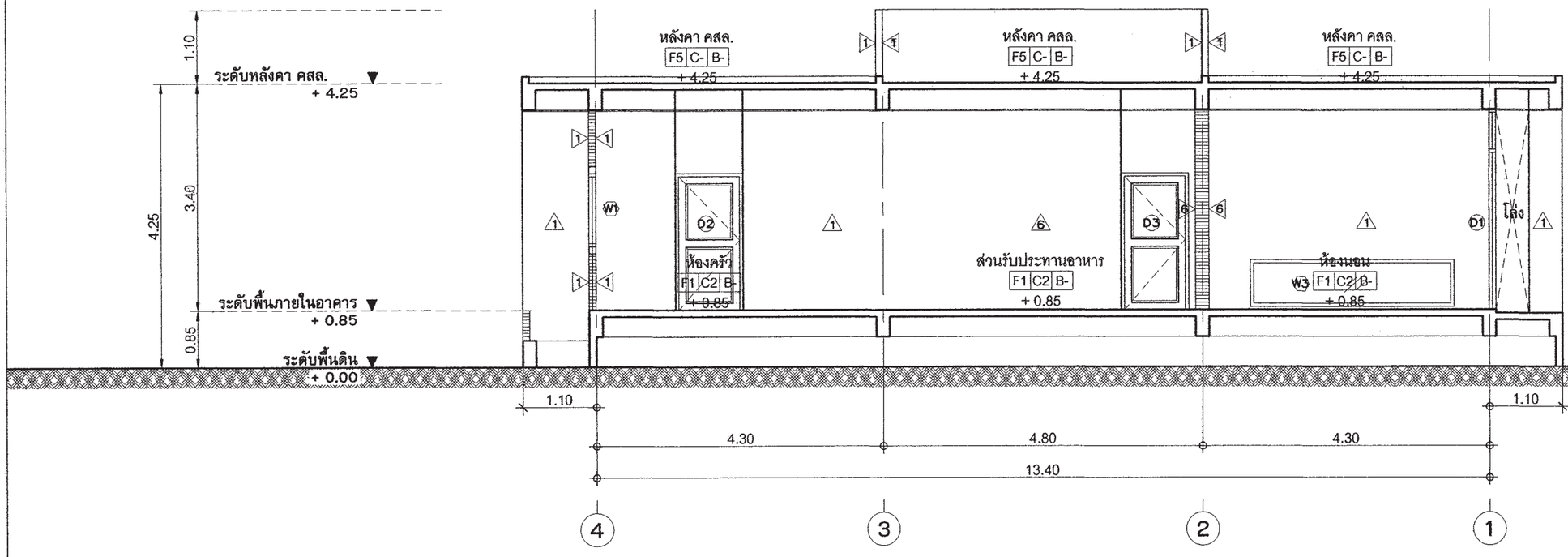

รูปตัด - B-B

มาตราส่วน 1 : 75

สำนักการ โยธา
กรุงเทพมหานคร

โครงการ

แบบบ้านยั่งเพื่อประชาชน ระยะที่ 3

ตามนโยบาย

ม.ร.ว. สุขุมพันธุ์ บริพัตร
ผู้ว่าราชการกรุงเทพมหานคร

นายจุมพล สำเภาพล
รองผู้ว่าราชการกรุงเทพมหานคร

นางนินนาท ชลิตานนท์
ปลัดกรุงเทพมหานคร

ผู้อำนวยการสำนักการโยธา	
รองผู้อำนวยการสำนักการโยธา	
นายทวีศักดิ์ เลิศประพันธ์	
ผู้อำนวยการสำนักงานออกแบบ	
นายวัรินทร์ บรรพต	
หัวหน้ากลุ่มงานสถาปัตยกรรม	
นายสินธุ์ชัย บุญบักษ์	
หัวหน้ากลุ่มงานวิศวกรรมอาคาร	
นายอริยะ เมฆะกุล	

สถาปนิก	
นายปรีดิ มีมาก	ส. สถ.2415
วิศวกรโครงสร้าง	
นายดิชา คงศรี	สย. 5244
วิศวกรไฟฟ้า	
นายจรูญ มาสุขใจ	ภฟก.2457
วิศวกรสุขาภิบาล	
นายสิระสิทธิ์ หิมสถิตย์	สย. 8489
วิศวกรเครื่องกล	
นายช่างเขียนแบบ	
นายอนุสรณ์ แฝงสีคำ	

แบบ บ้านพักอาศัย 1 ชั้น
แบบที่ 026
ชื่อบ้าน ไชยมงคล
เจ้าของ
สถานที่

แบบแสดง
รูปตัด B-B

วันที่ :	เลขที่	รวม
ธันวาคม 2553	A-11	17

แผ่นที่	รวมแผ่น
11	28

FILE :

รายการแก้ไขแบบ
มิถุนายน 2557

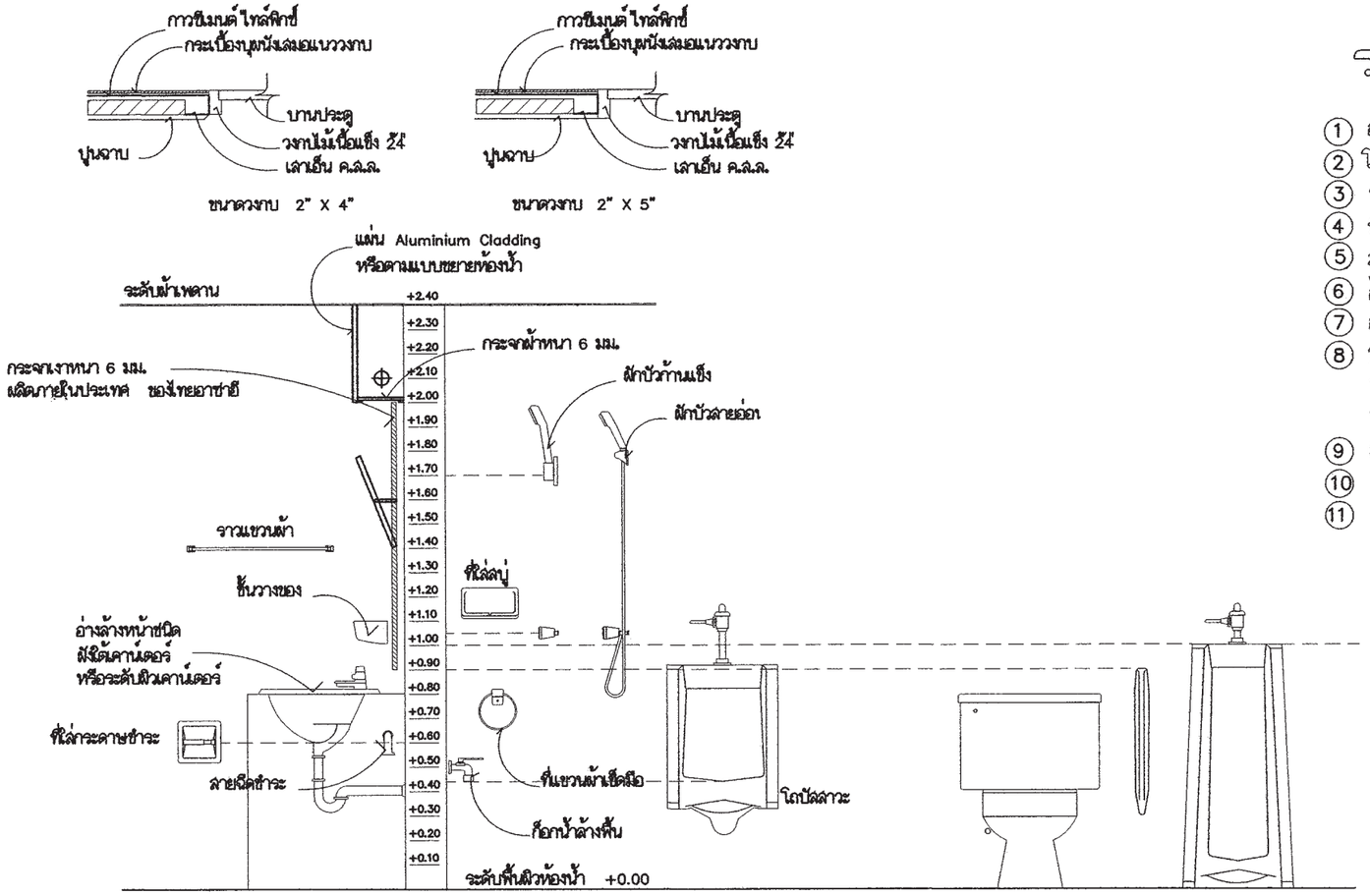

แสดงมาตรฐานการติดตั้งสุขภัณฑ์และอุปกรณ์

รายการสุขภัณฑ์

1. อ่างล้างหน้า
2. โถสุขภัณฑ์ ชนิดนั่งราบ
3. ราวแขวนผ้า
4. ที่ใส่สบู่
5. ลายฉีดชำระ
6. ก๊อกน้ำล้างพื้น
7. กระจกเงา
8. รูระบายน้ำทิ้งที่พื้น
   ของ อเมริกันสแตนดาร์ด PVC.
   หรือ COTTO หรือคุณภาพเทียบเท่า
9. ฝักบัวลายอ่อน
10. ที่ใส่กระดาษชำระ ชนิดฝังผนัง
11. ก๊อกอ่างล้างหน้า

สำนักการ โยธา
กรุงเทพมหานคร

โครงการ
แบบบ้านยิ้มเพื่อประชาชน ระยะที่ 3

ตามนโยบาย
ม.ร.ว. สุขุมพันธุ์ บริพัตร
ผู้ว่าราชการกรุงเทพมหานคร
นายจุมพล สำเภาพล
รองผู้ว่าราชการกรุงเทพมหานคร
นางนินนาท ชลิตานนท์
ปลัดกรุงเทพมหานคร

ผู้อำนวยการสำนักการโยธา	
รองผู้อำนวยการสำนักการโยธา	
นายทวีศักดิ์ เลิศประพันธ์	
ผู้อำนวยการสำนักงานออกแบบ	
นายรัชนีนาท์ บรรพต	
หัวหน้ากลุ่มงานสถาปัตยกรรม	
นายสินธุ์ชัย บุญปักษ์	
หัวหน้ากลุ่มงานวิศวกรรมอาคาร	
นายธริยะ เมฆะกุล	

สถาปนิก	
นายปริศิท มีมาก	ส-สถ.2415
วิศวกรโครงสร้าง	
นายดิชา คงศรี	สย 5244
วิศวกรไฟฟ้า	
นายรุญ มาสุขใจ	ภฟก.2457
วิศวกรสุขาภิบาล	
นายจิระสิทธิ์ ทิมสลิตย์	สย 8489
วิศวกรเครื่องกล	
นายช่างเขียนแบบ	
นายอนุสรณ์ แฝงสีดำ	

แบบ บ้านพักอาศัย 1 ชั้น
แบบที่ 026
ชื่อบ้าน ไชยมงคล

เจ้าของ

สถานที่

แบบแสดง
มาตรฐานการติดตั้งสุขภัณฑ์และอุปกรณ์

วันที่ :	เลขที่	รวม
ธันวาคม 2553	A-12	17

แผ่นที่	รวมแผ่น
12	28

FILE :

รายการแก้ไขแบบ
มิถุนายน 2557

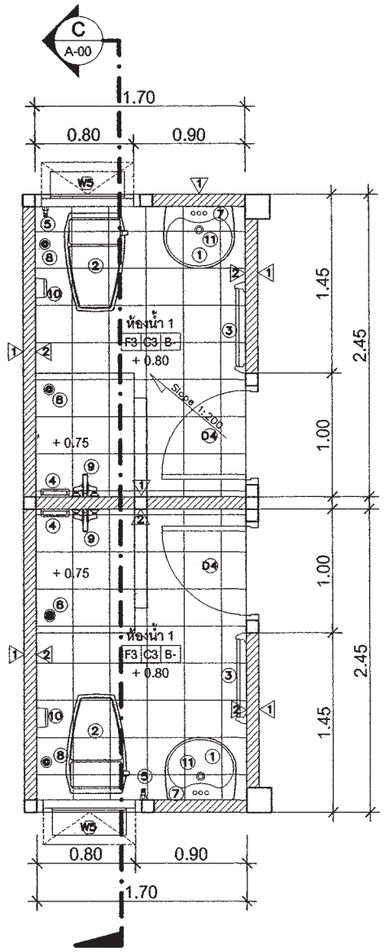

ขยายแปลนห้องน้ำ-ห้องส้วม 1

มาตราส่วน 1 : 50

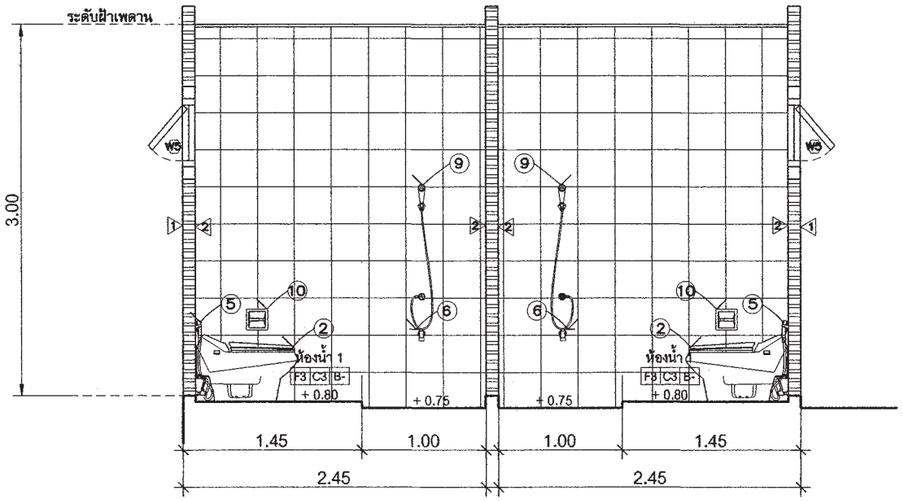

แบบรูปตัด C-C

มาตราส่วน 1 : 50

สำนักการ โยธา
กรุงเทพมหานคร

โครงการ

แบบบ้านยิ้มเพื่อประชาชน ระยะที่ 3

ตามนโยบาย

ม.ร.ว. สุขุมพันธุ์ บริพัตร
ผู้ว่าราชการกรุงเทพมหานคร

นายจุมพล สำเภาพล
รองผู้ว่าราชการกรุงเทพมหานคร

นางนินนาท ชลิตานนท์
ปลัดกรุงเทพมหานคร

ผู้อำนวยการสำนักการโยธา	
รองผู้อำนวยการสำนักการโยธา	
นายทวีศักดิ์ เลิศประพันธ์	
ผู้อำนวยการสำนักงานออกแบบ	
นายวัชรินทร์ บรรพต	
หัวหน้ากลุ่มงานสถาปัตยกรรม	
นายสินธุ์ชัย บุญปักษ์	
หัวหน้ากลุ่มงานวิศวกรรมอาคาร	
นายอริยะ เมฆะกุล	
สถาปนิก	
นายปรีดิท มีมาก	ส-สถ.2415
วิศวกรโครงสร้าง	
นายดิชา คงศรี	สย. 5244
วิศวกรไฟฟ้า	
นายจรูญ มาสุขใจ	ภฟก.2457
วิศวกรสุขาภิบาล	
นายจิระสิทธิ์ ทิมสถิตย์	สย. 8489
วิศวกรเครื่องกล	
นายช่างเขียนแบบ	
นายอนุสรณ์ แฝงสีดำ	

แบบ บ้านพักอาศัย 1 ชั้น

แบบที่ 026

ชื่อบ้าน ไชยมงคล

เจ้าของ

สถานที่

แบบแสดง

ขยายห้องน้ำ

วันที่ :	เลขที่	รวม
ธันวาคม 2553	A-13	17

แผ่นที่	รวมแผ่น
13	28

FILE :

รายการแก้ไขแบบ

มิถุนายน 2557

สัญลักษณ์	D1
ลักษณะบาน	ประตูบานเลื่อน
วงกบ	อลูมิเนียมเคลือบสี
กรอบบาน	อลูมิเนียมเคลือบสี
ลูกฟัก	กระจกใสเขียวตัดแสง หนา 6 มม
หมายเหตุ	ติดตั้งอุปกรณ์ประกอบบานครบชุด

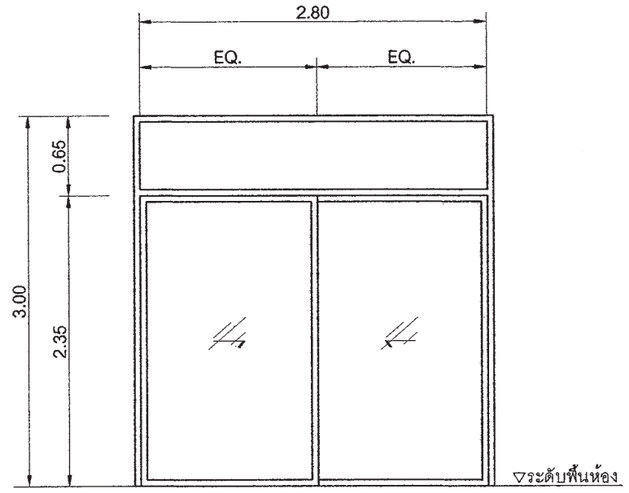

สัญลักษณ์	D2
ลักษณะบาน	ประตูบานเปิดเดียว
วงกบ	ไม้เนื้อแข็ง 2"X5" ทาสีน้ำมัน
กรอบบาน	กรอบบาน HDF(ไม้เทียม)
ลูกฟัก	บานลูกฟัก HDF(ไม้เทียม)
หมายเหตุ	ติดตั้งอุปกรณ์ประกอบบานครบชุด

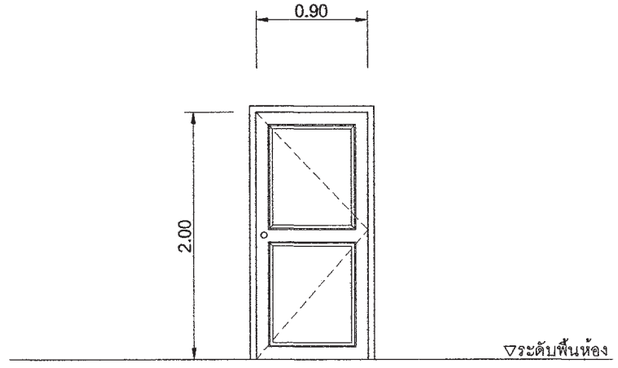

สัญลักษณ์	D3
ลักษณะบาน	ประตูบานเปิดเดียว
วงกบ	ไม้เนื้อแข็ง 2"X5" ทาสีน้ำมัน
กรอบบาน	กรอบบาน HDF(ไม้เทียม)
ลูกฟัก	บานลูกฟัก HDF(ไม้เทียม)
หมายเหตุ	ติดตั้งอุปกรณ์ประกอบบานครบชุด

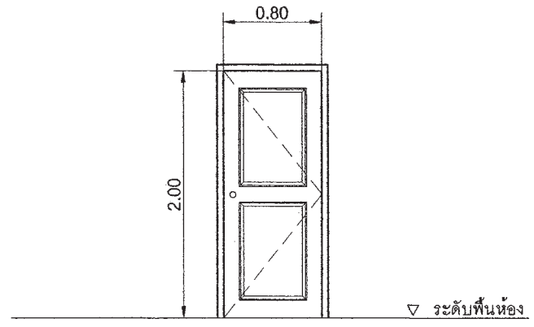

สัญลักษณ์	D4
ลักษณะบาน	ประตูบานเปิดเดียว
วงกบ	ไม้เนื้อแข็ง 2"X5" ทาสีน้ำมัน
กรอบบาน	กรอบบาน HDF(ไม้เทียม)
ลูกฟัก	บานลูกฟัก HDF(ไม้เทียม) มีช่องเกล็ด
หมายเหตุ	ติดตั้งอุปกรณ์ประกอบบานครบชุด

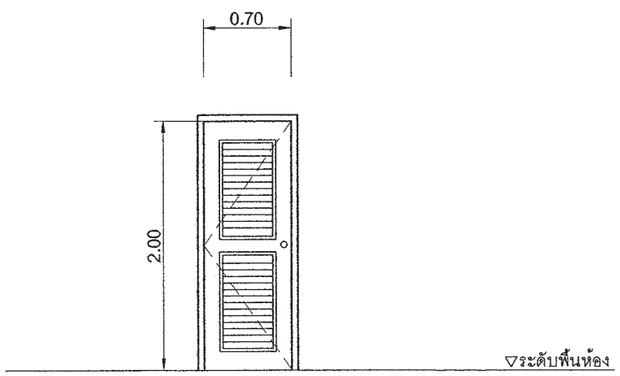

สัญลักษณ์	W1
ลักษณะบาน	หน้าต่างบานเลื่อน
วงกบ	อลูมิเนียมเคลือบสี
กรอบบาน	อลูมิเนียมเคลือบสี
ลูกฟัก	กระจกใสเขียวตัดแสง หนา 6 มม
หมายเหตุ	ติดตั้งอุปกรณ์ประกอบบานครบชุด

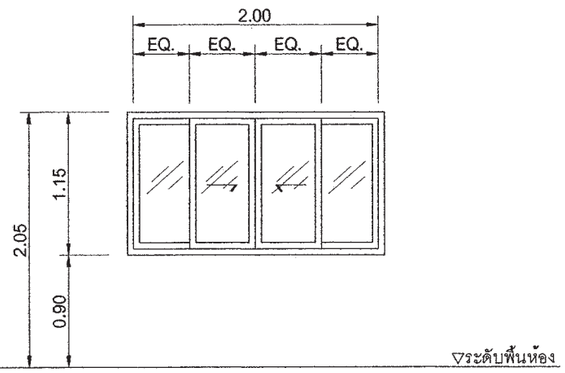

สัญลักษณ์	W2
ลักษณะบาน	หน้าต่างบานเลื่อนพร้อมช่องแสงกระจกติดตาย
วงกบ	อลูมิเนียมเคลือบสี
กรอบบาน	อลูมิเนียมเคลือบสี
ลูกฟัก	กระจกใสเขียวตัดแสง หนา 6 มม
หมายเหตุ	ติดตั้งอุปกรณ์ประกอบบานครบชุด

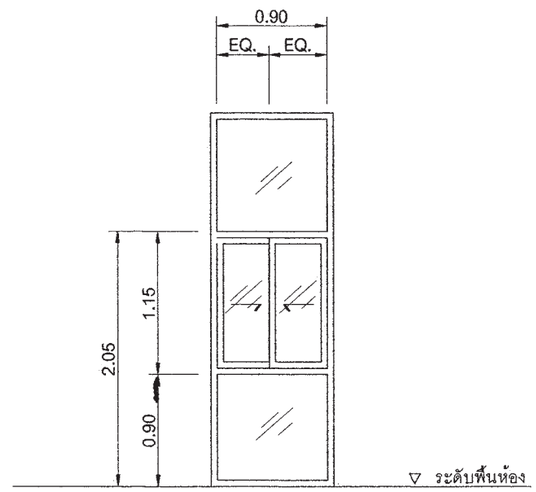

สำนักการ โยธา
กรุงเทพมหานคร

โครงการ
แบบบ้านยิ้มเพื่อประชาชน ระยะที่ 3

ตามนโยบาย
ม.ร.ว. สุขุมพันธุ์ บริพัตร
ผู้ว่าราชการกรุงเทพมหานคร
นายจุมพล สำเภาพล
รองผู้ว่าราชการกรุงเทพมหานคร
นางนินนาท ชลิตานนท์
ปลัดกรุงเทพมหานคร

ผู้อำนวยการสำนักการโยธา	
รองผู้อำนวยการสำนักการโยธา	
นายทวีศักดิ์ เลิศประพันธ์	
ผู้อำนวยการสำนักงานออกแบบ	
นายวัชรินทร์ บรรพต	
หัวหน้ากลุ่มงานสถาปัตยกรรม	
นายสินธุ์ชัย บุญปักษ์	
หัวหน้ากลุ่มงานวิศวกรรมอาคาร	
นายอริยะ เมฆะกูล	
สถาปนิก	
นายปรีดิท มีมาก	ส-สถ.2415
วิศวกรโครงสร้าง	
นายดิชา คงศรี	สย. 5244
วิศวกรไฟฟ้า	
นายจรูญ มาสุขใจ	ภฟก.2457
วิศวกรสุขาภิบาล	
นายจีระสิทธิ์ ทิมสถิตย์	สย. 8489
วิศวกรเครื่องกล	
นายช่างเขียนแบบ	
นายอนุสรณ์ แฝงสีคำ	

แบบ บ้านพักอาศัย 1 ชั้น
แบบที่ 026
ชื่อบ้าน ไชยมงคล
เจ้าของ
สถานที่

แบบแสดง
ขยายประตู หน้าต่าง

วันที่ :	เลขที่	รวม
ธันวาคม 2553	A-14	17

แผ่นที่	รวมแผ่น
14	28

FILE :

รายการแก้ไขแบบ
มิถุนายน 2557

สัญลักษณ์	W3
ลักษณะบาน	ช่องแสงกระจกติดตาย
วงกบ	อลูมิเนียมเคลือบสี
กรอบบาน	อลูมิเนียมเคลือบสี
ลูกฟัก	กระจกใสเขียวตัดแสง หนา 6 มม
หมายเหตุ	ติดตั้งอุปกรณ์ประกอบบานครบชุด

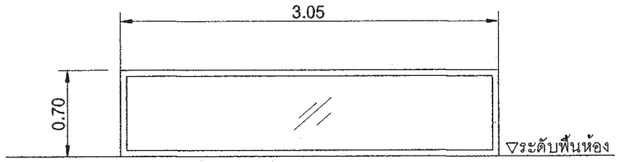

สัญลักษณ์	W4
ลักษณะบาน	หน้าต่างบานกระทุ้งพร้อมช่องแสงกระจกติดตาย
วงกบ	อลูมิเนียมเคลือบสี
กรอบบาน	อลูมิเนียมเคลือบสี
ลูกฟัก	กระจกใสเขียวตัดแสง หนา 6 มม
หมายเหตุ	ติดตั้งอุปกรณ์ประกอบบานครบชุด

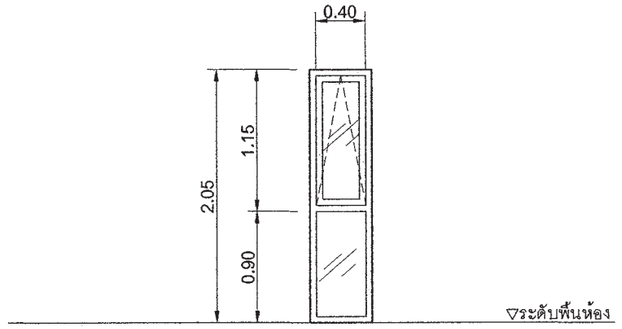

สัญลักษณ์	W5
ลักษณะบาน	หน้าต่างบานกระทุ้ง
วงกบ	อลูมิเนียมเคลือบสี
กรอบบาน	อลูมิเนียมเคลือบสี
ลูกฟัก	กระจกใสเขียวตัดแสง หนา 6 มม
หมายเหตุ	ติดตั้งอุปกรณ์ประกอบบานครบชุด

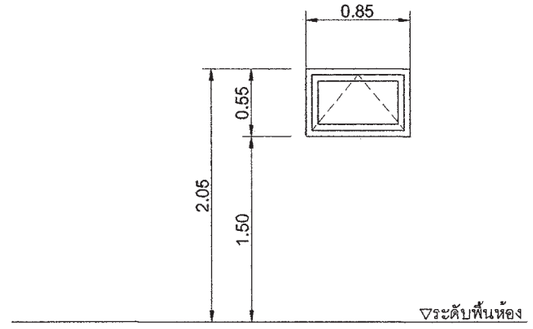

สัญลักษณ์	
ลักษณะบาน	
วงกบ	
กรอบบาน	
ลูกฟัก	
หมายเหตุ	

สัญลักษณ์	
ลักษณะบาน	
วงกบ	
กรอบบาน	
ลูกฟัก	
หมายเหตุ	

สัญลักษณ์	
ลักษณะบาน	
วงกบ	
กรอบบาน	
ลูกฟัก	
หมายเหตุ	

สำนักการ โยธา
กรุงเทพมหานคร

โครงการ
แบบบ้านยั่งยืนเพื่อประชาชน ระยะที่ 3

ตามนโยบาย
ม.ร.ว. สุขุมพันธุ์ บริพัตร
ผู้ว่าราชการกรุงเทพมหานคร
นายจุมพล สำเภาพล
รองผู้ว่าราชการกรุงเทพมหานคร
นางนินนาท ชลิตานนท์
ปลัดกรุงเทพมหานคร

ผู้อำนวยการสำนักการโยธา	
รองผู้อำนวยการสำนักการโยธา	
นายหวิลักดิ์ เลิศประพันธ์	
ผู้อำนวยการสำนักงานออกแบบ	
นายวัชรินทร์ บรรพต	
หัวหน้ากลุ่มงานสถาปัตยกรรม	
นายสินธุ์ชัย บุญปักษ์	
หัวหน้ากลุ่มงานวิศวกรรมอาคาร	
นายธริยะ เมฆะกุล	

สถาปนิก	
นายปรีดิท มิมาก	ส.-สถ.2415
วิศวกรโครงสร้าง	
นายศิชา คงศรี	สย 5244
วิศวกรไฟฟ้า	
นายจรูญ มาสุขใจ	ภพก.2457
วิศวกรสุขาภิบาล	
นายจิระสิทธิ์ หิมสถิตย์	สย 8489
วิศวกรเครื่องกล	
นายช่างเขียนแบบ	
นายอนุสรณ์ แฝงสีคำ	

แบบ บ้านพักอาศัย 1 ชั้น
แบบที่ 026
ชื่อบ้าน ไชยมงคล

เจ้าของ

สถานที่

แบบแสดง
ขยายประตู หน้าต่าง

วันที่ :	เลขที่	รวม
ธันวาคม 2553	A-15	17

แผ่นที่	รวมแผ่น
15	28

FILE :

รายการแก้ไขแบบ
มิถุนายน 2557

แบบถังดักไขมัน (GREASE TRAP)

MODEL	HEIGHT (mm.)	WIDTH (mm.)	LENGTH (mm.)	INLET (mm.)	OUTLET (mm.)	PIPE SIZE (inch)
SAN 30 GT	400	340	460	127	180	2"
SAN 60 GT	400	440	620	127	180	2"
SAN 130 GT	400	550	970	127	180	2"
SAN 1200 GT	1200	750	1600	130	200	2"
SAN 2000 GT	1200	950	2100	130	200	2"
SAN 3000 GT	1200	1200	2500	130	200	2"
SAN 4000 GT	1500	1200	2560	130	200	2"
SAN 5000 GT	1500	1300	2950	130	200	2"
SAN 6000 GT	1500	1400	3300	130	200	2"

SPECIFICATION TABLE			
No.	ITEM		CONTENT
1	CAPACITY		
	1.1	SOLID SEPARATION CHAMBER	0.900 m^3
	1.2	AERATION CHAMBER	0.504 m^3
	1.3	SEDIMENTATION CHAMBER	0.161 m^3
	1.4	TOTAL	1.565 m^3
2	MATERIAL		
	2.1	CHAMBER	FRP
	2.2	SEPARATION PLATE , BAFFLE	FRP
	2.3	AIR TRANSFER PIPE	PVC
	2.4	DIFFUSER TUBE	PP
	2.5	MANHOLE COVER	ABS
	2.6	INFLOW , OUTFLOW PIPE	PVC(ø100mm.)
	2.7	AIR BLOWER	45L/MIN (1UNIT)

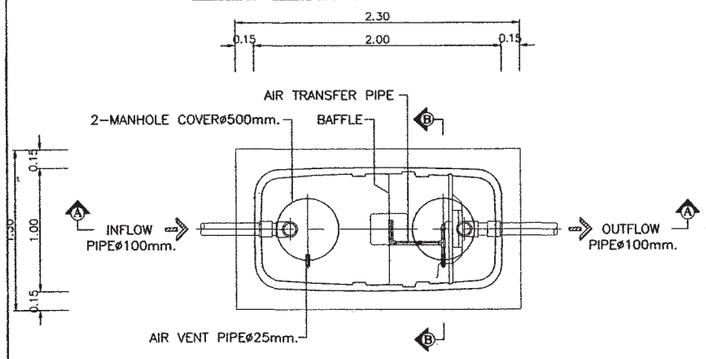

PLAN

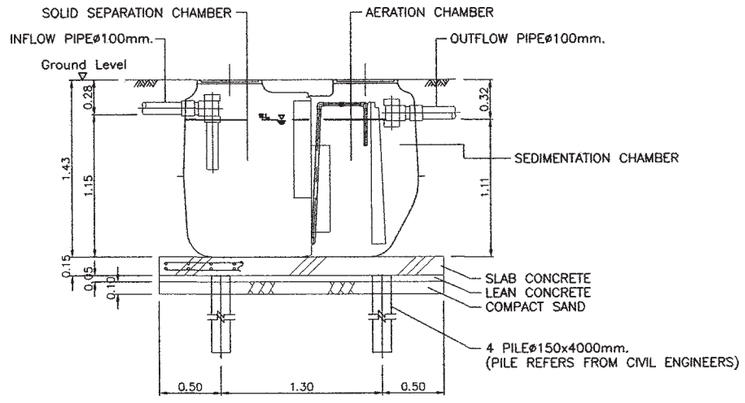

SECTION A-A

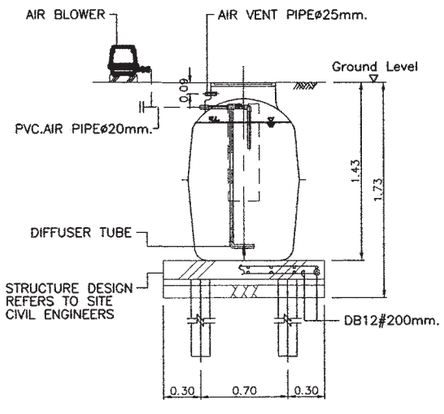

SECTION B-B

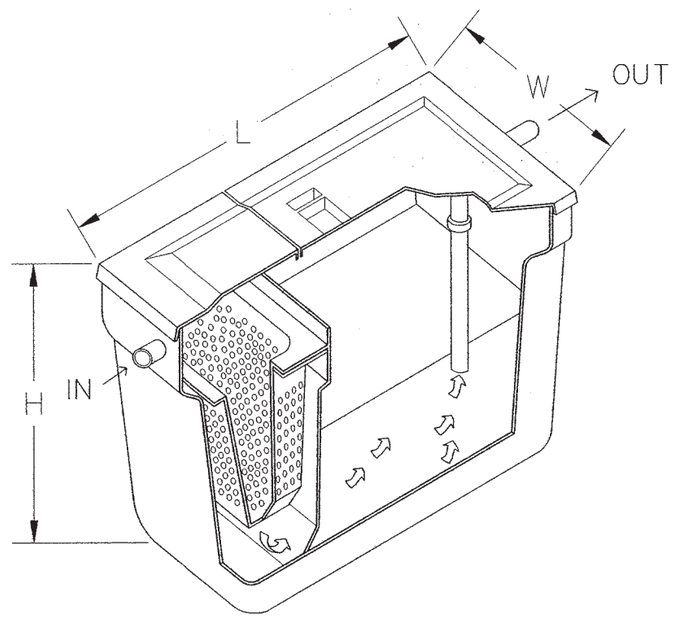

สำนักการ โยธา
กรุงเทพมหานคร

โครงการ
แบบบ้านยิ้มเพื่อประชาชน ระยะที่ 3

ตามนโยบาย
ม.ร.ว. สุขุมพันธุ์ บริพัตร
ผู้ว่าราชการกรุงเทพมหานคร
นายจุมพล สำเภาพล
รองผู้ว่าราชการกรุงเทพมหานคร
นางนินนาท ชลิตานนท์
ปลัดกรุงเทพมหานคร

ผู้อำนวยการสำนักการโยธา	
รองผู้อำนวยการสำนักการโยธา	
นายพวิลักส์ เลิศประพันธ์	
ผู้อำนวยการสำนักงานออกแบบ	
นายรัชพินทร์ บรรพต	
หัวหน้ากลุ่มงานสถาปัตยกรรม	
นายสินธุ์ชัย บุญบักษ์	
หัวหน้ากลุ่มงานวิศวกรรมอาคาร	
นายธริยะ เมฆะกุล	
สถาปนิก	
นายปรีดิท นิมมาก	ส-สถ.2415
วิศวกรโครงสร้าง	
นายศิชา คงศรี	สย 5244
วิศวกรไฟฟ้า	
นายจรูญ มาสุขใจ	กฟก.2457
วิศวกรสุขาภิบาล	
นายจิระสิทธิ์ ทิมสไตย์	สย 8489
วิศวกรเครื่องกล	
นายช่างเขียนแบบ	
นายอนุสรณ์ แผ่งสีคำ	

แบบ บ้านพักอาศัย 1 ชั้น
แบบที่ 026
ชื่อบ้าน ไชยมงคล
เจ้าของ
สถานที่

แบบแสดง
ถังบำบัดน้ำเสีย ถังดักไขมัน

วันที่ :	เลขที่	รวม
ธันวาคม 2553	A-16	17

แผ่นที่	รวมแผ่น
16	28

FILE :

รายการแก้ไขแบบ
มิถุนายน 2557

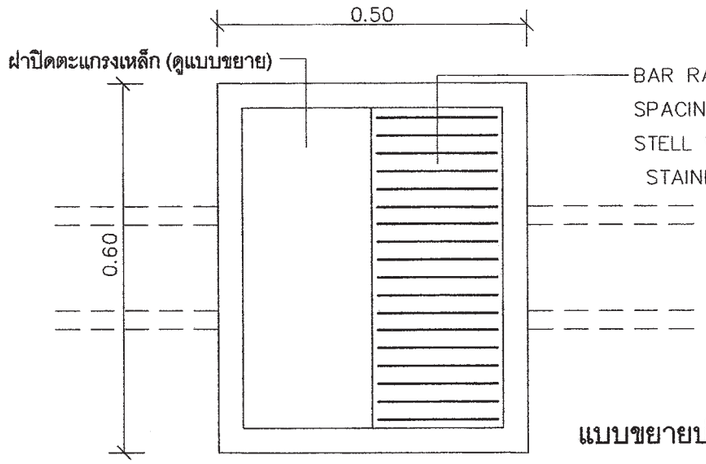

แปลน

แบบขยายบ่อดักขยะ 1:10

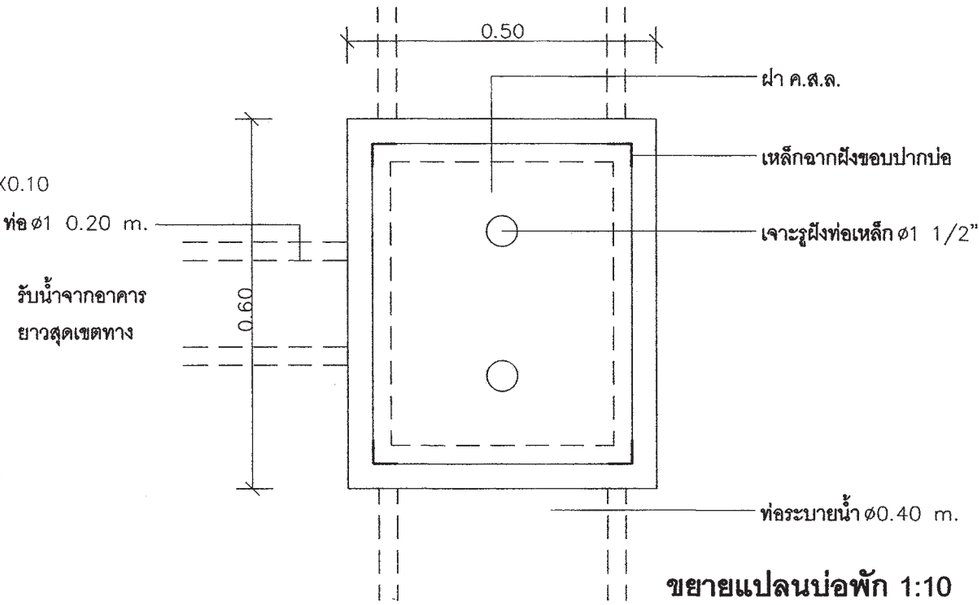

ขยายแปลนบ่อพัก 1:10

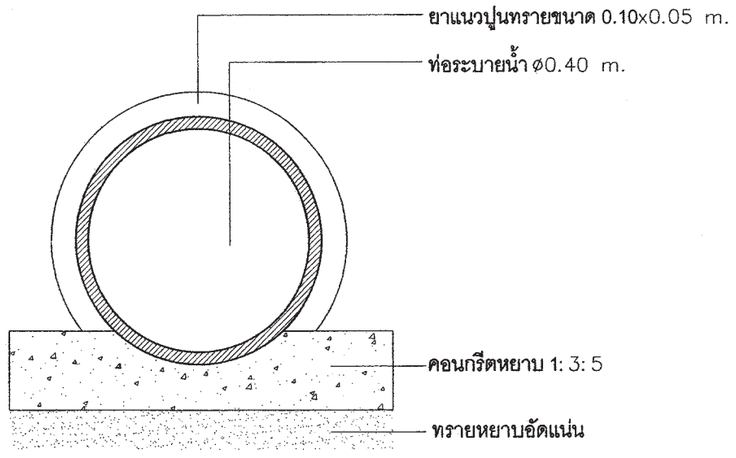

แบบขยายท่อระบายน้ำ 1:10

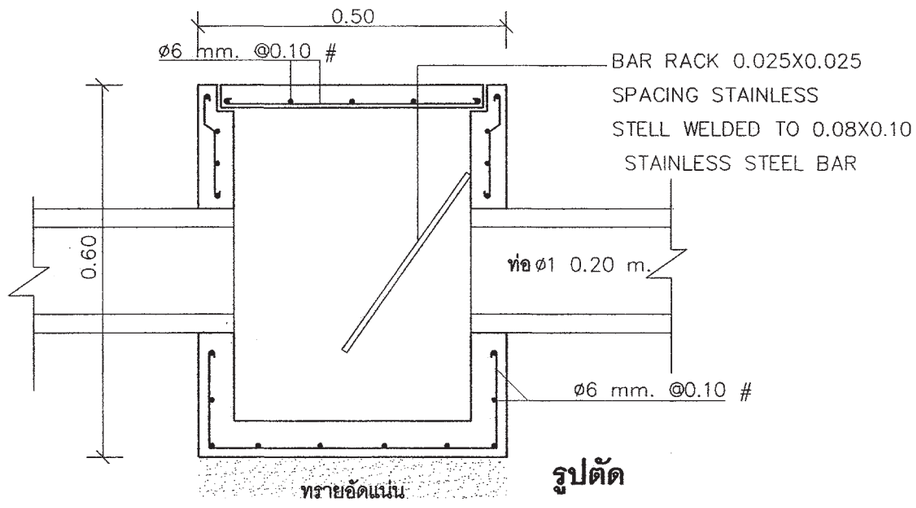

รูปตัด

สำนักการ โยธา
กรุงเทพมหานคร

โครงการ
แบบบ้านยิ้มเพื่อประชาชน ระยะที่ 3

ตามนโยบาย
ม.ร.ว. สุขุมพันธุ์ บริพัตร
ผู้ว่าราชการกรุงเทพมหานคร
นายจุมพล สำเภาพล
รองผู้ว่าราชการกรุงเทพมหานคร
นางนินนาท ชลิตานนท์
ปลัดกรุงเทพมหานคร

ผู้อำนวยการสำนักการโยธา	
รองผู้อำนวยการสำนักการโยธา	
นายทวีศักดิ์ เลิศประพันธ์	
ผู้อำนวยการสำนักงานออกแบบ	
นายวัรินทร์ บรรพต	
หัวหน้ากลุ่มงานสถาปัตยกรรม	
นายสินธุ์ชัย บุญปักษ์	
หัวหน้ากลุ่มงานวิศวกรรมอาคาร	
นายอธิยะ เมฆะกุล	

สถาปนิก	
นายปริศิท มีมาก	สถ.2415
วิศวกรโครงสร้าง	
นายศิรา คงศิ	สย 5244
วิศวกรไฟฟ้า	
นายจรูญ มาสุขใจ	ภพก.2457
วิศวกรสุขาภิบาล	
นายจิระสิทธิ์ หิมสลิตย์	สย 8489
วิศวกรเครื่องกล	
นายช่างเขียนแบบ	
นายอนุสรณ์ แผ่งสีคำ	

แบบ บ้านพักอาศัย 1 ชั้น
แบบที่ 026
ชื่อบ้าน ไชยมงคล
เจ้าของ
สถานที่

แบบแสดง
บ่อพัก ถังดักขยะ

วันที่ :	เลขที่	รวม
ธันวาคม 2553	A–17	17

แผ่นที่	รวมแผ่น
17	28

FILE :

รายการแก้ไขแบบ
มิถุนายน 2557

รายการประกอบแบบด้านวิศวกรรมโยธา

1. ซีเมนต์

1.1 ส่วนผสมของโครงสร้างคอนกรีตเสริมเหล็กทั้งหมดต้องใช้ PORTLAND CEMENT ประเภทที่ 1 ที่มีคุณสมบัติตามมาตรฐานผลิตภัณฑ์อุตสาหกรรมเท่านั้น

1.2 ถ้าไม่ได้ระบุเป็นอย่างอื่น ต้องมีส่วนผสมของซีเมนต์ไม่น้อยกว่า325กิโลกรัมต่อคอนกรีตาลูกบาศก์เมตร

2. คอนกรีต

2.1 คอนกรีตที่ใช้สำหรับงานโครงสร้างของอาคารเช่นเสาเข็ม , ฐานราก , เสา และพื้น ฯลฯ ต้องมีกำลังอัดประลัยไม่น้อยกว่า 180ksc เมื่ออายุ 28วัน โดยทดสอบจากแท่งคอนกรีตตัวอย่างรูปทรงกระบอก 150x300มม.

2.2 ADMIXTURE ที่ใช้ต้องมีคุณสมบัติตาม ASTM หรือ BS

3. งานเหล็ก

3.1 คุณสมบัติของเหล็กเสริมคอนกรีต มีดังนี้

ขนาดเหล็กเสริม mm.	ชั้นคุณภาพ	มาตรฐาน	หมายเหตุ
RB6 , RB9 DB12 ขึ้นไป	SR-24 SD-40	มอก. 20-2543 มอก. 24-2548	

3.2 เหล็กรูปพรรณ , เหล็กกลวงสำหรับก่อสร้าง

3.2.1 เหล็กรูปพรรณที่จะใช้ต้องมีคุณสมบัติตาม มอก. 1227-2539 , มอก. 1228-2549 หรือ JIS เหล็กกลวงที่ใช้ต้องมีคุณสมบัติตาม มอก. 107-2533 หรือ JIS และเหล็กรูปพรรณเชื่อมประกอบจะต้องมีคุณสมบัติตาม มอก. 1303-2538

3.2.2 เหล็กรูปพรรณทั้งหมดต้องเป็นของใหม่ ไม่เคยใช้งานมาก่อน ตรงไม่บิดเบี้ยว ไม่มีรอยตำหนิ ไม่มีสนิมกร่อน ไม่เปื้อนสี หรือน้ำมัน

3.2.3 การต่อเหล็กรูปพรรณ ถ้าไม่จำเป็นจริงๆแล้วห้ามต่อ ในกรณีที่มีการต่อเหล็ก รอยต่อของเหล็กต้องมีกำลังมากกว่าหรือเท่ากับเหล็กที่ไม่มีรอยต่อ การต่อให้ต่อจุดเดียวเท่านั้น และการต่อให้เป็นไปตามมาตรฐาน AISC

3.2.4 การประกอบการติดตั้ง ให้ดำเนินการตามมาตรฐาน AISC หรือตามมาตรฐานสำหรับอาคารเหล็กรูปพรรณของ วสท. ที่ 1015-40

3.2.5 ผู้รับจ้างจะต้องทำ ค้ำยัน ยึดโครง ให้เพียงพอเพื่อยึดโครงสร้างให้แน่นหนาอยู่ในแนวและตำแหน่งที่ต้องการ

3.2.6 องค์อาคารที่วางทาบหรือต่อเชื่อมจะต้องวางให้แนบสนิทเต็มหน้า

3.2.7 การเชื่อมต่อทั้งหมดให้ใช้วิธีเชื่อมด้วยไฟฟ้าการ (ELECTRLC ARC WELDING) โดยตลอดผิวหน้าสัมผัสการเชื่อมให้เป็นไปตามมาตรฐาน AWS ขนาดของรอยเชื่อมต้องไม่น้อยกว่าความหนาของแผ่นเหล็ก

3.2.8 ถ้าไม่ได้กำหนดให้เป็นอย่างอื่น รอยต่อระหว่างชิ้นส่วนเหล็กต่างๆ ให้ใช้วิธีเชื่อมตะเข็บตลอดแนวชน

3.2.9 ผิวหน้าที่จะทำการเชื่อม ต้องสะอาดปราศจากสะเก็ดร่อน สนิมกรัน ไขมัน สี หรือสิ่งแปลกปลอมอื่นใด

3.2.10 ลวดเชื่อมต้องมีคุณสมบัติตาม มอก. หรือ AWS หรือ AISC

3.2.11 ให้ทาด้วยสีกันสนิมไม่น้อยกว่า 2 ชั้น คุณภาพเทียบเท่า RUST O-LEAM , JOTAN , SIKKENS

4. เสาเข็ม

4.1 เสาเข็มคอนกรีตอัดแรง เป็นเสาเข็มของ MP , GPS , GEL , CPM , T-COM หรือเทียบเท่า หรือเสาเข็มเจาะ(ตามแบบแสดง)

- เสาเข็มคอนกรีตอัดแรง ขนาด ⊙ -0.15x0.15ม.
- เสาเข็มคอนกรีตอัดแรง ขนาด I -0.18x0.18ม.พื้นที่หน้าตัดไม่น้อยกว่า 253 ตร.ซม.
- เสาเข็มคอนกรีตอัดแรง ขนาด I -0.22x0.22ม.พื้นที่หน้าตัดไม่น้อยกว่า 351 ตร.ซม.
- เสาเข็มคอนกรีตอัดแรง ขนาด I -0.26x0.26ม.พื้นที่หน้าตัดไม่น้อยกว่า 455 ตร.ซม.
- เสาเข็มเจาะ ขนาด ø0.35 ม.

4.2 กำลังรับน้ำหนักบรรทุกและความยาวเสาเข็มให้พิจารณาตามแบบรายละเอียด โดยความยาวเสาเข็มที่แท้จริง ณ ตำแหน่งที่ตั้งโครงการ อาจมีการเปลี่ยนแปลง แต่ทั้งนี้ให้กำหนดและตรวจสอบอีกครั้งโดยวิศวกรผู้ควบคุมงาน โดยเสาเข็มจะต้องมีกำลังรับน้ำหนักบรรทุกได้ไม่น้อยกว่าที่กำหนดตามแบบ

5. ระบบกันซึม

5.1 รายละเอียดและคุณสมบัติ

ส่วนของอาคาร	ชนิดและผลิตภัณฑ์	ผลิตภัณฑ์คุณภาพเทียบเท่า
- หลังคา ค.ส.ล. - ห้องน้ำ	น้ำยาเคมีแบบกันซึม	BRUSHBOND ของ FOSROC LANKO 225 ของ DAVCO

6. ทั่วไปและการเตรียมงาน

6.1 รายการประกอบแบบอื่นใดที่ไม่ได้กำหนดไว้ให้ถือปฏิบัติตาม "บทกำหนดทั่วไปสำหรับการก่อสร้างอาคารคอนกรีตเสริมเหล็กของ วสท. "เป็นเกณฑ์

6.2 เนื่องจากคุณสมบัติของดินในกรุงเทพมหานคร แต่ละพื้นที่เขตมีความแตกต่างกันในด้านความสามารถในการรับน้ำหนักบรรทุกและมีระดับความลึกของชั้นทรายที่แตกต่างกัน ฉะนั้นก่อนทำการก่อสร้างเจ้าของอาคารและผู้รับจ้างต้องตรวจสอบความเหมาะสมของความยาวเสาเข็ม เพื่อให้มีค่าการรับน้ำหนักบรรทุกของเสาเข็มได้ไม่น้อยกว่าแบบที่กำหนดไว้

6.3 หากมีอุปสรรคในการเข้าพื้นที่ก่อสร้าง อันจะทำให้เกิดผลกระทบความเดือดร้อนรำคาญ และเกิดความเสียหายจากการใช้เสาเข็มตอกกับอาคารข้างเคียง ให้สามารถใช้เสาเข็มเจาะเทียบเคียงความสามารถในการรับน้ำหนักบรรทุกได้

สำนักการ โยธา
กรุงเทพมหานคร

โครงการ
แบบบ้านยิ้มเพื่อประชาชน ระยะที่ 3

ตามนโยบาย
ม.ร.ว. สุขุมพันธุ์ บริพัตร
ผู้ว่าราชการกรุงเทพมหานคร
นายจุมพล สำเภาพล
รองผู้ว่าราชการกรุงเทพมหานคร
นางนินนาท ชลิตานนท์
ปลัดกรุงเทพมหานคร

ผู้อำนวยการสำนักการโยธา
รองผู้อำนวยการสำนักการโยธา
นายทวีศักดิ์ เลิศประพันธ์
ผู้อำนวยการสำนักงานออกแบบ
นายวัชรินทร์ บรรพต
หัวหน้ากลุ่มงานสถาปัตยกรรม
นายสินธุ์ชัย บุญบักษ์
หัวหน้ากลุ่มงานวิศวกรรมอาคาร
นายอริยะ เมฆะกูล

สถาปนิก
นายปรีดิท มีมาก ส.สถ.2415
วิศวกรโครงสร้าง
นายดิชา คงศรี สย.5244
วิศวกรไฟฟ้า
นายจรูญ มาสุขใจ ภฟก.2457
วิศวกรสุขาภิบาล
นายจีระสิทธิ์ ทิมสถิตย์ สย.8489
วิศวกรเครื่องกล
นายช่างเขียนแบบ
นางสาวช่อผกา ยักพันธ์

แบบ บ้านพักอาศัย 1 ชั้น
แบบที่ 026
ชื่อบ้าน ไชยมงคล
เจ้าของ
สถานที่

แบบแสดง
รายการประกอบแบบโครงสร้าง

วันที่ :	เลขที่	รวม
30 พฤษภาคม 2557	S-01	6

แผ่นที่	รวมแผ่น
18	28

FILE :

รายการแก้ไขแบบ

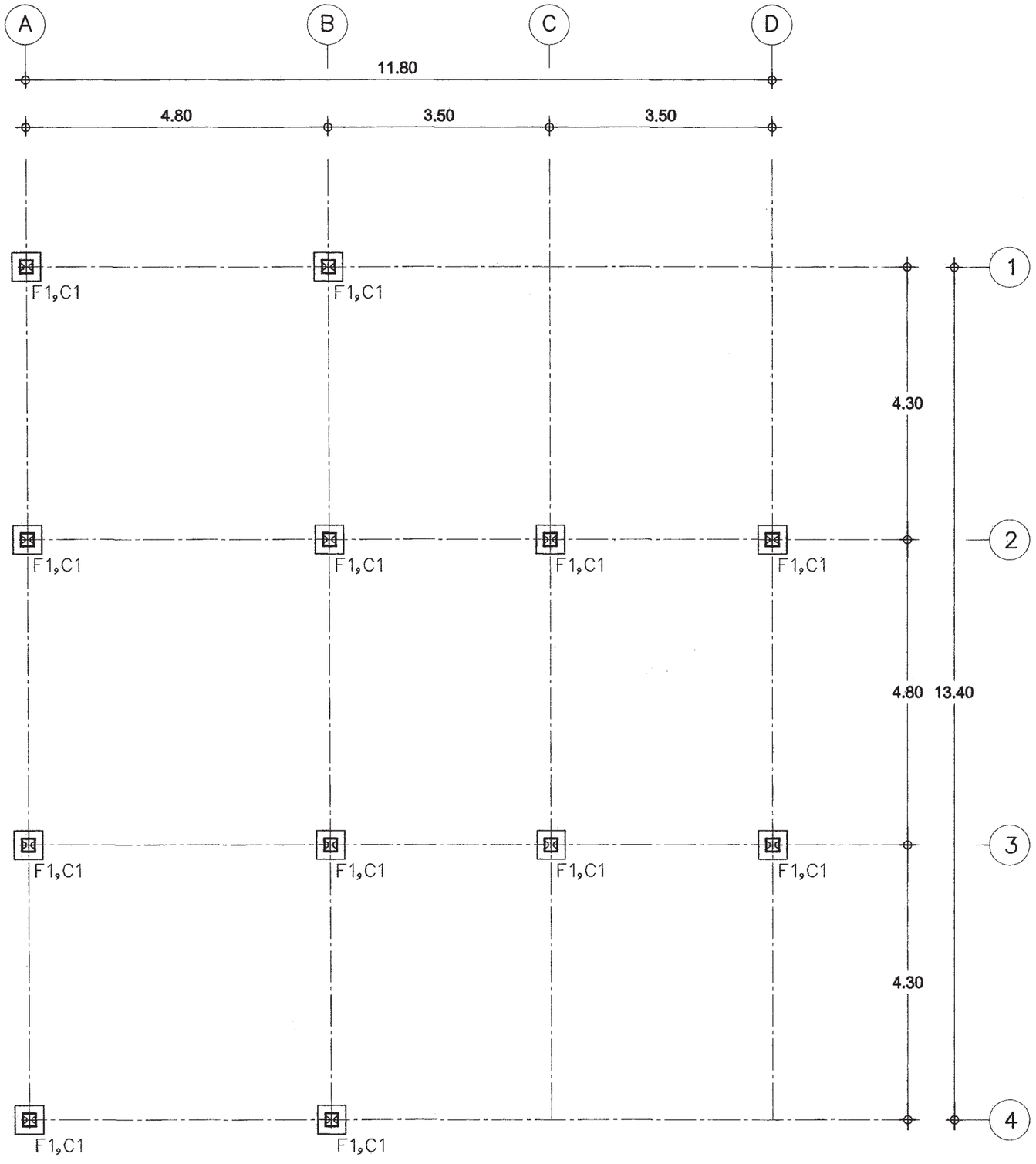

แปลนตำแหน่งฐานราก

มาตราส่วน 1:75

สำนักการ โยธา
กรุงเทพมหานคร

โครงการ
แบบบ้านยิ้มเพื่อประชาชน ระยะที่ 3

ตามนโยบาย
ม.ร.ว. สุขุมพันธุ์ บริพัตร
ผู้ว่าราชการกรุงเทพมหานคร
นายจุมพล สำเภาพล
รองผู้ว่าราชการกรุงเทพมหานคร
นางนินนาท ชลิตานนท์
ปลัดกรุงเทพมหานคร

ผู้อำนวยการสำนักการโยธา	
รองผู้อำนวยการสำนักการโยธา	
นายทวีศักดิ์ เสิศประพันธ์	
ผู้อำนวยการสำนักงานออกแบบ	
นายวัชรินทร์ บรรพต	
หัวหน้ากลุ่มงานสถาปัตยกรรม	
นายสินสุชัย บุญบึกษ์	
หัวหน้ากลุ่มงานวิศวกรรมอาคาร	
นายสริยะ เมฆะกุล	
สถาปนิก	
นายปรีดิท มีมาก ส.สถ.2415	
วิศวกรโครงสร้าง	
นายศิชา คงศรี สย.5244	
วิศวกรไฟฟ้า	
นายจรูญ มาสุขใจ ภฟก.2457	
วิศวกรสุขาภิบาล	
นายจีระศิทธิ์ ทิมสิทธ์ สย.8489	
วิศวกรเครื่องกล	
นายช่างเขียนแบบ	
นางสาวชัดดา ยักพันธ์	

แบบ บ้านพักอาศัย 1 ชั้น
แบบที่ 026
ชื่อบ้าน ไชยมงคล

เจ้าของ

สถานที่

แบบแสดง
แปลนตำแหน่งฐานราก

วันที่ :	แสที่	รวม
30 พฤษภาคม 2557	S-02	6

แผ่นที่	รวมแผ่น
19	28

FILE :

รายการแก้ไขแบบ

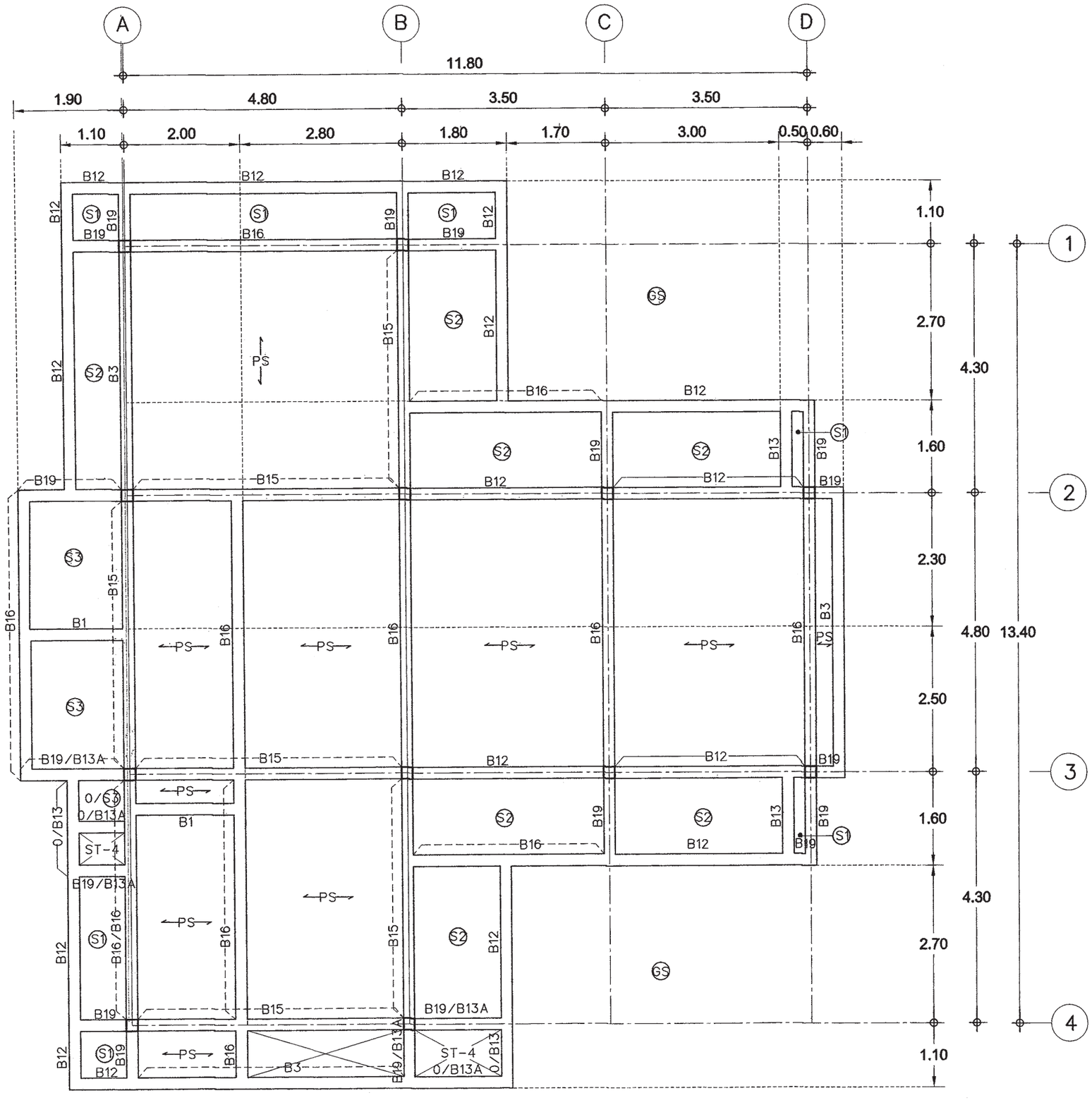

แปลนคาน - พื้น ชั้นล่าง

มาตราส่วน 1:75

สำนักการ โยธา
กรุงเทพมหานคร

โครงการ

แบบบ้านยิ้มเพื่อประชาชน ระยะที่ 3

ตามนโยบาย

ม.ร.ว. สุขุมพันธุ์ บริพัตร
ผู้ว่าราชการกรุงเทพมหานคร

นายจุมพล สำเภาพล
รองผู้ว่าราชการกรุงเทพมหานคร

นางนินนาท ชลิตานนท์
ปลัดกรุงเทพมหานคร

ผู้อำนวยการสำนักการโยธา

รองผู้อำนวยการสำนักการโยธา
นายทวีศักดิ์ เลิศประพันธ์

ผู้อำนวยการสำนักงานออกแบบ
นายวัชรินทร์ บรรพต

หัวหน้ากลุ่มงานสถาปัตยกรรม
นายสินธุ์ชัย บุญปักษ์

หัวหน้ากลุ่มงานวิศวกรรมอาคาร
นายอริยะ เมฆะกูล

สถาปนิก
นายปรีดิท มีมาก ส.สถ.2415

วิศวกรโครงสร้าง
นายดิชา คงศรี สย.5244

วิศวกรไฟฟ้า
นายจรูญ มาสุขใจ ภฟก.2457

วิศวกรสุขาภิบาล
นายจีระสิทธิ์ ทิมสถิตย์ สย.8489

วิศวกรเครื่องกล

นายช่างเขียนแบบ
นางสาวช่อผกา ยักพันธ์

แบบ บ้านพักอาศัย 1 ชั้น
แบบที่ 026
ชื่อบ้าน ไชยมงคล

เจ้าของ

สถานที่

แบบแสดง
แปลนคาน – พื้น ชั้นล่าง

วันที่ :	เลขที่	รวม
30 พฤษภาคม 2557	S-03	6

แผ่นที่	รวมแผ่น
20	28

FILE :

รายการแก้ไขแบบ

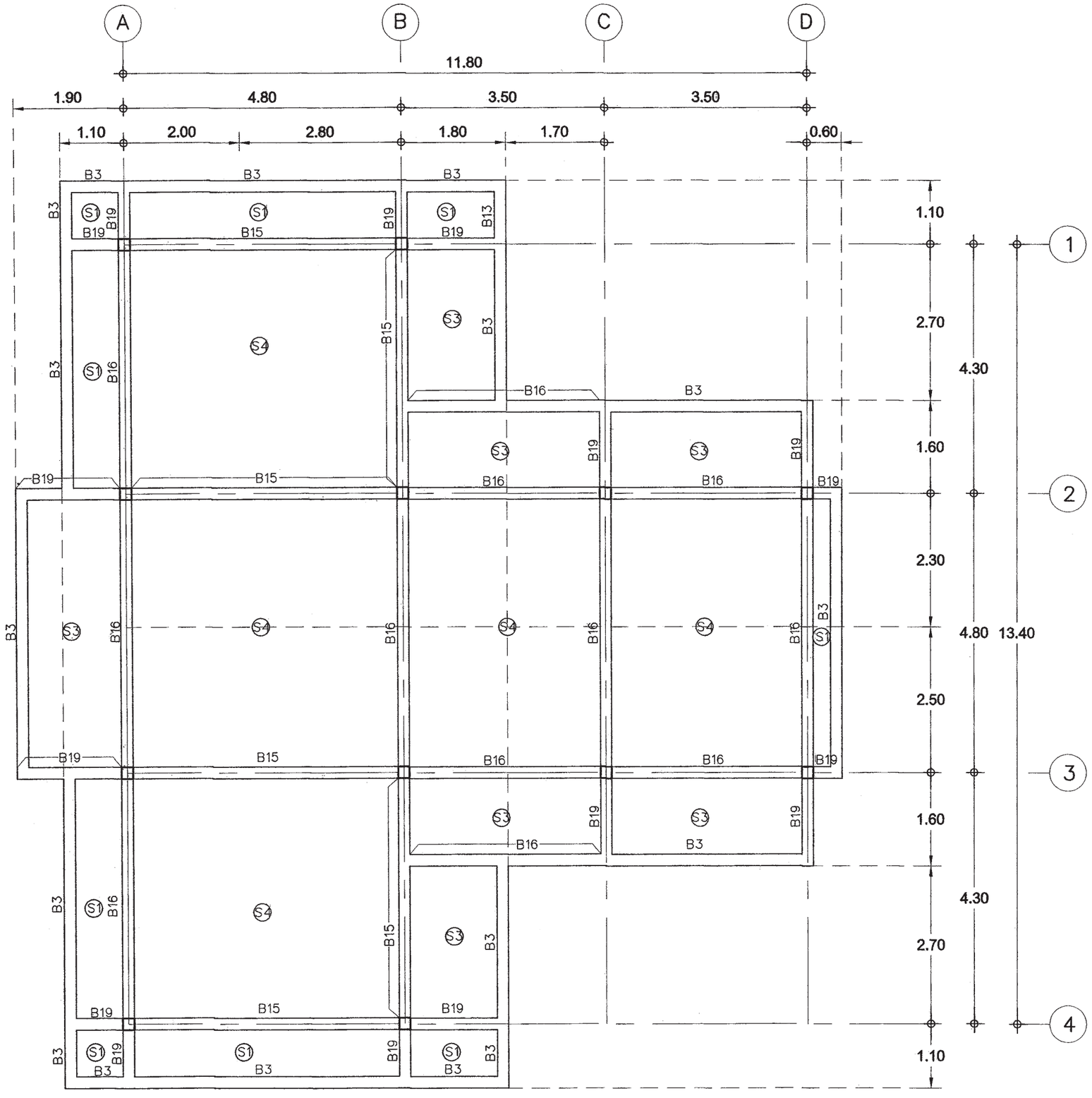

แปลนคาน - พื้น ชั้นหลังคา

มาตราส่วน 1:75

สำนักการ โยธา
กรุงเทพมหานคร

โครงการ
แบบบ้านยิ้มเพื่อประชาชน ระยะที่ 3

ตามนโยบาย
ม.ร.ว. สุขุมพันธุ์ บริพัตร
ผู้ว่าราชการกรุงเทพมหานคร
นายจุมพล สำเภาพล
รองผู้ว่าราชการกรุงเทพมหานคร
นางนินนาท ชลิตานนท์
ปลัดกรุงเทพมหานคร

ผู้อำนวยการสำนักการโยธา	
รองผู้อำนวยการสำนักการโยธา	
นายทศิศักดิ์ เสิศประพันธ์	
ผู้อำนวยการสำนักงานออกแบบ	
นายวัชรินทร์ บรรพต	
หัวหน้ากลุ่มงานสถาปัตยกรรม	
นายสินธุชัย บุญบัทย์	
หัวหน้ากลุ่มงานวิศวกรรมอาคาร	
นายธิยะ เมฆะกุล	
สถาปนิก	
นายปรีศิท มิมาก ส.สถ.2415	
วิศวกรโครงสร้าง	
นายศิรา คงศรี สย.5244	
วิศวกรไฟฟ้า	
นายจรูญ มาสุรใจ ภพ.2457	
วิศวกรสุขาภิบาล	
นายศีระสิทธิ์ หิมสถิตย์ สย.8489	
วิศวกรเครื่องกล	
นายช่างเขียนแบบ	
นางสาวชลนภา ยิ้กพันธ์	

แบบ	บ้านพักอาศัย 1 ชั้น
แบบที่	026
ชื่อบ้าน	ไชยมงคล
เจ้าของ	
สถานที่	

แบบแสดง
แปลนคาน - พื้น ชั้นหลังคา

วันที่ :	แผ่นที่	รวม
30 พฤษภาคม 2557	S-04	6

แผ่นที่	รวมแผ่น
21	28

FILE :

รายการแก้ไขแบบ

หมายเหตุ

กรณีใช้ฐานราก เสาเข็มเจาะแทนฐานรากเสาเข็มตอก

ให้ใช้เทียบดังนี้ F1=F1A , F2=F2A ,F3=F3A

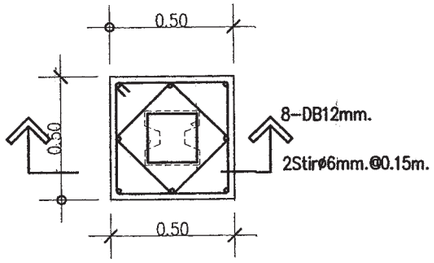

แบบขยาย F1

มาตราส่วน 1 : 25

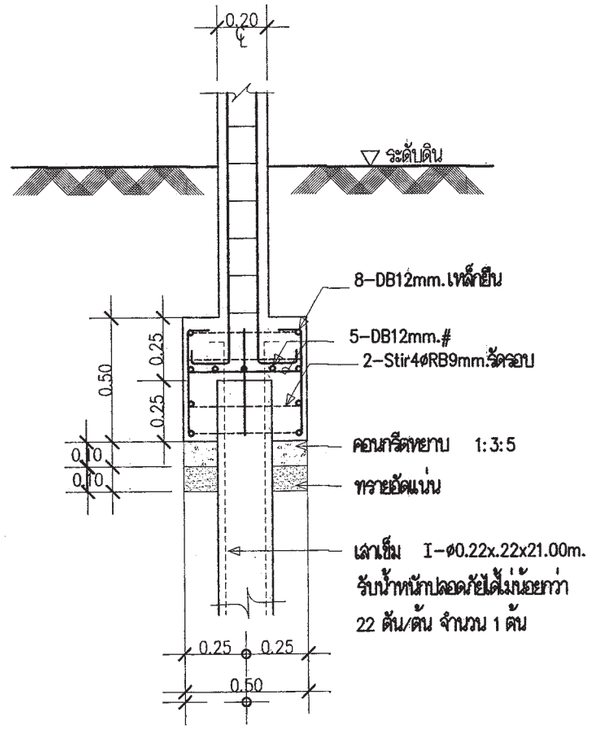

รูปตัด F1

มาตราส่วน 1 : 25

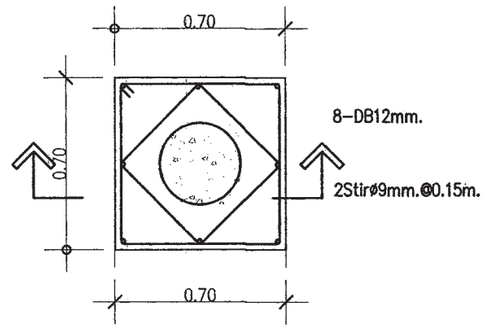

แบบขยาย F1

มาตราส่วน 1 : 25

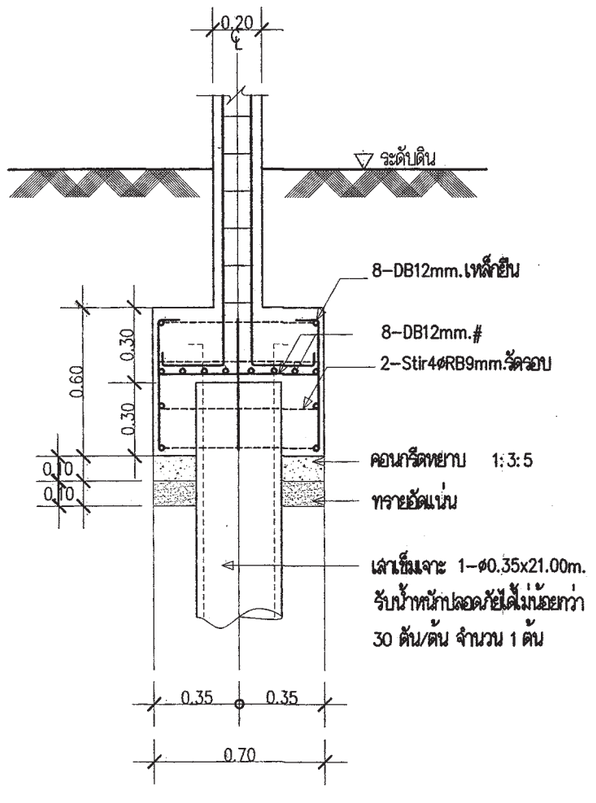

รูปตัด F1A

มาตราส่วน 1 : 25

สำนักการ โยธา
กรุงเทพมหานคร

โครงการ

แบบบ้านยิ้มเพื่อประชาชน ระยะที่ 3

ตามนโยบาย

ม.ร.ว. สุขุมพันธุ์ บริพัตร
ผู้ว่าราชการกรุงเทพมหานคร

นายจุมพล สำเภาพล
รองผู้ว่าราชการกรุงเทพมหานคร

นางนินนาท ชลิตานนท์
ปลัดกรุงเทพมหานคร

ผู้อำนวยการสำนักการโยธา	
รองผู้อำนวยการสำนักการโยธา	
นายทวีศักดิ์ เลิศประพันธ์	
ผู้อำนวยการสำนักงานออกแบบ	
นายวัชรินทร์ บรรพต	
หัวหน้ากลุ่มงานสถาปัตยกรรม	
นายสินธุ์ชัย บุญปักษ์	
หัวหน้ากลุ่มงานวิศวกรรมอาคาร	
นายอริยะ เมฆะกูล	
สถาปนิก	
นายปรีดิท มีมาก ส.สถ.2415	
วิศวกรโครงสร้าง	
นายดิชา คงศรี สย.5244	
วิศวกรไฟฟ้า	
นายจรูญ มาสุขใจ ภฟก.2457	
วิศวกรสุขาภิบาล	
นายจีระสิทธิ์ ทิมสถิตย์ สย.8489	
วิศวกรเครื่องกล	
นายช่างเขียนแบบ	
นางสาวช่อผกา ยักพันธ์	

แบบ บ้านพักอาศัย 1 ชั้น

แบบที่ 026

ชื่อบ้าน ไชยมงคล

เจ้าของ

สถานที่

แบบแสดง

แบบขยายโครงสร้าง 1

วันที่ :	เลขที่	รวม
30 พฤษภาคม 2557	S-05	6

แผ่นที่	รวมแผ่น
22	28

FILE :

รายการแก้ไขแบบ

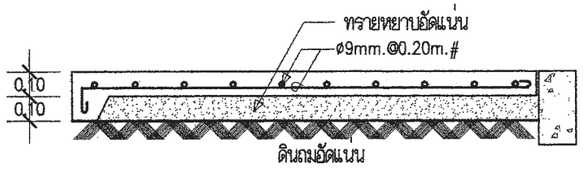

DETAIL GS

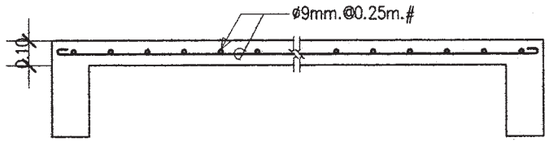

DETAIL S1

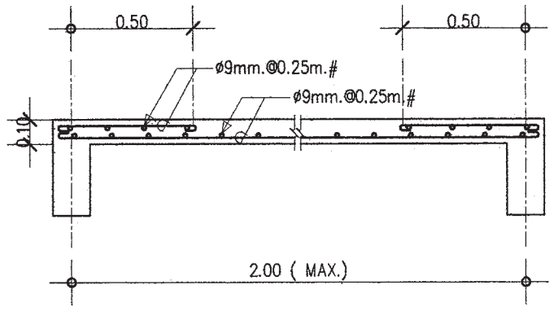

DETAIL S2

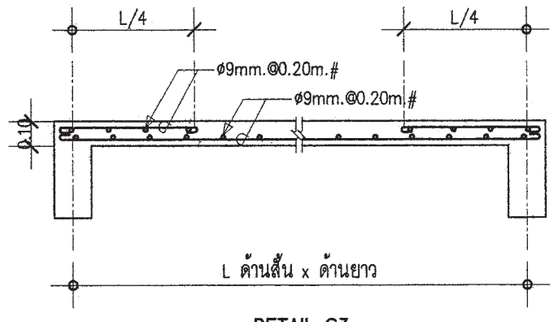

DETAIL S3

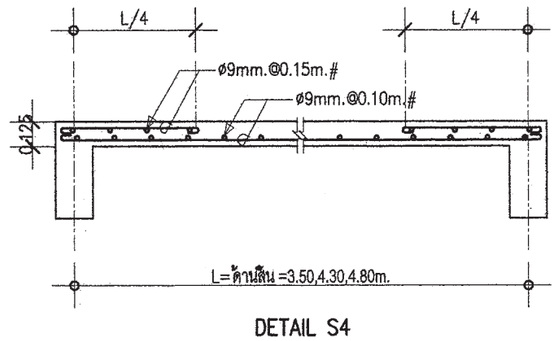

DETAIL S4

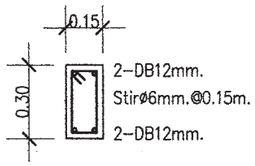

DETAIL B1

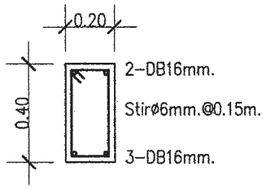

DETAIL B3

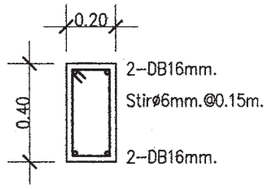

DETAIL B12 , RB2

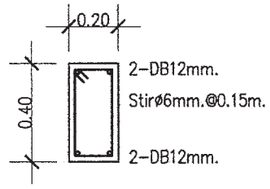

DETAIL B13 , RB1

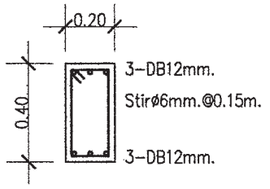

DETAIL B13A

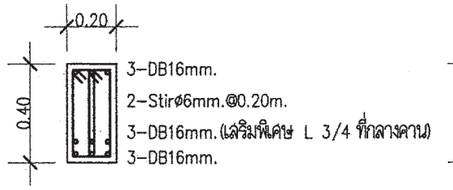

DETAIL B15

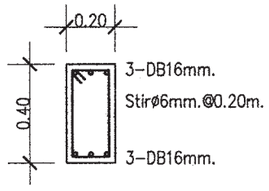

DETAIL B16

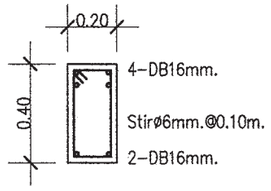

DETAIL B19

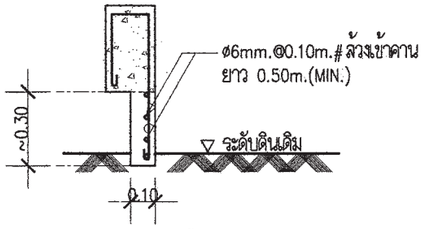

DETAIL ครีบ ค.ส.ล.

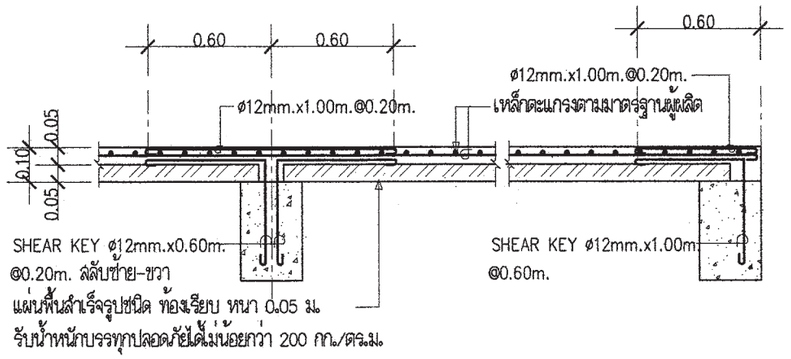

DETAIL PS

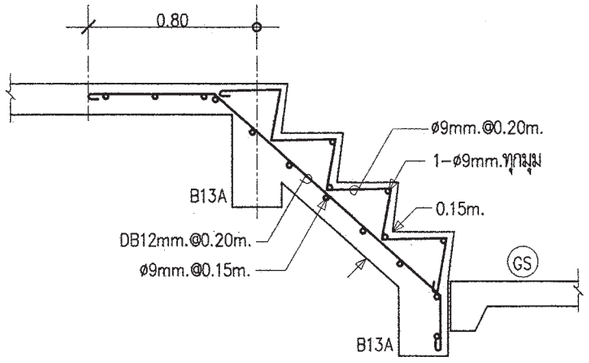

DETAIL ST-4

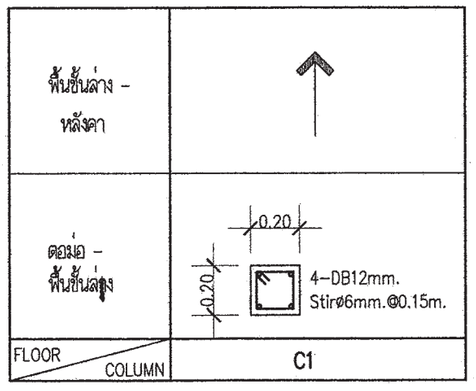

สำนักการ โยธา
กรุงเทพมหานคร

โครงการ
แบบบ้านยิ้มเพื่อประชาชน ระยะที่ 3

ตามนโยบาย
ม.ร.ว. สุขุมพันธุ์ บริพัตร
ผู้ว่าราชการกรุงเทพมหานคร
นายจุมพล สำเภาพล
รองผู้ว่าราชการกรุงเทพมหานคร
นางนินนาท ชลิตานนท์
ปลัดกรุงเทพมหานคร

ผู้อำนวยการสำนักการโยธา
รองผู้อำนวยการสำนักการโยธา
นายทวีศักดิ์ เลิศประพันธ์
ผู้อำนวยการสำนักงานออกแบบ
นายวัชรินทร์ บรรพต
หัวหน้ากลุ่มงานสถาปัตยกรรม
นายสินธุ์ชัย บุญบักษ์
หัวหน้ากลุ่มงานวิศวกรรมอาคาร
นายอริยะ เมฆะกูล
สถาปนิก
นายปรีดิท มีมาก ส.สถ.2415
วิศวกรโครงสร้าง
นายศิชา คงศรี สย.5244
วิศวกรไฟฟ้า
นายจรูญ มาสุขใจ ภฟก.2457
วิศวกรสุขาภิบาล
นายจีระสิทธิ์ ทิมสถิตย์ สย.8489
วิศวกรเครื่องกล
นายช่างเขียนแบบ
นางสาวช่อผกา ยักพันธ์

แบบ บ้านพักอาศัย 1 ชั้น
แบบที่ 026
ชื่อบ้าน ไชยมงคล
เจ้าของ
สถานที่

แบบแสดง
แบบขยายโครงสร้าง 2

วันที่ :	เลขที่	รวม
30 พฤษภาคม 2557	S-06	6

แผ่นที่	รวมแผ่น
23	28

FILE :
รายการแก้ไขแบบ

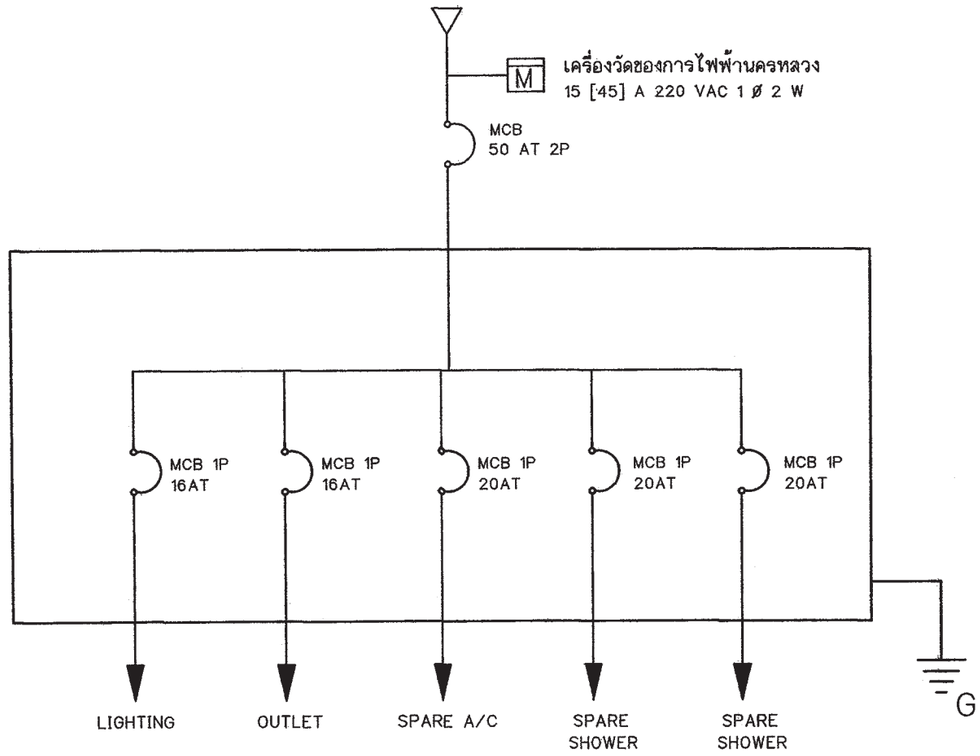

SINGLE LINE DIAGRAM

สัญลักษณ์ระบบไฟฟ้า

○	โคม DOWNLIGHT 1x11 W
◎	โคมกลมหลอด ฟลูออเรสเซนต์ 1x32 W พร้อมฝาครอบสีใส
▭	ดวงโคมหลอด ฟลูออเรสเซนต์ 1x18 W พร้อมฝาครอบสีใส
S	สวิตช์ไฟฟ้าแบบธรรมดา
S_3	สวิตช์ไฟฟ้าแบบ 3ทาง
⊖	เต้ารับไฟฟ้าแบบมีสายดิน
TV	เต้ารับทีวี
⊠	เต้ารับโทรศัพท์
Ⓙ	กล่องต่อสายไฟ
◪	แผงจ่ายไฟ
MCB	MINIATURE CIRCUIT BREAKER

รายการระบบงานไฟฟ้า

- แผงจ่ายไฟเป็นกล่องเหล็ก
- สายไฟตามมาตรฐานอุตสาหกรรม
- เต้ารับไฟฟ้าแบบมีสายดิน
- สวิตช์ไฟฟ้าแบบธรรมดา และ สามทาง
- สายเมนวงจรย่อยขนาด 4 มม.^{2}
- สายไฟเข้าเต้ารับขนาด 2.5 มม.^{2}
- สายไฟเข้าดวงโคมขนาด 1 มม.^{2}
- การเดินสายร้อยในท่อร้อยสายฝังในผนังส่วนการเดินสายในฝ้าเพดานให้เดินร้อยท่อร้อยยึดติดกับเสาหรือคาน
- สายไฟเข้าเครื่องทำน้ำอุ่น 3500 W ขนาด 4 มม.^{2}
- สาย COAXIAL เข้าเต้ารับทีวีใช้ RG6
- สายโทรศัพท์เข้าเต้ารับโทรศัพท์ ขนาด 0.65 มม.
- การต่อลงดินต้องเป็นไปตามกฎของการไฟฟ้านครหลวง
- ทิ้งสายข้างหนึ่งไว้ในกล่องต่อสายในห้องนอน หรือ ห้องน้ำ อีกข้างหนึ่งต่อเข้ากับ CIRCUIT BREAKER ในแผงจ่ายไฟ

สำนักการ โยธา
กรุงเทพมหานคร

โครงการ
แบบบ้านยิ้มเพื่อประชาชน ระยะที่ 3

ตามนโยบาย
ม.ร.ว. สุขุมพันธุ์ บริพัตร
ผู้ว่าราชการกรุงเทพมหานคร
นายจุมพล สำเภาพล
รองผู้ว่าราชการกรุงเทพมหานคร
นางนินนาท ชลิตานนท์
ปลัดกรุงเทพมหานคร

ผู้อำนวยการสำนักการโยธา
รองผู้อำนวยการสำนักการโยธา
นายทวีศักดิ์ เลิศประพันธ์
ผู้อำนวยการสำนักงานออกแบบ
นายวัชรินทร์ บรรพต
หัวหน้ากลุ่มงานสถาปัตยกรรม
นายสินธุ์ชัย บุญบักษ์
หัวหน้ากลุ่มงานวิศวกรรมอาคาร
นายอริยะ เมฆะกูล

สถาปนิก
นายปรีดิท มีมาก ส.สถ.2415
วิศวกรโครงสร้าง
นายดิชา คงศรี สย.5244
วิศวกรไฟฟ้า
นายจรูญ มาสุขใจ ภฟก.2457
วิศวกรสุขาภิบาล
นายจีระสิทธิ์ ทิมสถิตย์ สย.8489
วิศวกรเครื่องกล
นายช่างเขียนแบบ
นายสมชาย กันนะสมบัติ

แบบ บ้านพักอาศัย 1 ชั้น
แบบที่ 026
ชื่อบ้าน ไชยมงคล
เจ้าของ
สถานที่

แบบแสดง
สัญลักษณ์ระบบไฟฟ้า
รายการระบบไฟฟ้า

วันที่ :	เลขที่	รวม
30 พฤษภาคม 2557	E-01	2

แผ่นที่	รวมแผ่น
24	28

FILE :
รายการแก้ไขแบบ

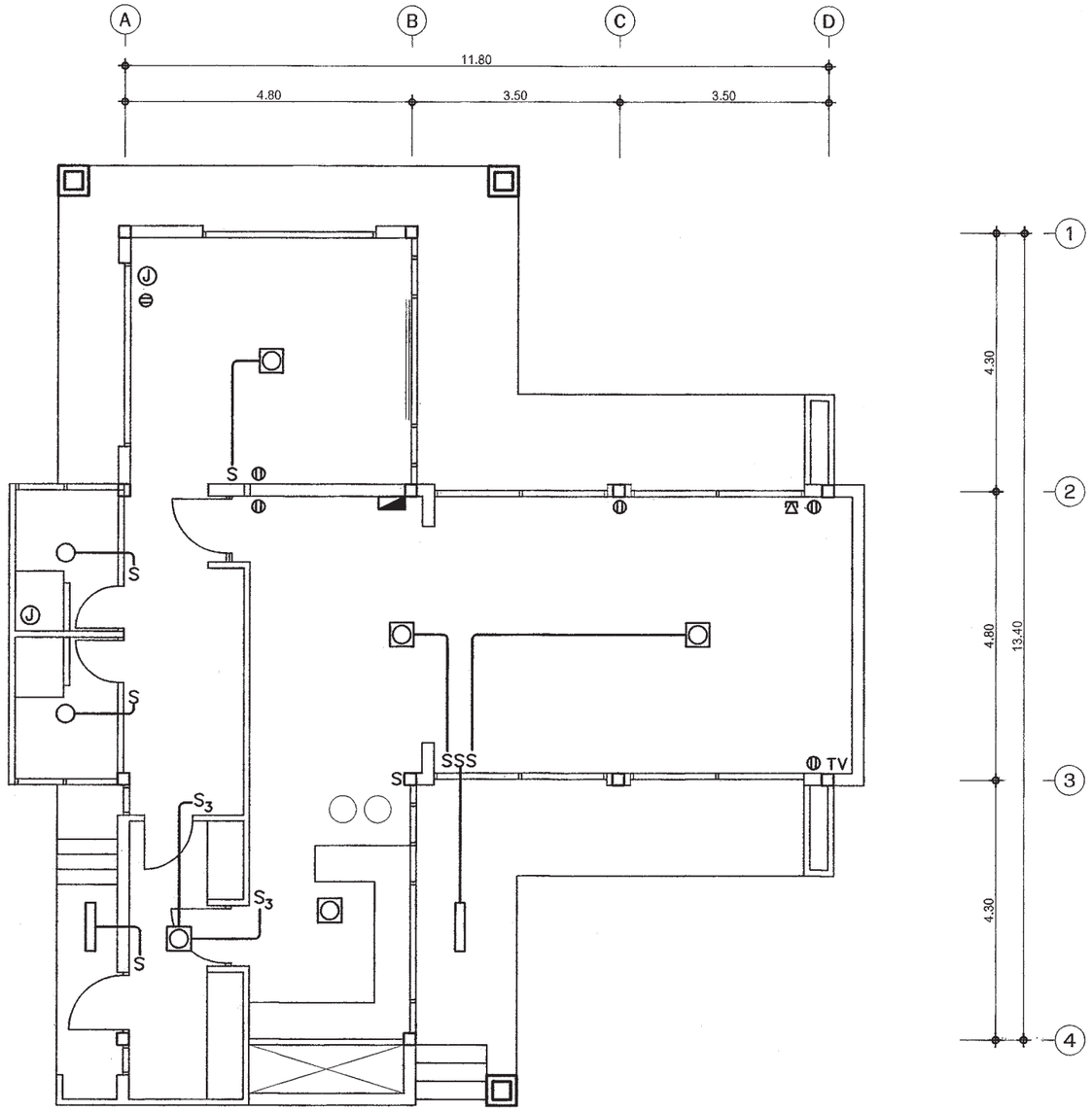

แปสนระบบไฟฟ้าแสงสว่าง-เต้ารับไฟฟ้า-โทรศัพท์-โทรทัศน์

มาตราส่วน 1 : 100

สำนักการ โยธา
กรุงเทพมหานคร

โครงการ
แบบบ้านยิ้มเพื่อประชาชน ระยะที่ 3

ตามนโยบาย
ม.ร.ว. สุขุมพันธุ์ บริพัตร
ผู้ว่าราชการกรุงเทพมหานคร
นายจุมพล สำเภาพล
รองผู้ว่าราชการกรุงเทพมหานคร
นางนินนาท ชลิตานนท์
ปลัดกรุงเทพมหานคร

ผู้อำนวยการสำนักการโยธา	
รองผู้อำนวยการสำนักการโยธา	
นายทวีศักดิ์ เลิศประพันธ์	
ผู้อำนวยการสำนักงานออกแบบ	
นายวัรินทร์ บรรพต	
หัวหน้ากลุ่มงานสถาปัตยกรรม	
นายสินสุชัย บุญบึกษ์	
หัวหน้ากลุ่มงานวิศวกรรมอาคาร	
นายอริยะ เมธะกุล	
สถาปนิก	
นายปรีดิท มีมาก ส.สถ.2415	
วิศวกรโครงสร้าง	
นายศิชา คงศรี สย.5244	
วิศวกรไฟฟ้า	
นายจรูญ มาสุขใจ ภพ.2457	
วิศวกรสุขาภิบาล	
นายจีระสิทธิ์ ทิมสถิตย์ สย.8489	
วิศวกรเครื่องกล	
นายช่างเขียนแบบ	
นายสมชาย กันนะสมบัติ	

แบบ บ้านพักอาศัย 1 ชั้น
แบบที่ 026
ชื่อบ้าน ไชยมงคล
เจ้าของ
สถานที่

แบบแสดง
แปลนระบบไฟฟ้า

วันที่ :	เลขที่	รวม
30 พฤษภาคม 2567	E-02	2

แผ่นที่	รวมแผ่น
25	28

FILE :

รายการแก้ไขแบบ

ตารางที่ 1 แสดงการเลือกใช้ขนาดเครื่องสูบน้ำแบบอัตโนมัติสำหรับโครงการบ้านยิ้ม

ขนาดเครื่องสูบน้ำ (วัตต์)	จำนวนห้องน้ำของบ้าน	จำนวนชั้นของบ้าน
100	1 - 3	1 - 2
150	4	1 - 2
200	5	2 - 3
250	6	2 - 3
300	7	2 - 3

ตารางที่ 2 แสดงการเลือกใช้ขนาดถังเก็บน้ำแบบตั้งพื้นสำหรับโครงการบ้านยิ้ม

ชื่อ	จำนวนห้องนอนของบ้าน	ความจุ (ลบ.ม.)
ถังเก็บน้ำ 1 (WT1)	1 - 2	1
ถังเก็บน้ำ 2 (WT2)	3 - 4	2
ถังเก็บน้ำ 3 (WT3)	5 - 6	3

ถังเก็บน้ำที่ใช้ ทำจากวัสดุไฟเบอร์กลาสเสริมแรงผลิตตามมาตรฐาน มอก. 435 - 2548

ตารางที่ 3 แสดงการเลือกใช้ขนาดถังบำบัดน้ำเสียแบบฝังใต้ดินสำหรับโครงการบ้านยิ้ม

ชื่อ	จำนวนห้องนอนของบ้าน	ปริมาณการบำบัด(ลบ.ม./วัน)
ถังบำบัดน้ำเสีย 1 (WWTP 1)	1 - 2	1
ถังบำบัดน้ำเสีย 2 (WWTP 2)	3 - 4	2
ถังบำบัดน้ำเสีย 3 (WWTP 3)	5 - 6	3

ถังบำบัดน้ำเสียเป็นระบบเกรอะ - กรองไร้อากาศ ตัวถังทำจากวัสดุไฟเบอร์กลาสเสริมแรง สามารถรองรับปริมาณน้ำเสียได้ไม่น้อยกว่าตามที่กำหนดในตารางที่ 3 ที่ค่า BOD เข้าระบบไม่น้อยกว่า 250มิลลิกรัมต่อลิตร และค่า BOD ของน้ำที่ผ่านการบำบัดแล้วไม่เกิน 50มิลลิกรัมต่อลิตร

ตารางที่ 4 แสดงการเลือกใช้วัสดุท่อสำหรับโครงการบ้านยิ้ม

การใช้งาน	วัสดุ
ท่อประปา (CW)	ท่อ PVC Class 13.5 ผลิตตามมาตรฐาน มอก. 17 - 2532 ต่อด้วยน้ำยาประสานผลิตภัณฑ์เดียวกับผู้ผลิตท่อ
ท่อระบายน้ำโสโครก น้ำทิ้ง น้ำฝนและท่ออากาศ (S,W,RL,V)	ท่อ PVC Class 13.5 ผลิตตามมาตรฐาน มอก. 17 - 2532 ต่อด้วยน้ำยาประสานผลิตภัณฑ์เดียวกับผู้ผลิตท่อ

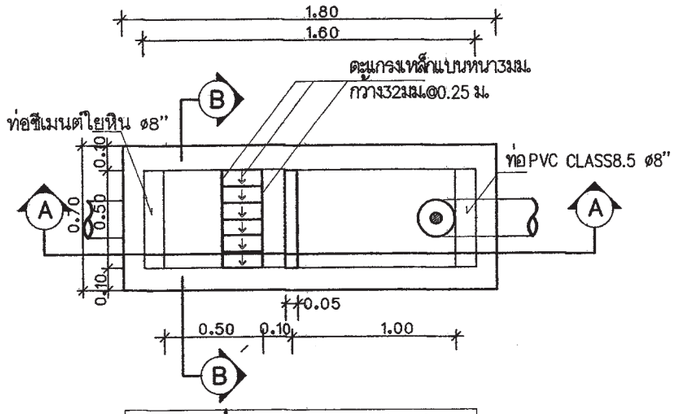

แปลนบ่อดักขยะและดักไขมัน

มาตราส่วน AS SHOWN

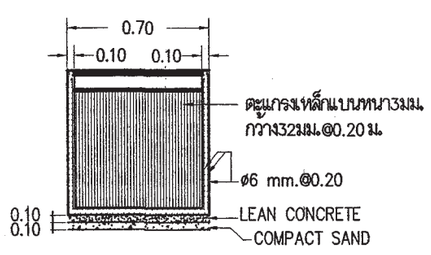

รูปตัด B-B

มาตราส่วน AS SHOWN

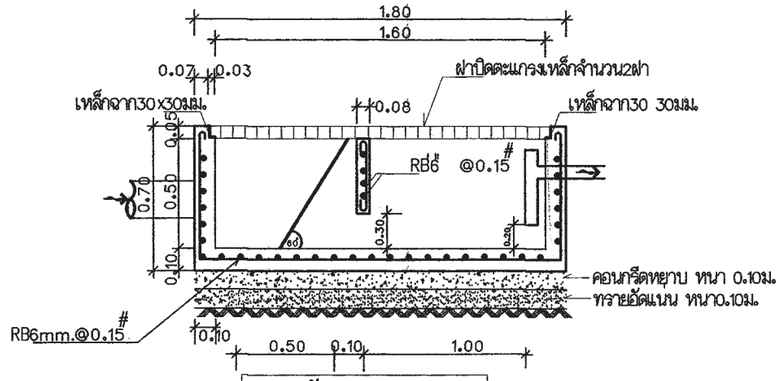

รูปตัด A-A

มาตราส่วน AS SHOWN

หมายถึง : บ่อตรวจคุณภาพน้ำ (ก่อนระบายลงสู่ท่อสาธารณะ)

: บ่อดักขยะและบ่อตรวจคุณภาพน้ำ (ก่อนระบายลงสู่ท่อสาธารณะ)

สัญลักษณ์ บ่อพัก : (ก่อนระบายลงสู่ท่อสาธารณะ)

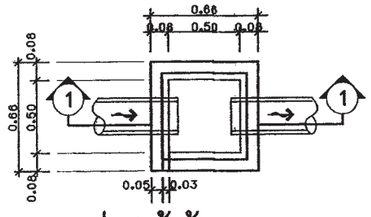

บ่อพักน้ำทิ้ง

มาตราส่วน AS SHOWN

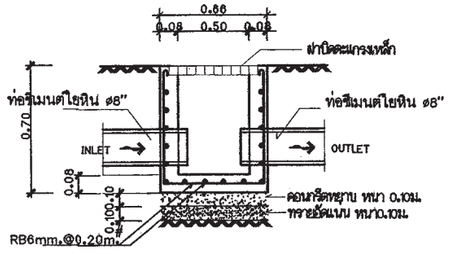

รูปตัด ①-①

มาตราส่วน AS SHOWN

สำนักการ โยธา
กรุงเทพมหานคร

โครงการ

แบบบ้านยิ้มเพื่อประชาชน ระยะที่ 3

ตามนโยบาย

ม.ร.ว. สุขุมพันธุ์ บริพัตร
ผู้ว่าราชการกรุงเทพมหานคร

นายจุมพล สำเภาพล
รองผู้ว่าราชการกรุงเทพมหานคร

นางนินนาท ชลิตานนท์
ปลัดกรุงเทพมหานคร

ผู้อำนวยการสำนักการโยธา

รองผู้อำนวยการสำนักการโยธา
นายทวีศักดิ์ เลิศประพันธ์

ผู้อำนวยการสำนักงานออกแบบ
นายวัชรินทร์ บรรพต

หัวหน้ากลุ่มงานสถาปัตยกรรม
นายสินธุ์ชัย บุญปักษ์

หัวหน้ากลุ่มงานวิศวกรรมอาคาร
นายอริยะ เมฆะกูล

สถาปนิก
นายปรีดิท มีมาก ส.สถ.2415

วิศวกรโครงสร้าง
นายดิชา คงศรี สย.5244

วิศวกรไฟฟ้า
นายจรูญ มาสุขใจ ภฟก.2457

วิศวกรสุขาภิบาล
นายจีระสิทธิ์ ทิมสถิตย์ สย.8489

วิศวกรเครื่องกล

นายช่างเขียนแบบ
นางปุณยนุช ประกอบกิจ

แบบ บ้านพักอาศัย 1 ชั้น

แบบที่ 026

ชื่อบ้าน ไชยมงคล

เจ้าของ

สถานที่

แบบแสดง

รายการประกอบแบบสุขาภิบาล

วันที่ :	เลขที่	รวม
30 พฤษภาคม 2557	SN-01	3

แผ่นที่	รวมแผ่น
26	28

FILE :

รายการแก้ไขแบบ

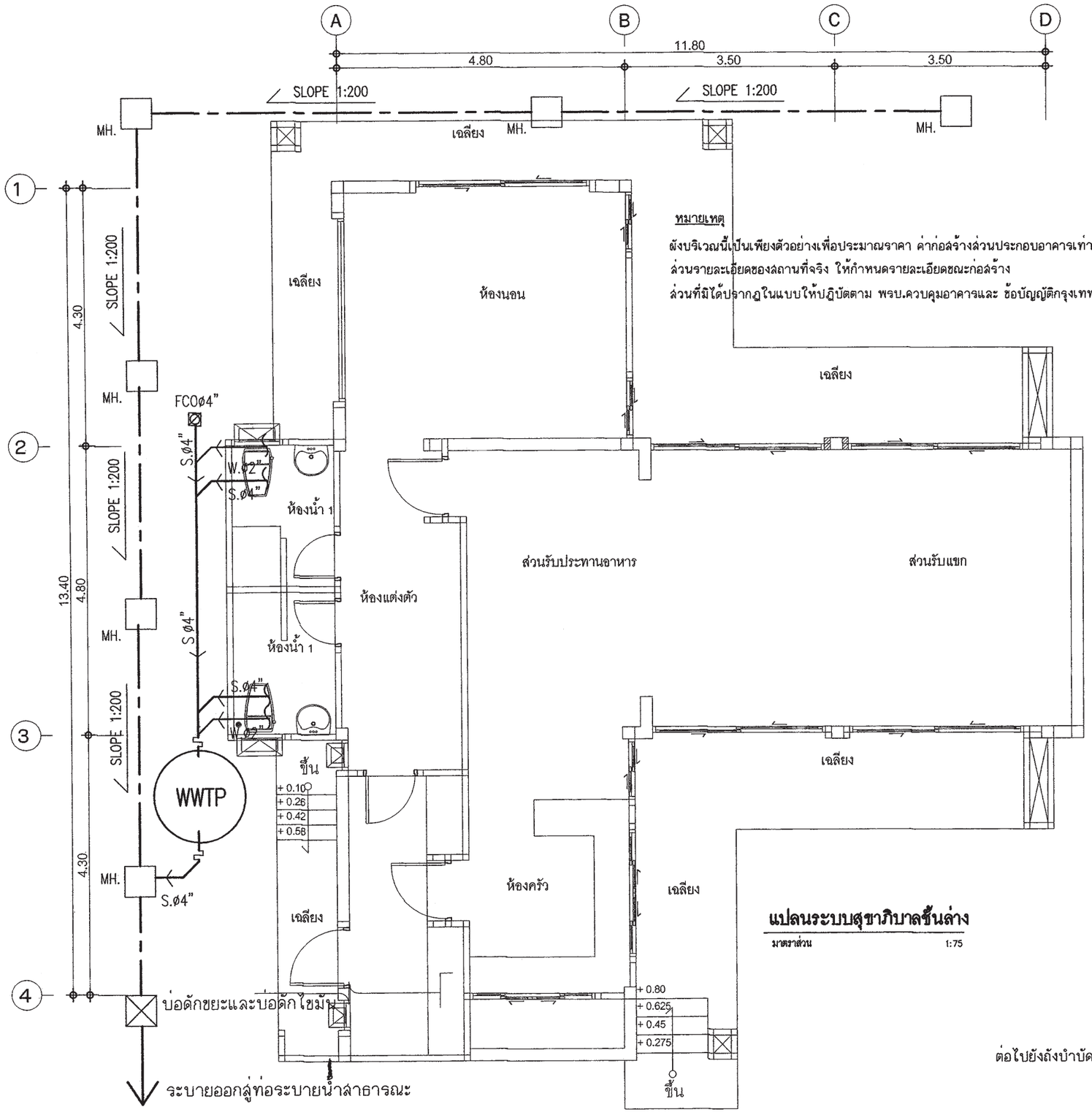

หมายเหตุ

ผังบริเวณนี้เป็นเพียงตัวอย่างเพื่อประมาณราคา ค่าก่อสร้างส่วนประกอบอาคารเท่านั้น
ส่วนรายละเอียดของสถานที่จริง ให้กำหนดรายละเอียดขณะก่อสร้าง
ส่วนที่มิได้ปรากฏในแบบให้ปฏิบัติตาม พรบ.ควบคุมอาคารและ ข้อบัญญัติกรุงเทพมหานคร

แปลนระบบสุขาภิบาลชั้นล่าง

มาตราส่วน 1:75

สัญลักษณ์	อักษรย่อ	รายละเอียด
W	W	ท่อน้ำเสีย[PVC มอก. CLASS 8.5]
S	S	ท่อน้ำทิ้งล้วม [PVC มอก. CLASS 8.5]
V	V	ท่อระบายอากาศ [PVC มอก. CLASS 8.5]
⋈	⋈	จุดปลายท่อน้ำดี [ก๊อกน้ำSTOP VALE]
CW	CW	ท่อน้ำดี[CW][PVC มอก. CLASS 13.5]
—	—	แนวท่อใยหิน เส้นผ่าศูนย์กลาง 0.20 ม.
—	—	แนวเขตที่ดิน
FD	FD	ท่อระบายน้ำที่พื้น[PVC มอก. CLASS 8.5]
RD	RD	ท่อระบายน้ำฝน[PVC มอก. CLASS 8.5]
FCO	FCO	FLOOR CLEANOUT
M	M	มาตรวัดน้ำ
P	P	ปั๊มน้ำ
MH.	—	บ่อพักน้ำทิ้งสำเร็จรูป ขนาด 0.40X0.40 ม.
	—	ถังบำบัดน้ำเสีย (WWTP)

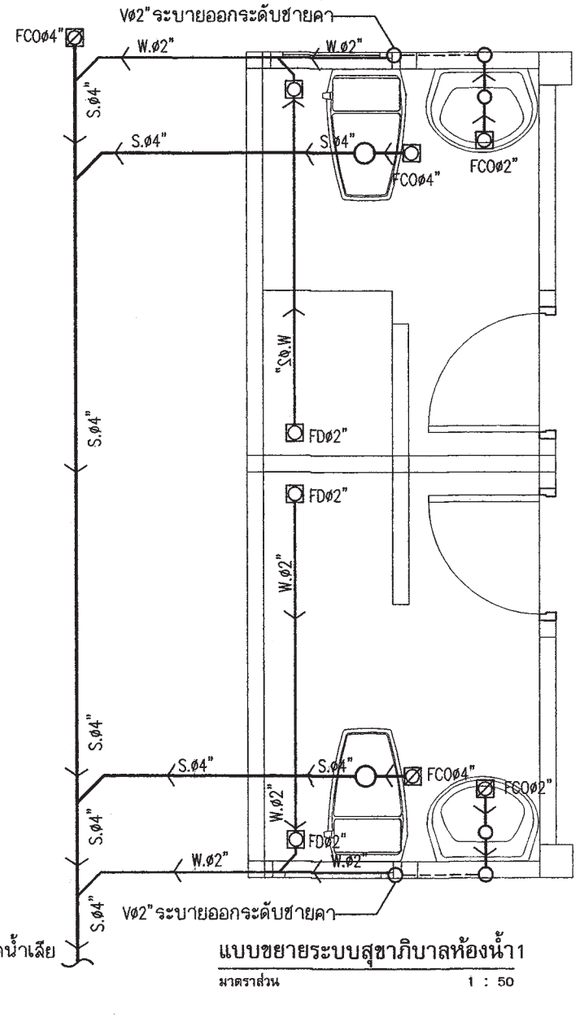

ต่อไปยังถังบำบัดน้ำเสีย

แบบขยายระบบสุขาภิบาลห้องน้ำ1

มาตราส่วน 1 : 50

สำนักการ โยธา
กรุงเทพมหานคร

โครงการ
แบบบ้านยิ้มเพื่อประชาชน ระยะที่ 3

ตามนโยบาย
ม.ร.ว. สุขุมพันธุ์ บริพัตร
ผู้ว่าราชการกรุงเทพมหานคร
นายจุมพล สำเภาพล
รองผู้ว่าราชการกรุงเทพมหานคร
นางนินนาท ชลิตานนท์
ปลัดกรุงเทพมหานคร

ผู้อำนวยการสำนักการโยธา	
รองผู้อำนวยการสำนักการโยธา	
นายศรีศักดิ์ เสิศประพันธ์	
ผู้อำนวยการสำนักงานออกแบบ	
นายรัชพินทร์ บรรพต	
หัวหน้ากลุ่มงานสถาปัตยกรรม	
นายสินธุ์ชัย บุญบักษ์	
หัวหน้ากลุ่มงานวิศวกรรมอาคาร	
นายอริยะ เมฆะกุล	
สถาปนิก	
นายปรีดิท มิมาก ส.ส.ล.2415	
วิศวกรโครงสร้าง	
นายศิชา คงศรี สย.5244	
วิศวกรไฟฟ้า	
นายรุญ มาสุขใจ ภพ.12457	
วิศวกรสุขาภิบาล	
นายวีระสิทธิ์ หิมสถิตย์ สย.8489	
วิศวกรเครื่องกล	
นายช่างเขียนแบบ	
นางปุณยนุช ประกอบกิจ	

แบบ	บ้านพักอาศัย 1 ชั้น
แบบที่	026
ชื่อบ้าน	ไชยมงคล
เจ้าของ	
สถานที่	

แบบแสดง
แปลนระบบสุขาภิบาล ชั้นล่าง

วันที่ :	แสดงที่	รวม
30 พฤษภาคม 2557	SN-02	3

แผ่นที่	รวมแผ่น
27	28

FILE :

รายการแก้ไขแบบ

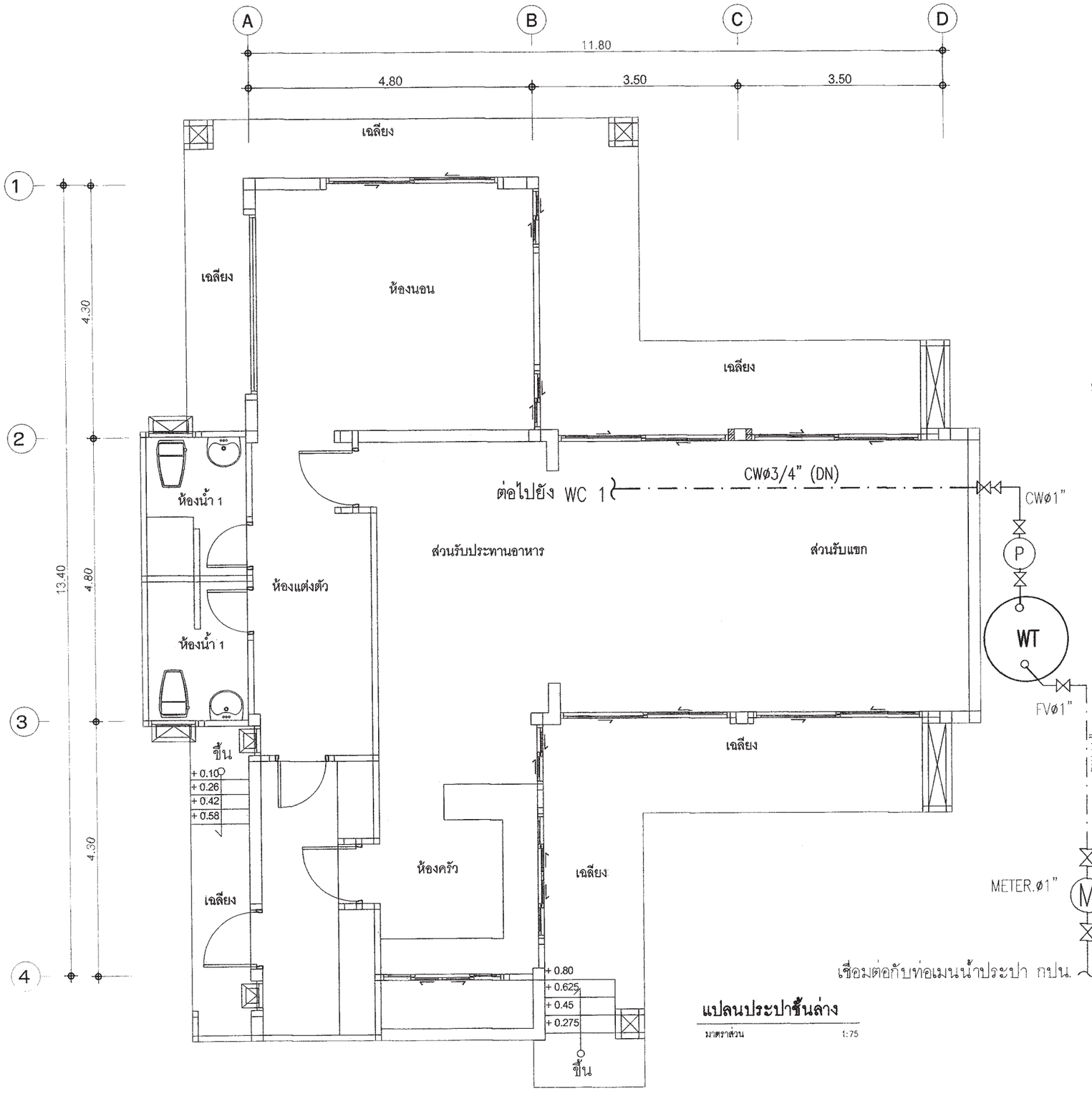

แปลนประปาชั้นล่าง

มาตราส่วน 1:75

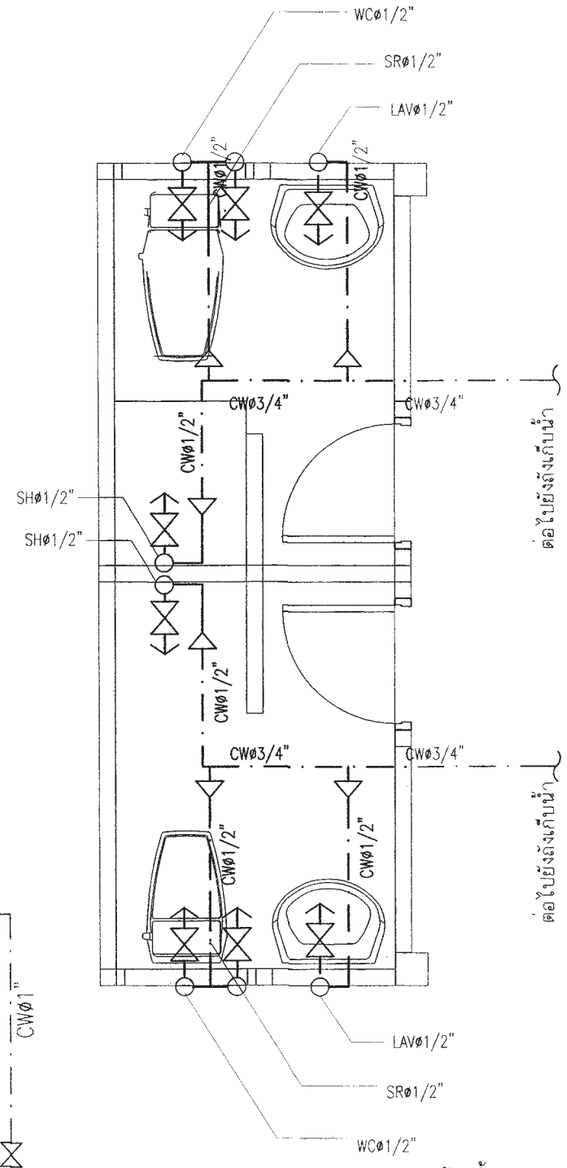

แบบขยายระบบประปาห้องน้ำ1

มาตราส่วน 1 : 50

สำนักการ โยธา
กรุงเทพมหานคร

โครงการ
แบบบ้านยิ้มเพื่อประชาชน ระยะที่ 3

ตามนโยบาย
ม.ร.ว. สุขุมพันธุ์ บริพัตร
ผู้ว่าราชการกรุงเทพมหานคร
นายจุมพล สำเภาพล
รองผู้ว่าราชการกรุงเทพมหานคร
นางนินนาท ชลิตานนท์
ปลัดกรุงเทพมหานคร

ผู้อำนวยการสำนักการโยธา	
รองผู้อำนวยการสำนักการโยธา	
นายหรีศักดิ์ เสิศประพันธ์	
ผู้อำนวยการสำนักงานออกแบบ	
นายวัชรินทร์ บรรพต	
หัวหน้ากลุ่มงานสถาปัตยกรรม	
นายสินธุชัย บุญปักษ์	
หัวหน้ากลุ่มงานวิศวกรรมอาคาร	
นายอริยะ เมฆะกุล	

สถาปนิก	
นายปริศิท มิมาก ส.สถ.2415	
วิศวกรโครงสร้าง	
นายศิชา คงศรี สย.5244	
วิศวกรไฟฟ้า	
นายชฐญ มาสุขใจ ภพก.2457	
วิศวกรสุขาภิบาล	
นายศิระสิทธิ์ หิมสถิตย์ สย.8489	
วิศวกรเครื่องกล	
นายช่างเขียนแบบ	
นางปุณยนุช ประกอบกิจ	

แบบ	บ้านพักอาศัย 1 ชั้น
แบบที่	026
ชื่อบ้าน	ไชยมงคล
เจ้าของ	
สถานที่	

แบบแสดง
แปลนระบบประปา ชั้นล่าง

วันที่ :	เลขที่	รวม
30 พฤษภาคม 2557	SN-03	3

แผ่นที่	รวมแผ่น
28	28

FILE :

รายการแก้ไขแบบ

สัญลักษณ์ประกอบแบบสถาปัตยกรรม

2	แนวศูนย์กลางเสาทางตั้ง
B	แนวศูนย์กลางเสาทางนอน
	ทิศเหนือ
	เส้นแสดงขอบเขตที่ดิน
	เส้นแสดงแนวศูนย์กลาง
	เส้นแสดงแนวที่ซ้อนหรือจะมีในอนาคตหรือ
	ของเดิมที่ต้องเคลื่อนย้ายออก
	เส้นแสดงระยะตัด
	ศูนย์กลางถึงศูนย์กลาง
	ศูนย์กลางถึงริม
	ริมถึงริม
+3.00	ระดับในแปลน
▽ +3.00	ระดับในรูปตัด
3	พื้น
2	ผนัง
1	ฝ้าเพดาน
4	ประตู
5	หน้าต่าง

สัญลักษณ์ประกอบแบบสถาปัตยกรรม

	ดินถม
	ทรายหยาบอัดแน่น
	คอนกรีตเสริมเหล็ก
	ผนังก่ออิฐครึ่งแผ่น
	ผนังก่ออิฐเต็มแผ่น
	ผนังก่ออิฐเต็มหน้าเสา
	ผนังโครงคร่าไม้
	ผนัง GLASS BLOCK
1 A-08	หมายเลขแสดงรูปด้าน
	สัญญลักษณ์แสดงรูปด้าน
	แสดงในแบบแผ่นที่
2	หมายเลขแสดงรูปด้าน
	สัญญลักษณ์แสดงรูปด้านในแผ่นเดียวกัน
2-2 A-07	หมายเลขแสดงรูปตัด
	สัญญลักษณ์แสดงแนวตัด
	แสดงในแบบแผ่นที่
T-1	หมายเลขแสดงรูปตัด
	สัญญลักษณ์แสดงแนวตัดในแผ่นเดียวกัน
D-1 A-09	หมายเลขแสดงแบบขยาย
	สัญญลักษณ์แสดงแบบขยาย
	แสดงในแบบแผ่นที่
D-3	หมายเลขแสดงแบบขยาย
	สัญญลักษณ์แสดงแบบขยายในแผ่นเดียวกัน

สารบัญแบบสถาปัตยกรรม

แผ่นที่	รายการ	แผ่นที่	รายการ
A-01	สัญลักษณ์ประกอบแบบ	A-18	แบบขยายบ่อหัก-ถังดักขยะ
A-02	รายการประกอบแบบ		
A-03	แผนที่สังเขป , ผังบริเวณ		
A-04	แปลนพื้นชั้นล่าง		
A-05	แปลนพื้นชั้นบน		
A-06	แปลนหลังคา		
A-07	รูปด้าน 1		
A-08	รูปด้าน 2		
A-09	รูปด้าน 3		
A-10	รูปด้าน 4		
A-11	รูปตัด A-A		
A-12	รูปตัด B-B		
A-13	มาตรฐานการติดตั้งสุขภัณฑ์และอุปกรณ์		
A-14	แบบขยายห้องน้ำ		
A-15	แบบขยายประตู - หน้าต่าง		
A-16	แบบขยายประตู - หน้าต่าง		
A-17	แบบขยายถังบำบัดน้ำเสีย-ถังดักไขมัน		

สารบัญแบบวิศวกรรมไฟฟ้าและสื่อสาร

E-01	สัญลักษณ์ระบบไฟฟ้า , รายการระบบไฟฟ้า , SINGLE LINE DIAGAM
E-02	แปลนระบบไฟฟ้าแสงสว่าง เต้ารับไฟฟ้า โทรศัพท์ โทรทัศน์

สารบัญแบบวิศวกรรมโครงสร้าง

S-01	รายการประกอบแบบโครงสร้าง
S-02	แปลนฐานรากเสา - คอม่อ
S-03	แปลนเสา คานพื้น
S-04	แปลนคานหลังคา
S-05	แปลนโครงหลังคา
S-06	แบบขยายโครงสร้าง

สารบัญแบบวิศวกรรมสุขาภิบาล

SN-01	รายการประกอบแบบระบบสุขาภิบาล
SN-02	แปลนระบบสุขาภิบาล
SN-03	แปลนระบบประปา

สารบัญแบบวิศวกรรรมเครื่องกล

รายการพื้น

F1	พื้น คสล. ผิวปูกระเบื้องเซรามิค ชนิดปูพื้น กำหนดสีและขนาดภายหลัง
F2	พื้น คสล. ผิวปูปาร์เก้ไม้เนื้อแข็ง
F3	พื้น คสล. ผิวปูกระเบื้องเซรามิคผิวกันลื่น ชนิดปูพื้น กำหนดสีและขนาดภายหลัง
F4	พื้นซีเมนต์ ผิวขัดมัน ผสมน้ำยากันซึม
F5	พื้น คสล. พร้อมทำระบบกันซึม
F6	พื้น คสล. ผิวปูกระเบื้องแกรนิตโต้ กำหนดสีและขนาดภายหลัง

รายการฝ้าเพดาน

C1	ฝ้าเพดาน FIBER CEMENT BOARD ทาสีโครงคร่าเหล็ก 1"x1" กรุตาข่ายกันแมลง
C2	ฝ้ายิบซั่มบอร์ดหนา 9 มม. ฉาบเรียบทาสี โครงคร่าโลหะ
C3	ฝ้ายิบซั่มบอร์ดกันชื้นหนา 9 มม. ฉาบเรียบทาสี โครงคร่าโลหะ

รายการผนัง

1	ผนังก่ออิฐมวลเบาฉาบปูนเรียบ ทาสี
2	ผนังก่ออิฐมวลเบาผิวกรุกระเบื้องเซรามิคชนิดบุผนัง เลยระดับฝ้าเพดานอย่างน้อย 10 ซม.
3	ผนังก่ออิฐมวลเบา กรุทับด้วยไม้ฝาสังเคราะห์
4	ผนังก่ออิฐมวลเบา กรุทับด้วยหินสังเคราะห์
5	ผนังก่ออิฐมวลเบาฉาบปูนเรียบเซาะร่อง

หมายเหตุ - สีอาคารใช้ตามมาตรฐาน TOA SUPERSHIELD DURACLEAN หรือเทียบเท่า

หมายเหตุ

1. ระยะในแปลนเป็นระบบเมตริก หน่วยวัดเป็นเมตร
2. ระยะในแบบถือตัวเลขเป็นเกณฑ์ ห้ามวัด ประมาณหรือคาดคะเน
3. การก่อสร้างต้องเป็นไปตามมาตราฐานงานก่อสร้างกรมโยธาธิการ

สำนักการ โยธา
กรุงเทพมหานคร

โครงการ
แบบบ้านยิ้มเพื่อประชาชน ระยะที่ 3

ตามนโยบาย
ม.ร.ว. สุขุมพันธุ์ บริพัตร
ผู้ว่าราชการกรุงเทพมหานคร
นายจุมพล สำเภาพล
รองผู้ว่าราชการกรุงเทพมหานคร
นางนินนาท ชลิตานนท์
ปลัดกรุงเทพมหานคร

ผู้อำนวยการสำนักการโยธา	
รองผู้อำนวยการสำนักการโยธา	
นายทวิศักดิ์ เลิศประพันธ์	
ผู้อำนวยการสำนักงานออกแบบ	
นายวัชรินทร์ บรรพต	
หัวหน้ากลุ่มงานสถาปัตยกรรม	
นายสินธุ์ชัย บุญบักษ์	
หัวหน้ากลุ่มงานวิศวกรรมอาคาร	
นายอริยะ เมฆะภูล	
สถาปนิก	
นายอนุศักดิ์ แสงสังสิทธิ์	ส-สถ. 249
วิศวกรโครงสร้าง	
นายชู่เวช เสนปาน	ภย. 43016
วิศวกรไฟฟ้า	
นายจรูญ มาสุขใจ	ภฟา. 2457
วิศวกรสุขาภิบาล	
นายจิระสิทธิ์ ทิมลถิตย์	สย. 8489
วิศวกรเครื่องกล	
นายช่างเขียนแบบ	
นายอนุสรณ์ แฝงสีดำ	

แบบ บ้านพักอาศัย 1 ชั้น
แบบที่ 027
ชื่อบ้าน ดาวลดา
เจ้าของ
สถานที่

แบบแสดง
สัญลักษณ์ประกอบแบบ

วันที่ :	เลขที่	รวม
ธันวาคม 2553	A-01	18

แผ่นที่	รวมแผ่น
01	29

FILE :

รายการแก้ไขแบบ
มิถุนายน 2557

รายการ โครงการแบบบ้านยิ้มเพื่อประชาชน ระยะที่ 3

.....

รายละเอียดประกอบแบบ

1 งานสถาปัตยกรรม

1.1 งานวัสดุผิวพื้น

[1] พื้น คสล. ปูกระเบื้องเซรามิค ชนิดปูพื้น กำหนดสีและขนาดภายหลัง

[2] พื้น คสล. ปูปาร์เก้ไม้เนื้อแข็ง

[3] พื้น คสล. ปูกระเบื้องเซรามิคผิวกันลื่น ชนิดปูพื้น กำหนดสีและขนาดภายหลัง

[4] พื้นซีเมนต์ ผิวขัดมัน ผสมน้ำยากันซึม

[5] พื้น คสล. พร้อมทำระบบกันซึม

1.2 งานผนัง

△1 ผนังก่ออิฐมวลเบาฉาบปูนเรียบ ทาสี

△2 ผนังก่ออิฐมวลเบาผิวกรุกระเบื้องเซรามิคชนิดบุผนัง เลยระดับฝ้าเพดานอย่างน้อย 10 ซม

△3 ผนังก่ออิฐมวลเบา กรุทับด้วยไม้สังเคราะห์

△4 ผนังก่ออิฐมวลเบา กรุทับด้วยหินสังเคราะห์

△5 ผนังก่ออิฐมวลเบาฉาบปูนเรียบเซาะร่อง

1.3 งานฝ้าเพดาน

(1) ฝ้าเพดาน FIBER CEMENT BOARD ทาสี โครงเคร่าเหล็ก 1" x1" กรุตาข่ายกันแมลง

(2) แผ่นยิปซั่ม หนา 9 มม. ฉาบเรียบทาสี โครงเคร่าอลูมิเนียม

(3) แผ่นยิปซั่มชนิดกันชื้น หนา 9 มม. ฉาบเรียบทาสี โครงเคร่าอลูมิเนียม

1.4 งานประตู – หน้าต่าง – ตามแบบขยายประตูหน้าต่าง

1.5 งานสุขภัณฑ์ – ตามแบบขยายห้องน้ำ

1.6 บันไดและราวบันได – โครงสร้าง คสล. วัสดุผิว และลูกกรง ตามแบบขยายบันได

1.7 งานสี

- สีทาภายนอก ใช้สีชนิดทาภายนอก
- สีทาภายใน ใช้สีชนิดทาภายใน
- สีทาเหล็ก และไม้ ใช้สีน้ำมัน

2 งานโครงสร้าง ดูรายละเอียดงานวิศวกรรมโครงสร้าง

3 งานระบบไฟฟ้า ดูรายละเอียดงานวิศวกรรมไฟฟ้า

4 งานระบบสุขาภิบาล ดูรายละเอียดงานวิศวกรรมสุขาภิบาล

ข้อกำหนด

- โครงสร้างที่คำนวณไว้ สามารถรับน้ำหนักผนังก่ออิฐมอญได้
- โครงสร้างที่คำนวณไว้ สามารถรับน้ำหนักหลังคาคอนกรีตได้
- ควรคำนึงถึงระบบกำจัดปลวกด้วย
- แบบรูป และรายการนี้ ใช้เฉพาะในเขตกรุงเทพมหานครเท่านั้น
- ระดับ +0.00 ให้ยึดถือระดับถนนหน้าโครงการเป็นหลัก

สำนักการ โยธา
กรุงเทพมหานคร

โครงการ
แบบบ้านยิ้มเพื่อประชาชน ระยะที่ 3

ตามนโยบาย
ม.ร.ว. สุขุมพันธุ์ บริพัตร
ผู้ว่าราชการกรุงเทพมหานคร
นายจุมพล สำเภาพล
รองผู้ว่าราชการกรุงเทพมหานคร
นางนินนาท ชลิตานนท์
ปลัดกรุงเทพมหานคร

ผู้อำนวยการสำนักการโยธา	
รองผู้อำนวยการสำนักการโยธา	
นายทวีศักดิ์ เลิศประพันธ์	
ผู้อำนวยการสำนักงานออกแบบ	
นายวัชรินทร์ บรรพต	
หัวหน้ากลุ่มงานสถาปัตยกรรม	
นายสินธุชัย บุญบำรุง	
หัวหน้ากลุ่มงานวิศวกรรมอาคาร	
นายอรัยะ เมฆะกุล	
สถาปนิก	
นายอนุศักดิ์ แสงสังสิทธิ์	ส-สถ. 2495
วิศวกรโครงสร้าง	
นายชูเวช เล่นป่าน	วย. 43016
วิศวกรไฟฟ้า	
นายจรูญ มาสุขใจ	ภฟ. 2457
วิศวกรสุขาภิบาล	
นายจิระสิทธิ์ ริมเลดิตย์	สย. 8489
วิศวกรเครื่องกล	
นายช่างเขียนแบบ	
นายบุลรณ์ แผ่งสีดำ	

แบบ บ้านพักอาศัย 1 ชั้น
แบบที่ 027
ชื่อบ้าน ดาวลดา
เจ้าของ
สถานที่

แบบแสดง
รายละเอียดประกอบแบบ

วันที่ :	เลขที่	รวม
มีนาคม 2557	A-02	18

แผ่นที่	รวมแผ่น
02	29

FILE :

รายการแก้ไขแบบ
มิถุนายน 2557

แผนที่สังเขป

มาตราส่วน -

ผังผริเวณ

มาตราส่วน -

สำนักการ โยธา
กรุงเทพมหานคร

โครงการ

แบบบ้านยิ้มเพื่อประชาชน ระยะที่ 3

ตามนโยบาย

ม.ร.ว. สุขุมพันธุ์ บริพัตร
ผู้ว่าราชการกรุงเทพมหานคร

นายจุมพล สำเภาพล
รองผู้ว่าราชการกรุงเทพมหานคร

นางนินนาท ชลิตานนท์
ปลัดกรุงเทพมหานคร

ผู้อำนวยการสำนักการโยธา	
รองผู้อำนวยการสำนักการโยธา	
นายทวีศักดิ์ เสิลประพันธ์	
ผู้อำนวยการสำนักงานออกแบบ	
นายวัชรินทร์ บรรพต	
หัวหน้ากลุ่มงานสถาปัตยกรรม	
นายสินธุชัย บุญบัษ	
หัวหน้ากลุ่มงานวิศวกรรมอาคาร	
นายอริยะ เมฆะกุล	

สถาปนิก	
นายอนุศักดิ์ แสงสังสิทธิ์	ส-สถ. 2495
วิศวกรโครงสร้าง	
นายชูเวช เลขปาน	วย. 43016
วิศวกรไฟฟ้า	
นายจรูญ มาสุชใจ	วฟก. 2457
วิศวกรสุขาภิบาล	
นายจิระสิทธิ์ พิมลธีรัย	วย. 8489
วิศวกรเครื่องกล	
นายช่างเขียนแบบ	
นายอนุสรณ์ แผ่งลีคำ	

แบบ บ้านพักอาศัย 1 ชั้น
แบบที่ 027
ชื่อบ้าน ดาวลดา

เจ้าของ

สถานที่

แบบแสดง
แผนที่สังเขป,ผังบริเวณ

วันที่ :	เลขที่	รวม
สิงหาคม 2553	A-03	18

แผ่นที่	รวมแผ่น
03	29

FILE :

รายการแก้ไขแบบ
มิถุนายน 2557

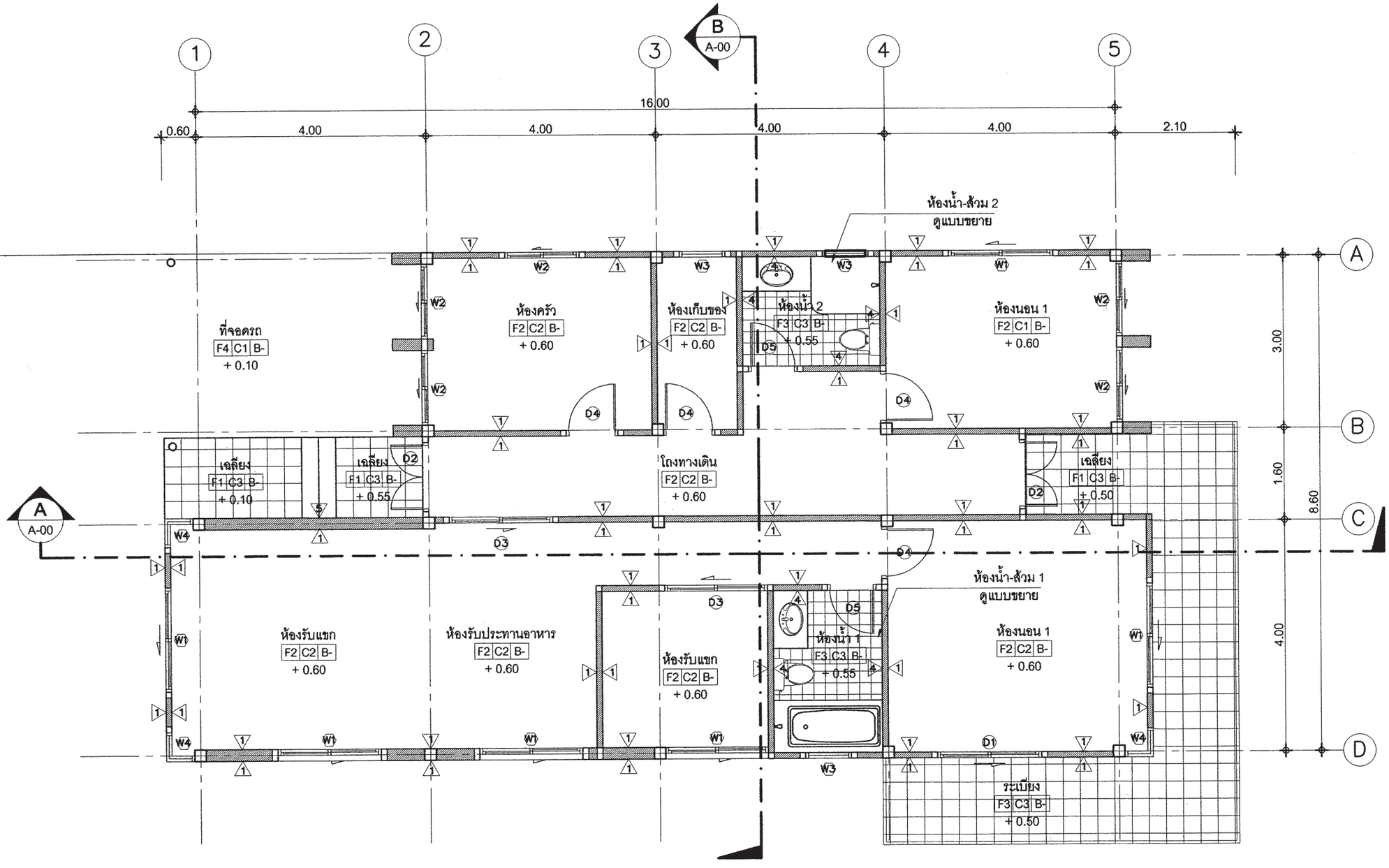

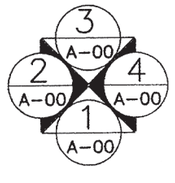

แปลนพื้น

มาตราส่วน 1 : 75

สำนักการ โยธา
กรุงเทพมหานคร

โครงการ

แบบบ้านยิ้มเพื่อประชาชน ระยะที่ 3

ตามนโยบาย

ม.ร.ว. สุขุมพันธุ์ บริพัตร
ผู้ว่าราชการกรุงเทพมหานคร

นายจุมพล สำเภาพล
รองผู้ว่าราชการกรุงเทพมหานคร

นางนินนาท ชลิตานนท์
ปลัดกรุงเทพมหานคร

ผู้อำนวยการสำนักการโยธา	
รองผู้อำนวยการสำนักการโยธา	
นายทวีศักดิ์ เลิศประพันธ์	
ผู้อำนวยการสำนักงานออกแบบ	
นายวัชรินทร์ บรรพต	
หัวหน้ากลุ่มงานสถาปัตยกรรม	
นายสินธุ์ชัย บุญบักษ์	
หัวหน้ากลุ่มงานวิศวกรรมอาคาร	
นายอริยะ เมฆะกูล	
สถาปนิก	
นายอนุศักดิ์ แสงสังสิทธิ์	ส-สถ.2495
วิศวกรโครงสร้าง	
นายชูเวช เสนบ้าน	ภย.43016
วิศวกรไฟฟ้า	
นายจรูญ มาสุขใจ	ภฟก.2457
วิศวกรสุขาภิบาล	
นายจิระสิทธิ์ ทิมสถิตย์	สย. 8489
วิศวกรเครื่องกล	
นายช่างเขียนแบบ	
นายอนุสรณ์ แฝงสีดำ	

แบบ บ้านพักอาศัย 1 ชั้น
แบบที่ 027
ชื่อบ้าน ดาวลดา
เจ้าของ
สถานที่

แบบแสดง
แปลนพื้น

วันที่ :	เลขที่	รวม
ธันวาคม 2553	A-04	18

แผ่นที่	รวมแผ่น
04	29

FILE :

รายการแก้ไขแบบ
มิถุนายน 2557

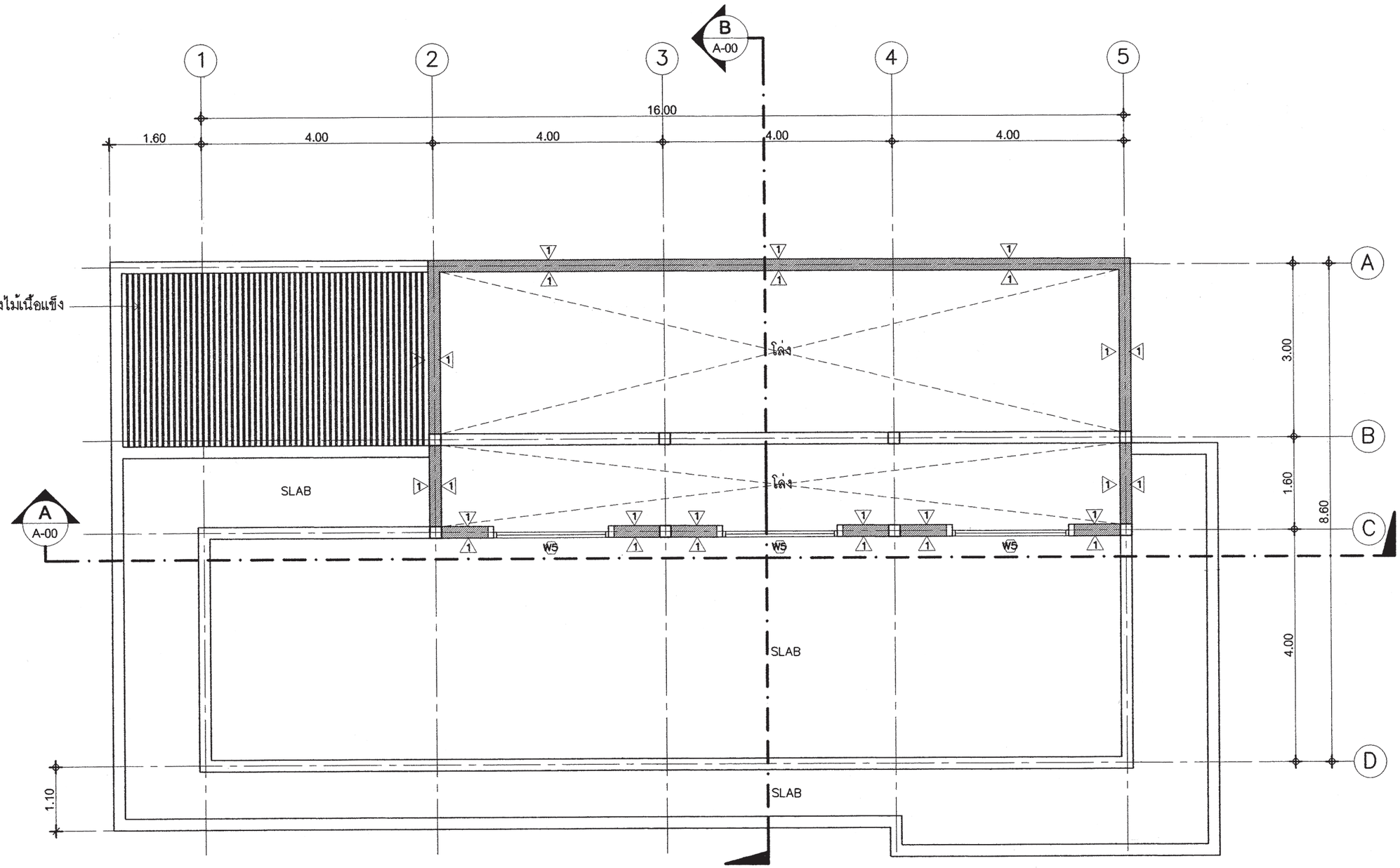

แปลนหลังคา คสล.

มาตราส่วน 1 : 75

สำนักการ โยธา
กรุงเทพมหานคร

โครงการ
แบบบ้านยิ้มเพื่อประชาชน ระยะที่ 3

ตามนโยบาย

ม.ร.ว. สุขุมพันธุ์ บริพัตร ผู้ว่าราชการกรุงเทพมหานคร	
นายจุมพล สำเภาพล รองผู้ว่าราชการกรุงเทพมหานคร	
นางนินนาท ชลิตานนท์ ปลัดกรุงเทพมหานคร	
ผู้อำนวยการสำนักการโยธา	
รองผู้อำนวยการสำนักการโยธา	
นายทวีลักดิ์ เลิศประพันธ์	
ผู้อำนวยการสำนักงานออกแบบ	
นายวัชรินทร์ บรรเทิด	
หัวหน้ากลุ่มงานสถาปัตยกรรม	
นายสันธุชัย บุญไทย	
หัวหน้ากลุ่มงานวิศวกรรมอาคาร	
นายอริยะ เมฆะกุล	
สถาปนิก	
นายอนุศักดิ์ แสงสังสิทธิ์	ส-สถ. 2495
วิศวกรโครงสร้าง	
นายชูเวช เลิงปาน	วย. 43016
วิศวกรไฟฟ้า	
นายจรูญ มาสุขใจ	ภฟ้า. 2457
วิศวกรสุขาภิบาล	
นายจิระสิทธิ์ ทีมเลิดเลย์	สย. 8489
วิศวกรเครื่องกล	
นายช่างเขียนแบบ	
นายอนุสรณ์ แฝงลิลำ	

แบบ บ้านพักอาศัย 1 ชั้น
แบบที่ 027
ชื่อบ้าน ดาวลดา

เจ้าของ

สถานที่

แบบแสดง
แปลนหลังคา

วันที่ :	แผ่นที่	รวม
สิงหาคม 2553	A-05	18

แผ่นที่	รวมแบบ
05	29

FILE :

รายการแก้ไขแบบ
มิถุนายน 2557

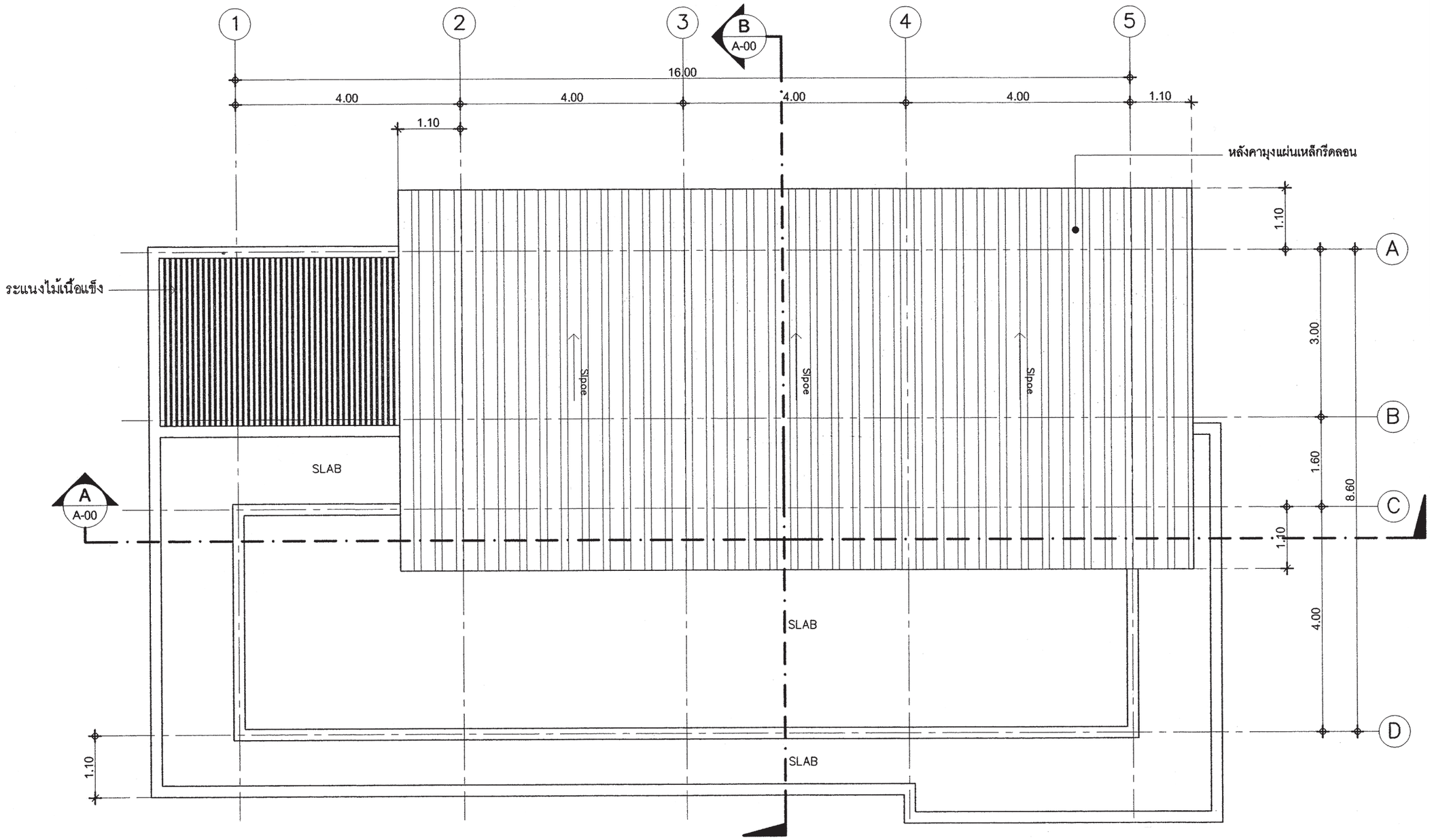

แปลนหลังคา

มาตราส่วน 1 : 75

สำนักการ โยธา
กรุงเทพมหานคร

โครงการ
แบบบ้านยิ้มเพื่อประชาชน ระยะที่ 3

ตามนโยบาย

ม.ร.ว. สุขุมพันธุ์ บริพัตร
ผู้ว่าราชการกรุงเทพมหานคร

นายจุมพล สำเภาพล
รองผู้ว่าราชการกรุงเทพมหานคร

นางนินนาท ชลิตานนท์
ปลัดกรุงเทพมหานคร

ผู้อำนวยการสำนักการโยธา	
รองผู้อำนวยการสำนักการโยธา	
นายทวีลักดิ์ เลิศประทีธ	
ผู้อำนวยการสำนักงานออกแบบ	
นายวัชรินทร์ บรรจง	
หัวหน้ากลุ่มงานสถาปัตยกรรม	
นายเดินดูชัย บุญปัก	
หัวหน้ากลุ่มงานวิศวกรรมอาคาร	
นายอริยะ เมฆะกูล	
สถาปนิก	
นายอนุลักดิ์ แสงสังสิทธิ์	ส-สถ. 2495
วิศวกรโครงสร้าง	
นายชูเวช เลิศปาน	ชย. 43016
วิศวกรไฟฟ้า	
นายจรูญ มาสุขใจ	ภฟ. 2457
วิศวกรสุขาภิบาล	
นายจิระสิทธิ์ ทิมเลิศ	ลย. 8489
วิศวกรเครื่องกล	
นายช่างเขียนแบบ	
นายอนุสรณ์ แฝงลีลำ	

แบบ บ้านพักอาศัย 1 ชั้น
แบบที่ 027
ชื่อบ้าน ดาวลดา

เจ้าของ

สถานที่

แบบแสดง
แปลนหลังคา

วันที่ :	เลขที่	รวม
สิงหาคม 2555	A-05	18

แก้ครั้งที่	รวมแก้
06	29

FILE :

รายการแก้ไขแบบ
มิถุนายน 2557

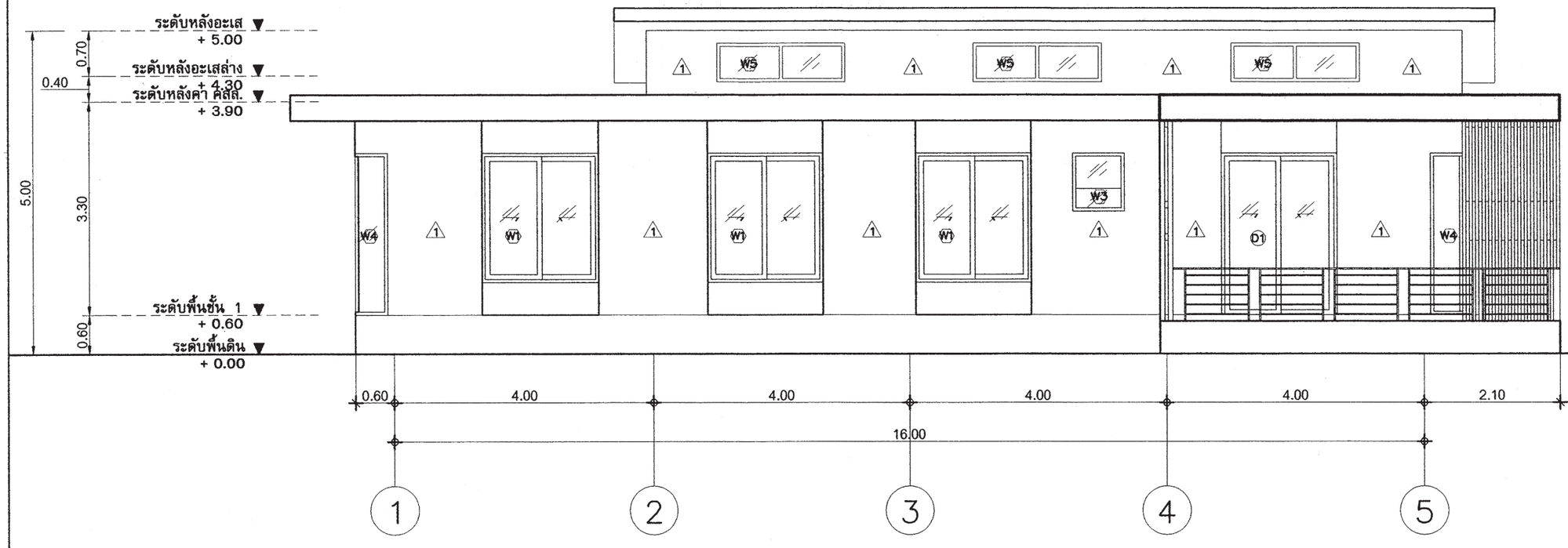

รูปด้าน - 1

มาตราส่วน 1 : 75

สำนักการ โยธา
กรุงเทพมหานคร

โครงการ

แบบบ้านยิ้มเพื่อประชาชน ระยะที่ 3

ตามนโยบาย

ม.ร.ว. สุขุมพันธุ์ บริพัตร
ผู้ว่าราชการกรุงเทพมหานคร

นายจุมพล สำเภาพล
รองผู้ว่าราชการกรุงเทพมหานคร

นางนินนาท ชลิตานนท์
ปลัดกรุงเทพมหานคร

ผู้อำนวยการสำนักการโยธา	
รองผู้อำนวยการสำนักการโยธา	
นายทวีศักดิ์ เลิศประหันธ์	
ผู้อำนวยการสำนักงานออกแบบ	
นายวัชรินทร์ บรรพต	
หัวหน้ากลุ่มงานสถาปัตยกรรม	
นายสินธุชัย ยุญไทย	
หัวหน้ากลุ่มงานวิศวกรรมอาคาร	
นายอริยะ เมฆะกุล	
สถาปนิก	
นายอนุศักดิ์ แสงสังสิทธิ์	ส-สถ. 2495
วิศวกรโครงสร้าง	
นายชูเวช เล่งปาน	วย. 43016
วิศวกรไฟฟ้า	
นายจรูญ มาสุขใจ	วฟก. 2457
วิศวกรสุขาภิบาล	
นายจีระสิทธิ์ พิมลมิตย์	วย. 8489
วิศวกรเครื่องกล	
นายช่างเขียนแบบ	
นายอนุสรณ์ แฝงลิลำ	

แบบ บ้านพักอาศัย 1 ชั้น
แบบที่ 027
ชื่อบ้าน ดาวลดา

เจ้าของ

สถานที่

แบบแสดง
รูปด้าน 1

วันที่ :	เลขที่	รวม
สิงหาคม 2555	A-07	18

แผ่นที่	รวมแผ่น
07	29

FILE :

รายการแก้ไขแบบ
มิถุนายน 2557

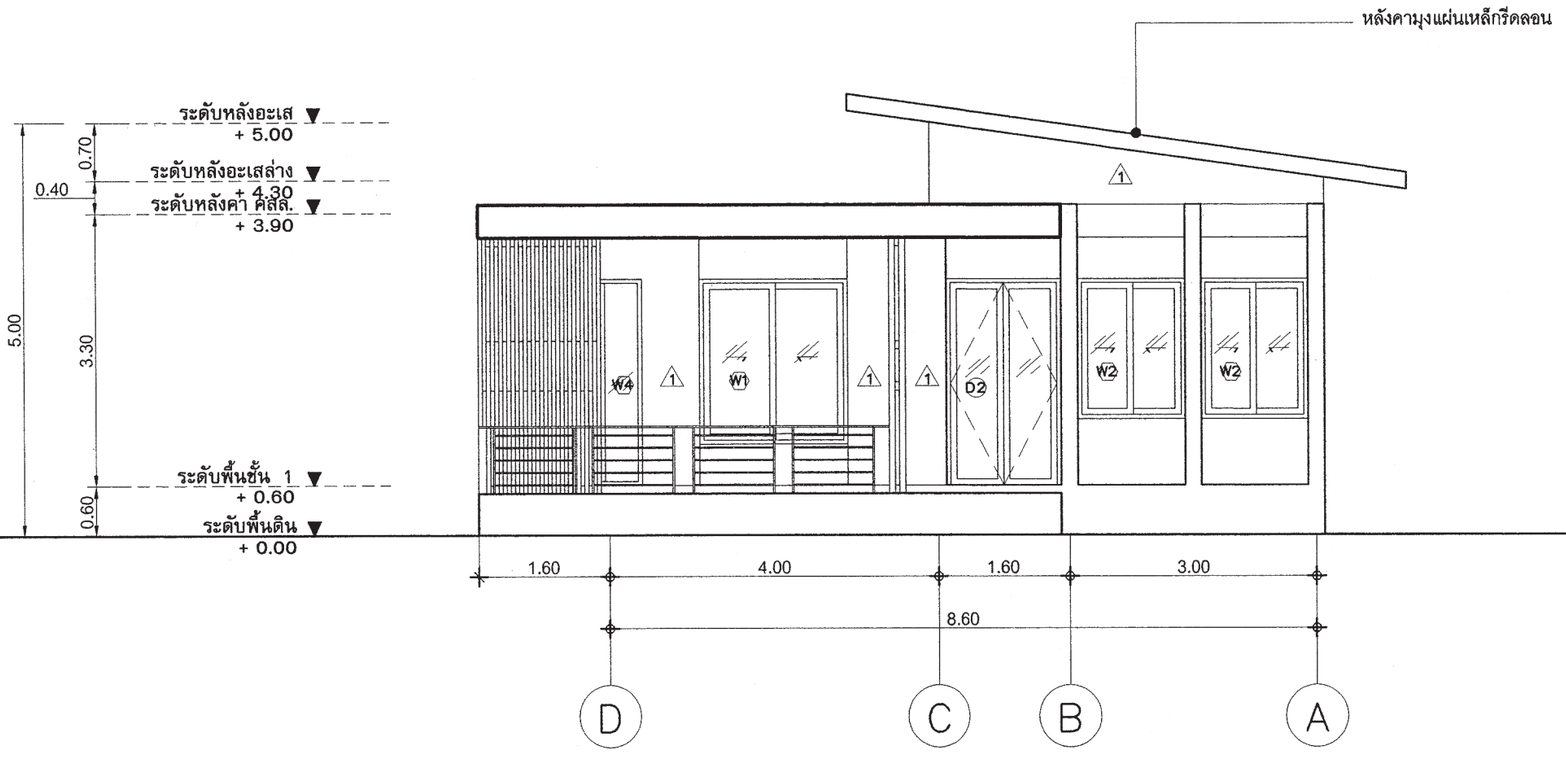

รูปด้าน - 2

มาตราส่วน 1 : 75

สำนักการ โยธา
กรุงเทพมหานคร

โครงการ
แบบบ้านยิ้มเพื่อประชาชน ระยะที่ 3

ตามนโยบาย

ม.ร.ว. สุขุมพันธุ์ บริพัตร
ผู้ว่าราชการกรุงเทพมหานคร

นายจุมพล สำเภาพล
รองผู้ว่าราชการกรุงเทพมหานคร

นางนินนาท ชลิตานนท์
ปลัดกรุงเทพมหานคร

ผู้อำนวยการสำนักการโยธา	
รองผู้อำนวยการสำนักการโยธา	
นายทวีศักดิ์ เลิศประพันธ์	
ผู้อำนวยการสำนักงานออกแบบ	
นายวัชรินทร์ บรรหด	
หัวหน้ากลุ่มงานสถาปัตยกรรม	
นายสินธุชัย บุญปักษ์	
หัวหน้ากลุ่มงานวิศวกรรมอาคาร	
นายอริยะ เมฆะกุล	
สถาปนิก	
นายอนุศักดิ์ แสงสังสิทธิ์	ส-สถ. 2493
วิศวกรโครงสร้าง	
นายชูเวช เลิศบำรุง	วย. 43016
วิศวกรไฟฟ้า	
นายจรูญ มาสุขใจ	ภพ. 2457
วิศวกรสุขาภิบาล	
นายจีระสิทธิ์ พิมลมิตย์	วย. 8489
วิศวกรเครื่องกล	
นายช่างเขียนแบบ	
นายอนุสรณ์ แฝงลีลำ	

แบบ	บ้านพักอาศัย 1 ชั้น
แบบที่	027
ชื่อบ้าน	ดาวลดา
เจ้าของ	
สถานที่	

แบบแสดง
รูปด้าน 2

วันที่ :	เลขที่	รวม
สิงหาคม 2553	A-08	18

แก้ที่	รวมแก้
08	29

FILE :

รายการแก้ไขแบบ
มิถุนายน 2557

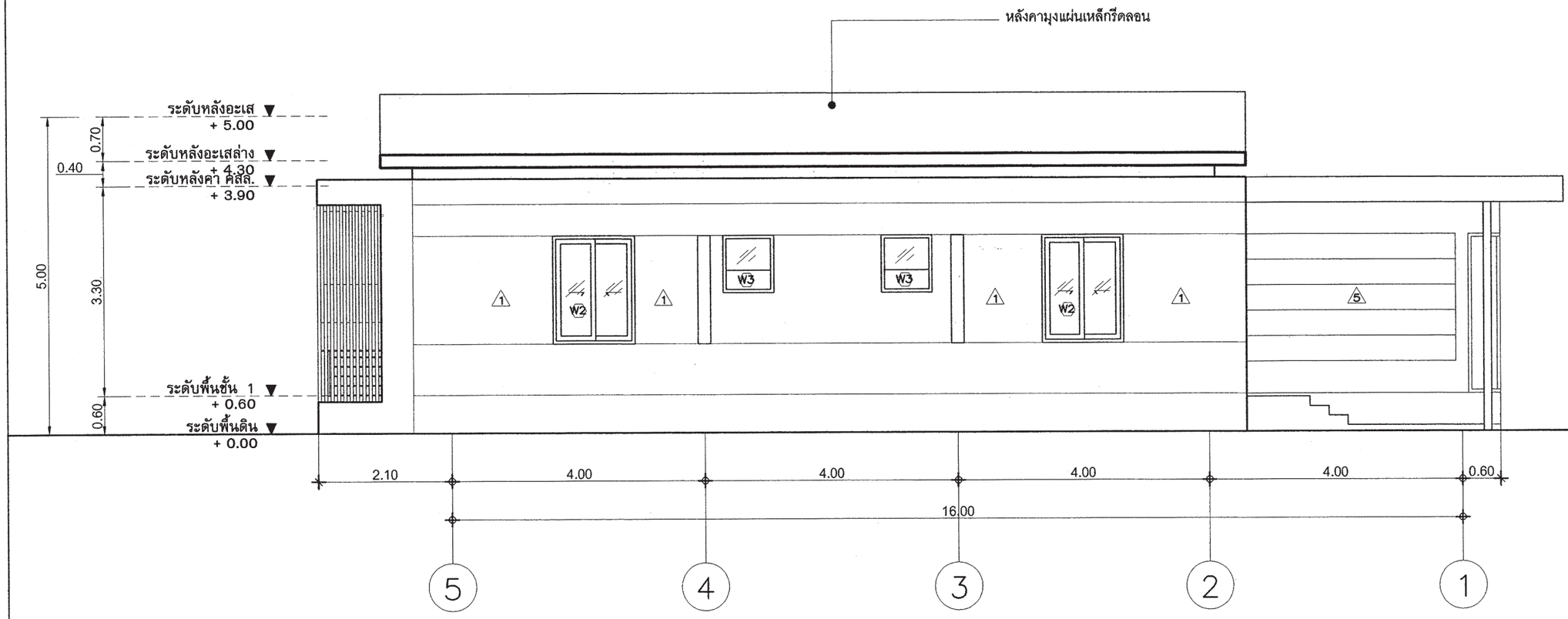

รูปด้าน - 3

มาตราส่วน 1 : 75

สำนักการ โยธา
กรุงเทพมหานคร

โครงการ

แบบบ้านยิ้มเพื่อประชาชน ระยะที่ 3

ตามนโยบาย

ม.ร.ว. สุขุมพันธุ์ บริพัตร
ผู้ว่าราชการกรุงเทพมหานคร

นายจุมพล สำเภาพล
รองผู้ว่าราชการกรุงเทพมหานคร

นางนินนาท ชลิตานนท์
ปลัดกรุงเทพมหานคร

ผู้อำนวยการสำนักการโยธา	
รองผู้อำนวยการสำนักการโยธา	
นายทวีลักษ์ เลิศประพันธ์	
ผู้อำนวยการสำนักงานออกแบบ	
นายวัชรินทร์ บรรพต	
หัวหน้ากลุ่มงานสถาปัตยกรรม	
นายสินธุชัย ยุญภักษ์	
หัวหน้ากลุ่มงานวิศวกรรมอาคาร	
นายอริยะ เมฆะกุล	
สถาปนิก	
นายอนุศักดิ์ แสงสังสิทธิ์	ส-สถ. 2495
วิศวกรโครงสร้าง	
นายชูเวช เลิศบำรุง	วย. 43016
วิศวกรไฟฟ้า	
นายจรูญ มาสุขใจ	วฟก. 2457
วิศวกรสุขาภิบาล	
นายจีระสิทธิ์ พิมลทิตย์	วย. 8485
วิศวกรเครื่องกล	
นายช่างเขียนแบบ	
นายอนุสรณ์ แสงสิคำ	

แบบ บ้านพักอาศัย 1 ชั้น
แบบที่ 027
ชื่อบ้าน ดาวลดา
เจ้าของ
สถานที่

แบบแสดง
รูปด้าน 3

วันที่ :	เลขที่	รวม
สิงหาคม 2553	A-09	18

แผ่นที่	รวมแผ่น
09	29

FILE :

รายการแก้ไขแบบ
มิถุนายน 2557

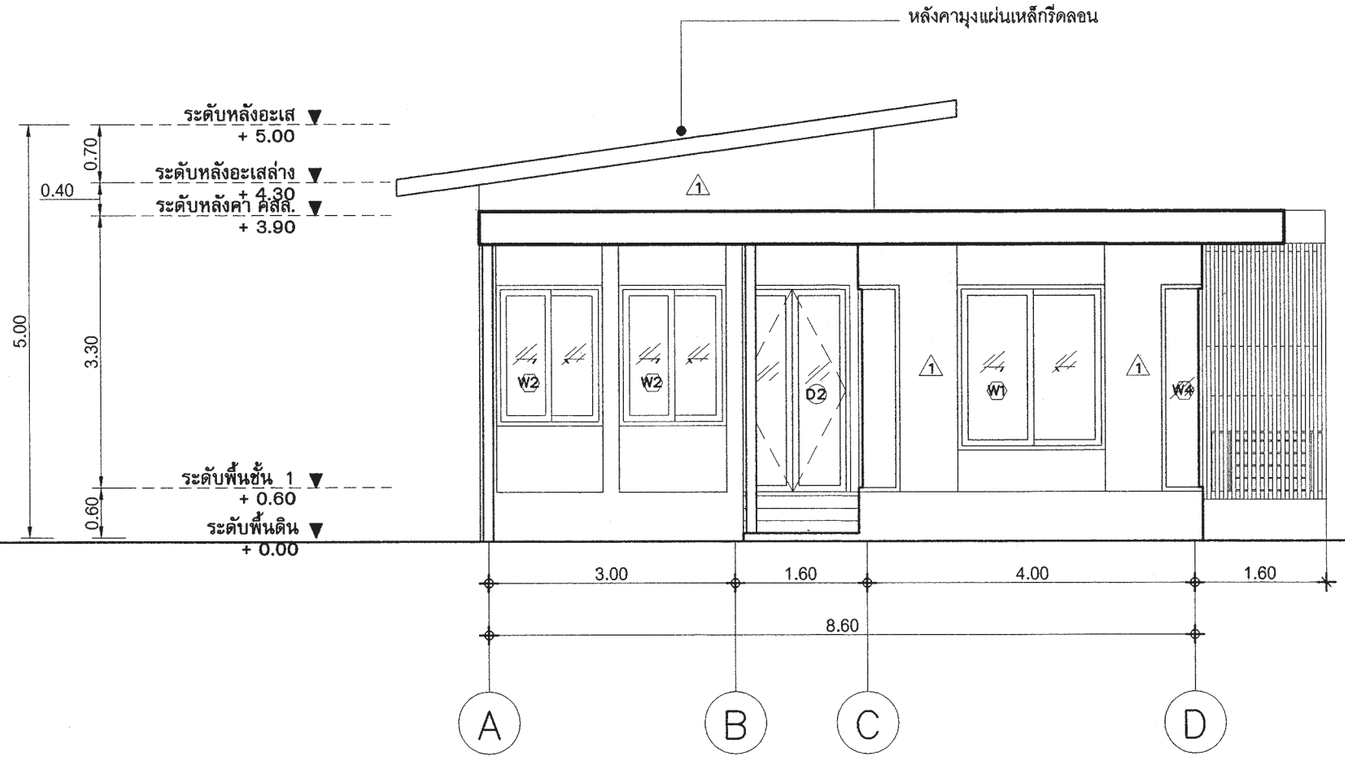

รูปด้าน - 4

มาตราส่วน 1 : 75

สำนักการ โยธา
กรุงเทพมหานคร

โครงการ

แบบบ้านยิ้มเพื่อประชาชน ระยะที่ 3

ตามนโยบาย

ม.ร.ว. สุขุมพันธุ์ บริพัตร
ผู้ว่าราชการกรุงเทพมหานคร

นายจุมพล สำเภาพล
รองผู้ว่าราชการกรุงเทพมหานคร

นางนินนาท ชลิตานนท์
ปลัดกรุงเทพมหานคร

ผู้อำนวยการสำนักการโยธา	
รองผู้อำนวยการสำนักการโยธา	
นายทวีศักดิ์ เลิศประพันธ์	
ผู้อำนวยการสำนักงานออกแบบ	
นายวัชรินทร์ บรรพต	
หัวหน้ากลุ่มงานสถาปัตยกรรม	
นายสินธุ์ชัย บุญบักษ์	
หัวหน้ากลุ่มงานวิศวกรรมอาคาร	
นายอริยะ เมฆะกูล	
สถาปนิก	
นายอนุศักดิ์ แสงสังสิทธิ์	ส-สถ.2495
วิศวกรโครงสร้าง	
นายชูเวช เสนปาน	ภย.43016
วิศวกรไฟฟ้า	
นายจรูญ มาสุขใจ	ภฟก.2457
วิศวกรสุขาภิบาล	
นายจิระสิทธิ์ ทิมสถิตย์	สย. 8489
วิศวกรเครื่องกล	
นายช่างเขียนแบบ	
นายอนุสรณ์ แฝงสีคำ	

แบบ บ้านพักอาศัย 1 ชั้น
แบบที่ 027
ชื่อบ้าน ดาวลดา

เจ้าของ

สถานที่

แบบแสดง
รูปด้าน 4

วันที่ :	เลขที่	รวม
ธันวาคม 2553	A-10	18

แผ่นที่	รวมแผ่น
10	29

FILE :

รายการแก้ไขแบบ
มิถุนายน 2557

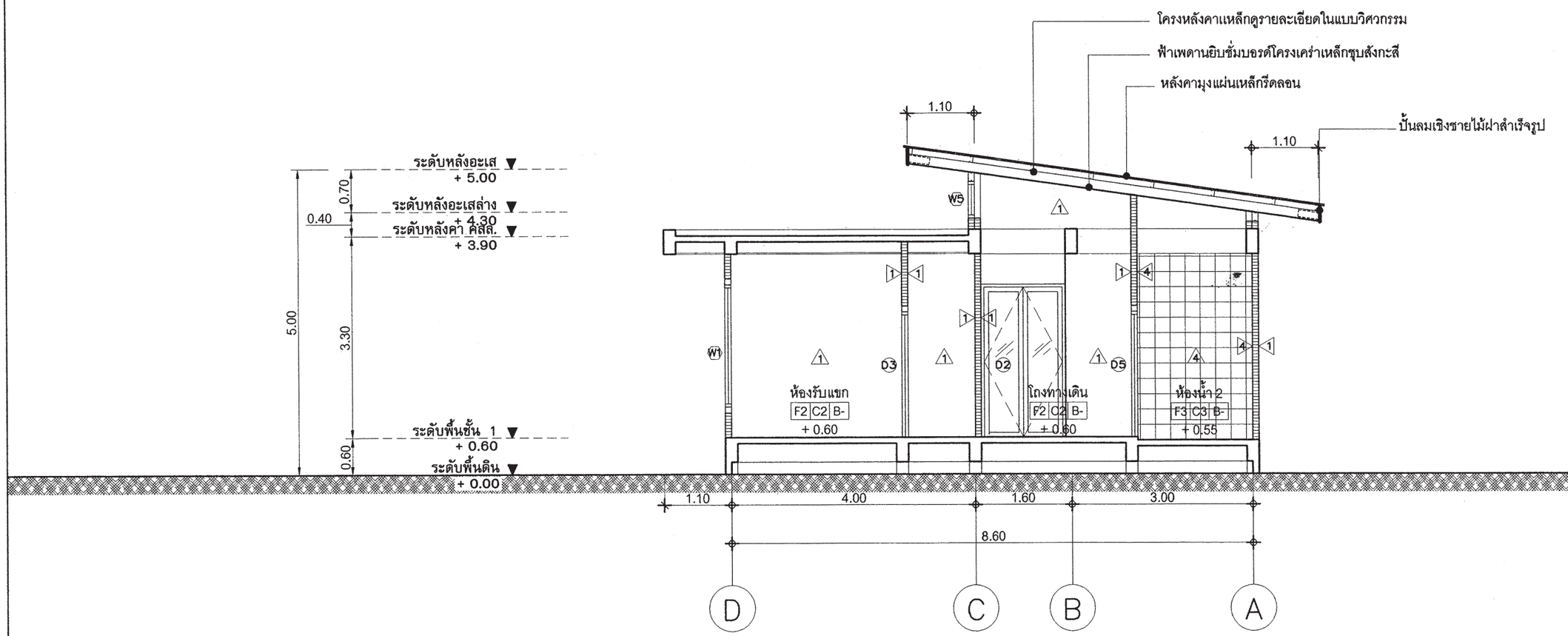

รูปตัด - A-A

มาตราส่วน 1 : 75

สำนักการ โยธา
กรุงเทพมหานคร

โครงการ

แบบบ้านยิ้มเพื่อประชาชน ระยะที่ 3

ตามนโยบาย

ม.ร.ว. สุขุมพันธุ์ บริพัตร
ผู้ว่าราชการกรุงเทพมหานคร

นายจุมพล สำเภาพล
รองผู้ว่าราชการกรุงเทพมหานคร

นางนินนาท ชลิตานนท์
ปลัดกรุงเทพมหานคร

ผู้อำนวยการสำนักการโยธา	
รองผู้อำนวยการสำนักการโยธา	
นายทวีศักดิ์ เสิศประพันธ์	
ผู้อำนวยการสำนักงานออกแบบ	
นายวัชรินทร์ บรรพต	
หัวหน้ากลุ่มงานสถาปัตยกรรม	
นายสินธุชัย บุญบัวษ	
หัวหน้ากลุ่มงานวิศวกรรมอาคาร	
นายอริยะ เมฆะกุล	
สถาปนิก	
นายอนุศักดิ์ แสงสังสิทธิ์	ส-สถ. 2495
วิศวกรโครงสร้าง	
นายชูเวช เลขปาน	ภย. 43016
วิศวกรไฟฟ้า	
นายจรูญ มาลุชโจ	ภฟ้า. 2457
วิศวกรสุขาภิบาล	
นายจิระสิทธิ์ ทิมสถิตย์	สย. 8489
วิศวกรเครื่องกล	
นายช่างเขียนแบบ	
นายอนุสรณ์ แผ่งลีคำ	

แบบ บ้านพักอาศัย 1 ชั้น
แบบที่ 027
ชื่อบ้าน ดาวลดา
เจ้าของ
สถานที่

แบบแสดง
รูปตัด A-A

วันที่ :	เลขที่	รวม
สิงหาคม 2553	A-11	18

แผ่นที่	รวมแผ่น
11	29

FILE :

รายการแก้ไขแบบ
มิถุนายน 2557

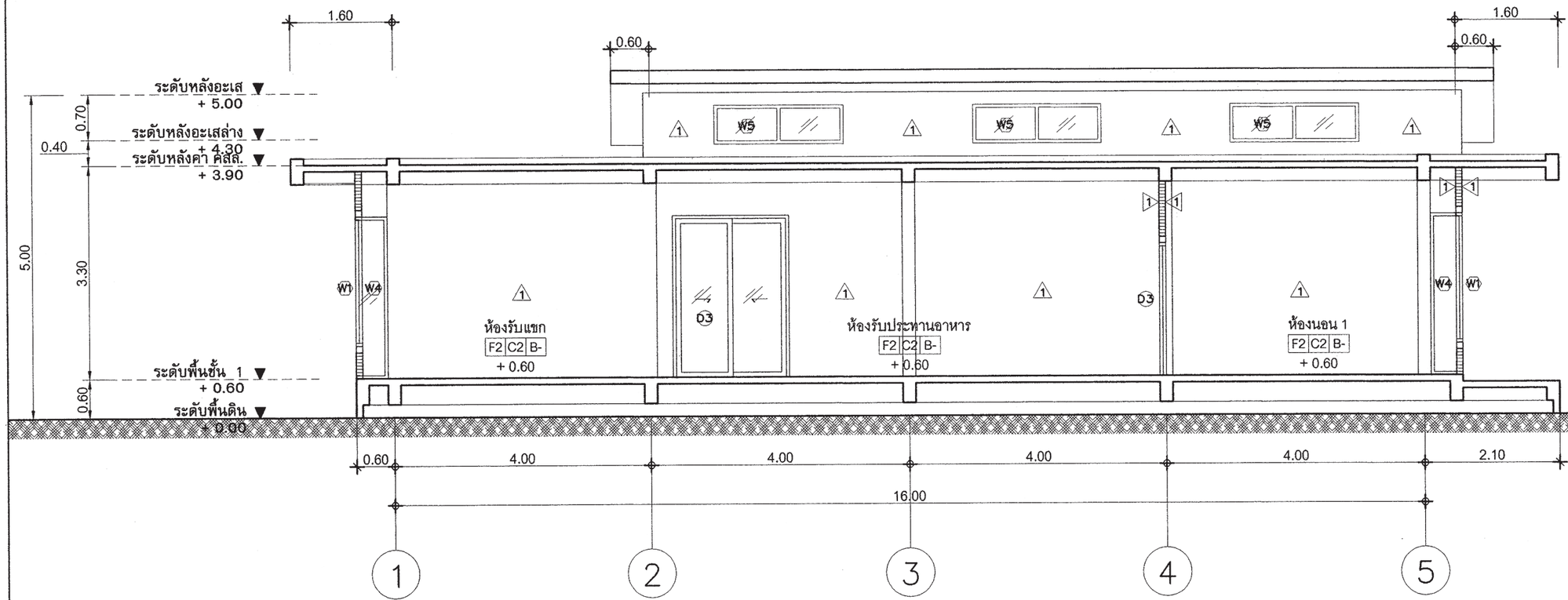

รูปตัด - B-B

มาตราส่วน 1 : 75

สำนักการ โยธา
กรุงเทพมหานคร

โครงการ
แบบบ้านยิ้มเพื่อประชาชน ระยะที่ 3

ตามนโยบาย

ม.ร.ว. สุขุมพันธุ์ บริพัตร
ผู้ว่าราชการกรุงเทพมหานคร

นายจุมพล สำเภาพล
รองผู้ว่าราชการกรุงเทพมหานคร

นางนินนาท ชลิตานนท์
ปลัดกรุงเทพมหานคร

ผู้อำนวยการสำนักการโยธา	
รองผู้อำนวยการสำนักการโยธา	
นายทวีศักดิ์ เลิศประพันธ์	
ผู้อำนวยการสำนักงานออกแบบ	
นายวัชรินทร์ บรรพต	
หัวหน้ากลุ่มงานสถาปัตยกรรม	
นายสินธุชัย บุญมัก	
หัวหน้ากลุ่มงานวิศวกรรมอาคาร	
นายอริยะ เมฆะกูล	
สถาปนิก	
นายอนุศักดิ์ แสงสังสิทธิ์	ส-สด. 2495
วิศวกรโครงสร้าง	
นายชุเวช เลขบำนาญ	ขย. 43016
วิศวกรไฟฟ้า	
นายจรูญ มาลุชใจ	ภฟ. 2457
วิศวกรสุขาภิบาล	
นายจิระสิทธิ์ ริมสถิตย์	สย. 8489
วิศวกรเครื่องกล	
นายช่างเขียนแบบ	
นายอนุสรณ์ แฝงลีลำ	

แบบ บ้านพักอาศัย 1 ชั้น
แบบที่ 027
ชื่อบ้าน ดาวลดา
เจ้าของ
สถานที่

แบบแสดง
รูปตัด B-B

วันที่ :	เลขที่	รวม
ธันวาคม 2553	A-12	18

แผ่นที่	รวมแผ่น
12	29

FILE :

รายการแก้ไขแบบ
มิถุนายน 2557

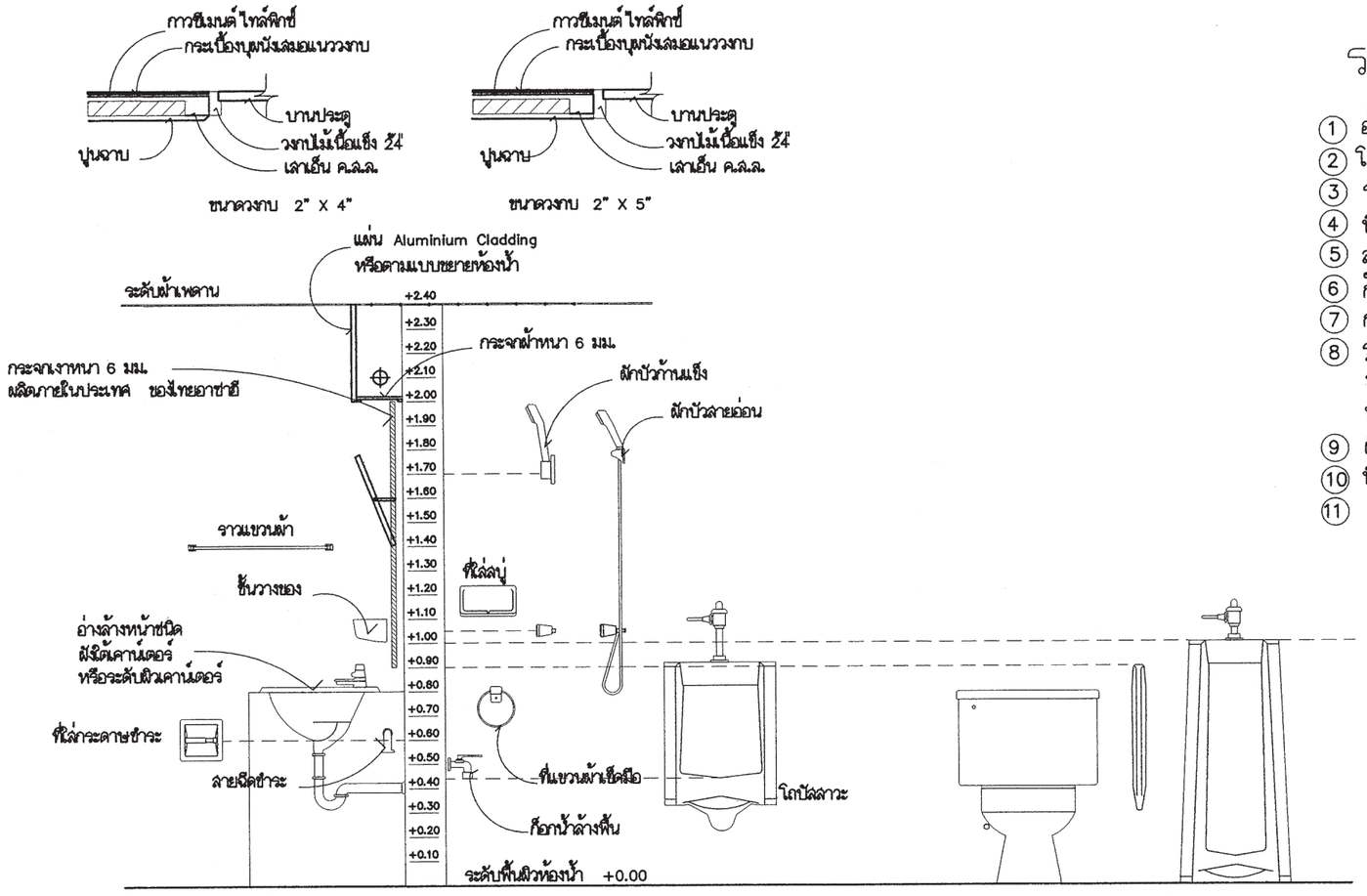

แสดงมาตรฐานการติดตั้งสุขภัณฑ์และอุปกรณ์

รายการสุขภัณฑ์

1. อ่างล้างหน้าชนิดวางใต้เคาน์เตอร์รูปไข่
2. โถสุขภัณฑ์ ชนิดนั่งราบ
3. ราวแขวนผ้า
4. ที่ใส่สบู่
5. สายฉีดชำระ
6. ก๊อกน้ำล้างพื้น
7. กระจกเงา
8. รูระบายน้ำทิ้งที่พื้น
   ของ อเมริกันสแตนดาร์ด PVC.
   หรือ COTTO หรือคุณภาพเทียบเท่า
9. ฝักบัวสายอ่อน
10. ที่ใส่กระดาษชำระ ชนิดฝังผนัง
11. ก๊อกอ่างล้างหน้า

สำนักการ โยธา
กรุงเทพมหานคร

โครงการ
แบบบ้านยิ้มเพื่อประชาชน ระยะที่ 3

ตามนโยบาย
ม.ร.ว. สุขุมพันธุ์ บริพัตร
ผู้ว่าราชการกรุงเทพมหานคร
นายจุมพล สำเภาพล
รองผู้ว่าราชการกรุงเทพมหานคร
นางนินนาท ชลิตานนท์
ปลัดกรุงเทพมหานคร

ผู้อำนวยการสำนักการโยธา	
รองผู้อำนวยการสำนักการโยธา	
นายทวีศักดิ์ เลิศประพันธ์	
ผู้อำนวยการสำนักงานออกแบบ	
นายวัชรินทร์ บรรพต	
หัวหน้ากลุ่มงานสถาปัตยกรรม	
นายสินธุ์ชัย บุญบักษ์	
หัวหน้ากลุ่มงานวิศวกรรมอาคาร	
นายอริยะ เมฆะกุล	
สถาปนิก	
นายอนุศักดิ์ แสงสังสิทธิ์	ส-สถ.2495
วิศวกรโครงสร้าง	
นายชูเวช เสนปาน	ภย.43016
วิศวกรไฟฟ้า	
นายจรูญ มาสุขใจ	ภฟก.2457
วิศวกรสุขาภิบาล	
นายจิระสิทธิ์ ทิมสถิตย์	สย. 8489
วิศวกรเครื่องกล	
นายช่างเขียนแบบ	
นายอนุสรณ์ แฝงลีคำ	

แบบ บ้านพักอาศัย 1 ชั้น
แบบที่ 027
ชื่อบ้าน ดาวลดา
เจ้าของ
สถานที่

แบบแสดง
มาตรฐานการติดตั้งสุขภัณฑ์
และอุปกรณ์

วันที่ :	เลขที่	รวม
ธันวาคม 2553	A-13	18

แผ่นที่	รวมแผ่น
13	29

FILE :
รายการแก้ไขแบบ
มิถุนายน 2557

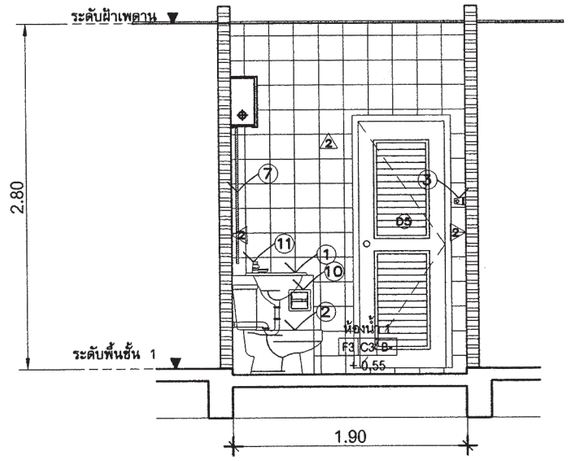

รูปตัด C-C

มาตราส่วน 1 : 50

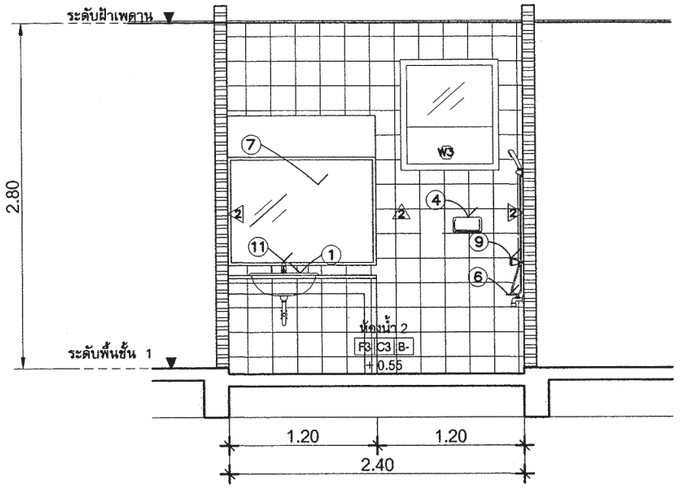

รูปตัด D-D

มาตราส่วน 1 : 50

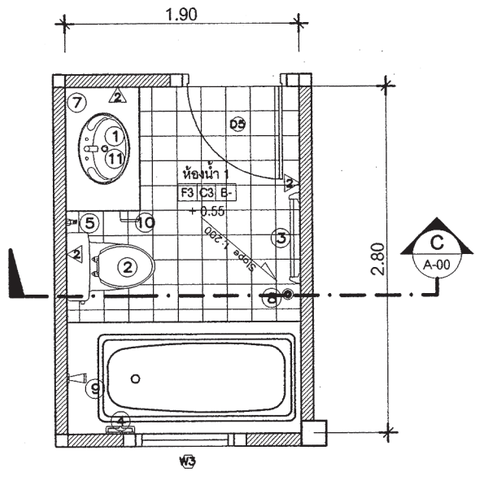

ขยายแปลนห้องน้ำ-ห้องส้วม 1

มาตราส่วน 1 : 50

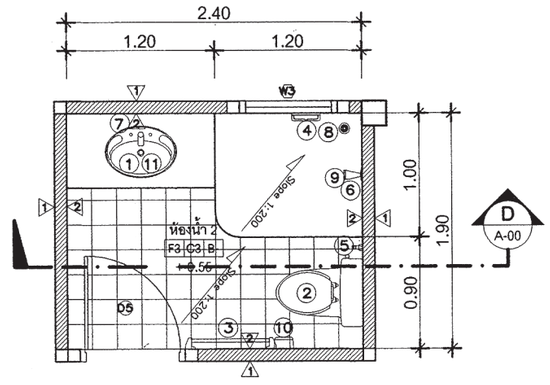

ขยายแปลนห้องน้ำ-ห้องส้วม 2

มาตราส่วน 1 : 50

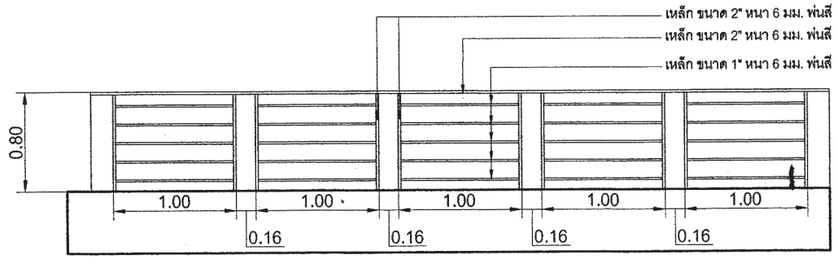

ขยายราวกันตก

มาตราส่วน 1 : 50

สำนักการ โยธา
กรุงเทพมหานคร

โครงการ
แบบบ้านยิ้มเพื่อประชาชน ระยะที่ 3

ตามนโยบาย
ม.ร.ว. สุขุมพันธุ์ บริพัตร
ผู้ว่าราชการกรุงเทพมหานคร
นายจุมพล สำเภาพล
รองผู้ว่าราชการกรุงเทพมหานคร
นางนินนาท ชลิตานนท์
ปลัดกรุงเทพมหานคร

ผู้อำนวยการสำนักการโยธา	
รองผู้อำนวยการสำนักการโยธา	
นายทวีลักษ์ เลิศประพันธ์	
ผู้อำนวยการสำนักงานออกแบบ	
นายวัชรินทร์ บรรพต	
หัวหน้ากลุ่มงานสถาปัตยกรรม	
นายสินธุชัย บุญปัก	
หัวหน้ากลุ่มงานวิศวกรรมอาคาร	
นายอริยะ เมฆะกุล	
สถาปนิก	
นายอนุศักดิ์ แสงสังสิทธิ์	ส-สถ. 2495
วิศวกรโครงสร้าง	
นายชูเวช เลิบบาน	วย. 43016
วิศวกรไฟฟ้า	
นายจรูญ มาสุขใจ	ภพก. 2457
วิศวกรสุขาภิบาล	
นายจิระสิทธิ์ ทีมสถิตย์	สย. 8469
วิศวกรเครื่องกล	
นายช่างเขียนแบบ	
นายอนุสรณ์ แฝงลีลำ	

แบบ	บ้านพักอาศัย 1 ชั้น
แบบที่	027
ชื่อบ้าน	ดาวลดา
เจ้าของ	
สถานที่	

แบบแสดง
ขยายห้องน้ำ

วันที่ :	เลขที่	รวม
สิงหาคม 2553	A-14	18

แก้ที่	รวมแผ่น
14	29

FILE :

รายการแก้ไขแบบ
มิถุนายน 2557

สัญลักษณ์	D1
ลักษณะบาน	ประตูบานเลื่อน
วงกบ	อลูมิเนียมเคลือบสี
กรอบบาน	อลูมิเนียมเคลือบสี
ลูกฟัก	กระจกใสเขียวตัดแสง หนา 6 มม.
หมายเหตุ	ติดตั้งอุปกรณ์ประกอบบานครบชุด

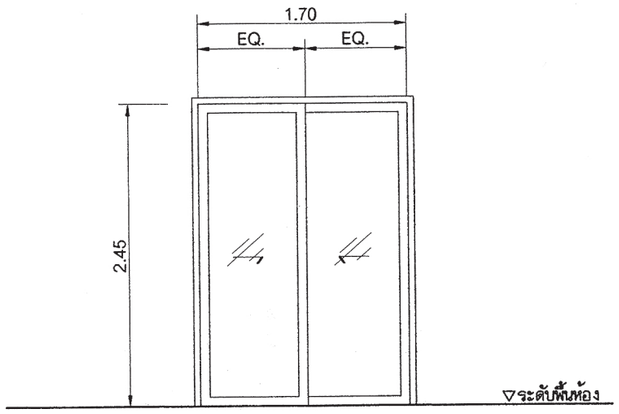

สัญลักษณ์	D2
ลักษณะบาน	ประตูบานเปิดคู่
วงกบ	อลูมิเนียมเคลือบสี
กรอบบาน	อลูมิเนียมเคลือบสี
ลูกฟัก	กระจกใสเขียวตัดแสง หนา 6 มม.
หมายเหตุ	ติดตั้งอุปกรณ์ประกอบบานครบชุด

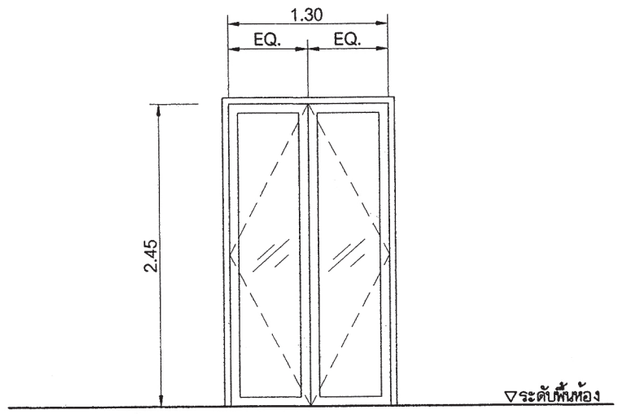

สัญลักษณ์	D3
ลักษณะบาน	ประตูบานเลื่อน
วงกบ	อลูมิเนียมเคลือบสี
กรอบบาน	อลูมิเนียมเคลือบสี
ลูกฟัก	กระจกใสเขียวตัดแสง หนา 6 มม.
หมายเหตุ	ติดตั้งอุปกรณ์ประกอบบานครบชุด

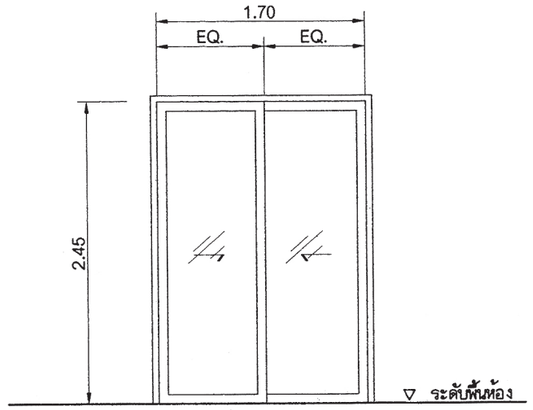

สัญลักษณ์	D4
ลักษณะบาน	ประตูบานเปิดเดียว
วงกบ	ไม้เนื้อแข็ง 2"X5" ทาสีน้ำมัน
กรอบบาน	กรอบบาน HDF(ไม้เทียม)
ลูกฟัก	บานลูกฟัก HDF(ไม้เทียม)
หมายเหตุ	ติดตั้งอุปกรณ์ประกอบบานครบชุด

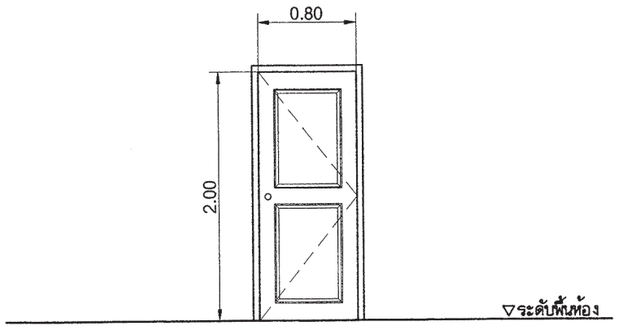

สัญลักษณ์	D5
ลักษณะบาน	ประตูบานเปิดเดียว
วงกบ	ไม้เนื้อแข็ง 2"X5" ทาสีน้ำมัน
กรอบบาน	กรอบบาน HDF(ไม้เทียม)
ลูกฟัก	บานลูกฟัก HDF(ไม้เทียม) มีช่องเกล็ด
หมายเหตุ	ติดตั้งอุปกรณ์ประกอบบานครบชุด

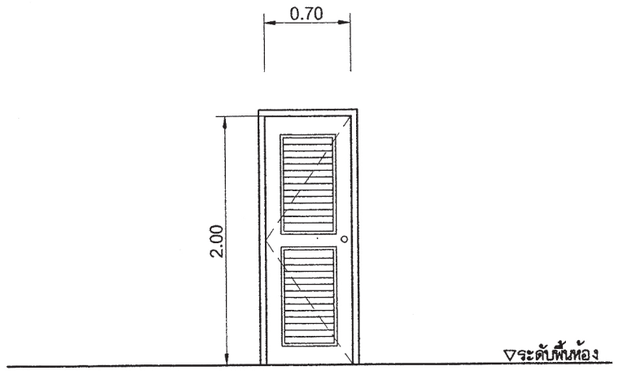

สัญลักษณ์	W
ลักษณะบาน	หน้าต่างบานเลื่อน
วงกบ	อลูมิเนียมเคลือบสี
กรอบบาน	อลูมิเนียมเคลือบสี
ลูกฟัก	กระจกใสเขียวตัดแสง หนา 6 มม.
หมายเหตุ	ติดตั้งอุปกรณ์ประกอบบานครบชุด

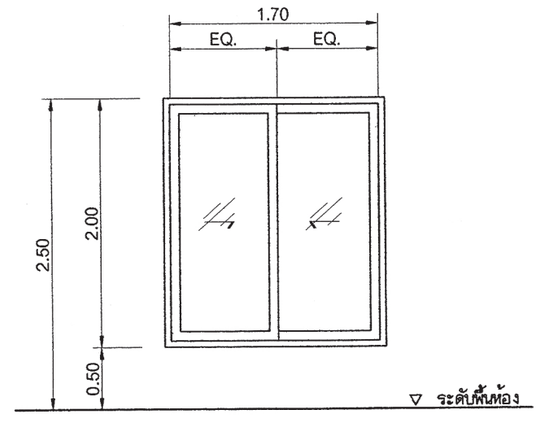

สำนักการ โยธา
กรุงเทพมหานคร

โครงการ
แบบบ้านยิ้มเพื่อประชาชน ระยะที่ 3

ตามนโยบาย
ม.ร.ว. สุขุมพันธุ์ บริพัตร
ผู้ว่าราชการกรุงเทพมหานคร
นายจุมพล สำเภาพล
รองผู้ว่าราชการกรุงเทพมหานคร
นางนินนาท ชลิตานนท์
ปลัดกรุงเทพมหานคร

ผู้อำนวยการสำนักการโยธา	
รองผู้อำนวยการสำนักการโยธา	
นายทวีศักดิ์ เลิศประพันธ์	
ผู้อำนวยการสำนักงานออกแบบ	
นายวัชรินทร์ บรรจง	
หัวหน้ากลุ่มงานสถาปัตยกรรม	
นายสินธุชัย บุญบ้าย	
หัวหน้ากลุ่มงานวิศวกรรมอาคาร	
นายอริยะ เมฆะกุล	
สถาปนิก	
นายอนุศักดิ์ แสงสังสิทธิ์	สถ.ลย.2495
วิศวกรโครงสร้าง	
นายชูเวช เลิงปาน	วย.43016
วิศวกรไฟฟ้า	
นายจรูญ มาสุธใจ	วฟก.2457
วิศวกรสุขาภิบาล	
นายจิระศักดิ์ พิมลดิตย	วย. 8489
วิศวกรเครื่องกล	
นายช่างเขียนแบบ	
นายอนุสรณ์ แฝงลีลำ	

แบบ บ้านพักอาคาร 1 ชั้น
แบบที่ 027
ชื่อบ้าน ดาวลดา
เจ้าของ
สถานที่

แบบแสดง
ชยายประตู หน้าต่าง

วันที่ :	เลขที่	รวม
ธันวาคม 2553	A-15	18

แผ่นที่	รวมแผ่น
15	29

FILE :

รายการแก้ไขแบบ
มิถุนายน 2557

สัญลักษณ์	W2
ลักษณะบาน	หน้าต่างบานเลื่อน
วงกบ	อลูมิเนียมเคลือบสี
กรอบบาน	อลูมิเนียมเคลือบสี
ลูกฟัก	กระจกใสเรียวตัดแสง หนา 6 มม.
หมายเหตุ	ติดตั้งอุปกรณ์ประกอบบานครบชุด

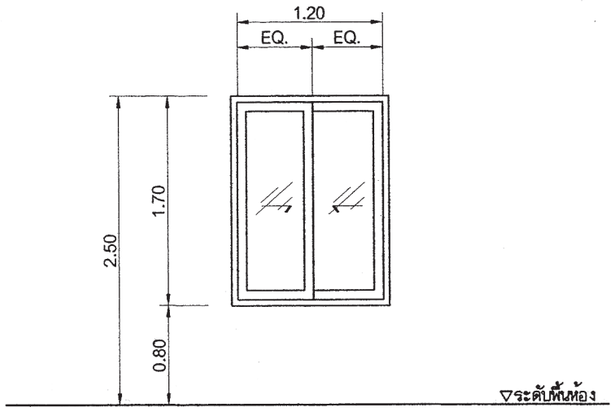

สัญลักษณ์	W3
ลักษณะบาน	ช่องแสงกระจกติดตาย
วงกบ	อลูมิเนียมเคลือบสี
กรอบบาน	อลูมิเนียมเคลือบสี
ลูกฟัก	กระจกฝ้า หนา 6 มม.
หมายเหตุ	ติดตั้งอุปกรณ์ประกอบบานครบชุด

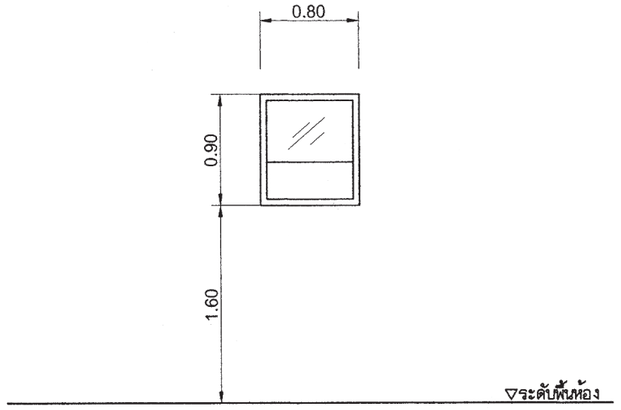

สัญลักษณ์	W4
ลักษณะบาน	ช่องแสงกระจกติดตาย
วงกบ	อลูมิเนียมเคลือบสี
กรอบบาน	อลูมิเนียมเคลือบสี
ลูกฟัก	กระจกใสเรียวตัดแสง หนา 6 มม.
หมายเหตุ	ติดตั้งอุปกรณ์ประกอบบานครบชุด

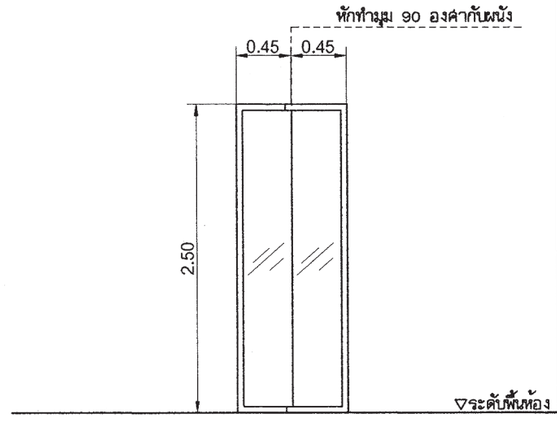

สัญลักษณ์	W5
ลักษณะบาน	ช่องแสงกระจกติดตาย
วงกบ	อลูมิเนียมเคลือบสี
กรอบบาน	อลูมิเนียมเคลือบสี
ลูกฟัก	กระจกฝ้า หนา 6 มม.
หมายเหตุ	ติดตั้งอุปกรณ์ประกอบบานครบชุด

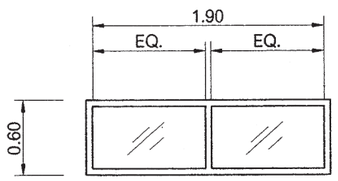

▽ระดับพื้นห้อง

สัญลักษณ์	
ลักษณะบาน	
วงกบ	
กรอบบาน	
ลูกฟัก	
หมายเหตุ	

สัญลักษณ์	
ลักษณะบาน	
วงกบ	
กรอบบาน	
ลูกฟัก	
หมายเหตุ	

สำนักการ โยธา
กรุงเทพมหานคร

โครงการ
แบบบ้านยิ้มเพื่อประชาชน ระยะที่ 3

ตามนโยบาย
ม.ร.ว. สุขุมพันธุ์ บริพัตร
ผู้ว่าราชการกรุงเทพมหานคร
นายจุมพล สำเภาพล
รองผู้ว่าราชการกรุงเทพมหานคร
นางนินนาท ชลิตานนท์
ปลัดกรุงเทพมหานคร

ผู้อำนวยการสำนักการโยธา	
รองผู้อำนวยการสำนักการโยธา	
นายทวีลักดิ์ เลิศประพันธ์	
ผู้อำนวยการสำนักงานออกแบบ	
นายวัชรินทร์ บรรหด	
หัวหน้ากลุ่มงานสถาปัตยกรรม	
นายสันธุชัย บุญไทย	
หัวหน้ากลุ่มงานวิศวกรรมอาคาร	
นายอริยะ เมฆะกุล	
สถาปนิก	
นายอนุศักดิ์ แสงสังสิทธิ์	ส.-สถ. 2495
วิศวกรโครงสร้าง	
นายชูเวช เลขปาน	วย. 43016
วิศวกรไฟฟ้า	
นายจรูญ มาสุธใจ	ภฟก. 2457
วิศวกรสุขาภิบาล	
นายจิระสิทธิ์ ทิมสถิตย์	วย. 8489
วิศวกรเครื่องกล	
นายช่างเขียนแบบ	
นายอนุสรณ์ แฝงลีคำ	

แบบ บ้านพักอาศัย 1 ชั้น
แบบที่ 027
ชื่อบ้าน ดาวลดา

เจ้าของ

สถานที่

แบบแสดง
ขยายประตู หน้าต่าง

วันที่ :	เลขที่	รวม
ธันวาคม 2553	A-16	18

แผ่นที่	รวมแบบ
16	29

FILE :

รายการแก้ไขแบบ
มิถุนายน 2557

SPECIFICATION TABLE			
No.	ITEM		CONTENT
1	CAPACITY		
	1.1	SOLID SEPARATION CHAMBER	0.900 m^3
	1.2	AERATION CHAMBER	0.504 m^3
	1.3	SEDIMENTATION CHAMBER	0.161 m^3
	1.4	TOTAL	1.565 m^3
2	MATERIAL		
	2.1	CHAMBER	FRP
	2.2	SEPARATION PLATE , BAFFLE	FRP
	2.3	AIR TRANSFER PIPE	PVC
	2.4	DIFFUSER TUBE	PP
	2.5	MANHOLE COVER	ABS
	2.6	INFLOW , OUTFLOW PIPE	PVC(ø100mm.)
	2.7	AIR BLOWER	45L/MIN (1UNIT)

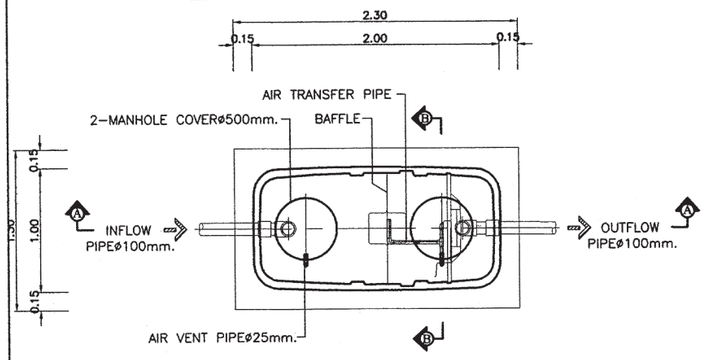

PLAN

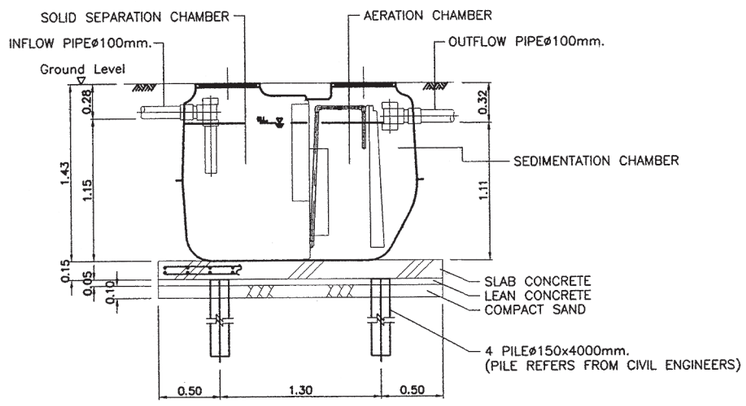

SECTION A-A

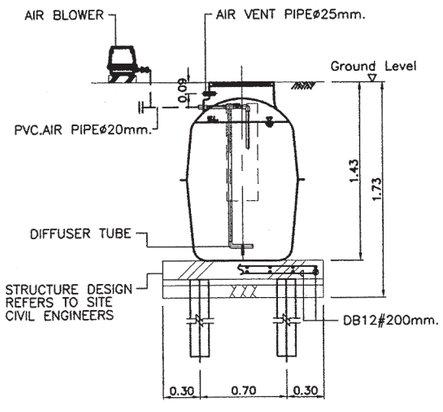

SECTION B-B

แบบถังดักไขมัน (GREASE TRAP)

MODEL	HEIGHT (mm.)	WIDTH (mm.)	LENGTH (mm.)	INLET (mm.)	OUTLET (mm.)	PIPE SIZE (inch)
SAN 30 GT	400	340	460	127	180	2"
SAN 60 GT	400	440	620	127	180	2"
SAN 130 GT	400	550	970	127	180	2"
SAN 1200 GT	1200	750	1600	130	200	2"
SAN 2000 GT	1200	950	2100	130	200	2"
SAN 3000 GT	1200	1200	2500	130	200	2"
SAN 4000 GT	1500	1200	2560	130	200	2"
SAN 5000 GT	1500	1300	2950	130	200	2"
SAN 6000 GT	1500	1400	3300	130	200	2"

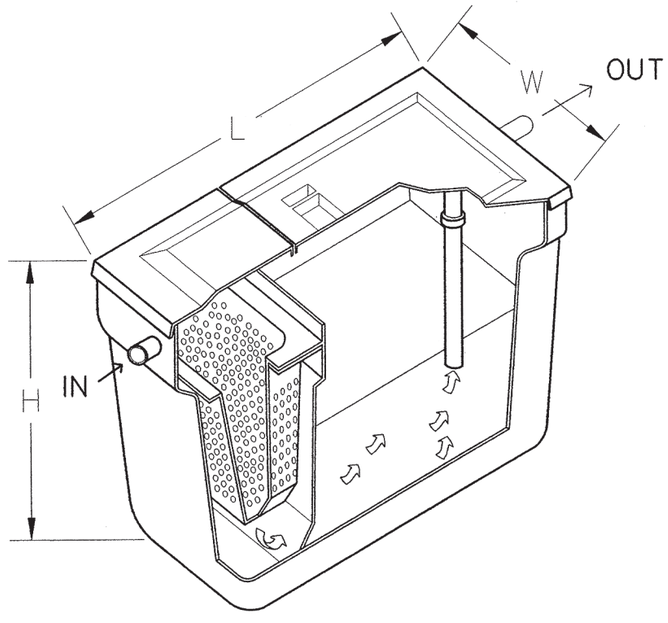

สำนักการ โยธา
กรุงเทพมหานคร

โครงการ
แบบบ้านยิ้มเพื่อประชาชน ระยะที่ 3

ตามนโยบาย
ม.ร.ว. สุขุมพันธุ์ บริพัตร
ผู้ว่าราชการกรุงเทพมหานคร
นายจุมพล สำเภาพล
รองผู้ว่าราชการกรุงเทพมหานคร
นางนินนาท ชลิตานนท์
ปลัดกรุงเทพมหานคร

ผู้อำนวยการสำนักการโยธา
รองผู้อำนวยการสำนักการโยธา
นายทวีศักดิ์ เลิศประพันธ์
ผู้อำนวยการสำนักงานออกแบบ
นายวัชรินทร์ บรรพต
หัวหน้ากลุ่มงานสถาปัตยกรรม
นายสินธุ์ชัย บุญบักษ์
หัวหน้ากลุ่มงานวิศวกรรมอาคาร
นายอริยะ เมฆะกูล
สถาปนิก
นายอนุศักดิ์ แสงสังสิทธิ์ ส-สถ.2495
วิศวกรโครงสร้าง
นายชูเวช เสนปาน ภย.43016
วิศวกรไฟฟ้า
นายจรูญ มาสุขใจ ภฟก.2457
วิศวกรสุขาภิบาล
นายจิระสิทธิ์ ทิมสถิตย์ สย. 8489
วิศวกรเครื่องกล
นายช่างเขียนแบบ
นายอนุสรณ์ แฝงสีดำ

แบบ บ้านพักอาศัย 1 ชั้น
แบบที่ 027
ชื่อบ้าน ดาวลดา
เจ้าของ
สถานที่

แบบแสดง
ถังบำบัดน้ำเสีย ถังดักไขมัน

วันที่ :	เลขที่	รวม
ธันวาคม 2553	A-17	18

แผ่นที่	รวมแผ่น
17	29

FILE :
รายการแก้ไขแบบ
มิถุนายน 2557

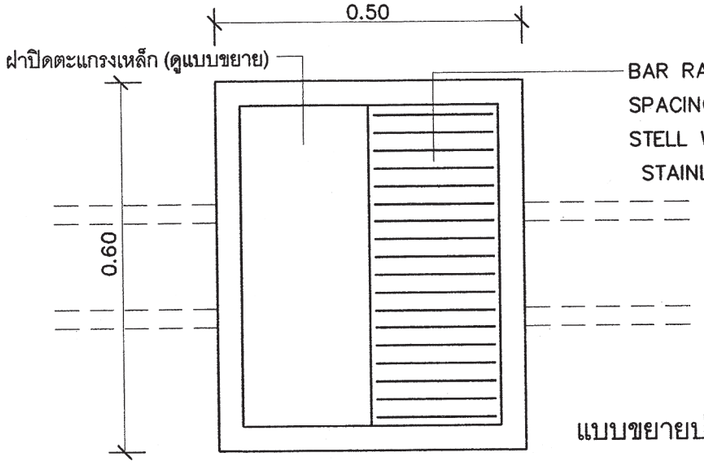

แบบขยายบ่อดักขยะ 1:10

แปลน

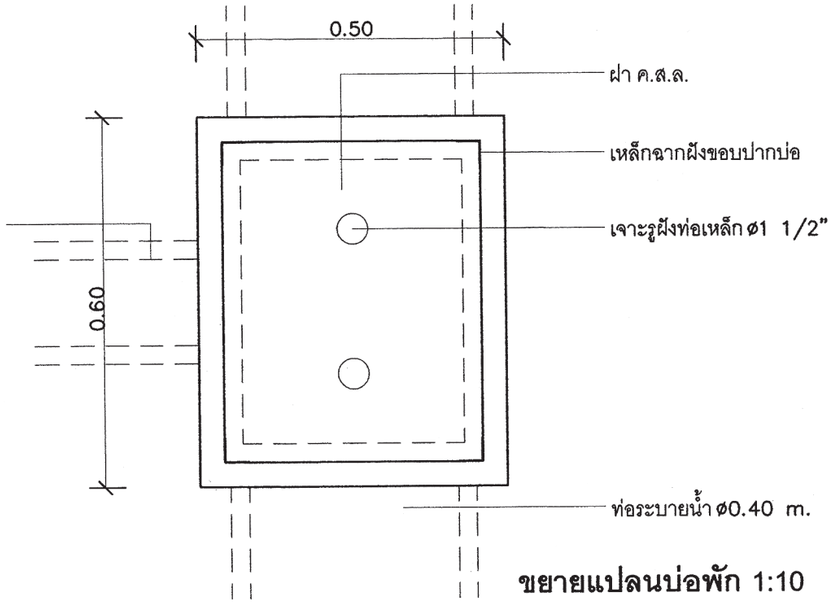

ขยายแปลนบ่อพัก 1:10

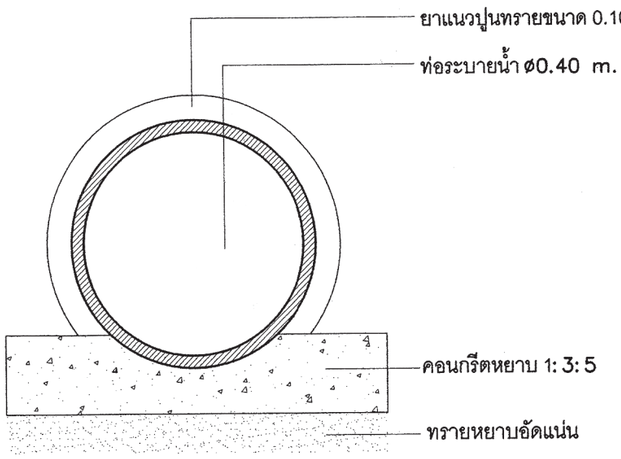

แบบขยายท่อระบายน้ำ 1:10

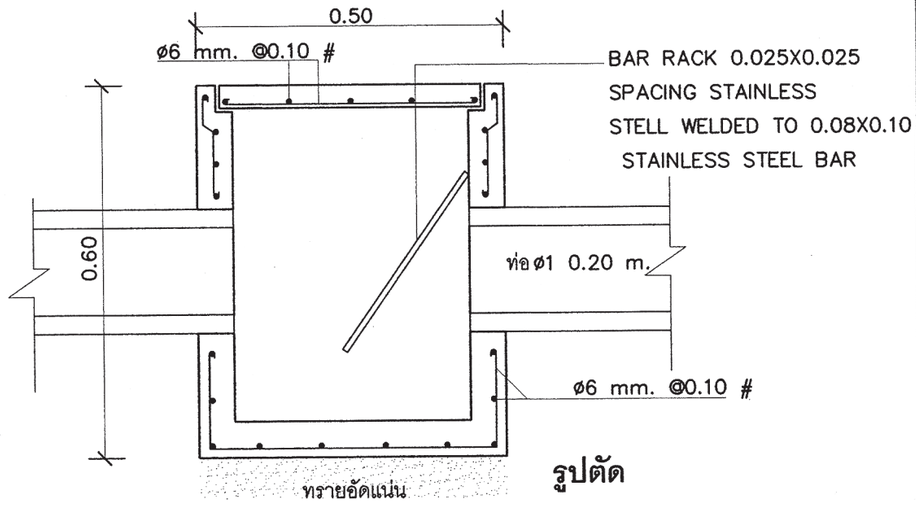

รูปตัด

สำนักการ โยธา
กรุงเทพมหานคร

โครงการ
แบบบ้านยั่งยืนเพื่อประชาชน ระยะที่ 3

ตามนโยบาย
ม.ร.ว. สุขุมพันธุ์ บริพัตร
ผู้ว่าราชการกรุงเทพมหานคร
นายจุมพล สำเภาพล
รองผู้ว่าราชการกรุงเทพมหานคร
นางนินนาท ชลิตานนท์
ปลัดกรุงเทพมหานคร

ผู้อำนวยการสำนักการโยธา	
รองผู้อำนวยการสำนักการโยธา	
นายทวีศักดิ์ เลิศประพันธ์	
ผู้อำนวยการสำนักงานออกแบบ	
นายวัชรินทร์ บรรพต	
หัวหน้ากลุ่มงานสถาปัตยกรรม	
นายสินธุชัย บุญบ้าย	
หัวหน้ากลุ่มงานวิศวกรรมอาคาร	
นายอริยะ เมฆะกุล	
สถาปนิก	
นายอนุศักดิ์ แสงสังสิทธิ์	ส.ถ. 2495
วิศวกรโครงสร้าง	
นายชูเวช เลขปาน	ภย. 43016
วิศวกรไฟฟ้า	
นายจรูญ มาสุขใจ	ภฟ. 2457
วิศวกรสุขาภิบาล	
นายจิระสิทธิ์ พิมลสิทธิ์	สย. 8489
วิศวกรเครื่องกล	
นายช่างเขียนแบบ	
นายอนุสรณ์ แฝงลีลำ	

แบบ บ้านพักอาคาร 1 ชั้น
แบบที่ 027
ชื่อบ้าน ดาวลดา
เจ้าของ
สถานที่

แบบแสดง
บ่อพัก ถังดักขยะ

วันที่ :	เลขที่	รวม
มีนาคม 2553	A-18	18

แก้ที่	รวมแบบ
18	29

FILE :

รายการแก้ไขแบบ
มิถุนายน 2557

รายการประกอบแบบด้านวิศวกรรมโยธา

1. ซีเมนต์

1.1 ส่วนผสมของโครงสร้างคอนกรีตเสริมเหล็กทั้งหมดต้องใช้ PORTLAND CEMENT ประเภทที่ 1 ที่มีคุณสมบัติตามมาตรฐานผลิตภัณฑ์อุตสาหกรรมเท่านั้น

1.2 ถ้าไม่ได้ระบุเป็นอย่างอื่น ต้องมีส่วนผสมของซีเมนต์ไม่น้อยกว่า325กิโลกรัมต่อคอนกรีต ลูกบาศก์เมตร

2. คอนกรีต

2.1 คอนกรีตที่ใช้สำหรับงานโครงสร้างของอาคารเช่นเสาเข็ม , ฐานราก , เสา และพื้น ฯลฯ ต้องมีกำลังอัดประลัยไม่น้อยกว่า 180ksc เมื่ออายุ 28วัน โดยทดสอบจากแท่งคอนกรีตตัวอย่างรูปทรงกระบอก 150x300มม

2.2 ADMIXTURE ที่ใช้ต้องมีคุณสมบัติตาม ASTM หรือ BS

3. งานเหล็ก

3.1 คุณสมบัติของเหล็กเสริมคอนกรีต มีดังนี้

ขนาดเหล็กเสริม mm.	ชั้นคุณภาพ	มาตรฐาน	หมายเหตุ
RB6 , RB9 DB12 ขึ้นไป	SR-24 SD-40	มอก. 20-2543 มอก. 24-2548	

3.2 เหล็กรูปพรรณ , เหล็กกลวงสำหรับก่อสร้าง

3.2.1 เหล็กรูปพรรณที่จะใช้ต้องมีคุณสมบัติตาม มอก. 1227-2539 , มอก. 1228-2549 หรือ JIS เหล็กกลวงที่ใช้ต้องมีคุณสมบัติตาม มอก. 107-2533 หรือ JIS และเหล็กรูปพรรณเชื่อมประกอบจะต้องมีคุณสมบัติตาม มอก. 1303-2538

3.2.2 เหล็กรูปพรรณทั้งหมดต้องเป็นของใหม่ ไม่เคยใช้งานมาก่อน ตรงไม่บิดเบี้ยว ไม่มีรอยตำหนิ ไม่มีสนิมกร่อน ไม่เปื้อนสี หรือน้ำมัน

3.2.3 การต่อเหล็กรูปพรรณ ถ้าไม่จำเป็นจริงๆแล้วห้ามต่อ ในกรณีที่มีการต่อเหล็ก รอยต่อของเหล็กต้องมีกำลังมากกว่าหรือเท่ากับเหล็กที่ไม่มีรอยต่อ การต่อให้ต่อจุดเดียวเท่านั้น และการต่อให้เป็นไปตามมาตรฐาน AISC

3.2.4 การประกอบการติดตั้ง ให้ดำเนินการตามมาตรฐาน AISC หรือตามมาตรฐานสำหรับอาคารเหล็กรูปพรรณของ วสท. ที่ 1015-40

3.2.5 ผู้รับจ้างจะต้องทำ ค้ำยัน ยึดโครง ให้เพียงพอเพื่อยึดโครงสร้างให้แน่นหนาอยู่ในแนวและตำแหน่งที่ต้องการ

3.2.6 องค์อาคารที่วางทาบหรือต่อเชื่อมจะต้องวางให้แนบสนิทเต็มหน้า

3.2.7 การเชื่อมต่อทั้งหมดให้ใช้วิธีเชื่อมด้วยไฟฟ้าการ (ELECTRLC ARC WELDING) โดยตลอดผิวหน้าสัมผัสการเชื่อมให้เป็นไปตามมาตรฐาน AWS ขนาดของรอยเชื่อมต้องไม่น้อยกว่าความหนาของแผ่นเหล็ก

3.2.8 ถ้าไม่ได้กำหนดให้เป็นอย่างอื่น รอยต่อระหว่างชิ้นส่วนเหล็กต่างๆ ให้ใช้วิธีเชื่อมตะเข็บตลอดแนวชน

3.2.9 ผิวหน้าที่จะทำการเชื่อม ต้องสะอาดปราศจากสะเก็ดร่อน สนิมกรัน ไขมัน สี หรือสิ่งแปลกปลอมอื่นใด

3.2.10 ลวดเชื่อมต้องมีคุณสมบัติตาม มอก. หรือ AWS หรือ AISC

3.2.11 ให้ทาด้วยสีกันสนิมไม่น้อยกว่า 2 ชั้น คุณภาพเทียบเท่า RUST O-LEAM , JOTAN , SIKKENS

4. เสาเข็ม

4.1 เสาเข็มคอนกรีตอัดแรง เป็นเสาเข็มของ MP , GPS , GEL , CPM , T-COM หรือเทียบเท่า หรือเสาเข็มเจาะ(ตามแบบแสดง)

- เสาเข็มคอนกรีตอัดแรง ขนาด ⊙ -0.15x0.15ม
- เสาเข็มคอนกรีตอัดแรง ขนาด I-0.18x0.18ม พื้นที่หน้าตัดไม่น้อยกว่า 253 ตร.ซม
- เสาเข็มคอนกรีตอัดแรง ขนาด I-0.22x0.22ม พื้นที่หน้าตัดไม่น้อยกว่า 351 ตร.ซม
- เสาเข็มคอนกรีตอัดแรง ขนาด I-0.26x0.26ม พื้นที่หน้าตัดไม่น้อยกว่า 455 ตร.ซม
- เสาเข็มเจาะ ขนาด ø0.35 ม

4.2 กำลังรับน้ำหนักบรรทุกและความยาวเสาเข็มให้พิจารณาตามแบบรายละเอียด โดยความยาวเสาเข็มที่แท้จริง ณ ตำแหน่งที่ตั้งโครงการ อาจมีการเปลี่ยนแปลง แต่ทั้งนี้ให้กำหนดและตรวจสอบอีกครั้งโดยวิศวกรผู้ควบคุมงาน โดยเสาเข็มจะต้องมีกำลังรับน้ำหนักบรรทุกได้ไม่น้อยกว่าที่กำหนดตามแบบ

5. ระบบกันซึม

5.1 รายละเอียดและคุณสมบัติ

ส่วนของอาคาร	ชนิดและผลิตภัณฑ์	ผลิตภัณฑ์คุณภาพเทียบเท่า
- หลังคา ค.ส.ล - ห้องน้ำ	น้ำยาเคมีแบบกันซึม	BRUSHBOND ของ FOSROC LANKO 225 ของ DAVCO

6. ทั่วไปและการเตรียมงาน

6.1 รายการประกอบแบบอื่นใดที่ไม่ได้กำหนดไว้ให้ถือปฏิบัติตาม บทกำหนดทั่วไปสำหรับการก่อสร้างอาคารคอนกรีตเสริมเหล็กของ วสท. เป็นเกณฑ์

6.2 เนื่องจากคุณสมบัติของดินในกรุงเทพมหานคร แต่ละพื้นที่เขตมีความแตกต่างกันในด้านความสามารถในการรับน้ำหนักบรรทุกและมีระดับความลึกของชั้นทรายที่แตกต่างกัน ฉะนั้นก่อนทำการก่อสร้างเจ้าของอาคารและผู้รับจ้างต้องตรวจสอบความเหมาะสมของความยาวเสาเข็ม เพื่อให้มีค่าการรับน้ำหนักบรรทุกของเสาเข็มได้ไม่น้อยกว่าแบบที่กำหนดไว้

6.3 หากมีอุปสรรคในการเข้าพื้นที่ก่อสร้าง อันจะทำให้เกิดผลกระทบความเดือดร้อนรำคาญ และเกิดความเสียหายจากการใช้เสาเข็มตอกกับอาคารข้างเคียง ให้สามารถใช้เสาเข็มเจาะเทียบเคียงความสามารถในการรับน้ำหนักบรรทุกได้

สำนักการ โยธา
กรุงเทพมหานคร

โครงการ
แบบบ้านยิ้มเพื่อประชาชน ระยะที่ 3

ตามนโยบาย
ม.ร.ว. สุขุมพันธุ์ บริพัตร
ผู้ว่าราชการกรุงเทพมหานคร
นายจุมพล สำเภาพล
รองผู้ว่าราชการกรุงเทพมหานคร
นางนินนาท ชลิตานนท์
ปลัดกรุงเทพมหานคร

ผู้อำนวยการสำนักการโยธา
รองผู้อำนวยการสำนักการโยธา
นายทวีศักดิ์ เลิศประพันธ์
ผู้อำนวยการสำนักงานออกแบบ
นายวัชรินทร์ บรรพต
หัวหน้ากลุ่มงานสถาปัตยกรรม
นายสินธุ์ชัย บุญบักษ์
หัวหน้ากลุ่มงานวิศวกรรมอาคาร
นายอริยะ เมฆะกุล

สถาปนิก
นายอนุศักดิ์ แสงสังข์สิทธิ์ ส.สถ.2495
วิศวกรโครงสร้าง
นายพูวช เสนปาน ภย.43016
วิศวกรไฟฟ้า
นายจรูญ มาสุขใจ ภฟก.2457
วิศวกรสุขาภิบาล
นายจีระสิทธิ์ ทิมสถิตย์ สย.8489
วิศวกรเครื่องกล

นายช่างเขียนแบบ
นายอุทร บูรณะเสน

แบบ บ้านพักอาศัย 1 ชั้น
แบบที่ 027
ชื่อบ้าน ดาวลดา
เจ้าของ
สถานที่

แบบแสดง
รายการประกอบแบบโครงสร้าง

วันที่ :	เลขที่	รวม
30 พฤษภาคม 2557	S-01	6

แผ่นที่	รวมแผ่น
19	29

FILE :

รายการแก้ไขแบบ

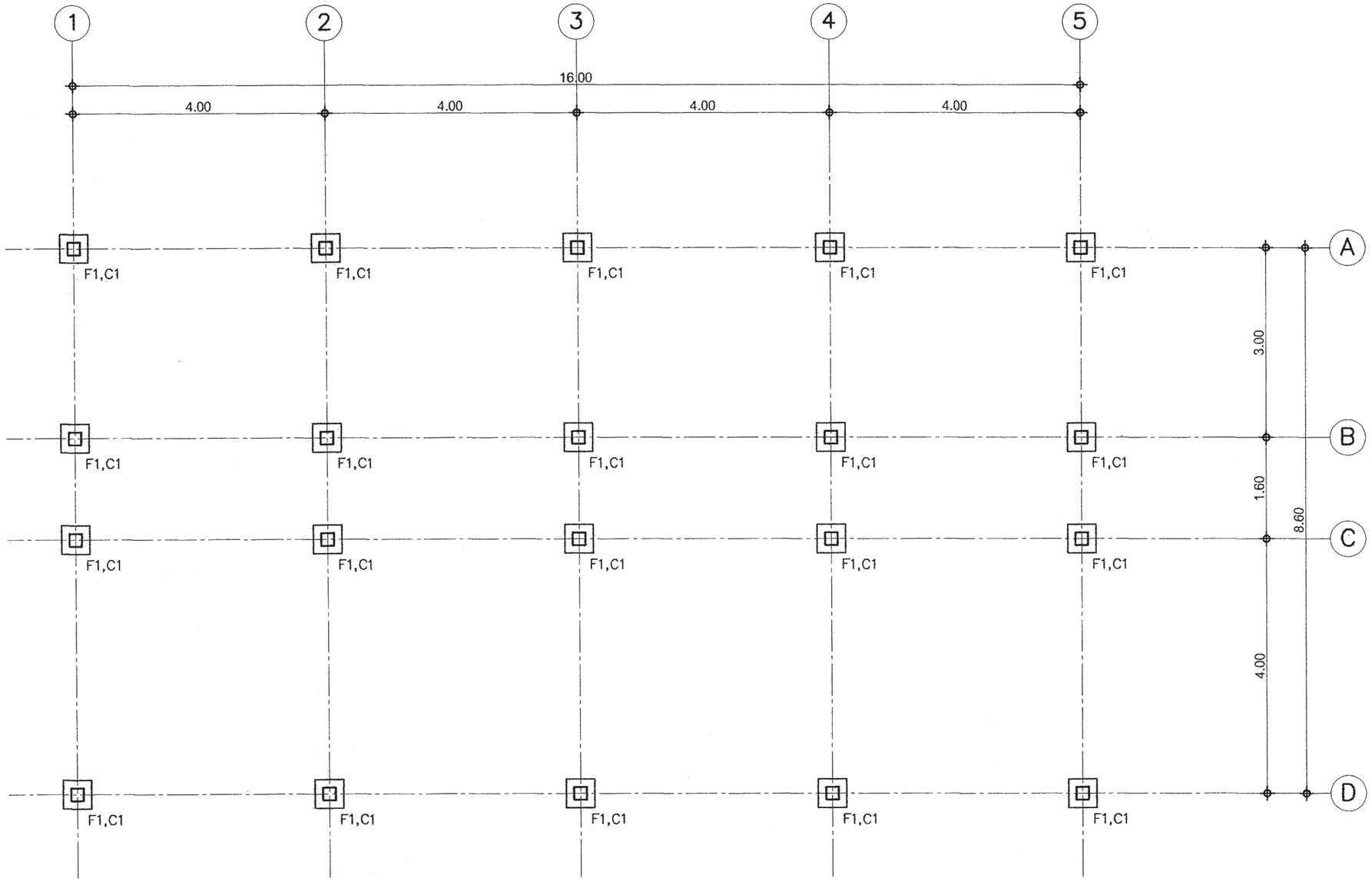

แปลนฐานราก–เสาตอม่อ

มาตราส่วน 1:75

สำนักการ โยธา
กรุงเทพมหานคร

โครงการ
แบบบ้านยิ้มเพื่อประชาชน ระยะที่ 3

ตามนโยบาย
ม.ร.ว. สุขุมพันธุ์ บริพัตร
ผู้ว่าราชการกรุงเทพมหานคร
นายจุมพล สำเภาพล
รองผู้ว่าราชการกรุงเทพมหานคร
นางนินนาท ชลิตานนท์
ปลัดกรุงเทพมหานคร

ผู้อำนวยการสำนักการโยธา	
รองผู้อำนวยการสำนักการโยธา	
นายทวีศักดิ์ เลิศประพันธ์	
ผู้อำนวยการสำนักงานออกแบบ	
นายวัรินทร์ บรรพต	
หัวหน้ากลุ่มงานสถาปัตยกรรม	
นายสินธุ์ชัย บุญปักษ์	
หัวหน้ากลุ่มงานวิศวกรรมอาคาร	
นายธวัช เมฆะกุล	
สถาปนิก	
นายอนุศักดิ์ แสงสังฆสิทธิ์ ส.สถ.2495	
วิศวกรโครงสร้าง	
นายสุวรร เสนปาน ภย.43016	
วิศวกรไฟฟ้า	
นายรุญ มาสุขใจ ภฟท.2457	
วิศวกรสุขาภิบาล	
นายจิระสิทธิ์ ทิมสถิตย์ สย.8489	
วิศวกรเครื่องกล	
นายช่างเขียนแบบ	
นายอุทร บุรณะเสน	

แบบ บ้านพักอาศัย 1 ชั้น
แบบที่ 027
ชื่อบ้าน ดาวลดา

เจ้าของ

สถานที่

แบบแสดง
แปลนตำแหน่งฐานราก

วันที่ :	เลขที่	รวม
30 พฤษภาคม 2557	S–02	6

แผ่นที่	รวมแผ่น
20	29

FILE :

รายการแก้ไขแบบ

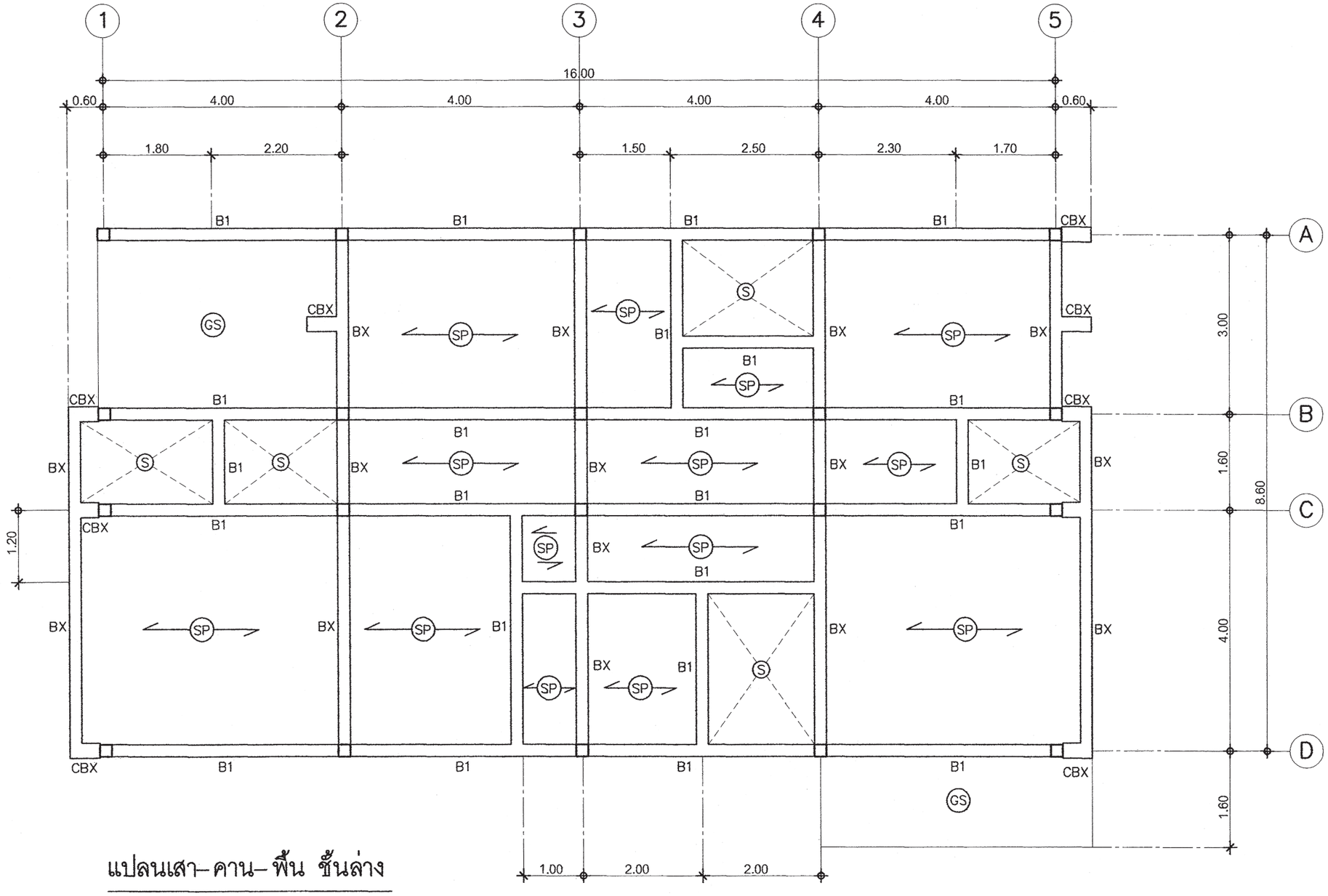

แปลนเสา–คาน–พื้น ชั้นล่าง

มาตราส่วน 1:75

สำนักการ โยธา
กรุงเทพมหานคร

โครงการ

แบบบ้านยิ้มเพื่อประชาชน ระยะที่ 3

ตามนโยบาย

ม.ร.ว. สุขุมพันธุ์ บริพัตร
ผู้ว่าราชการกรุงเทพมหานคร

นายจุมพล สำเภาพล
รองผู้ว่าราชการกรุงเทพมหานคร

นางนินนาท ชลิตานนท์
ปลัดกรุงเทพมหานคร

ผู้อำนวยการสำนักการโยธา

รองผู้อำนวยการสำนักการโยธา
นายทวีศักดิ์ เลิศประพันธ์

ผู้อำนวยการสำนักงานออกแบบ
นายวัชรินทร์ บรรพต

หัวหน้ากลุ่มงานสถาปัตยกรรม
นายสินธุ์ชัย บุญปักษ์

หัวหน้ากลุ่มงานวิศวกรรมอาคาร
นายอริยะ เมฆะกุล

สถาปนิก
นายอนุศักดิ์ แสงสังข์สิทธิ์ ส.สถ.2495

วิศวกรโครงสร้าง
นายชูเวช เสนปาน ภย.43016

วิศวกรไฟฟ้า
นายจรูญ มาสุขใจ ภฟก.2457

วิศวกรสุขาภิบาล
นายจีระสิทธิ์ ทิมสถิตย์ สย.8489

วิศวกรเครื่องกล

นายช่างเขียนแบบ
นายอุทร บุรณะเสน

แบบ บ้านพักอาศัย 1 ชั้น
แบบที่ 027
ชื่อบ้าน ดาวลดา

เจ้าของ

สถานที่

แบบแสดง
แปลนคาน – พื้น ชั้นล่าง

วันที่ :	เลขที่	รวม
30 พฤษภาคม 2557	S–03	6

แผ่นที่	รวมแผ่น
21	29

FILE :

รายการแก้ไขแบบ

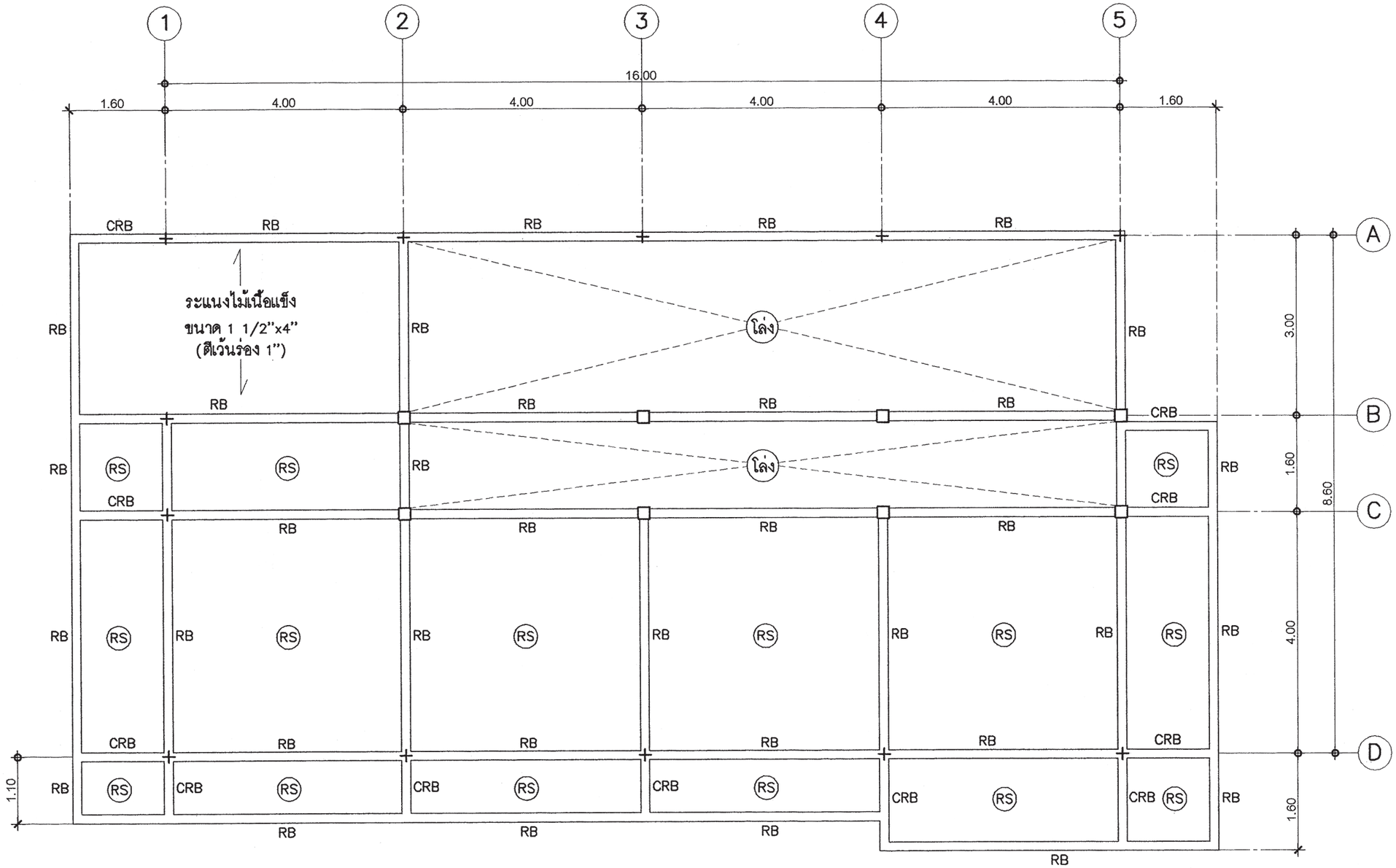

แปลนคานหลังคา

มาตราส่วน 1:75

สำนักการ โยธา
กรุงเทพมหานคร

โครงการ
แบบบ้านยิ้มเพื่อประชาชน ระยะที่ 3

ตามนโยบาย
ม.ร.ว. สุขุมพันธุ์ บริพัตร
ผู้ว่าราชการกรุงเทพมหานคร
นายจุมพล สำเภาพล
รองผู้ว่าราชการกรุงเทพมหานคร
นางนินนาท ชลิตานนท์
ปลัดกรุงเทพมหานคร

ผู้อำนวยการสำนักการโยธา	
รองผู้อำนวยการสำนักการโยธา	
นายทวีศักดิ์ เลิศประพันธ์	
ผู้อำนวยการสำนักงานออกแบบ	
นายวัชรินทร์ บรรหด	
หัวหน้ากลุ่มงานสถาปัตยกรรม	
นายสินธุ์ชัย บุญปักษ์	
หัวหน้ากลุ่มงานวิศวกรรมอาคาร	
นายธิยะ เมฆะกุล	

สถาปนิก	
นายอนุศักดิ์ แสงสังข์สิทธิ์ ส.ส.ก.2495	
วิศวกรโครงสร้าง	
นายชูเวช เสนปาน ภย.43016	
วิศวกรไฟฟ้า	
นายจรูญ มาสุขใจ ภฟ.2457	
วิศวกรสุขาภิบาล	
นายจีระสิทธิ์ หิมสถิตย์ สย.8489	
วิศวกรเครื่องกล	
นายช่างเขียนแบบ	
นายอุทร บุรณะเสน	

แบบ บ้านพักอาศัย 1 ชั้น
แบบที่ 027
ชื่อบ้าน ดาวลดา
เจ้าของ
สถานที่

แบบแสดง
แปลนคานหลังคา

วันที่ :	เลขที่	รวม
30 พฤษภาคม 2557	S-04	6

แผ่นที่	รวมแผ่น
22	29

FILE :

รายการแก้ไขแบบ

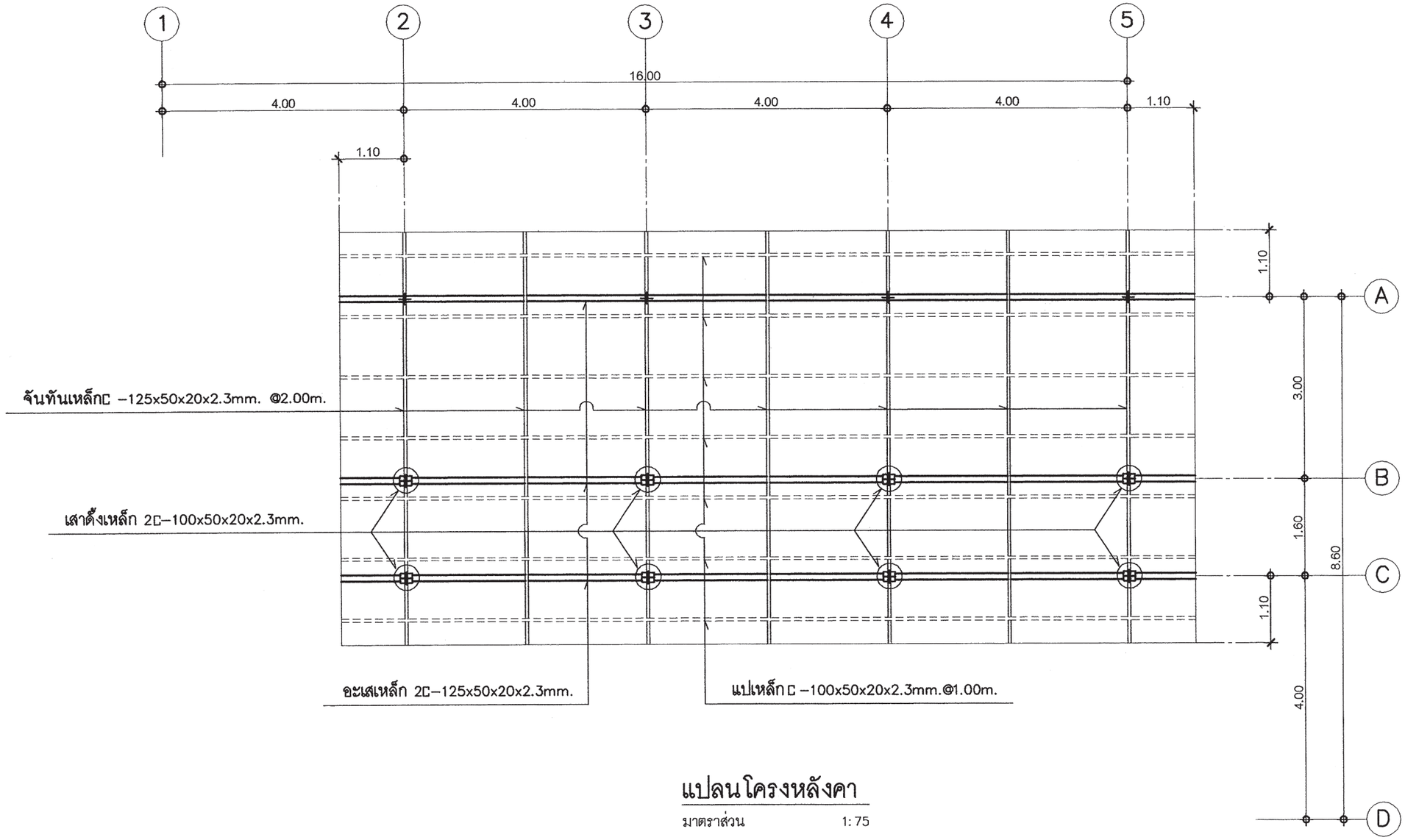

แปลนโครงหลังคา

มาตราส่วน 1:75

สำนักการโยธา
กรุงเทพมหานคร

โครงการ
แบบบ้านยิ้มเพื่อประชาชน ระยะที่ 3

ตามนโยบาย
ม.ร.ว. สุขุมพันธุ์ บริพัตร
ผู้ว่าราชการกรุงเทพมหานคร
นายจุมพล สำเภาพล
รองผู้ว่าราชการกรุงเทพมหานคร
นางนินนาท ชลิตานนท์
ปลัดกรุงเทพมหานคร

ผู้อำนวยการสำนักการโยธา	
รองผู้อำนวยการสำนักการโยธา	
นายทริลักส์ เลิศประพันธ์	
ผู้อำนวยการสำนักงานออกแบบ	
นายวีชรินทร์ บรรหด	
หัวหน้ากลุ่มงานสถาปัตยกรรม	
นายสินธุชัย บุญปักษ์	
หัวหน้ากลุ่มงานวิศวกรรมอาคาร	
นายธิยะ เมฆะกุล	

สถาปนิก	
นายอนุศักดิ์ แสงสังขสิทธิ์ ส.ส.ก.2495	
วิศวกรโครงสร้าง	
นายชูเวช เสนปาน กย.43016	
วิศวกรไฟฟ้า	
นายจรูญ มาสุธใจ ภฟ.2457	
วิศวกรสุขาภิบาล	
นายจีระสิทธิ์ หิมสถิตย์ สย.8489	
วิศวกรเครื่องกล	
นายช่างเขียนแบบ	
นายอุทร บุรณะเสน	

แบบ บ้านพักอาศัย 1 ชั้น
แบบที่ 027
ชื่อบ้าน ดาวลดา

เจ้าของ

สถานที่

แบบแสดง
แปลนโครงหลังคา

วันที่ :	เลขที่	รวม
30 พฤษภาคม 2557	S-05	6

แผ่นที่	รวมแผ่น
23	29

FILE :

รายการแก้ไขแบบ

หมายเหตุ

กรณีใช้ฐานราก เสาเข็มเจาะแทนฐานรากเสาเข็มตอก

ใช้ใช้เทียบดังนี้ F1=F1A , F2=F2A , F3=F3A

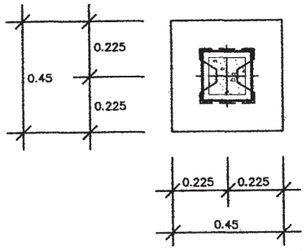

ขยายแปลน F1

มาตราส่วน 1:25

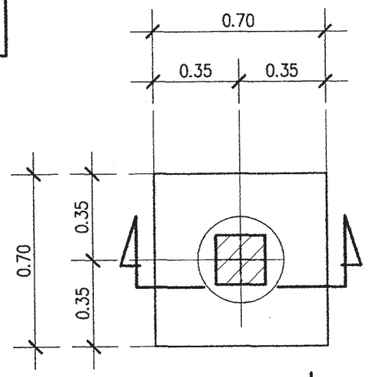

แบบขยายแปลน F1A

มาตราส่วน 1:25

ขยายรูปตัด F1

มาตราส่วน 1:25

แบบขยายรูปตัด F1A

มาตราส่วน 1:25

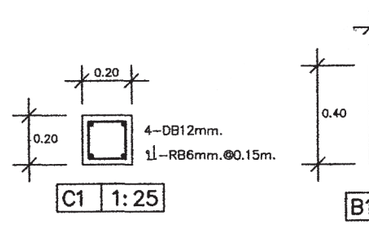

C1 | 1:25

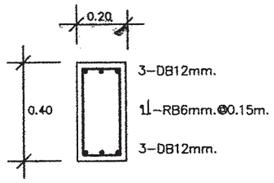

B1 | 1:25

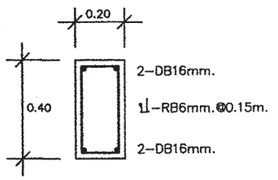

BX | 1:25

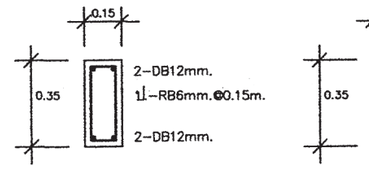

RB | 1:25

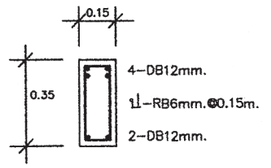

CRB | 1:25

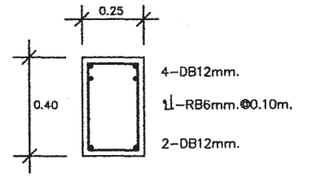

CBX | 1:25

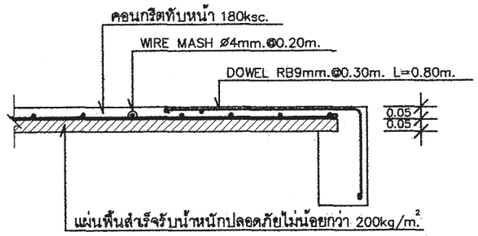

SP | 1:25

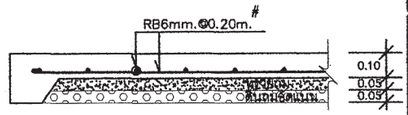

GS | 1:25

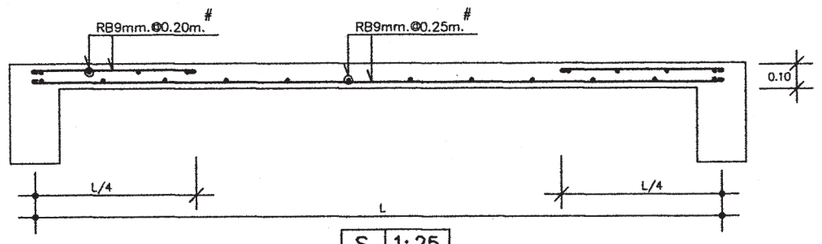

S | 1:25

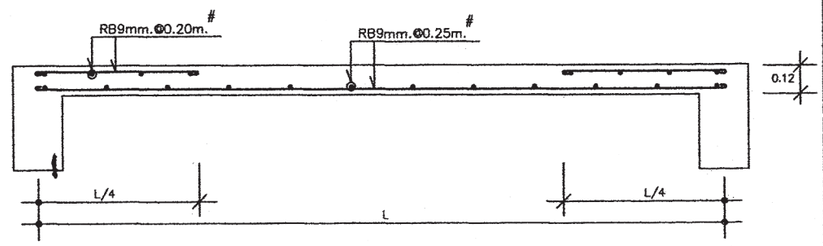

RS | 1:25

สำนักการ โยธา
กรุงเทพมหานคร

โครงการ

แบบบ้านยิ้มเพื่อประชาชน ระยะที่ 3

ตามนโยบาย

ม.ร.ว. สุขุมพันธุ์ บริพัตร
ผู้ว่าราชการกรุงเทพมหานคร

นายจุมพล สำเภาพล
รองผู้ว่าราชการกรุงเทพมหานคร

นางนินนาท ชลิตานนท์
ปลัดกรุงเทพมหานคร

ผู้อำนวยการสำนักการโยธา	
รองผู้อำนวยการสำนักการโยธา	
นายทรียักดิ์ เสิศประพันธ์	
ผู้อำนวยการสำนักงานออกแบบ	
นายวรินทร์ บรรพต	
หัวหน้ากลุ่มงานสถาปัตยกรรม	
นายสินธุชัย บุญปักษ์	
หัวหน้ากลุ่มงานวิศวกรรมอาคาร	
นายอริยะ เมฆะกุล	
สถาปนิก	
นายอนุศักดิ์ แสงสังชลิทธิ์ ส.ส.2495	
วิศวกรโครงสร้าง	
นายชูเกียรติ เสนาปาน กย.43016	
วิศวกรไฟฟ้า	
นายจรูญ มาสุธโล ภฟท.2457	
วิศวกรสุขาภิบาล	
นายจีระศิทธิ์ ริมสถิตย์ สย.8489	
วิศวกรเครื่องกล	
นายช่างเขียนแบบ	
นายอุทร บุรณะเสน	

แบบ	บ้านพักอาศัย 1 ชั้น
แบบที่	027
ชื่อบ้าน	ดาวลดา
เจ้าของ	
สถานที่	

แบบแสดง

แบบขยายโครงสร้าง

วันที่ :	เลขที่	รวม
30 พฤษภาคม 2557	S–06	6

แผ่นที่	รวมแผ่น
24	29

FILE :

รายการแก้ไขแบบ

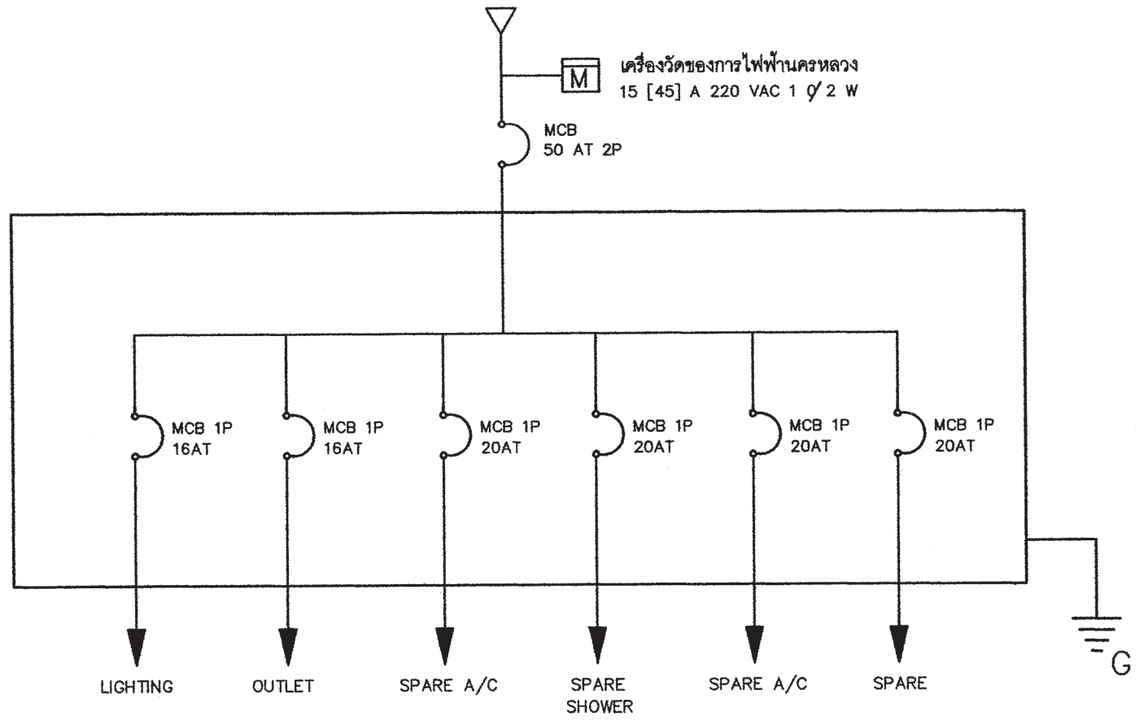

SINGLE LINE DIAGRAM

สัญลักษณ์ระบบไฟฟ้า

○	โคม DOWNLIGHT 1x11 W
◎	โคมกลมหลอด ฟลูออเรสเซนต์ 1x32 W พร้อมฝาครอบสีใส
▭	ดวงโคมหลอด ฟลูออเรสเซนต์ 1x18 W พร้อมฝาครอบสีใส
S	สวิตช์ไฟฟ้าแบบธรรมดา
S_3	สวิตช์ไฟฟ้าแบบ 3ทาง
⊖	เต้ารับไฟฟ้าแบบมีสายดิน
TV	เต้ารับทีวี
⊠	เต้ารับโทรศัพท์
(J)	กล่องต่อสายไฟ
▬	แผงจ่ายไฟ
MCB	MINIATURE CIRCUIT BREAKER

รายการระบบงานไฟฟ้า

- แผงจ่ายไฟเป็นกล่องเหล็ก
- สายไฟตามมาตรฐานอุตสาหกรรม
- เต้ารับไฟฟ้าแบบมีสายดิน
- สวิตช์ไฟฟ้าแบบธรรมดา และ สามทาง
- สายแมนวงจรย่อยขนาด 4 มม^2
- สายไฟเข้าเต้ารับขนาด 2.5 มม^2
- สายไฟเข้าดวงโคมขนาด 1 มม^2
- การเดินสายร้อยในท่อร้อยสายฝังในผนังส่วนการเดินสายในฝ้าเพดานให้เดินร้อยท่อร้อยยึดติดกับเสาหรือคาน
- สายไฟเข้าเครื่องทำน้ำอุ่น 3500 W ขนาด 4 มม^2
- สาย COAXIAL เข้าเต้ารับทีวีใช้ RG6
- สายโทรศัพท์เข้าเต้ารับโทรศัพท์ ขนาด 0.65 มม
- การต่อลงดินต้องเป็นไปตามกฎของการไฟฟ้านครหลวง
- ทิ้งสายข้างหนึ่งไว้ในกล่องต่อสายในห้องนอน หรือ ห้องน้ำ อีกข้างหนึ่งต่อเข้ากับ CIRCUIT BREAKER ในแผงจ่ายไฟ

สำนักการ โยธา
กรุงเทพมหานคร

โครงการ
แบบบ้านยิ้มเพื่อประชาชน ระยะที่ 3

ตามนโยบาย
ม.ร.ว. สุขุมพันธุ์ บริพัตร
ผู้ว่าราชการกรุงเทพมหานคร
นายจุมพล สำเภาพล
รองผู้ว่าราชการกรุงเทพมหานคร
นางนินนาท ชลิตานนท์
ปลัดกรุงเทพมหานคร

ผู้อำนวยการสำนักการโยธา	
รองผู้อำนวยการสำนักการโยธา	
นายทวีศักดิ์ เลิศประพันธ์	
ผู้อำนวยการสำนักงานออกแบบ	
นายวัชรินทร์ บรรพต	
หัวหน้ากลุ่มงานสถาปัตยกรรม	
นายสินธุ์ชัย บุญปักษ์	
หัวหน้ากลุ่มงานวิศวกรรมอาคาร	
นายธวัชชะ เมฆะกุล	
สถาปนิก	
นายอนุศักดิ์ แสงสังข์สิทธิ์ ส.ถ.2495	
วิศวกรโครงสร้าง	
นายชูเกียรติ เสนปาน ภย.43016	
วิศวกรไฟฟ้า	
นายจรูญ มาสุขใจ ภฟ.2457	
วิศวกรสุขาภิบาล	
นายจิระสิทธิ์ ทิมสลิคย์ สย.6489	
วิศวกรเครื่องกล	
นายช่างเขียนแบบ	
นายสมชาย กันนะสมบัติ	

แบบ บ้านพักอาศัย 1 ชั้น
แบบที่ 027
ชื่อบ้าน ดาวลดา
เจ้าของ
สถานที่

แบบแสดง
สัญลักษณ์ระบบไฟฟ้า
รายการระบบไฟฟ้า

วันที่ :	แสกล	รวม
30 พฤษภาคม 2567	E-01	2

แผ่นที่	รวมแผ่น
25	29

FILE :
รายการแก้ไขแบบ

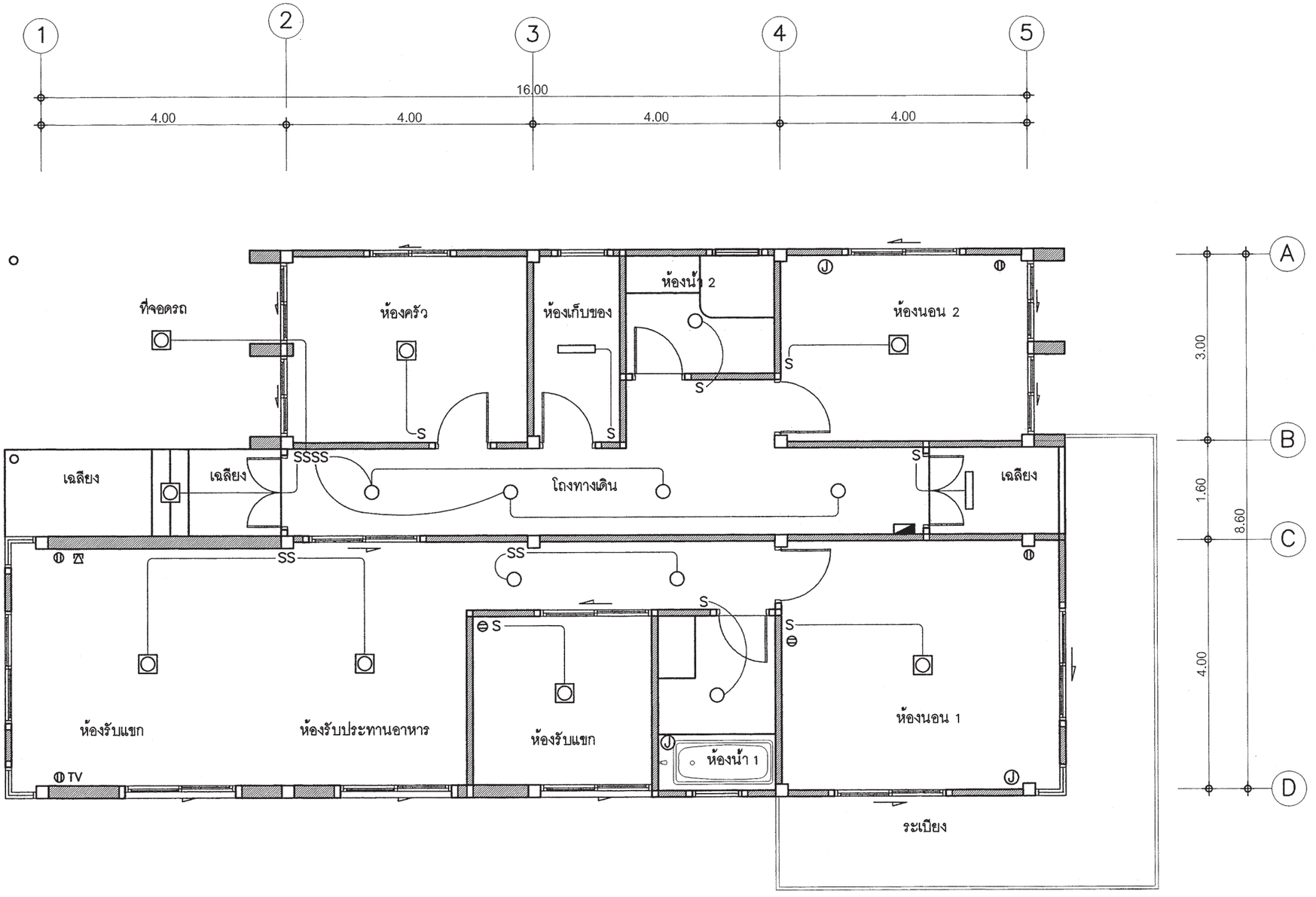

แปลนระบบไฟฟ้าแสงสว่าง– เต้ารับไฟฟ้า– โทรศัพท์– โทรทัศน์ ชั้นล่าง

มาตราส่วน 1 : 75

สำนักการ โยธา
กรุงเทพมหานคร

โครงการ
แบบบ้านยิ้มเพื่อประชาชน ระยะที่ 3

ตามนโยบาย
ม.ร.ว. สุขุมพันธุ์ บริพัตร
ผู้ว่าราชการกรุงเทพมหานคร
นายจุมพล สำเภาพล
รองผู้ว่าราชการกรุงเทพมหานคร
นางนินนาท ชลิตานนท์
ปลัดกรุงเทพมหานคร

ผู้อำนวยการสำนักการโยธา	
รองผู้อำนวยการสำนักการโยธา	
นายทรีศักดิ์ เลิศประพันธ์	
ผู้อำนวยการสำนักงานออกแบบ	
นายรัชรินทร์ บรรพต	
หัวหน้ากลุ่มงานสถาปัตยกรรม	
นายสินธุชัย บุญปักษ์	
หัวหน้ากลุ่มงานวิศวกรรมอาคาร	
นายธริยะ เมฆะกุล	
สถาปนิก	
นายอนุศักดิ์ แสงสังข์สิทธิ์ ส.สถ.2495	
วิศวกรโครงสร้าง	
นายชูเวช เส็นบ่าน ภย.43016	
วิศวกรไฟฟ้า	
นายจรูญ มาสุขใจ ภฟก.2457	
วิศวกรสุขาภิบาล	
นายศิระสิทธิ์ หิมสถิตย์ สย.8489	
วิศวกรเครื่องกล	
นายช่างเขียนแบบ	
นายสมชาย กันนะสมบัติ	

แบบ บ้านพักอาศัย 1 ชั้น
แบบที่ 027
ชื่อบ้าน ดาวลดา
เจ้าของ
สถานที่

แบบแสดง
แปลนระบบไฟฟ้า ชั้นล่าง

วันที่ :	เลขที่	รวม
30 พฤษภาคม 2557	E–02	2

แผ่นที่	รวมแผ่น
26	29

FILE :

รายการแก้ไขแบบ

ตารางที่ 1 แสดงการเลือกใช้ขนาดเครื่องสูบน้ำแบบอัตโนมัติสำหรับโครงการบ้านยิ้ม

ขนาดเครื่องสูบน้ำ (วัตต์)	จำนวนห้องน้ำของบ้าน	จำนวนชั้นของบ้าน
100	1 – 3	1 – 2
150	4	1 – 2
200	5	2 – 3
250	6	2 – 3
300	7	2 – 3

ตารางที่ 2 แสดงการเลือกใช้ขนาดถังเก็บน้ำแบบตั้งพื้นสำหรับโครงการบ้านยิ้ม

ชื่อ	จำนวนห้องนอนของบ้าน	ความจุ (ลบ.ม.)
ถังเก็บน้ำ 1 (WT1)	1 – 2	1
ถังเก็บน้ำ 2 (WT2)	3 – 4	2
ถังเก็บน้ำ 3 (WT3)	5 – 6	3

ถังเก็บน้ำที่ใช้ ทำจากวัสดุไฟเบอร์กลาสเสริมแรงผลิตตามมาตรฐาน มอก. 435 – 2548

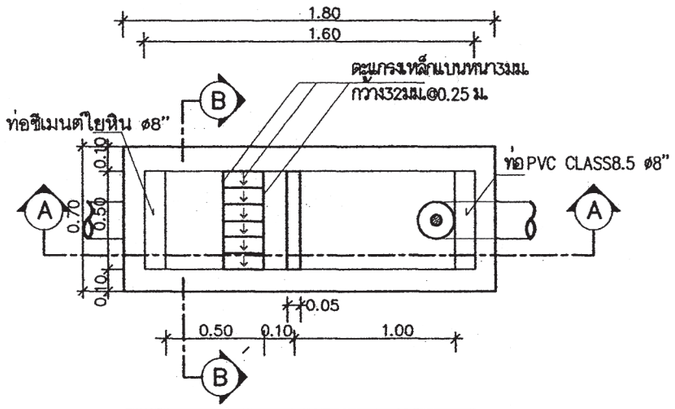

แปลนบ่อดักขยะและดักไขมัน

มาตราส่วน AS SHOWN

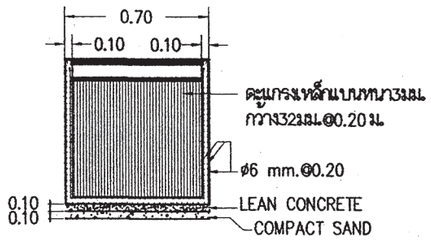

รูปตัด B–B

มาตราส่วน AS SHOWN

หมายถึง : บ่อตรวจคุณภาพน้ำ (ก่อนระบายลงสู่ท่อสาธารณะ)

: บ่อดักขยะและบ่อตรวจคุณภาพน้ำ (ก่อนระบายลงสู่ท่อสาธารณะ)

สัญลักษณ์ บ่อพัก : (ก่อนระบายลงสู่ท่อสาธารณะ)

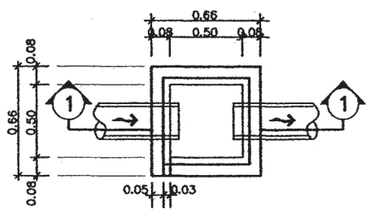

บ่อพักน้ำทิ้ง

มาตราส่วน AS SHOWN

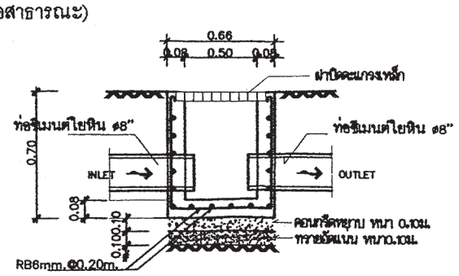

รูปตัด ①–①

มาตราส่วน AS SHOWN

ตารางที่ 3 แสดงการเลือกใช้ขนาดถังบำบัดน้ำเสียแบบฝังใต้ดินสำหรับโครงการบ้านยิ้ม

ชื่อ	จำนวนห้องนอนของบ้าน	ปริมาณการบำบัด(ลบ.ม./วัน)
ถังบำบัดน้ำเสีย 1 (WWTP 1)	1 – 2	1
ถังบำบัดน้ำเสีย 2 (WWTP 2)	3 – 4	2
ถังบำบัดน้ำเสีย 3 (WWTP 3)	5 – 6	3

ถังบำบัดน้ำเสียเป็นระบบเกรอะ – กรองไร้อากาศ ตัวถังทำจากวัสดุไฟเบอร์กลาสเสริมแรง สามารถรองรับปริมาณน้ำเสียได้ไม่น้อยกว่าตามที่กำหนดในตารางที่ 3 ที่ค่า BOD เข้าระบบไม่น้อยกว่า 250มิลลิกรัมต่อลิตร และค่า BOD ของน้ำที่ผ่านการบำบัดแล้วไม่เกิน 50มิลลิกรัมต่อลิตร

ตารางที่ 4 แสดงการเลือกใช้วัสดุท่อสำหรับโครงการบ้านยิ้ม

การใช้งาน	วัสดุ
ท่อประปา (CW)	ท่อ PVC Class 13.5 ผลิตตามมาตรฐาน มอก. 17 – 2532 ต่อด้วยน้ำยาประสานผลิตภัณฑ์เดียวกับผู้ผลิตท่อ
ท่อระบายน้ำโสโครก น้ำทิ้ง น้ำฝนและท่ออากาศ (S,W,RL,V)	ท่อ PVC Class 13.5 ผลิตตามมาตรฐาน มอก. 17 – 2532 ต่อด้วยน้ำยาประสานผลิตภัณฑ์เดียวกับผู้ผลิตท่อ

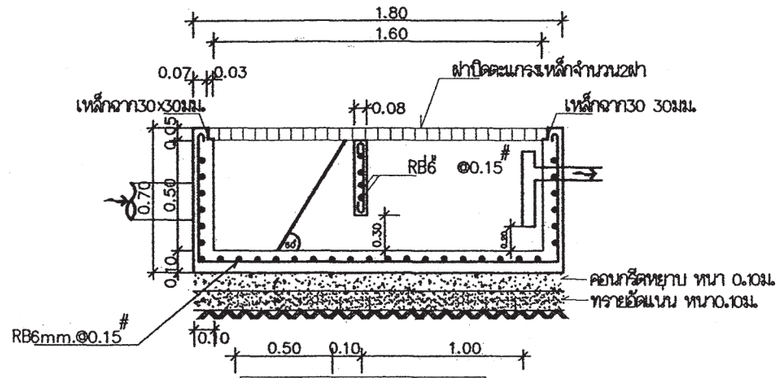

รูปตัด A–A

มาตราส่วน AS SHOWN

สำนักการ โยธา
กรุงเทพมหานคร

โครงการ

แบบบ้านยิ้มเพื่อประชาชน ระยะที่ 3

ตามนโยบาย

ม.ร.ว. สุขุมพันธุ์ บริพัตร
ผู้ว่าราชการกรุงเทพมหานคร

นายจุมพล สำเภาพล
รองผู้ว่าราชการกรุงเทพมหานคร

นางนินนาท ชลิตานนท์
ปลัดกรุงเทพมหานคร

ผู้อำนวยการสำนักการโยธา

รองผู้อำนวยการสำนักการโยธา
นายทวีศักดิ์ เลิศประพันธ์

ผู้อำนวยการสำนักงานออกแบบ
นายวัชรินทร์ บรรพต

หัวหน้ากลุ่มงานสถาปัตยกรรม
นายสินธุ์ชัย บุญปักษ์

หัวหน้ากลุ่มงานวิศวกรรมอาคาร
นายอริยะ เมฆะกูล

สถาปนิก
นายอนุศักดิ์ แสงสังข์สิทธิ์ ส.สถ.2495

วิศวกรโครงสร้าง
นายชูเวช เสนปาน ภย.43016

วิศวกรไฟฟ้า
นายจรูญ มาสุขใจ ภฟก.2457

วิศวกรสุขาภิบาล
นายจีระสิทธิ์ ทิมสถิตย์ สย.8489

วิศวกรเครื่องกล

นายช่างเขียนแบบ
นางปุณยนุช ประกอบกิจ

แบบ บ้านพักอาศัย 1 ชั้น

แบบที่ 027

ชื่อบ้าน ดาวลดา

เจ้าของ

สถานที่

แบบแสดง
รายการประกอบแบบสุขาภิบาล

วันที่ :	เลขที่	รวม
30 พฤษภาคม 2557	SN–01	3

แผ่นที่	รวมแผ่น
27	29

FILE :

รายการแก้ไขแบบ

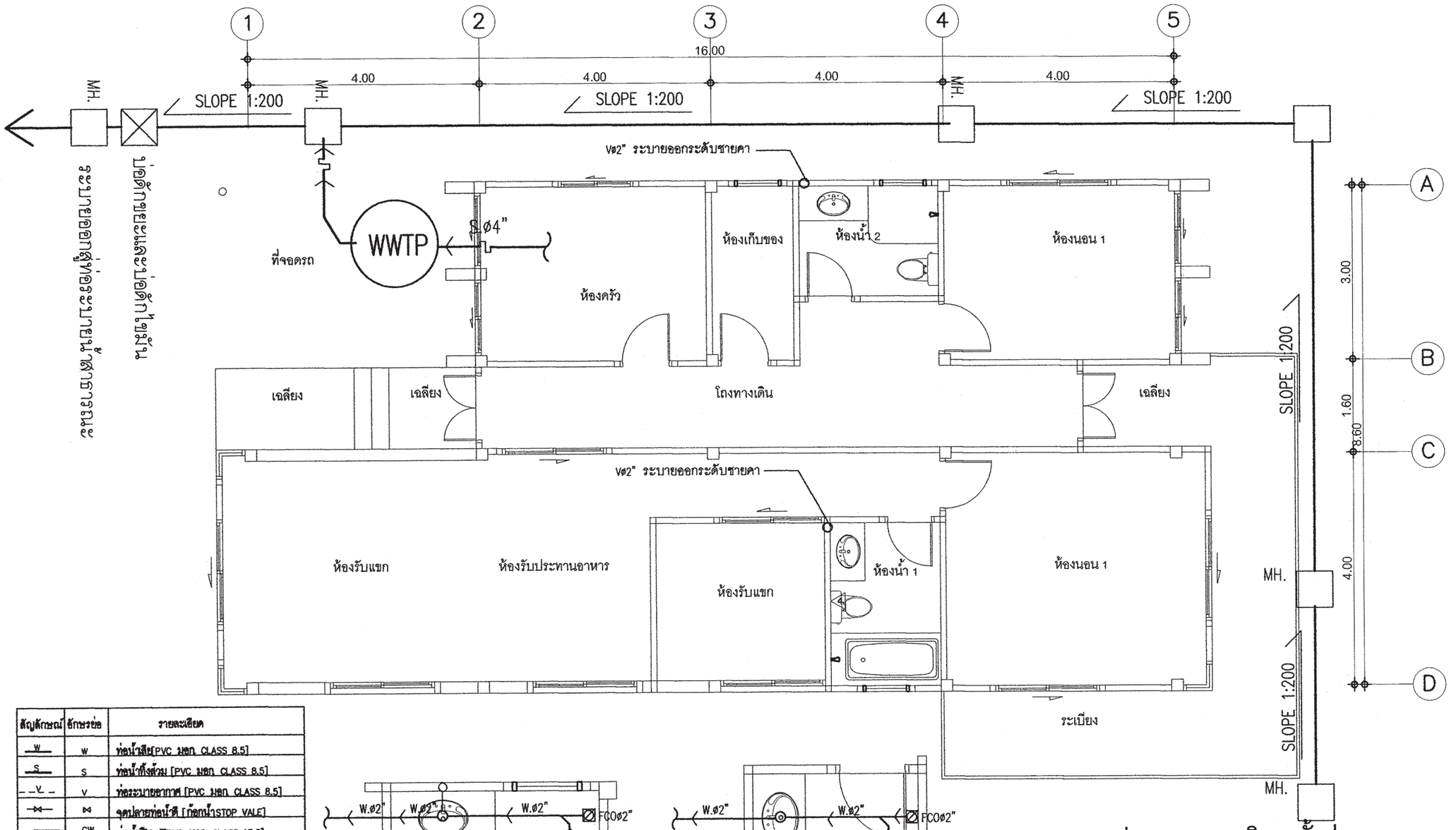

สัญลักษณ์	อักษรย่อ	รายละเอียด
W	W	ท่อน้ำเสีย[PVC มอก. CLASS 8.5]
S	S	ท่อน้ำทิ้งทั่วไป [PVC มอก. CLASS 8.5]
V	V	ท่อระบายอากาศ [PVC มอก. CLASS 8.5]
⋈	⋈	จุดปลายท่อน้ำดี [ก๊อกน้ำSTOP VALE]
CW	CW	ท่อน้ำดี[CW][PVC มอก. CLASS 13.5]
—	—	แนวท่อใยหิน เส้นผ่าศูนย์กลาง 0.20 ม
—	—	แนวเขตที่ดิน
FD	FD	ท่อระบายน้ำที่พื้น[PVC มอก. CLASS 8.5]
RD	RD	ท่อระบายน้ำฝน[PVC มอก. CLASS 8.5]
FCO	FCO	FLOOR CLEANOUT
M	M	มาตรวัดน้ำ
P	P	ปั๊มน้ำ
MH.	—	บ่อพักน้ำทิ้งสำเร็จรูป ขนาด 0.40X0.40 ม
◯	—	ถังบำบัดน้ำเสีย (WWTP)

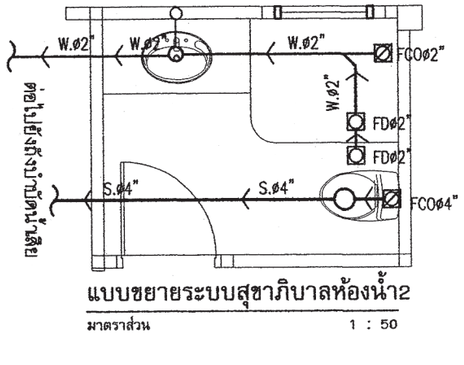

แบบขยายระบบสุขาภิบาลห้องน้ำ2

มาตราส่วน 1 : 50

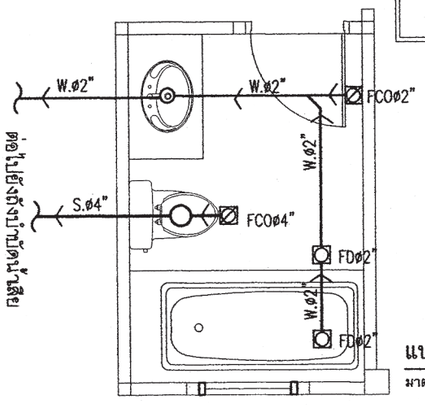

แบบขยายระบบสุขาภิบาลห้องน้ำ1

มาตราส่วน 1 : 50

แปลนระบบสุขาภิบาลชั้นล่าง

หมายเหตุ มาตราส่วน 1 : 100

ผังบริเวณนี้เป็นเพียงตัวอย่างเพื่อประมาณราคา ค่าก่อสร้างส่วนประกอบอาคารเท่านั้น
ส่วนรายละเอียดของสถานที่จริง ให้กำหนดรายละเอียดขณะก่อสร้าง
ส่วนที่มิได้ปรากฏในแบบให้ปฏิบัติตาม พรบ.ควบคุมอาคารและ ข้อบัญญัติกรุงเทพมหานคร

สำนักการ โยธา
กรุงเทพมหานคร

โครงการ
แบบบ้านยิ้มเพื่อประชาชน ระยะที่ 3

ตามนโยบาย
ม.ร.ว. สุขุมพันธุ์ บริพัตร
ผู้ว่าราชการกรุงเทพมหานคร
นายจุมพล สำเภาพล
รองผู้ว่าราชการกรุงเทพมหานคร
นางนินนาท ชลิตานนท์
ปลัดกรุงเทพมหานคร

ผู้อำนวยการสำนักการโยธา	
รองผู้อำนวยการสำนักการโยธา	
นายทวิศักดิ์ เดิดประพันธ์	
ผู้อำนวยการสำนักงานออกแบบ	
นายรัชนีนทร์ บรรพต	
หัวหน้ากลุ่มงานสถาปัตยกรรม	
นายสินธุชัย บุญปักษ์	
หัวหน้ากลุ่มงานวิศวกรรมสาคาร	
นายอิยะ เมฆะกุล	
สถาปนิก	
นายอนุศักดิ์ แสงสังชลิทธิ์ ส.ค.ฉ.2495	
วิศวกรโครงสร้าง	
นายชูเวช เสนบ่าน ภย.43016	
วิศวกรไฟฟ้า	
นายจรูญ มาสุธโจ ภท.2457	
วิศวกรสุขาภิบาล	
นายศิระสิทธิ์ ทิมสลิตย์ สย.8489	
วิศวกรเครื่องกล	
นายช่างเขียนแบบ	
นางปุณยนุช ประกอบกิจ	

แบบ	บ้านพักอาศัย 1 ชั้น
แบบที่	027
ชื่อบ้าน	ดาวลดา
เจ้าของ	
สถานที่	

แบบแสดง	แปลนระบบสุขาภิบาล ชั้นล่าง

วันที่ :	แสกที่	รวม
30 พฤษภาคม 2557	SN-02	3

แผ่นที่	รวมแผ่น
28	29

FILE :

รายการแก้ไขแบบ

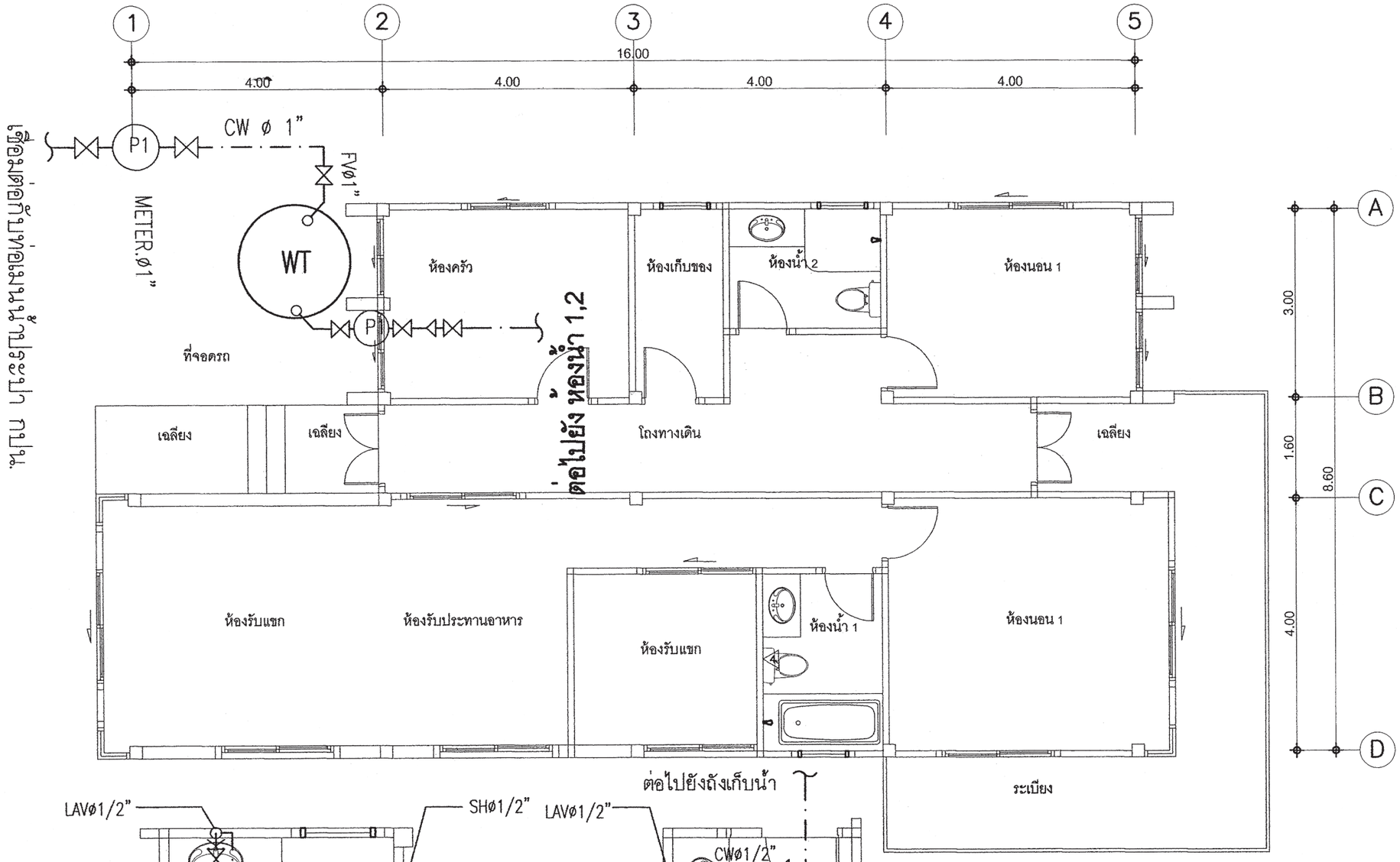

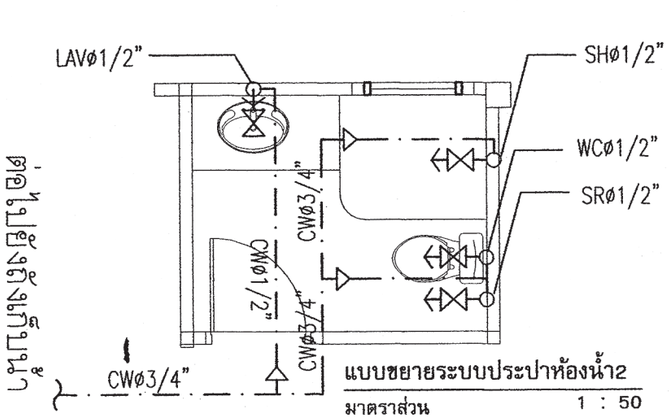

แบบขยายระบบประปาห้องน้ำ2

มาตราส่วน 1 : 50

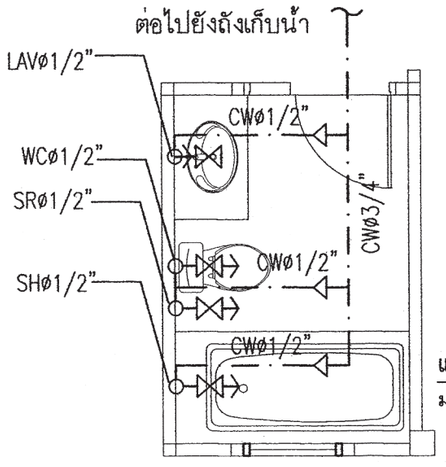

แบบขยายระบบประปาห้องน้ำ1

มาตราส่วน 1 : 50

แปลนระบบประปาชั้นล่าง

มาตราส่วน 1 : 100

สำนักการ โยธา
กรุงเทพมหานคร

โครงการ
แบบบ้านยิ้มเพื่อประชาชน ระยะที่ 3

ตามนโยบาย
ม.ร.ว. สุขุมพันธุ์ บริพัตร
ผู้ว่าราชการกรุงเทพมหานคร
นายจุมพล สำเภาพล
รองผู้ว่าราชการกรุงเทพมหานคร
นางนินนาท ชลิตานนท์
ปลัดกรุงเทพมหานคร

ผู้อำนวยการสำนักการโยธา	
รองผู้อำนวยการสำนักการโยธา	
นายทวีศักดิ์ เลิศประพันธ์	
ผู้อำนวยการสำนักงานออกแบบ	
นายวัรินทร์ บรรพต	
หัวหน้ากลุ่มงานสถาปัตยกรรม	
นายสินธุชัย บุญปักษ์	
หัวหน้ากลุ่มงานวิศวกรรมสาคาร	
นายธีระ เมฆะกุล	
สถาปนิก	
นายอนุศักดิ์ แสงสังข์สิทธิ์ ส.ส.ก.2495	
วิศวกรโครงสร้าง	
นายชูเวช เตนปาน ภย.43016	
วิศวกรไฟฟ้า	
นายรุญ มาสุรใจ ภฟ.2457	
วิศวกรสุขาภิบาล	
นายศิระสิทธิ์ หิมสถิตย์ สย.8489	
วิศวกรเครื่องกล	
นายช่างเขียนแบบ	
นางปุณยนุช ประกอบกิจ	

แบบ บ้านพักอาศัย 1 ชั้น
แบบที่ 027
ชื่อบ้าน ดาวลดา

เจ้าของ

สถานที่

แบบแสดง
แปลนระบบประปา ชั้นล่าง

วันที่ :	เฉพาะที่	รวม
30 พฤษภาคม 2557	SN-03	3

แผ่นที่	รวมแผ่น
29	29

FILE :

รายการแก้ไขแบบ

รายการ โครงการ บ้านยิ้มเพื่อประชาชน 3

.....

รายละเอียดประกอบแบบ

1 งานสถาปัตยกรรม

1.1 งานวัสดุผิวพื้น

1 พื้น คสล. ปูกระเบื้องเซรามิค ชนิดปูพื้น กำหนดสีและขนาดภายหลัง

2 พื้น คสล. ปูปาร์เก้ไม้เนื้อแข็ง หรืออื่น ๆ

3 พื้น คสล. ปูกระเบื้องเซรามิค ชนิดปูพื้น ผิวกันลื่น กำหนดสีและขนาดภายหลัง

4 พื้น คสล. ผสมน้ำยากันซึม ผิวซีเมนต์ขัดมัน

5 พื้น คสล. พร้อมทำระบบกันซึม ชนิดกันซึมหลังคา

1.2 งานผนัง

1 ผนังก่อคอนกรีตมวลเบา หรืออิฐมอญ ฉาบปูนเรียบ ทาสี

2 ผนังก่อคอนกรีตมวลเบา หรืออิฐมอญ ผิวกรุกระเบื้องเซรามิคชนิดบุผนัง เลยระดับฝ้าเพดานอย่างน้อย 10 ซม.

3 ผนังก่อคอนกรีตมวลเบา หรืออิฐมอญ กรุทับด้วยไม้สังเคราะห์

4 ผนังก่อคอนกรีตมวลเบา หรืออิฐมอญ กรุทับด้วยหินสังเคราะห์

5 ผนังก่อคอนกรีตมวลเบา หรืออิฐมอญ ฉาบปูนเรียบเซาะร่อง

1.3 งานฝ้าเพดาน

1 ฝ้าเพดานภายนอก แผ่นไฟเบอร์ซีเมนต์ ฉาบรอยต่อเรียบ ทาสี หากเป็นระแนงให้กรุตาข่ายกันแมลง

2 ฝ้าเพดานภายใน แผ่นยิปซั่ม หนาไม่น้อยกว่า 9 มม. ฉาบรอยต่อเรียบ ทาสี โครงเคร่าอลูมิเนียม

3 ฝ้าเพดานห้องน้ำ แผ่นยิปซั่มชนิดทนชื้น หนาไม่น้อยกว่า 9 มม. ฉาบรอยต่อเรียบ ทาสี โครงเคร่าอลูมิเนียม

1.4 งานประตู - หน้าต่าง - ตามแบบขยายประตูหน้าต่าง

1.5 งานสุขภัณฑ์ - ตามแบบขยายห้องน้ำ

1.6 บันไดและราวบันได - โครงสร้าง คสล. วัสดุผิว และลูกกรง ตามแบบขยายบันได

1.7 งานสี

- สีทาภายนอก ใช้สีชนิดทาภายนอก
- สีทาภายใน ใช้สีชนิดทาภายใน
- สีทาเหล็ก และไม้ ใช้สีน้ำมัน

2 งานโครงสร้าง ดูรายละเอียดงานวิศวกรรมโครงสร้าง

3 งานระบบไฟฟ้า ดูรายละเอียดงานวิศวกรรมไฟฟ้า

4 งานระบบสุขาภิบาล ดูรายละเอียดงานวิศวกรรมสุขาภิบาล

ข้อกำหนด

- โครงสร้างที่คำนวณไว้ สามารถรับน้ำหนักผนังก่ออิฐมอญได้
- โครงสร้างที่คำนวณไว้ สามารถรับน้ำหนักหลังคาคอนกรีตได้
- ควรคำนึงถึงระบบกำจัดปลวกด้วย
- ระดับ +0.00 ให้ยึดถือระดับถนนหน้าโครงการเป็นหลัก

- .....

สำนักการ โยธา
กรุงเทพมหานคร

โครงการ
แบบบ้านยิ้มเพื่อประชาชน ระยะที่ 3

ตามนโยบาย
ม.ร.ว. สุขุมพันธุ์ บริพัตร
ผู้ว่าราชการกรุงเทพมหานคร
นายจุมพล สำเภาพล
รองผู้ว่าราชการกรุงเทพมหานคร
นางนินนาท ชลิตานนท์
ปลัดกรุงเทพมหานคร

ผู้อำนวยการสำนักการโยธา	
รองผู้อำนวยการสำนักการโยธา	
นายทวีศักดิ์ เลิศประพันธ์	
ผู้อำนวยการสำนักงานออกแบบ	
นายวัชรินทร์ บรรพต	
หัวหน้ากลุ่มงานสถาปัตยกรรม	
นายสินธุ์ชัย บุญบักษ์	
หัวหน้ากลุ่มงานวิศวกรรมอาคาร	
นายอริยะ เมฆะกุล	
สถาปนิก	
น.ส.วรันธร ประสานสารกิจ ส.สถ.2378	
วิศวกรโครงสร้าง	
นายนรเทพ ชูพุล สย.7645	
วิศวกรไฟฟ้า	
นายกิตติพงษ์ จิระเดชากร ภฟก.12282	
วิศวกรสุขาภิบาล	
นายจีระสิทธิ์ ทิมสถิตย์ สย.8489	
วิศวกรเครื่องกล	
นายช่างเขียนแบบ	
นายไพศาล ธนะนิมิตร	

แบบ บ้านพักอาศัยชั้นเดียว
แบบที่ 028
ชื่อบ้าน ดาหลา
เจ้าของ
สถานที่

แบบแสดง
รายการประกอบแบบก่อสร้าง

วันที่ :	เลขที่	รวม
30 พฤษภาคม 2557	A-01	16

แผ่นที่	รวมแผ่น
1	29

FILE :

รายการแก้ไขแบบ

สารบัญแบบ

แผ่นที่	รายการ	แผ่นที่	รายการ	แผ่นที่	รายการ	แผ่นที่	รายการ
A–	สถาปัตยกรรม	S–	วิศวกรรมโครงสร้าง	E–		SN–	วิศวกรรมสุขาภิบาล
A–01	รายการประกอบแบบก่อสร้าง	S–01	รายการประกอบแบบโครงสร้าง	E–01	สัญลักษณ์ระบบไฟฟ้า ,	SN–01	รายการประกอบแบบสุขาภิบาล ,
A–02	สารบัญแบบ	S–02	แปลนตำแหน่งฐานราก		รายการประกอบแบบไฟฟ้า		แปลนบ่อดักขยะและดักไขมัน และ บ่อน้ำทิ้ง
A–03	สัญลักษณ์ประกอบแบบ	S–03	แปลนคาน – พื้นชั้นล่าง	E–02	แปลนระบบไฟฟ้าแสงสว่างชั้นล่าง	SN–02	แปลนเดินท่อประปา ห้องน้ำชั้นล่าง
	รายการประกอบแบบ , รายการตบแต่ง	S–04	แปลนคานหลังคา	E–03	แปลนเต้ารับไฟฟ้าชั้นล่าง	SN–03	แปลนเดินท่อน้ำเสีย ห้องน้ำชั้นล่าง
A–04	ผังบริเวณ	S–05	แปลนโครงสร้างหลังคา				
A–05	แปลนพื้นชั้นล่าง	S–06	แบบขยาย F1, แบบขยาย F1A และ				
A–06	แปลนหลังคา		แบบขยายหน้าตัดเสา–พื้น				
A–07	รูปด้าน ①	S–07	แบบขยายหน้าตัดคาน				
A–08	รูปด้าน ②						
A–09	รูปด้าน ③						
A–10	รูปด้าน ④						
A–11	รูปตัด Ⓐ–Ⓐ						
A–12	รูปตัด Ⓑ–Ⓑ						
A–13	แบบขยายบันได (ST)						
A–14	แบบขยายห้องน้ำ ①						
A–15	แบบขยายประตู–หน้าต่าง						
A–16	แบบขยายหน้าต่าง						

สำนักการ โยธา
กรุงเทพมหานคร

โครงการ
แบบบ้านยิ้มเพื่อประชาชน ระยะที่ 3

ตามนโยบาย
ม.ร.ว. สุขุมพันธุ์ บริพัตร
ผู้ว่าราชการกรุงเทพมหานคร
นายจุมพล สำเภาพล
รองผู้ว่าราชการกรุงเทพมหานคร
นางนินนาท ชลิตานนท์
ปลัดกรุงเทพมหานคร

ผู้อำนวยการสำนักการโยธา
รองผู้อำนวยการสำนักการโยธา
นายทวิศักดิ์ เลิศประพันธ์
ผู้อำนวยการสำนักงานออกแบบ
นายวัชรินทร์ บรรพต
หัวหน้ากลุ่มงานสถาปัตยกรรม
นายสินธุ์ชัย บุญปักษ์
หัวหน้ากลุ่มงานวิศวกรรมอาคาร
นายอริยะ เมฆะกูล
สถาปนิก
น.ส.วรันธร ประสานสารกิจ ส.สถ.2378
วิศวกรโครงสร้าง
นายนรเทพ ชูพูล สย.7645
วิศวกรไฟฟ้า
นายกิตติพงษ์ จิระเดชากร ภฟก.12282
วิศวกรสุขาภิบาล
นายจิระสิทธิ์ ทิมสถิตย์ สย.8489
วิศวกรเครื่องกล
นายช่างเขียนแบบ
นายไพศาล ธนะนิมิตร

แบบ บ้านพักอาศัยชั้นเดียว
แบบที่ 028
ชื่อบ้าน ดาหลา
เจ้าของ
สถานที่

แบบแสดง
สารบัญแบบ

วันที่ :	เลขที่	รวม
30 พฤษภาคม 2557	A–02	15

แผ่นที่	รวมแผ่น
2	29

FILE :
รายการแก้ไขแบบ

สัญญลักษณ์ประกอบแบบ

สัญญลักษณ์	ความหมาย
	ทิศเหนือ
	รูปด้าน
ทิศทางการมอง รูปตัดที่ A—A	เส้นแสดงแนวรูปตัด
หน้าต่างชนิดที่ ④	หน้าต่างแสดงในแปลน
ประตูชนิดที่ ①	ประตูแสดงในแปลน
ผนังชนิดที่ 1	ผนัง
ประตูชนิดที่ 1	ประตู
หน้าต่างชนิดที่ 1	หน้าต่าง
พื้นชนิดที่ 1	พื้น
ผ้าเพดานชนิดที่ 1	ผ้าเพดาน

รับแขก — ชื่อห้อง

ระดับพื้น	พื้นชนิดที่	ผ้าเพดานชนิดที่	ระดับพื้น-ผ้าเพดาน
+ 0.40	F1	C2	CH.2.80

A ①	เส้นแสดงพิกัด
3.00	เส้นบอกระยะจากริมในถึงริมใน
3.00	เส้นบอกระยะจากศูนย์กลางถึงศูนย์กลาง
3.00	เส้นบอกระยะจากริมถึงริม
3.00	เส้นบอกระยะจากศูนย์กลางถึงริม
	เส้นแสดงบางส่วน,ล่างหรือบน
℄ — — — ℄	เส้นศูนย์กลาง
	เส้นแสดงบางส่วน
+1.00 สูงจากระดับ±0.00 = 1.00	ระดับพื้นตกแต่งแล้ว

สัญญลักษณ์ทั่วไป

แบบขยายที่ 1 แผ่นที่ A1	แบบขยาย
	ช่องเปิดในผนังหรือพื้น
	จอดรถ

รายการประกอบแบบ

รหัส	รายการ	รหัส	รายการ
□	รายการพื้น	△	รายการผนัง
1	พื้น คสล ปูด้วยกระเบื้องเซรามิค ชนิดปูพื้น กำหนดสีและ	1	ผนังก่อคอนกรีตมวลเบา หรืออิฐมอญ ฉาบปูนเรียบ ทาสี
	ขนาดภายหลัง	2	ผนังก่อคอนกรีตมวลเบา หรืออิฐมอญผิวกรุกระเบื้องเซรามิคชนิดบุผนัง
2	พื้น คสล ปูปาร์เก้ไม้เนื้อแข็ง หรืออื่นๆ		เลยระดับฝ้าเพดานอย่างน้อย 10ซม
3	พื้น คสล ปูกระเบื้องเซรามิค ชนิดปูพื้นผิวกันลื่น	3	ผนังก่อคอนกรีตมวลเบา หรืออิฐมอญ กรุทับด้วยไม้สังเคราะห์
	กำหนดสีและขนาดภายหลัง	4	ผนังก่อคอนกรีตมวลเบา หรืออิฐมอญ กรุทับด้วยหินสังเคราะห์
4	พื้น คสล ผสมน้ำยากันซึม ผิวซีเมนต์ขัดมัน	5	ผนังก่อคอนกรีตมวลเบา หรืออิฐมอญ ฉาบปูนเรียบเซาะร่อง
5	พื้น คสล พร้อมทำระบบกันซึมชนิดกันซึมหลังคา		

รหัส	รายการ	รายการตกแต่ง							
			บัวมอบผ้าเพดาน				บัวมอบพื้น			
	รายการผ้าเพดาน	วัสดุ / ห้อง	ไม้จริง ขนาด 1/2"x4" ทาสีน้ำมัน				ไม้จริง ขนาด 1/2"x4" ทาสีน้ำมัน			
1	ผ้าเพดานภายนอก แผ่นไฟเบอร์ซีเมนต์ ฉาบรอยต่อเรียบทาสี									
	หากเป็นระแนงให้กรุตาข่ายกันแมลง									
2	ผ้าเพดานภายใน แผ่นอิปซั่ม หนาไม่น้อยกว่า 9 มม									
	ฉาบรอยต่อเรียบ ทาสี โครงเคร่าอลูมิเนียม									
3	ผ้าเพดานห้องน้ำ แผ่นอิปซั่มชนิดทนชื้น หนาไม่น้อยกว่า 9 มม									
	ฉาบรอยต่อเรียบทาสี โครงเคร่าอลูมิเนียม	ชั้นล่าง								
		ห้องนอน 1,2	●				●			
		ห้องรับแขก	●				●			
		เตรียมอาหาร	●				●			
		ทานอาหาร	●				●			
		นั่งเล่น	●							
		ห้องน้ำ 1	●							

สำนักการ โยธา
กรุงเทพมหานคร

โครงการ
แบบบ้านยิ้มเพื่อประชาชน ระยะที่ 3

ตามนโยบาย
ม.ร.ว. สุขุมพันธุ์ บริพัตร
ผู้ว่าราชการกรุงเทพมหานคร
นายจุมพล สำเภาพล
รองผู้ว่าราชการกรุงเทพมหานคร
นางนินนาท ชลิตานนท์
ปลัดกรุงเทพมหานคร

ผู้อำนวยการสำนักการโยธา	
รองผู้อำนวยการสำนักการโยธา	
นายทวีศักดิ์ เลิศประพันธ์	
ผู้อำนวยการสำนักงานออกแบบ	
นายวิชินทร์ บรรพต	
หัวหน้ากลุ่มงานสถาปัตยกรรม	
นายสินธุ์ชัย บุญปักษ์	
หัวหน้ากลุ่มงานวิศวกรรมอาคาร	
นายอริยะ เมธะกุล	
สถาปนิก	
น.ส.วันดร ประสานสารกิจ ส.ส.ณ.2378	
วิศวกรโครงสร้าง	
นายนนทพ ชูทุล สย.7645	
วิศวกรไฟฟ้า	
นายกิตติพงษ์ จิระเศรากร ภฟก.12282	
วิศวกรสุขาภิบาล	
นายจิระสิทธิ์ หิมสถิตย์ สย.8489	
วิศวกรเครื่องกล	
นายช่างเขียนแบบ	
นายไพศาล ธนะนิมิตร	

แบบ	บ้านพักอาศัยชั้นเดียว
แบบที่	028
ชื่อบ้าน	ดาหลา
เจ้าของ	
สถานที่	

แบบแสดง
สัญลักษณ์ประกอบแบบ
รายการประกอบแบบ

วันที่ :	เลขที่	รวม
30 พฤษภาคม 2557	A-03	16

แผ่นที่	รวมแผ่น
3	29

FILE :

รายการแก้ไขแบบ

สำนักการ โยธา
กรุงเทพมหานคร

โครงการ

แบบบ้านยิ้มเพื่อประชาชน ระยะที่ 3

ตามนโยบาย

ม.ร.ว. สุขุมพันธุ์ บริพัตร
ผู้ว่าราชการกรุงเทพมหานคร

นายจุมพล สำเภาพล
รองผู้ว่าราชการกรุงเทพมหานคร

นางนินนาท ชลิตานนท์
ปลัดกรุงเทพมหานคร

ผู้อำนวยการสำนักการโยธา

รองผู้อำนวยการสำนักการโยธา
นายทวีศักดิ์ เลิศประพันธ์

ผู้อำนวยการสำนักงานออกแบบ
นายวัชรินทร์ บรรพต

หัวหน้ากลุ่มงานสถาปัตยกรรม
นายสินธุ์ชัย บุญปักษ์

หัวหน้ากลุ่มงานวิศวกรรมอาคาร
นายอริยะ เมฆะกุล

สถาปนิก
น.ส.วรันธร ประสานสารกิจ ส.สถ.2378

วิศวกรโครงสร้าง
นายนรเทพ ชูพูล สย.7643

วิศวกรไฟฟ้า
นายกิตติพงษ์ จิระเดชากร ภฟก.12282

วิศวกรสุขาภิบาล
นายจีระสิทธิ์ ทิมสถิตย์ สย.6469

วิศวกรเครื่องกล

นายช่างเขียนแบบ
นายไพศาล ธนะนิมิตร

แบบ บ้านพักอาศัยชั้นเดียว
แบบที่ 028
ชื่อบ้าน ดาหลา

เจ้าของ

สถานที่

แบบแสดง
แผนที่สังเขป
ผังบริเวณ

วันที่ :	เลขที่	รวม
30 พฤษภาคม 2557	A-04	16

แผ่นที่	รวมแผ่น
4	29

FILE :

รายการแก้ไขแบบ

แผนที่สังเขป

ผังบริเวณ

มาตารส่วน 1 : 100

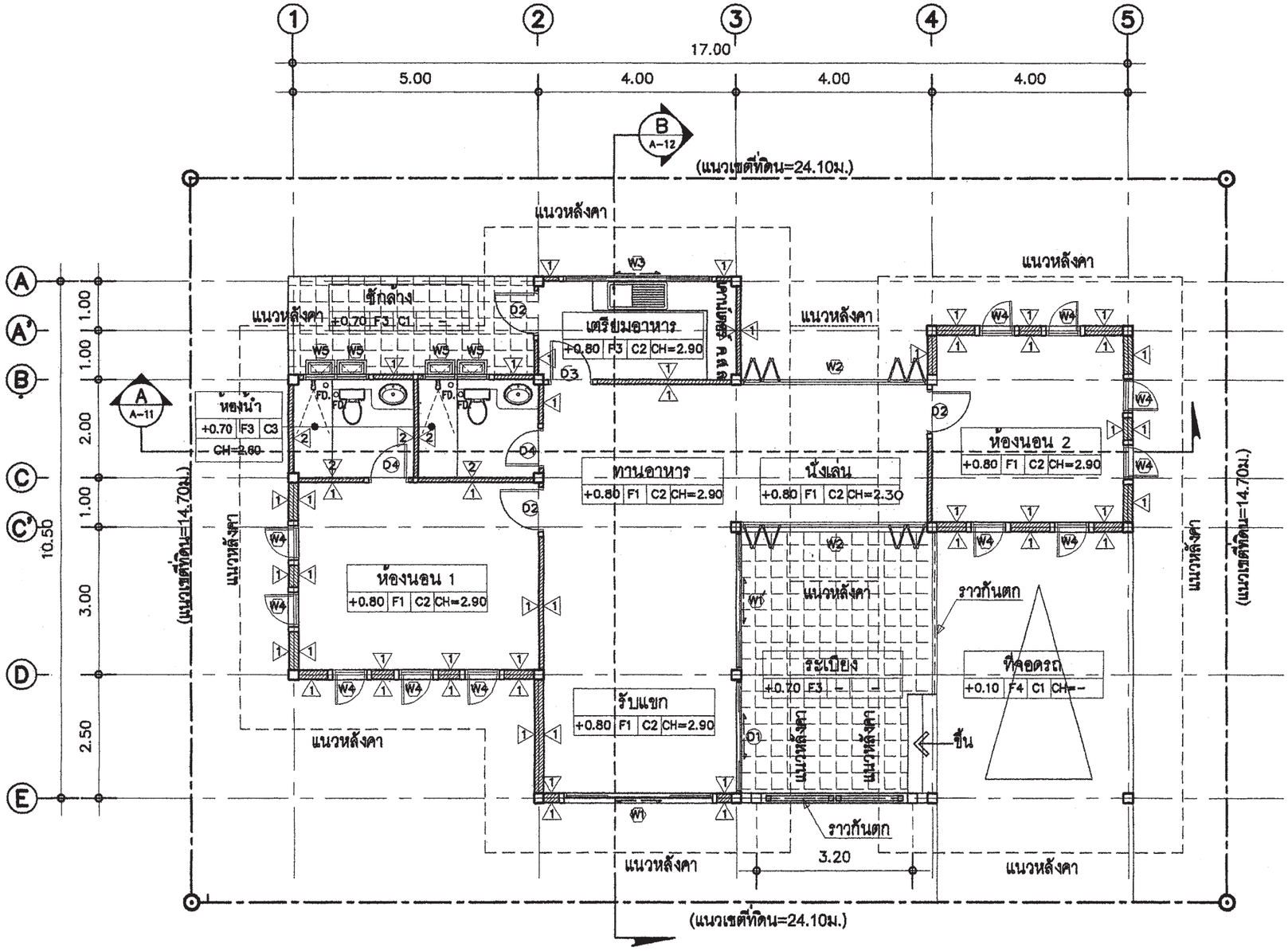

แปลนพื้นชั้นล่าง

มาตารส่วน 1 : 100

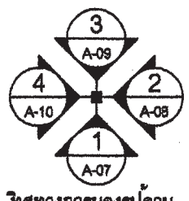

ทิศทางการมองรูปด้าน

สำนักการ โยธา
กรุงเทพมหานคร

โครงการ

แบบบ้านยิ้มเพื่อประชาชน ระยะที่ 3

ตามนโยบาย

ม.ร.ว. สุขุมพันธุ์ บริพัตร
ผู้ว่าราชการกรุงเทพมหานคร

นายจุมพล สำเภาพล
รองผู้ว่าราชการกรุงเทพมหานคร

นางนินนาท ชลิตานนท์
ปลัดกรุงเทพมหานคร

ผู้อำนวยการสำนักการโยธา

รองผู้อำนวยการสำนักการโยธา
นายทวีศักดิ์ เลิศประพันธ์

ผู้อำนวยการสำนักงานออกแบบ
นายวัชรินทร์ บรรพต

หัวหน้ากลุ่มงานสถาปัตยกรรม
นายสินธุ์ชัย บุญปักษ์

หัวหน้ากลุ่มงานวิศวกรรมอาคาร
นายอรียะ เมฆะกูล

สถาปนิก
น.ส.วรันธร ประสานสารกิจ ส.สถ.2378

วิศวกรโครงสร้าง
นายนรเทพ ชูพูล สย.7645

วิศวกรไฟฟ้า
นายกิตติพงษ์ จิระเดชากร ภฟก.12282

วิศวกรสุขาภิบาล
นายจิระลิทธิ์ ทิมสถิตย์ สย.6489

วิศวกรเครื่องกล

นายช่างเขียนแบบ
นายไพศาล ธนะนิมิตร

แบบ บ้านพักอาศัยชั้นเดียว
แบบที่ 028
ชื่อบ้าน ดาหลา

เจ้าของ

สถานที่

แบบแสดง
แปลนพื้นชั้นล่าง

วันที่ :	เลขที่	รวม
30 พฤษภาคม 2557	A-05	16

แผ่นที่	รวมแผ่น
5	29

FILE :

รายการแก้ไขแบบ

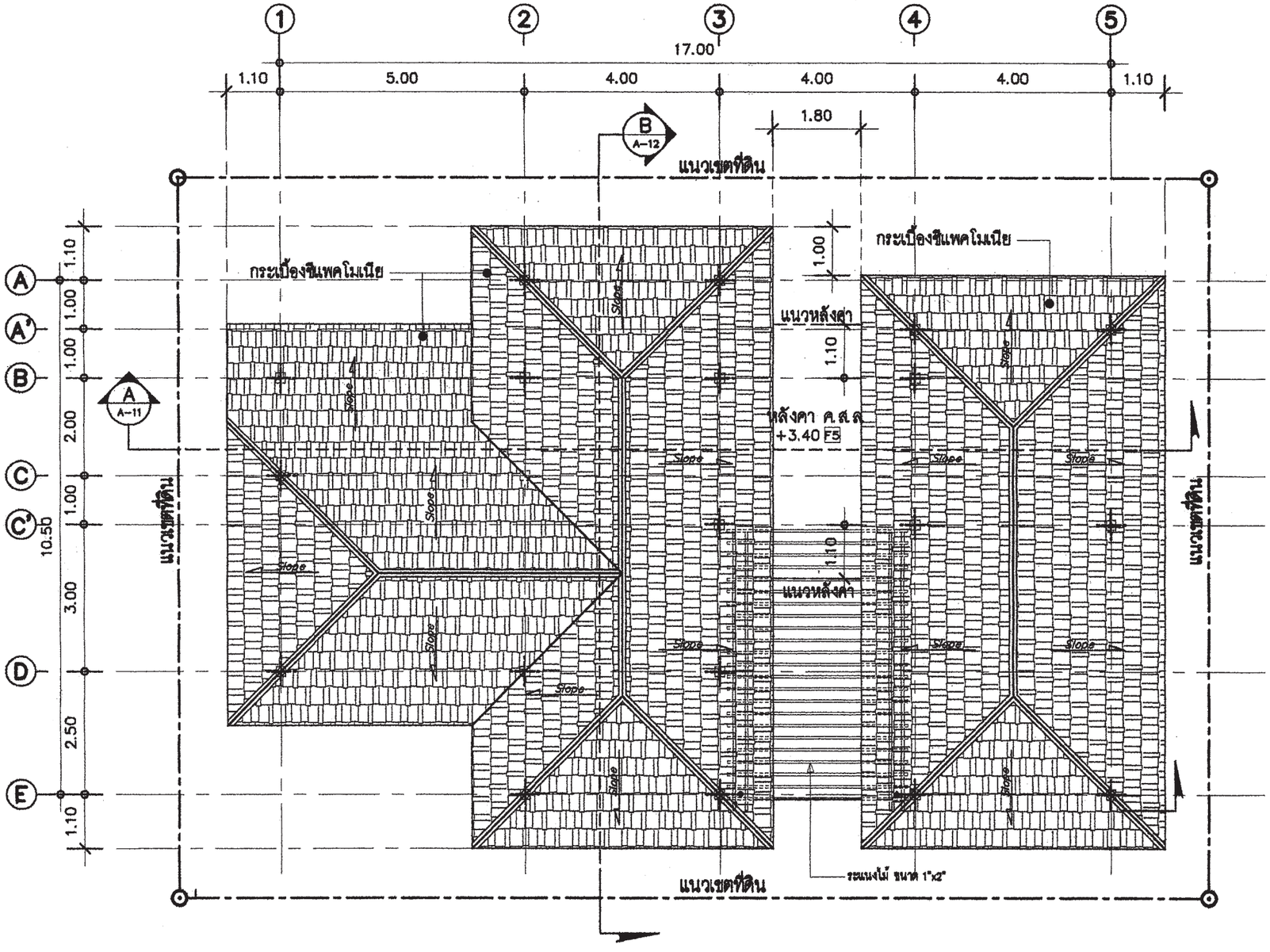

แปลนหลังคา

มาตราส่วน 1 : 100

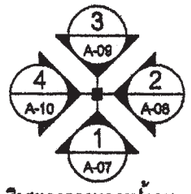

ทิศทางการมองรูปด้าน

สำนักการ โยธา
กรุงเทพมหานคร

โครงการ

แบบบ้านยิ้มเพื่อประชาชน ระยะที่ 3

ตามนโยบาย

ม.ร.ว. สุขุมพันธุ์ บริพัตร
ผู้ว่าราชการกรุงเทพมหานคร

นายจุมพล สำเภาพล
รองผู้ว่าราชการกรุงเทพมหานคร

นางนินนาท ชลิตานนท์
ปลัดกรุงเทพมหานคร

ผู้อำนวยการสำนักการโยธา	
รองผู้อำนวยการสำนักการโยธา	
นายทวีศักดิ์ เดิศประพันธ์	
ผู้อำนวยการสำนักงานออกแบบ	
นายวิรัชนิทร์ บรรพต	
หัวหน้ากลุ่มงานสถาปัตยกรรม	
นายสินธุชัย บุญปักษ์	
หัวหน้ากลุ่มงานวิศวกรรมอาคาร	
นายอิยยะ เมฆะกุล	

สถาปนิก	
น.ส.ชนิดา ประสานสาทิร ส.ค.ร. 2378	
วิศวกรโครงสร้าง	
นายนเรศ ชูชุด สย.7642	
วิศวกรไฟฟ้า	
นายโชติพงษ์ ชีระเศรษฐ กพก. 2282	
วิศวกรสุขาภิบาล	
นายจีระศิลป์ ทิมสีดา ส.ย.8483	
วิศวกรเครื่องกล	
นายช่างเขียนแบบ	
นายไพศาล ระมะนิกิตา	

แบบ บ้านพักอาศัยชั้นเดียว
แบบที่ 028
ชื่อบ้าน ดาหลา

เจ้าของ

สถานที่

แบบแสดง

แปลนหลังคา

วันที่	เดือน	ปี
30 พฤษภาคม 2557	A-06	16

แผ่นที่	รวมแผ่น
6	29

FILE :

รายการแก้ไขแบบ

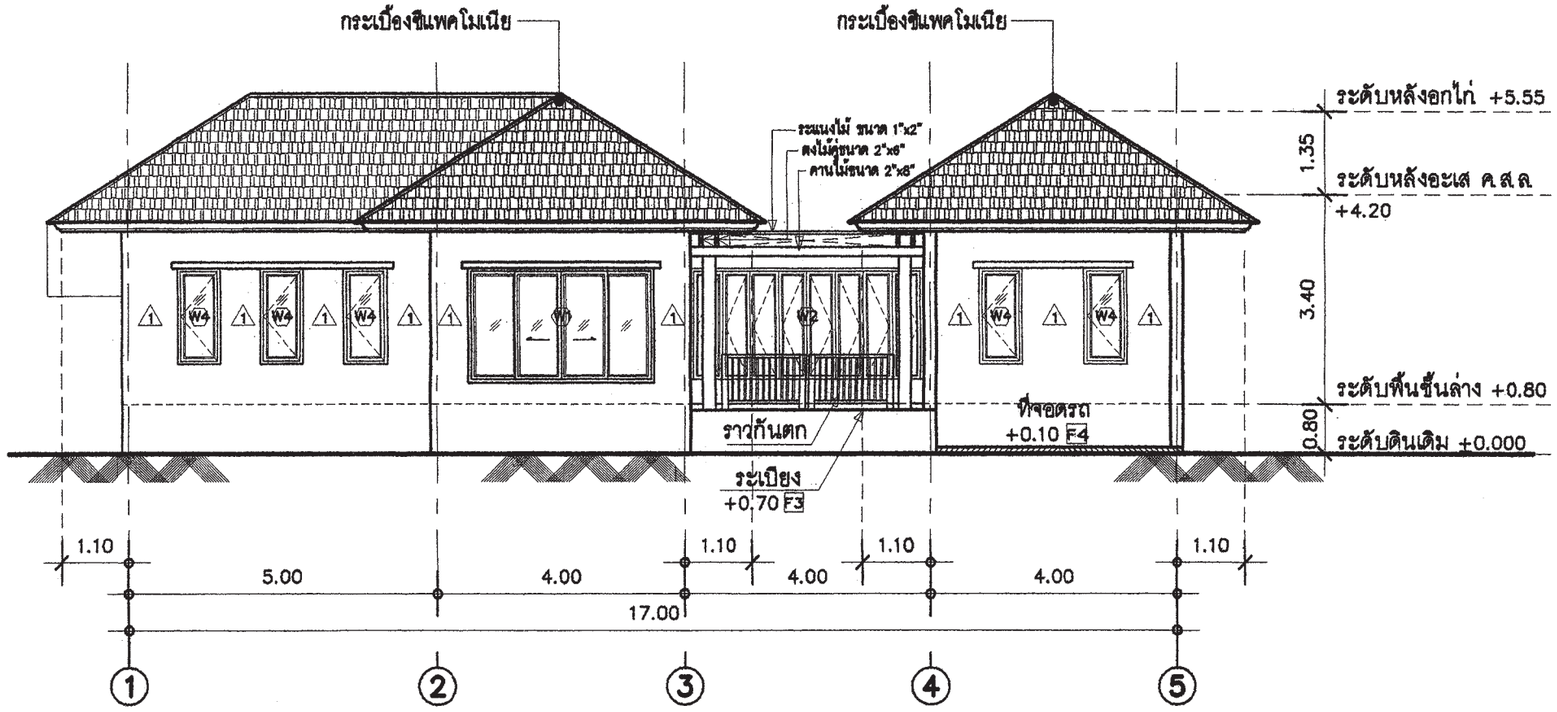

รูปด้าน ①

มาตารส่วน 1 : 100

สำนักการ โยธา
กรุงเทพมหานคร

โครงการ

แบบบ้านยิ้มเพื่อประชาชน ระยะที่ 3

ตามนโยบาย

ม.ร.ว. สุขุมพันธุ์ บริพัตร
ผู้ว่าราชการกรุงเทพมหานคร

นายจุมพล สำเภาพล
รองผู้ว่าราชการกรุงเทพมหานคร

นางนินนาท ชลิตานนท์
ปลัดกรุงเทพมหานคร

ผู้อำนวยการสำนักการโยธา

รองผู้อำนวยการสำนักการโยธา
นายทวีศักดิ์ เลิศประพันธ์

ผู้อำนวยการสำนักงานออกแบบ
นายวัชรินทร์ บรรพต

หัวหน้ากลุ่มงานสถาปัตยกรรม
นายสินธุ์ชัย บุญปักษ์

หัวหน้ากลุ่มงานวิศวกรรมอาคาร
นายอริยะ เมฆะกูล

สถาปนิก
น.ส.วรันธร ประสานสารกิจ ส.สถ.2376

วิศวกรโครงสร้าง
นายนรเทพ ชูพูล สย.7645

วิศวกรไฟฟ้า
นายกิตติพงษ์ จิระเดชากร ภฟก.12282

วิศวกรสุขาภิบาล
นายจิระสิทธิ์ ทิมสถิตย์ สย.6489

วิศวกรเครื่องกล

นายช่างเขียนแบบ
นายไทศาล ธนะนิมิตร

แบบ บ้านพักอาศัยชั้นเดียว
แบบที่ 028
ชื่อบ้าน ดาหลา

เจ้าของ

สถานที่

แบบแสดง
รูปด้าน ①

วันที่ :	เลขที่	รวม
30 พฤษภาคม 2557	A-07	16

แผ่นที่	รวมแผ่น
7	29

FILE :

รายการแก้ไขแบบ

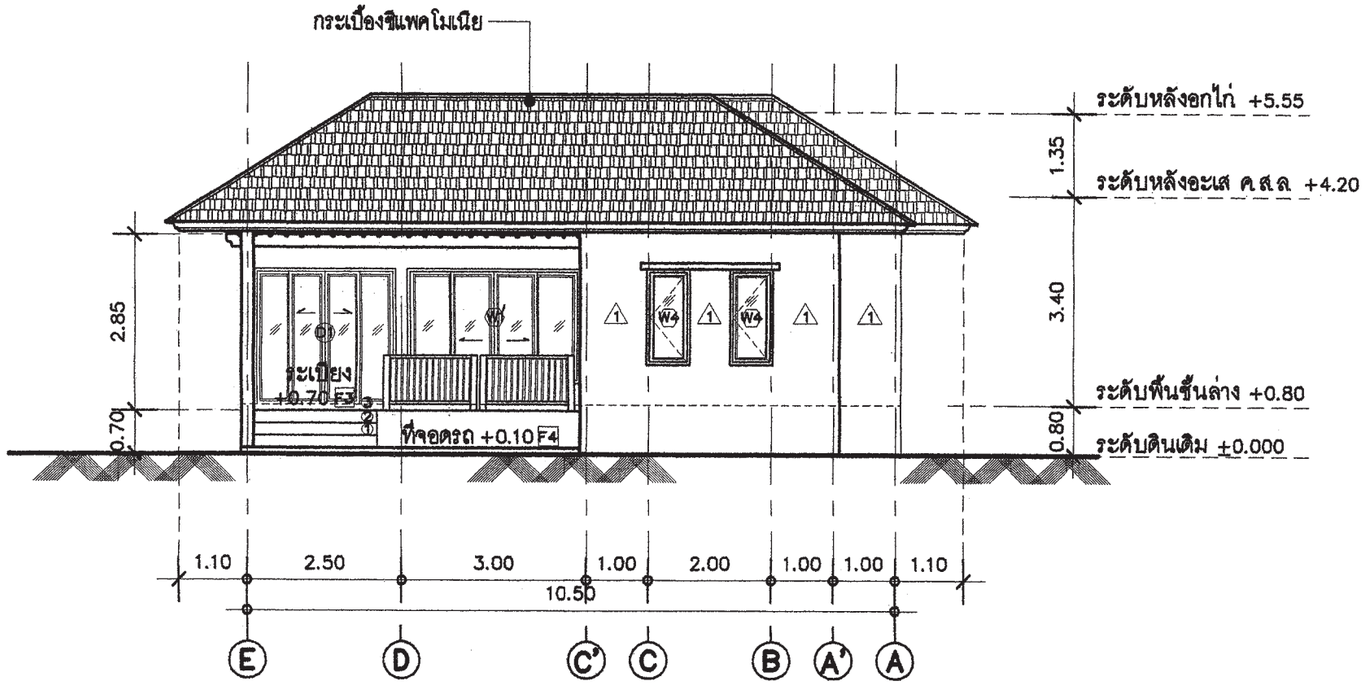

รูปด้าน ②

มาตารส่วน 1 : 100

สำนักการ โยธา
กรุงเทพมหานคร

โครงการ

แบบบ้านยิ้มเพื่อประชาชน ระยะที่ 3

ตามนโยบาย

ม.ร.ว. สุขุมพันธุ์ บริพัตร
ผู้ว่าราชการกรุงเทพมหานคร

นายจุมพล สำเภาพล
รองผู้ว่าราชการกรุงเทพมหานคร

นางนินนาท ชลิตานนท์
ปลัดกรุงเทพมหานคร

ผู้อำนวยการสำนักการโยธา

รองผู้อำนวยการสำนักการโยธา
นายทวีศักดิ์ เลิศประพันธ์

ผู้อำนวยการสำนักงานออกแบบ
นายวัชรินทร์ บรรพต

หัวหน้ากลุ่มงานสถาปัตยกรรม
นายสินธุ์ชัย บุญปักษ์

หัวหน้ากลุ่มงานวิศวกรรมอาคาร
นายอริยะ เมฆะกูล

สถาปนิก
น.ส.วรันธร ประสานสาทิจ ส.ส.ก.2378

วิศวกรโครงสร้าง
นายนรเทพ ชูพูล สย.7645

วิศวกรไฟฟ้า
นายกิตติพงษ์ จิระเดชากร กพก.2292

วิศวกรสุขาภิบาล
นายจิระสิทธิ์ ทิมสถิตย์ สย.8469

วิศวกรเครื่องกล

นายช่างเขียนแบบ
นายไพศาล ธนะนิมิตร

แบบ บ้านพักอาศัยชั้นเดียว
แบบที่ 028
ชื่อบ้าน ดาหลา

เจ้าของ

สถานที่

แบบแสดง
รูปด้าน ②

วันที่ :	เลขที่	รวม
30 พฤษภาคม 2557	A-08	16

แผ่นที่	รวมแผ่น
8	29

FILE :

รายการแก้ไขแบบ

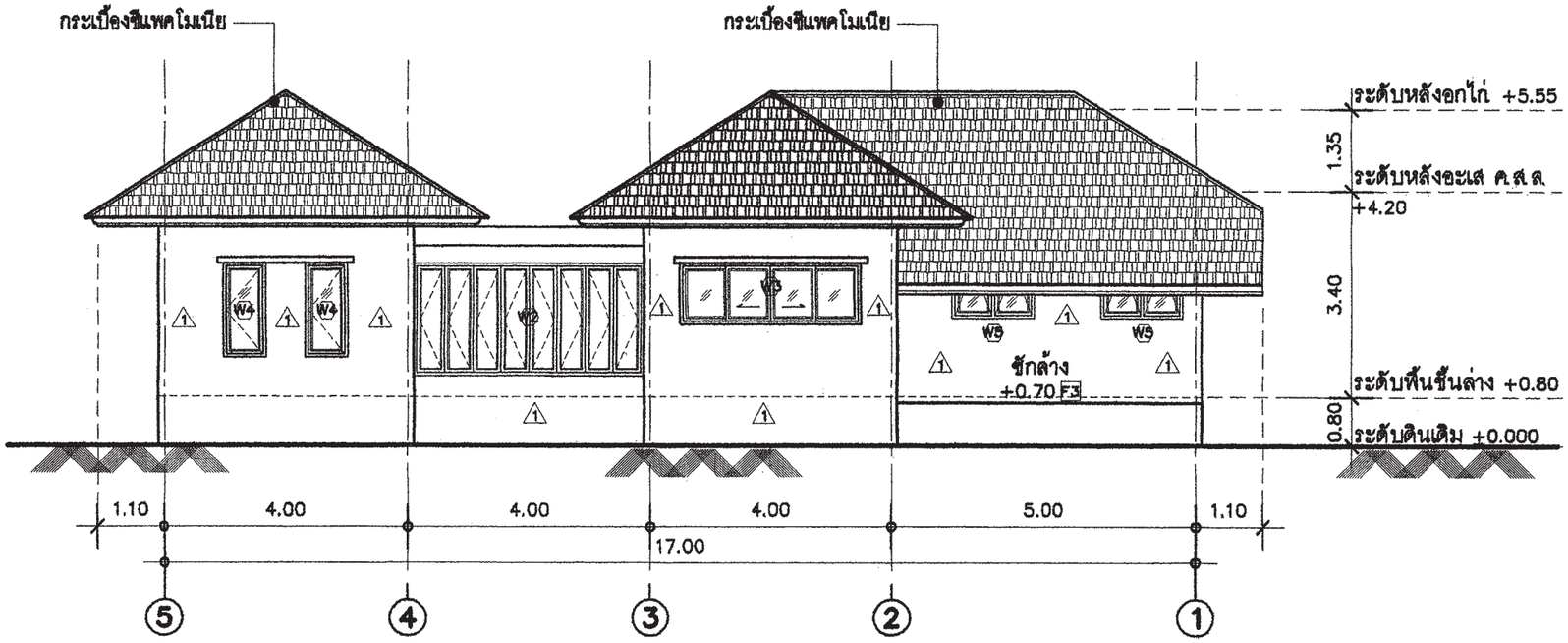

รูปด้าน ③

มาตารส่วน 1 : 100

สำนักการ โยธา
กรุงเทพมหานคร

โครงการ

แบบบ้านยิ้มเพื่อประชาชน ระยะที่ 3

ตามนโยบาย

ม.ร.ว. สุขุมพันธุ์ บริพัตร
ผู้ว่าราชการกรุงเทพมหานคร

นายจุมพล สำเภาพล
รองผู้ว่าราชการกรุงเทพมหานคร

นางนินนาท ชลิตานนท์
ปลัดกรุงเทพมหานคร

ผู้อำนวยการสำนักการโยธา

รองผู้อำนวยการสำนักการโยธา
นายทวีศักดิ์ เลิศประพันธ์

ผู้อำนวยการสำนักงานออกแบบ
นายวัชรินทร์ บรรทด

หัวหน้ากลุ่มงานสถาปัตยกรรม
นายสินธุ์ชัย บุญปักษ์

หัวหน้ากลุ่มงานวิศวกรรมอาคาร
นายอริยะ เมฆะกูล

สถาปนิก
น.ส.วรันธร ประสานสารกิจ ส.สถ.2378

วิศวกรโครงสร้าง
นายนรเทพ ฐูชุล ศย.7645

วิศวกรไฟฟ้า
นายกิตติพงษ์ จิระเศขากร ภฟก.12282

วิศวกรสุขาภิบาล
นายจีระสิทธิ์ พิมพ์ดิศย์ สย.6489

วิศวกรเครื่องกล

นายช่างเขียนแบบ
นายไพศาล ธนะนิมิตร

แบบ บ้านพักอาศัยชั้นเดียว
แบบที่ 028
ชื่อบ้าน ดาหลา

เจ้าของ

สถานที่

แบบแสดง
รูปด้าน ③

วันที่ :	เลขที่	รวม
30 พฤษภาคม 2567	A-09	16

แผ่นที่	รวมแผ่น
9	29

FILE :

รายการแก้ไขแบบ

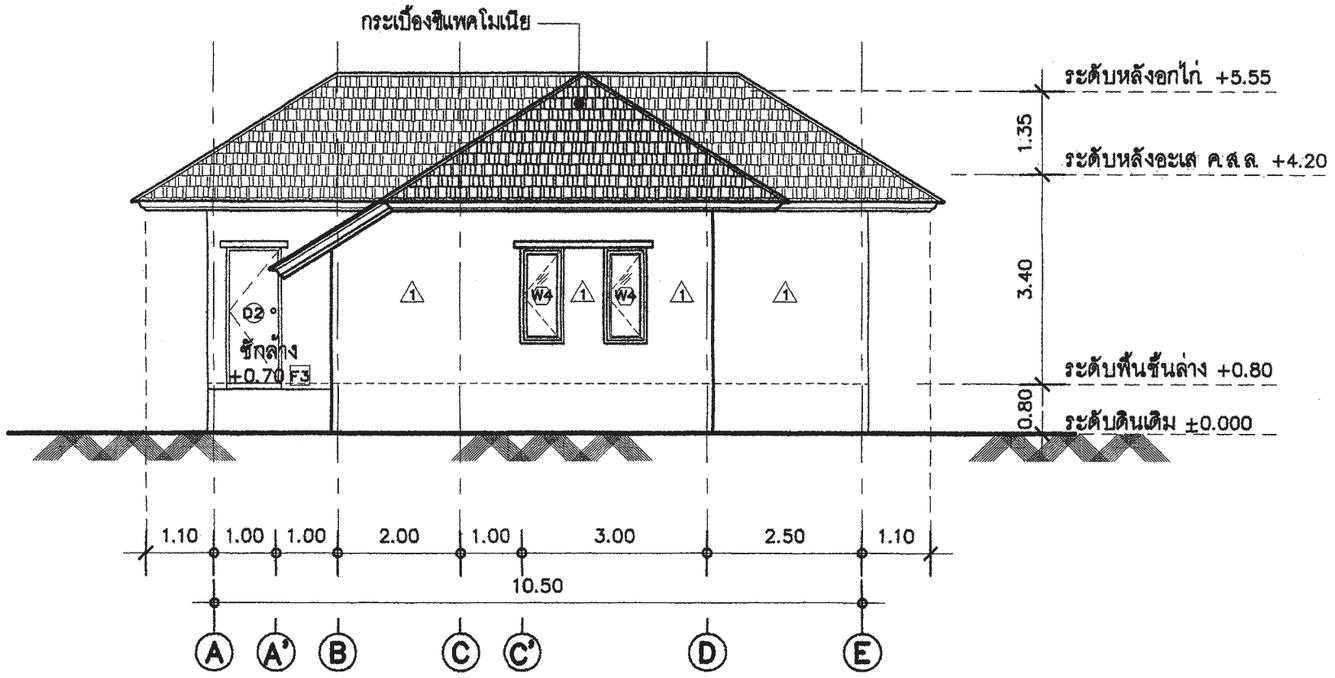

รูปด้าน ④

มาตารส่วน 1 : 100

สำนักการ โยธา
กรุงเทพมหานคร

โครงการ

แบบบ้านยิ้มเพื่อประชาชน ระยะที่ 3

ตามนโยบาย

ม.ร.ว. สุขุมพันธุ์ บริพัตร
ผู้ว่าราชการกรุงเทพมหานคร

นายจุมพล สำเภาพล
รองผู้ว่าราชการกรุงเทพมหานคร

นางนินนาท ชลิตานนท์
ปลัดกรุงเทพมหานคร

ผู้อำนวยการสำนักการโยธา

รองผู้อำนวยการสำนักการโยธา
นายทวีศักดิ์ เลิศประพันธ์

ผู้อำนวยการสำนักงานออกแบบ
นายวัชรินทร์ บรรพต

หัวหน้ากลุ่มงานสถาปัตยกรรม
นายสินธุ์ชัย บุญปักษ์

หัวหน้ากลุ่มงานวิศวกรรมอาคาร
นายอริยะ เมฆะกุล

สถาปนิก
น.ส.วรันธร ประสานสารกิจ ส.สถ.2378

วิศวกรโครงสร้าง
นายนรเทพ ชูพูล สย.7645

วิศวกรไฟฟ้า
นายกิตติพงษ์ จิระเดชากร ภฟก.12282

วิศวกรสุขาภิบาล
นายจิระสิทธิ์ ทิมสถิตย์ สย.6489

วิศวกรเครื่องกล

นายช่างเขียนแบบ
นายไพศาล ธนะนิมิตร

แบบ บ้านพักอาศัยชั้นเดียว
แบบที่ 028
ชื่อบ้าน ดาหลา

เจ้าของ

สถานที่

แบบแสดง

รูปด้าน ④

วันที่ :	เลขที่	รวม
30 พฤษภาคม 2557	A-10	16

แผ่นที่	รวมแผ่น
10	29

FILE :

รายการแก้ไขแบบ

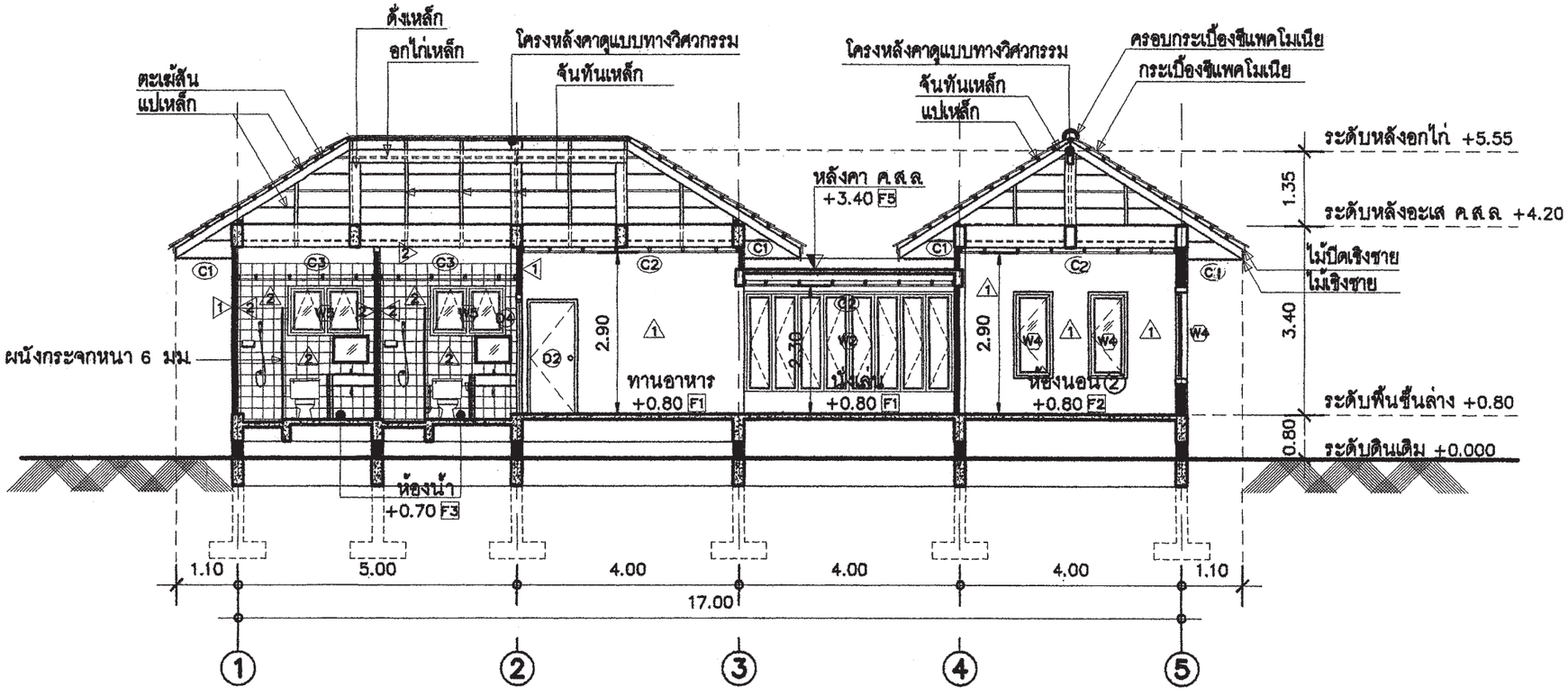

รูปตัด Ⓐ – Ⓐ

มาตารส่วน 1 : 100

สำนักการ โยธา
กรุงเทพมหานคร

โครงการ

แบบบ้านยิ้มเพื่อประชาชน ระยะที่ 3

ตามนโยบาย

ม.ร.ว. สุขุมพันธุ์ บริพัตร
ผู้ว่าราชการกรุงเทพมหานคร

นายจุมพล สำเภาพล
รองผู้ว่าราชการกรุงเทพมหานคร

นางนินนาท ชลิตานนท์
ปลัดกรุงเทพมหานคร

ผู้อำนวยการสำนักการโยธา

รองผู้อำนวยการสำนักการโยธา
นายทวีศักดิ์ เลิศประพันธ์

ผู้อำนวยการสำนักงานออกแบบ
นายวัชรินทร์ บรรพต

หัวหน้ากลุ่มงานสถาปัตยกรรม
นายสินธุ์ชัย บุญปักษ์

หัวหน้ากลุ่มงานวิศวกรรมอาคาร
นายอริยะ เมฆะกุล

สถาปนิก
น.ส.วรันธร ประสานสารกิจ ส.สถ.2378

วิศวกรโครงสร้าง
นายนรเทพ ชูพูล สย.7645

วิศวกรไฟฟ้า
นายกิตติพงษ์ จิระเตชากร ภฟก.12282

วิศวกรสุขาภิบาล
นายจิระสิทธิ์ ทิมสถิตย์ สย.6489

วิศวกรเครื่องกล

นายช่างเขียนแบบ
นายไพศาล ธนะนิมิตร

แบบ บ้านพักอาศัยชั้นเดียว
แบบที่ 028
ชื่อบ้าน ดาหลา

เจ้าของ

สถานที่

แบบแสดง
รูปตัด Ⓐ – Ⓐ

วันที่ :	เลขที่	รวม
30 พฤษภาคม 2557	A–11	16

แผ่นที่	รวมแผ่น
11	29

FILE :

รายการแก้ไขแบบ

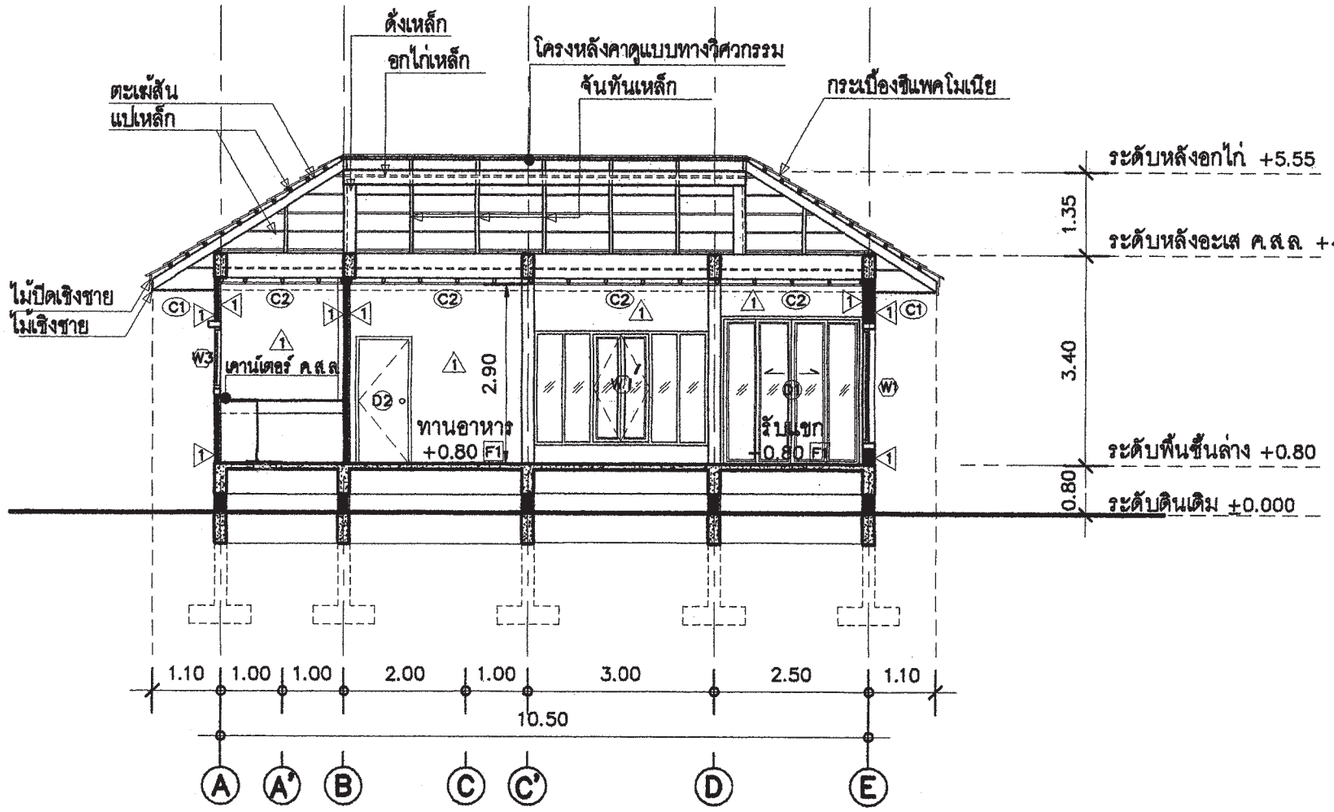

รูปตัด Ⓑ – Ⓑ

มาตารส่วน 1 : 100

สำนักการ โยธา
กรุงเทพมหานคร

โครงการ

แบบบ้านยิ้มเพื่อประชาชน ระยะที่ 3

ตามนโยบาย

ม.ร.ว. สุขุมพันธุ์ บริพัตร
ผู้ว่าราชการกรุงเทพมหานคร

นายจุมพล สำเภาพล
รองผู้ว่าราชการกรุงเทพมหานคร

นางนินนาท ชลิตานนท์
ปลัดกรุงเทพมหานคร

ผู้อำนวยการสำนักการโยธา

รองผู้อำนวยการสำนักการโยธา
นายทวีศักดิ์ เลิศประพันธ์

ผู้อำนวยการสำนักงานออกแบบ
นายวัชรินทร์ บรรพต

หัวหน้ากลุ่มงานสถาปัตยกรรม
นายสินธุ์ชัย บุญปักษ์

หัวหน้ากลุ่มงานวิศวกรรมอาคาร
นายอริยะ เมฆะกุล

สถาปนิก
น.ส.วรันธร ประสานสารกิจ ส.สถ.2378

วิศวกรโครงสร้าง
นายนรเทพ ชูพูล สย.7845

วิศวกรไฟฟ้า
นายกิตติพงษ์ จิระเดชากร ภฟก.12282

วิศวกรสุขาภิบาล
นายจีระสิทธิ์ ทีมสถิตย์ สย.6489

วิศวกรเครื่องกล

นายช่างเขียนแบบ
นายไพศาล ธนะนิมิตร

แบบ บ้านพักอาศัยชั้นเดียว
แบบที่ 028
ชื่อบ้าน ดาหลา

เจ้าของ

สถานที่

แบบแสดง
รูปตัด Ⓑ – Ⓑ

วันที่ :	เลขที่	รวม
30 พฤษภาคม 2557	A–12	16

แผ่นที่	รวมแผ่น
12	29

FILE :

รายการแก้ไขแบบ

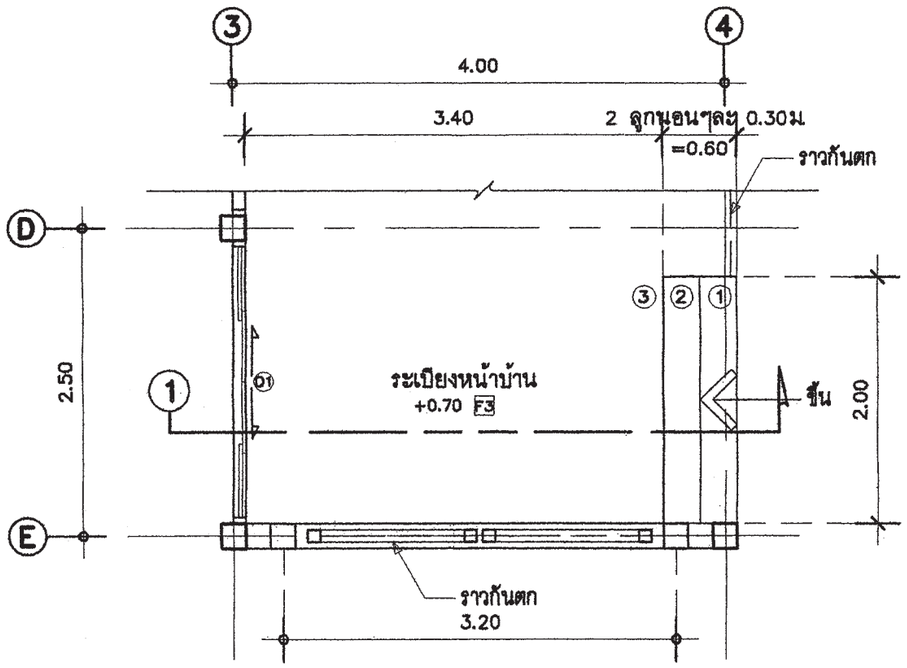

แบบขยายบันได ST

มาตราส่วน 1 : 50

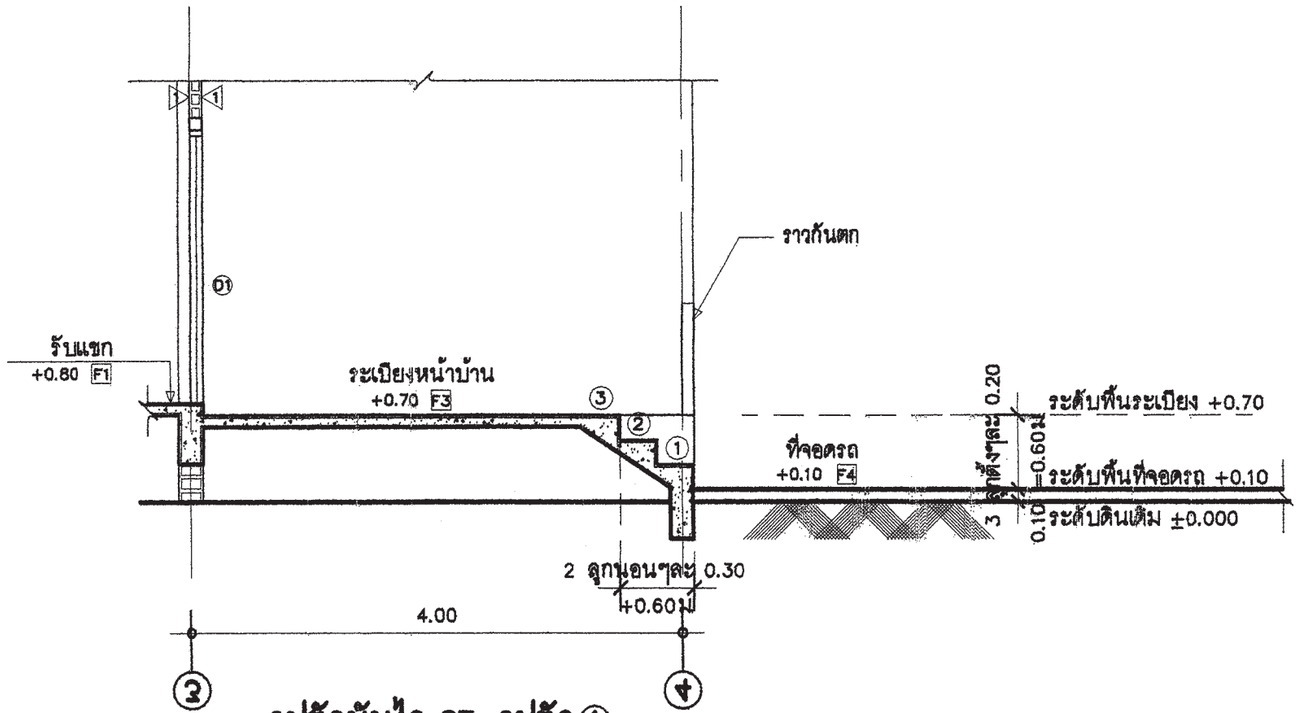

รูปตัดบันได ST รูปตัด①

มาตราส่วน 1 : 50

สำนักการ โยธา
กรุงเทพมหานคร

โครงการ

แบบบ้านยิ้มเพื่อประชาชน ระยะที่ 3

ตามนโยบาย

ม.ร.ว. สุขุมพันธุ์ บริพัตร
ผู้ว่าราชการกรุงเทพมหานคร

นายจุมพล สำเภาพล
รองผู้ว่าราชการกรุงเทพมหานคร

นางนินนาท ชลิตานนท์
ปลัดกรุงเทพมหานคร

ผู้อำนวยการสำนักการโยธา

รองผู้อำนวยการสำนักการโยธา
นายทวีศักดิ์ เลิศประพันธ์

ผู้อำนวยการสำนักงานออกแบบ
นายวัชรินทร์ บรรพต

หัวหน้ากลุ่มงานสถาปัตยกรรม
นายสินธุ์ชัย บุญบักษ์

หัวหน้ากลุ่มงานวิศวกรรมอาคาร
นายอริยะ เมฆะกุล

สถาปนิก
น.ส.วรันธร ประสานสารกิจ ส.สถ.2376

วิศวกรโครงสร้าง
นายนรเทพ ชูพูล สย.7645

วิศวกรไฟฟ้า
นายกิตติพงษ์ จิระเดชากร ภฟก.12282

วิศวกรสุขาภิบาล
นายจิระสิทธิ์ ทิมสถิตย์ สย.6469

วิศวกรเครื่องกล

นายช่างเขียนแบบ
นายไพศาล ธนะนิมิตร

แบบ บ้านพักอาศัยชั้นเดียว
แบบที่ 028
ชื่อบ้าน ดาหลา

เจ้าของ

สถานที่

แบบแสดง
แบบขยายบันได ST

วันที่ :	เลขที่	รวม
30 พฤษภาคม 2557	A-13	16

แผ่นที่	รวมแผ่น
13	29

FILE :

รายการแก้ไขแบบ

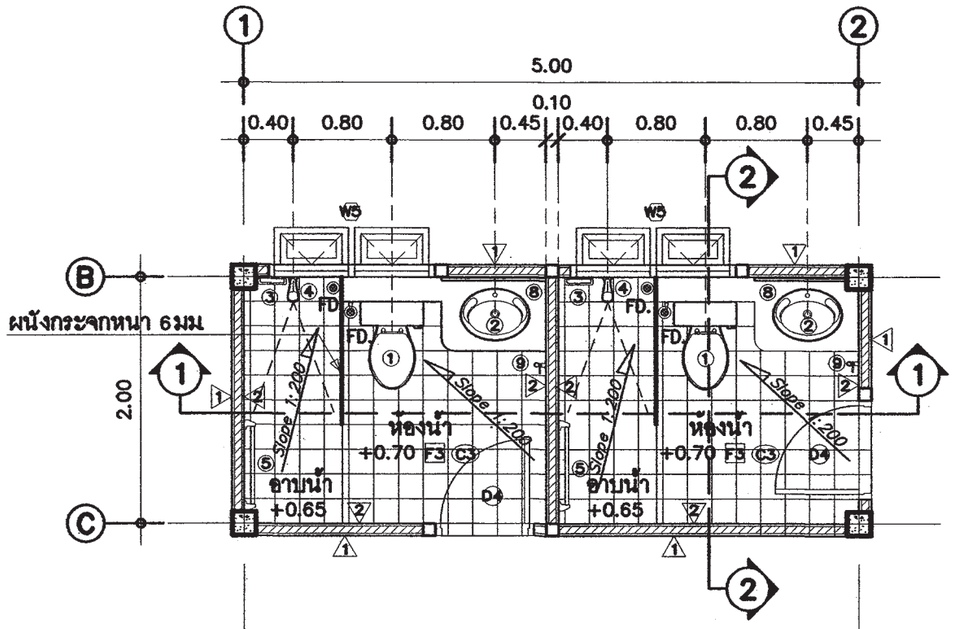

แปลนขยายห้องน้ำ

มาตราส่วน 1 : 50

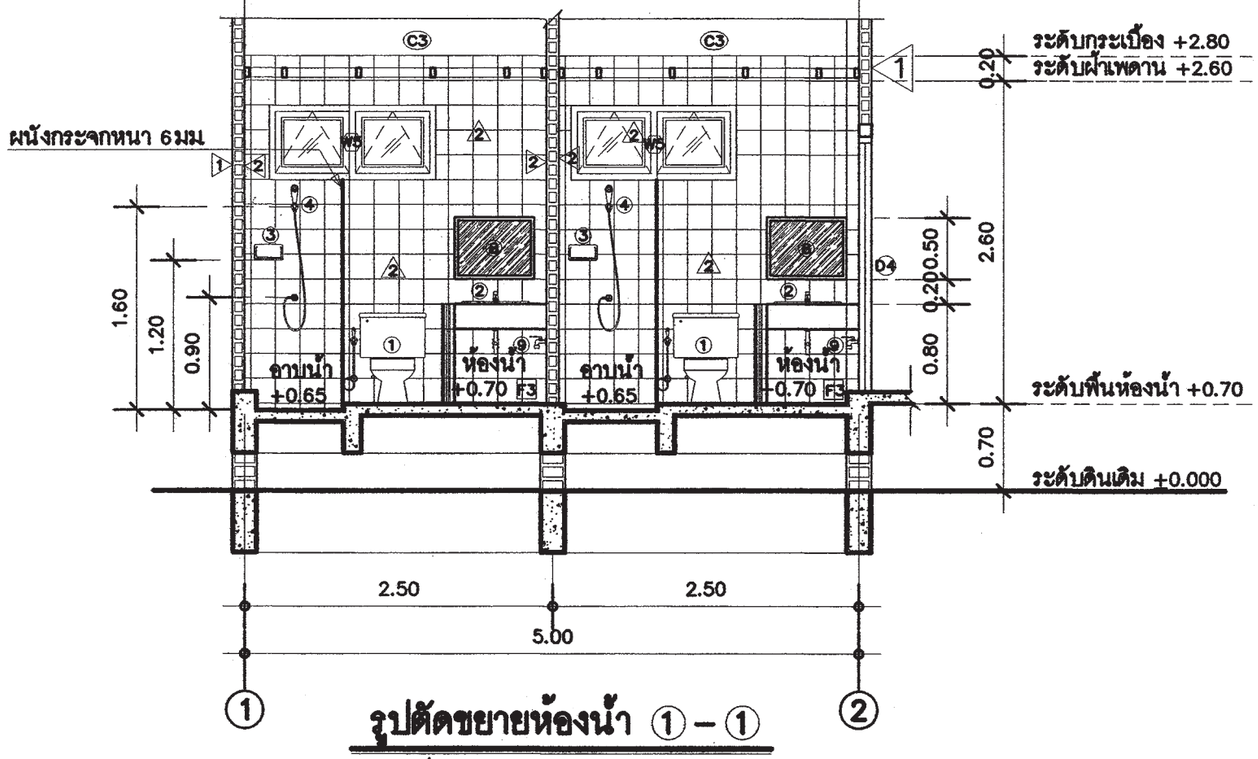

รูปตัดขยายห้องน้ำ ① – ①

มาตราส่วน 1 : 50

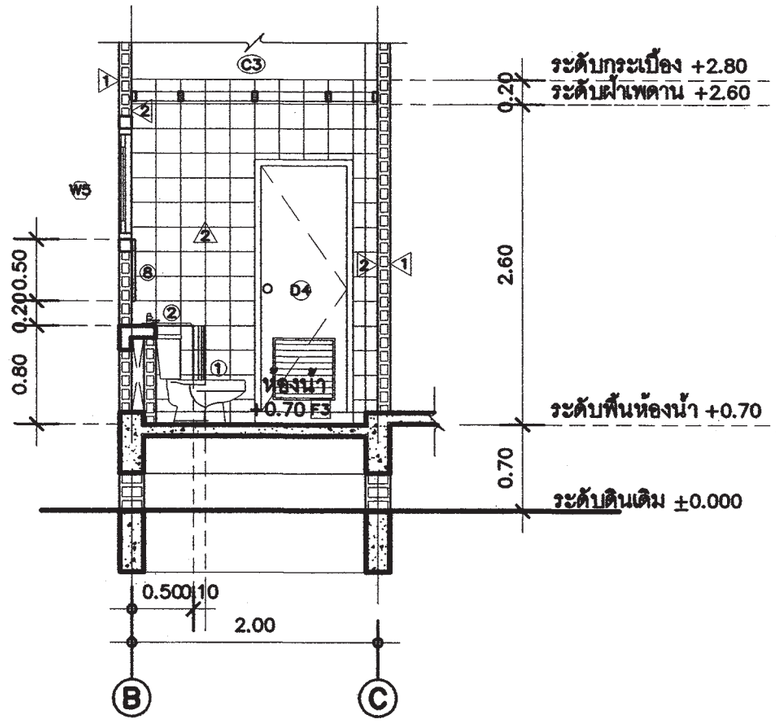

รูปตัดขยายห้องน้ำ ② – ②

มาตราส่วน 1 : 50

รายระเอียดประกอบแบบสุขภัณฑ์

สัญลักษณ์	รายการสุขภัณฑ์
①	ชักโครกแบบนั่งราบเคลื่อบขาว พร้อมอุปกรณ์ติดตั้งครบชุด
②	อ่างล้างหน้าชนิดฝังในเคาน์เตอร์ ค.ส.ล. กรุหินแกรนิต ตามแบบ
③	ที่วางสบู่สีขาว
④	ผักบัวอาบน้ำสายอ่อน พร้อมอุปกรณ์ติดตั้งครบชุด
⑤	ราวแขวนผ้าสเตนเลส
⑥	สายฉีดชำระ ชุบโครเมียม
⑦	ที่ใส่กระดาษชำระ สีขาว
⑧	กระจกเงายึดติดกับผนังด้วยน็อตสเตนเลส ชนิดบานเปลือย
⑨	ก๊อกน้ำสเตนเลสติดตั้งสูงจากพื้น 0.50 ม
FD.	รูระบายน้ำทิ้ง
หมายเหตุ ; ยี่ห้อ และ รุ่น กำหนดภายหลัง	

สำนักการ โยธา
กรุงเทพมหานคร

โครงการ
แบบบ้านยิ้มเพื่อประชาชน ระยะที่ 3

ตามนโยบาย
ม.ร.ว. สุขุมพันธุ์ บริพัตร
ผู้ว่าราชการกรุงเทพมหานคร
นายจุมพล สำเภาพล
รองผู้ว่าราชการกรุงเทพมหานคร
นางนินนาท ชลิตานนท์
ปลัดกรุงเทพมหานคร

ผู้อำนวยการสำนักการโยธา
รองผู้อำนวยการสำนักการโยธา
นายทวีศักดิ์ เลิศประพันธ์
ผู้อำนวยการสำนักงานออกแบบ
นายวัชรินทร์ บรรทต
หัวหน้ากลุ่มงานสถาปัตยกรรม
นายสินธุ์ชัย บุญปักษ์
หัวหน้ากลุ่มงานวิศวกรรมอาคาร
นายอริยะ เมฆะกูล

สถาปนิก
น.ส.วรันธร ประสานสารกิจ ส.สถ.2378
วิศวกรโครงสร้าง
นายนรเทพ ชูทูล สย.7645
วิศวกรไฟฟ้า
นายกิตติพงษ์ จิระเดชากร ภฟก.12282
วิศวกรสุขาภิบาล
นายจิระสิทธิ์ ทิมสถิตย์ สย.8489
วิศวกรเครื่องกล
นายช่างเขียนแบบ
นายไพศาล ธนะนิมิตร

แบบ บ้านพักอาศัยชั้นเดียว
แบบที่ 028
ชื่อบ้าน ดาหลา
เจ้าของ
สถานที่

แบบแสดง
แบบขยายห้องน้ำ

วันที่ : 30 พฤษภาคม 2557
เลขที่ A–14
รวม 16
แผ่นที่ 14
รวมแผ่น 29
FILE :
รายการแก้ไขแบบ

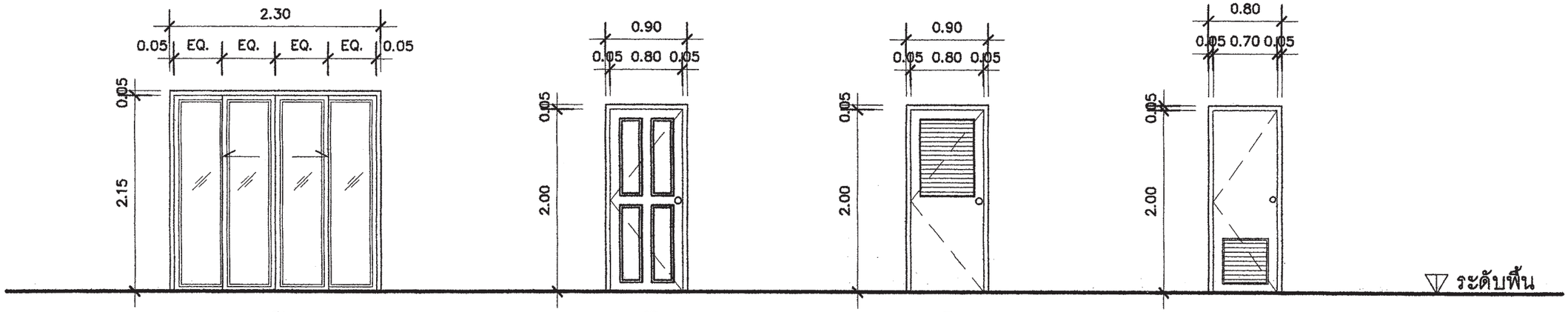

D1 (ประตูหน้าบ้าน) | D2 (ห้องนอน, ประตูหลังบ้าน) | D3 (ครัว) | D4 (ห้องน้ำ)

D1	ประตูบานเลื่อนคู่	D2	ประตูบานเปิด	D3	ประตูบานเปิด	D4	ประตูบานเปิด
วงกบ	อลูมิเนียมเคลือบขาว ขนาด 2"x 4"	วงกบ	วงกบไม้เนื้อแข็ง ขนาด 2"x 4"	วงกบ	วงกบไม้เนื้อแข็ง ขนาด 2"x 4"	วงกบ	วงกบไม้เนื้อแข็ง ขนาด 2"x 5"
กรอบบาน	อลูมิเนียมเคลือบขาว	กรอบบาน	กรอบบานไม้เนื้อแข็ง	กรอบบาน	กรอบบานไม้เนื้อแข็ง	กรอบบาน	กรอบบานไม้เนื้อแข็ง
–	กระจกใสตัดแสง หนา 6มม	ลูกฟัก	ลูกฟักไม้เนื้อแข็งแกะลาย	ลูกฟัก	เกล็ดระบายอากาศด้านบน	ลูกฟัก	เกล็ดระบายอากาศด้านล่าง
อุปกรณ์	มือจับพร้อมอุปกรณ์ติดตั้งครบชุด	อุปกรณ์	ลูกบิดพร้อมอุปกรณ์ติดตั้งครบชุด	อุปกรณ์	ลูกบิดพร้อมอุปกรณ์ติดตั้งครบชุด	อุปกรณ์	ลูกบิดพร้อมอุปกรณ์ติดตั้งครบชุด

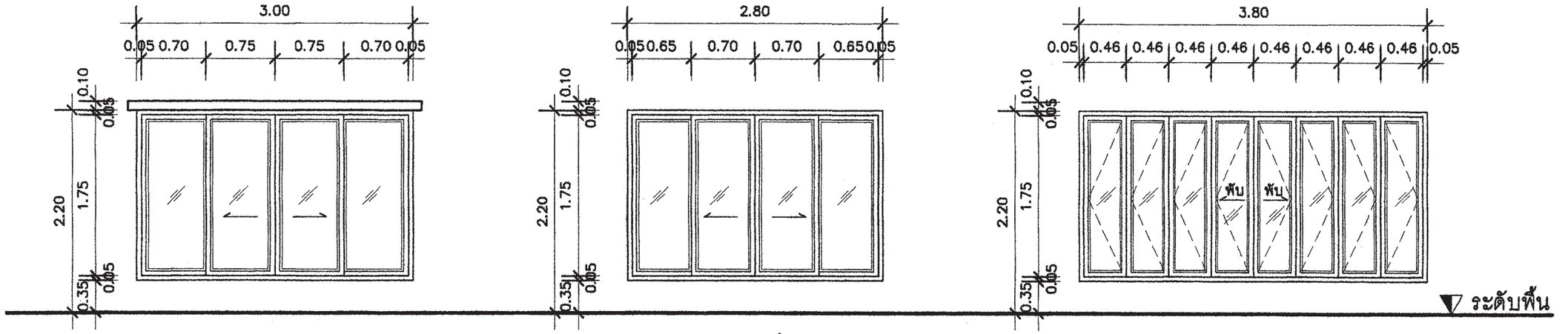

W1 (ห้องรับแขก) | W1 (ห้องรับแขก) | W2 (ห้องนั่งเล่น)

W1	หน้าต่างบานเลื่อนคู่	W1	หน้าต่างบานเลื่อนคู่	W2	หน้าต่างบานพับ
วงกบ	อลูมิเนียมเคลือบขาว ขนาด 2"x 4"	วงกบ	อลูมิเนียมเคลือบขาว ขนาด 2"x 4"	วงกบ	อลูมิเนียมเคลือบขาว ขนาด 2"x 4"
กรอบบาน	อลูมิเนียมเคลือบขาว	กรอบบาน	อลูมิเนียมเคลือบขาว	กรอบบาน	อลูมิเนียมเคลือบขาว
–	กระจกใสตัดแสง หนา 6มม	–	กระจกใสตัดแสง หนา 6มม	–	กระจกใสตัดแสง หนา 6มม
อุปกรณ์	มือจับพร้อมอุปกรณ์ติดตั้งครบชุด	อุปกรณ์	มือจับพร้อมอุปกรณ์ติดตั้งครบชุด	อุปกรณ์	มือจับพร้อมอุปกรณ์ติดตั้งครบชุด

แบบขยายประตู– หน้าต่าง

มาตราส่วน 1 : 50

สำนักการ โยธา
กรุงเทพมหานคร

โครงการ
แบบบ้านยิ้มเพื่อประชาชน ระยะที่ 3

ตามนโยบาย
ม.ร.ว. สุขุมพันธุ์ บริพัตร
ผู้ว่าราชการกรุงเทพมหานคร
นายจุมพล สำเภาพล
รองผู้ว่าราชการกรุงเทพมหานคร
นางนินนาท ชลิตานนท์
ปลัดกรุงเทพมหานคร

ผู้อำนวยการสำนักการโยธา	
รองผู้อำนวยการสำนักการโยธา	
นายทรงศักดิ์ เลิศประพันธ์	
ผู้อำนวยการสำนักงานออกแบบ	
นายวิรินทร์ บรรพต	
หัวหน้ากลุ่มงานสถาปัตยกรรม	
นายสินธุ์ชัย บุญปักษ์	
หัวหน้ากลุ่มงานวิศวกรรมอาคาร	
นายอริยะ เมฆะกุล	
สถาปนิก	
น.ส.จันธร ประสานสาทิพ ส.ถ.2378	
วิศวกรโครงสร้าง	
นายนรรห ชูชุด ส.ถ.7641	
วิศวกรไฟฟ้า	
นายอัศนีพงษ์ ลิ่มเลศกาล กพก. 2282	
วิศวกรสุขาภิบาล	
นายศักรินทร์ พิมสมิทธ์ ส.ถ.8483	
วิศวกรเครื่องกล	
นายช่างเขียนแบบ	
นายไพศาล ธนะนิมิตร	

แบบ บ้านพักอาศัยชั้นเดียว
แบบที่ 028
ชื่อบ้าน ดาหลา
เจ้าของ
สถานที่

แบบแสดง
แบบขยายประตู– หน้าต่าง

วันที่ :	เลขที่	รวม
30 พฤษภาคม 2557	A–15	16

แผ่นที่	รวมแผ่น
15	29

FILE :
รายการแก้ไขแบบ

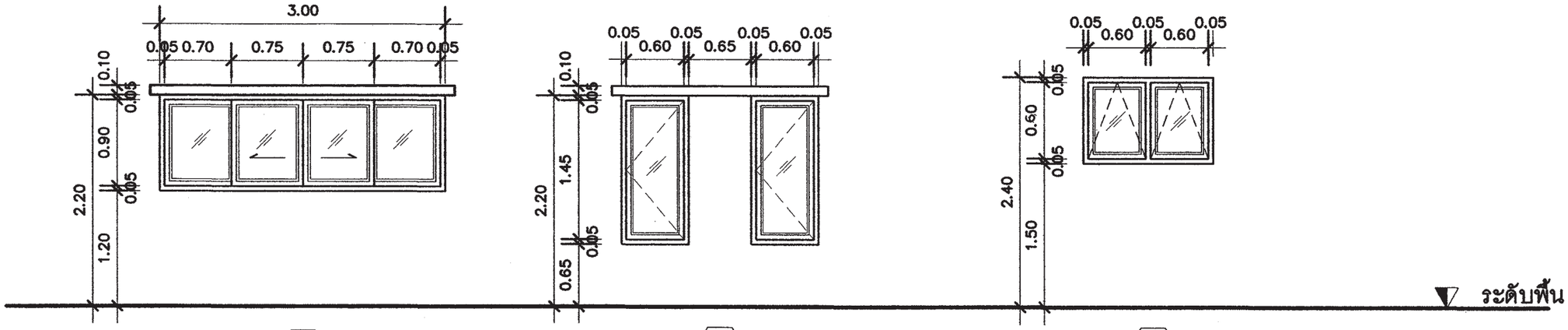

W3 (เตรียมอาหาร)

W4 (ห้องนอน 1 , 2)

W5 (ห้องน้ำ)

W3	หน้าต่างบานเลื่อนคู่	W4	หน้าต่างบานเปิดเดี่ยว	W5	หน้าต่างบานกระทุ้ง
วงกบ	อลูมิเนียมเคลือบขาว ขนาด 2"x 4"	วงกบ	อลูมิเนียมเคลือบขาว ขนาด 2"x 4"	วงกบ	อลูมิเนียมเคลือบขาว ขนาด 2"x 4"
กรอบบาน	อลูมิเนียมเคลือบขาว	กรอบบาน	อลูมิเนียมเคลือบขาว	กรอบบาน	อลูมิเนียมเคลือบขาว
–	กระจกใสตัดแสง หนา 6มม	–	กระจกใสตัดแสง หนา 6มม	–	กระจกฝ้า หนา 6มม
อุปกรณ์	มือจับพร้อมอุปกรณ์ติดตั้งครบชุด	อุปกรณ์	มือจับพร้อมอุปกรณ์ติดตั้งครบชุด	อุปกรณ์	มือจับพร้อมอุปกรณ์ติดตั้งครบชุด

แบบขยายหน้าต่าง

มาตราส่วน 1 : 50

สำนักการ โยธา
กรุงเทพมหานคร

โครงการ
แบบบ้านยิ้มเพื่อประชาชน ระยะที่ 3

ตามนโยบาย
ม.ร.ว. สุขุมพันธุ์ บริพัตร
ผู้ว่าราชการกรุงเทพมหานคร
นายจุมพล สำเภาพล
รองผู้ว่าราชการกรุงเทพมหานคร
นางนินนาท ชลิตานนท์
ปลัดกรุงเทพมหานคร

ผู้อำนวยการสำนักการโยธา	
รองผู้อำนวยการสำนักการโยธา	
นายทวีศักดิ์ เลิศประพันธ์	
ผู้อำนวยการสำนักงานออกแบบ	
นายวีรินทร์ บรรพต	
หัวหน้ากลุ่มงานสถาปัตยกรรม	
นายสินธุ์ชัย บุญปักษ์	
หัวหน้ากลุ่มงานวิศวกรรมอาคาร	
นายธวัชชะ เมฆะกุล	
สถาปนิก	
น.ส.วรันธร ประสานสารวิจ ส.ส.ก.2378	
วิศวกรโครงสร้าง	
นายนนทพ รุทุล สย.7645	
วิศวกรไฟฟ้า	
นายวัลลิพงษ์ จิระเศรษกร ภฟก.12282	
วิศวกรสุขาภิบาล	
นายจิระสิทธิ์ ทิมสมิตย์ สย.8489	
วิศวกรเครื่องกล	
นายช่างเขียนแบบ	
นายโพคาล ธนะนิมิตร	

แบบ	บ้านพักอาศัยชั้นเดียว
แบบที่	028
ชื่อบ้าน	ดาหลา
เจ้าของ	
สถานที่	

แบบแสดง
แบบขยายหน้าต่าง

วันที่ :	แผ่นที่	รวม
30 พฤษภาคม 2557	A–16	16

แผ่นที่	รวมแผ่น
16	29

FILE :

รายการแก้ไขแบบ

รายการประกอบแบบด้านวิศวกรรมโยธา

1. ซีเมนต์

1.1 ส่วนผสมของโครงสร้างคอนกรีตเสริมเหล็กทั้งหมดต้องใช้ PORTLAND CEMENT ประเภทที่ 1 ที่มีคุณสมบัติตามมาตรฐานผลิตภัณฑ์อุตสาหกรรมเท่านั้น

1.2 ถ้าไม่ได้ระบุเป็นอย่างอื่น ต้องมีส่วนผสมของซีเมนต์ไม่น้อยกว่า325กิโลกรัมต่อคอนกรีต1ลูกบาศก์เมตร

2. คอนกรีต

2.1 คอนกรีตที่ใช้สำหรับงานโครงสร้างของอาคารเช่นเสาเข็ม , ฐานราก , เสา และพื้น ฯลฯ ต้องมีกำลังอัดประลัยไม่น้อยกว่า 180ksc เมื่ออายุ 28วัน โดยทดสอบจากแท่งคอนกรีตตัวอย่างรูปทรงกระบอก 150x300มม.

2.2 ADMIXTURE ที่ใช้ต้องมีคุณสมบัติตาม ASTM หรือ BS

3. งานเหล็ก

3.1 คุณสมบัติของเหล็กเสริมคอนกรีต มีดังนี้

ขนาดเหล็กเสริม mm.	ชั้นคุณภาพ	มาตรฐาน	หมายเหตุ
RB6 , RB9 DB12 ขึ้นไป	SR-24 SD-40	มอก. 20-2543 มอก. 24-2548	

3.2 เหล็กรูปพรรณ , เหล็กกลวงสำหรับก่อสร้าง

3.2.1 เหล็กรูปพรรณที่จะใช้ต้องมีคุณสมบัติตาม มอก. 1227-2539 , มอก. 1228-2549 หรือ JIS เหล็กกลวงที่ใช้ต้องมีคุณสมบัติตาม มอก. 107-2533 หรือ JIS และเหล็กรูปพรรณเชื่อมประกอบจะต้องมีคุณสมบัติตาม มอก. 1303-2538

3.2.2 เหล็กรูปพรรณทั้งหมดต้องเป็นของใหม่ ไม่เคยใช้งานมาก่อน ตรงไม่บิดเบี้ยว ไม่มีรอยตำหนิ ไม่มีสนิมกร่อน ไม่เปื้อนสี หรือน้ำมัน

3.2.3 การต่อเหล็กรูปพรรณ ถ้าไม่จำเป็นจริงๆแล้วห้ามต่อ ในกรณีที่มีการต่อเหล็ก รอยต่อของเหล็กต้องมีกำลังมากกว่าหรือเท่ากับเหล็กที่ไม่มีรอยต่อ การต่อให้ต่อจุดเดียวเท่านั้น และการต่อให้เป็นไปตามมาตรฐาน AISC

3.2.4 การประกอบการติดตั้ง ให้ดำเนินการตามมาตรฐาน AISC หรือตามมาตรฐานสำหรับอาคารเหล็กรูปพรรณของ วสท. ที่ 1015-40

3.2.5 ผู้รับจ้างจะต้องทำ ค้ำยัน ยึดโครง ให้เพียงพอเพื่อยึดโครงสร้างให้แน่นหนาอยู่ในแนวและตำแหน่งที่ต้องการ

3.2.6 องค์อาคารที่วางทาบหรือต่อเชื่อมจะต้องวางให้แนบสนิทเต็มหน้า

3.2.7 การเชื่อมต่อทั้งหมดให้ใช้วิธีเชื่อมด้วยไฟฟ้าการ (ELECTRLC ARC WELDING) โดยตลอดผิวหน้าสัมผัสการเชื่อมให้เป็นไปตามมาตรฐาน AWS ขนาดของรอยเชื่อมต้องไม่น้อยกว่าความหนาของแผ่นเหล็ก

3.2.8 ถ้าไม่ได้กำหนดให้เป็นอย่างอื่น รอยต่อระหว่างชิ้นส่วนเหล็กต่างๆ ให้ใช้วิธีเชื่อมตะเข็บตลอดแนวชน

3.2.9 ผิวหน้าที่จะทำการเชื่อม ต้องสะอาดปราศจากสะเก็ดร่อน สนิมกรัน ไขมัน สี หรือสิ่งแปลกปลอมอื่นใด

3.2.10 ลวดเชื่อมต้องมีคุณสมบัติตาม มอก. หรือ AWS หรือ AISC

3.2.11 ให้ทาด้วยสีกันสนิมไม่น้อยกว่า 2 ชั้น คุณภาพเทียบเท่า RUST O-LEAM , JOTAN , SIKKENS

4. เสาเข็ม

4.1 เสาเข็มคอนกรีตอัดแรง เป็นเสาเข็มของ MP , GPS , GEL , CPM , T-COM หรือเทียบเท่า หรือเสาเข็มเจาะ(ตามแบบแสดง)

- เสาเข็มคอนกรีตอัดแรง ขนาด ⊙ -0.15x0.15ม.
- เสาเข็มคอนกรีตอัดแรง ขนาด I -0.18x0.18ม.พื้นที่หน้าตัดไม่น้อยกว่า 253 ตร.ซม.
- เสาเข็มคอนกรีตอัดแรง ขนาด I -0.22x0.22ม.พื้นที่หน้าตัดไม่น้อยกว่า 351 ตร.ซม.
- เสาเข็มคอนกรีตอัดแรง ขนาด I -0.26x0.26ม.พื้นที่หน้าตัดไม่น้อยกว่า 455 ตร.ซม.
- เสาเข็มเจาะ ขนาด ø0.35 ม.

4.2 กำลังรับน้ำหนักบรรทุกและความยาวเสาเข็มให้พิจารณาตามแบบรายละเอียด โดยความยาวเสาเข็มที่แท้จริง ณ ตำแหน่งที่ตั้งโครงการ อาจมีการเปลี่ยนแปลง แต่ทั้งนี้ให้กำหนดและตรวจสอบอีกครั้งโดยวิศวกรผู้ควบคุมงาน โดยเสาเข็มจะต้องมีกำลังรับน้ำหนักบรรทุกได้ไม่น้อยกว่าที่กำหนดตามแบบ

5. ระบบกันซึม

5.1 รายละเอียดและคุณสมบัติ

ส่วนของอาคาร	ชนิดและผลิตภัณฑ์	ผลิตภัณฑ์คุณภาพเทียบเท่า
- หลังคา ค.ส.ล. - ห้องน้ำ	น้ำยาเคมีแบบกันซึม	BRUSHBOND ของ FOSROC LANKO 225 ของ DAVCO

6. ทั่วไปและการเตรียมงาน

6.1 รายการประกอบแบบอื่นใดที่ไม่ได้กำหนดไว้ให้ถือปฏิบัติตาม "บทกำหนดทั่วไปสำหรับการก่อสร้างอาคารคอนกรีตเสริมเหล็กของ วสท. "เป็นเกณฑ์

6.2 เนื่องจากคุณสมบัติของดินในกรุงเทพมหานคร แต่ละพื้นที่เขตมีความแตกต่างกันในด้านความสามารถในการรับน้ำหนักบรรทุกและมีระดับความลึกของชั้นทรายที่แตกต่างกัน ฉะนั้นก่อนทำการก่อสร้างเจ้าของอาคารและผู้รับจ้างต้องตรวจสอบความเหมาะสมของความยาวเสาเข็ม เพื่อให้มีค่าการรับน้ำหนักบรรทุกของเสาเข็มได้ไม่น้อยกว่าแบบที่กำหนดไว้

6.3 หากมีอุปสรรคในการเข้าพื้นที่ก่อสร้าง อันจะทำให้เกิดผลกระทบความเดือดร้อนรำคาญ และเกิดความเสียหายจากการใช้เสาเข็มตอกกับอาคารข้างเคียง ให้สามารถใช้เสาเข็มเจาะเทียบเคียงความสามารถในการรับน้ำหนักบรรทุกได้

สำนักการ โยธา
กรุงเทพมหานคร

โครงการ
แบบบ้านยิ้มเพื่อประชาชน ระยะที่ 3

ตามนโยบาย
ม.ร.ว. สุขุมพันธุ์ บริพัตร
ผู้ว่าราชการกรุงเทพมหานคร
นายจุมพล สำเภาพล
รองผู้ว่าราชการกรุงเทพมหานคร
นางนินนาท ชลิตานนท์
ปลัดกรุงเทพมหานคร

ผู้อำนวยการสำนักการโยธา
รองผู้อำนวยการสำนักการโยธา
นายทวีศักดิ์ เลิศประพันธ์
ผู้อำนวยการสำนักงานออกแบบ
นายวัชรินทร์ บรรพต
หัวหน้ากลุ่มงานสถาปัตยกรรม
นายสินธุ์ชัย บุญปักษ์
หัวหน้ากลุ่มงานวิศวกรรมอาคาร
นายธริยะ เมฆะกุล

สถาปนิก
นางสาววรันธร ประสานสารกิจ ส.สถ.2378
วิศวกรโครงสร้าง
นายนรเทพ ฐพูล สย.7645
วิศวกรไฟฟ้า
นายกิตติพงษ์ จิระเดชกร ภฟก.12282
วิศวกรสุขาภิบาล
นายจิระสิทธิ์ ทิมสถิตย์ สย.8489
วิศวกรเครื่องกล
นายช่างเขียนแบบ
นางสาวช่อผกา ยักพันธ์

แบบ บ้านพักอาศัย 1 ชั้น
แบบที่ 028
ชื่อบ้าน ดาหลา
เจ้าของ
สถานที่

แบบแสดง
รายการประกอบแบบโครงสร้าง

วันที่ :	เลขที่	รวม
30 พฤษภาคม 2557	S-01	7

แผ่นที่	รวมแผ่น
17	29

FILE :
รายการแก้ไขแบบ

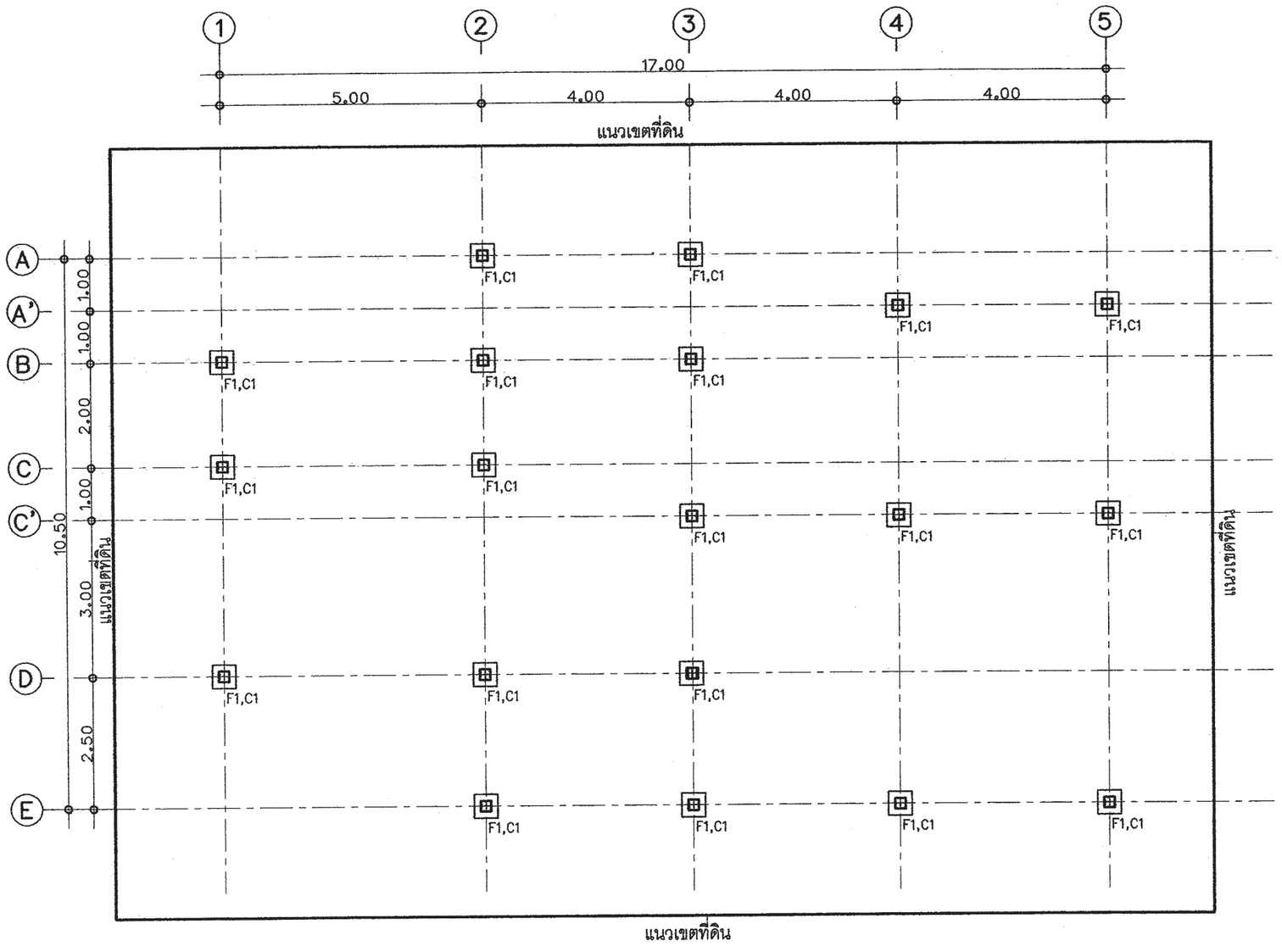

แปลนตำแหน่งฐานราก

มาตารส่วน 1 : 100

สำนักการ โยธา
กรุงเทพมหานคร

โครงการ

แบบบ้านยิ้มเพื่อประชาชน ระยะที่ 3

ตามนโยบาย

ม.ร.ว. สุขุมพันธุ์ บริพัตร
ผู้ว่าราชการกรุงเทพมหานคร

นายจุมพล สำเภาพล
รองผู้ว่าราชการกรุงเทพมหานคร

นางนินนาท ชลิตานนท์
ปลัดกรุงเทพมหานคร

ผู้อำนวยการสำนักการโยธา

รองผู้อำนวยการสำนักการโยธา
นายทวีศักดิ์ เลิศประพันธ์

ผู้อำนวยการสำนักงานออกแบบ
นายวัชรินทร์ บรรพต

หัวหน้ากลุ่มงานสถาปัตยกรรม
นายสินธุ์ชัย บุญปักษ์

หัวหน้ากลุ่มงานวิศวกรรมอาคาร
นายธริยะ เมฆะกุล

สถาปนิก
นางสาววรันธร ประสานสารกิจ ส.สถ.2378

วิศวกรโครงสร้าง
นายนรเทพ ชูพูล สย.7645

วิศวกรไฟฟ้า
นายกิตติพงษ์ จิระเดชกร ภฟก.12282

วิศวกรสุขาภิบาล
นายจีระสิทธิ์ ทิมสถิตย์ สย.8489

วิศวกรเครื่องกล

นายช่างเขียนแบบ
นางสาวช่อผกา ยักพันธ์

แบบ บ้านพักอาศัย 1 ชั้น
แบบที่ 028
ชื่อบ้าน ดาหลา

เจ้าของ

สถานที่

แบบแสดง
แปลนตำแหน่งฐานราก

วันที่ :	เลขที่	รวม
30 พฤษภาคม 2557	S-02	7

แผ่นที่	รวมแผ่น
18	29

FILE :

รายการแก้ไขแบบ

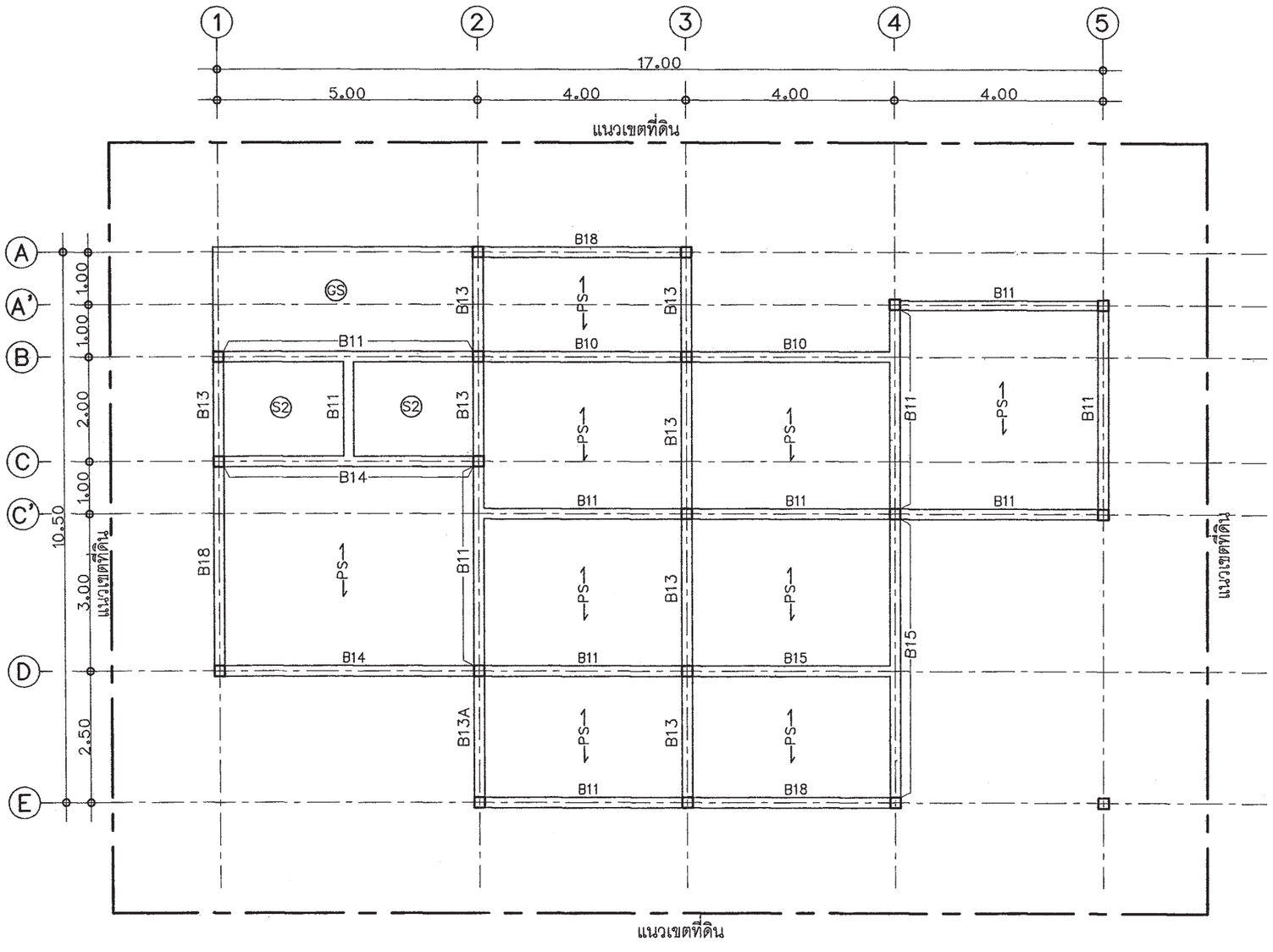

แปลนพื้นชั้นล่าง

มาตราส่วน 1 : 100

สำนักการ โยธา
กรุงเทพมหานคร

โครงการ

แบบบ้านยิ้มเพื่อประชาชน ระยะที่ 3

ตามนโยบาย

ม.ร.ว. สุขุมพันธุ์ บริพัตร
ผู้ว่าราชการกรุงเทพมหานคร

นายจุมพล สำเภาพล
รองผู้ว่าราชการกรุงเทพมหานคร

นางนินนาท ชลิตานนท์
ปลัดกรุงเทพมหานคร

ผู้อำนวยการสำนักการโยธา	
รองผู้อำนวยการสำนักการโยธา	
นายทวีศักดิ์ เลิศประพันธ์	
ผู้อำนวยการสำนักงานออกแบบ	
นายวัรินทร์ บรรพต	
หัวหน้ากลุ่มงานสถาปัตยกรรม	
นายสินธุชัย บุญปักษ์	
หัวหน้ากลุ่มงานวิศวกรรมอาคาร	
นายอริยะ เผ่ะกุล	
สถาปนิก	
นางสาววรันธร ประสานสารกิจ	ส.ส.2378
วิศวกรโครงสร้าง	
นายนรเทพ ชูชุด	สย.7645
วิศวกรไฟฟ้า	
นายกิตติพงษ์ จิระเดชกร	ภฟก.12282
วิศวกรสุขาภิบาล	
นายศิระสิทธิ์ ทิมสถิตย์	สย.8489
วิศวกรเครื่องกล	
นายช่างเขียนแบบ	
นางสาวช่อผกา ยักษ์พันธ์	

แบบ บ้านพักอาศัย 1 ชั้น
แบบที่ 028
ชื่อบ้าน ดาหลา

เจ้าของ

สถานที่

แบบแสดง
แปลนคาน – พื้นชั้น ล่าง

วันที่ :	เลขที่	รวม
30 พฤษภาคม 2557	S-03	7

แผ่นที่	รวมแผ่น
19	29

FILE :

รายการแก้ไขแบบ

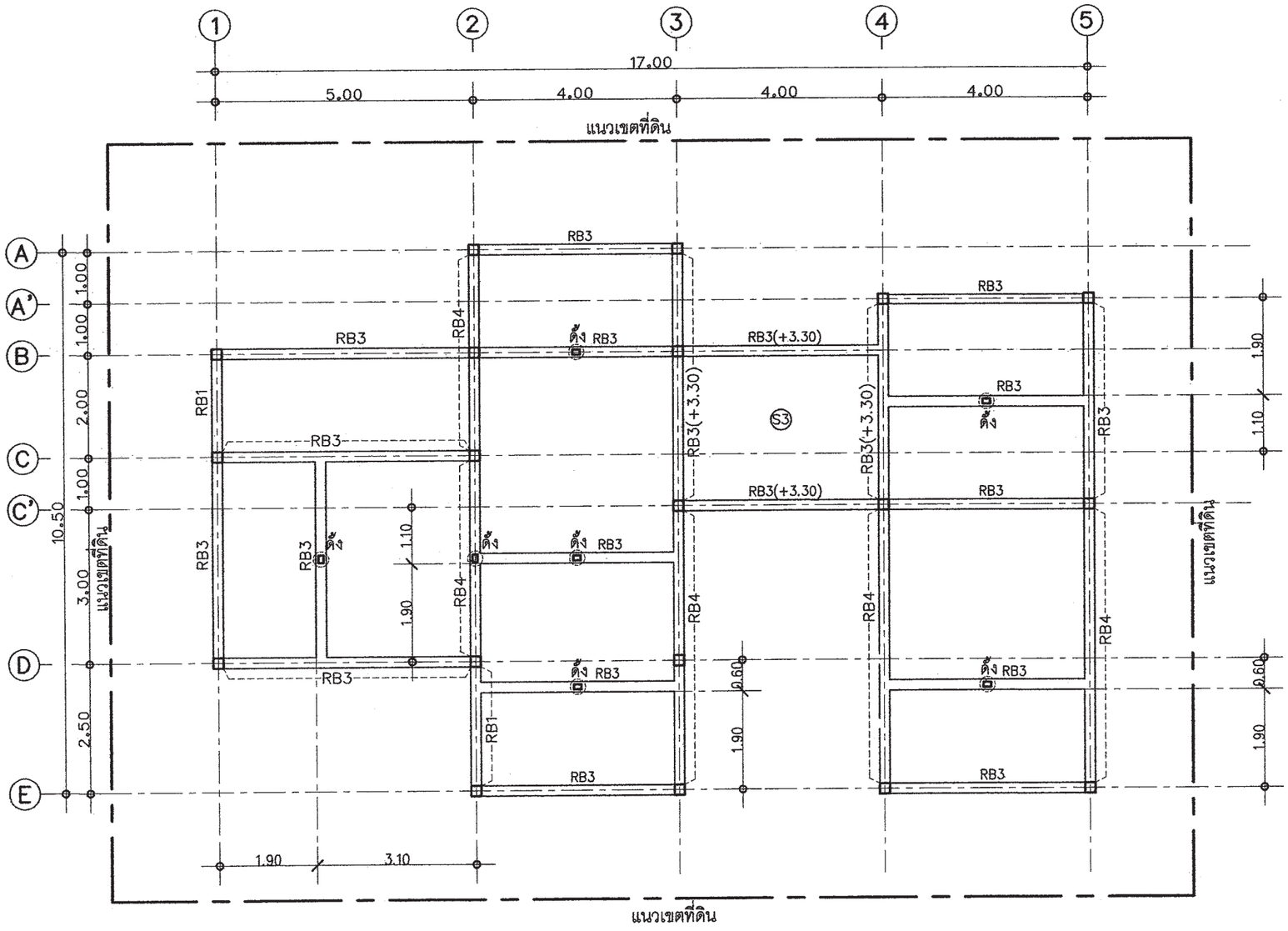

แปลนคาน – พื้นชั้นหลังคา

มาตารส่วน 1 : 100

ดั้งเหล็ก = 2 [–150x50x20x3.2mm.

สำนักการ โยธา
กรุงเทพมหานคร

โครงการ
แบบบ้านยิ้มเพื่อประชาชน ระยะที่ 3

ตามนโยบาย
ม.ร.ว. สุขุมพันธุ์ บริพัตร
ผู้ว่าราชการกรุงเทพมหานคร
นายจุมพล สำเภาพล
รองผู้ว่าราชการกรุงเทพมหานคร
นางนินนาท ชลิตานนท์
ปลัดกรุงเทพมหานคร

ผู้อำนวยการสำนักการโยธา
รองผู้อำนวยการสำนักการโยธา
นายทวีศักดิ์ เลิศประพันธ์
ผู้อำนวยการสำนักงานออกแบบ
นายวัชรินทร์ บรรพต
หัวหน้ากลุ่มงานสถาปัตยกรรม
นายสินธุ์ชัย บุญปักษ์
หัวหน้ากลุ่มงานวิศวกรรมอาคาร
นายอริยะ เมฆะกูล
สถาปนิก
นางสาววรันธร ประสานสารกิจ ส.สถ.2378
วิศวกรโครงสร้าง
นายนรเทพ ฐาพูล สย.7645
วิศวกรไฟฟ้า
นายกิตติพงษ์ จิระเดชกร ภฟก.12282
วิศวกรสุขาภิบาล
นายจิระสิทธิ์ ทิมสถิตย์ สย.8489
วิศวกรเครื่องกล
นายช่างเขียนแบบ
นางสาวช่อผกา อักพันธ์

แบบ บ้านพักอาศัย 1 ชั้น
แบบที่ 028
ชื่อบ้าน ดาหลา
เจ้าของ
สถานที่

แบบแสดง
แปลนคาน – พื้นชั้นหลังคา

วันที่ :	เลขที่	รวม
30 พฤษภาคม 2557	S–04	7

แผ่นที่	รวมแผ่น
20	29

FILE :

รายการแก้ไขแบบ

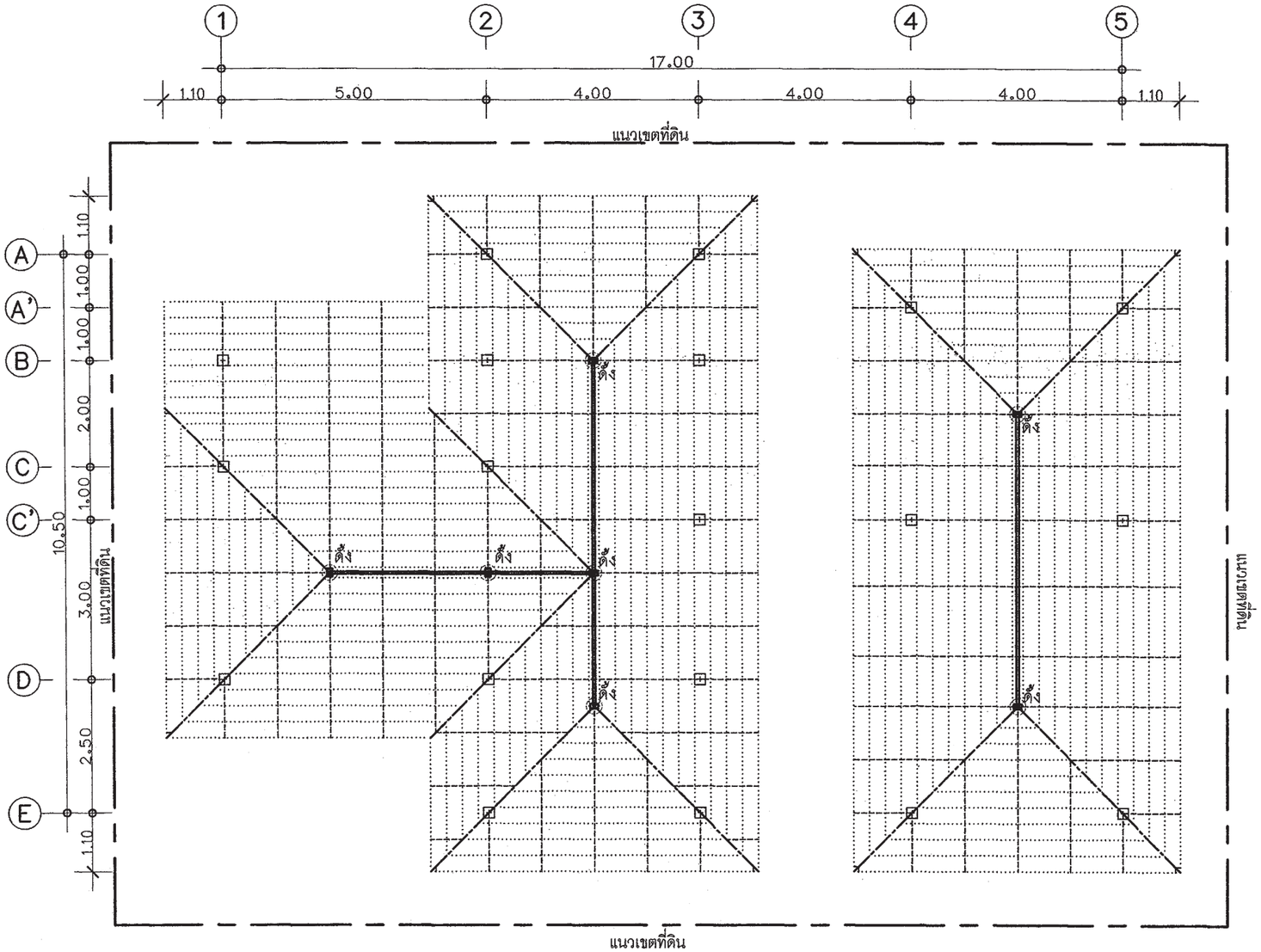

แปลนโครงสร้างหลังคา

มาตารส่วน 1 : 100

▯	ดิ้งเหล็ก	=	2 ▯ −150x50x20x3.2mm.
	อกไก่เหล็ก	=	2 ▯ −150x50x20x3.2mm.
	ตะเข่เหล็ก	=	2 ▯ −150x50x20x3.2mm.
	จันทันเหล็ก	=	▯ −100x50x20x2.3mm. @ 1.00m.
	ระแนงเหล็ก	=	ø −1"x1"x1.6mm.@ 0.32m.

สำนักการ โยธา
กรุงเทพมหานคร

โครงการ

แบบบ้านยิ้มเพื่อประชาชน ระยะที่ 3

ตามนโยบาย

ม.ร.ว. สุขุมพันธุ์ บริพัตร
ผู้ว่าราชการกรุงเทพมหานคร

นายจุมพล สำเภาพล
รองผู้ว่าราชการกรุงเทพมหานคร

นางนินนาท ชลิตานนท์
ปลัดกรุงเทพมหานคร

ผู้อำนวยการสำนักการโยธา	
รองผู้อำนวยการสำนักการโยธา	
นายทวีศักดิ์ เลิศประพันธ์	
ผู้อำนวยการสำนักงานออกแบบ	
นายรัชรินทร์ บรรพต	
หัวหน้ากลุ่มงานสถาปัตยกรรม	
นายสินธุชัย บุญปักษ์	
หัวหน้ากลุ่มงานวิศวกรรมอาคาร	
นายธรียะ เผยะกุล	
สถาปนิก	
นางสาววรันธร ประสานสารกิจ	ส.สถ.2378
วิศวกรโครงสร้าง	
นายนรเทพ ฐาปุล	สย.7645
วิศวกรไฟฟ้า	
นายกิตติพงษ์ จิระเดชกร	ภพก.12282
วิศวกรสุขาภิบาล	
นายศิระสิทธิ์ ทิมสถิตย์	สย.8489
วิศวกรเครื่องกล	
นายช่างเขียนแบบ	
นางสาวชัชฎาภา ยักษ์พันธ์	

แบบ บ้านพักอาศัย 1 ชั้น
แบบที่ 028
ชื่อบ้าน ดาหลา

เจ้าของ

สถานที่

แบบแสดง
แปลนโครงสร้างหลังคา

วันที่ :	เลขที่	รวม
30 พฤษภาคม 2557	S-05	7

แผ่นที่	รวมแผ่น
21	29

FILE :

รายการแก้ไขแบบ

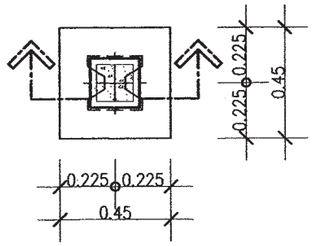

แบบขยาย F1

มาตราส่วน 1 : 25

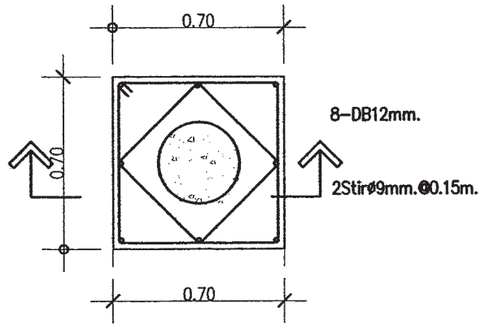

แบบขยาย F1

มาตราส่วน 1 : 25

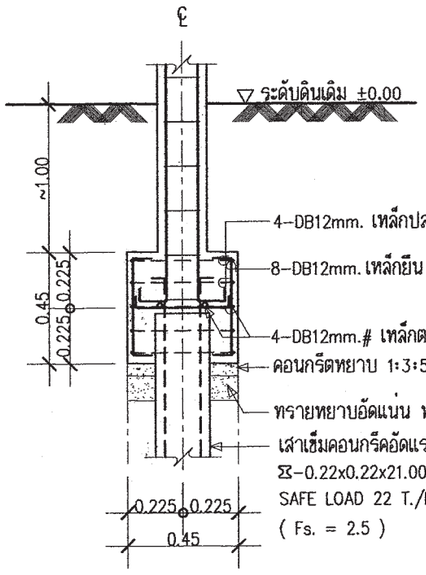

รูปตัด F1

มาตราส่วน 1 : 25

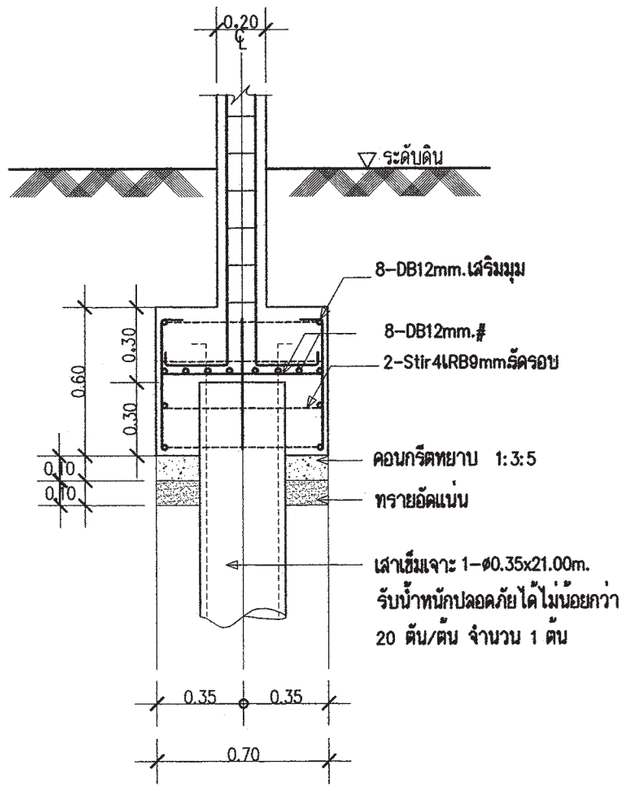

รูปตัด F1A

มาตราส่วน 1 : 25

หมายเหตุ

กรณีใช้ฐานราก เสาเข็มเจาะแทนฐานรากเสาเข็มตอก ใช้ใช้เทียบดังนี้ F1=F1A , F2=F2A , F3=F3A

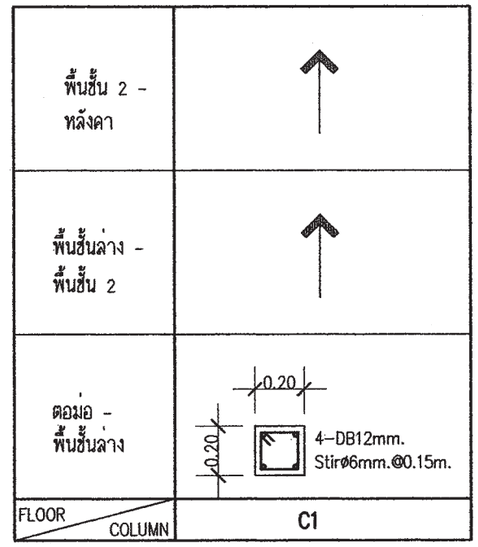

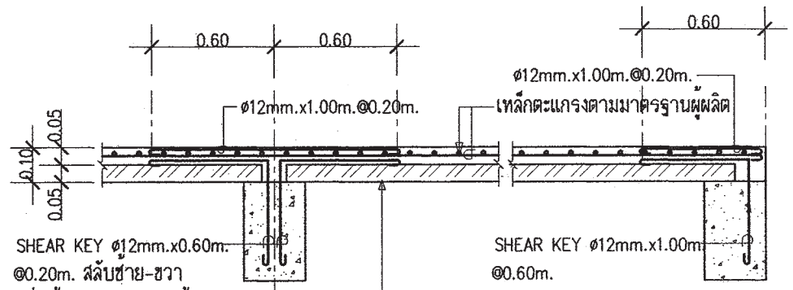

แผ่นพื้นสำเร็จรูปชนิด ท้องเรียบ หนา 0.05 ม.
รับน้ำหนักบรรทุกปลอดภัยได้ไม่น้อยกว่า 150 กก./ตร.ม.

DETAIL SP1

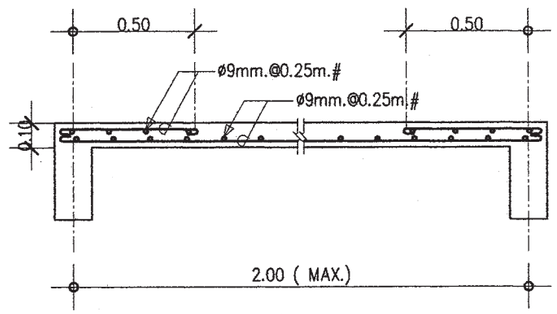

DETAIL S2

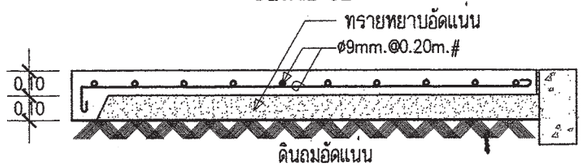

DETAIL GS

สำนักการ โยธา
กรุงเทพมหานคร

โครงการ
แบบบ้านยิ้มเพื่อประชาชน ระยะที่ 3

ตามนโยบาย
ม.ร.ว. สุขุมพันธุ์ บริพัตร
ผู้ว่าราชการกรุงเทพมหานคร
นายจุมพล สำเภาพล
รองผู้ว่าราชการกรุงเทพมหานคร
นางนินนาท ชลิตานนท์
ปลัดกรุงเทพมหานคร

ผู้อำนวยการสำนักการโยธา	
รองผู้อำนวยการสำนักการโยธา	
นายทรีศักดิ์ เสิศประพันธ์	
ผู้อำนวยการสำนักงานออกแบบ	
นายวัรินทร์ บรรพต	
หัวหน้ากลุ่มงานสถาปัตยกรรม	
นายสินธุชัย บุญปักษ์	
หัวหน้ากลุ่มงานวิศวกรรมอาคาร	
นายธีระ เมละกุล	
สถาปนิก	
นางสาววรันธร ประสานสารกิจ	ส.ส.2378
วิศวกรโครงสร้าง	
นายนรเทพ รุกุล	ส.ย.7645
วิศวกรไฟฟ้า	
นายกิตติพงษ์ จิระเดชกร	ภท.12282
วิศวกรสุขาภิบาล	
นายจีระสิทธิ์ ทิมสิเดช์	ส.ย.8488
วิศวกรเครื่องกล	
นายร่างเขียนแบบ	
นางสาวรัชดา อักษินธ์	

แบบ	บ้านพักอาศัย 1 ชั้น
แบบที่	028
ชื่อบ้าน	ดาหลา
เจ้าของ	
สถานที่	

แบบนี้แสดง
แบบขยายโครงสร้าง 1

วันที่ :	เลขที่	รวม
30 พฤษภาคม 2557	S–06	7

แผ่นที่	รวมแผ่น
22	29

FILE :

รายการแก้ไขแบบ

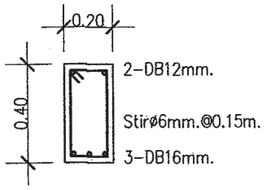

DETAIL B10 , RB3

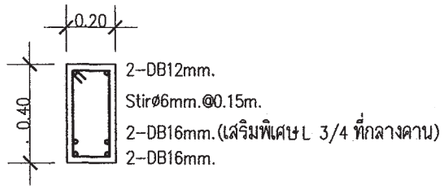

DETAIL B11

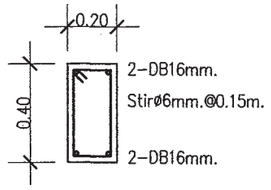

DETAIL B12 , RB2

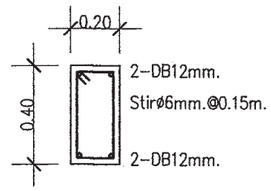

DETAIL B13 , RB1

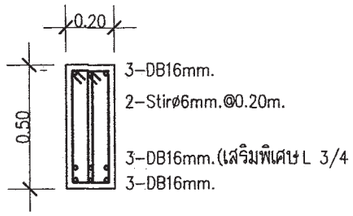

DETAIL B14

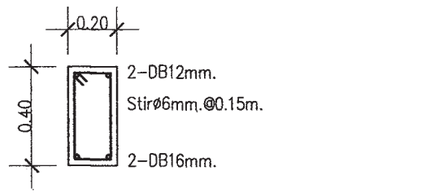

DETAIL B18

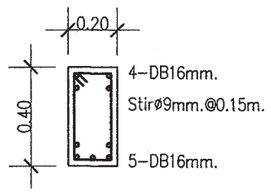

DETAIL RB4

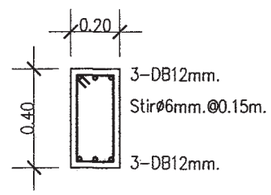

DETAIL B13A

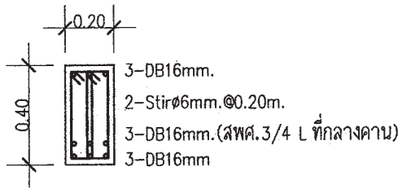

DETAIL B15

สำนักการ โยธา
กรุงเทพมหานคร

โครงการ

แบบบ้านยิ้มเพื่อประชาชน ระยะที่ 3

ตามนโยบาย

ม.ร.ว. สุขุมพันธุ์ บริพัตร
ผู้ว่าราชการกรุงเทพมหานคร

นายจุมพล สำเภาพล
รองผู้ว่าราชการกรุงเทพมหานคร

นางนินนาท ชลิตานนท์
ปลัดกรุงเทพมหานคร

ผู้อำนวยการสำนักการโยธา	
รองผู้อำนวยการสำนักการโยธา	
นายทวีศักดิ์ เสิศประพันธ์	
ผู้อำนวยการสำนักงานออกแบบ	
นายวัชรินทร์ บรรพต	
หัวหน้ากลุ่มงานสถาปัตยกรรม	
นายสินธุชัย บุญปักษ์	
หัวหน้ากลุ่มงานวิศวกรรมอาคาร	
นายธวัช เมฆถาวร	
สถาปนิก	
นางสาววรันธร ประสานสารกิจ	ส.สถ.2378
วิศวกรโครงสร้าง	
นายนรเทพ ชูชุด	สย.7645
วิศวกรไฟฟ้า	
นายกิตติพงษ์ จิระเดชกร	ภฟก.12282
วิศวกรสุขาภิบาล	
นายศิระสิทธิ์ ทิมสถิตย์	สย.8489
วิศวกรเครื่องกล	
นายช่างเขียนแบบ	
นางสาวชัชฌกา ยักษ์พันธ์	

แบบ บ้านพักอาศัย 1 ชั้น
แบบที่ 028
ชื่อบ้าน ดาหลา

เจ้าของ

สถานที่

แบบแสดง
แบบขยายโครงสร้าง 2

ชันที่ :	เลขที่	รวม
30 พฤษภาคม 2557	S-07	7

แผ่นที่	รวมแผ่น
23	29

FILE :

รายการแก้ไขแบบ

สัญลักษณ์ระบบไฟฟ้า

S	สวิทช์ไฟฟ้าทางเดียว
	เต้ารับไฟฟ้าคู่ชนิดมีสายกราวน์
	เต้ารับสัญญาณโทรทัศน์
	เต้ารับสัญญาณโทรศัพท์
	โคมไฟฟ้า DOWNLIGHT หลอด COMPACT FL. 1*11 วัตต์
	โคมซาลาเปา หลอดฟลูออเรสเซนต์ 1*32 วัตต์
	โคมไฟฟ้าฟลูออเรสเซนต์ 1*36 วัตต์
	CONSUMER UNIT

รายละเอียด

1. ในการติดตั้ง ผู้รับจ้างต้องปฏิบัติตามกฎระเบียบข้อบังคับของการไฟฟ้าฯ
2. วัสดุอุปกรณ์ที่ใช้
   - 2.1 แผงสวิทช์อัตโนมัติเป็นผลิตภัณฑ์ SQUARE-D,ABB,MEM,CLIPSAL,SIEMENS,HAGER
   - 2.2 CIRCUIT BREAKER เป็นผลิตภัณฑ์ SQUARE-D,ABB,MEM,CLIPSAL,SIEMENS,HAGER
   - 2.3 ดวงโคมไฟฟ้า เป็นผลิตภัณฑ์ภายในประเทศที่มีเครื่องหมายการค้า โดยมีอุปกรณ์ประกอบดังนี้
     - หลอดฟลูออเรสเซนต์ มาตรฐาน มอก.236-2533
     - ขั้วรับหลอดและขั้วรับสตาทเตอร์ มาตรฐาน มอก.344-2530
     - สตาทเตอร์ มาตรฐาน มอก.183-2528
     - บัลลาสต์ มาตรฐาน มอก.23-2521
   - 2.4 สายไฟฟ้าเป็นผลิตภัณฑ์ มาตรฐาน มอก. 11-2531
   - 2.5 สวิทช์และเต้ารับไฟฟ้า เป็นผลิตภัณฑ์ NATIONAL,CLIPSAL,BTICINO,ABB
3. หากมิได้กำหนดไว้เป็นอย่างอื่น ชนิดและขนาดของสายไฟฟ้าให้ใช้ดังนี้
   - 3.1 สายเมนวงจรย่อย ให้ใช้สายขนาด 2.5 ตารางมิลลิเมตร
   - 3.2 สายไฟฟ้าระหว่างดวงโคม และสายจากสวิทช์เข้าดวงโคม ให้ใช้สายขนาด 2.5 ตารางมิลลิเมตร
   - 3.3 สายวงจรเต้ารับไฟฟ้า ให้ใช้สายขนาด 2.5 ตารางมิลลิเมตร
   - 3.4 สายดิน ให้ใช้สายขนาดไม่ต่ำกว่า 1.5 ตารางมิลลิเมตร

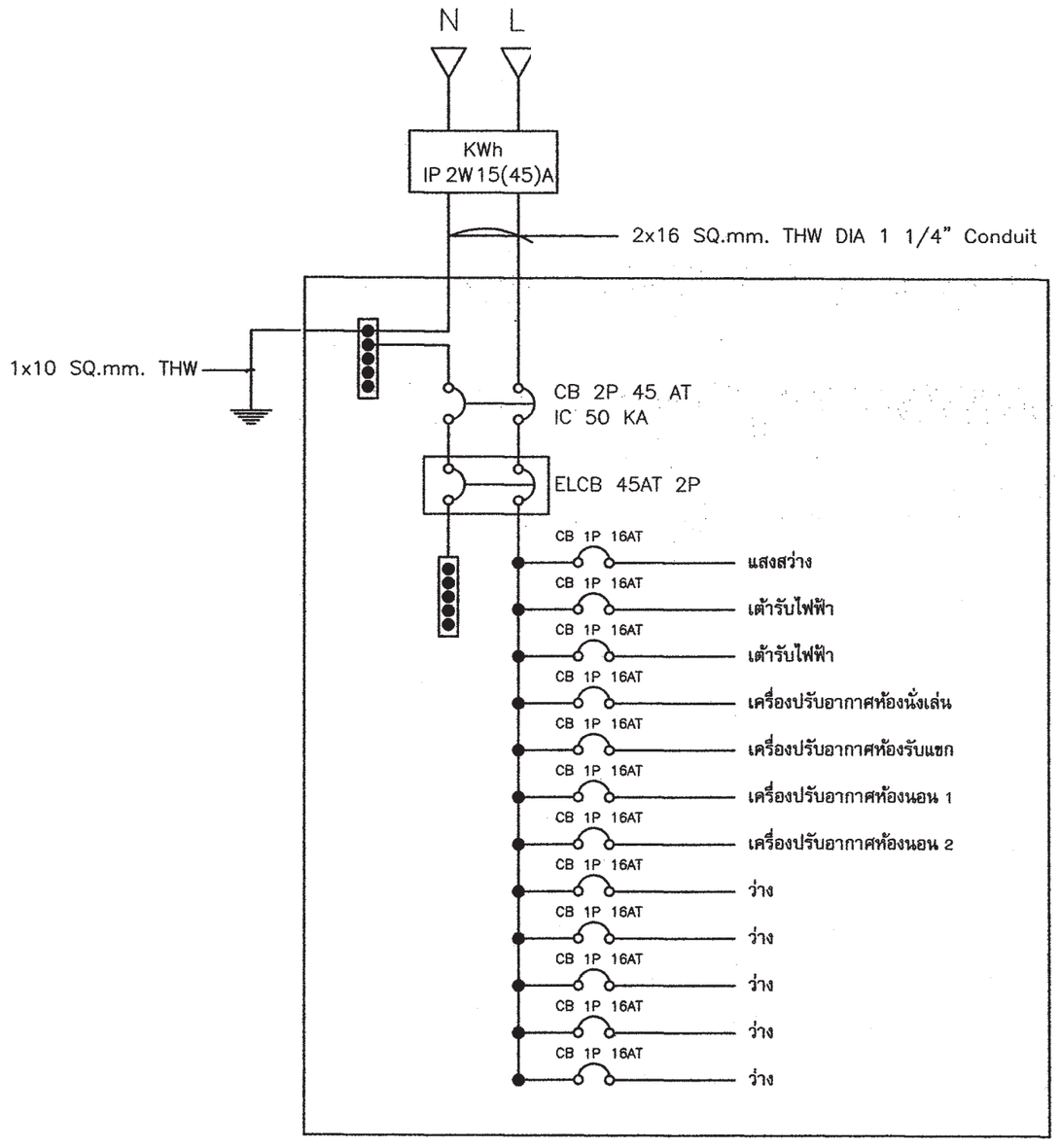

สำนักการ โยธา
กรุงเทพมหานคร

โครงการ
แบบบ้านยิ้มเพื่อประชาชน ระยะที่ 3

ตามนโยบาย
ม.ร.ว. สุขุมพันธุ์ บริพัตร
ผู้ว่าราชการกรุงเทพมหานคร
นายจุมพล สำเภาพล
รองผู้ว่าราชการกรุงเทพมหานคร
นางนินนาท ชลิตานนท์
ปลัดกรุงเทพมหานคร

ผู้อำนวยการสำนักการโยธา
รองผู้อำนวยการสำนักการโยธา
นายทวีศักดิ์ เลิศประพันธ์
ผู้อำนวยการสำนักงานออกแบบ
นายวัชรินทร์ บรรทต
หัวหน้ากลุ่มงานสถาปัตยกรรม
นายสินธุ์ชัย บุญปักษ์
หัวหน้ากลุ่มงานวิศวกรรมอาคาร
นายอริยะ เมฆะกูล

สถาปนิก
นางสาววรันธร ประสานสารกิจ ส.สถ.2378
วิศวกรโครงสร้าง
นายนรเทพ ชูพูล สย.7645
วิศวกรไฟฟ้า
นายกิตติพงษ์ จิระเดชกร ภฟก.12282
วิศวกรสุขาภิบาล
นายจิระสิทธิ์ พิมสถิตย์ สย.8489
วิศวกรเครื่องกล

นายช่างเขียนแบบ
นางสาวช่อผกา ยักพันธ์

แบบ บ้านพักอาศัย 1 ชั้น
แบบที่ 028
ชื่อบ้าน ดาหลา
เจ้าของ
สถานที่

แบบแสดง
สัญลักษณ์ระบบไฟฟ้า
รายการระบบไฟฟ้า

วันที่ :	เลขที่	รวม
30 พฤษภาคม 2557	E-01	3

แผ่นที่	รวมแผ่น
24	29

FILE :
รายการแก้ไขแบบ

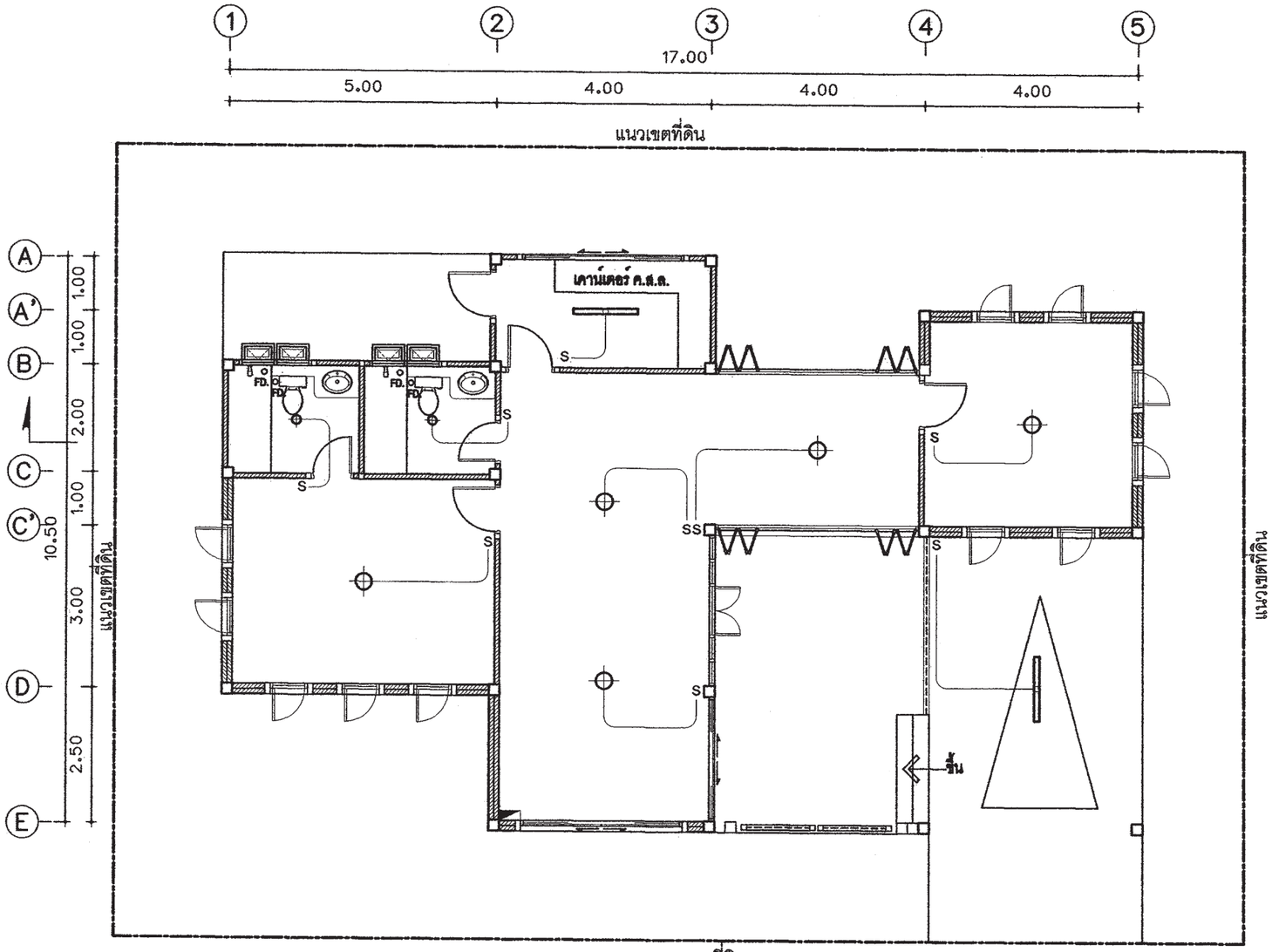

แนวเขตที่ดิน

แปลนไฟฟ้าแสงสว่าง

มาตราส่วน 1:100

สำนักการ โยธา
กรุงเทพมหานคร

โครงการ

แบบบ้านยิ้มเพื่อประชาชน ระยะที่ 3

ตามนโยบาย

ม.ร.ว. สุขุมพันธุ์ บริพัตร
ผู้ว่าราชการกรุงเทพมหานคร

นายจุมพล สำเภาพล
รองผู้ว่าราชการกรุงเทพมหานคร

นางนินนาท ชลิตานนท์
ปลัดกรุงเทพมหานคร

ผู้อำนวยการสำนักการโยธา	
รองผู้อำนวยการสำนักการโยธา	
นายทวีศักดิ์ เดิดประพันธ์	
ผู้อำนวยการสำนักงานออกแบบ	
นายรัชนีนทร์ บรรพต	
หัวหน้ากลุ่มงานสถาปัตยกรรม	
นายสินธุชัย บุญปักษ์	
หัวหน้ากลุ่มงานวิศวกรรมอาคาร	
นายอริยะ เมฆะกุล	
สถาปนิก	
นางสาววรันธร ประสานสารกิจ	ส.ถ.2378
วิศวกรโครงสร้าง	
นายนเรเทพ ชูรุด	สย.7645
วิศวกรไฟฟ้า	
นายกิตติพงษ์ จิระเดชกร	ภพ.12282
วิศวกรสุขาภิบาล	
นายศิระสิทธิ์ ทิมสมิตย์	สย.8489
วิศวกรเครื่องกล	
นายช่างเขียนแบบ	
นางสาวช่อผกา ยักษ์พันธ์	

แบบ	บ้านพักอาศัย 1 ชั้น
แบบที่	028
ชื่อบ้าน	ดาหลา
เจ้าของ	
สถานที่	

แบบแสดง
แปลนไฟฟ้าแสงสว่างชั้นล่าง

วันที่ :	เลขที่	รวม
30 พฤษภาคม 2557	E-02	3

แผ่นที่	รวมแผ่น
25	29

FILE :

รายการแก้ไขแบบ

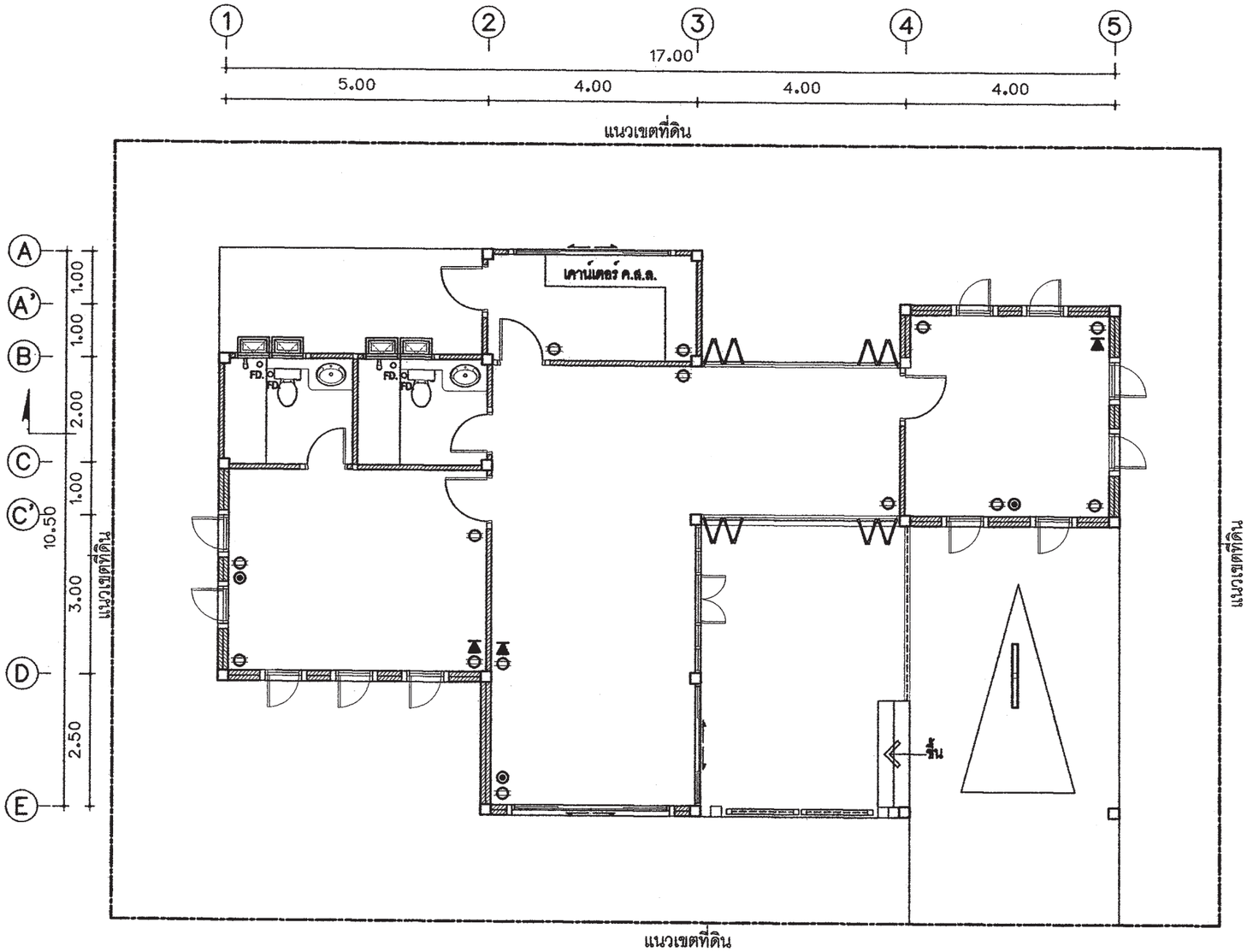

แปลนเต้ารับไฟฟ้า

มาตราส่วน 1:100

สำนักการ โยธา
กรุงเทพมหานคร

โครงการ

แบบบ้านยิ้มเพื่อประชาชน ระยะที่ 3

ตามนโยบาย

ม.ร.ว. สุขุมพันธุ์ บริพัตร
ผู้ว่าราชการกรุงเทพมหานคร

นายจุมพล สำเภาพล
รองผู้ว่าราชการกรุงเทพมหานคร

นางนินนาท ชลิตานนท์
ปลัดกรุงเทพมหานคร

ผู้อำนวยการสำนักการโยธา

รองผู้อำนวยการสำนักการโยธา
นายทวีศักดิ์ เลิศประพันธ์

ผู้อำนวยการสำนักงานออกแบบ
นายวัชรินทร์ บรรพต

หัวหน้ากลุ่มงานสถาปัตยกรรม
นายสินธุ์ชัย บุญปักษ์

หัวหน้ากลุ่มงานวิศวกรรมอาคาร
นายอริยะ เมฆะกูล

สถาปนิก
นางสาววรันธร ประสานสารกิจ ส.สถ.2378

วิศวกรโครงสร้าง
นายนรเทพ ชูทูล สย.7645

วิศวกรไฟฟ้า
นายกิตติพงษ์ จิระเดชกร ภฟก.12282

วิศวกรสุขาภิบาล
นายจีระสิทธิ์ ทิมสถิตย์ สย.8489

วิศวกรเครื่องกล

นายช่างเขียนแบบ
นางสาวช่อผกา ยักพันธ์

แบบ บ้านพักอาศัย 1 ชั้น
แบบที่ 028
ชื่อบ้าน ดาหลา
เจ้าของ
สถานที่

แบบแสดง
แปลนเต้ารับไฟฟ้าชั้นล่าง

วันที่ :	เลขที่	รวม
30 พฤษภาคม 2557	E-03	3

แผ่นที่	รวมแผ่น
26	29

FILE :

รายการแก้ไขแบบ

ตารางที่ 1 แสดงการเลือกใช้ขนาดเครื่องสูบน้ำแบบอัตโนมัติสำหรับโครงการบ้านยิ้ม

ขนาดเครื่องสูบน้ำ (วัตต์)	จำนวนห้องน้ำของบ้าน	จำนวนชั้นของบ้าน
100	1 - 3	1 - 2
150	4	1 - 2
200	5	2 - 3
250	6	2 - 3
300	7	2 - 3

ตารางที่ 2 แสดงการเลือกใช้ขนาดถังเก็บน้ำแบบตั้งพื้นสำหรับโครงการบ้านยิ้ม

ชื่อ	จำนวนห้องนอนของบ้าน	ความจุ (ลบ.ม.)
ถังเก็บน้ำ 1 (WT1)	1 - 2	1
ถังเก็บน้ำ 2 (WT2)	3 - 4	2
ถังเก็บน้ำ 3 (WT3)	5 - 6	3

ถังเก็บน้ำที่ใช้ ทำจากวัสดุไฟเบอร์กลาสเสริมแรงผลิตตามมาตรฐาน มอก. 435 - 2548

ตารางที่ 3 แสดงการเลือกใช้ขนาดถังบำบัดน้ำเสียแบบฝังใต้ดินสำหรับโครงการบ้านยิ้ม

ชื่อ	จำนวนห้องนอนของบ้าน	ปริมาณการบำบัด(ลบ.ม./วัน)
ถังบำบัดน้ำเสีย 1 (WWTP 1)	1 - 2	1
ถังบำบัดน้ำเสีย 2 (WWTP 2)	3 - 4	2
ถังบำบัดน้ำเสีย 3 (WWTP 3)	5 - 6	3

ถังบำบัดน้ำเสียเป็นระบบเกรอะ - กรองไร้อากาศ ตัวถังทำจากวัสดุไฟเบอร์กลาสเสริมแรง สามารถรองรับปริมาณน้ำเสียได้ไม่น้อยกว่าตามที่กำหนดในตารางที่ 3 ที่ค่า BOD เข้าระบบไม่น้อยกว่า 250มิลลิกรัมต่อลิตร และค่า BOD ของน้ำที่ผ่านการบำบัดแล้วไม่เกิน 50มิลลิกรัมต่อลิตร

ตารางที่ 4 แสดงการเลือกใช้วัสดุท่อสำหรับโครงการบ้านยิ้ม

การใช้งาน	วัสดุ
ท่อประปา (CW)	ท่อ PVC Class 13.5 ผลิตตามมาตรฐาน มอก. 17 - 2532 ต่อด้วยน้ำยาประสานผลิตภัณฑ์เดียวกับผู้ผลิตท่อ
ท่อระบายน้ำโสโครก น้ำทิ้ง น้ำฝนและท่ออากาศ (S,W,RL,V)	ท่อ PVC Class 13.5 ผลิตตามมาตรฐาน มอก. 17 - 2532 ต่อด้วยน้ำยาประสานผลิตภัณฑ์เดียวกับผู้ผลิตท่อ

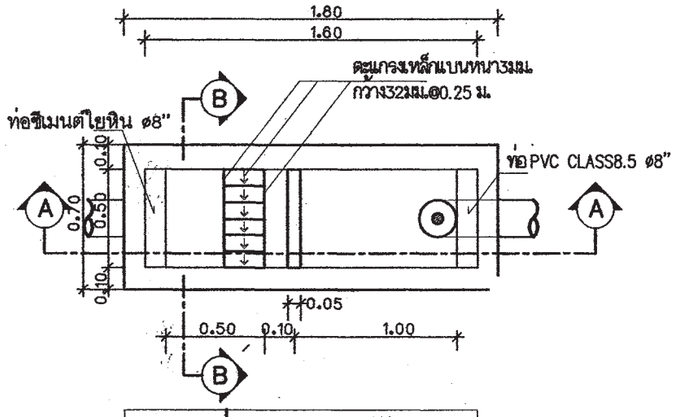

แปลนบ่อดักขยะและดักไขมัน

มาตราส่วน AS SHOWN

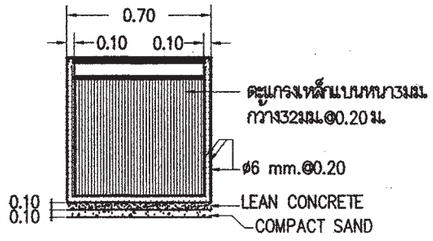

รูปตัด B-B

มาตราส่วน AS SHOWN

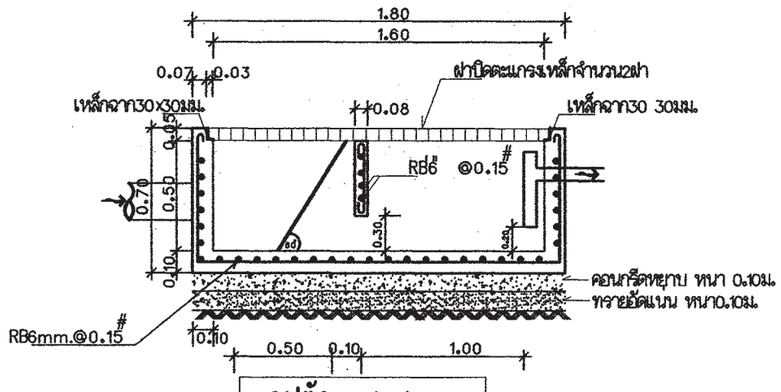

รูปตัด A-A

มาตราส่วน AS SHOWN

หมายถึง : บ่อตรวจคุณภาพน้ำ (ก่อนระบายลงสู่ท่อสาธารณะ)

: บ่อดักขยะและบ่อตรวจคุณภาพน้ำ (ก่อนระบายลงสู่ท่อสาธารณะ)

สัญลักษณ์ บ่อพัก : (ก่อนระบายลงสู่ท่อสาธารณะ)

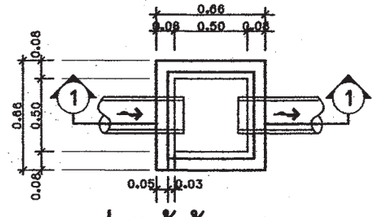

บ่อพักน้ำทิ้ง

มาตราส่วน AS SHOWN

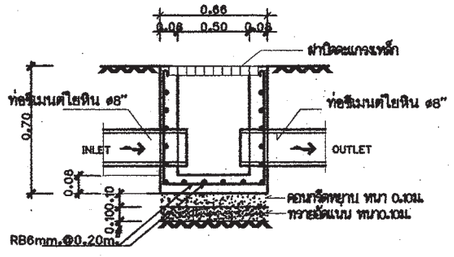

รูปตัด ①- ①

มาตราส่วน AS SHOWN

สำนักการ โยธา
กรุงเทพมหานคร

โครงการ

แบบบ้านยิ้มเพื่อประชาชน ระยะที่ 3

ตามนโยบาย

ม.ร.ว. สุขุมพันธุ์ บริพัตร
ผู้ว่าราชการกรุงเทพมหานคร

นายจุมพล สำเภาพล
รองผู้ว่าราชการกรุงเทพมหานคร

นางนินนาท ชลิตานนท์
ปลัดกรุงเทพมหานคร

ผู้อำนวยการสำนักการโยธา

รองผู้อำนวยการสำนักการโยธา
นายทวีศักดิ์ เลิศประพันธ์

ผู้อำนวยการสำนักงานออกแบบ
นายวัชรินทร์ บรรพต

หัวหน้ากลุ่มงานสถาปัตยกรรม
นายพินธุ์ชัย บุญปักษ์

หัวหน้ากลุ่มงานวิศวกรรมอาคาร
นายอริยะ เมฆะกูล

สถาปนิก
นางสาววรันธร ประสานสารกิจ ส.สถ.2378

วิศวกรโครงสร้าง
นายนรเทพ ชูพูล สย.7645

วิศวกรไฟฟ้า
นายกิตติพงษ์ จิระเดชกร ภฟก.12282

วิศวกรสุขาภิบาล
นายจิระสิทธิ์ ทิมสถิตย์ สย.8489

วิศวกรเครื่องกล

นายช่างเขียนแบบ
นางสาวช่อผกา ยักพันธ์

แบบ บ้านพักอาศัย 1 ชั้น

แบบที่ 028

ชื่อบ้าน ดาหลา

เจ้าของ

สถานที่

แบบแสดง

รายการประกอบแบบสุขาภิบาล

วันที่ :	เลขที่	รวม
30 พฤษภาคม 2557	SN-01	3

แผ่นที่	รวมแผ่น
27	29

FILE :

รายการแก้ไขแบบ

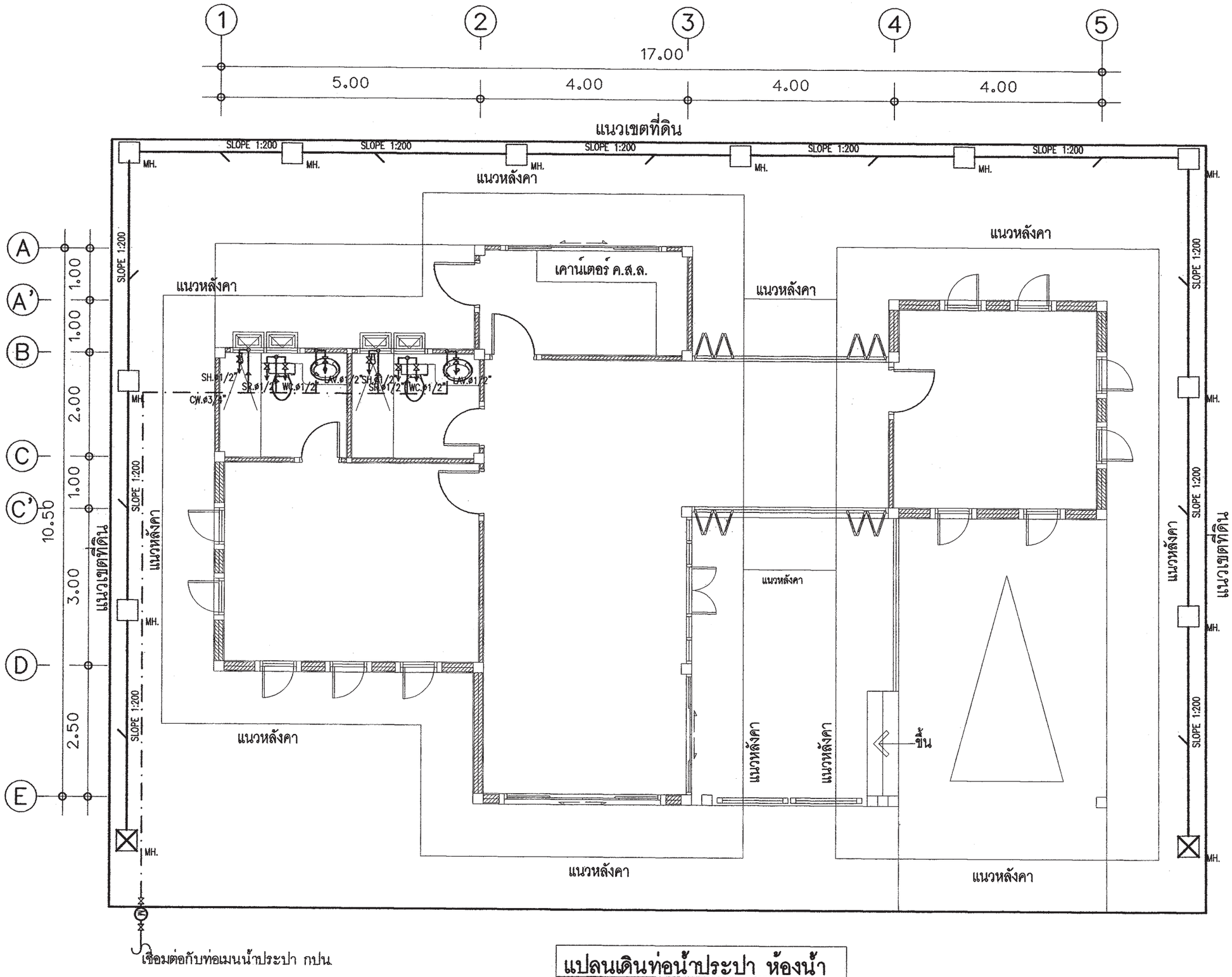

แปลนเดินท่อน้ำประปา ห้องน้ำ

1 : 75

สำนักการ โยธา
กรุงเทพมหานคร

โครงการ
แบบบ้านยิ้มเพื่อประชาชน ระยะที่ 3

ตามนโยบาย
ม.ร.ว. สุขุมพันธุ์ บริพัตร
ผู้ว่าราชการกรุงเทพมหานคร
นายจุมพล สำเภาพล
รองผู้ว่าราชการกรุงเทพมหานคร
นางนินนาท ชลิตานนท์
ปลัดกรุงเทพมหานคร

ผู้อำนวยการสำนักการโยธา
รองผู้อำนวยการสำนักการโยธา
นายทวีศักดิ์ เลิศประพันธ์
ผู้อำนวยการสำนักงานออกแบบ
นายวัชรินทร์ บรรพต
หัวหน้ากลุ่มงานสถาปัตยกรรม
นายสินธุ์ชัย บุญปักษ์
หัวหน้ากลุ่มงานวิศวกรรมอาคาร
นายอริยะ เมฆะกูล
สถาปนิก
นางสาววรันธร ประสานสารกิจ ส.สถ.2378
วิศวกรโครงสร้าง
นายนรเทพ ชูชูล สย.7645
วิศวกรไฟฟ้า
นายกิตติพงษ์ จิระเดชกร ภฟก.12282
วิศวกรสุขาภิบาล
นายจีระสิทธิ์ ทิมสถิตย์ สย.8489
วิศวกรเครื่องกล
นายช่างเขียนแบบ
นางสาวช่อผกา อักพันธ์

แบบ บ้านพักอาศัย 1 ชั้น
แบบที่ 028
ชื่อบ้าน ดาหลา
เจ้าของ
สถานที่

แบบแสดง
แปลนระบบประปา ชั้นล่าง

วันที่ :	เลขที่	รวม
30 พฤษภาคม 2557	SN-02	3

แผ่นที่	รวมแผ่น
28	29

FILE :
รายการแก้ไขแบบ

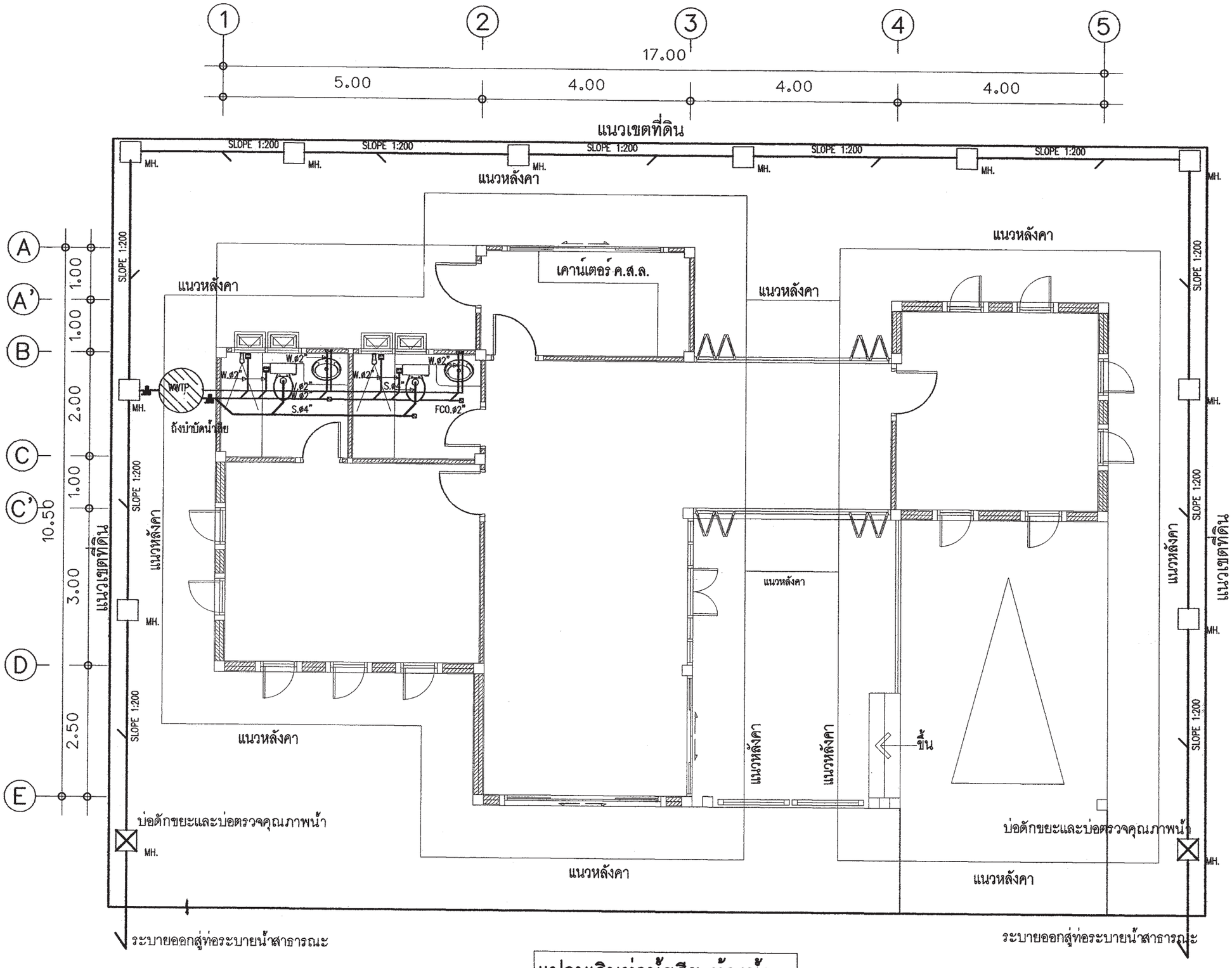

แปลนเดินท่อน้ำเสีย ห้องน้ำ

1 : 75

สำนักการ โยธา
กรุงเทพมหานคร

โครงการ
แบบบ้านยิ้มเพื่อประชาชน ระยะที่ 3

ตามนโยบาย
ม.ร.ว. สุขุมพันธุ์ บริพัตร
ผู้ว่าราชการกรุงเทพมหานคร
นายจุมพล สำเภาพล
รองผู้ว่าราชการกรุงเทพมหานคร
นางนินนาท ชลิตานนท์
ปลัดกรุงเทพมหานคร

ผู้อำนวยการสำนักการโยธา
รองผู้อำนวยการสำนักการโยธา
นายทวีศักดิ์ เลิศประพันธ์
ผู้อำนวยการสำนักงานออกแบบ
นายวัชรินทร์ บรรพต
หัวหน้ากลุ่มงานสถาปัตยกรรม
นายสินธุ์ชัย บุญปักษ์
หัวหน้ากลุ่มงานวิศวกรรมอาคาร
นายอริยะ เมฆะกุล
สถาปนิก
นางสาววรันธร ประสานสารกิจ ส.สถ.2378
วิศวกรโครงสร้าง
นายนรเทพ ชูพูล สย.7645
วิศวกรไฟฟ้า
นายกิตติพงษ์ จิระเดชกร ภฟก.12282
วิศวกรสุขาภิบาล
นายจิระสิทธิ์ ทิมสถิตย์ สย.8489
วิศวกรเครื่องกล
นายช่างเขียนแบบ
นางสาวช่อผกา ยักพันธ์

แบบ บ้านพักอาศัย 1 ชั้น
แบบที่ 028
ชื่อบ้าน ดาหลา
เจ้าของ
สถานที่

แบบแสดง
แปลนระบบสุขาภิบาล ชั้นล่าง

วันที่ :	เลขที่	รวม
30 พฤษภาคม 2557	SN-03	3

แผ่นที่	รวมแผ่น
29	29

FILE :
รายการแก้ไขแบบ

สัญลักษณ์ประกอบแบบสถาปัตยกรรม

(2)	แนวศูนย์กลางเสาทางตั้ง
(B)	แนวศูนย์กลางเสาทางนอน
	ทิศเหนือ
	เส้นแสดงขอบเขตที่ดิน
	เส้นแสดงแนวศูนย์กลาง
	เส้นแสดงแนวที่ร้อนหรือจะมีในอนาคตหรือ
	ของเดิมที่ต้องเคลื่อนย้ายออก
	เส้นแสดงระยะตัด
	ศูนย์กลางถึงศูนย์กลาง
	ศูนย์กลางถึงริม
	ริมถึงริม
+3.00	ระดับในแปลน
▽+3.00	ระดับในรูปตัด
3	พื้น
2	ผนัง
1	ฝ้าเพดาน
4	ประตู
5	หน้าต่าง

สัญลักษณ์ประกอบแบบสถาปัตยกรรม

	ดินถม
	ทรายหยาบอัดแน่น
	คอนกรีตเสริมเหล็ก
	ผนังก่ออิฐครึ่งแผ่น
	ผนังก่ออิฐหนึ่งแผ่น
	ผนังก่ออิฐหนึ่งแผ่นหน้าเสา
	ผนังโครงคร่าไม้
	ผนัง GLASS BLOCK
1 A-01	หมายเลขแสดงรูปด้าน
	สัญญลักษณ์แสดงรูปด้าน
	แสดงในแบบแผ่นที่
2	หมายเลขแสดงรูปด้าน
	สัญญลักษณ์แสดงรูปด้านในแผ่นเดียวกัน
2 A-02	หมายเลขแสดงรูปตัด
	สัญญลักษณ์แสดงแนวตัด
	แสดงในแบบแผ่นที่
1	หมายเลขแสดงรูปตัด
	สัญญลักษณ์แสดงแนวตัดในแผ่นเดียวกัน
D A-02	หมายเลขแสดงแบบขยาย
	สัญญลักษณ์แสดงแบบขยาย
	แสดงในแบบแผ่นที่
D-03	หมายเลขแสดงแบบขยาย
	สัญญลักษณ์แสดงแบบขยายในแผ่นเดียวกัน

สารบัญแบบสถาปัตยกรรม

แผ่นที่	รายการ	แผ่นที่	รายการ
A-01	สัญลักษณ์ประกอบแบบ ,รายการประกอบแบบ		
A-02	ผังบริเวณ ,แผนที่สังเขป		
A-03	แปลนพื้น		
A-04	แปลนหลังคา		
A-05	รูปตัดตามขวาง A-A		
A-06	รูปตัดตามยาว B-B		
A-07	รูปด้านหน้า 1		
A-08	รูปด้านข้างซ้าย 2		
A-09	รูปด้านหลัง 3		
A-10	รูปด้านข้างขวา 4		
A-11	แบบขยายประตู-หน้าต่าง 1		
A-12	แบบขยายประตู-หน้าต่าง 2		
A-13	แบบขยายห้องน้ำ-ห้วม 1		
A-14	แบบขยายห้องน้ำ-ห้วม 2		
A-15	แบบขยายบันไดทางเข้า		

สารบัญแบบวิศวกรรมโครงสร้าง

S-01	รายการประกอบแบบโครงสร้าง
S-02	แปลนตำแหน่งฐานราก
S-03	แปลนคาน - พื้นชั้นล่าง
S-04	แปลนคาน - พื้นชั้นหลังคา
S-05	แปลนโครงเหล็กหลังคา
S-06	แบบขยายโครงสร้าง 1
S-07	แบบขยายโครงสร้าง 2

สารบัญแบบวิศวกรรมไฟฟ้าและสื่อสาร

E-01	สัญลักษณ์ระบบไฟฟ้า ,รายการระบบไฟฟ้า
E-02	แปลนระบบไฟฟ้าแรงต่ำ เต้ารับไฟฟ้า โทรศัพท์-โทรทัศน์

สารบัญแบบวิศวกรรมสุขาภิบาล

SN-01	รายการประกอบแบบสุขาภิบาล
SN-02	แปลนเดินท่อน้ำประปา
SN-03	แปลนเดินท่อน้ำเสีย

สารบัญแบบวิศวกรรมเครื่องกล

รายการพื้น

F1	พื้นซีเมนต์ ผิวขัดมัน ผสมน้ำยากันซึม
F2	พื้น คสล. ผิวปูกระเบื้องแกรนิตโต้ กำหนดสีและขนาดภายหลัง
F3	พื้น คสล. ผิวปูกระเบื้องเซรามิคผิวกันลื่น ชนิดปูพื้น กำหนดสีและขนาดภายหลัง
F4	พื้น คสล. ผิวปูปาร์เก้ไม้เนื้อแข็ง
B1	บัวเชิงผนังไม้เนื้อแข็งขนาด 1/4''x4'' ทาสี

รายการฝ้าเพดาน

C1	ฝ้ายิปซั่มบอร์ดหนา 9มม.โครงเคร่าALU. T-BAR ขนาด 0.60x0.60 ม.
C2	ฝ้ายิปซั่มบอร์ดชั้นสองหนา 9มม.โครงเคร่าALU. T-BAR ขนาด 0.60x0.60ม
C3	ฝ้าเพดาน FIBER CEMENT BOARD ทาสีโครงคร่าเหล็ก 1"x1"กุดาช่วยกันแมล

รายการผนัง

1	ผนังก่ออิฐมวลเบาฉาบปูนเรียบ ทาสีภายนอก
2	ผนังก่ออิฐมวลเบาฉาบปูนเรียบ ทาสีภายใน
3	ผนังก่ออิฐมวลเบาฉาบปูนเคลือบผิว ปูกระเบื้องเซรามิค

หมายเหตุ – สีอาคารใช้ตามมาตรฐาน TOA SUPERSHIELD DURACLEAN หรือเทียบเท่า

หมายเหตุ

1. ระยะในแปลนเป็นระบบเมตริก หน่วยวัดเป็นเมตร
2. ระยะในแบบถือตัวเลขเป็นเกณฑ์ ห้ามวัด ประมาณหรือคาดคะเน
3. การก่อสร้างต้องเป็นไปตามมาตรฐานงานก่อสร้างกรมโยธาธิการ

สำนักการ โยธา
กรุงเทพมหานคร

โครงการ
แบบบ้านยิ้มเพื่อประชาชน ระยะที่ 3

ตามนโยบาย
ม.ร.ว. สุขุมพันธุ์ บริพัตร
ผู้ว่าราชการกรุงเทพมหานคร
นายจุมพล สำเภาพล
รองผู้ว่าราชการกรุงเทพมหานคร
นางนินนาท ชลิตานนท์
ปลัดกรุงเทพมหานคร

ผู้อำนวยการสำนักการโยธา	
รองผู้อำนวยการสำนักการโยธา	
นายทวีศักดิ์ เลิศประพันธ์	
ผู้อำนวยการสำนักงานออกแบบ	
นายวชิรินทร์ บรรจง	
หัวหน้ากลุ่มงานสถาปัตยกรรม	
นายสินธุชัย บุญปัก	
หัวหน้ากลุ่มงานวิศวกรรมอาคาร	
นายศรีระ เมฆกูล	
ลูกมือ	
นายพิษณุ เพ็ชร์ดำ	ส.ลต. 2561
วิศวกรโครงสร้าง	
นายชูเวช เลขปาน	ภว. 43016
วิศวกรไฟฟ้า	
นายจรูญ มาลุชโจ	ภพท.2457
วิศวกรสุขาภิบาล	
นายณัฐวี อารยะคีรี	ภส. 341
วิศวกรเครื่องกล	
นายช่างเขียนแบบ	
นายชนก ศรีเจริญ	

แบบ บ้านพ้าอาคัย 1 ชั้น
แบบที่ 029
ชื่อบ้าน ดินแดง
เจ้าของ
สถานที่

แบบแสดง	
สัญลักษณ์ประกอบแบบ รายการประกอบแบบ	
วันที่ :	เลขที่ / รวม
ธันวาคม 2553 มิถุนายน 2557	A-01 / 15

แผ่นที่	รวมแบบ
1	27

FILE:
รายการแก้ไขแบบ

สำนักการ โยธา
กรุงเทพมหานคร

โครงการ

แบบบ้านยิ้มเพื่อประชาชน ระยะที่ 3

ตามนโยบาย

ม.ร.ว. สุขุมพันธุ์ บริพัตร
ผู้ว่าราชการกรุงเทพมหานคร

นายจุมพล สำเภาพล
รองผู้ว่าราชการกรุงเทพมหานคร

นางนินนาท ชลิตานนท์
ปลัดกรุงเทพมหานคร

ผู้อำนวยการสำนักการโยธา	
รองผู้อำนวยการสำนักการโยธา	
นายทวีศักดิ์ เลิศประพันธ์	
ผู้อำนวยการสำนักงานออกแบบ	
นายวุชิรินทร์ บรรพต	
หัวหน้ากลุ่มงานสถาปัตยกรรม	
นายสินธุชัย บุญปักษ์	
หัวหน้ากลุ่มงานวิศวกรรมอาคาร	
นายอริยะ เมฆะกุล	

สถาปนิก	
นายพิมเณศ เพียรค้า	ส.ถ. 2561
วิศวกรโครงสร้าง	
นายชูเวช เลิศบำรุง	ภย.43016
วิศวกรไฟฟ้า	
นายจรูญ มาลุชโย	ภฟก.2457
วิศวกรสุขาภิบาล	
นายมนัสวี อารยะดิรี	ภส. 341
วิศวกรเครื่องกล	
นายช่างเขียนแบบ	
นายชนก ศรีเจริม	

แบบ **บ้านพักอาคัย 1 ชั้น**

แบบที่ **029**

ชื่อบ้าน **ดินแดง**

เจ้าของ

สถานที่

แบบแสดง
ผังบริเวณ
แผนที่สังเขป

วันที่ :	เลขที่	รวม
ธันวาคม 2553	A-02	15
มิถุนายน 2557		

แผนที่	รวมแผ่น
2	27

FILE:

รายการแก้ไขแบบ

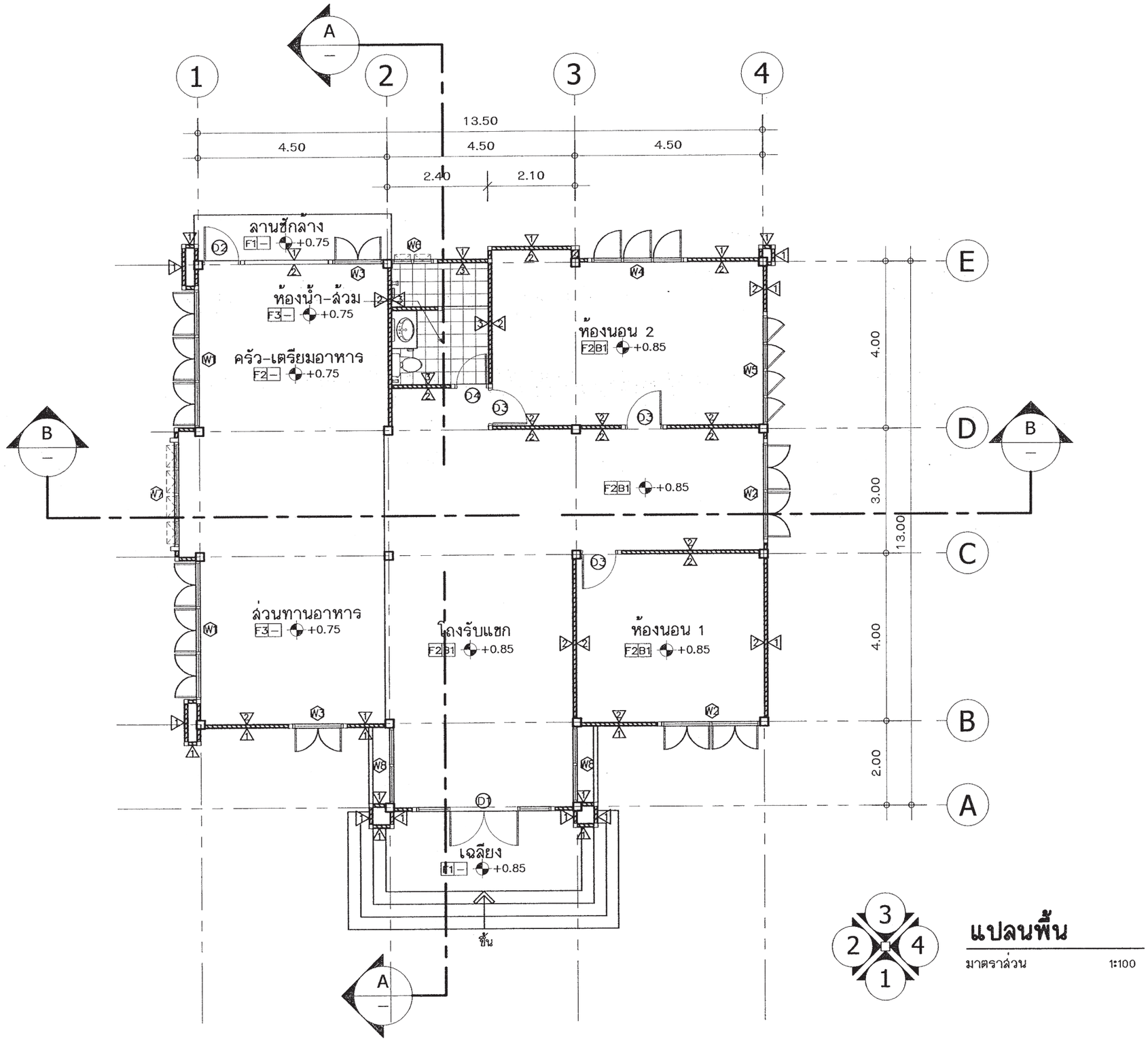

แปลนพื้น

มาตราส่วน 1:100

สำนักการ โยธา
กรุงเทพมหานคร

โครงการ

แบบบ้านยิ้มเพื่อประชาชน ระยะที่ 3

ตามนโยบาย

ม.ร.ว. สุขุมพันธุ์ บริพัตร
ผู้ว่าราชการกรุงเทพมหานคร

นายจุมพล สำเภาพล
รองผู้ว่าราชการกรุงเทพมหานคร

นางนินนาท ชลิตานนท์
ปลัดกรุงเทพมหานคร

ผู้อำนวยการสำนักการโยธา	
รองผู้อำนวยการสำนักการโยธา	
นายทวีศักดิ์ เลิศประพันธ์	
ผู้อำนวยการสำนักงานออกแบบ	
นายวัชรินทร์ บรรพต	
หัวหน้ากลุ่มงานสถาปัตยกรรม	
นายสินธุ์ชัย บุญปักษ์	
หัวหน้ากลุ่มงานวิศวกรรมอาคาร	
นายอริยะ เมฆะกูล	
สถาปนิก	
นายพิมเณศ เพ็ชร์ดำ	ส.สถ. 2561
วิศวกรโครงสร้าง	
นายชูเวช เสนปาน	ภย.43016
วิศวกรไฟฟ้า	
นายจรูญ มาสุขใจ	ภฟก.2457
วิศวกรสุขาภิบาล	
นายมนัสวี อารยะคีรี	ภส. 341
วิศวกรเครื่องกล	
นายช่างเขียนแบบ	
นายชนก ศรีเฉลิม	

แบบ บ้านพักอาศัย 1 ชั้น

แบบที่ 029

ชื่อบ้าน ดินแดง

เจ้าของ

สถานที่

แบบแสดง

แปลนพื้น

วันที่ :	เลขที่	รวม
ธันวาคม 2553	A-03	15
มิถุนายน 2557		

แผนที่	รวมแผน
3	27

FILE:

รายการแก้ไขแบบ

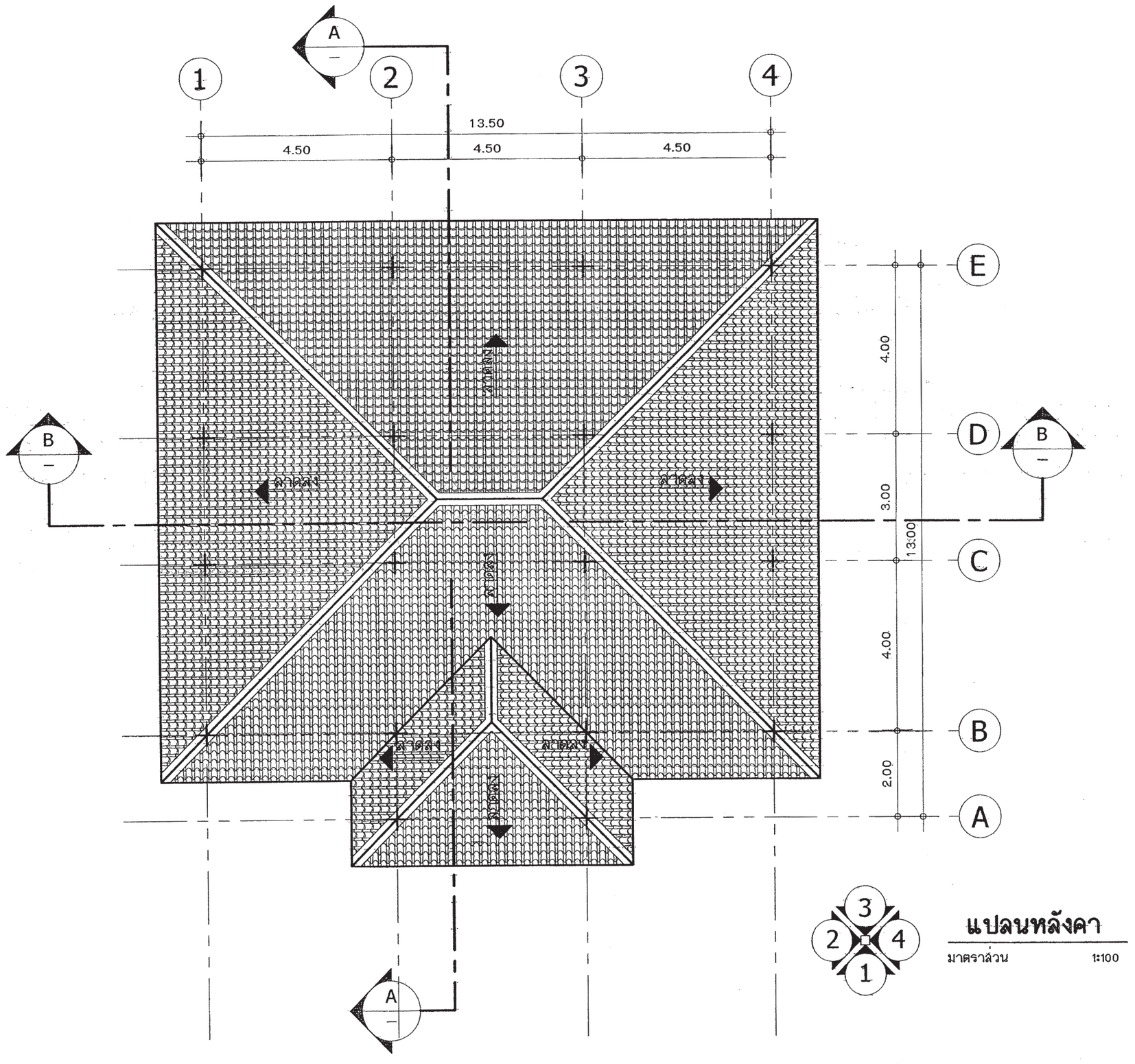

แปลนหลังคา

มาตราส่วน 1:100

สำนักการ โยธา
กรุงเทพมหานคร

โครงการ

แบบบ้านยิ้มเพื่อประชาชน ระยะที่ 3

ตามนโยบาย

ม.ร.ว. สุขุมพันธุ์ บริพัตร
ผู้ว่าราชการกรุงเทพมหานคร

นายจุมพล สำเภาพล
รองผู้ว่าราชการกรุงเทพมหานคร

นางนินนาท ชลิตานนท์
ปลัดกรุงเทพมหานคร

ผู้อำนวยการสำนักการโยธา	
รองผู้อำนวยการสำนักการโยธา	
นายทวีศักดิ์ เลิศประพันธ	
ผู้อำนวยการสำนักงานออกแบบ	
นายวัชรินทร์ บรรพต	
หัวหน้ากลุ่มงานสถาปัตยกรรม	
นายสันธุ์ชัย บุญปักษ์	
หัวหน้ากลุ่มงานวิศวกรรมอาคาร	
นายอริยะ เมฆะกุล	
สถาปนิก	
นายพิมณฑ์ เพ็ชรคำ	ส.สถ. 2561
วิศวกรโครงสร้าง	
นายชูเวช เลิศปาน	ภย.43016
วิศวกรไฟฟ้า	
นายจรูญ มาลุชใจ	ภฟก.2467
วิศวกรสุขาภิบาล	
นายมนัสวี อารยะคีรี	ภส. 341
วิศวกรเครื่องกล	
นายช่างเขียนแบบ	
นายชนก ศรีเจริม	

แบบ บ้านพักอาศัย 1 ชั้น

แบบที่ 029

ชื่อบ้าน ดินแดง

เจ้าของ

สถานที่

แบบแสดง

แปลนหลังคา

วันที่ :	เลขที่	รวม
ธันวาคม 2553 มิถุนายน 2557	A-04	15

แบบที่	รวมแบบ
4	27

FILE:

รายการแก้ไขแบบ

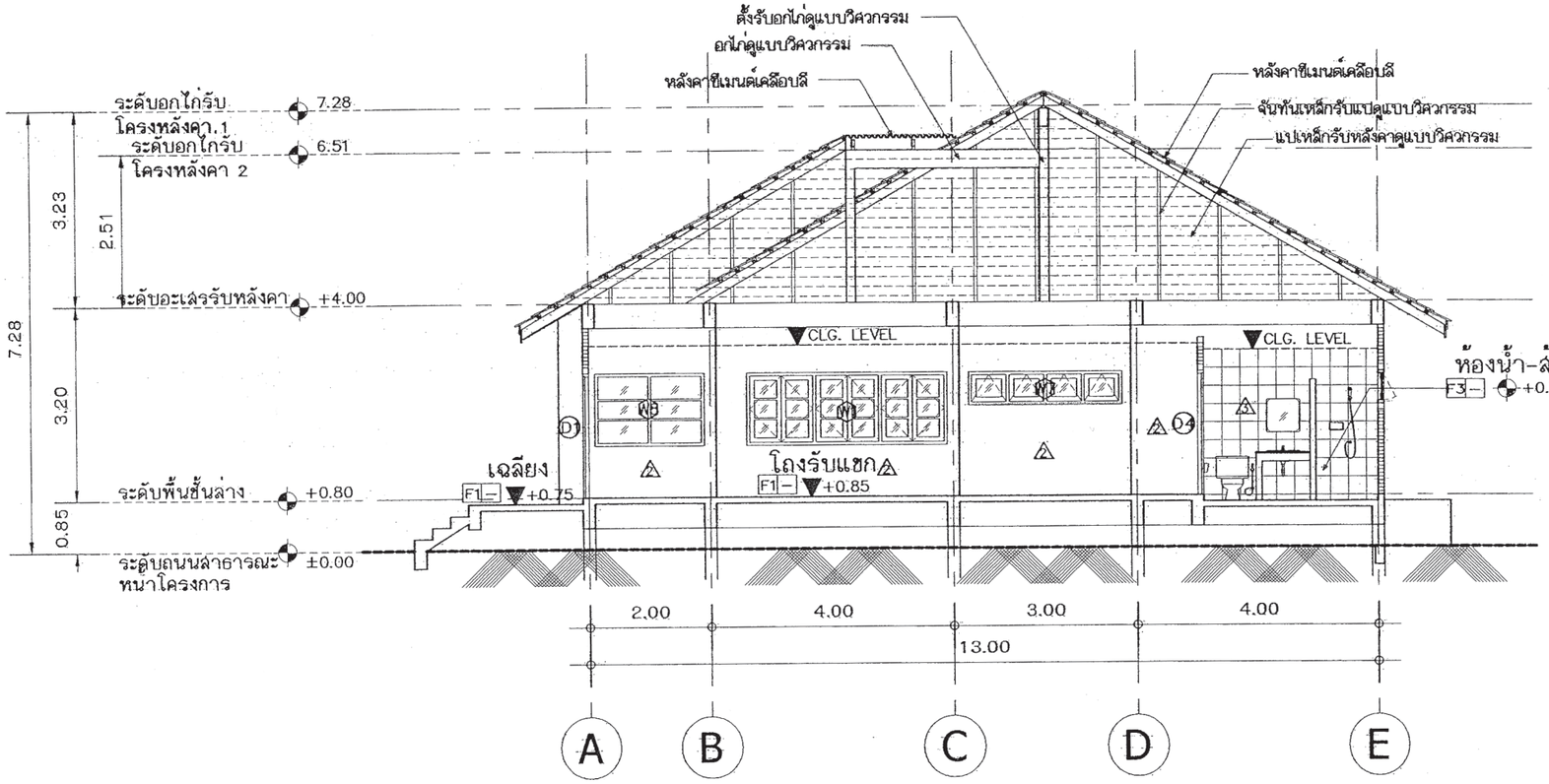

A — A

รูปตัดทางขวาง

มาตราส่วน 1:100

สำนักการ โยธา
กรุงเทพมหานคร

โครงการ

แบบบ้านยิ้มเพื่อประชาชน ระยะที่ 3

ตามนโยบาย

ม.ร.ว. สุขุมพันธุ์ บริพัตร
ผู้ว่าราชการกรุงเทพมหานคร

นายจุมพล สำเภาพล
รองผู้ว่าราชการกรุงเทพมหานคร

นางนินนาท ชลิตานนท์
ปลัดกรุงเทพมหานคร

ผู้อำนวยการสำนักการโยธา	
รองผู้อำนวยการสำนักการโยธา	
นายทวีศักดิ์ เลิศประพันธ์	
ผู้อำนวยการสำนักงานออกแบบ	
นายวิชรินทร์ บรรพต	
หัวหน้ากลุ่มงานสถาปัตยกรรม	
นายดินธุชัย บุญปภาษ	
หัวหน้ากลุ่มงานวิศวกรรมอาคาร	
นายอริยะ เมฆะกุล	
สถาปนิก	
นายพิมเมศ เพียรดำ	ส.สถ. 2561
วิศวกรโครงสร้าง	
นายชูเวช เล่นปาน	ภย.43016
วิศวกรไฟฟ้า	
นายจรูญ มาลุธใจ	ภฟก.2457
วิศวกรสุขาภิบาล	
นายมนัสวี อารยะศิริ	ภส. 341
วิศวกรเครื่องกล	
นายช่างเขียนแบบ	
นายชนก ศรีเจริม	

แบบ บ้านพักอาศัย 1 ชั้น
แบบที่ 029
ชื่อบ้าน ดินแดง
เจ้าของ
สถานที่

แบบแสดง
รูปตัดตามขวาง A-A

วันที่ :	เลขที่	รวม
ธันวาคม 2553	A-05	15
มิถุนายน 2557		

แผ่นที่	รวมแผ่น
5	27

FILE:

รายการแก้ไขแบบ

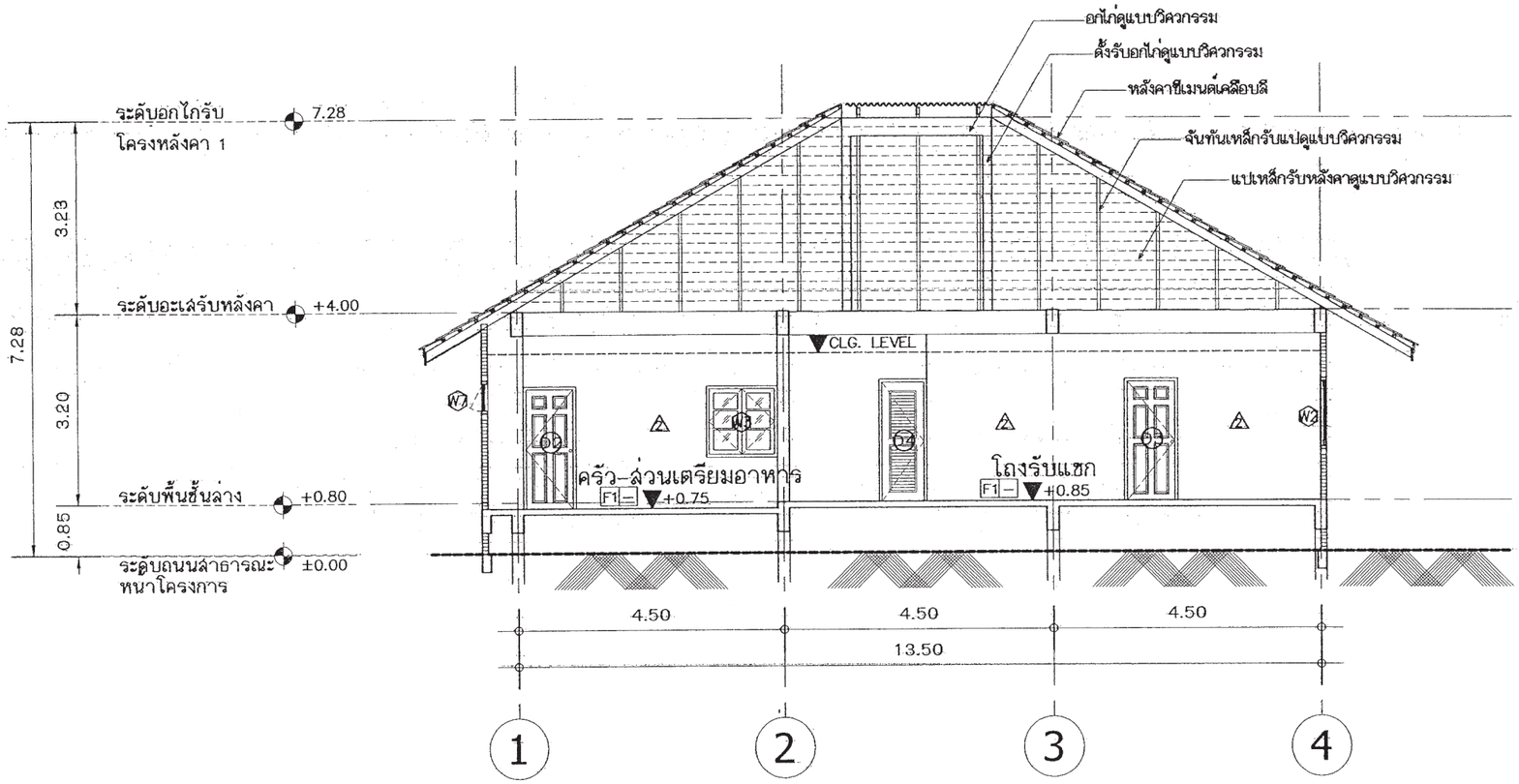

B — B

รูปตัดทางยาว

มาตราส่วน 1:100

สำนักการ โยธา
กรุงเทพมหานคร

โครงการ

แบบบ้านยิ้มเพื่อประชาชน ระยะที่ 3

ตามนโยบาย

ม.ร.ว. สุขุมพันธุ์ บริพัตร
ผู้ว่าราชการกรุงเทพมหานคร

นายจุมพล สำเภาพล
รองผู้ว่าราชการกรุงเทพมหานคร

นางนินนาท ชลิตานนท์
ปลัดกรุงเทพมหานคร

ผู้อำนวยการสำนักการโยธา	
รองผู้อำนวยการสำนักการโยธา	
นายทวีศักดิ์ เลิศประพันธ์	
ผู้อำนวยการสำนักงานออกแบบ	
นายวัชรินทร์ บรรพต	
หัวหน้ากลุ่มงานสถาปัตยกรรม	
นายสินธุชัย บุญปักษ์	
หัวหน้ากลุ่มงานวิศวกรรมอาคาร	
นายอริยะ เมฆะกูล	
สถาปนิก	
นายพิมเณศ เพ็ชร์ค้ำ	ส.สถ. 2561
วิศวกรโครงสร้าง	
นายชูเวช เสนปาน	ภย.43016
วิศวกรไฟฟ้า	
นายจรูญ มาสุขใจ	ภฟก.2457
วิศวกรสุขาภิบาล	
นายมนัสวี อารยะศิริ	ภส. 341
วิศวกรเครื่องกล	
นายช่างเขียนแบบ	
นายชนก ศรีเจลิม	

แบบ บ้านพักอาศัย 1 ชั้น

แบบที่ 029

ชื่อบ้าน ดินแดง

เจ้าของ

สถานที่

แบบแสดง

รูปตัดตามยาว B-B

วันที่ :	เลขที่	รวม
ธันวาคม 2553 / มิถุนายน 2557	A-06	15

แผนที่	รวมแผน
6	27

FILE:

รายการแก้ไขแบบ

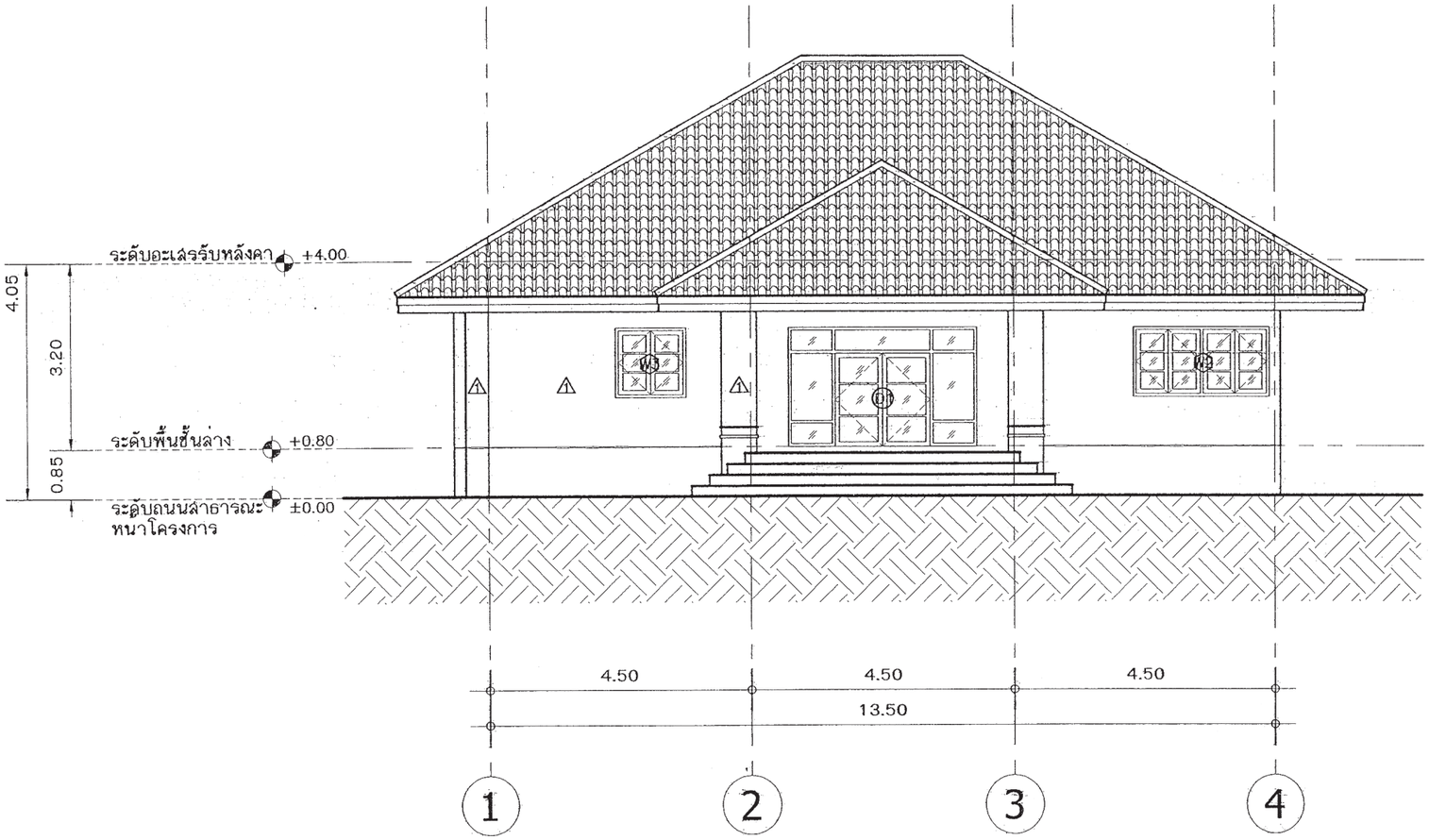

1 รูปด้านหน้า

มาตราส่วน 1:100

สำนักการ โยธา
กรุงเทพมหานคร

โครงการ

แบบบ้านยิ้มเพื่อประชาชน ระยะที่ 3

ตามนโยบาย

ม.ร.ว. สุขุมพันธุ์ บริพัตร
ผู้ว่าราชการกรุงเทพมหานคร

นายจุมพล สำเภาพล
รองผู้ว่าราชการกรุงเทพมหานคร

นางนินนาท ชลิตานนท์
ปลัดกรุงเทพมหานคร

ผู้อำนวยการสำนักการโยธา	
รองผู้อำนวยการสำนักการโยธา	
นายทวีศักดิ์ เลิศประพันธ์	
ผู้อำนวยการสำนักงานออกแบบ	
นายวัชรินทร์ บรรพต	
หัวหน้ากลุ่มงานสถาปัตยกรรม	
นายสินธุชัย บุญปักษ์	
หัวหน้ากลุ่มงานวิศวกรรมอาคาร	
นายอริยะ เมฆะกุล	
สถาปนิก	
นายพิมเณศ เพ็ชร์ลำ	ส.ถก. 2561
วิศวกรโครงสร้าง	
นายชูเวช เลิศปาน	ภย.43016
วิศวกรไฟฟ้า	
นายจรูญ มาลุชโจ	ภฟก.2457
วิศวกรสุขาภิบาล	
นายมนัสวี อารยะศิริ	ภส. 341
วิศวกรเครื่องกล	
นายช่างเขียนแบบ	
นายชนก ศรีเจลิม	

แบบ บ้านพักอาศัย 1 ชั้น
แบบที่ 029
ชื่อบ้าน ดินแดง
เจ้าของ
สถานที่

แบบแสดง
รูปด้านหน้า 1

วันที่ :	เลขที่	รวม
ธันวาคม 2553	A-07	15
~~มิถุนายน 2557~~		

แผ่นที่	รวมแผ่น
7	27

FILE:

รายการแก้ไขแบบ

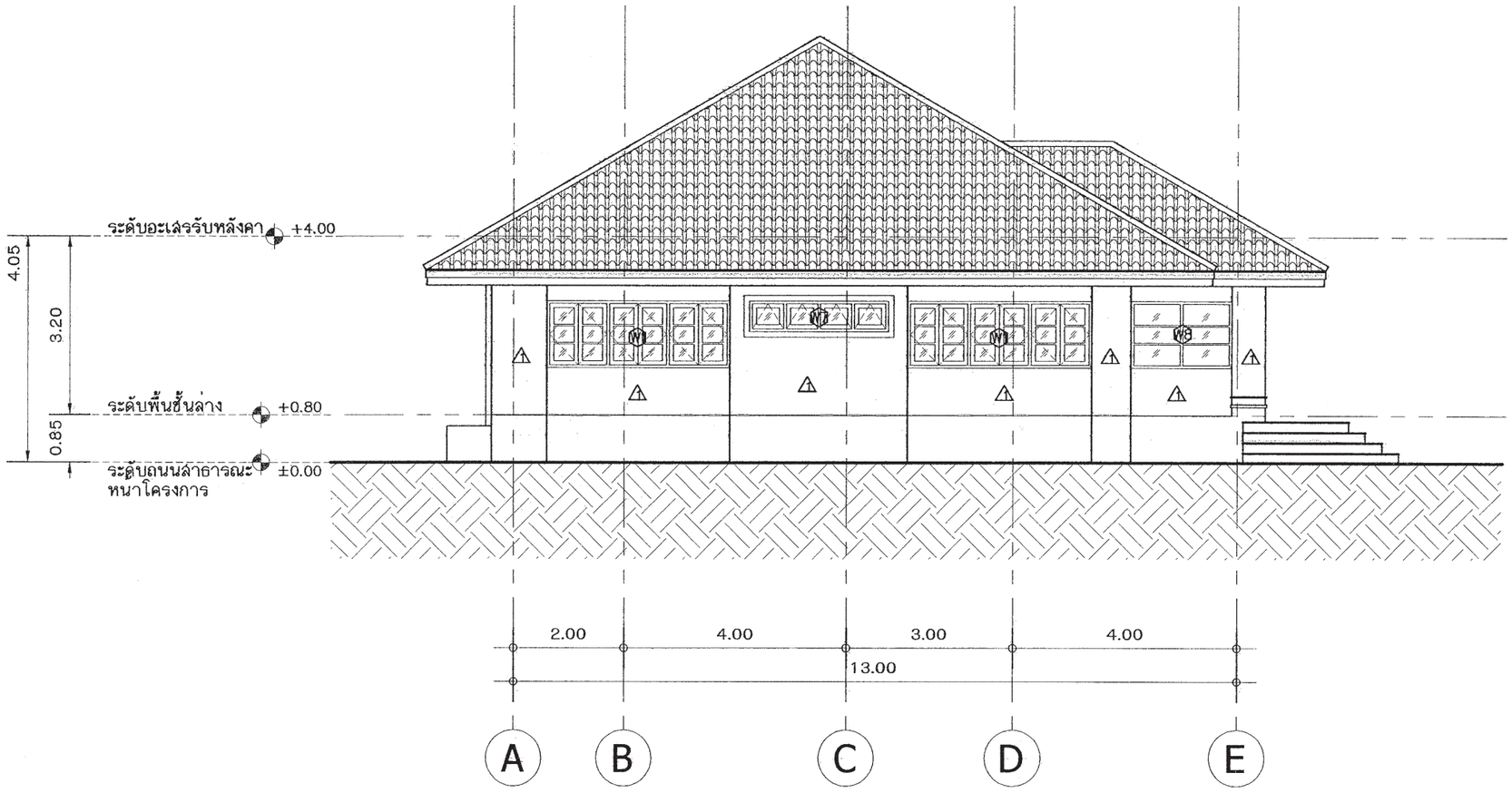

2 **รูปด้านข้างซ้าย**

มาตราส่วน 1:100

สำนักการ โยธา
กรุงเทพมหานคร

โครงการ

แบบบ้านยิ้มเพื่อประชาชน ระยะที่ 3

ตามนโยบาย

ม.ร.ว. สุขุมพันธุ์ บริพัตร
ผู้ว่าราชการกรุงเทพมหานคร

นายจุมพล สำเภาพล
รองผู้ว่าราชการกรุงเทพมหานคร

นางนินนาท ชลิตานนท์
ปลัดกรุงเทพมหานคร

ผู้อำนวยการสำนักการโยธา	
รองผู้อำนวยการสำนักการโยธา	
นายทวีศักดิ์ เลิศประพันธ์	
ผู้อำนวยการสำนักงานออกแบบ	
นายวัชรินทร์ บรรพต	
หัวหน้ากลุ่มงานสถาปัตยกรรม	
นายสินธุชัย บุญปักษ์	
หัวหน้ากลุ่มงานวิศวกรรมอาคาร	
นายอริยะ เมฆะกูล	
สถาปนิก	
นายพิมเณศ เพ็ชร์คำ	ส.สถ. 2561
วิศวกรโครงสร้าง	
นายชูเวช เสนปาน	ภย.43016
วิศวกรไฟฟ้า	
นายจรูญ มาสุขใจ	ภฟก.2457
วิศวกรสุขาภิบาล	
นายมนัสวี อารยะคีรี	ภส. 341
วิศวกรเครื่องกล	
นายช่างเขียนแบบ	
นายชนก ศรีเจลิม	

แบบ บ้านพักอาศัย 1 ชั้น

แบบที่ 029

ชื่อบ้าน ดินแดง

เจ้าของ

สถานที่

แบบแสดง

รูปด้านข้างซ้าย 2

วันที่ :	เลขที่	รวม
ธันวาคม 2553 มิถุนายน 2557	A-08	15

แผนที่	รวมแผน
8	27

FILE:

รายการแก้ไขแบบ

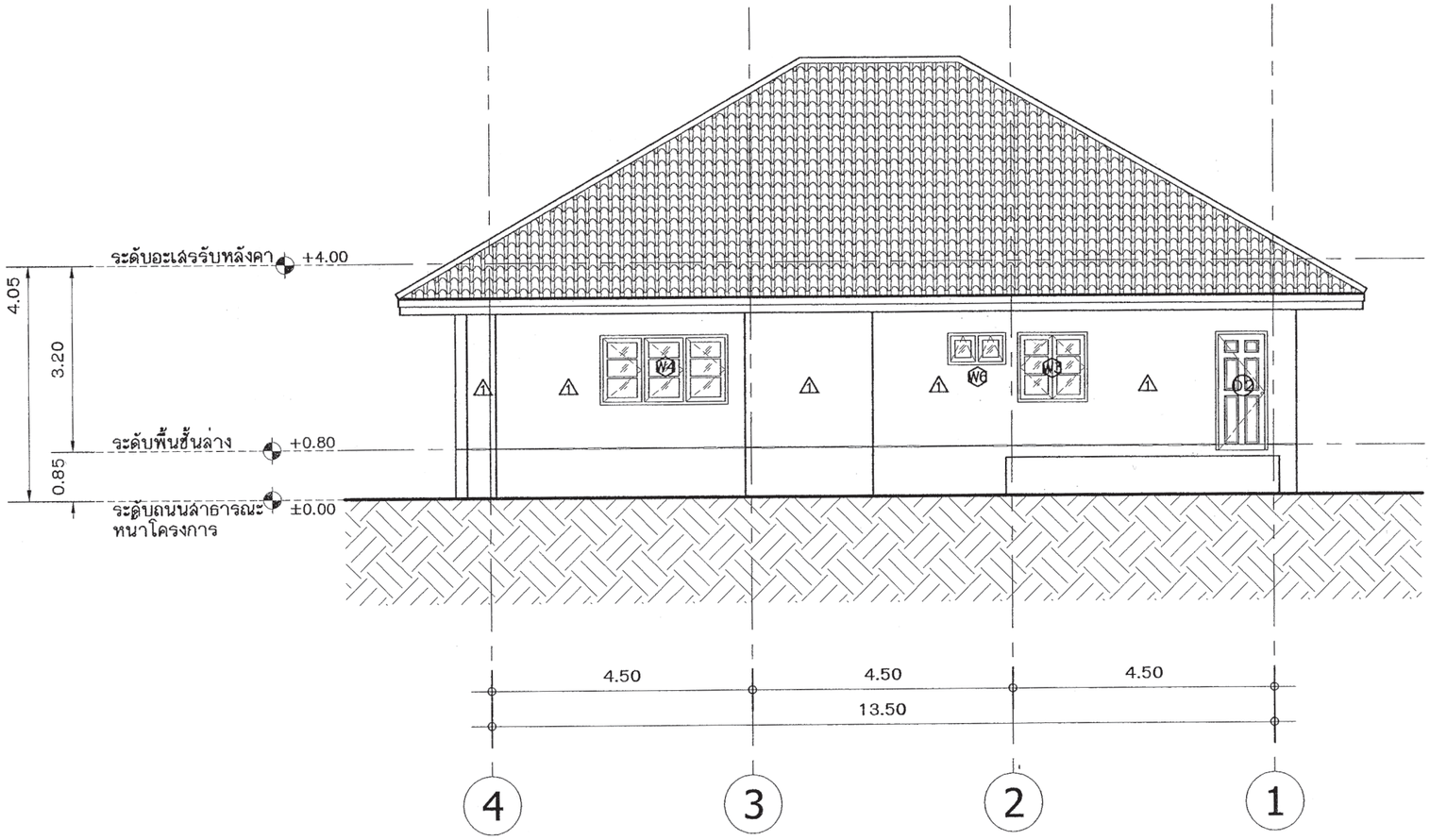

3 **รูปด้านหลัง**

มาตราส่วน 1:100

สำนักการ โยธา
กรุงเทพมหานคร

โครงการ

แบบบ้านยิ้มเพื่อประชาชน ระยะที่ 3

ตามนโยบาย

ม.ร.ว. สุขุมพันธุ์ บริพัตร
ผู้ว่าราชการกรุงเทพมหานคร

นายจุมพล สำเภาพล
รองผู้ว่าราชการกรุงเทพมหานคร

นางนินนาท ชลิตานนท์
ปลัดกรุงเทพมหานคร

ผู้อำนวยการสำนักการโยธา	
รองผู้อำนวยการสำนักการโยธา	
นายทวีศักดิ์ เลิศประพันธ์	
ผู้อำนวยการสำนักงานออกแบบ	
นายวัชรินทร์ บรรพต	
หัวหน้ากลุ่มงานสถาปัตยกรรม	
นายสินธุชัย บุญปักษ์	
หัวหน้ากลุ่มงานวิศวกรรมอาคาร	
นายอริยะ เมฆะกูล	
สถาปนิก	
นายพิมเณศ เพ็ชร์คำ	ส.สถ. 2561
วิศวกรโครงสร้าง	
นายชูเวช เสนปาน	ภย.43016
วิศวกรไฟฟ้า	
นายจรูญ มาสุขใจ	ภฟก.2457
วิศวกรสุขาภิบาล	
นายมนัสวี อารยะศิริ	ภส. 341
วิศวกรเครื่องกล	
นายช่างเขียนแบบ	
นายชนก ศรีเฉลิม	

แบบ บ้านพักอาศัย 1 ชั้น

แบบที่ 029

ชื่อบ้าน ดินแดง

เจ้าของ

สถานที่

แบบแสดง

รูปด้านหลัง 3

วันที่ :	เลขที่	รวม
ธันวาคม 2553 มิถุนายน 2557	A-09	15

แผนที่	รวมแผน
9	27

FILE:

รายการแก้ไขแบบ

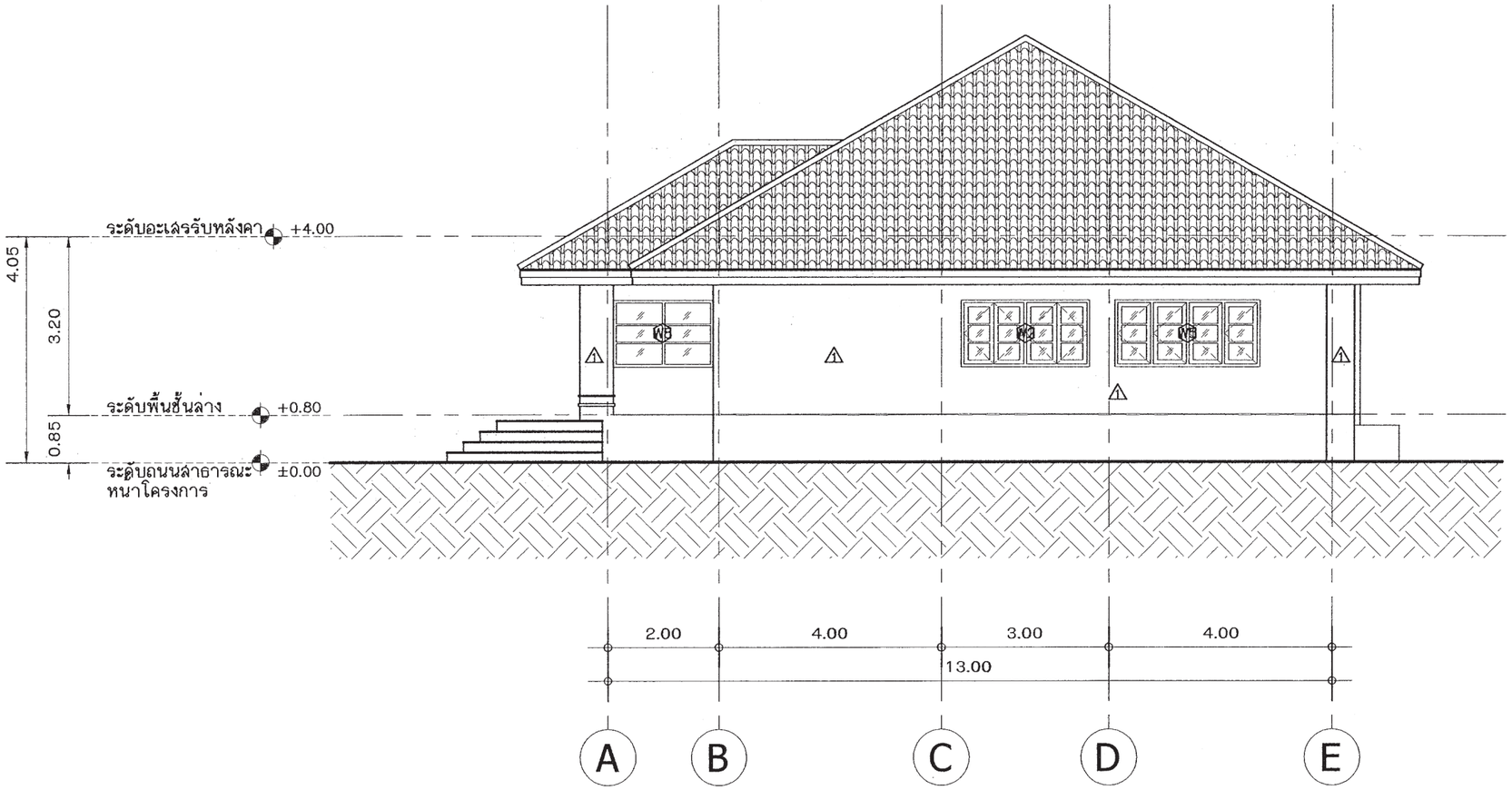

4 **รูปด้านข้างขวา**

มาตราส่วน 1:100

สำนักการ โยธา
กรุงเทพมหานคร

โครงการ

แบบบ้านยิ้มเพื่อประชาชน ระยะที่ 3

ตามนโยบาย

ม.ร.ว. สุขุมพันธุ์ บริพัตร
ผู้ว่าราชการกรุงเทพมหานคร

นายจุมพล สำเภาพล
รองผู้ว่าราชการกรุงเทพมหานคร

นางนินนาท ชลิตานนท์
ปลัดกรุงเทพมหานคร

ผู้อำนวยการสำนักการโยธา	
รองผู้อำนวยการสำนักการโยธา	
นายทวีศักดิ์ เลิศประพันธ์	
ผู้อำนวยการสำนักงานออกแบบ	
นายวัชรินทร์ บรรพต	
หัวหน้ากลุ่มงานสถาปัตยกรรม	
นายสินธุชัย บุญปักษ์	
หัวหน้ากลุ่มงานวิศวกรรมอาคาร	
นายอริยะ เมฆะกุล	
สถาปนิก	
นายพิมเณศ เพ็ชร์ดำ	ส.สถ. 2561
วิศวกรโครงสร้าง	
นายชูเวช เสนปาน	ภย.43016
วิศวกรไฟฟ้า	
นายจรูญ มาสุขใจ	ภฟก.2457
วิศวกรสุขาภิบาล	
นายมนัสวี อารยะศิริ	ภส. 341
วิศวกรเครื่องกล	
นายช่างเขียนแบบ	
นายชนก ศรีเฉลิม	

แบบ **บ้านพักอาศัย 1 ชั้น**

แบบที่ 029

ชื่อบ้าน **ดินแดง**

เจ้าของ

สถานที่

แบบแสดง

รูปด้านข้างขวา 4

วันที่ :	เลขที่	รวม
ธันวาคม 2553	A-10	15
มิถุนายน 2557		

แผนที่	รวมแผน
10	27

FILE:

รายการแก้ไขแบบ

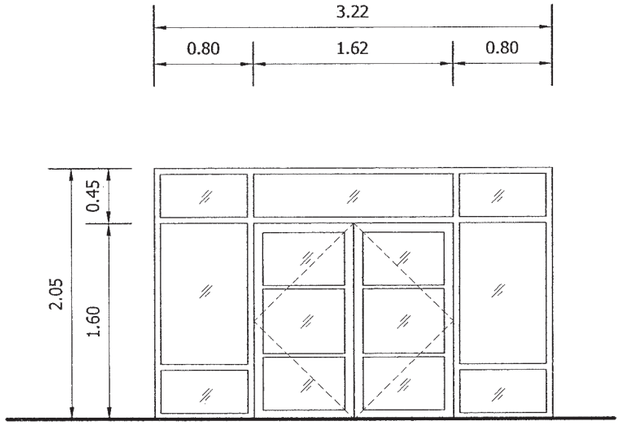

D1

ประเภท	ประตูบานเปิดคู่+ช่องแสงกระจกติดตาย
วงกบ	ไม้เนื้อแข็งขนาด 2"x4"
กรอบบาน	ไม้เนื้อแข็งขนาด 11/4??x4"
ลูกฟัก	กระจกใสหนา 5 มม.
หมายเหตุ	

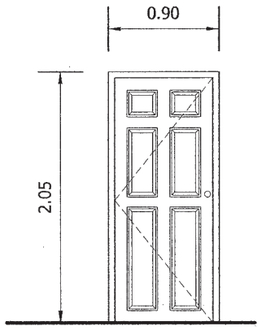

D2

ประเภท	ประตูบานเปิดเดี่ยว
วงกบ	ไม้เนื้อแข็งขนาด 2"x4"
กรอบบาน	ไม้เนื้อแข็งมีลูกฟักขนาด 11/2"
ลูกฟัก	
หมายเหตุ	

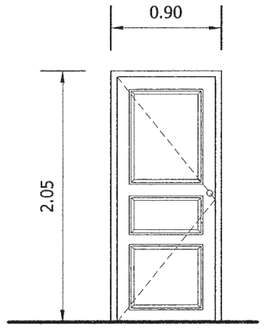

D3

ประเภท	ประตูบานเปิดเดี่ยว
วงกบ	ไม้เนื้อแข็งขนาด 2"x4"
กรอบบาน	ไม้เนื้อแข็งมีลูกฟักขนาด 11/2"
ลูกฟัก	
หมายเหตุ	

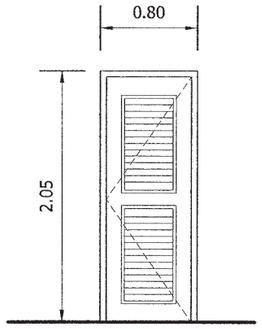

D4

ประเภท	ประตูบานเปิดเดี่ยว
วงกบ	ไม้เนื้อแข็งขนาด 2"x4"
กรอบบาน	ไม้เนื้อแข็งช่องระบายอากาศ
ลูกฟัก	
หมายเหตุ	

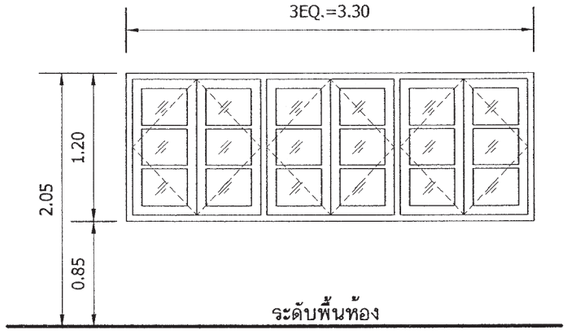

W1

ประเภท	หน้าต่างบานเปิดคู่
วงกบ	ไม้เนื้อแข็งขนาด 2"x4"
กรอบบาน	ไม้เนื้อแข็งขนาด 11/4"x4"
ลูกฟัก	กระจกใสหนา 5 มม.
หมายเหตุ	

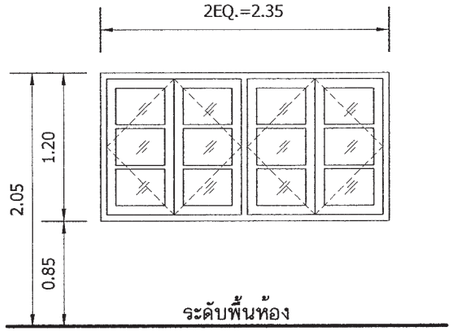

W2

ประเภท	หน้าต่างบานเปิดคู่
วงกบ	ไม้เนื้อแข็งขนาด 2"x4"
กรอบบาน	ไม้เนื้อแข็งขนาด 11/4"x4"
ลูกฟัก	กระจกใสหนา 5 มม.
หมายเหตุ	

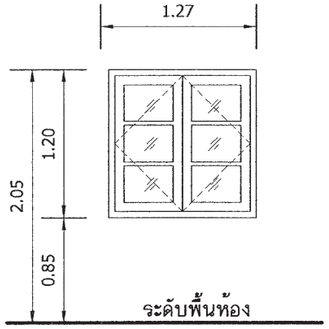

W3

ประเภท	หน้าต่างบานเปิดคู่
วงกบ	ไม้เนื้อแข็งขนาด 2"x4"
กรอบบาน	ไม้เนื้อแข็งขนาด 11/4"x4"
ลูกฟัก	กระจกใสหนา 5 มม.
หมายเหตุ	

สำนักการ โยธา
กรุงเทพมหานคร

โครงการ
แบบบ้านยิ้มเพื่อประชาชน ระยะที่ 3

ตามนโยบาย
ม.ร.ว. สุขุมพันธุ์ บริพัตร
ผู้ว่าราชการกรุงเทพมหานคร
นายจุมพล สำเภาพล
รองผู้ว่าราชการกรุงเทพมหานคร
นางนินนาท ชลิตานนท์
ปลัดกรุงเทพมหานคร

ผู้อำนวยการสำนักการโยธา	
รองผู้อำนวยการสำนักการโยธา	
นายทวีศักดิ์ เลิศประพันธ์	
ผู้อำนวยการสำนักงานออกแบบ	
นายวชิรินทร์ บรรพต	
หัวหน้ากลุ่มงานสถาปัตยกรรม	
นายสินธุชัย บุญปัษ	
หัวหน้ากลุ่มงานวิศวกรรมอาคาร	
นายอริยะ เมฆะกุล	
สถาปนิก	
นายพิมเณศ์ เพ็ชร์ดำ	ส.สถ. 2561
วิศวกรโครงสร้าง	
นายชูเวช เล่นปาน	ภย.43016
วิศวกรไฟฟ้า	
นายจรูญ มาลุธใจ	ภฟก.2457
วิศวกรสุขาภิบาล	
นายมนัสวี อารยะคีรี	ภย.341
วิศวกรเครื่องกล	
นายช่างเขียนแบบ	
นายชนก ศรีเจลิม	

แบบ บ้านพักอาคัย 1 ชั้น
แบบที่ 029
ชื่อบ้าน ดินแดง
เจ้าของ
สถานที่

แบบแสดง
แบบขยายประตู-หน้าต่าง 1

วันที่ :	เลขที่	รวม
ธันวาคม 2553	A-11	15
มิถุนายน 2557		

แผ่นที่	รวมแผ่น
11	27

FILE:
รายการแก้ไขแบบ

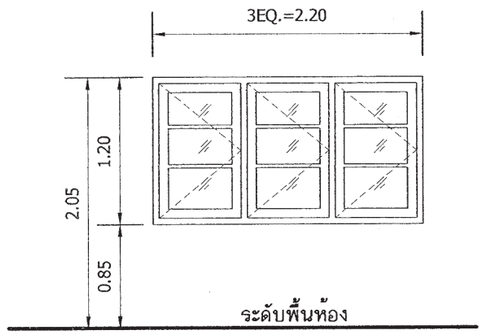

W4

ประเภท	หน้าต่างบานเปิดคู่
วงกบ	ไม้เนื้อแข็งขนาด 2"x4"
กรอบบาน	ไม้เนื้อแข็งขนาด 11/4"x4"
ลูกฟัก	กระจกใสหนา 5 มม.
หมายเหตุ	

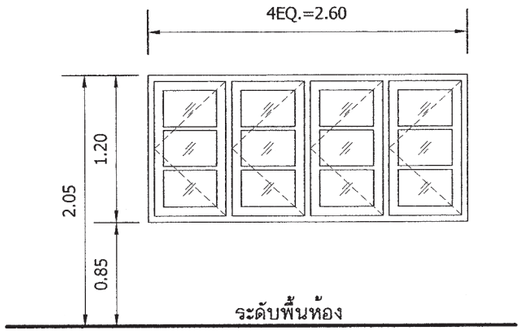

W5

ประเภท	หน้าต่างบานเปิดคู่
วงกบ	ไม้เนื้อแข็งขนาด 2"x4"
กรอบบาน	ไม้เนื้อแข็งขนาด 11/4"x4"
ลูกฟัก	กระจกใสหนา 5 มม.
หมายเหตุ	

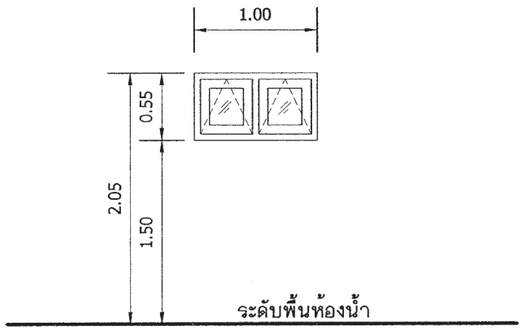

W6

ประเภท	หน้าต่างบานวิกโก้
วงกบ	ไม้เนื้อแข็งขนาด 2"x4"
กรอบบาน	ไม้เนื้อแข็งขนาด 11/4"x4"
ลูกฟัก	กระจกฝ้าหนา 5 มม.
หมายเหตุ	

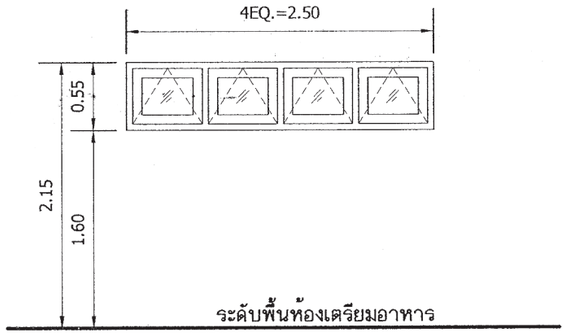

W7

ประเภท	หน้าต่างบานวิกโก้
วงกบ	ไม้เนื้อแข็งขนาด 2"x4"
กรอบบาน	ไม้เนื้อแข็งขนาด 11/4"x4"
ลูกฟัก	กระจกใสหนา 5 มม.
หมายเหตุ	

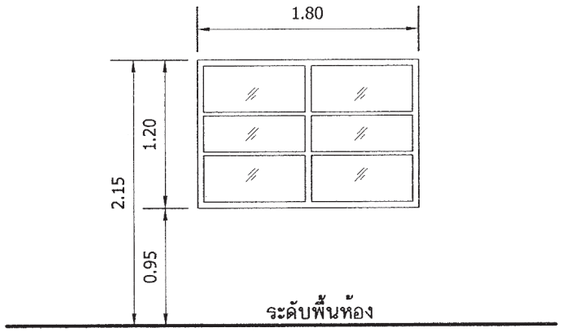

W8

ประเภท	ช่องแสงกระจกติดตาย
วงกบ	ไม้เนื้อแข็งขนาด 2"x4"
กรอบบาน	-
ลูกฟัก	กระจกใสหนา 5 มม.
หมายเหตุ	

สำนักการ โยธา
กรุงเทพมหานคร

โครงการ
แบบบ้านยิ้มเพื่อประชาชน ระยะที่ 3

ตามนโยบาย
ม.ร.ว. สุขุมพันธุ์ บริพัตร
ผู้ว่าราชการกรุงเทพมหานคร
นายจุมพล สำเภาพล
รองผู้ว่าราชการกรุงเทพมหานคร
นางนินนาท ชลิตานนท์
ปลัดกรุงเทพมหานคร

ผู้อำนวยการสำนักการโยธา	
รองผู้อำนวยการสำนักการโยธา	
นายทวีศักดิ์ เลิศประพันธ์	
ผู้อำนวยการสำนักงานออกแบบ	
นายวัชรินทร์ บรรพต	
หัวหน้ากลุ่มงานสถาปัตยกรรม	
นายสินธุชัย บุญปักษ์	
หัวหน้ากลุ่มงานวิศวกรรมอาคาร	
นายอริยะ เมฆะกุล	
ผู้ตรวจ	
นายพิมเณศ์ เพ็ชรัศ์	ส.ล่อ. 2561
วิศวกรโครงสร้าง	
นายชูเวช เล่นบ่าน	ภย.43016
วิศวกรไฟฟ้า	
นายจรูญ มาลุชใจ	ภฟก.2457
วิศวกรสุขาภิบาล	
นายมนัสวี อารยะศิริ	ภย.341
วิศวกรเครื่องกล	
นายช่างเขียนแบบ	
นายชนก ศรีเจลิม	

แบบ บ้านพักอาคัย 1 ชั้น
แบบที่ 029
ชื่อบ้าน ดินแดง
เจ้าของ
สถานที่

แบบแสดง
แบบขยายประตู-หน้าต่าง 2

วันที่ :	เลขที่	รวม
ธันวาคม 2553 มิถุนายน 2557	A-12	15

แผ่นที่	รวมแผ่น
12	27

FILE:
รายการแก้ไขแบบ

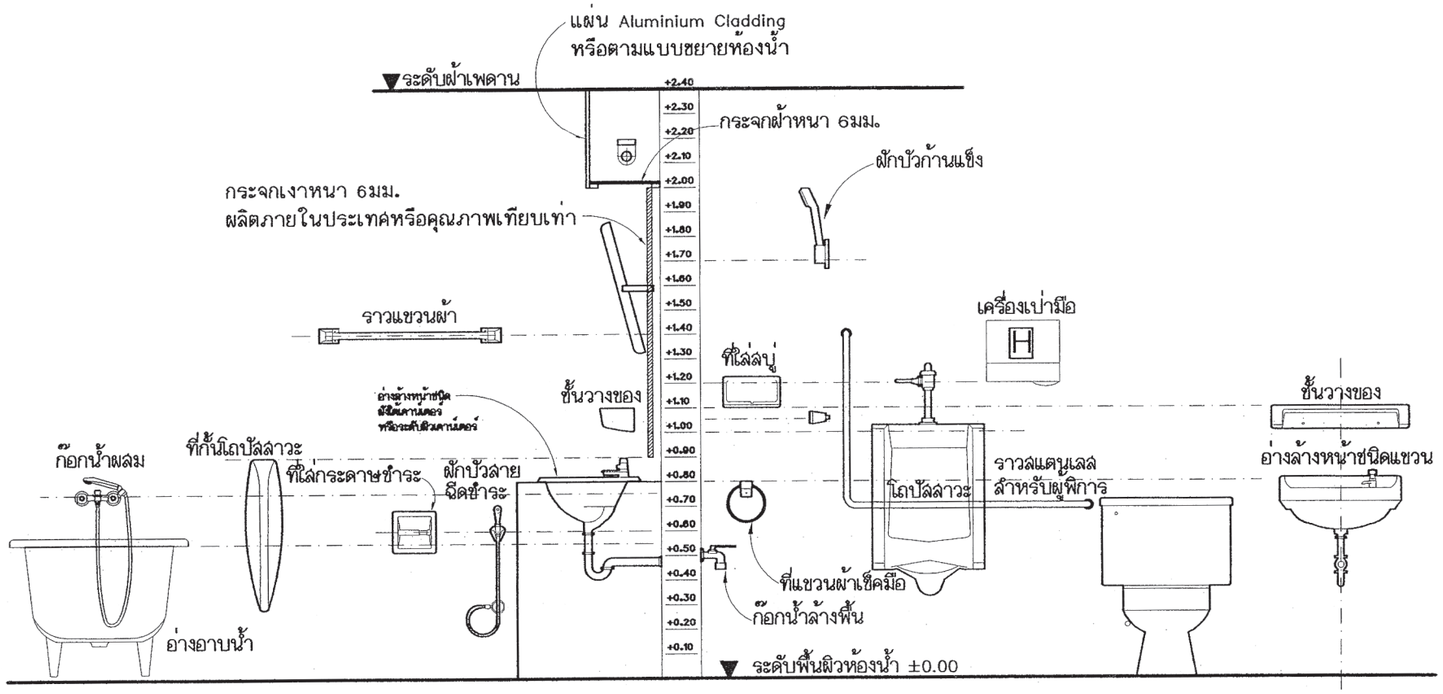

แสดงมาตรา?านการติดตั้งสุขภัณ?และอุปกรณ์

รายการประกอบแบบห้องน้ำ-ส้วม

สัญลักษณ์	รายละเอียด		
WC1	โถส้วมนั่งราบชนิดฟลัชวาล์ว	TB1	ราวแขวนผ้าแบบราว
WC2	โถส้วมนั่งราบชนิดหม้อน้ำ	TB2	ราวแขวนผ้าแบบติดผนังสำเร็จรูป
WF	ที่ใส่กระดาษชำระติดผนัง	WF	ก๊อกน้ำปะปาติดผนัง
PH	ฝักบัวชำระสายอ่อน	BT	อ่างอาบน้ำเหล็กปั้มพร้อมก๊อกน้ำผสม
LAV1	อ่างล้างหน้าชนิดฝังเคาน์เตอร์	SW2	ฝักบัวสายอ่อน+ก๊อกน้ำผสม
LAV2	อ่างล้างหน้าชนิดแขวนผนัง	G	กระจกเงาสำเร็จรูปชนิดปรับระดับได้
SW	ฝักบัวอาบน้ำสายอ่อน	MR	กระจกเงาขนาดตามแบบ
SH	ที่ใส่สบู่	SF	ที่วางของอ่างล้างหน้าชนิดแขวน
TB1	ราวแขวนผ้าแบบราว	HB	ก๊อกประปาสนาม
TB2	ราวแขวนผ้าแบบติดผนังสำเร็จรูป	FD	ฝาระบายน้ำทิ้งDia. 2" พร้อมตะแกรงกรองผง

สำนักการ โยธา
กรุงเทพมหานคร

โครงการ
แบบบ้านยิ้มเพื่อประชาชน ระยะที่ 3

ตามนโยบาย
ม.ร.ว. สุขุมพันธุ์ บริพัตร
ผู้ว่าราชการกรุงเทพมหานคร
นายจุมพล สำเภาพล
รองผู้ว่าราชการกรุงเทพมหานคร
นางนินนาท ชลิตานนท์
ปลัดกรุงเทพมหานคร

ผู้อำนวยการสำนักการโยธา
รองผู้อำนวยการสำนักการโยธา
นายทวีศักดิ์ เลิศประพันธ์
ผู้อำนวยการสำนักงานออกแบบ
นายวัชรินทร์ บรรพต
หัวหน้ากลุ่มงานสถาปัตยกรรม
นายสินธุชัย บุญปักษ์
หัวหน้ากลุ่มงานวิศวกรรมอาคาร
นายอริยะ เมฆะกูล

สถาปนิก
นายพิมเณศ เพ็ชร์คำ ส.สถ. 2561
วิศวกรโครงสร้าง
นายชูเวช เสนปาน ภย.43016
วิศวกรไฟฟ้า
นายจรูญ มาสุขใจ ภฟก.2457
วิศวกรสุขาภิบาล
นายมนัสวี อารยะคิริ ภย.341
วิศวกรเครื่องกล

นายช่างเขียนแบบ
นายชนก ศรีเฉลิม

แบบ บ้านพักอาศัย 1 ชั้น
แบบที่ 029
ชื่อบ้าน ดินแดง
เจ้าของ
สถานที่

แบบแสดง
แบบขยายห้องน้ำ-ส้วม 1

วันที่ :	เลขที่	รวม
ธันวาคม 2553 มิถุนายน 2557	A-13	15

แผนที่	รวมแผน
13	27

FILE:
รายการแก้ไขแบบ

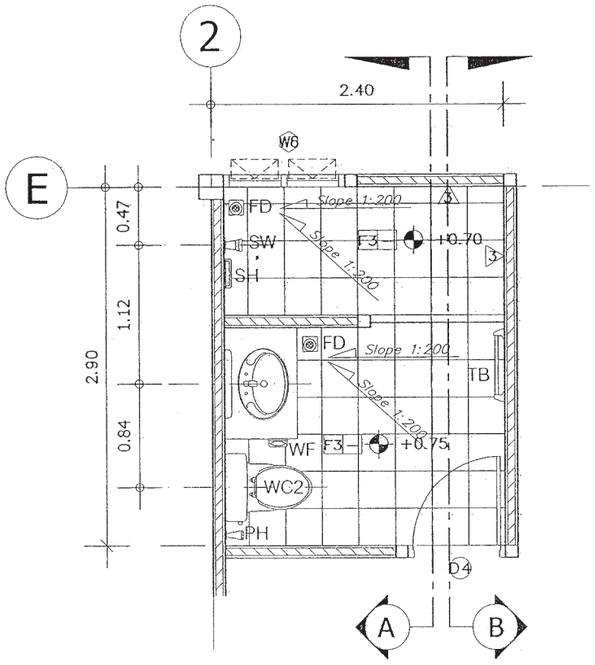

แปลนขยายห้องน้ำ-ส้วม

มาตราส่วน 1:50

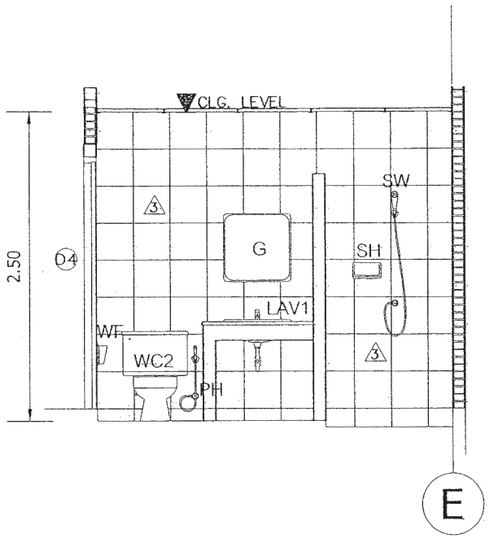

A รูปตัดขยายห้องน้ำ-ส้วม

มาตราส่วน 1:50

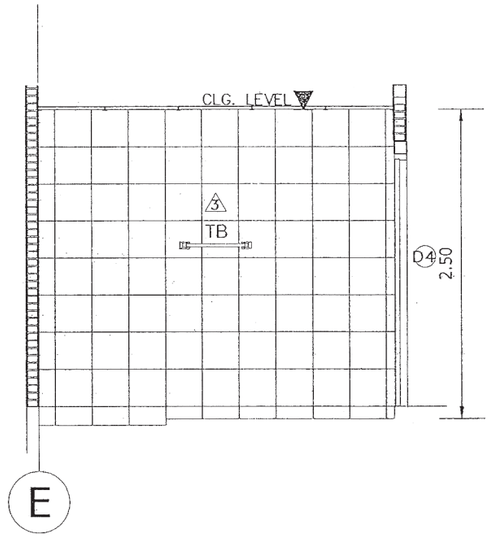

B รูปตัดขยายห้องน้ำ-ส้วม

มาตราส่วน 1:50

สำนักการ โยธา
กรุงเทพมหานคร

โครงการ

แบบบ้านยิ้มเพื่อประชาชน ระยะที่ 3

ตามนโยบาย

ม.ร.ว. สุขุมพันธุ์ บริพัตร
ผู้ว่าราชการกรุงเทพมหานคร

นายจุมพล สำเภาพล
รองผู้ว่าราชการกรุงเทพมหานคร

นางนินนาท ชลิตานนท์
ปลัดกรุงเทพมหานคร

ผู้อำนวยการสำนักการโยธา	
รองผู้อำนวยการสำนักการโยธา	
นายทวีศักดิ์ เลิศประพันธ์	
ผู้อำนวยการสำนักงานออกแบบ	
นายวัชรินทร์ บรรพต	
หัวหน้ากลุ่มงานสถาปัตยกรรม	
นายสินธุชัย บุญปักษ์	
หัวหน้ากลุ่มงานวิศวกรรมอาคาร	
นายอริยะ เมฆะกูล	
สถาปนิก	
นายพิมเณศ เพ็ชร์ดำ	ส.สถ. 2561
วิศวกรโครงสร้าง	
นายชูเวช เลนปาน	ภย.43016
วิศวกรไฟฟ้า	
นายจรูญ มาสุขใจ	ภฟก.2457
วิศวกรสุขาภิบาล	
นายมนัสวี อารยะคิริ	ภย.341
วิศวกรเครื่องกล	
นายช่างเขียนแบบ	
นายชนก ศรีเฉลิม	

แบบ บ้านพักอาศัย 1 ชั้น

แบบที่ 029

ชื่อบ้าน คินแดง

เจ้าของ

สถานที่

แบบแสดง

แบบขยายห้องน้ำ-ส้วม 2

วันที่ :	เลขที่	รวม
ธันวาคม 2553	A-14	15
มิถุนายน 2557		

แผนที่	รวมแผน
14	27

FILE:

รายการแก้ไขแบบ

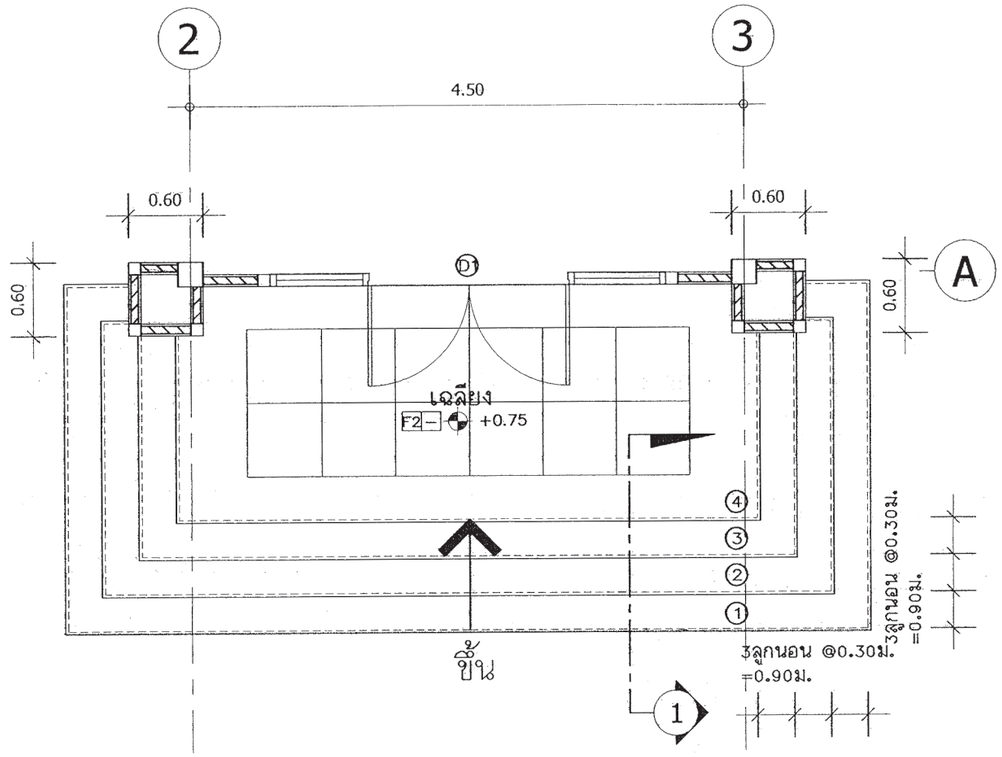

แปลนขยายบันไดทางเข้า

มาตราส่วน 1:50

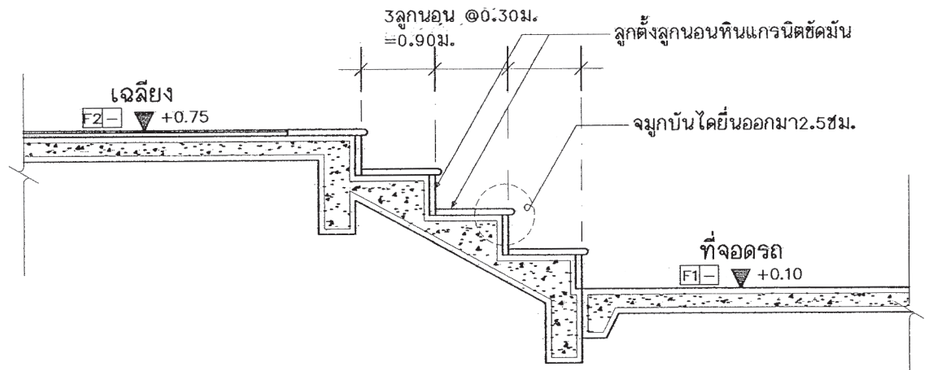

1 รูปตัดขยายบันไดทางเข้า

มาตราส่วน 1:25

สำนักการ โยธา
กรุงเทพมหานคร

โครงการ

แบบบ้านยิ้มเพื่อประชาชน ระยะที่ 3

ตามนโยบาย

ม.ร.ว. สุขุมพันธุ์ บริพัตร
ผู้ว่าราชการกรุงเทพมหานคร

นายจุมพล สำเภาพล
รองผู้ว่าราชการกรุงเทพมหานคร

นางนินนาท ชลิตานนท์
ปลัดกรุงเทพมหานคร

ผู้อำนวยการสำนักการโยธา	
รองผู้อำนวยการสำนักการโยธา	
นายทวีศักดิ์ เลิศประพันธ์	
ผู้อำนวยการสำนักงานออกแบบ	
นายวัชรินทร์ บรรพต	
หัวหน้ากลุ่มงานสถาปัตยกรรม	
นายสินธุชัย บุญปักษ์	
หัวหน้ากลุ่มงานวิศวกรรมอาคาร	
นายอริยะ เมฆะกูล	
สถาปนิก	
นายพิมเณศ เพ็ชร์คำ	จ.สถ. 2561
วิศวกรโครงสร้าง	
นายชูเวช เสนปาน	ภย.43016
วิศวกรไฟฟ้า	
นายจรูญ มาสุขใจ	ภฟก.2457
วิศวกรสุขาภิบาล	
นายมนัสวี อารยะคีรี	ภย.341
วิศวกรเครื่องกล	
นายช่างเขียนแบบ	
นายชนก ศรีเฉลิม	

แบบ บ้านพักอาศัย 1 ชั้น

แบบที่ 029

ชื่อบ้าน ดินแดง

เจ้าของ

สถานที่

แบบแสดง

แบบขยายบันไดทางเข้า

วันที่ :	เลขที่	รวม
ธันวาคม 2553 มิถุนายน 2557	A-15	15

แผ่นที่	รวมแผ่น
15	27

FILE:

รายการแก้ไขแบบ

รายการประกอบแบบด้านวิศวกรรมโยธา

1. ซีเมนต์

1.1 ส่วนผสมของโครงสร้างคอนกรีตเสริมเหล็กทั้งหมดต้องใช้ PORTLAND CEMENT ประเภทที่ 1 ที่มีคุณสมบัติตามมาตรฐานผลิตภัณฑ์อุตสาหกรรมเท่านั้น

1.2 ถ้าไม่ได้ระบุเป็นอย่างอื่น ต้องมีส่วนผสมของซีเมนต์ไม่น้อยกว่า325กิโลกรัมต่อคอนกรีต1ลูกบาศก์เมตร

2. คอนกรีต

2.1 คอนกรีตที่ใช้สำหรับงานโครงสร้างของอาคารเช่นเสาเข็ม , ฐานราก , เสา และพื้น ฯลฯ ต้องมีกำลังอัดประลัยไม่น้อยกว่า 180ksc เมื่ออายุ 28วัน โดยทดสอบจากแท่งคอนกรีตตัวอย่างรูปทรงกระบอก 150x300มม.

2.2 ADMIXTURE ที่ใช้ต้องมีคุณสมบัติตาม ASTM หรือ BS

3. งานเหล็ก

3.1 คุณสมบัติของเหล็กเสริมคอนกรีต มีดังนี้

ขนาดเหล็กเสริม mm.	ชั้นคุณภาพ	มาตรฐาน	หมายเหตุ
RB6 , RB9 DB12 ขึ้นไป	SR-24 SD-40	มอก. 20-2543 มอก. 24-2548	

3.2 เหล็กรูปพรรณ , เหล็กกลวงสำหรับก่อสร้าง

3.2.1 เหล็กรูปพรรณที่จะใช้ต้องมีคุณสมบัติตาม มอก. 1227-2539 , มอก. 1228-2549 หรือ JIS เหล็กกลวงที่ใช้ต้องมีคุณสมบัติตาม มอก. 107-2533 หรือ JIS และเหล็กรูปพรรณเชื่อมประกอบจะต้องมีคุณสมบัติตาม มอก. 1303-2538

3.2.2 เหล็กรูปพรรณทั้งหมดต้องเป็นของใหม่ ไม่เคยใช้งานมาก่อน ตรงไม่บิดเบี้ยว ไม่มีรอยตำหนิ ไม่มีสนิมกร่อน ไม่เปื้อนสี หรือน้ำมัน

3.2.3 การต่อเหล็กรูปพรรณ ถ้าไม่จำเป็นจริงๆแล้วห้ามต่อ ในกรณีที่มีการต่อเหล็ก รอยต่อของเหล็กต้องมีกำลังมากกว่าหรือเท่ากับเหล็กที่ไม่มีรอยต่อ การต่อให้ต่อจุดเดียวเท่านั้น และการต่อให้เป็นไปตามมาตรฐาน AISC

3.2.4 การประกอบการติดตั้ง ให้ดำเนินการตามมาตรฐาน AISC หรือตามมาตรฐานสำหรับอาคารเหล็กรูปพรรณของ วสท. ที่ 1015-40

3.2.5 ผู้รับจ้างจะต้องทำ ค้ำยัน ยึดโครง ให้เพียงพอเพื่อยึดโครงสร้างให้แน่นหนาอยู่ในแนวและตำแหน่งที่ต้องการ

3.2.6 องค์อาคารที่วางทาบหรือต่อเชื่อมจะต้องวางให้แนบสนิทเต็มหน้า

3.2.7 การเชื่อมต่อทั้งหมดให้ใช้วิธีเชื่อมด้วยไฟฟ้าการ (ELECTRLC ARC WELDING) โดยตลอดผิวหน้าสัมผัสการเชื่อมให้เป็นไปตามมาตรฐาน AWS ขนาดของรอยเชื่อมต้องไม่น้อยกว่าความหนาของแผ่นเหล็ก

3.2.8 ถ้าไม่ได้กำหนดให้เป็นอย่างอื่น รอยต่อระหว่างชิ้นส่วนเหล็กต่างๆ ให้ใช้วิธีเชื่อมตะเข็บตลอดแนวชน

3.2.9 ผิวหน้าที่จะทำการเชื่อม ต้องสะอาดปราศจากสะเก็ดร่อน สนิมกรัน ไขมัน สี หรือสิ่งแปลกปลอมอื่นใด

3.2.10 ลวดเชื่อมต้องมีคุณสมบัติตาม มอก. หรือ AWS หรือ AISC

3.2.11 ให้ทาด้วยสีกันสนิมไม่น้อยกว่า 2 ชั้น คุณภาพเทียบเท่า RUST O-LEAM , JOTAN , SIKKENS

4. เสาเข็ม

4.1 เสาเข็มคอนกรีตอัดแรง เป็นเสาเข็มของ MP , GPS , GEL , CPM , T-COM หรือเทียบเท่า หรือเสาเข็มเจาะ(ตามแบบแสดง)

- เสาเข็มคอนกรีตอัดแรง ขนาด ⊙ -0.15x0.15ม.
- เสาเข็มคอนกรีตอัดแรง ขนาด I -0.18x0.18ม.พื้นที่หน้าตัดไม่น้อยกว่า 253 ตร.ซม.
- เสาเข็มคอนกรีตอัดแรง ขนาด I -0.22x0.22ม.พื้นที่หน้าตัดไม่น้อยกว่า 351 ตร.ซม.
- เสาเข็มคอนกรีตอัดแรง ขนาด I -0.26x0.26ม.พื้นที่หน้าตัดไม่น้อยกว่า 455 ตร.ซม.
- เสาเข็มเจาะ ขนาด ⌀0.35 ม.

4.2 กำลังรับน้ำหนักบรรทุกและความยาวเสาเข็มให้พิจารณาตามแบบรายละเอียด โดยความยาวเสาเข็มที่แท้จริง ณ ตำแหน่งที่ตั้งโครงการ อาจมีการเปลี่ยนแปลง แต่ทั้งนี้ให้กำหนดและตรวจสอบอีกครั้งโดยวิศวกรผู้ควบคุมงาน โดยเสาเข็มจะต้องมีกำลังรับน้ำหนักบรรทุกได้ไม่น้อยกว่าที่กำหนดตามแบบ

5. ระบบกันซึม

5.1 รายละเอียดและคุณสมบัติ

ส่วนของอาคาร	ชนิดและผลิตภัณฑ์	ผลิตภัณฑ์คุณภาพเทียบเท่า
- หลังคา ค.ส.ล. - ห้องน้ำ	น้ำยาเคมีแบบกันซึม	BRUSHBOND ของ FOSROC LANKO 225 ของ DAVCO

6. ทั่วไปและการเตรียมงาน

6.1 รายการประกอบแบบอื่นใดที่ไม่ได้กำหนดไว้ให้ถือปฏิบัติตาม "บทกำหนดทั่วไปสำหรับการก่อสร้างอาคารคอนกรีตเสริมเหล็กของ วสท. "เป็นเกณฑ์

6.2 เนื่องจากคุณสมบัติของดินในกรุงเทพมหานคร แต่ละพื้นที่เขตมีความแตกต่างกันในด้านความสามารถในการรับน้ำหนักบรรทุกและมีระดับความลึกของชั้นทรายที่แตกต่างกัน ฉะนั้นก่อนทำการก่อสร้างเจ้าของอาคารและผู้รับจ้างต้องตรวจสอบความเหมาะสมของความยาวเสาเข็ม เพื่อให้มีค่าการรับน้ำหนักบรรทุกของเสาเข็มได้ไม่น้อยกว่าแบบที่กำหนดไว้

6.3 หากมีอุปสรรคในการเข้าพื้นที่ก่อสร้าง อันจะทำให้เกิดผลกระทบความเดือดร้อนรำคาญ และเกิดความเสียหายจากการใช้เสาเข็มตอกกับอาคารข้างเคียง ให้สามารถใช้เสาเข็มเจาะเทียบเคียงความสามารถในการรับน้ำหนักบรรทุกได้

สำนักการ โยธา
กรุงเทพมหานคร

โครงการ
แบบบ้านยิ้มเพื่อประชาชน ระยะที่ 3

ตามนโยบาย
ม.ร.ว. สุขุมพันธุ์ บริพัตร
ผู้ว่าราชการกรุงเทพมหานคร
นายจุมพล สำเภาพล
รองผู้ว่าราชการกรุงเทพมหานคร
นางนินนาท ชลิตานนท์
ปลัดกรุงเทพมหานคร

ผู้อำนวยการสำนักการโยธา
รองผู้อำนวยการสำนักการโยธา
นายทวีศักดิ์ เลิศประพันธ์
ผู้อำนวยการสำนักงานออกแบบ
นายวัชรินทร์ บรรพต
หัวหน้ากลุ่มงานสถาปัตยกรรม
นายสินธุ์ชัย บุญปักษ์
หัวหน้ากลุ่มงานวิศวกรรมอาคาร
นายอริยะ เมฆะกุล
สถาปนิก
นายพิชเณศ เพ็ชร์คำ ส.สถ.2561
วิศวกรโครงสร้าง
นายชูเวช เสนปาน ภย.43016
วิศวกรไฟฟ้า
นายจรูญ มาสุขใจ ภฟก.2457
วิศวกรสุขาภิบาล
นายมนัสวี อารยะศิริ ภส.341
วิศวกรเครื่องกล
นายช่างเขียนแบบ
นางสาวช่อมกา ยักพันธ์

แบบ บ้านพักอาศัย 1 ชั้น
แบบที่ 029
ชื่อบ้าน ดินแดง
เจ้าของ
สถานที่

แบบแสดง
รายการประกอบแบบโครงสร้าง

วันที่ :	เลขที่	รวม
30 พฤษภาคม 2557	S-01	7

แผ่นที่	รวมแผ่น
16	27

FILE :
รายการแก้ไขแบบ

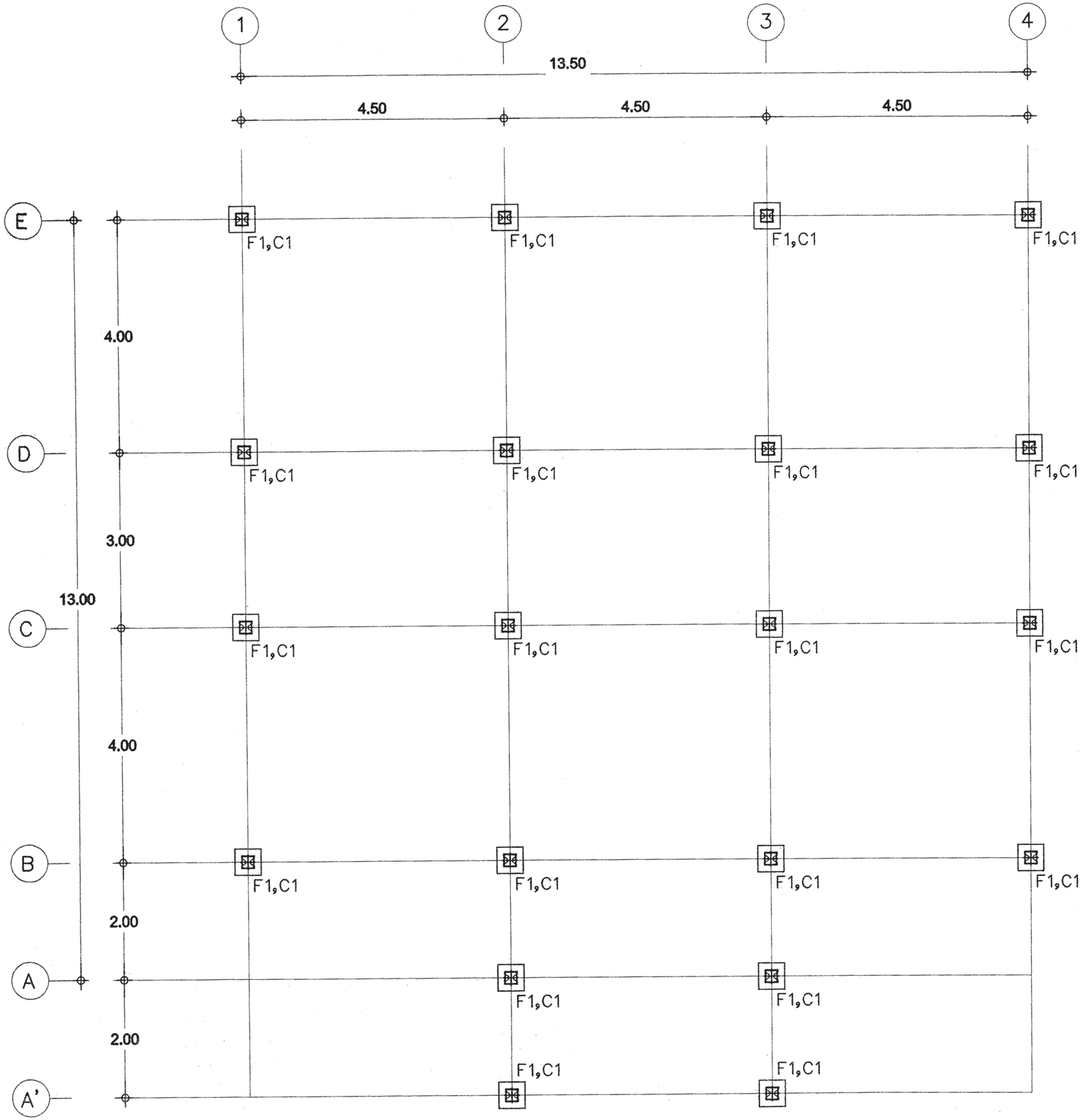

แปลนตำแหน่งฐานราก

มาตราส่วน 1:75

สำนักการ โยธา
กรุงเทพมหานคร

โครงการ

แบบบ้านยิ้มเพื่อประชาชน ระยะที่ 3

ตามนโยบาย

ม.ร.ว. สุขุมพันธุ์ บริพัตร
ผู้ว่าราชการกรุงเทพมหานคร

นายจุมพล สำเภาพล
รองผู้ว่าราชการกรุงเทพมหานคร

นางนินนาท ชลิตานนท์
ปลัดกรุงเทพมหานคร

ผู้อำนวยการสำนักการโยธา

รองผู้อำนวยการสำนักการโยธา
นายทวีศักดิ์ เลิศประพันธ์

ผู้อำนวยการสำนักงานออกแบบ
นายวัชรินทร์ บรรพต

หัวหน้ากลุ่มงานสถาปัตยกรรม
นายสินธุ์ชัย บุญปักษ์

หัวหน้ากลุ่มงานวิศวกรรมอาคาร
นายอริยะ เมฆะกูล

สถาปนิก
นายพิชเณศ เพ็ชร์คำ ส.สถ.2561

วิศวกรโครงสร้าง
นายชูเวช เสนปาน ภย.43016

วิศวกรไฟฟ้า
นายจรูญ มาสุขใจ ภฟก.2457

วิศวกรสุขาภิบาล
นายมนัสวี อารยะศิริ ภส.341

วิศวกรเครื่องกล

นายช่างเขียนแบบ
นางสาวช่อผกา ยักพันธ์

แบบ บ้านพักอาศัย 1 ชั้น
แบบที่ 029
ชื่อบ้าน ดินแดง

เจ้าของ

สถานที่

แบบแสดง
แปลนตำแหน่งฐานราก

วันที่ :	เลขที่	รวม
30 พฤษภาคม 2557	S-02	7

แผ่นที่	รวมแผ่น
17	27

FILE :

รายการแก้ไขแบบ

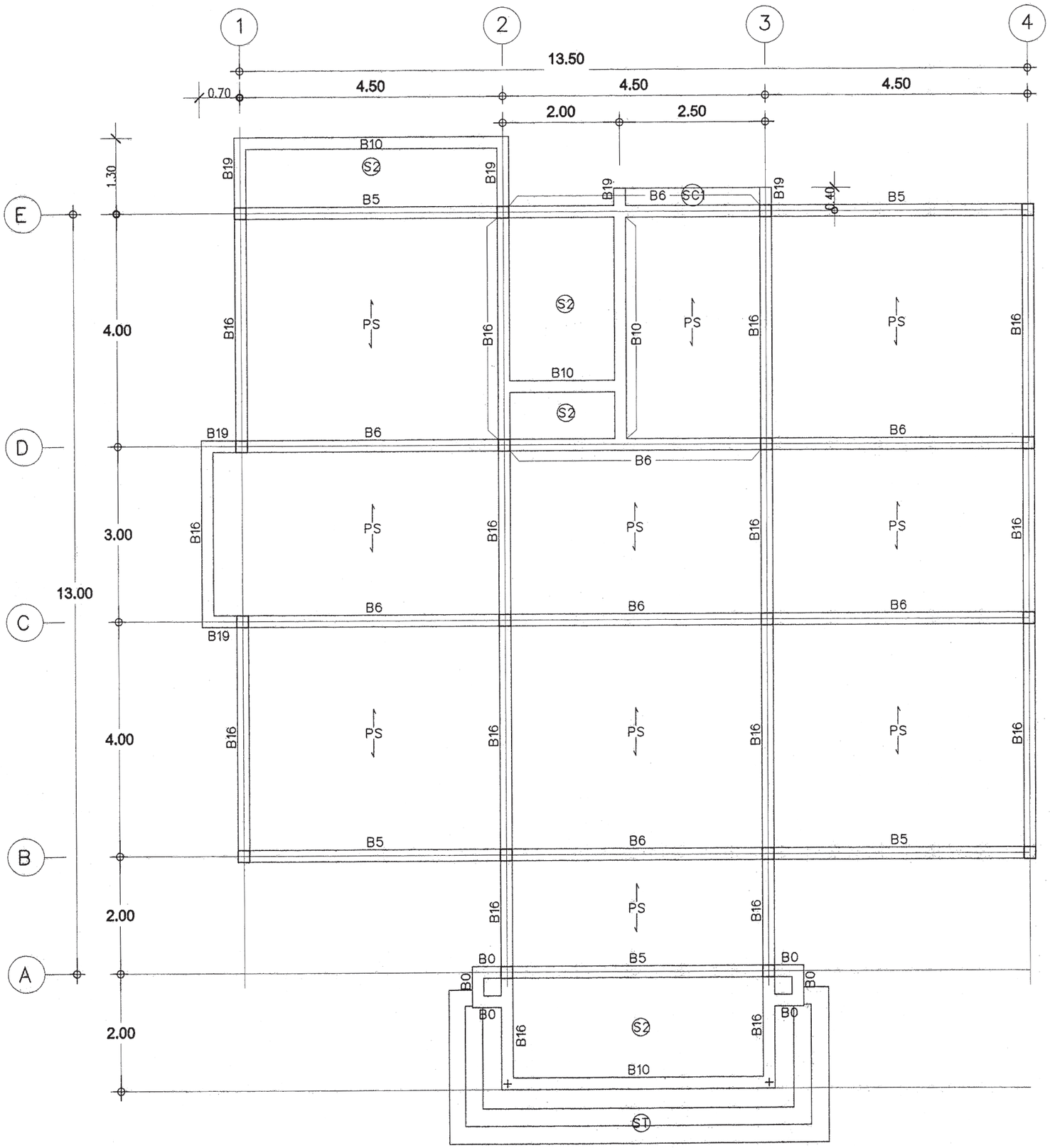

แปลนคาน - พื้นชั้นล่าง

มาตราส่วน 1:75

สำนักการ โยธา
กรุงเทพมหานคร

โครงการ

แบบบ้านยิ้มเพื่อประชาชน ระยะที่ 3

ตามนโยบาย

ม.ร.ว. สุขุมพันธุ์ บริพัตร
ผู้ว่าราชการกรุงเทพมหานคร

นายจุมพล สำเภาพล
รองผู้ว่าราชการกรุงเทพมหานคร

นางนินนาท ชลิตานนท์
ปลัดกรุงเทพมหานคร

ผู้อำนวยการสำนักการโยธา	
รองผู้อำนวยการสำนักการโยธา	
นายทวิสักดิ์ เลิศประพันธ์	
ผู้อำนวยการสำนักงานออกแบบ	
นายรัชพินทร์ บรรพต	
หัวหน้ากลุ่มงานสถาปัตยกรรม	
นายสินธุ์ชัย บุญปักษ์	
หัวหน้ากลุ่มงานวิศวกรรมอาคาร	
นายอิทยะ เผยะกุล	
สถาปนิก	
นายพิฆเนศ เฟื่องคำ ส.สถ.2561	
วิศวกรโครงสร้าง	
นายชูเวช เสนบ่าน ภย.43016	
วิศวกรไฟฟ้า	
นายธรุญ มาสุขใจ ภฟก.2457	
วิศวกรสุขาภิบาล	
นายมนัสวี อารยะศิริ ภส.341	
วิศวกรเครื่องกล	
นายช่างเขียนแบบ	
นางสาวชมภา ยักษ์พันธ์	

แบบ บ้านพักอาศัย 1 ชั้น
แบบที่ 029
ชื่อบ้าน ดินแดง

เจ้าของ

สถานที่

แบบแสดง
แปลนคาน - พื้นชั้นล่าง

วันที่ :	เลขที่	รวม
30 พฤษภาคม 2557	S-03	7

แผ่นที่	รวมแผ่น
18	27

FILE :

รายการแก้ไขแบบ

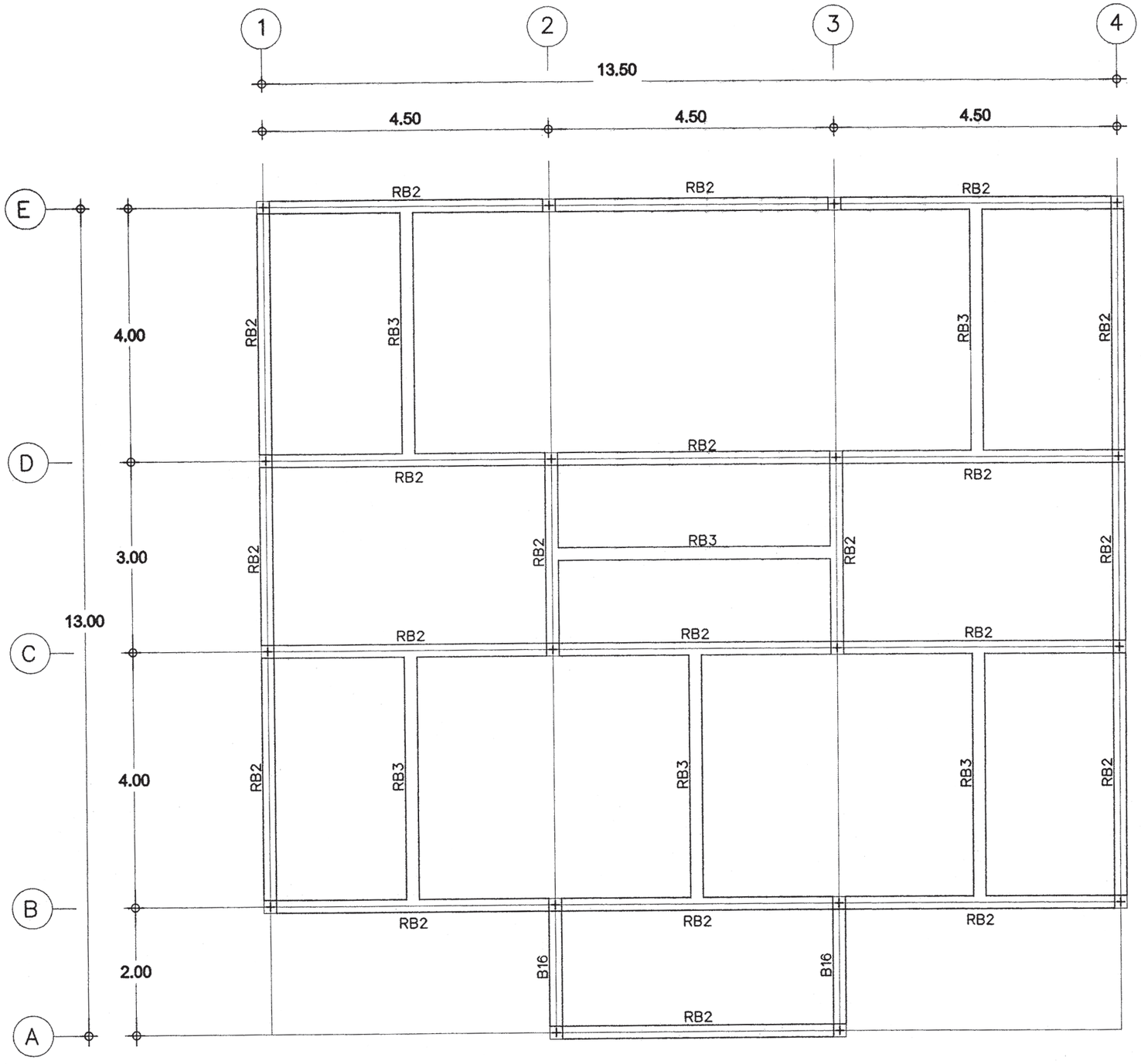

แปลนคาน - พื้นชั้นหลังคา

มาตราส่วน 1:75

สำนักการ โยธา
กรุงเทพมหานคร

โครงการ

แบบบ้านยิ้มเพื่อประชาชน ระยะที่ 3

ตามนโยบาย

ม.ร.ว. สุขุมพันธุ์ บริพัตร
ผู้ว่าราชการกรุงเทพมหานคร

นายจุมพล สำเภาพล
รองผู้ว่าราชการกรุงเทพมหานคร

นางนินนาท ชลิตานนท์
ปลัดกรุงเทพมหานคร

ผู้อำนวยการสำนักการโยธา

รองผู้อำนวยการสำนักการโยธา
นายทวีศักดิ์ เลิศประพันธ์

ผู้อำนวยการสำนักงานออกแบบ
นายวัชรินทร์ บรรพต

หัวหน้ากลุ่มงานสถาปัตยกรรม
นายสินธุ์ชัย บุญปักษ์

หัวหน้ากลุ่มงานวิศวกรรมอาคาร
นายอริยะ เมฆะกูล

สถาปนิก
นายพิฆเณศ เพ็ชร์คำ ส.สถ.2561

วิศวกรโครงสร้าง
นายชูเวช เสนปาน ภย.43016

วิศวกรไฟฟ้า
นายจรูญ มาสุขใจ ภฟก.2457

วิศวกรสุขาภิบาล
นายมนัสวี อารยะศิริ ภส.341

วิศวกรเครื่องกล

นายช่างเขียนแบบ
นางสาวช่อผกา ยักพันธ์

แบบ บ้านพักอาศัย 1 ชั้น
แบบที่ 029
ชื่อบ้าน ดินแดง

เจ้าของ

สถานที่

แบบแสดง
แปลนคาน – พื้นชั้นหลังคา

วันที่ :	เลขที่	รวม
30 พฤษภาคม 2557	S-04	7

แผ่นที่	รวมแผ่น
19	27

FILE :

รายการแก้ไขแบบ

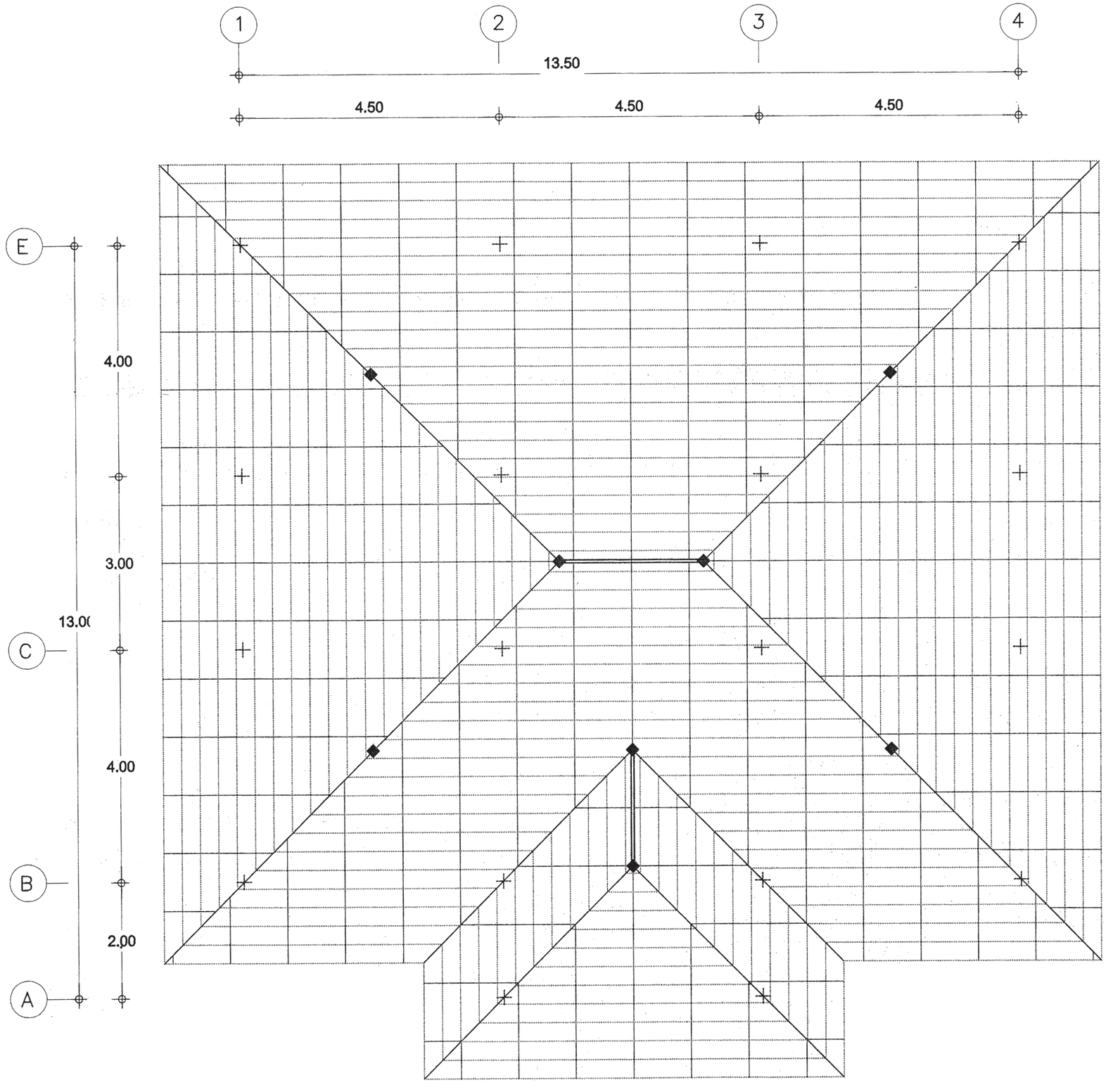

◆ ตั้งเหล็ก = ⌀-100x100x2.3mm.(6.95Kg./m.)

อกไก่ = 2[-150x75X20X3.2mm.(2x8.01Kg./m.)

ตะเฆ่สัน,ตะเฆ่ราง = 2[-150x75X20X3.2mm.(2x8.01Kg./m.)

จันทัน = 1[-150x75X20X3.2mm.(8.01Kg./m.)@1.00m.

แป = ⌀ - 1" x 1" x 1.6mm.@0.32m.

แปลนโครงเหล็กหลังคา

มาตราส่วน 1:75

สำนักการ โยธา
กรุงเทพมหานคร

โครงการ

แบบบ้านยิ้มเพื่อประชาชน ระยะที่ 3

ตามนโยบาย

ม.ร.ว. สุขุมพันธุ์ บริพัตร
ผู้ว่าราชการกรุงเทพมหานคร

นายจุมพล สำเภาพล
รองผู้ว่าราชการกรุงเทพมหานคร

นางนินนาท ชลิตานนท์
ปลัดกรุงเทพมหานคร

ผู้อำนวยการสำนักการโยธา

รองผู้อำนวยการสำนักการโยธา
นายทวีศักดิ์ เลิศประพันธ์

ผู้อำนวยการสำนักงานออกแบบ
นายวัชรินทร์ บรรพต

หัวหน้ากลุ่มงานสถาปัตยกรรม
นายสินธุ์ชัย บุญปักษ์

หัวหน้ากลุ่มงานวิศวกรรมอาคาร
นายอริยะ เมฆะกุล

สถาปนิก
นายพิชแณศ เพ็ชร์คำ ส.สถ.2561

วิศวกรโครงสร้าง
นายชูเวช เสนปาน ภย.43016

วิศวกรไฟฟ้า
นายจรูญ มาสุขใจ ภฟก.2457

วิศวกรสุขาภิบาล
นายมนัสวี อารยะศิริ ภส.341

วิศวกรเครื่องกล

นายช่างเขียนแบบ
นางสาวช่อผกา ยักพันธ์

แบบ บ้านพักอาศัย 1 ชั้น
แบบที่ 029
ชื่อบ้าน ดินแดง
เจ้าของ
สถานที่

แบบแสดง
แปลนโครงเหล็กหลังคา

วันที่ :	เลขที่	รวม
30 พฤษภาคม 2557	S-05	7

แผ่นที่	รวมแผ่น
20	27

FILE :

รายการแก้ไขแบบ

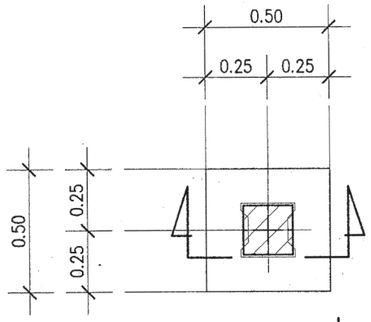

แบบขยายแปลน F1

มาตรส่วน 1:25

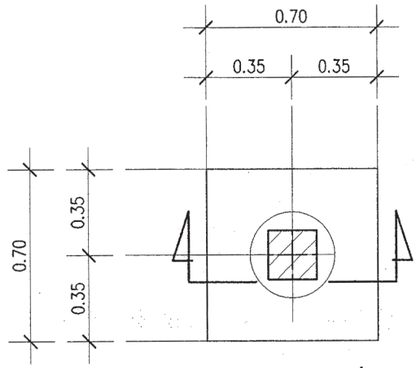

แบบขยายแปลน F1A

มาตรส่วน 1:25

หมายเหตุ

กรณีใช้ฐานราก เสาเข็มเจาะแทนฐานรากเสาเข็มตอก

ให้ใช้เทียบดังนี้ F1=F1A

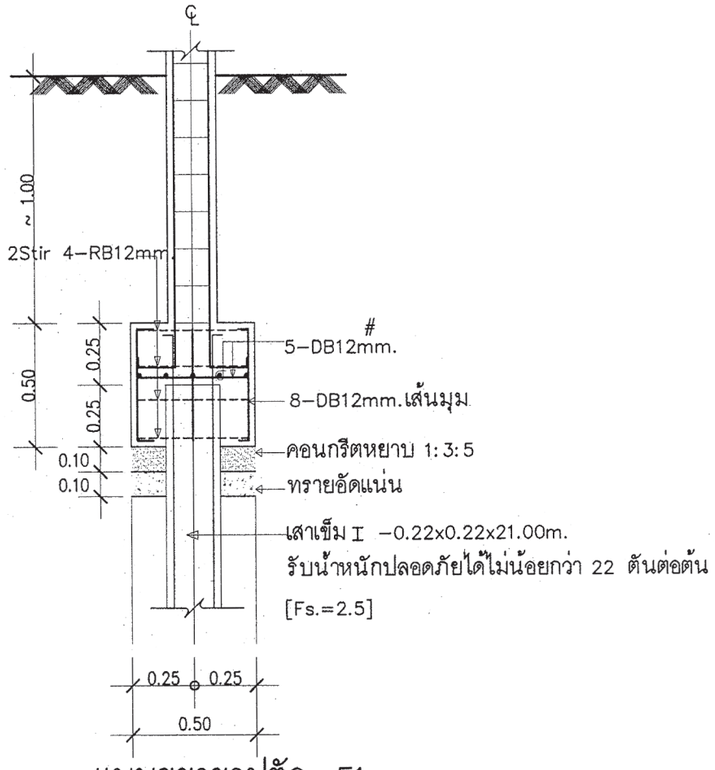

แบบขยายรูปตัด F1

มาตรส่วน 1:25

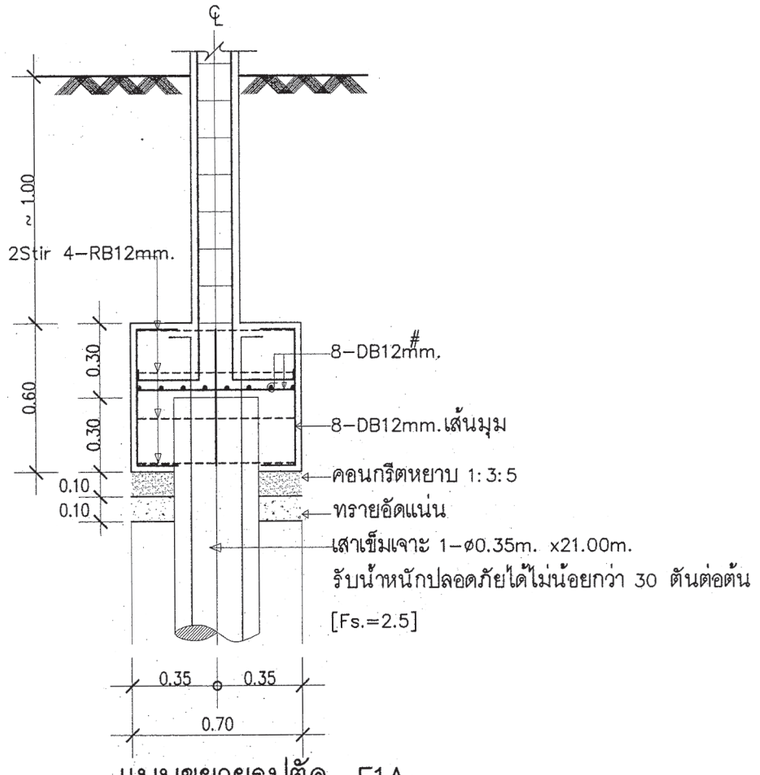

แบบขยายรูปตัด F1A

มาตรส่วน 1:25

สำนักการ โยธา
กรุงเทพมหานคร

โครงการ

แบบบ้านยิ้มเพื่อประชาชน ระยะที่ 3

ตามนโยบาย

ม.ร.ว. สุขุมพันธุ์ บริพัตร
ผู้ว่าราชการกรุงเทพมหานคร

นายจุมพล สำเภาพล
รองผู้ว่าราชการกรุงเทพมหานคร

นางนินนาท ชลิตานนท์
ปลัดกรุงเทพมหานคร

ผู้อำนวยการสำนักการโยธา	
รองผู้อำนวยการสำนักการโยธา	
นายทวีลักส์ เลิศประพันธ์	
ผู้อำนวยการสำนักงานออกแบบ	
นายรัชรินทร์ บรรพต	
หัวหน้ากลุ่มงานสถาปัตยกรรม	
นายสินธุชัย บุญปักษ์	
หัวหน้ากลุ่มงานวิศวกรรมอาคาร	
นายธิยะ เผ่ะกุล	
สถาปนิก	
นายพิฆเนศ เพ็ชร์คำ ส.สถ.2561	
วิศวกรโครงสร้าง	
นายชูเวช เสนบ่าน ภย.43016	
วิศวกรไฟฟ้า	
นายธรุญ มาสุธใจ ภฟก.2457	
วิศวกรสุขาภิบาล	
นายมนัสวี อารยะศิริ ภส.341	
วิศวกรเครื่องกล	
นายช่างเขียนแบบ	
นางสาวชัชฌกา ยักพันธ์	

แบบ บ้านพักอาศัย 1 ชั้น

แบบที่ 029

ชื่อบ้าน ดินแดง

เจ้าของ

สถานที่

แบบแสดง

แบบขยายโครงสร้าง 1

วันที่ :	เลขที่	รวม
30 พฤษภาคม 2557	S–06	7

แผ่นที่	รวมแผ่น
21	27

FILE :

รายการแก้ไขแบบ

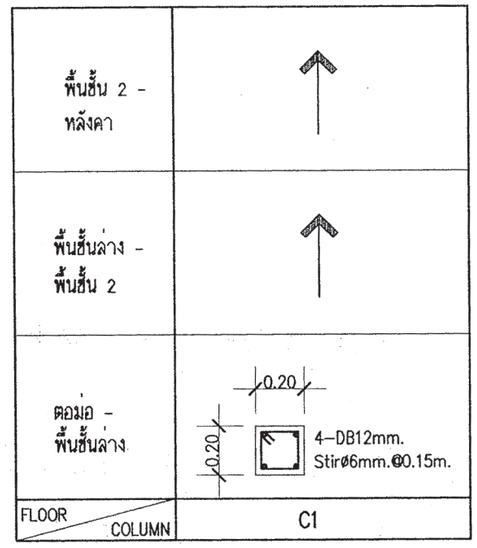

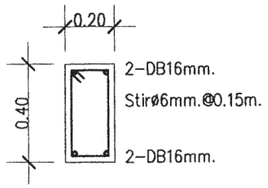

DETAIL RB2

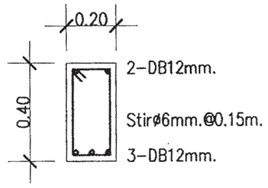

DETAIL B10 , RB3

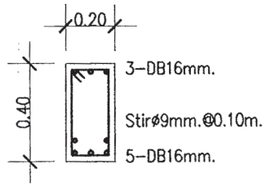

DETAIL B5

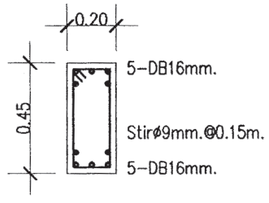

DETAIL B6

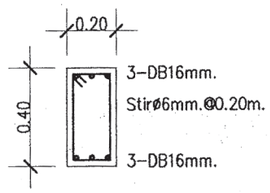

DETAIL B16

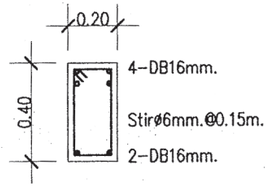

DETAIL B19

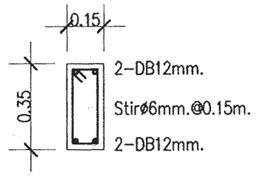

DETAIL B0

DETAIL PS

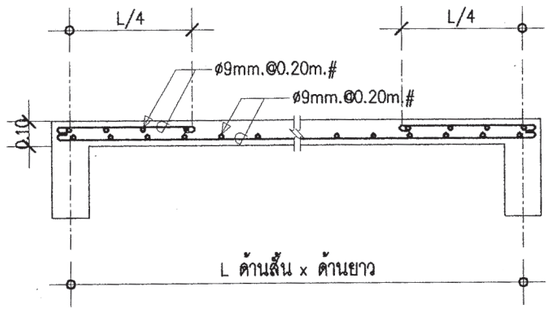

DETAIL S2

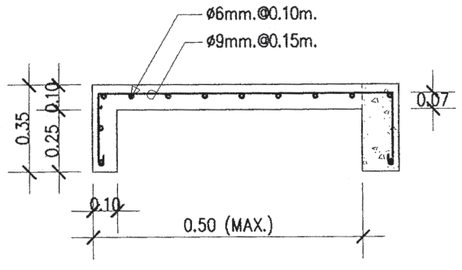

DETAIL SC1

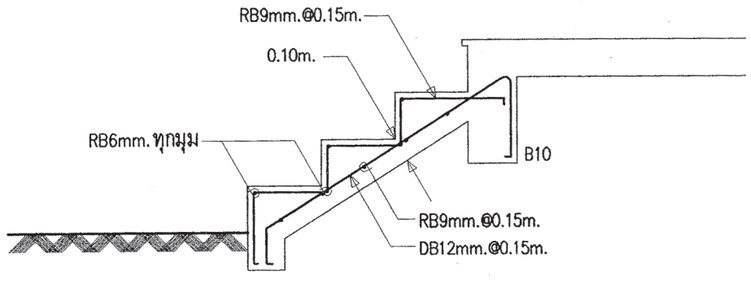

DETAIL ST

สำนักการ โยธา
กรุงเทพมหานคร

โครงการ
แบบบ้านยิ้มเพื่อประชาชน ระยะที่ 3

ตามนโยบาย
ม.ร.ว. สุขุมพันธุ์ บริพัตร
ผู้ว่าราชการกรุงเทพมหานคร
นายจุมพล สำเภาพล
รองผู้ว่าราชการกรุงเทพมหานคร
นางนินนาท ชลิตานนท์
ปลัดกรุงเทพมหานคร

ผู้อำนวยการสำนักการโยธา	
รองผู้อำนวยการสำนักการโยธา	
นายทวีลักษ์ เลิศประพันธ์	
ผู้อำนวยการสำนักงานออกแบบ	
นายวัชนินทร์ บรรหด	
หัวหน้ากลุ่มงานสถาปัตยกรรม	
นายสินธุ์ชัย บุญปักษ์	
หัวหน้ากลุ่มงานวิศวกรรมธาตาร	
นายอธิยะ เมฆะกุล	
สถาปนิก	
นายพิชเณศ เพ็ชร์คำ ส.สถ.2561	
วิศวกรโครงสร้าง	
นายชูเวช เสนปาน ภย.43016	
วิศวกรไฟฟ้า	
นายจรูญ มาสุขใจ ภฟ.12457	
วิศวกรสุขาภิบาล	
นายมนัสวี อารยะศิริ ภส.341	
วิศวกรเครื่องกล	
นายช่างเขียนแบบ	
นางสาวชยงกา ยักพันธ์	

แบบ บ้านพักอาศัย 1 ชั้น
แบบที่ 029
ชื่อบ้าน ดินแดง
เจ้าของ
สถานที่

แบบแสดง
แบบขยายโครงสร้าง 1

วันที่ :	เลขที่	รวม
30 พฤษภาคม 2557	S-07	7

แผ่นที่	รวมแผ่น
22	27

FILE :

รายการแก้ไขแบบ

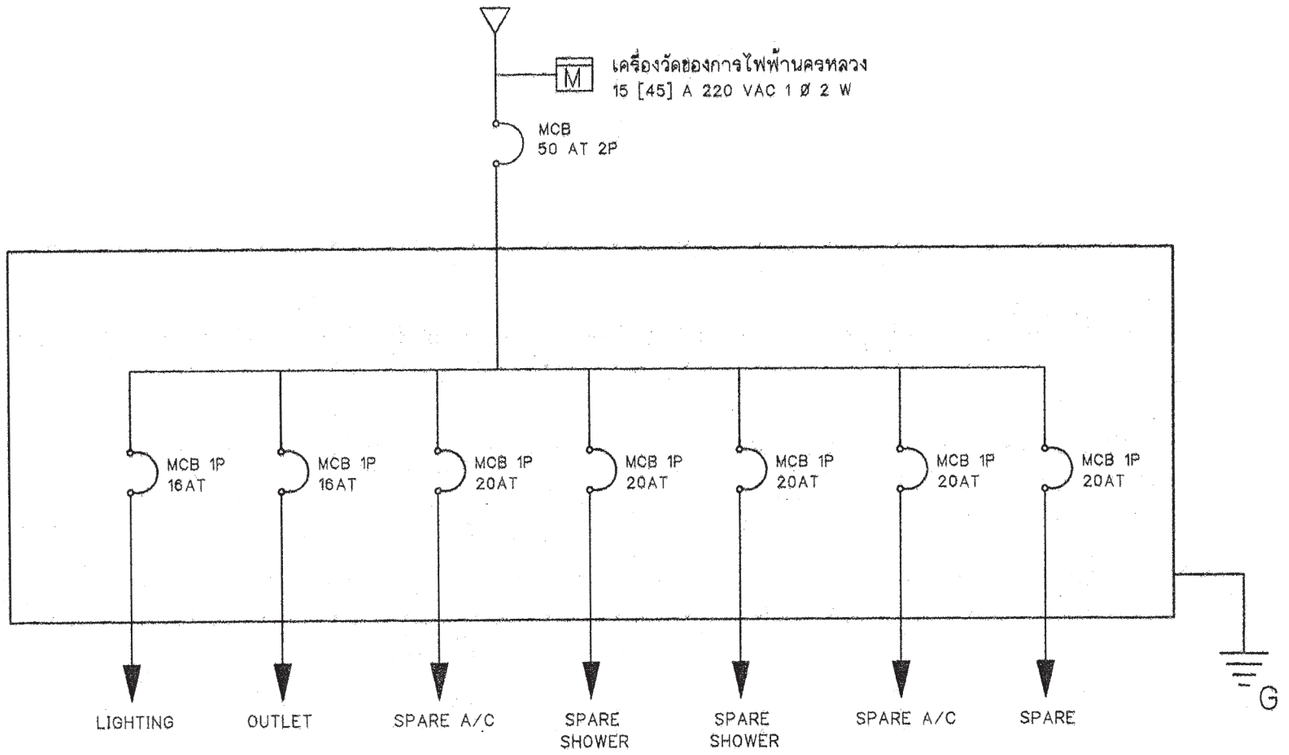

SINGLE LINE DIAGRAM

สัญลักษณ์ระบบไฟฟ้า

○	โคม DOWNLIGHT 1x11 W
◎	โคมกลมหลอด ฟลูออเรสเซนต์ 1x32 W พร้อมฝาครอบสีใส
▭	ดวงโคมหลอด ฟลูออเรสเซนต์ 1x18 W พร้อมฝาครอบสีใส
S	สวิตช์ไฟฟ้าแบบธรรมดา
S_3	สวิตช์ไฟฟ้าแบบ 3ทาง
⊖	เต้ารับไฟฟ้าแบบมีสายดิน
TV	เต้ารับทีวี
⊠	เต้ารับโทรศัพท์
Ⓙ	กล่องต่อสายไฟ
▬	แผงจ่ายไฟ
MCB	MINIATURE CIRCUIT BREAKER

รายการระบบงานไฟฟ้า

- แผงจ่ายไฟเป็นกล่องเหล็ก
- สายไฟตามมาตรฐานอุตสาหกรรม
- เต้ารับไฟฟ้าแบบมีสายดิน
- สวิตช์ไฟฟ้าแบบธรรมดา และ สามทาง
- สายเมนวงจรย่อยขนาด 4 มม.^{2}
- สายไฟเข้าเต้ารับขนาด 2.5 มม.^{2}
- สายไฟเข้าดวงโคมขนาด 1 มม.^{2}
- การเดินสายร้อยในท่อร้อยสายฝังในผนังส่วนการเดินสายในฝ้าเพดานให้เดินร้อยท่อร้อยยึดติดกับเสาหรือคาน
- สายไฟเข้าเครื่องทำน้ำอุ่น 3500 W ขนาด 4 มม.^{2}
- สาย COAXIAL เข้าเต้ารับทีวีใช้ RG6
- สายโทรศัพท์เข้าเต้ารับโทรศัพท์ ขนาด 0.65 มม.
- การต่อลงดินต้องเป็นไปตามกฎของการไฟฟ้านครหลวง
- ทิ้งสายข้างหนึ่งไว้ในกล่องต่อสายในห้องนอน หรือ ห้องน้ำ อีกข้างหนึ่งต่อเข้ากับ CIRCUIT BREAKER ในแผงจ่ายไฟ

สำนักการ โยธา
กรุงเทพมหานคร

โครงการ
แบบบ้านยิ้มเพื่อประชาชน ระยะที่ 3

ตามนโยบาย
ม.ร.ว. สุขุมพันธุ์ บริพัตร
ผู้ว่าราชการกรุงเทพมหานคร
นายจุมพล สำเภาพล
รองผู้ว่าราชการกรุงเทพมหานคร
นางนินนาท ชลิตานนท์
ปลัดกรุงเทพมหานคร

ผู้อำนวยการสำนักการโยธา
รองผู้อำนวยการสำนักการโยธา
นายทวีศักดิ์ เลิศประพันธ์
ผู้อำนวยการสำนักงานออกแบบ
นายวัชรินทร์ บรรพต
หัวหน้ากลุ่มงานสถาปัตยกรรม
นายสินธุ์ชัย บุญปักษ์
หัวหน้ากลุ่มงานวิศวกรรมอาคาร
นายอริยะ เมฆะกุล
สถาปนิก
นายพิมเณศ เพ็ชร์คำ ส.สถ.2561
วิศวกรโครงสร้าง
นายชูเวช เสนปาน ภย.43018
วิศวกรไฟฟ้า
นายจรูญ มาสุขใจ ภฟก.2457
วิศวกรสุขาภิบาล
นายมนัสวี อารยะศิริ ภส.341
วิศวกรเครื่องกล
นายช่างเขียนแบบ
นางสาวช่อผกา ยักพันธ์

แบบ บ้านพักอาศัย 1 ชั้น
แบบที่ 029
ชื่อบ้าน ดินแดง
เจ้าของ
สถานที่
แบบแสดง
สัญลักษณ์ระบบไฟฟ้า
รายการระบบไฟฟ้า

วันที่ :	เลขที่	รวม
30 พฤษภาคม 2557	E-01	2

แผ่นที่	รวมแผ่น
23	27

FILE :
รายการแก้ไขแบบ

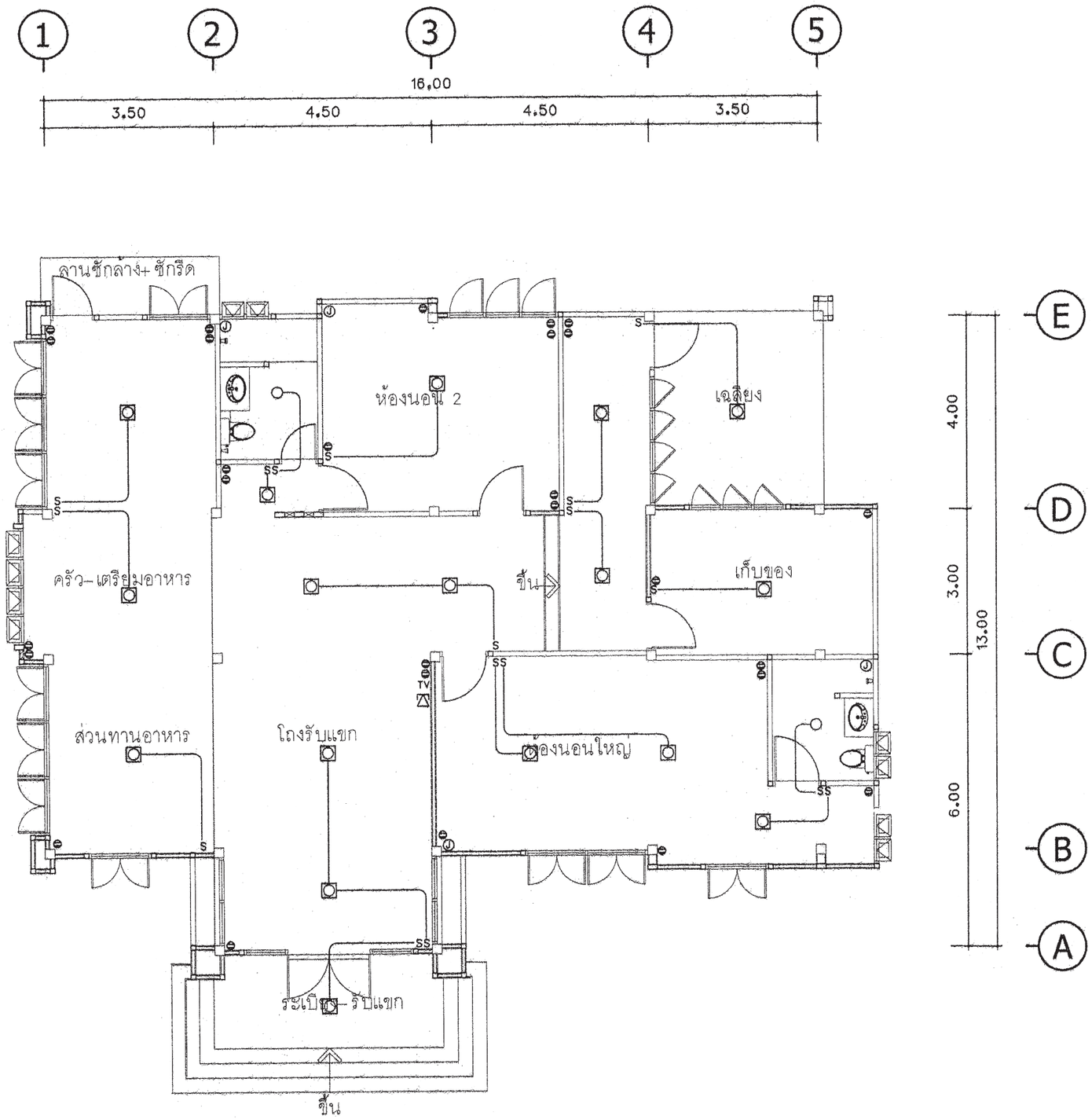

แปลนระบบไฟฟ้าแสงสว่าง-เต้ารับไฟฟ้า-โทรศัพท์-โทรทัศน์

มาตราส่วน 1 : 75

สำนักการ โยธา
กรุงเทพมหานคร

โครงการ
แบบบ้านยิ้มเพื่อประชาชน ระยะที่ 3

ตามนโยบาย
ม.ร.ว. สุขุมพันธุ์ บริพัตร
ผู้ว่าราชการกรุงเทพมหานคร
นายจุมพล สำเภาพล
รองผู้ว่าราชการกรุงเทพมหานคร
นางนินนาท ชลิตานนท์
ปลัดกรุงเทพมหานคร

ผู้อำนวยการสำนักการโยธา
รองผู้อำนวยการสำนักการโยธา
นายทวีศักดิ์ เลิศประพันธ์
ผู้อำนวยการสำนักงานออกแบบ
นายวัชรินทร์ บรรพต
หัวหน้ากลุ่มงานสถาปัตยกรรม
นายสินธุ์ชัย บุญปักษ์
หัวหน้ากลุ่มงานวิศวกรรมอาคาร
นายอริยะ เมฆะกุล
สถาปนิก
นายพิชเณศ เพ็ชร์คำ ส.สถ.2561
วิศวกรโครงสร้าง
นายชูเวช เสนปาน ภย.43016
วิศวกรไฟฟ้า
นายจรูญ มาสุขใจ ภฟก.2457
วิศวกรสุขาภิบาล
นายมนัสวี อารยะศิริ ภส.341
วิศวกรเครื่องกล
นายช่างเขียนแบบ
นางสาวชอผกา ยักพันธ์

แบบ บ้านพักอาศัย 1 ชั้น
แบบที่ 029
ชื่อบ้าน ดินแดง
เจ้าของ
สถานที่

แบบแสดง
แปลนระบบไฟฟ้าแสงสว่าง
เต้ารับไฟฟ้า-โทรศัพท์-โทรทัศน์

วันที่ :	เลขที่	รวม
30 พฤษภาคม 2557	E-02	2

แผ่นที่	รวมแผ่น
24	27

FILE :
รายการแก้ไขแบบ

ตารางที่ 1 แสดงการเลือกใช้ขนาดเครื่องสูบน้ำแบบอัตโนมัติสำหรับโครงการบ้านยิ้ม

ขนาดเครื่องสูบน้ำ (วัตต์)	จำนวนห้องน้ำของบ้าน	จำนวนชั้นของบ้าน
100	1 - 3	1 - 2
150	4	1 - 2
200	5	2 - 3
250	6	2 - 3
300	7	2 - 3

ตารางที่ 2 แสดงการเลือกใช้ขนาดถังเก็บน้ำแบบตั้งพื้นสำหรับโครงการบ้านยิ้ม

ชื่อ	จำนวนห้องนอนของบ้าน	ความจุ (ลบ.ม.)
ถังเก็บน้ำ 1 (WT1)	1 - 2	1
ถังเก็บน้ำ 2 (WT2)	3 - 4	2
ถังเก็บน้ำ 3 (WT3)	5 - 6	3

ถังเก็บน้ำที่ใช้ ทำจากวัสดุไฟเบอร์กลาสเสริมแรงผลิตตามมาตรฐาน มอก. 435 - 2548

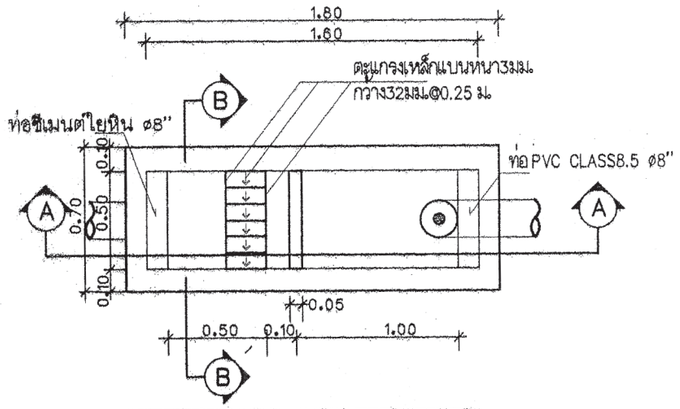

แปลนบ่อดักขยะและดักไขมัน

มาตราส่วน AS SHOWN

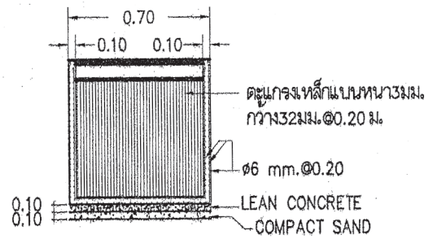

รูปตัด B-B

มาตราส่วน AS SHOWN

หมายถึง : บ่อตรวจคุณภาพน้ำ (ก่อนระบายลงสู่ท่อสาธารณะ)

: บ่อดักขยะและบ่อตรวจคุณภาพน้ำ (ก่อนระบายลงสู่ท่อสาธารณะ)

สัญลักษณ์ บ่อพัก : (ก่อนระบายลงสู่ท่อสาธารณะ)

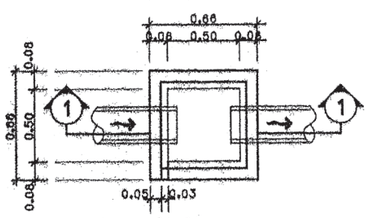

บ่อพักน้ำทิ้ง

มาตราส่วน AS SHOWN

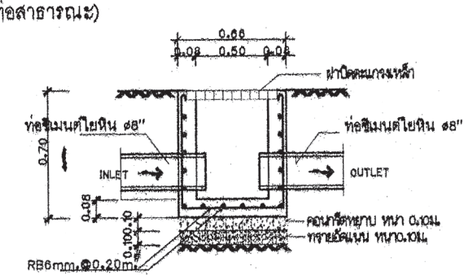

รูปตัด ①-①

มาตราส่วน AS SHOWN

ตารางที่ 3 แสดงการเลือกใช้ขนาดถังบำบัดน้ำเสียแบบฝังใต้ดินสำหรับโครงการบ้านยิ้ม

ชื่อ	จำนวนห้องนอนของบ้าน	ปริมาณการบำบัด(ลบ.ม./วัน)
ถังบำบัดน้ำเสีย 1 (WWTP 1)	1 - 2	1
ถังบำบัดน้ำเสีย 2 (WWTP 2)	3 - 4	2
ถังบำบัดน้ำเสีย 3 (WWTP 3)	5 - 6	3

ถังบำบัดน้ำเสียเป็นระบบเกรอะ - กรองไร้อากาศ ตัวถังทำจากวัสดุไฟเบอร์กลาสเสริมแรง สามารถรองรับปริมาณน้ำเสียได้ไม่น้อยกว่าตามที่กำหนดในตารางที่ 3 ที่ค่า BOD เข้าระบบไม่น้อยกว่า 250มิลลิกรัมต่อลิตร และค่า BOD ของน้ำที่ผ่านการบำบัดแล้วไม่เกิน 50มิลลิกรัมต่อลิตร

ตารางที่ 4 แสดงการเลือกใช้วัสดุท่อสำหรับโครงการบ้านยิ้ม

การใช้งาน	วัสดุ
ท่อประปา (CW)	ท่อ PVC Class 13.5 ผลิตตามมาตรฐาน มอก. 17 - 2532 ต่อด้วยน้ำยาประสานผลิตภัณฑ์เดียวกับผู้ผลิตท่อ
ท่อระบายน้ำโสโครก น้ำทิ้ง น้ำฝนและท่ออากาศ (S,W,RL,V)	ท่อ PVC Class 13.5 ผลิตตามมาตรฐาน มอก. 17 - 2532 ต่อด้วยน้ำยาประสานผลิตภัณฑ์เดียวกับผู้ผลิตท่อ

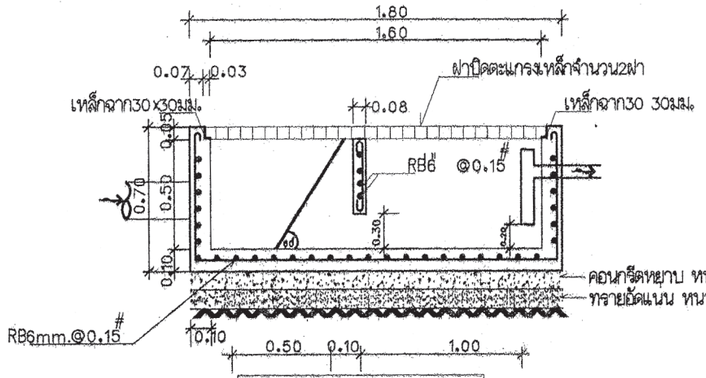

รูปตัด A-A

มาตราส่วน AS SHOWN

สำนักการ โยธา
กรุงเทพมหานคร

โครงการ

แบบบ้านยิ้มเพื่อประชาชน ระยะที่ 3

ตามนโยบาย

ม.ร.ว. สุขุมพันธุ์ บริพัตร
ผู้ว่าราชการกรุงเทพมหานคร

นายจุมพล สำเภาพล
รองผู้ว่าราชการกรุงเทพมหานคร

นางนินนาท ชลิตานนท์
ปลัดกรุงเทพมหานคร

ผู้อำนวยการสำนักการโยธา

รองผู้อำนวยการสำนักการโยธา
นายทวีศักดิ์ เลิศประพันธ์

ผู้อำนวยการสำนักงานออกแบบ
นายวัชรินทร์ บรรพต

หัวหน้ากลุ่มงานสถาปัตยกรรม
นายสินธุ์ชัย บุญปักษ์

หัวหน้ากลุ่มงานวิศวกรรมอาคาร
นายอริยะ เมฆะกุล

สถาปนิก
นายพิฆเณศ เพ็ชร์คำ ส.สถ.2561

วิศวกรโครงสร้าง
นายชูวช เสนปาน ภย.43016

วิศวกรไฟฟ้า
นายจรูญ มาสุขใจ ภฟก.2457

วิศวกรสุขาภิบาล
นายมนัสวี อารยะศิริ ภส.341

วิศวกรเครื่องกล

นายช่างเขียนแบบ
นายบุญชัย ว่องเจริญ

แบบ บ้านพักอาศัย 1 ชั้น

แบบที่ 029

ชื่อบ้าน ดินแดง

เจ้าของ

สถานที่

แบบแสดง

รายการประกอบแบบสุขาภิบาล

วันที่ :	เลขที่	รวม
30 พฤษภาคม 2557	SN-01	3

แผ่นที่	รวมแผ่น
25	27

FILE :

รายการแก้ไขแบบ

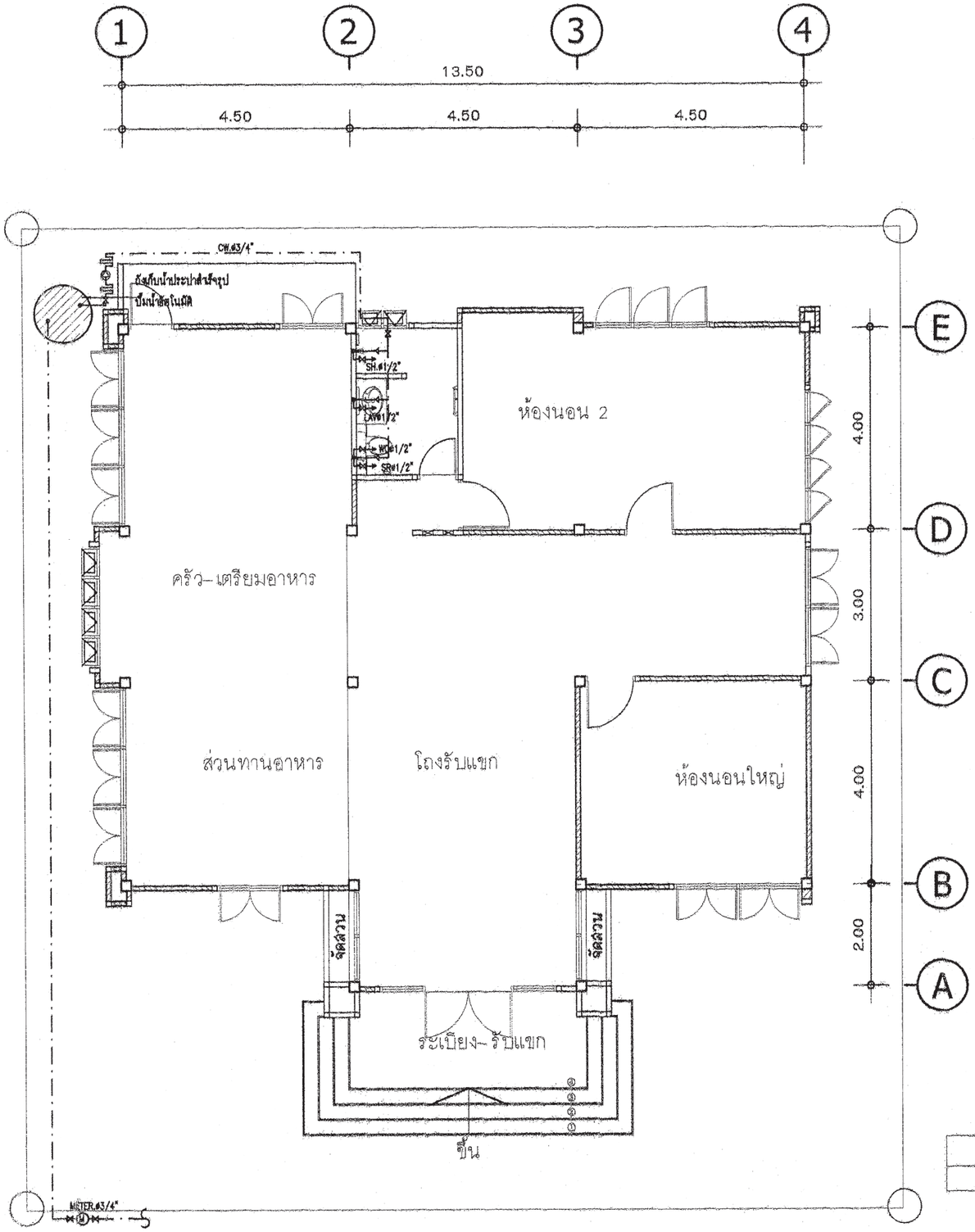

แปลนเดินท่อน้ำประปา

1 : 75

สำนักการ โยธา
กรุงเทพมหานคร

โครงการ

แบบบ้านยิ้มเพื่อประชาชน ระยะที่ 3

ตามนโยบาย

ม.ร.ว. สุขุมพันธุ์ บริพัตร
ผู้ว่าราชการกรุงเทพมหานคร

นายจุมพล สำเภาพล
รองผู้ว่าราชการกรุงเทพมหานคร

นางนินนาท ชลิตานนท์
ปลัดกรุงเทพมหานคร

ผู้อำนวยการสำนักการโยธา

รองผู้อำนวยการสำนักการโยธา
นายทวีศักดิ์ เลิศประพันธ์

ผู้อำนวยการสำนักงานออกแบบ
นายวัชรินทร์ บรรพต

หัวหน้ากลุ่มงานสถาปัตยกรรม
นายสินธุ์ชัย บุญนักษ์

หัวหน้ากลุ่มงานวิศวกรรมอาคาร
นายอริยะ เมฆะกูล

สถาปนิก
นายพิชมณศ เพ็ชร์คำ ส.สถ.2561

วิศวกรโครงสร้าง
นายชูเวช เสนปาน ภย.43016

วิศวกรไฟฟ้า
นายจรูญ มาสุขใจ ภฟก.2457

วิศวกรสุขาภิบาล
นายมนัสวี อารยะศิริ ภส.341

วิศวกรเครื่องกล

นายช่างเขียนแบบ
นายบุญชัย ว่องเจริญ

แบบ บ้านพักอาศัย 1 ชั้น
แบบที่ 029
ชื่อบ้าน ดินแดง
เจ้าของ
สถานที่

แบบแสดง
แปลนเดินท่อน้ำประปา

วันที่ :	เลขที่	รวม
30 พฤษภาคม 2557	SN-02	3

แผ่นที่	รวมแผ่น
26	27

FILE :

รายการแก้ไขแบบ

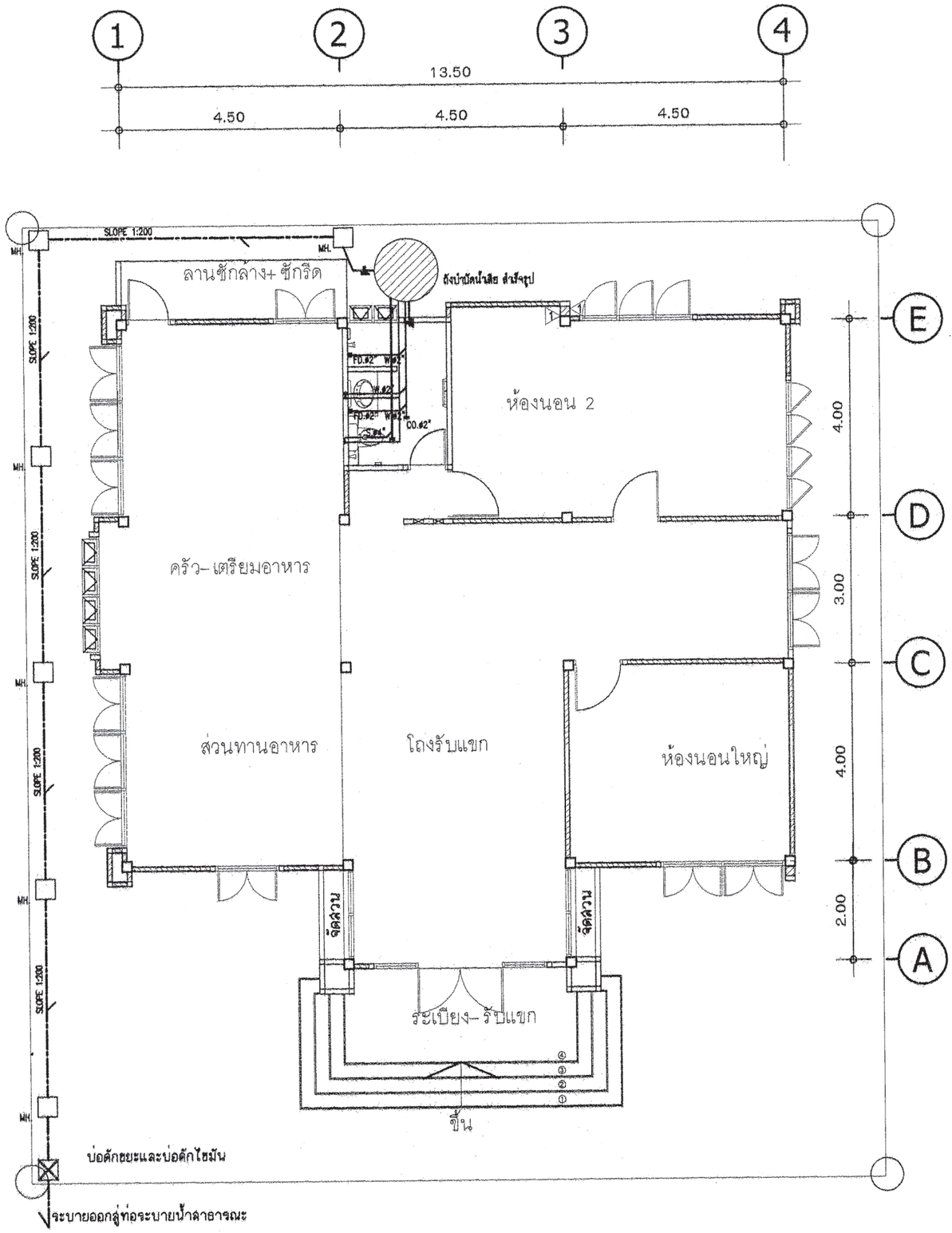

สำนักการ โยธา
กรุงเทพมหานคร

โครงการ

แบบบ้านยิ้มเพื่อประชาชน ระยะที่ 3

ตามนโยบาย

ม.ร.ว. สุขุมพันธุ์ บริพัตร
ผู้ว่าราชการกรุงเทพมหานคร

นายจุมพล สำเภาพล
รองผู้ว่าราชการกรุงเทพมหานคร

นางนินนาท ชลิตานนท์
ปลัดกรุงเทพมหานคร

ผู้อำนวยการสำนักการโยธา

รองผู้อำนวยการสำนักการโยธา
นายทวีศักดิ์ เลิศประพันธ์

ผู้อำนวยการสำนักงานออกแบบ
นายวัชรินทร์ บรรพต

หัวหน้ากลุ่มงานสถาปัตยกรรม
นายสินธุ์ชัย บุญปักษ์

หัวหน้ากลุ่มงานวิศวกรรมอาคาร
นายอริยะ เมฆะกุล

สถาปนิก
นายพิชเณศ เพ็ชร์คำ ส.สถ.2561

วิศวกรโครงสร้าง
นายชูเวช เสนปาน ภย.43016

วิศวกรไฟฟ้า
นายจรูญ มาสุขใจ ภฟก.2457

วิศวกรสุขาภิบาล
นายมนัสวี อารยะศิริ ภส.341

วิศวกรเครื่องกล

นายช่างเขียนแบบ
นายบุญชัย ว่องเจริญ

แบบ บ้านพักอาศัย 1 ชั้น
แบบที่ 029
ชื่อบ้าน ดินแดง

เจ้าของ

สถานที่

แบบแสดง
แปลนเดินท่อน้ำเสีย

วันที่ :	เลขที่	รวม
30 พฤษภาคม 2567	SN-03	3

แผ่นที่	รวมแผ่น
27	27

FILE :

รายการแก้ไขแบบ

สัญลักษณ์ประกอบแบบสถาปัตยกรรม

2	แนวศูนย์กลางเสาทางตั้ง
B	แนวศูนย์กลางเสาทางนอน
	ทิศเหนือ
	เส้นแสดงขอบเขตที่ดิน
	เส้นแสดงแนวศูนย์กลาง
	เส้นแสดงแนวที่ซ้อนหรือจะมีในอนาคตหรือ
	ของเดิมที่ต้องเคลื่อนย้ายออก
	เส้นแสดงระยะตัด
	ศูนย์กลางถึงศูนย์กลาง
	ศูนย์กลางถึงริม
	ริมถึงริม
+3.00	ระดับในแปลน
▽ +3.00	ระดับในรูปตัด
3	พื้น
2	ผนัง
1	ฝ้าเพดาน
4	ประตู
5	หน้าต่าง

สัญลักษณ์ประกอบแบบสถาปัตยกรรม

	ดินถม
	ทรายหยาบอัดแน่น
	คอนกรีตเสริมเหล็ก
	ผนังก่ออิฐครึ่งแผ่น
	ผนังก่ออิฐเต็มแผ่น
	ผนังก่ออิฐเต็มหน้าเสา
	ผนังโครงเคร่าไม้
	ผนัง GLASS BLOCK
1 / A-09	หมายเลขแสดงรูปด้าน
	สัญญลักษณ์แสดงรูปด้าน
	แสดงในแบบแผ่นที่
2	หมายเลขแสดงรูปด้าน
	สัญญลักษณ์แสดงรูปด้านในแผ่นเดียวกัน
2-2 / A-09	หมายเลขแสดงรูปตัด
	สัญญลักษณ์แสดงแนวตัด
	แสดงในแบบแผ่นที่
1-1	หมายเลขแสดงรูปตัด
	สัญญลักษณ์แสดงแนวตัดในแผ่นเดียวกัน
D-D / A-09	หมายเลขแสดงแบบขยาย
	สัญญลักษณ์แสดงแบบขยาย
	แสดงในแบบแผ่นที่
D-D3	หมายเลขแสดงแบบขยาย
	สัญญลักษณ์แสดงแบบขยายในแผ่นเดียวกัน

สารบัญแบบสถาปัตยกรรม

แผ่นที่	รายการ	แผ่นที่	รายการ
A-01	สัญลักษณ์ประกอบแบบ		
A-02	ผังบริเวณ , แผนที่สังเขป		
A-03	แปลนพื้น		
A-04	แปลนหลังคา		
A-05	รูปตัดทางขวาง A-A		
A-06	รูปตัดทางยาว B-B		
A-07	รูปด้านหน้า 1 รูปด้านข้างขวา 2		
A-08	รูปด้านหลัง 3 รูปด้านข้างซ้าย 4		
A-09	แบบขยายประตู - หน้าต่าง 1		
A-10	แบบขยายประตู - หน้าต่าง 2		
A-11	สัญลักษณ์ประกอบแบบห้องน้ำ-ส้วม		
A-12	แบบขยายห้องน้ำ-ส้วม 1,2		
A-13	แบบขยายบันไดทางเข้า		

สารบัญแบบวิศวกรรมไฟฟ้าและสื่อสาร

E-01	สัญลักษณ์ระบบไฟฟ้า , รายการระบบไฟฟ้า
E-02	แปลนไฟฟ้าแสงสว่าง
E-03	แปลนเต้ารับไฟฟ้า

สารบัญแบบวิศวกรรมโครงสร้าง

S-01	รายการประกอบแบบโครงสร้าง
S-02	แปลนตำแหน่งฐานราก
S-03	แปลนคาน พื้น
S-04	แปลนคานรับโครงหลังคา
S-05	แปลนโครงหลังคา
S-06	แบบขยายโครงสร้าง 1
S-07	แบบขยายโครงสร้าง 2
S-08	แบบขยายโครงสร้าง 3

สารบัญแบบวิศวกรรมสุขาภิบาล

SN-01	รายการประกอบแบบระบบสุขาภิบาล
SN-02	แปลนระบบสุขาภิบาล
SN-03	แปลนระบบประปา

สารบัญแบบวิศวกรรมเครื่องกล

รายการพื้น

F1	พื้น คสล. ผิวปูกระเบื้องเซรามิค ชนิดปูพื้น กำหนดสีและขนาดภายหลัง
F2	พื้น คสล. ผิวปูปาร์เก้ไม้เนื้อแข็ง
F3	พื้น คสล. ผิวปูกระเบื้องเซรามิคผิวกันลื่น ชนิดปูพื้น กำหนดสีและขนาดภายหลัง
F4	พื้นซิมนต์ ผิวขัดมัน ผสมน้ำยากันซึม
F5	พื้น คสล. พร้อมทำระบบกันซึม
F6	พื้น คสล. ผิวปูกระเบื้องแกรนิตโต้ กำหนดสีและขนาดภายหลัง

รายการฝ้าเพดาน

C1	ฝ้าเพดาน FIBER CEMENT BOARD ทาสีโครงเคร่าเหล็ก 1"x1" กรุตาข่ายกันแมลง
C2	ฝ้ายิปซั่มบอร์ดหนา 9มม. ฉาบเรียบทาสี โครงเคร่าโลหะ
C3	ฝ้ายิปซั่มบอร์ดกันชื้นหนา 9มม.ฉาบเรียบทาสี โครงเคร่าโลหะ

รายการผนัง

1	ผนังก่ออิฐมวลเบาฉาบปูนเรียบ ทาสี
2	ผนังก่ออิฐมวลเบาผิวกรุกระเบื้องเซรามิครนิดปูผนัง เตระดับสีฝ้าเพดานอย่างน้อย 10 ซม
3	ผนังก่ออิฐมวลเบา กรุทับด้วยไม้สังเคราะห์
4	ผนังก่ออิฐมวลเบา กรุทับด้วยหินสังเคราะห์
5	ผนังก่ออิฐมวลเบาฉาบปูนเรียบเซาะร่อง

หมายเหตุ - สีอาคารใช้ตามมาตรฐาน TOA SUPERSHIELD DURACLEAN หรือเทียบเท่า

หมายเหตุ

1. ระยะในแปลนเป็นระบบเมตริก หน่วยวัดเป็นเมตร
2. ระยะในแบบถือตัวเลขเป็นเกณฑ์ ห้ามวัด ประมาณหรือคาดคะเน
3. การก่อสร้างต้องเป็นไปตามมาตราฐานงานก่อสร้างกรมโยธาธิการ

สำนักการ โยธา
กรุงเทพมหานคร

โครงการ
แบบบ้านยิ้มเพื่อประชาชน ระยะที่ 3

ตามนโยบาย
ม.ร.ว. สุขุมพันธุ์ บริพัตร
ผู้ว่าราชการกรุงเทพมหานคร
นายจุมพล ลำเภาพล
รองผู้ว่าราชการกรุงเทพมหานคร
นางนินนาท ชลิตานนท์
ปลัดกรุงเทพมหานคร

ผู้อำนวยการสำนักการโยธา
รองผู้อำนวยการสำนักการโยธา
นายทวีศักดิ์ เลิศประพันธ์
ผู้อำนวยการสำนักงานออกแบบ
นายวีรินทร์ บรรหด
หัวหน้ากลุ่มงานสถาปัตยกรรม
นายสินธุ์ชัย บุญปักษ์
หัวหน้ากลุ่มงานวิศวกรรมอาคาร
นายอธิชะ เมฆะกุล

สถาปนิก
นายพิรณเศ เพ็ชร์คำ ส-สถ.256
วิศวกรโครงสร้าง
นายรัฒโณ บรัศโพบูลย์ สย.6633
วิศวกรไฟฟ้า
นายกิตติพงษ์ จิระเดชากร ภฟก.12282
วิศวกรสุขาภิบาล
นายมณีศิวิ อาระศิริ ภส.341
วิศวกรเครื่องกล
นายช่างเขียนแบบ
นายชนก ศรีเฉลิม

แบบ บ้านพักอาศัย 1 ชั้น
แบบที่ 030
ชื่อบ้าน ดุสิตา
เจ้าของ
สถานที่

แบบแสดง
สัญลักษณ์ประกอบแบบ

วันที่ :	เลขที่	รวม
ธันวาคม 2553	A-01	13

แผ่นที่	รวมแผ่น
1	27

FILE :

รายการแก้ไขแบบ
2557

สำนักการ โยธา
กรุงเทพมหานคร

โครงการ

แบบบ้านยิ้มเพื่อประชาชน ระยะที่ 3

ตามนโยบาย

ม.ร.ว. สุขุมพันธุ์ บริพัตร
ผู้ว่าราชการกรุงเทพมหานคร

นายจุมพล สำเภาพล
รองผู้ว่าราชการกรุงเทพมหานคร

นางนินนาท ชลิตานนท์
ปลัดกรุงเทพมหานคร

ผู้อำนวยการสำนักการโยธา	
รองผู้อำนวยการสำนักการโยธา	
นายวิศักดิ์ เลิศประพันธ์	
ผู้อำนวยการสำนักงานออกแบบ	
นายอริยะ เมฆะกูล	
หัวหน้ากลุ่มงานสถาปัตยกรรม	
นายสินธุชัย บุญบักษ์	
หัวหน้ากลุ่มงานวิศวกรรมอาคาร	
สถาปนิก	
นายพิมเณศ เพ็ชร์คำ	สสถ. 258
วิศวกรโครงสร้าง	
นายวัฒโณ บรัศไหบูลย์	สย. 6633
วิศวกรไฟฟ้า	
นายกิตติพงษ์ จิระเดชากร	กฟก. 12282
วิศวกรสุขาภิบาล	
นายมนัสวี อารยะศิริ	สย. 341
วิศวกรเครื่องกล	
นายช่างเขียนแบบ	
นายชนก ศรีเฉลิม	

แบบ บ้านพักอาศัย 1 ชั้น

แบบที่ 030

ชื่อบ้าน ดุสิตา

เจ้าของ

สถานที่

แบบแสดง
ผังบริเวณ
แผ่นที่สังเขป

วันที่ :	เลขที่	รวม
ธันวาคม 2553	A-02	13

แผ่นที่	รวมแผ่น
2	27

FILE:

รายการแก้ไขแบบ

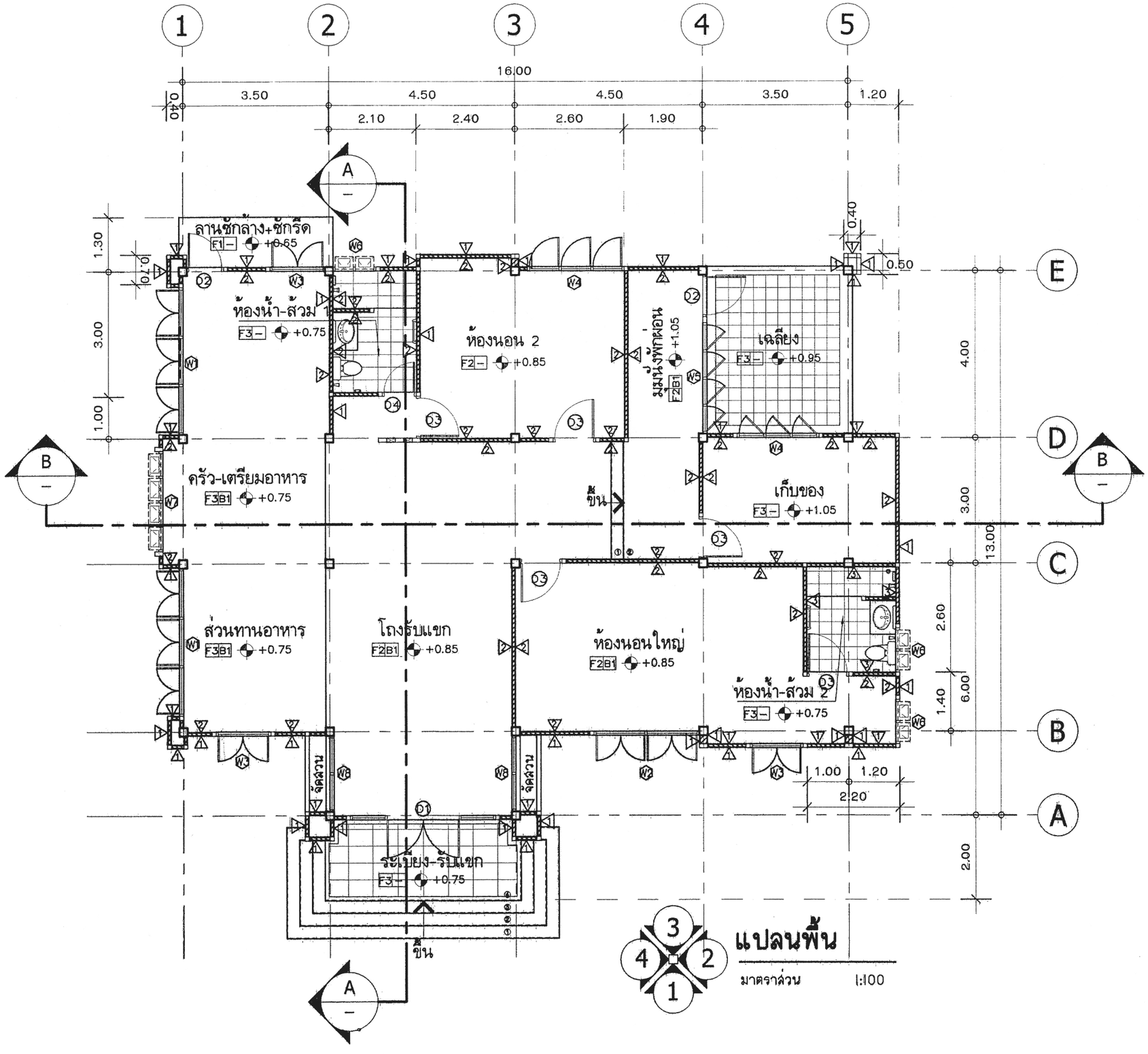

แปลนพื้น

มาตราส่วน 1:100

สำนักการ โยธา
กรุงเทพมหานคร

โครงการ

แบบบ้านยิ้มเพื่อประชาชน ระยะที่ 3

ตามนโยบาย

ม.ร.ว. สุขุมพันธุ์ บริพัตร
ผู้ว่าราชการกรุงเทพมหานคร

นายจุมพล สำเภาพล
รองผู้ว่าราชการกรุงเทพมหานคร

นางนินนาท ชลิตานนท์
ปลัดกรุงเทพมหานคร

ผู้อำนวยการสำนักการโยธา	
รองผู้อำนวยการสำนักการโยธา	
นายทวีศักดิ์ เลิศประพันธ์	
ผู้อำนวยการสำนักงานออกแบบ	
นายวัชรินทร์ บรรพต	
หัวหน้ากลุ่มงานสถาปัตยกรรม	
นายสินธุ์ชัย บุญบักษ์	
หัวหน้ากลุ่มงานวิศวกรรมอาคาร	
นายอุริยะ เมฆะกูล	
สถาปนิก	
นายผิมเอศ เพ็ชร์คำ	สถ. 256
วิศวกรโครงสร้าง	
นายวัฒโณ บรัศไพบูลย์	สย. 6633
วิศวกรไฟฟ้า	
นายกิตติพงษ์ จิระเดชากร	ภ.พก. 12082
วิศวกรสุขาภิบาล	
นายมนัสวี อารยะศิริ	ภส. 341
วิศวกรเครื่องกล	
นายช่างเขียนแบบ	
นายชนก ศรีเฉลิม	

แบบ บ้านพักอาศัย 1 ชั้น
แบบที่ 030
ชื่อบ้าน ดุสิตา
เจ้าของ
สถานที่

แบบแสดง
แปลนพื้น

วันที่ :	เลขที่	รวม
ธันวาคม 2553	A-03	13

แผ่นที่	รวมแผ่น
3	27

FILE:

รายการแก้ไขแบบ

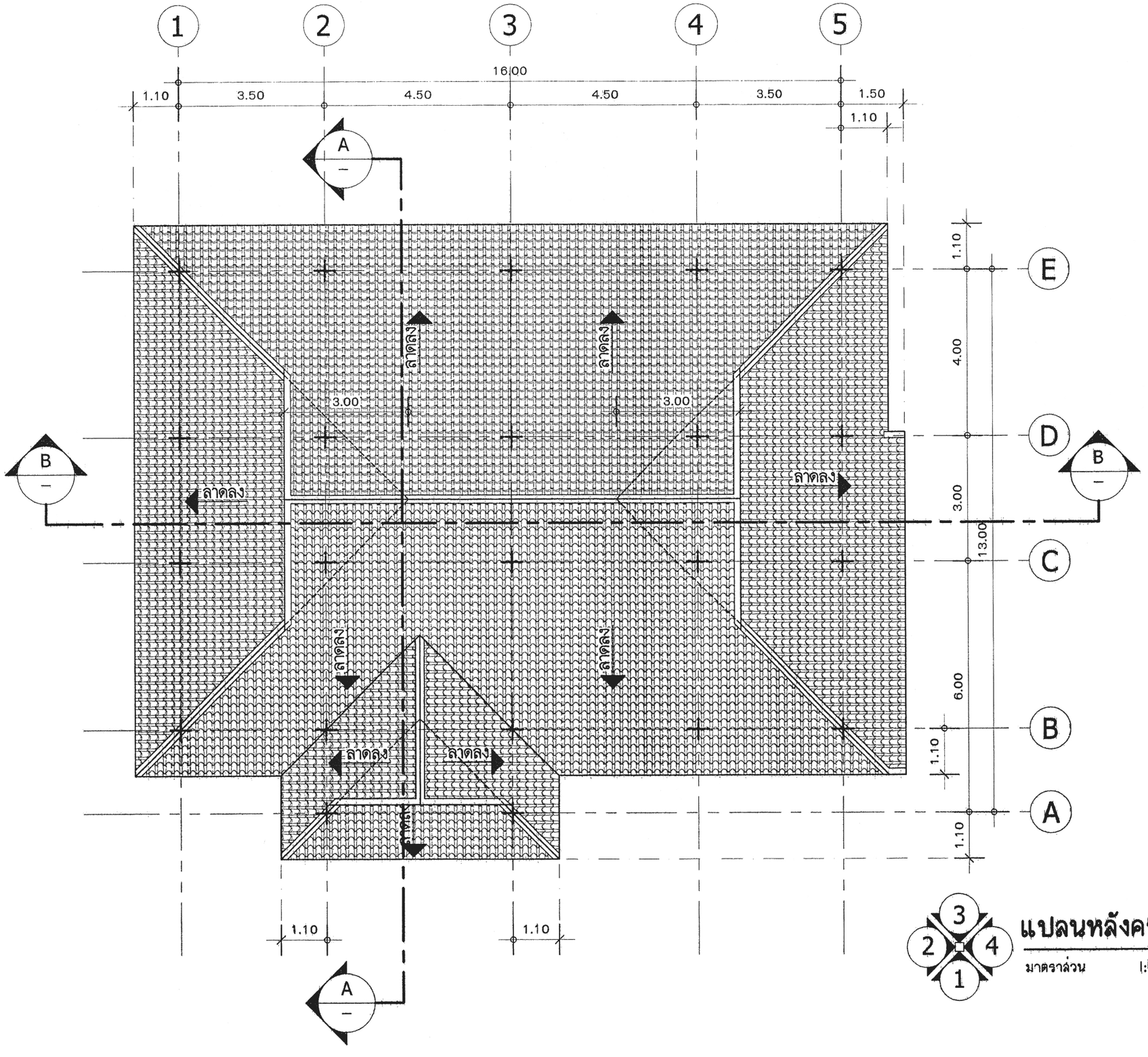

แปลนหลังคา

มาตราส่วน 1:100 1:100

สำนักการ โยธา
กรุงเทพมหานคร

โครงการ

แบบบ้านยิ้มเพื่อประชาชน ระยะที่ 3

ตามนโยบาย

ม.ร.ว. สุขุมพันธุ์ บริพัตร
ผู้ว่าราชการกรุงเทพมหานคร

นายจุมพล สำเภาพล
รองผู้ว่าราชการกรุงเทพมหานคร

นางนินนาท ชลิตานนท์
ปลัดกรุงเทพมหานคร

ผู้อำนวยการสำนักการโยธา

รองผู้อำนวยการสำนักการโยธา
นายทวีศักดิ์ เลิศประพันธ์

ผู้อำนวยการสำนักงานออกแบบ
นายวัชรินทร์ บรรพต

หัวหน้ากลุ่มงานสถาปัตยกรรม
นายสินธุชัย บุญบักษ์

หัวหน้ากลุ่มงานวิศวกรรมอาคาร
นายอริยะ เมฆะกูล

สถาปนิก
นายพิชเณศ เพ็ชร์คำ สสถ. 256

วิศวกรโครงสร้าง
นายวัฒโณ บรัศโพบูลย์ สย. 6633

วิศวกรไฟฟ้า
นายกิตติพงษ์ จิระเดชากร ภฟท. 12082

วิศวกรสุขาภิบาล
นายมนัสวี อารยะศิริ ภส. 341

วิศวกรเครื่องกล

นายช่างเขียนแบบ
นายชนก ศรีเฉลิม

แบบ บ้านพักอาศัย 1 ชั้น
แบบที่ 030
ชื่อบ้าน ดุสิตา
เจ้าของ
สถานที่

แบบแสดง
แปลนหลังคา

วันที่	เลขที่	รวม
ธันวาคม 2553	A-04	13

แผ่นที่	รวมแผ่น
4	27

FILE:

รายการแก้ไขแบบ

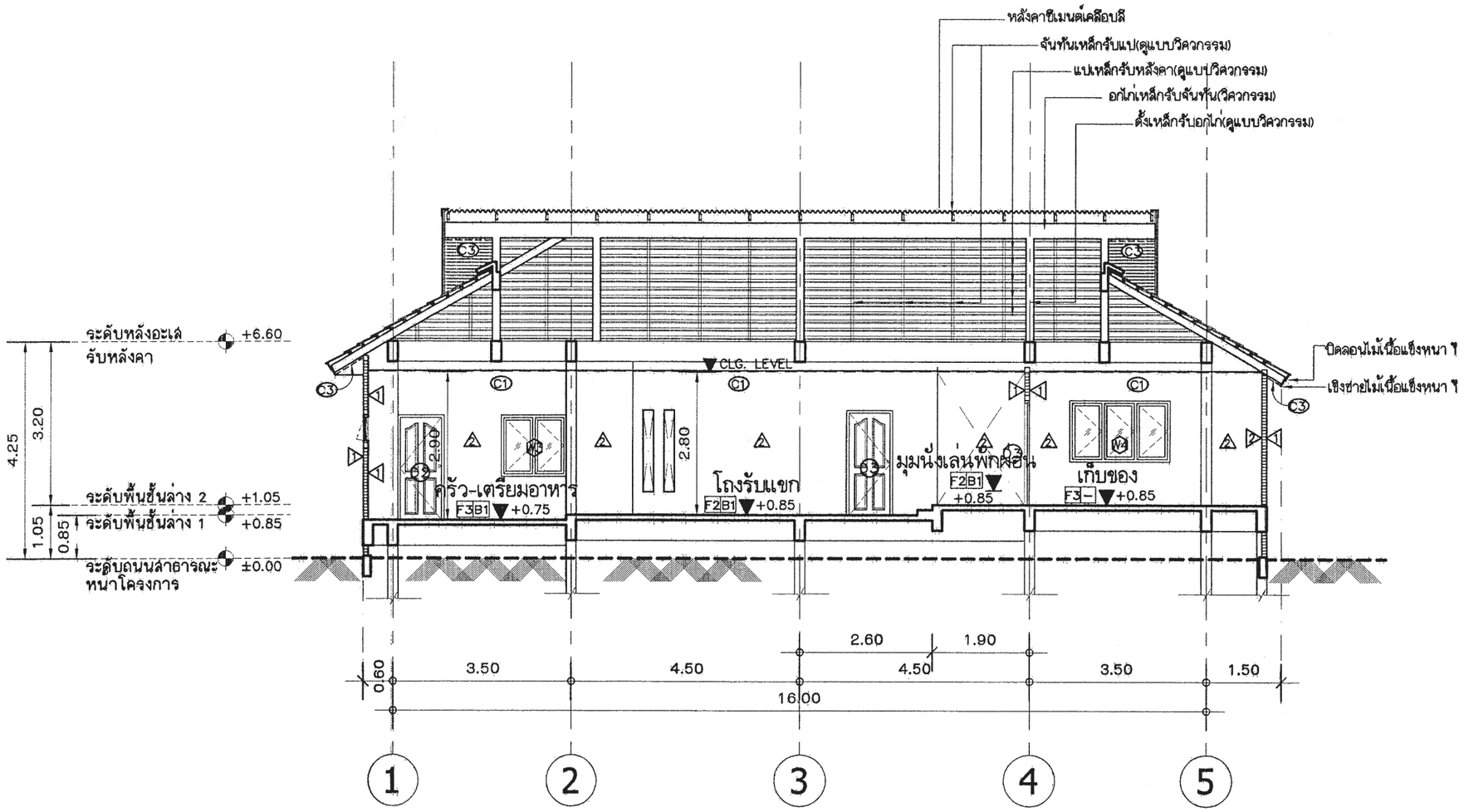

รูปตัดทางขวาง A

มาตราส่วน 1:100

สำนักการ โยธา
กรุงเทพมหานคร

โครงการ
แบบบ้านยิ้มเพื่อประชาชน ระยะที่ 3

ตามนโยบาย
ม.ร.ว. สุขุมพันธุ์ บริพัตร
ผู้ว่าราชการกรุงเทพมหานคร
นายจุมพล สำเภาพล
รองผู้ว่าราชการกรุงเทพมหานคร
นางนินนาท ชลิตานนท์
ปลัดกรุงเทพมหานคร

ผู้อำนวยการสำนักการโยธา
รองผู้อำนวยการสำนักการโยธา
นายทวีศักดิ์ เลิศประพันธ์
ผู้อำนวยการสำนักงานออกแบบ
นายวัชรินทร์ บรรพต
หัวหน้ากลุ่มงานสถาปัตยกรรม
นายสินธุชัย บุญปักษ์
หัวหน้ากลุ่มงานวิศวกรรมอาคาร
นายอริยะ เมฆะกูล
สถาปนิก
นายพิชเณศ เพ็ชร์คำ สสถ. 256
วิศวกรโครงสร้าง
นายวันโณ บรัศไพบูลย์ สย. 6633
วิศวกรไฟฟ้า
นายกิตติพงษ์ จิระเดชากร ทฟก. 12282
วิศวกรสุขาภิบาล
นายมนัสวี อารยะศิริ ภส. 341
วิศวกรเครื่องกล
นายช่างเขียนแบบ
นายชนก ศรีเฉลิม

แบบ บ้านพักอาศัย 1 ชั้น
แบบที่ 030
ชื่อบ้าน ดุสิตา
เจ้าของ
สถานที่

แบบแสดง
รูปตัดทางขวาง A-A

วันที่ :	เลขที่	รวม
ธันวาคม 2553	A-05	13

แผ่นที่	รวมแผ่น
5	27

FILE:
รายการแก้ไขแบบ

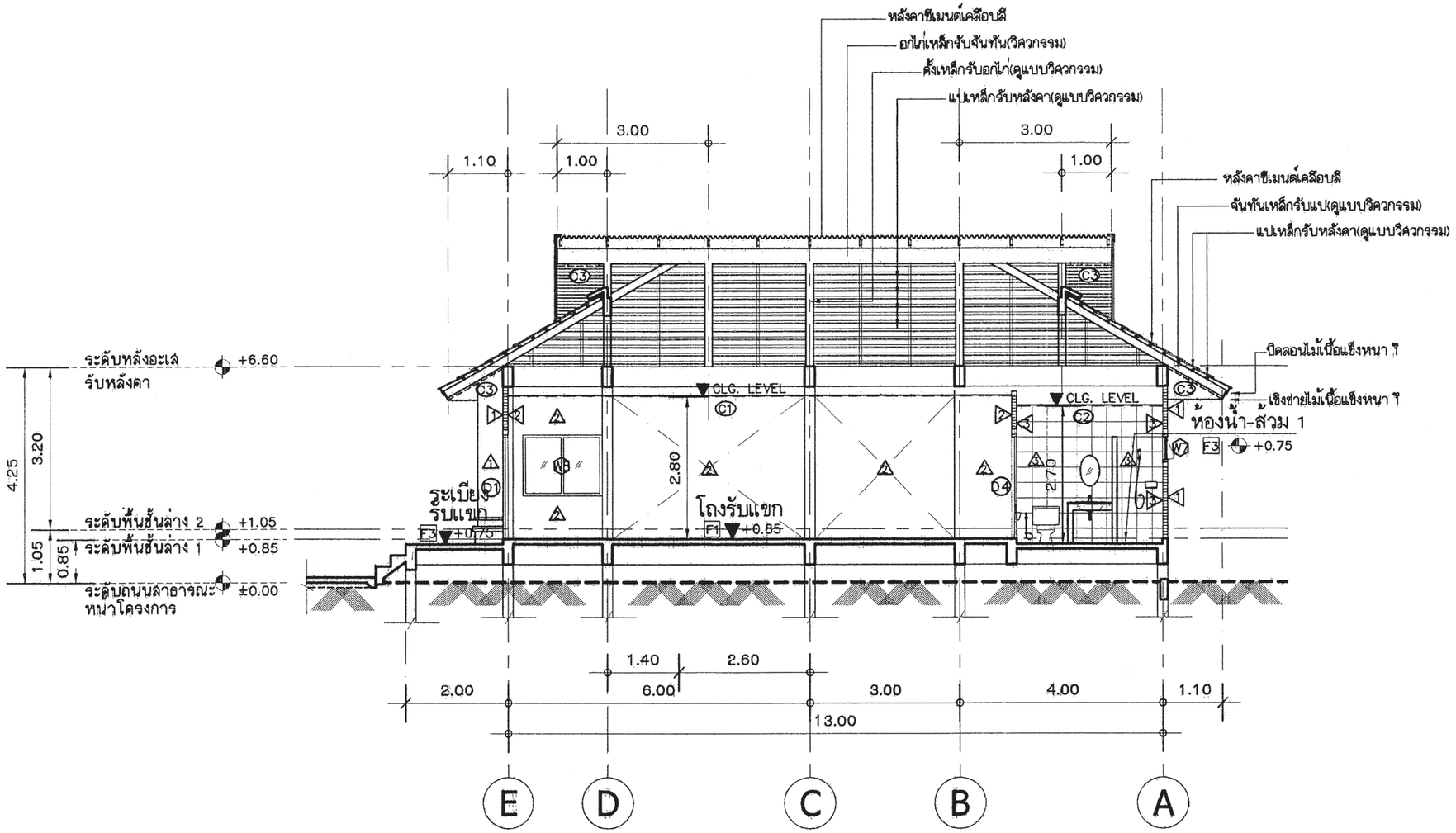

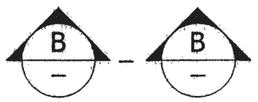

รูปตัดทางยาว B-B

มาตราส่วน 1:100

สำนักการ โยธา
กรุงเทพมหานคร

โครงการ

แบบบ้านยิ้มเพื่อประชาชน ระยะที่ 3

ตามนโยบาย

ม.ร.ว. สุขุมพันธุ์ บริพัตร
ผู้ว่าราชการกรุงเทพมหานคร

นายจุมพล สำเภาพล
รองผู้ว่าราชการกรุงเทพมหานคร

นางนินนาท ชลิตานนท์
ปลัดกรุงเทพมหานคร

ผู้อำนวยการสำนักการโยธา	
รองผู้อำนวยการสำนักการโยธา	
นายทวีศักดิ์ เลิศประพันธ์	
ผู้อำนวยการสำนักงานออกแบบ	
นายวัชรินทร์ บรรพต	
หัวหน้ากลุ่มงานสถาปัตยกรรม	
นายสินธุ์ชัย บุญปักษ์	
หัวหน้ากลุ่มงานวิศวกรรมอาคาร	
นายอริยะ เมฆะกูล	
สถาปนิก	
นายพิมเยศ เพ็ชร์คำ	สสถ. 256
วิศวกรโครงสร้าง	
นายวัฒโณ บรัศไพบูลย์	สย. 6633
วิศวกรไฟฟ้า	
นายกิตติพงษ์ จิระเดชากร	ทฟก. 12282
วิศวกรสุขาภิบาล	
นายมนัสวี อารยะศิริ	ภส. 341
วิศวกรเครื่องกล	
นายช่างเขียนแบบ	
นายชนก ศรีเฉลิม	

แบบ บ้านพักอาศัย 1 ชั้น
แบบที่ 030
ชื่อบ้าน ดุสิตา
เจ้าของ
สถานที่

แบบแสดง
รูปตัดทางยาว B-B

วันที่ :	เลขที่	รวม
ธันวาคม 2553	A-06	13

แผ่นที่	รวมแผ่น
6	27

FILE:

รายการแก้ไขแบบ

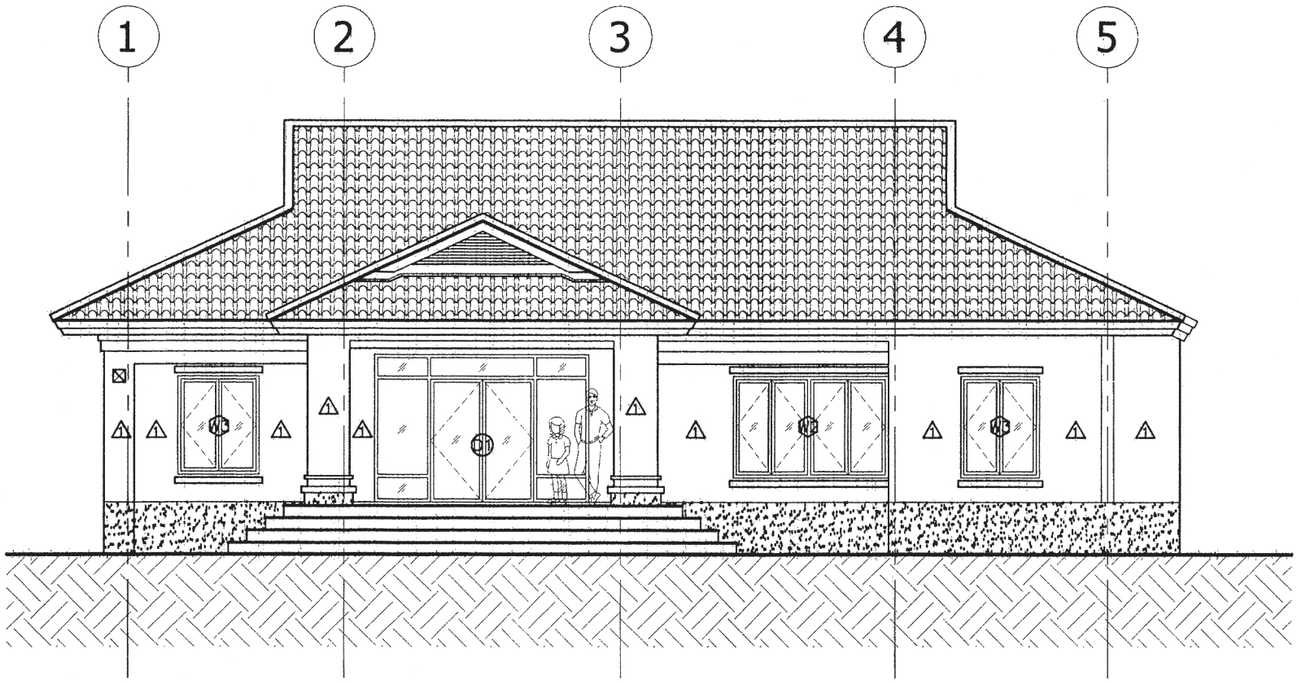

1 **รูปด้านหน้า 1**

มาตราส่วน 1:100

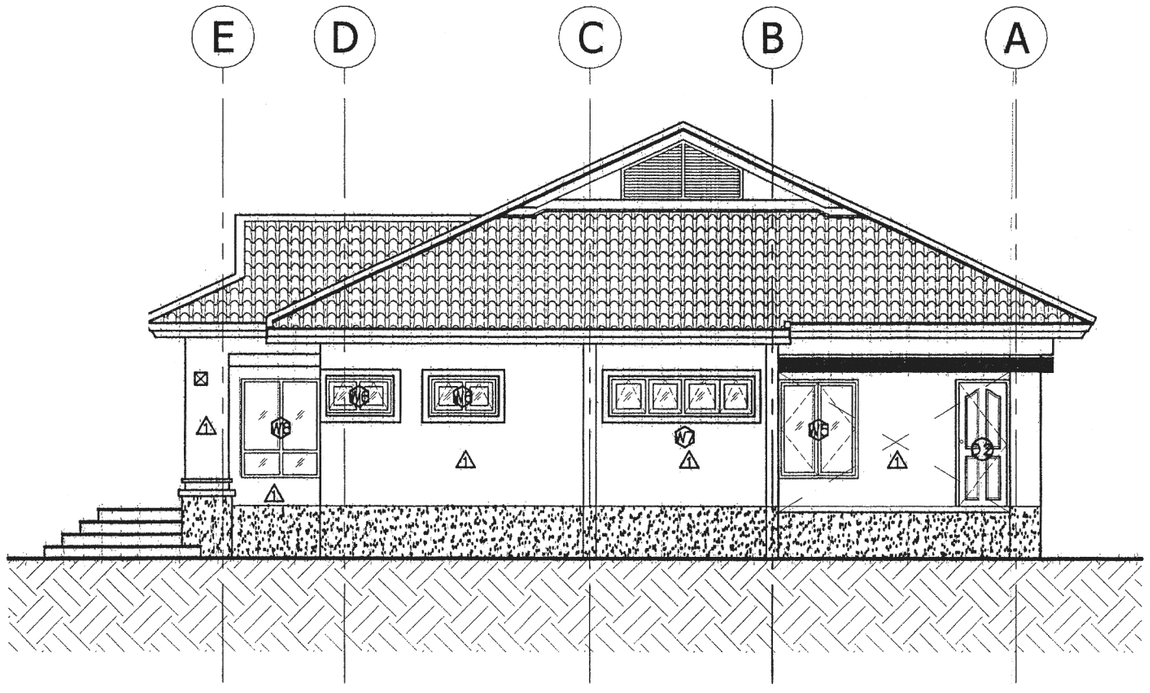

2 **รูปด้านข้างซ้าย**

มาตราส่วน 1:100

สำนักการ โยธา
กรุงเทพมหานคร

โครงการ

แบบบ้านยิ้มเพื่อประชาชน ระยะที่ 3

ตามนโยบาย

ม.ร.ว. สุขุมพันธุ์ บริพัตร
ผู้ว่าราชการกรุงเทพมหานคร

นายจุมพล สำเภาพล
รองผู้ว่าราชการกรุงเทพมหานคร

นางนินนาท ชลิตานนท์
ปลัดกรุงเทพมหานคร

ผู้อำนวยการสำนักการโยธา	
รองผู้อำนวยการสำนักการโยธา	
นายทวีลักดิ์ เลิศประพันธ์	
ผู้อำนวยการสำนักงานออกแบบ	
นายวัชรินทร์ บรรพต	
หัวหน้ากลุ่มงานสถาปัตยกรรม	
นายสินธุชัย บุญปักษ์	
หัวหน้ากลุ่มงานวิศวกรรมอาคาร	
นายอริยะ เมฆะกูล	
สถาปนิก	
นายพิมเณศ เพ็ชร์คำ	สสถ. 256
วิศวกรโครงสร้าง	
นายวัฒโณ บรัศไฟบูลย์	สย. 5633
วิศวกรไฟฟ้า	
นายกิตติพงษ์ จิระเดชากร	ภฟก. 12282
วิศวกรสุขาภิบาล	
นายมนัสวี อารยะศิริ	ภส. 341
วิศวกรเครื่องกล	
นายช่างเขียนแบบ	
นายชนก ศรีเฉลิม	

แบบ บ้านพักอาศัย 1 ชั้น

แบบที่ 030

ชื่อบ้าน ดุสิตา

เจ้าของ

สถานที่

แบบแสดง
รูปด้านหน้า 1
รูปด้านข้างซ้าย 2

วันที่ :	เลขที่	รวม
ธันวาคม 2553	A-07	13

แผ่นที่	รวมแผ่น
7	27

FILE:

รายการแก้ไขแบบ

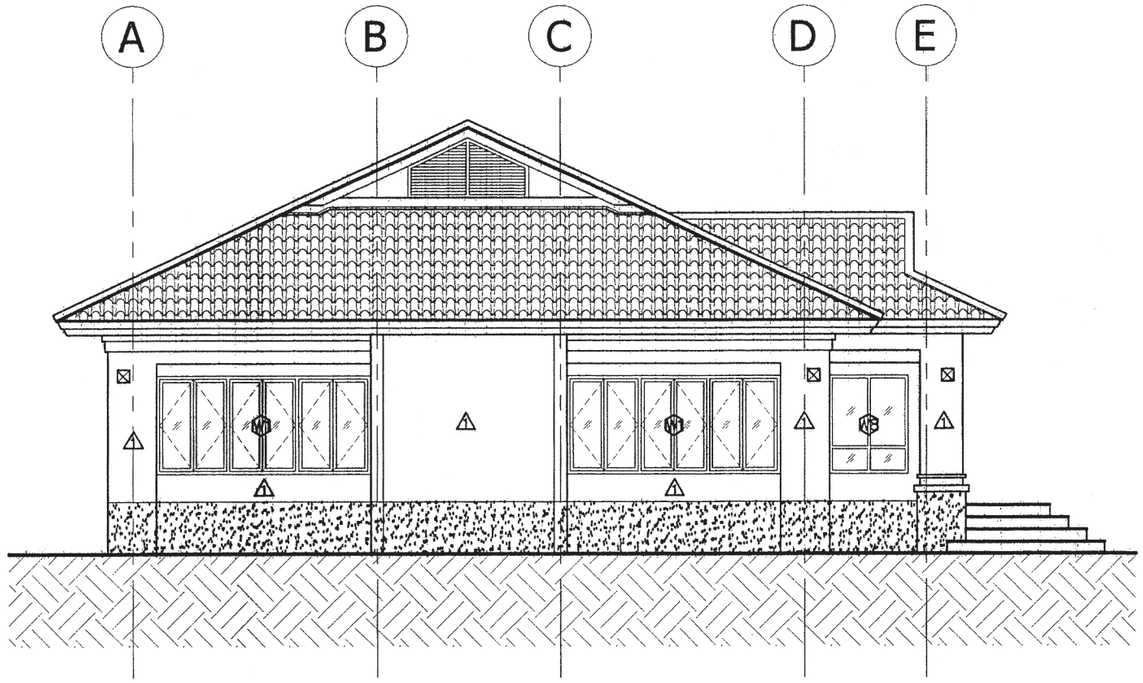

4 **รูปด้านข้างขวา 4**

มาตราส่วน 1:100

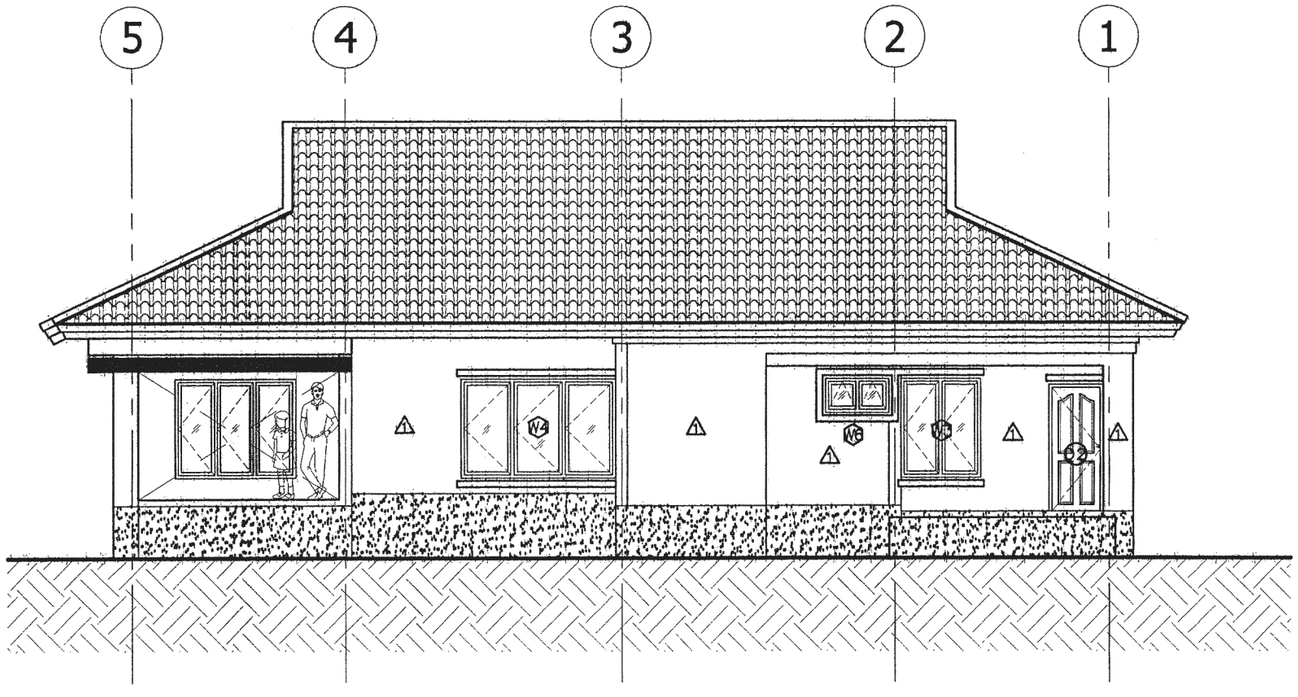

3 **รูปด้านหลัง 3**

มาตราส่วน 1:100

สำนักการ โยธา
กรุงเทพมหานคร

โครงการ

แบบบ้านยิ้มเพื่อประชาชน ระยะที่ 3

ตามนโยบาย

ม.ร.ว. สุขุมพันธุ์ บริพัตร
ผู้ว่าราชการกรุงเทพมหานคร

นายจุมพล สำเภาพล
รองผู้ว่าราชการกรุงเทพมหานคร

นางนินนาท ชลิตานนท์
ปลัดกรุงเทพมหานคร

ผู้อำนวยการสำนักการโยธา	
รองผู้อำนวยการสำนักการโยธา	
นายทวิลำดี เลิศประหันธ์	
ผู้อำนวยการสำนักงานออกแบบ	
นายวัชริน์กร์ บรรพล	
หัวหน้ากลุ่มงานสถาปัตยกรรม	
นายสินธุชัย บุญปัทย์	
หัวหน้ากลุ่มงานวิศวกรรมอาคาร	
นายอริยะ เมฆะกุล	
สถาปนิก	
นายพิษเณศ เพ็ชรคำ	สสถ. 256
วิศวกรโครงสร้าง	
นายวัฒโน บรัดไฟบูลย์	สย. 6633
วิศวกรไฟฟ้า	
นายกิตติพงษ์ จิระเดชาภร	ฟก. 2262
วิศวกรสุขาภิบาล	
นายมนัสวี อารยะสิริ	ภส. 341
วิศวกรเครื่องกล	
นายช่างเขียนแบบ	
นายธนา ศรีเจริม	

แบบ บ้านพักอาศัย 1 ชั้น
แบบที่ 030
ชื่อบ้าน ดุสิตา
เจ้าของ
สถานที่

แบบแสดง
รูปด้านหลัง 3
รูปด้านข้างขวา 4

วันที่ :	เลขที่	รวม
สิงหาคม 2553	A-08	13

แผ่นที่	รวมแผ่น
8	31

FILE:

รายการแก้ไขแบบ

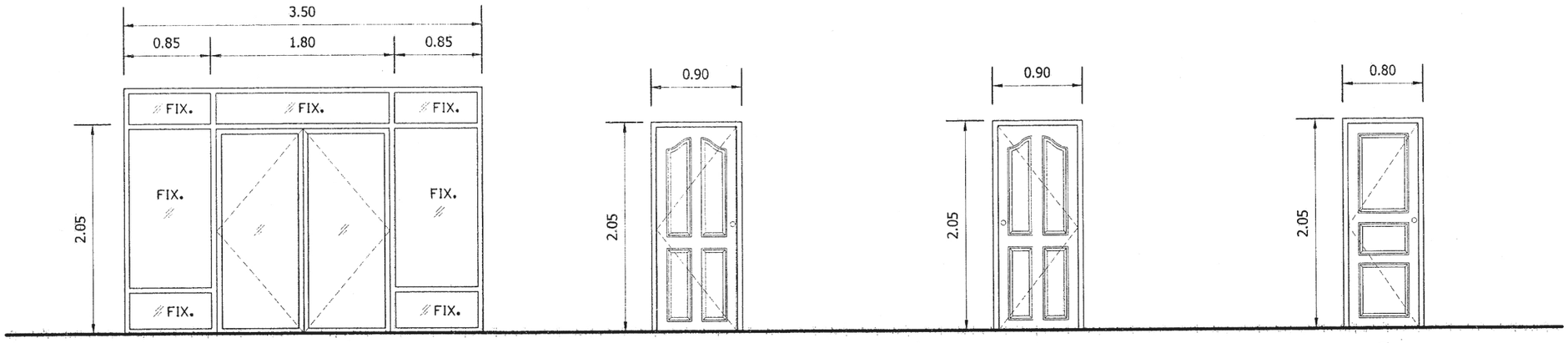

D1

ประเภท	ประตูบานเลื่อนคู่+ช่องแสงกระจกติดตาย
วงกบ	อลูมิเนียมเคลือบสี
บานประตู	อลูมิเนียมเคลือบสี
ลูกฟัก	กระจกใสหนา 5มม.
หมายเหตุ	รางบานเลื่อนเหล็กเคลือบสังกะสี

D2

ประเภท	ประตูบานเปิดเดี่ยว
วงกบ	ไม้เนื้อแข็งขนาด 2"x4"
บานประตู	บานประตู MDFชนิดใช้ภายใน
ลูกฟัก	-
หมายเหตุ	-

D3

ประเภท	ประตูบานเปิดเดี่ยว
วงกบ	ไม้เนื้อแข็งขนาด 2"x4"
บานประตู	บานประตู MDFชนิดใช้กันน้ำ
ลูกฟัก	-
หมายเหตุ	-

D4

ประเภท	ประตูบานเปิดเดี่ยว
วงกบ	ไม้เนื้อแข็งขนาด 2"x4"
บานประตู	บานประตู MDFชนิดใช้กันน้ำ
ลูกฟัก	-
หมายเหตุ	-

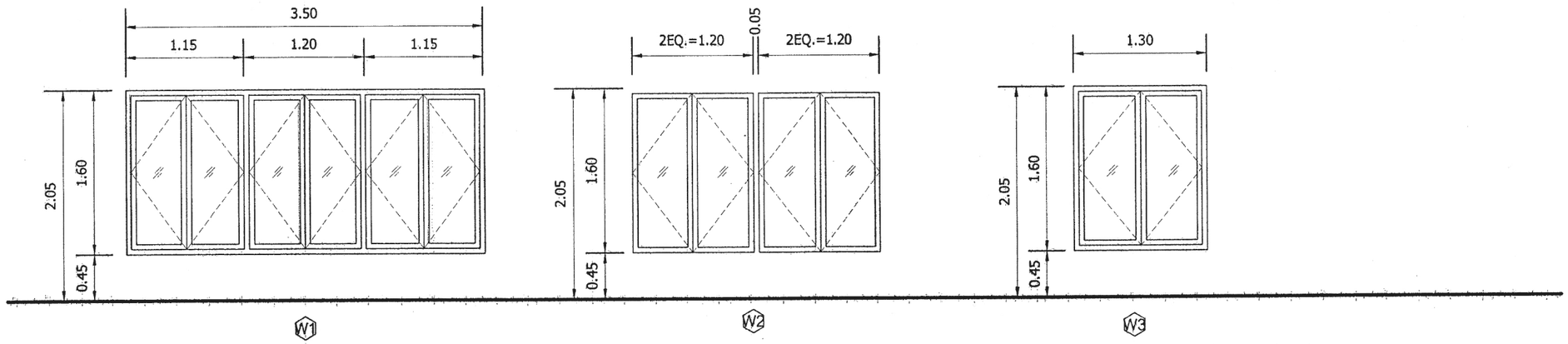

W1

ประเภท	หน้าต่างบานเปิดคู่
วงกบ	ไม้เนื้อแข็งขนาด 2"x4"
กรอบบาน	ไม้เนื้อแข็งขนาดหนา 1 1/2"
ลูกฟัก	กระจกใสหนา 5มม.
หมายเหตุ	-

W2

ประเภท	หน้าต่างบานเปิดคู่
วงกบ	ไม้เนื้อแข็งขนาด 2"x4"
กรอบบาน	ไม้เนื้อแข็งขนาดหนา 1 1/2"
ลูกฟัก	กระจกใสหนา 5มม.
หมายเหตุ	-

W3

ประเภท	หน้าต่างบานเปิดคู่
วงกบ	ไม้เนื้อแข็งขนาด 2"x4"
กรอบบาน	ไม้เนื้อแข็งขนาดหนา 1 1/2"
ลูกฟัก	กระจกใสหนา 5มม.
หมายเหตุ	-

สำนักการ โยธา
กรุงเทพมหานคร

โครงการ
แบบบ้านยิ้มเพื่อประชาชน ระยะที่ 3

ตามนโยบาย
ม.ร.ว. สุขุมพันธุ์ บริพัตร
ผู้ว่าราชการกรุงเทพมหานคร
นายจุมพล สำเภาพล
รองผู้ว่าราชการกรุงเทพมหานคร
นางนินนาท ชลิตานนท์
ปลัดกรุงเทพมหานคร

ผู้อำนวยการสำนักการโยธา	
รองผู้อำนวยการสำนักการโยธา	
นายทวีศักดิ์ เลิศประพันธ์	
ผู้อำนวยการสำนักงานออกแบบ	
นายวัชรินทร์ บรรพต	
หัวหน้ากลุ่มงานสถาปัตยกรรม	
นายสินธุชัย บุญปัก	
หัวหน้ากลุ่มงานวิศวกรรมอาคาร	
นายอริยะ เมฆเกต	

สถาปนิก	
นายพิสเณศ เพ็ชรดำ	สสก. 256
วิศวกรโครงสร้าง	
นายวัฒโณ บรัดไพบูลย์	ลย.6633
วิศวกรไฟฟ้า	
นายกิตติพงษ์ จิระเดชากร	ภฟก. 2282
วิศวกรสุขาภิบาล	
นายมนัสวี อารยะศิริ	ภส. 341
วิศวกรเครื่องกล	
นายช่างเขียนแบบ	
นายชินก คริเฉลิม	

แบบ บ้านพักอาศัย 1 ชั้น
แบบที่ 030
ชื่อบ้าน ดุสิตา
เจ้าของ
สถานที่

แบบแสดง
แบบขยายประตู-หน้าต่าง

วันที่ :	เลขที่	รวม
สิงหาคม 2553	A-09	13

แผ่นที่	รวมแผ่น
9	27

FILE:
รายการแก้ไขแบบ

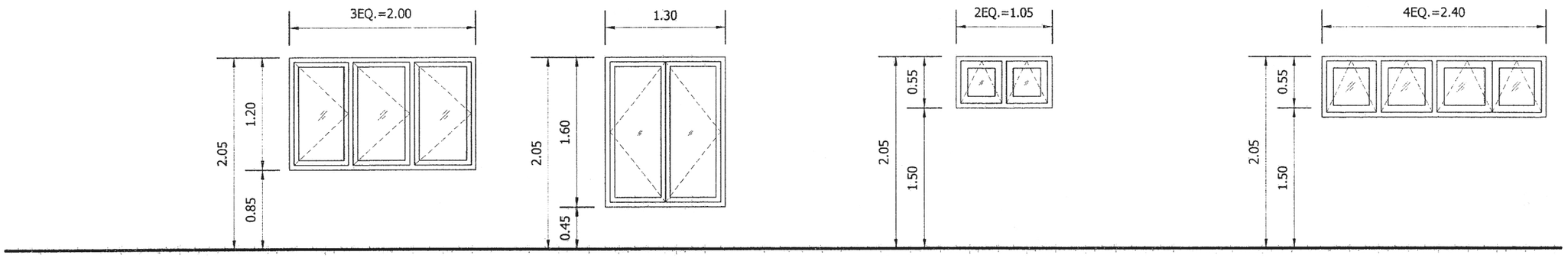

ประเภท	หน้าต่างบานเปิดเดี่ยว
วงกบ	ไม้เนื้อแข็งขนาด 2"x4"
กรอบบาน	ไม้เนื้อแข็งขนาดหนา 11/2"
ลูกฟัก	กระจกใสหนา 5มม.
หมายเหตุ	-

ประเภท	หน้าต่างบานเปิดคู่
วงกบ	ไม้เนื้อแข็งขนาด 2"x4"
กรอบบาน	ไม้เนื้อแข็งขนาดหนา 11/2"
ลูกฟัก	กระจกใสหนา 5มม.
หมายเหตุ	-

ประเภท	หน้าต่างบานเปิดวิทโก้
วงกบ	ไม้เนื้อแข็งขนาด 2"x4"
กรอบบาน	ไม้เนื้อแข็งขนาดหนา 11/2"
ลูกฟัก	กระจกฝ้า 6มม.
หมายเหตุ	-

ประเภท	หน้าต่างบานเปิดวิทโก้
วงกบ	ไม้เนื้อแข็งขนาด 2"x4"
กรอบบาน	ไม้เนื้อแข็งขนาดหนา 11/2"
ลูกฟัก	กระจกฝ้า 6มม.
หมายเหตุ	-

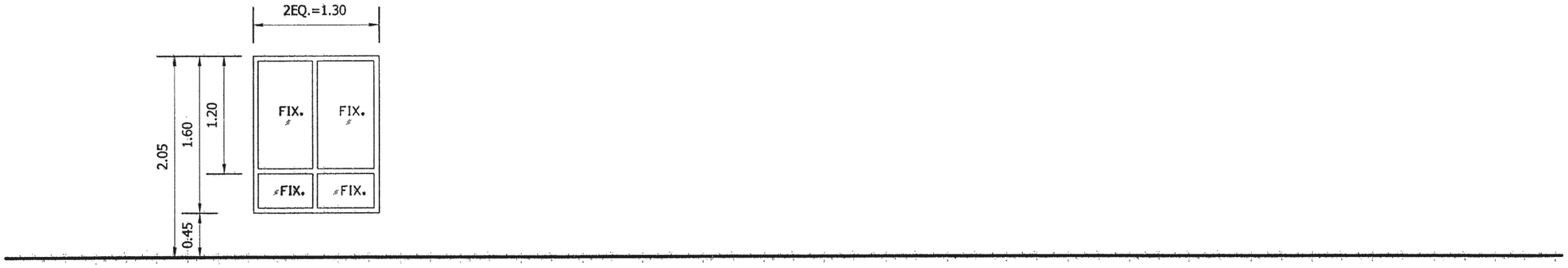

ประเภท	ช่องแสงกระจกติดตาย
วงกบ	ไม้เนื้อแข็งขนาด 2"x4"
กรอบบาน	ไม้เนื้อแข็งขนาดหนา 11/2"
ลูกฟัก	กระจกใส 6มม.
หมายเหตุ	-

สำนักการ โยธา
กรุงเทพมหานคร

โครงการ
แบบบ้านยิ้มเพื่อประชาชน ระยะที่ 3

ตามนโยบาย
ม.ร.ว. สุขุมพันธุ์ บริพัตร
ผู้ว่าราชการกรุงเทพมหานคร
นายจุมพล สำเภาพล
รองผู้ว่าราชการกรุงเทพมหานคร
นางนินนาท ชลิตานนท์
ปลัดกรุงเทพมหานคร

ผู้อำนวยการสำนักการโยธา
รองผู้อำนวยการสำนักการโยธา
นายทวีศักดิ์ เลิศประพันธ์
ผู้อำนวยการสำนักงานออกแบบ
นายวัชรินทร์ บรรพต
หัวหน้ากลุ่มงานสถาปัตยกรรม
นายสินธุชัย บุญปักษ์
หัวหน้ากลุ่มงานวิศวกรรมอาคาร
นายอรุ้ยะ เมฆะกล

สถาปนิก
นายพิมเณศ เพ็ชร์คำ สสถ 2561
วิศวกรโครงสร้าง
นายวัณโณ บริคัโฟบูลย์ สย.8689
วิศวกรไฟฟ้า
นายกิตติพงษ์ จิระเดชากร กฟก. 12282
วิศวกรสุขาภิบาล
นายมนัสวี อารยะคิรี ภส. 341
วิศวกรเครื่องกล
นายช่างเขียนแบบ
นายชนก ศรีเฉลิม

แบบ บ้านพักอาศัย 1 ชั้น
แบบที่ 030
ชื่อบ้าน ดุสิตา
เจ้าของ
สถานที่

แบบแสดง
แบบขยายประตู-หน้าต่าง 2

วันที่ :	เลขที่	รวม
ธันวาคม 2553	A-10	13

แผ่นที่	รวมแผ่น
10	27

FILE:
รายการแก้ไขแบบ

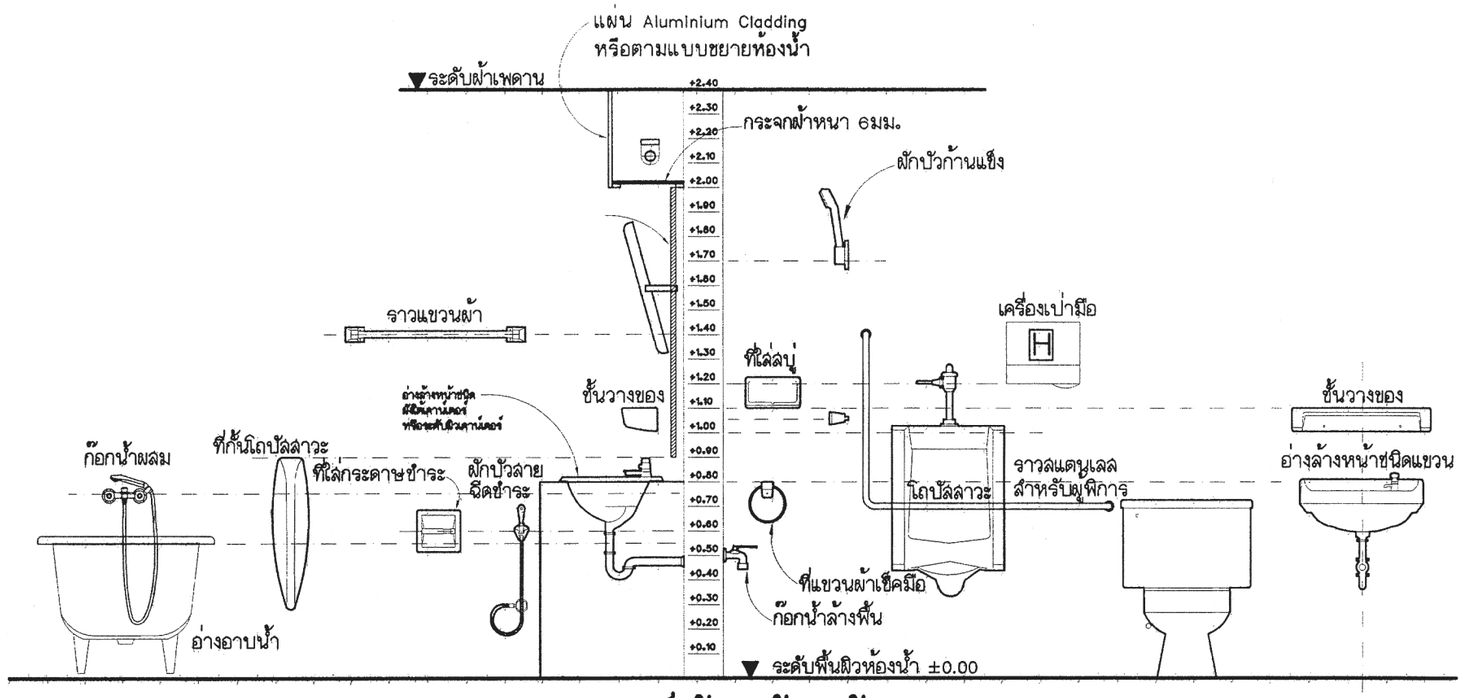

สัญลักษณ์ห้องน้ำ-ส้วม

สัญลักษณ์	รายการ
WC1	โถส้วมชนิดหม้อน้ำ
WC2	โถส้วมชนิดฟลัชวาลว์
WF	ที่ใส่กระดาษชำระติดผนัง
PH	ฝักบัวชำระสายอ่อน
LAV1	ที่ล้างหน้าแบบแขวน
LAV2	ที่ล้างหน้าแบบฝังเคาน์เตอร์
SW	ฝักบัวอาบน้ำสายอ่อน
SH	ที่ใส่สบู่
TR	ราวแบบห่วงแขวน
TB	ราวแบบราวแขวน
G	กระจกสำเร็จรูป
MR	กระจกขนาดตามแบบ
FD	รูระบายน้ำทิ้งแบบมีฝา Dia.2"

สำนักการ โยธา
กรุงเทพมหานคร

โครงการ
แบบบ้านยิ้มเพื่อประชาชน ระยะที่ 3

ตามนโยบาย
ม.ร.ว. สุขุมพันธุ์ บริพัตร
ผู้ว่าราชการกรุงเทพมหานคร
นายจุมพล สำเภาพล
รองผู้ว่าราชการกรุงเทพมหานคร
นางนินนาท ชลิตานนท์
ปลัดกรุงเทพมหานคร

ผู้อำนวยการสำนักการโยธา
รองผู้อำนวยการสำนักการโยธา
นายทวีศักดิ์ เลิศประพันธ์
ผู้อำนวยการสำนักงานออกแบบ
นายวัชรินทร์ บรรพต
หัวหน้ากลุ่มงานสถาปัตยกรรม
นายสินธุ์ชัย บุญปักษ์
หัวหน้ากลุ่มงานวิศวกรรมอาคาร
นายอริยะ เมฆะกูล

สถาปนิก
นายพิมเณศ เพ็ชร์คำ สสถ. 2561
วิศวกรโครงสร้าง
นายวัณโณ บรัศโฟบูลย์ สย.8683
วิศวกรไฟฟ้า
นายกิตติพงษ์ จิระเดชากร กฟก. 12282
วิศวกรสุขาภิบาล
นายมนัสวี อารยะศิริ ภส. 341
วิศวกรเครื่องกล
นายช่างเขียนแบบ
นายชนก ศรีเฉลิม

แบบ บ้านพักอาศัย 1 ชั้น
แบบที่ 030
ชื่อบ้าน ดุสิตา
เจ้าของ
สถานที่

แบบแสดง
สัญลักษณ์ประกอบแบบ
ห้องน้ำ-ส้วม

วันที่ :	เลขที่	รวม
ธันวาคม 2553	A-11	13

แผ่นที่	รวมแผ่น
11	27

FILE:
รายการแก้ไขแบบ

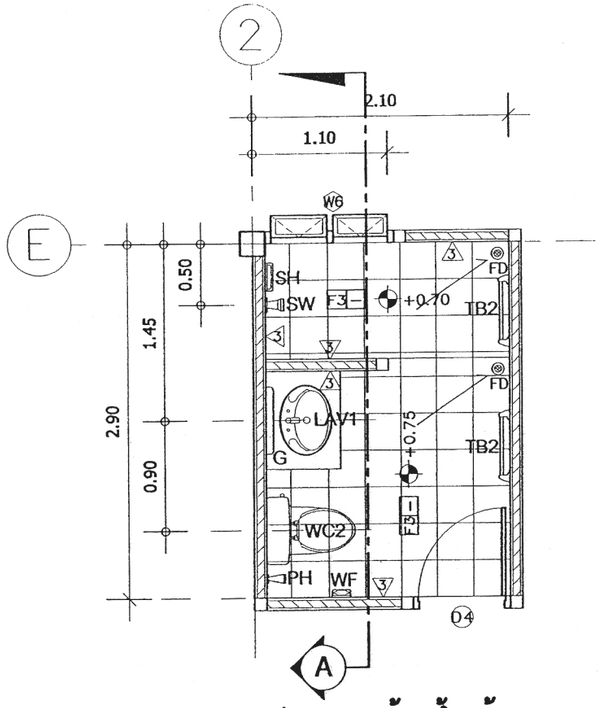

แปลนขยายห้องน้ำ-ส้วม 1

มาตราส่วน 1:50

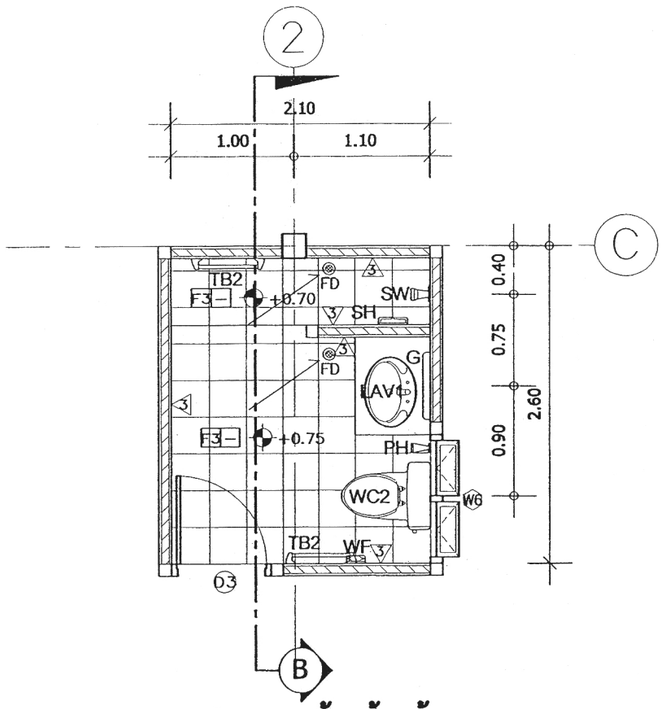

แปลนขยายห้องน้ำ-ส้วม 2

มาตราส่วน 1:50

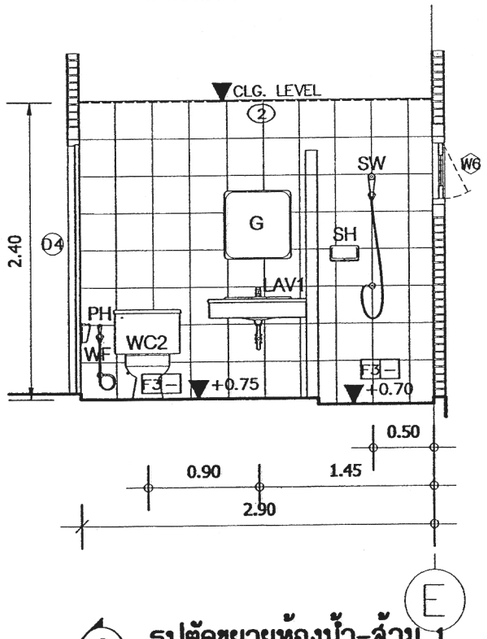

A

รูปตัดขยายห้องน้ำ-ส้วม 1

มาตราส่วน 1:50

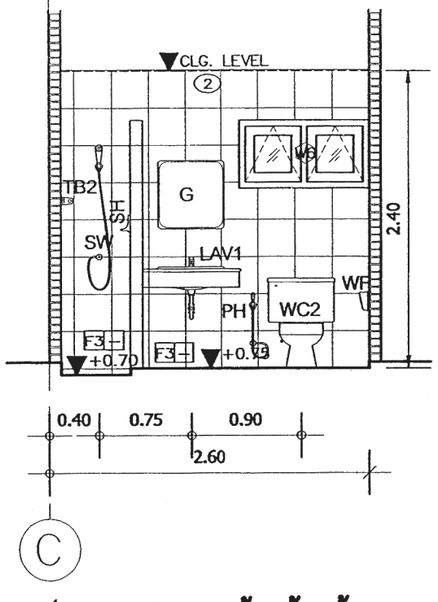

B

รูปตัดขยายห้องน้ำ-ส้วม 2

มาตราส่วน 1:50

สำนักการ โยธา
กรุงเทพมหานคร

โครงการ

แบบบ้านยิ้มเพื่อประชาชน ระยะที่ 3

ตามนโยบาย

ม.ร.ว. สุขุมพันธุ์ บริพัตร
ผู้ว่าราชการกรุงเทพมหานคร

นายจุมพล สำเภาพล
รองผู้ว่าราชการกรุงเทพมหานคร

นางนินนาท ชลิตานนท์
ปลัดกรุงเทพมหานคร

ผู้อำนวยการสำนักการโยธา

รองผู้อำนวยการสำนักการโยธา
นายทวีศักดิ์ เลิศประพันธ์

ผู้อำนวยการสำนักงานออกแบบ
นายวัชรินทร์ บรรพต

หัวหน้ากลุ่มงานสถาปัตยกรรม
นายสินธุ์ชัย บุญปักษ์

หัวหน้ากลุ่มงานวิศวกรรมอาคาร
นายอริยะ เมฆะกล

สถาปนิก
นายพิมเณศ เพ็ชร์คำ | สสถ. 2561

วิศวกรโครงสร้าง
นายวัณโณ บรัศโฟบูลย์ | สย.8689

วิศวกรไฟฟ้า
นายกิตติพงษ์ จิระเดชากร | ทฟก. 12282

วิศวกรสุขาภิบาล
นายมนัสวี อารยะศิริ | ภส. 341

วิศวกรเครื่องกล

นายช่างเขียนแบบ
นายชนก ศรีเฉลิม

แบบ บ้านพักอาศัย 1 ชั้น
แบบที่ 030
ชื่อบ้าน ดุสิตา

เจ้าของ

สถานที่

แบบแสดง
แบบขยายห้องน้ำ-ส้วม 1,2

วันที่	เลขที่	รวม
ธันวาคม 2553	A-12	13

แผ่นที่	รวมแผ่น
12	27

FILE:

รายการแก้ไขแบบ

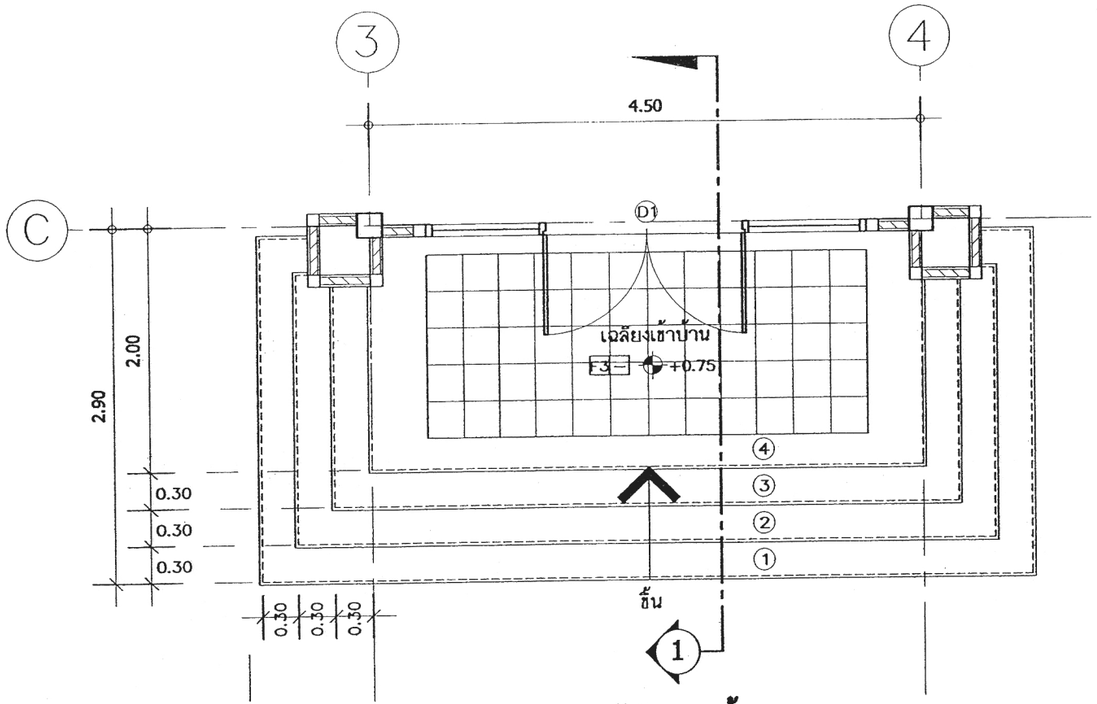

แปลนขยายบันไดทางเข้า

มาตราส่วน 1:50

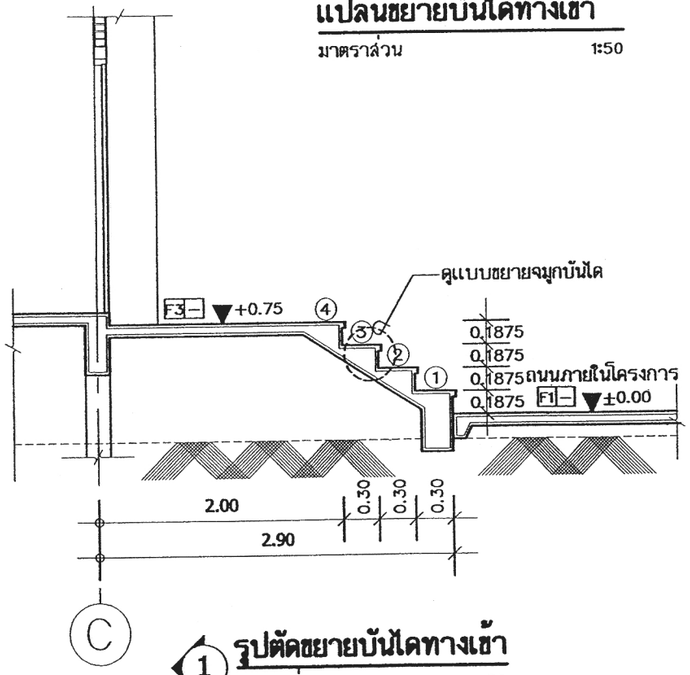

1 รูปตัดขยายบันไดทางเข้า

มาตราส่วน 1:50

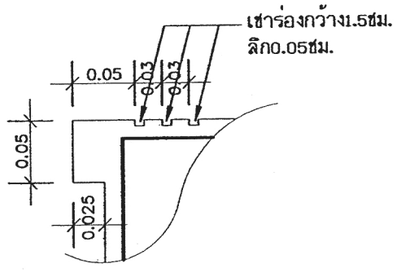

แบบขยายจมูกบันได

มาตราส่วน 1:5

สำนักการ โยธา
กรุงเทพมหานคร

โครงการ

แบบบ้านยิ้มเพื่อประชาชน ระยะที่ 3

ตามนโยบาย

ม.ร.ว. สุขุมพันธุ์ บริพัตร
ผู้ว่าราชการกรุงเทพมหานคร

นายจุมพล สำเภาพล
รองผู้ว่าราชการกรุงเทพมหานคร

นางนินนาท ชลิตานนท์
ปลัดกรุงเทพมหานคร

ผู้อำนวยการสำนักการโยธา	
รองผู้อำนวยการสำนักการโยธา	
นายทวีศักดิ์ เลิศประพันธ์	
ผู้อำนวยการสำนักงานออกแบบ	
นายวัชรินทร์ บรรพต	
หัวหน้ากลุ่มงานสถาปัตยกรรม	
นายสินธุ์ชัย บุญปักษ์	
หัวหน้ากลุ่มงานวิศวกรรมอาคาร	
นายอริยะ เมฆะกุล	
สถาปนิก	
นายพิมเณล เพ็ชร์คำ	สสถ. 2561
วิศวกรโครงสร้าง	
นายวัณณ์ บรัศไฟบูลย์	สย.6633
วิศวกรไฟฟ้า	
นายกิตติพงษ์ จิระเดชากร	ทฟก. 12282
วิศวกรสุขาภิบาล	
นายมนัสวี อารยะศิริ	ภส. 341
วิศวกรเครื่องกล	
นายช่างเขียนแบบ	
นายชนก ศรีเฉลิม	

แบบ บ้านพักอาศัย 1 ชั้น

แบบที่ 030

ชื่อบ้าน ดุสิตา

เจ้าของ

สถานที่

แบบแสดง

ขยายบันไดทางเข้า

วันที่ :	เลขที่	รวม
ธันวาคม 2553	A-13	13

แผ่นที่	รวมแผ่น
13	27

FILE:

รายการแก้ไขแบบ

รายการประกอบแบบดานวิศวกรรมโยธา

1. ซีเมนต์

1.1 ส่วนผสมของโครงสร้างคอนกรีตเสริมเหล็กทั้งหมดต้องใช้ PORTLAND CEMENT ประเภทที่ 1 ที่มีคุณสมบัติตามมาตรฐานผลิตภัณฑ์อุตสาหกรรมเท่านั้น

1.2 ถ้าไม่ได้ระบุเป็นอย่างอื่น ต้องมีส่วนผสมของซีเมนต์ไม่น้อยกว่า325กิโลกรัมต่อคอนกรีตเลูกบาศก์เมตร

2. คอนกรีต

2.1 คอนกรีตที่ใช้สำหรับงานโครงสร้างของอาคารเช่นเสาเข็ม , ฐานราก , เสา และพื้น ฯลฯ ต้องมีกำลังอัดประลัยไม่น้อยกว่า 180ksc เมื่ออายุ 28วัน โดยทดสอบจากแท่งคอนกรีตตัวอย่างรูปทรงกระบอก 150x300มม.

2.2 ADMIXTURE ที่ใช้ต้องมีคุณสมบัติตาม ASTM หรือ BS

3. งานเหล็ก

3.1 คุณสมบัติของเหล็กเสริมคอนกรีต มีดังนี้

ขนาดเหล็กเสริม mm.	ชั้นคุณภาพ	มาตรฐาน	หมายเหตุ
RB6 , RB9 DB12 ขึ้นไป	SR-24 SD-40	มอก. 20-2543 มอก. 24-2548	

3.2 เหล็กรูปพรรณ , เหล็กกลวงสำหรับก่อสร้าง

3.2.1 เหล็กรูปพรรณที่จะใช้ต้องมีคุณสมบัติตาม มอก. 1227-2539 , มอก. 1228-2549 หรือ JIS เหล็กกลวงที่ใช้ต้องมีคุณสมบัติตาม มอก. 107-2533 หรือ JIS และเหล็กรูปพรรณเชื่อมประกอบจะต้องมีคุณสมบัติตาม มอก. 1303-2538

3.2.2 เหล็กรูปพรรณทั้งหมดต้องเป็นของใหม่ ไม่เคยใช้งานมาก่อน ตรงไม่บิดเบี้ยว ไม่มีรอยตำหนิ ไม่มีสนิมกร่อน ไม่เปื้อนสี หรือน้ำมัน

3.2.3 การต่อเหล็กรูปพรรณ ถ้าไม่จำเป็นจริงๆแล้วห้ามต่อ ในกรณีที่มีการต่อเหล็ก รอยต่อของเหล็กต้องมีกำลังมากกว่าหรือเท่ากับเหล็กที่ไม่มีรอยต่อ การต่อให้ต่อจุดเดียวเท่านั้น และการต่อให้เป็นไปตามมาตรฐาน AISC

3.2.4 การประกอบการติดตั้ง ให้ดำเนินการตามมาตรฐาน AISC หรือตามมาตรฐานสำหรับอาคารเหล็กรูปพรรณของ วสท. ที่ 1015-40

3.2.5 ผู้รับจ้างจะต้องทำ ค้ำยัน ยึดโครง ให้เพียงพอเพื่อยึดโครงสร้างให้แน่นหนาอยู่ในแนวและตำแหน่งที่ต้องการ

3.2.6 องค์อาคารที่วางทาบหรือต่อเชื่อมจะต้องวางให้แนบสนิทเต็มหน้า

3.2.7 การเชื่อมต่อทั้งหมดให้ใช้วิธีเชื่อมด้วยไฟฟ้าการ (ELECTRLC ARC WELDING) โดยตลอดผิวหน้าสัมผัสการเชื่อมให้เป็นไปตามมาตรฐาน AWS ขนาดของรอยเชื่อมต้องไม่น้อยกว่าความหนาของแผ่นเหล็ก

3.2.8 ถ้าไม่ได้กำหนดให้เป็นอย่างอื่น รอยต่อระหว่างชิ้นส่วนเหล็กต่างๆ ให้ใช้วิธีเชื่อมตะเข็บตลอดแนวชน

3.2.9 ผิวหน้าที่จะทำการเชื่อม ต้องสะอาดปราศจากสะเก็ดร่อน สนิมกรัน ไขมัน สี หรือสิ่งแปลกปลอมอื่นใด

3.2.10 ลวดเชื่อมต้องมีคุณสมบัติตาม มอก. หรือ AWS หรือ AISC

3.2.11 ให้ทาด้วยสีกันสนิมไม่น้อยกว่า 2 ชั้น คุณภาพเทียบเท่า RUST O-LEAM , JOTAN , SIKKENS

4. เสาเข็ม

4.1 เสาเข็มคอนกรีตอัดแรง เป็นเสาเข็มของ MP , GPS , GEL , CPM , T-COM หรือเทียบเท่า หรือเสาเข็มเจาะ(ตามแบบแสดง)

- เสาเข็มคอนกรีตอัดแรง ขนาด ⊙ -0.15x0.15ม.
- เสาเข็มคอนกรีตอัดแรง ขนาด I -0.18x0.18ม.พื้นที่หน้าตัดไม่น้อยกว่า 253 ตร.ซม.
- เสาเข็มคอนกรีตอัดแรง ขนาด I -0.22x0.22ม.พื้นที่หน้าตัดไม่น้อยกว่า 351 ตร.ซม.
- เสาเข็มคอนกรีตอัดแรง ขนาด I -0.26x0.26ม.พื้นที่หน้าตัดไม่น้อยกว่า 455 ตร.ซม.
- เสาเข็มเจาะ ขนาด ø0.35 ม.

4.2 กำลังรับน้ำหนักบรรทุกและความยาวเสาเข็มให้พิจารณาตามแบบรายละเอียด โดยความยาวเสาเข็มที่แท้จริง ณ ตำแหน่งที่ตั้งโครงการ อาจมีการเปลี่ยนแปลง แต่ทั้งนี้ให้กำหนดและตรวจสอบอีกครั้งโดยวิศวกรผู้ควบคุมงาน โดยเสาเข็มจะต้องมีกำลังรับน้ำหนักบรรทุกได้ไม่น้อยกว่าที่กำหนดตามแบบ

5. ระบบกันซึม

5.1 รายละเอียดและคุณสมบัติ

ส่วนของอาคาร	ชนิดและผลิตภัณฑ์	ผลิตภัณฑ์คุณภาพเทียบเท่า
- หลังคา ค.ส.ล. - ห้องน้ำ	น้ำยาเคมีแบบกันซึม	BRUSHBOND ของ FOSROC LANKO 225 ของ DAVCO

6. ทั่วไปและการเตรียมงาน

6.1 รายการประกอบแบบอื่นใดที่ไม่ได้กำหนดไว้ให้ถือปฏิบัติตาม "บทกำหนดทั่วไปสำหรับการก่อสร้างอาคารคอนกรีตเสริมเหล็กของ วสท. "เป็นเกณฑ์

6.2 เนื่องจากคุณสมบัติของดินในกรุงเทพมหานคร แต่ละพื้นที่เขตมีความแตกต่างกันในด้านความสามารถในการรับน้ำหนักบรรทุกและมีระดับความลึกของชั้นทรายที่แตกต่างกัน ฉะนั้นก่อนทำการก่อสร้างเจ้าของอาคารและผู้รับจ้างต้องตรวจสอบความเหมาะสมของความยาวเสาเข็ม เพื่อให้มีค่าการรับน้ำหนักบรรทุกของเสาเข็มได้ไม่น้อยกว่าแบบที่กำหนดไว้

6.3 หากมีอุปสรรคในการเข้าพื้นที่ก่อสร้าง อันจะทำให้เกิดผลกระทบความเดือดร้อนรำคาญ และเกิดความเสียหายจากการใช้เสาเข็มตอกกับอาคารข้างเคียง ให้สามารถใช้เสาเข็มเจาะเทียบเคียงความสามารถในการรับน้ำหนักบรรทุกได้

สำนักการ โยธา
กรุงเทพมหานคร

โครงการ
แบบบ้านยิ้มเพื่อประชาชน ระยะที่ 3

ตามนโยบาย
ม.ร.ว. สุขุมพันธุ์ บริพัตร
ผู้ว่าราชการกรุงเทพมหานคร
นายจุมพล สำเภาพล
รองผู้ว่าราชการกรุงเทพมหานคร
นางนินนาท ชลิตานนท์
ปลัดกรุงเทพมหานคร

ผู้อำนวยการสำนักการโยธา
รองผู้อำนวยการสำนักการโยธา
นายทวีศักดิ์ เลิศประพันธ์
ผู้อำนวยการสำนักงานออกแบบ
นายวัชรินทร์ บรรพต
หัวหน้ากลุ่มงานสถาปัตยกรรม
นายดินธุ์ชัย บุญปักษ์
หัวหน้ากลุ่มงานวิศวกรรมอาคาร
นายอริยะ เมฆะกุล
สถาปนิก
นายพิมเณศ เพ็ชร์คำ ส.สถ.2561
วิศวกรโครงสร้าง
นายวัณโณ บรัศไพบูลย์ สย.6633
วิศวกรไฟฟ้า
นายกิตติพงษ์ จิระเดชากร ภฟก.12282
วิศวกรสุขาภิบาล
นายมนัสวี อารยะศิริ ภส.341
วิศวกรเครื่องกล
นายช่างเขียนแบบ
นายสุวัฒน์ วงศ์เพิ่มเจริญ

แบบ บ้านพักอาศัย 1 ชั้น
แบบที่ 030
ชื่อบ้าน ดุสิตา
เจ้าของ
สถานที่

แบบแสดง
รายการประกอบแบบโครงสร้าง

วันที่ :	เลขที่	รวม
30 พฤษภาคม 2557	S-01	8

แผ่นที่	รวมแผ่น
14	27

FILE :
รายการแก้ไขแบบ

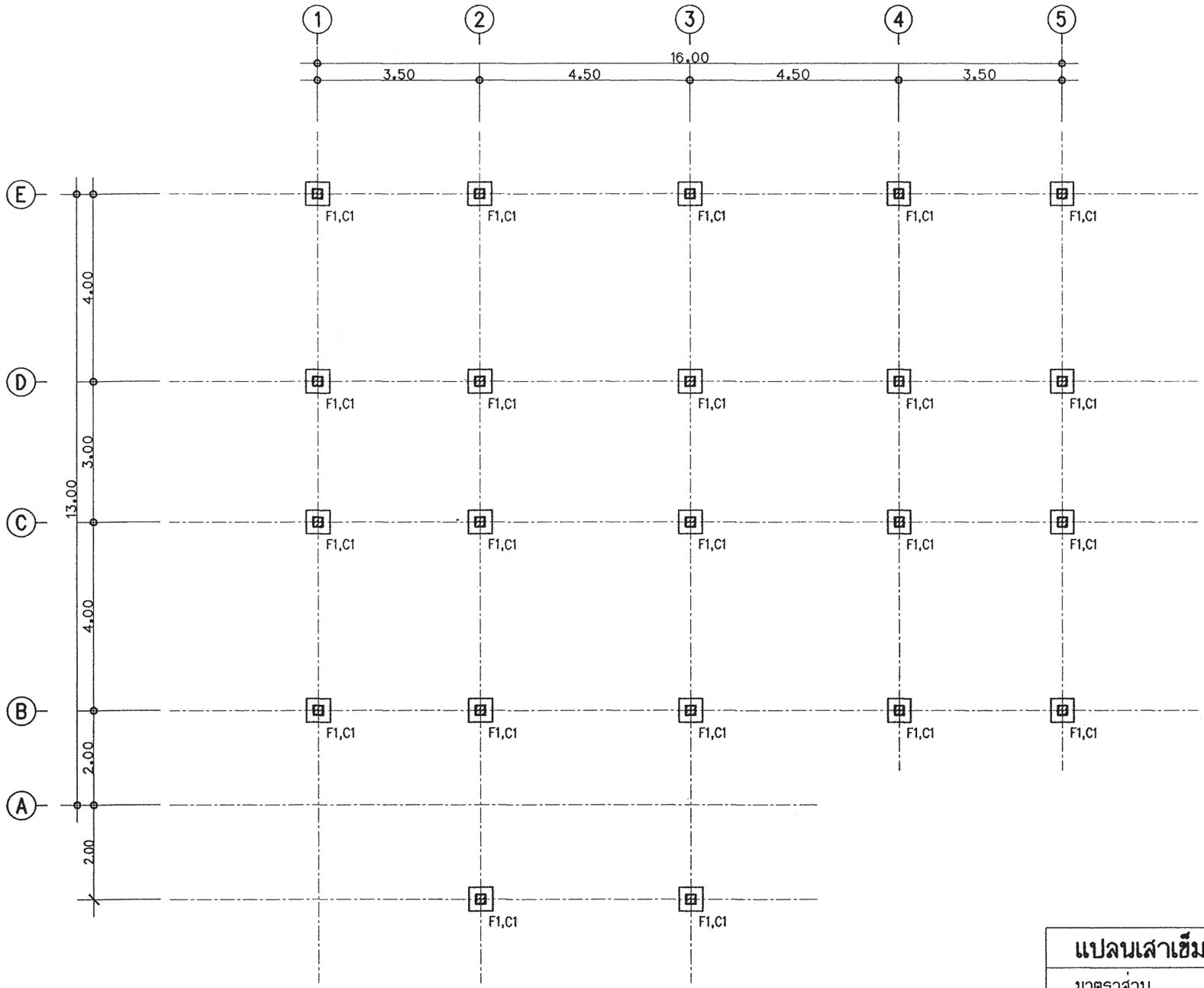

แปลนเสาเข็มและฐานราก

มาตราส่วน 1 : 100

สำนักการ โยธา
กรุงเทพมหานคร

โครงการ

แบบบ้านยิ้มเพื่อประชาชน ระยะที่ 3

ตามนโยบาย

ม.ร.ว. สุขุมพันธุ์ บริพัตร
ผู้ว่าราชการกรุงเทพมหานคร

นายจุมพล สำเภาพล
รองผู้ว่าราชการกรุงเทพมหานคร

นางนินนาท ชลิตานนท์
ปลัดกรุงเทพมหานคร

ผู้อำนวยการสำนักการโยธา

รองผู้อำนวยการสำนักการโยธา
นายทวีศักดิ์ เลิศประพันธ์

ผู้อำนวยการสำนักงานออกแบบ
นายวัชรินทร์ บรรพต

หัวหน้ากลุ่มงานสถาปัตยกรรม
นายดินธุชัย บุญบักษ์

หัวหน้ากลุ่มงานวิศวกรรมอาคาร
นายอริยะ เมฆะกุล

สถาปนิก
นายพิมเณศ เพ็ชร์คำ ส.สถ.2561

วิศวกรโครงสร้าง
นายวัณโณ บรัศไพบูลย์ สย.6633

วิศวกรไฟฟ้า
นายกิตติพงษ์ จิระเดชากร ภฟก.12282

วิศวกรสุขาภิบาล
นายมนัสวี อารยะศิริ ภส.341

วิศวกรเครื่องกล

นายช่างเขียนแบบ
นายสุวัฒน์ วงศ์เพิ่มเศริญ

แบบ บ้านพักอาศัย 1 ชั้น
แบบที่ 030
ชื่อบ้าน ดุสิตา

เจ้าของ

สถานที่

แบบแสดง
แปลนตำแหน่งฐานราก

วันที่ :	เลขที่	รวม
30 พฤษภาคม 2557	S-02	8

แผ่นที่	รวมแผ่น
15	27

FILE :

รายการแก้ไขแบบ

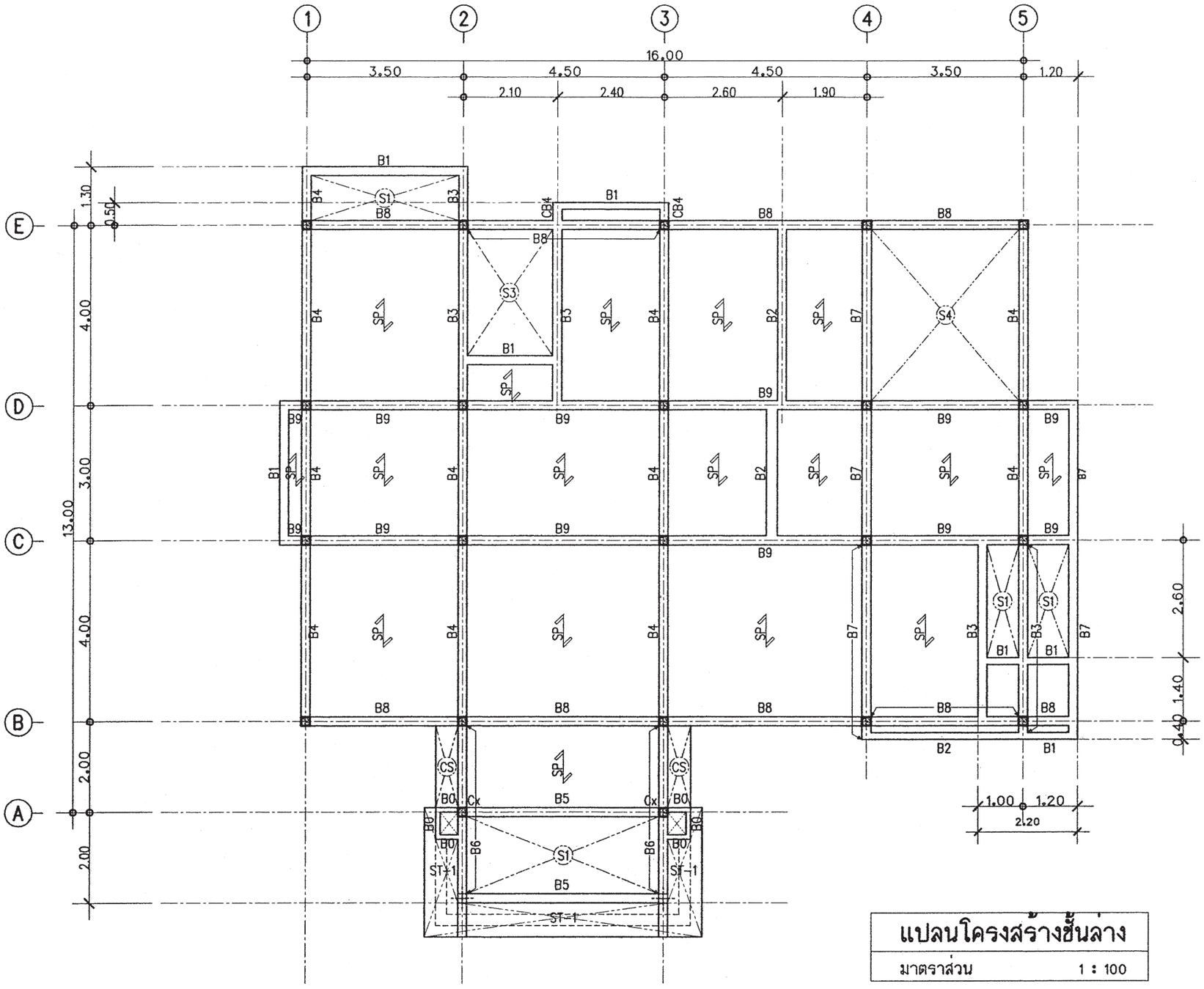

แปลนโครงสร้างชั้นล่าง

มาตราส่วน 1 : 100

สำนักการ โยธา
กรุงเทพมหานคร

โครงการ

แบบบ้านยิ้มเพื่อประชาชน ระยะที่ 3

ตามนโยบาย

ม.ร.ว. สุขุมพันธุ์ บริพัตร
ผู้ว่าราชการกรุงเทพมหานคร

นายจุมพล สำเภาพล
รองผู้ว่าราชการกรุงเทพมหานคร

นางนินนาท ชลิตานนท์
ปลัดกรุงเทพมหานคร

ผู้อำนวยการสำนักการโยธา

รองผู้อำนวยการสำนักการโยธา
นายทวีศักดิ์ เลิศประพันธ์

ผู้อำนวยการสำนักงานออกแบบ
นายวัชรินทร์ บรรพต

หัวหน้ากลุ่มงานสถาปัตยกรรม
นายสินธุชัย บุญบักษ์

หัวหน้ากลุ่มงานวิศวกรรมอาคาร
นายอริยะ เมฆะกุล

สถาปนิก
นายพิชเณศ เพ็ชร์คำ ส.สถ.2561

วิศวกรโครงสร้าง
นายวัณโณ บรัศไพบูลย์ สย.6633

วิศวกรไฟฟ้า
นายกิตติพงษ์ จิระเดชากร ภฟก.2282

วิศวกรสุขาภิบาล
นายมนัสวี อารยะศิริ ภส.341

วิศวกรเครื่องกล

นายช่างเขียนแบบ
นายสุวัฒน์ วงศ์เพิ่มเจริญ

แบบ บ้านพักอาศัย 1 ชั้น
แบบที่ 030
ชื่อบ้าน ดุสิตา

เจ้าของ

สถานที่

แบบแสดง
แปลนคาน – พื้นชั้นล่าง

วันที่ :	เลขที่	รวม
30 พฤษภาคม 2557	S-03	8

แผ่นที่	รวมแผ่น
16	27

FILE :

รายการแก้ไขแบบ

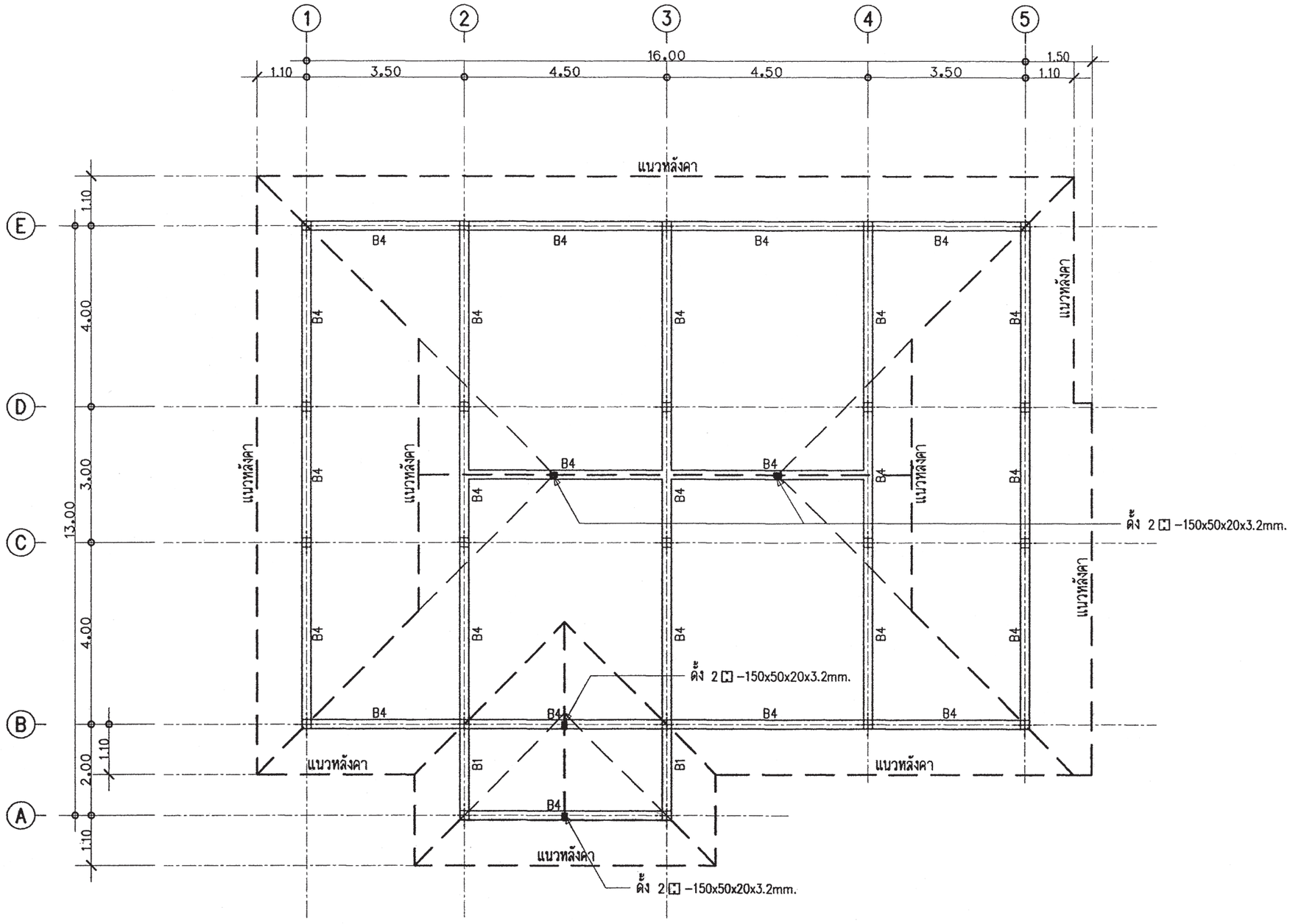

แปลนคานรับโครงหลังคา

มาตราส่วน 1 : 100

สำนักการ โยธา
กรุงเทพมหานคร

โครงการ

แบบบ้านยิ้มเพื่อประชาชน ระยะที่ 3

ตามนโยบาย

ม.ร.ว. สุขุมพันธุ์ บริพัตร
ผู้ว่าราชการกรุงเทพมหานคร

นายจุมพล สำเภาพล
รองผู้ว่าราชการกรุงเทพมหานคร

นางนินนาท ชลิตานนท์
ปลัดกรุงเทพมหานคร

ผู้อำนวยการสำนักการโยธา

รองผู้อำนวยการสำนักการโยธา
นายทวีศักดิ์ เลิศประพันธ์

ผู้อำนวยการสำนักงานออกแบบ
นายวัชรินทร์ บรรพต

หัวหน้ากลุ่มงานสถาปัตยกรรม
นายสินธุ์ชัย บุญบักษ์

หัวหน้ากลุ่มงานวิศวกรรมอาคาร
นายอริยะ เมฆะกูล

สถาปนิก
นายพิรมเมศ เพ็ชร์คำ ส.สถ.2561

วิศวกรโครงสร้าง
นายวัณโณ บรัศไพบูลย์ สย.6633

วิศวกรไฟฟ้า
นายกิตติพงษ์ จิระเดชากร ภฟก.12282

วิศวกรสุขาภิบาล
นายมนัสวี อารยะศิริ ภส.341

วิศวกรเครื่องกล

นายช่างเขียนแบบ
นายสุวัฒน์ วงศ์เพิ่มเจริญ

แบบ บ้านพักอาศัย 1 ชั้น
แบบที่ 030
ชื่อบ้าน ดุสิตา
เจ้าของ
สถานที่

แบบแสดง
แปลนคานหลังคา

วันที่ :	เลขที่	รวม
30 พฤษภาคม 2557	S-04	8

แผ่นที่	รวมแผ่น
17	27

FILE :

รายการแก้ไขแบบ

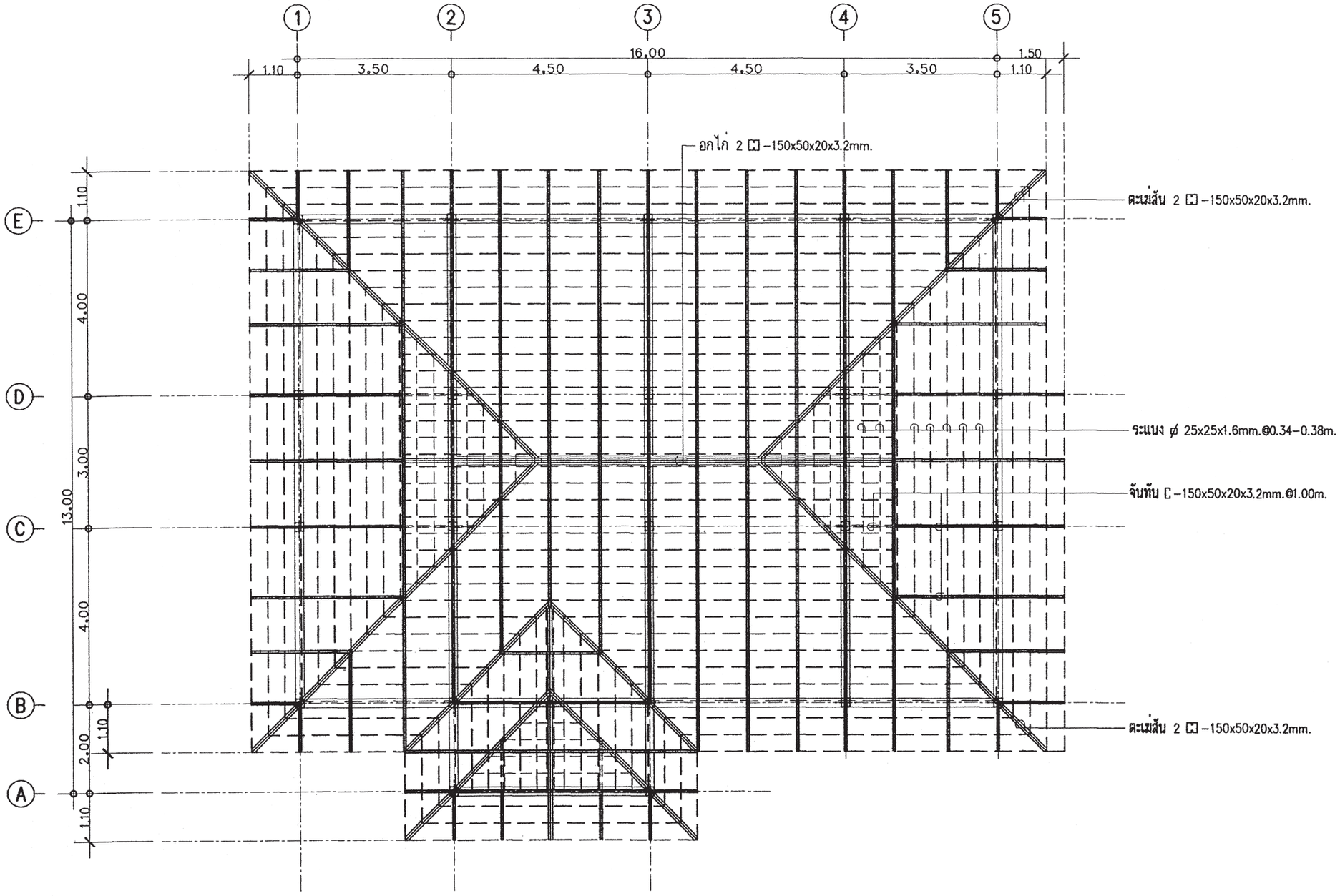

แปลนโครงหลังคา

มาตราส่วน 1 : 100

สำนักการ โยธา
กรุงเทพมหานคร

โครงการ

แบบบ้านยิ้มเพื่อประชาชน ระยะที่ 3

ตามนโยบาย

ม.ร.ว. สุขุมพันธุ์ บริพัตร
ผู้ว่าราชการกรุงเทพมหานคร

นายจุมพล สำเภาพล
รองผู้ว่าราชการกรุงเทพมหานคร

นางนินนาท ชลิตานนท์
ปลัดกรุงเทพมหานคร

ผู้อำนวยการสำนักการโยธา

รองผู้อำนวยการสำนักการโยธา
นายพวีศักดิ์ เลิศประพันธ์

ผู้อำนวยการสำนักงานออกแบบ
นายวัชรินทร์ บรรพต

หัวหน้ากลุ่มงานสถาปัตยกรรม
นายสินธุ์ชัย บุญบักษ์

หัวหน้ากลุ่มงานวิศวกรรมอาคาร
นายอริยะ เมฆะกูล

สถาปนิก
นายพิรมณศ เพ็ชร์คำ ส.สถ.2561

วิศวกรโครงสร้าง
นายวัณโณ บรัศไพบูลย์ สย.6633

วิศวกรไฟฟ้า
นายกิตติพงษ์ จิระเดชากร ภฟก.12282

วิศวกรสุขาภิบาล
นายมนัสวี อารยะศิริ ภส.341

วิศวกรเครื่องกล

นายช่างเขียนแบบ
นายสุวัฒน์ วงศ์เพิ่มเจริญ

แบบ บ้านพักอาศัย 1 ชั้น
แบบที่ 030
ชื่อบ้าน ดุสิตา
เจ้าของ
สถานที่

แบบแสดง
แปลนโครงสร้างหลังคา

วันที่ :	เลขที่	รวม
30 พฤษภาคม 2557	S-05	8

แผ่นที่	รวมแผ่น
18	27

FILE :

รายการแก้ไขแบบ

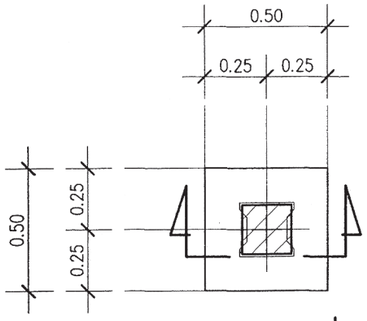

แบบขยายแปลน F1

มาตรส่วน 1:25

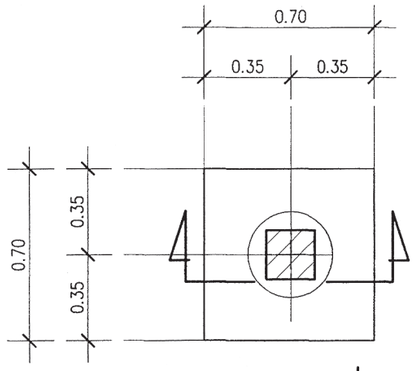

แบบขยายแปลน F1A

มาตรส่วน 1:25

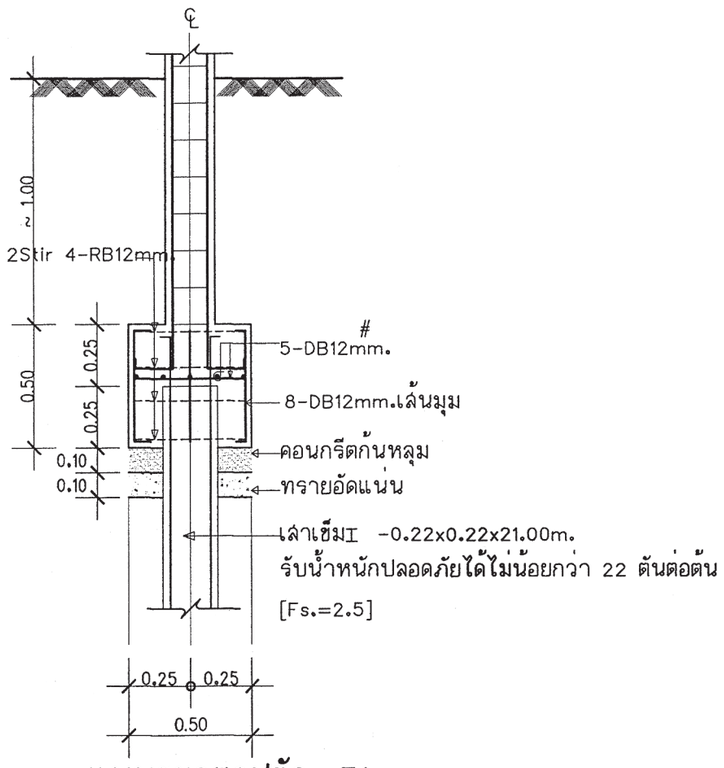

แบบขยายรูปตัด F1

มาตรส่วน 1:25

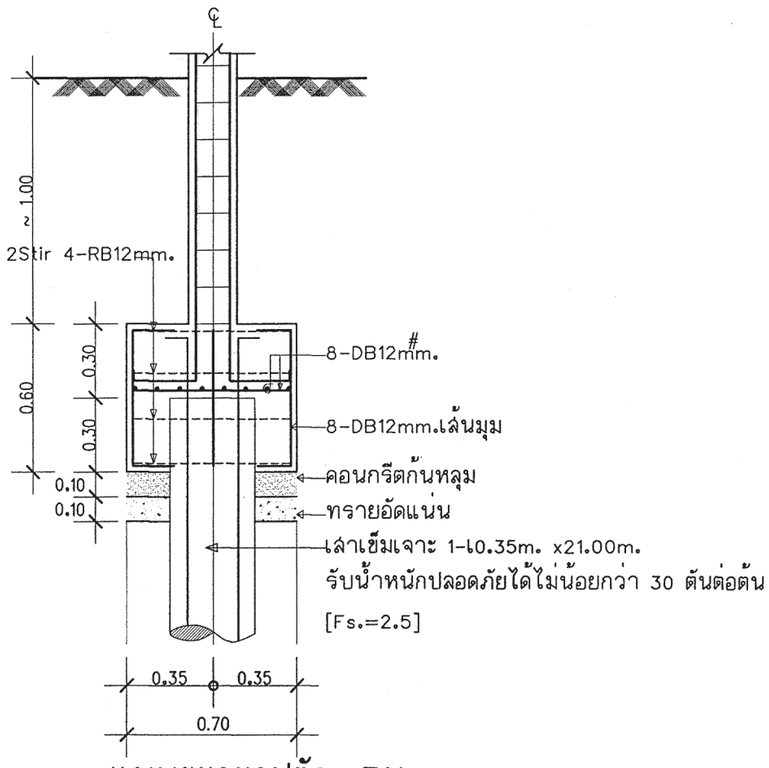

แบบขยายรูปตัด F1A

มาตรส่วน 1:25

หมายเหตุ

กรณีใช้ฐานราก เสาเข็มเจาะแทนฐานรากเสาเข็มตอก

ใช้ใช้เทียบดังนี้ F1=F1A , F2=F2A ,F3=F3A

สำนักการ โยธา
กรุงเทพมหานคร

โครงการ

แบบบ้านยิ้มเพื่อประชาชน ระยะที่ 3

ตามนโยบาย

ม.ร.ว. สุขุมพันธุ์ บริพัตร
ผู้ว่าราชการกรุงเทพมหานคร

นายจุมพล สำเภาพล
รองผู้ว่าราชการกรุงเทพมหานคร

นางนินนาท ชลิตานนท์
ปลัดกรุงเทพมหานคร

ผู้อำนวยการสำนักการโยธา

รองผู้อำนวยการสำนักการโยธา
นายทวีศักดิ์ เลิศประพันธ์

ผู้อำนวยการสำนักงานออกแบบ
นายวัชรินทร์ บรรทต

หัวหน้ากลุ่มงานสถาปัตยกรรม
นายสินธุ์ชัย บุญปักษ์

หัวหน้ากลุ่มงานวิศวกรรมอาคาร
นายอริยะ เมฆะกูล

สถาปนิก
นายพิชเณศ เพ็ชร์คำ ส.สถ.2561

วิศวกรโครงสร้าง
นายวัณโณ บรัศไพบูลย์ สย.6633

วิศวกรไฟฟ้า
นายกิตติพงษ์ จิระเดชากร ภฟก.12282

วิศวกรสุขาภิบาล
นายมนัสวี อารยะศิริ ภส.341

วิศวกรเครื่องกล

นายช่างเขียนแบบ
นายสุวัฒน์ วงศ์เพิ่มเจริญ

แบบ บ้านพักอาศัย 1 ชั้น
แบบที่ 030
ชื่อบ้าน ดุสิตา

เจ้าของ

สถานที่

แบบแสดง
แบบขยายโครงสร้าง 1

วันที่ :	เลขที่	รวม
30 พฤษภาคม 2557	S-06	8

แผ่นที่	รวมแผ่น
19	27

FILE :

รายการแก้ไขแบบ

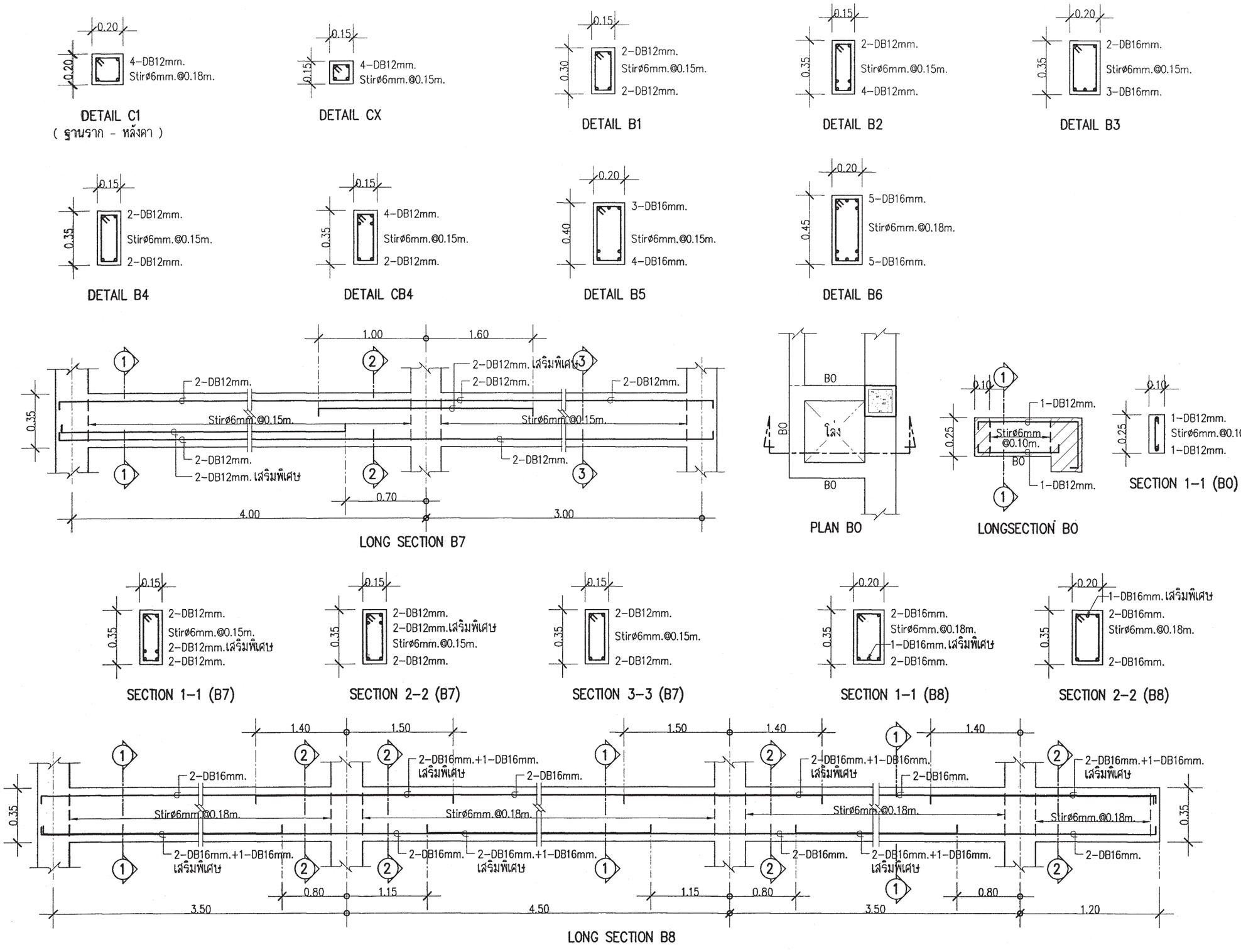

สำนักการ โยธา
กรุงเทพมหานคร

โครงการ
แบบบ้านยิ้มเพื่อประชาชน ระยะที่ 3

ตามนโยบาย
ม.ร.ว. สุขุมพันธุ์ บริพัตร
ผู้ว่าราชการกรุงเทพมหานคร
นายจุมพล สำเภาพล
รองผู้ว่าราชการกรุงเทพมหานคร
นางนินนาท ชลิตานนท์
ปลัดกรุงเทพมหานคร

ผู้อำนวยการสำนักการโยธา
รองผู้อำนวยการสำนักการโยธา
นายทวีศักดิ์ เลิศประพันธ์
ผู้อำนวยการสำนักงานออกแบบ
นายวัชรินทร์ บรรพต
หัวหน้ากลุ่มงานสถาปัตยกรรม
นายสินธุ์ชัย บุญปักษ์
หัวหน้ากลุ่มงานวิศวกรรมอาคาร
นายอริยะ เมฆะกูล

สถาปนิก
นายพิชเณศ เพ็ชร์คำ ส.สถ.2561
วิศวกรโครงสร้าง
นายวัณโณ บรัศไพบูลย์ สย.6633
วิศวกรไฟฟ้า
นายกิตติพงษ์ จิระเดชากร ภฟก.12282
วิศวกรสุขาภิบาล
นายมนัสวี อารยะศิริ ภส.341
วิศวกรเครื่องกล
นายช่างเขียนแบบ
นายสุวัฒน์ วงศ์เพิ่มเจริญ

แบบ บ้านพักอาศัย 1 ชั้น
แบบที่ 030
ชื่อบ้าน ดุสิตา
เจ้าของ
สถานที่

แบบแสดง
แบบขยายโครงสร้าง 2

วันที่ :	เลขที่	รวม
30 พฤษภาคม 2557	S-07	8

แผ่นที่	รวมแผ่น
20	27

FILE :
รายการแก้ไขแบบ

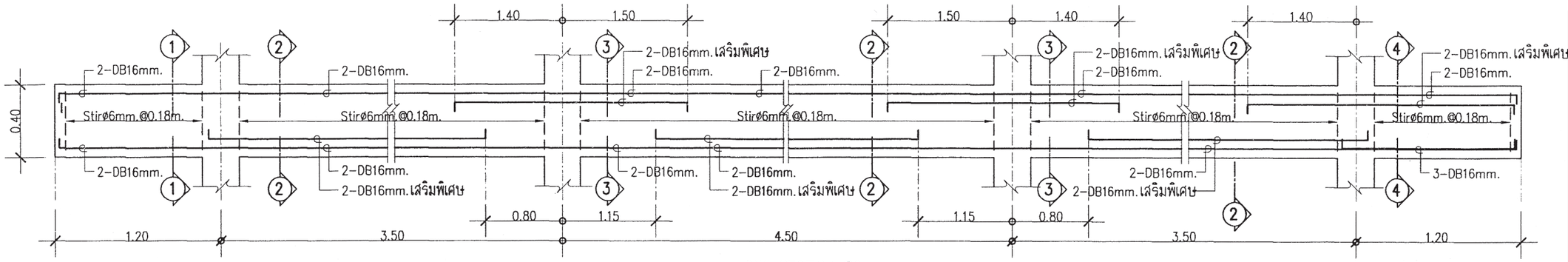

LONG SECTION B9

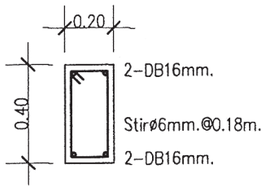

SECTION 1-1 (B9)

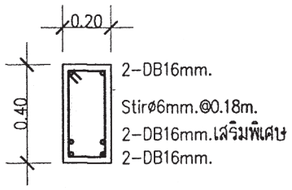

SECTION 2-2 (B9)

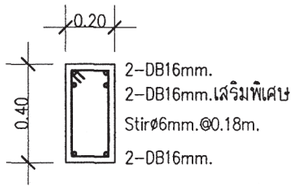

SECTION 3-3 (B9)

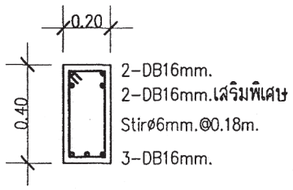

SECTION 4-4 (B9)

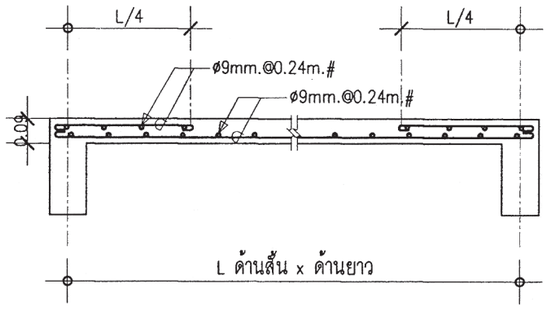

DETAIL S3

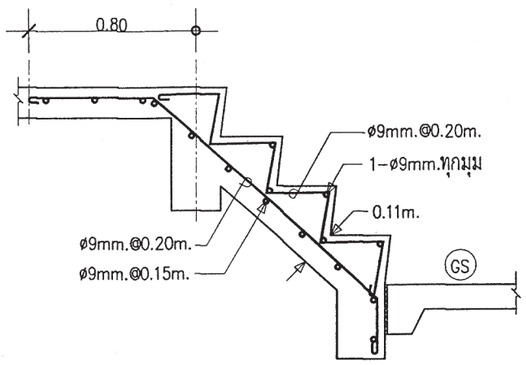

DETAIL ST-1

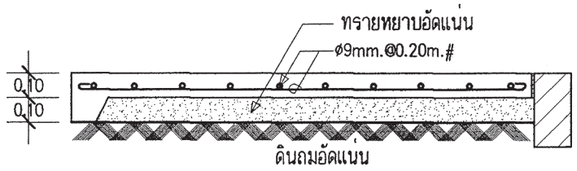

DETAIL GS

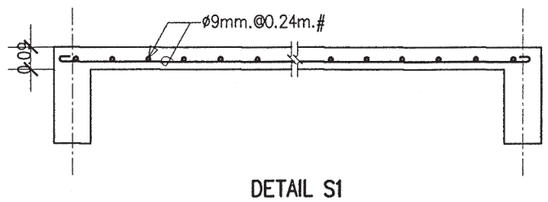

DETAIL S1

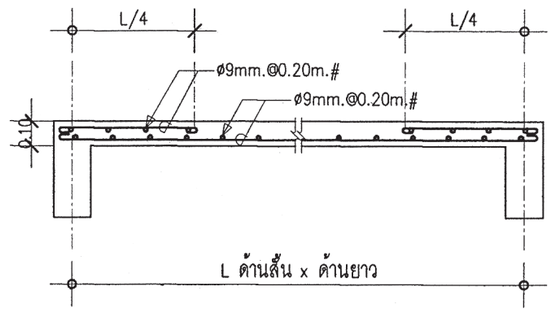

DETAIL S4

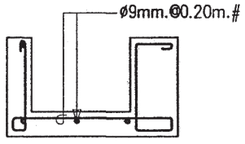

DETAIL CS

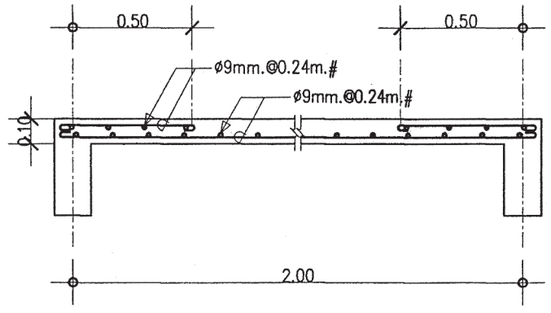

DETAIL S2

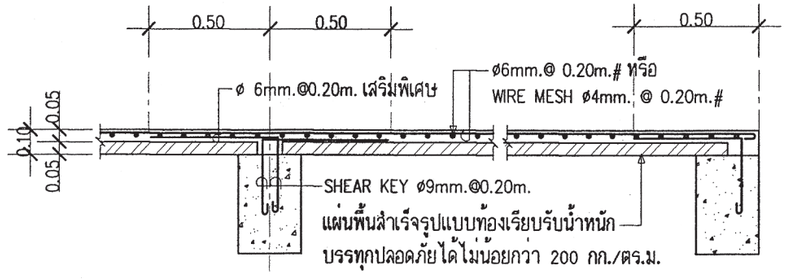

DETAIL SP

สำนักการ โยธา
กรุงเทพมหานคร

โครงการ
แบบบ้านยิ้มเพื่อประชาชน ระยะที่ 3

ตามนโยบาย
ม.ร.ว. สุขุมพันธุ์ บริพัตร
ผู้ว่าราชการกรุงเทพมหานคร
นายจุมพล สำเภาพล
รองผู้ว่าราชการกรุงเทพมหานคร
นางนินนาท ชลิตานนท์
ปลัดกรุงเทพมหานคร

ผู้อำนวยการสำนักการโยธา
รองผู้อำนวยการสำนักการโยธา
นายทวีศักดิ์ เลิศประพันธ์
ผู้อำนวยการสำนักงานออกแบบ
นายวัชรินทร์ บรรพต
หัวหน้ากลุ่มงานสถาปัตยกรรม
นายสินธุ์ชัย บุญปักษ์
หัวหน้ากลุ่มงานวิศวกรรมอาคาร
นายอริยะ เมฆะกูล

สถาปนิก
นายพิชมณศ เพ็ชร์คำ ส.สถ.256
วิศวกรโครงสร้าง
นายวัณโณ บรัศไพบูลย์ สย.6633
วิศวกรไฟฟ้า
นายกิตติพงษ์ จิระเดชากร ภฟก.2282
วิศวกรสุขาภิบาล
นายมนัสวี อารยะศิริ ภส.341
วิศวกรเครื่องกล
นายช่างเขียนแบบ
นายสุวัฒน์ วงศ์เพิ่มเจริญ

แบบ บ้านพักอาศัย 1 ชั้น
แบบที่ 030
ชื่อบ้าน ดุสิตา
เจ้าของ
สถานที่

แบบแสดง
แบบขยายโครงสร้าง 3

วันที่ :	เลขที่	รวม
30 พฤษภาคม 2557	S-08	8

แผ่นที่	รวมแผ่น
21	27

FILE :
รายการแก้ไขแบบ

สัญลักษณ์ระบบไฟฟ้า

S	สวิทช์ไฟฟ้าทางเดียว
S2	สวิทช์ไฟฟ้าสองทาง
○	เต้ารับไฟฟ้าคู่ชนิดมีสายกราวน์
●	เต้ารับสัญญาณโทรทัศน์
▲	เต้ารับสัญญาณโทรศัพท์
⊕	โคมไฟฟ้า DOWNLIGHT หลอด COMPACT FL. 1*11 วัตต์
⊕	โคมชาลาเปา หลอดฟลูออเรสเซนต์ 1*32 วัตต์
▭	โคมไฟฟ้าฟลูออเรสเซนต์ 1*36 วัตต์
▭	CONSUMER UNIT

รายละเอียด

1. ในการติดตั้ง ผู้รับจ้างต้องปฏิบัติตามกฎระเบียบข้อบังคับของการไฟฟ้าฯ
2. วัสดุอุปกรณ์ที่ใช้
   - 2.1 แผงสวิทช์อัตโนมัติเป็นผลิตภัณฑ์ SQUARE-D,ABB,MEM,CLIPSAL,SIEMENS,HAGER
   - 2.2 CIRCUIT BREAKER เป็นผลิตภัณฑ์ SQUARE-D,ABB,MEM,CLIPSAL,SIEMENS,HAGER
   - 2.3 ดวงโคมไฟฟ้า เป็นผลิตภัณฑ์ภายในประเทศที่มีเครื่องหมายการค้า โดยมีอุปกรณ์ประกอบดังนี้
     - หลอดฟลูออเรสเซนต์ มาตรฐาน มอก.236-2533
     - ขั้วรับหลอดและขั้วรับสตาทเตอร์ มาตรฐาน มอก.344-2530
     - สตาทเตอร์ มาตรฐาน มอก.183-2528
     - บัลลาสต์ มาตรฐาน มอก.23-2521
   - 2.4 สายไฟฟ้าเป็นผลิตภัณฑ์ มาตรฐาน มอก. 11-2531
   - 2.5 สวิทช์และเต้ารับไฟฟ้า เป็นผลิตภัณฑ์ NATIONAL,CLIPSAL,BTICINO,ABB
3. หากมิได้กำหนดไว้เป็นอย่างอื่น ชนิดและขนาดของสายไฟฟ้าให้ใช้ดังนี้
   - 3.1 สายเมนวงจรย่อย ให้ใช้สายขนาด 2.5 ตารางมิลลิเมตร
   - 3.2 สายไฟฟ้าระหว่างดวงโคม และสายจากสวิทช์เข้าดวงโคม ให้ใช้สายขนาด 2.5 ตารางมิลลิเมตร
   - 3.3 สายวงจรเต้ารับไฟฟ้า ให้ใช้สายขนาด 2.5 ตารางมิลลิเมตร
   - 3.4 สายดิน ให้ใช้สายขนาดไม่ต่ำกว่า 1.5 ตารางมิลลิเมตร

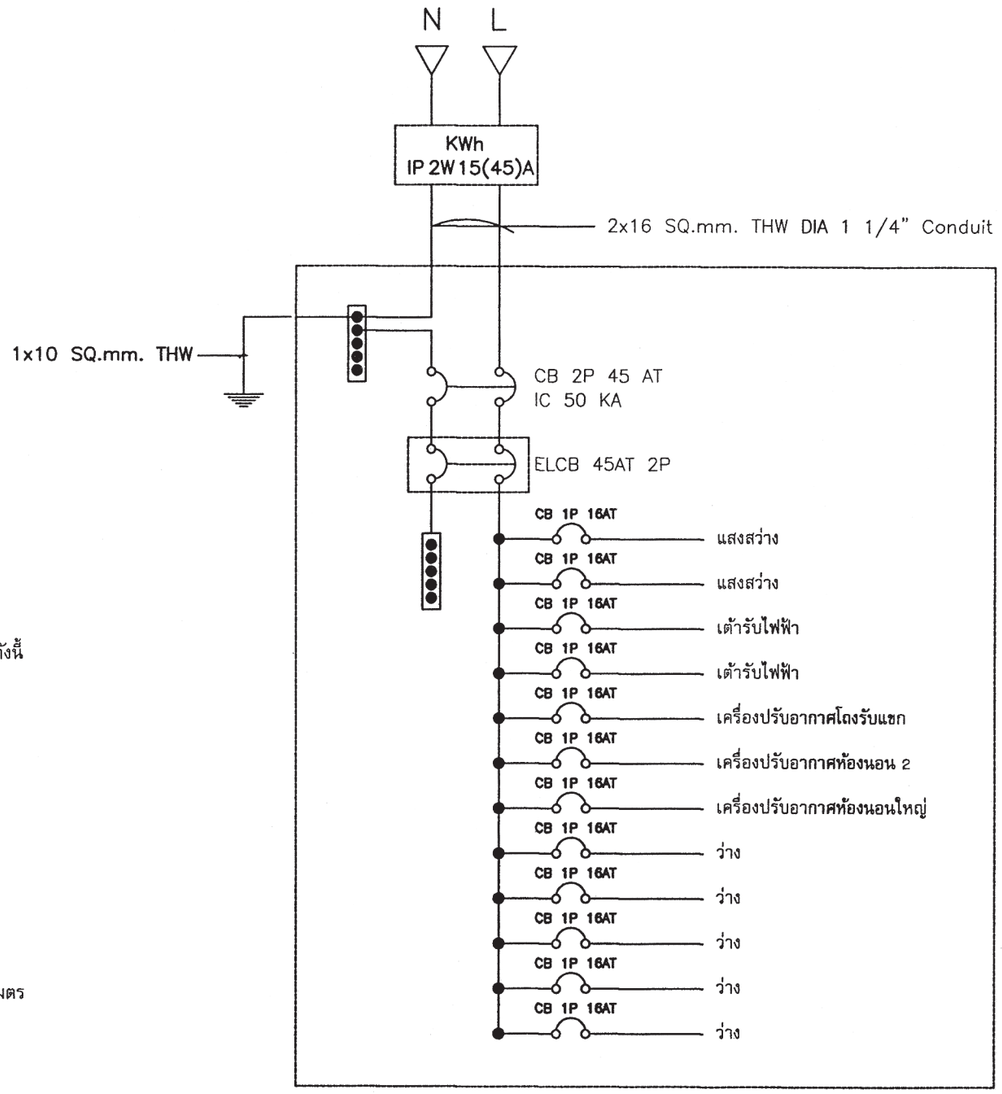

สำนักการ โยธา
กรุงเทพมหานคร

โครงการ
แบบบ้านยิ้มเพื่อประชาชน ระยะที่ 3

ตามนโยบาย
ม.ร.ว. สุขุมพันธุ์ บริพัตร
ผู้ว่าราชการกรุงเทพมหานคร
นายจุมพล สำเภาพล
รองผู้ว่าราชการกรุงเทพมหานคร
นางนินนาท ชลิตานนท์
ปลัดกรุงเทพมหานคร

ผู้อำนวยการสำนักการโยธา
รองผู้อำนวยการสำนักการโยธา
นายทวีศักดิ์ เลิศประพันธ์
ผู้อำนวยการสำนักงานออกแบบ
นายวัชรินทร์ บรรพต
หัวหน้ากลุ่มงานสถาปัตยกรรม
นายสินธุ์ชัย บุญบักษ์
หัวหน้ากลุ่มงานวิศวกรรมอาคาร
นายอริยะ เมฆะกูล

สถาปนิก
นายพิชเณศ เพ็ชร์คำ ส.สถ.2561
วิศวกรโครงสร้าง
นายวัณโณ บรัศไพบูลย์ สย.6633
วิศวกรไฟฟ้า
นายกิตติพงษ์ จิระเดชากร ภฟก.12282
วิศวกรสุขาภิบาล
นายมนัสวี อารยะศิริ ภส.341
วิศวกรเครื่องกล
นายช่างเขียนแบบ
นางสาวช่อผกา ยักพันธ์

แบบ บ้านพักอาศัย 1 ชั้น
แบบที่ 030
ชื่อบ้าน ดุสิตา
เจ้าของ
สถานที่

แบบแสดง
สัญลักษณ์ระบบไฟฟ้า
รายการระบบไฟฟ้า

วันที่ :	เลขที่	รวม
30 พฤษภาคม 2557	E-01	3

แผ่นที่	รวมแผ่น
22	27

FILE :
รายการแก้ไขแบบ

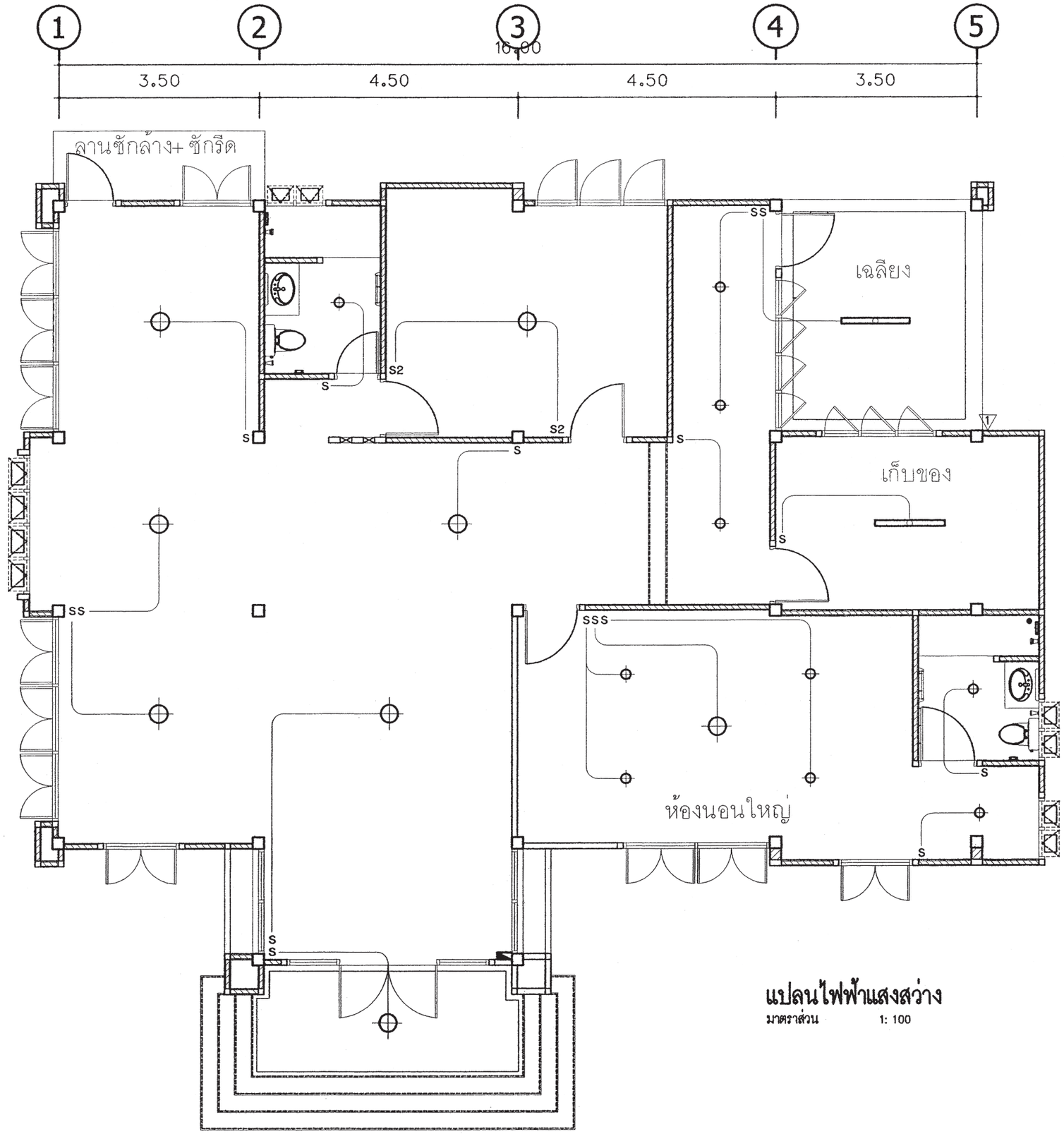

แปลนไฟฟ้าแสงสว่าง

มาตราส่วน 1: 100

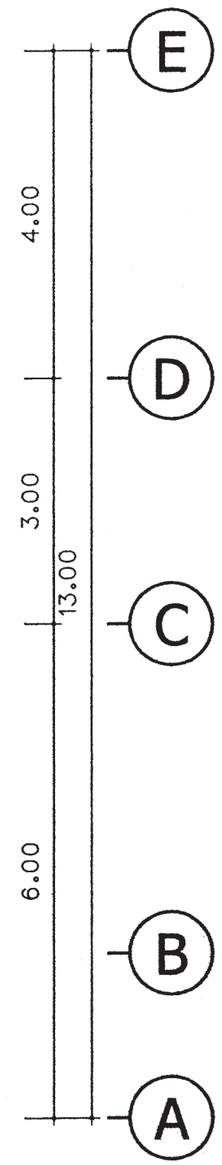

สำนักการ โยธา
กรุงเทพมหานคร

โครงการ

แบบบ้านยิ้มเพื่อประชาชน ระยะที่ 3

ตามนโยบาย

ม.ร.ว. สุขุมพันธุ์ บริพัตร
ผู้ว่าราชการกรุงเทพมหานคร

นายจุมพล สำเภาพล
รองผู้ว่าราชการกรุงเทพมหานคร

นางนินนาท ชลิตานนท์
ปลัดกรุงเทพมหานคร

ผู้อำนวยการสำนักการโยธา	
รองผู้อำนวยการสำนักการโยธา	
นายทวีศักดิ์ เดิดประพันธ์	
ผู้อำนวยการสำนักงานออกแบบ	
นายวัชรินทร์ บรรพต	
หัวหน้ากลุ่มงานสถาปัตยกรรม	
นายสินธุชัย บุญปักษ์	
หัวหน้ากลุ่มงานวิศวกรรมอาคาร	
นายอิระ เหมะกุล	
สถาปนิก	
นายพิรเมศ เพียซ์คำ ส.ถ.2561	
วิศวกรโครงสร้าง	
นายวัฒโน บรัศโพบูลย์ สย.6633	
วิศวกรไฟฟ้า	
นายกิตติพงษ์ จิระเศรษกร ภท.2282	
วิศวกรสุขาภิบาล	
นายณัฐวี อาธะศิริ ภส.341	
วิศวกรเครื่องกล	
นายช่างเขียนแบบ	
นางสาวช่อผกา อักษันธ์	

แบบ บ้านพักอาศัย 1 ชั้น
แบบที่ 030
ชื่อบ้าน ดุสิตา

เจ้าของ

สถานที่

แบบแสดง
แปลนไฟฟ้าแสงสว่าง ชั้นล่าง

วันที่ :	แบบที่	รวม
30 พฤษภาคม 2557	E-02	3

แผ่นที่	รวมแผ่น
23	27

FILE :

รายการแก้ไขแบบ

-

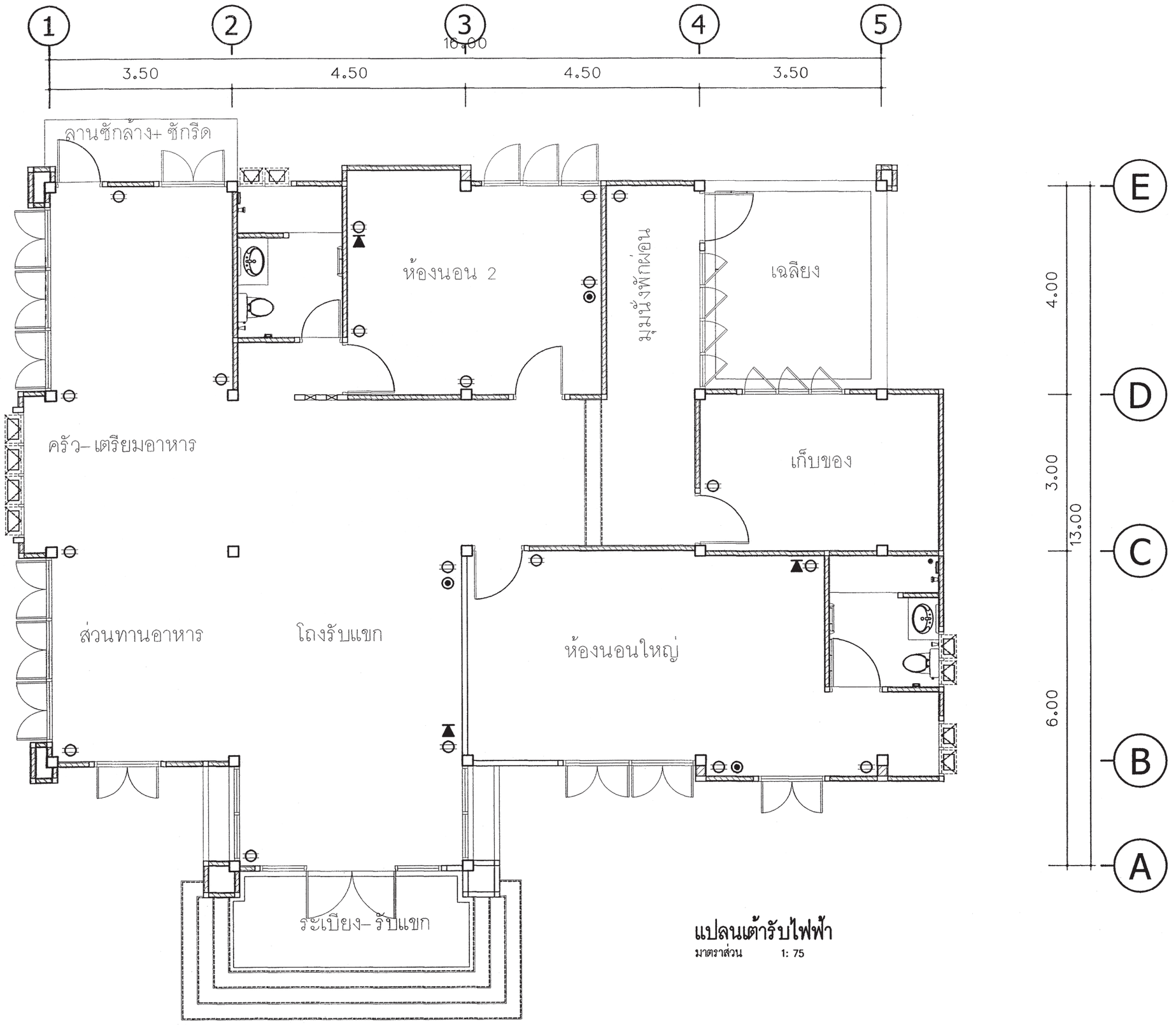

แปลนเต้ารับไฟฟ้า

มาตราส่วน 1: 75

สำนักการ โยธา
กรุงเทพมหานคร

โครงการ
แบบบ้านยิ้มเพื่อประชาชน ระยะที่ 3

ตามนโยบาย
ม.ร.ว. สุขุมพันธุ์ บริพัตร
ผู้ว่าราชการกรุงเทพมหานคร
นายจุมพล สำเภาพล
รองผู้ว่าราชการกรุงเทพมหานคร
นางนินนาท ชลิตานนท์
ปลัดกรุงเทพมหานคร

ผู้อำนวยการสำนักการโยธา
รองผู้อำนวยการสำนักการโยธา
นายทวีศักดิ์ เลิศประพันธ์
ผู้อำนวยการสำนักงานออกแบบ
นายวัชรินทร์ บรรพต
หัวหน้ากลุ่มงานสถาปัตยกรรม
นายสินธุ์ชัย บุญปักษ์
หัวหน้ากลุ่มงานวิศวกรรมอาคาร
นายอริยะ เมฆะกูล

สถาปนิก
นายพิชมเณศ เพ็ชร์คำ ส.สถ.2561
วิศวกรโครงสร้าง
นายวัณโณ บรัศไพบูลย์ สย.6633
วิศวกรไฟฟ้า
นายกิตติพงษ์ จิระเดชากร ภฟก.12282
วิศวกรสุขาภิบาล
นายมนัสวี อารยะศิริ ภส.341
วิศวกรเครื่องกล

นายช่างเขียนแบบ
นางสาวช่อผกา ยักพันธ์

แบบ บ้านพักอาศัย 1 ชั้น
แบบที่ 030
ชื่อบ้าน ดุสิตา
เจ้าของ
สถานที่

แบบแสดง
แปลนเต้ารับไฟฟ้า ชั้นล่าง

วันที่ :	เลขที่	รวม
30 พฤษภาคม 2557	E–03	3

แผ่นที่	รวมแผ่น
24	27

FILE :

รายการแก้ไขแบบ

ตารางที่ 1 แสดงการเลือกใช้ขนาดเครื่องสูบน้ำแบบอัตโนมัติสำหรับโครงการบ้านยิ้ม

ขนาดเครื่องสูบน้ำ (วัตต์)	จำนวนห้องน้ำของบ้าน	จำนวนชั้นของบ้าน
100	1 - 3	1 - 2
150	4	1 - 2
200	5	2 - 3
250	6	2 - 3
300	7	2 - 3

ตารางที่ 2 แสดงการเลือกใช้ขนาดถังเก็บน้ำแบบตั้งพื้นสำหรับโครงการบ้านยิ้ม

ชื่อ	จำนวนห้องนอนของบ้าน	ความจุ (ลบ.ม.)
ถังเก็บน้ำ 1 (WT1)	1 - 2	1
ถังเก็บน้ำ 2 (WT2)	3 - 4	2
ถังเก็บน้ำ 3 (WT3)	5 - 6	3

ถังเก็บน้ำที่ใช้ ทำจากวัสดุไฟเบอร์กลาสเสริมแรงผลิตตามมาตรฐาน มอก. 435 - 2548

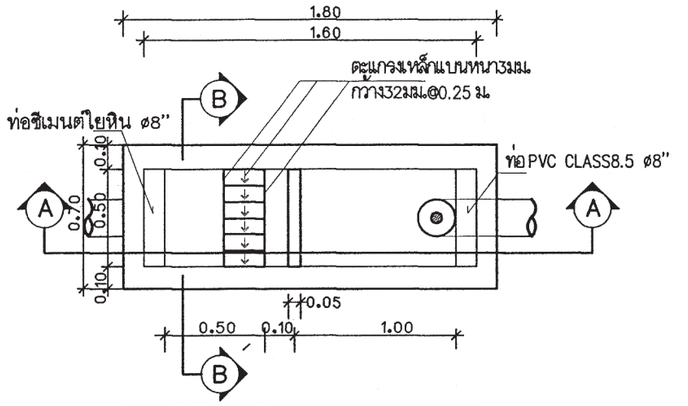

แปลนบ่อดักขยะและดักไขมัน

มาตราส่วน AS SHOWN

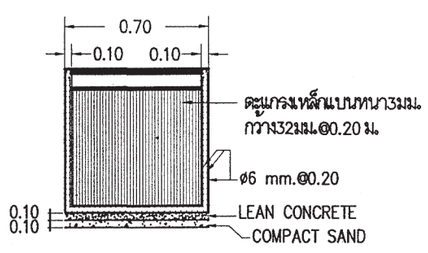

รูปตัด B-B

มาตราส่วน AS SHOWN

หมายถึง : บ่อตรวจคุณภาพน้ำ (ก่อนระบายลงสู่ท่อสาธารณะ)

: บ่อดักขยะและบ่อตรวจคุณภาพน้ำ (ก่อนระบายลงสู่ท่อสาธารณะ)

สัญลักษณ์ บ่อพัก : (ก่อนระบายลงสู่ท่อสาธารณะ)

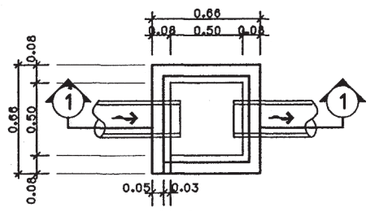

บ่อพักน้ำทิ้ง

มาตราส่วน AS SHOWN

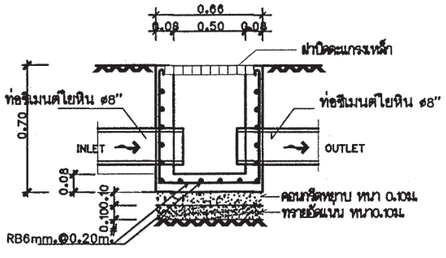

รูปตัด ①-①

มาตราส่วน AS SHOWN

ตารางที่ 3 แสดงการเลือกใช้ขนาดถังบำบัดน้ำเสียแบบฝังใต้ดินสำหรับโครงการบ้านยิ้ม

ชื่อ	จำนวนห้องนอนของบ้าน	ปริมาณการบำบัด(ลบ.ม./วัน)
ถังบำบัดน้ำเสีย 1 (WWTP 1)	1 - 2	1
ถังบำบัดน้ำเสีย 2 (WWTP 2)	3 - 4	2
ถังบำบัดน้ำเสีย 3 (WWTP 3)	5 - 6	3

ถังบำบัดน้ำเสียเป็นระบบเกรอะ - กรองไร้อากาศ ตัวถังทำจากวัสดุไฟเบอร์กลาสเสริมแรง สามารถรองรับปริมาณน้ำเสียได้ไม่น้อยกว่าตามที่กำหนดในตารางที่ 3 ที่ค่า BOD เข้าระบบไม่น้อยกว่า 250มิลลิกรัมต่อลิตร และค่า BOD ของน้ำที่ผ่านการบำบัดแล้วไม่เกิน 50มิลลิกรัมต่อลิตร

ตารางที่ 4 แสดงการเลือกใช้วัสดุท่อสำหรับโครงการบ้านยิ้ม

การใช้งาน	วัสดุ
ท่อประปา (CW)	ท่อ PVC Class 13.5 ผลิตตามมาตรฐาน มอก. 17 - 2532 ต่อด้วยน้ำยาประสานผลิตภัณฑ์เดียวกับผู้ผลิตท่อ
ท่อระบายน้ำโสโครก น้ำทิ้ง น้ำฝนและท่ออากาศ (S,W,RL,V)	ท่อ PVC Class 13.5 ผลิตตามมาตรฐาน มอก. 17 - 2532 ต่อด้วยน้ำยาประสานผลิตภัณฑ์เดียวกับผู้ผลิตท่อ

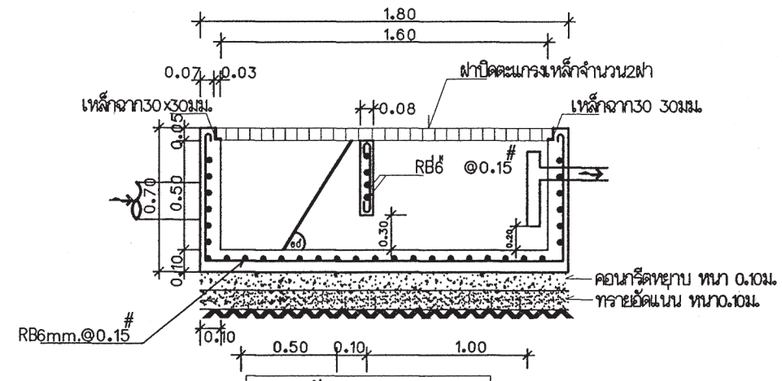

รูปตัด A-A

มาตราส่วน AS SHOWN

สำนักการ โยธา
กรุงเทพมหานคร

โครงการ

แบบบ้านยิ้มเพื่อประชาชน ระยะที่ 3

ตามนโยบาย

ม.ร.ว. สุขุมพันธุ์ บริพัตร
ผู้ว่าราชการกรุงเทพมหานคร

นายจุมพล สำเภาพล
รองผู้ว่าราชการกรุงเทพมหานคร

นางนินนาท ชลิตานนท์
ปลัดกรุงเทพมหานคร

ผู้อำนวยการสำนักการโยธา

รองผู้อำนวยการสำนักการโยธา
นายทวีศักดิ์ เลิศประพันธ์

ผู้อำนวยการสำนักงานออกแบบ
นายวัชรินทร์ บรรพต

หัวหน้ากลุ่มงานสถาปัตยกรรม
นายสินธุ์ชัย บุญปักษ์

หัวหน้ากลุ่มงานวิศวกรรมอาคาร
นายอริยะ เมฆะกูล

สถาปนิก
นายพิชเณศ เพ็ชร์คำ ส.สถ.2561

วิศวกรโครงสร้าง
นายวัณโณ บรัศไพบูลย์ สย.6633

วิศวกรไฟฟ้า
นายกิตติพงษ์ จิระเดชากร ภฟก.12282

วิศวกรสุขาภิบาล
นายมนัสวี อารยะศิริ ภส.341

วิศวกรเครื่องกล

นายช่างเขียนแบบ
นางปุณยนุช ประกอบกิจ

แบบ บ้านพักอาศัย 1 ชั้น

แบบที่ 030

ชื่อบ้าน ดุสิตา

เจ้าของ

สถานที่

แบบแสดง

รายการประกอบแบบสุขาภิบาล

วันที่ :	เลขที่	รวม
30 พฤษภาคม 2557	SN-01	3

แผ่นที่	รวมแผ่น
25	27

FILE :

รายการแก้ไขแบบ

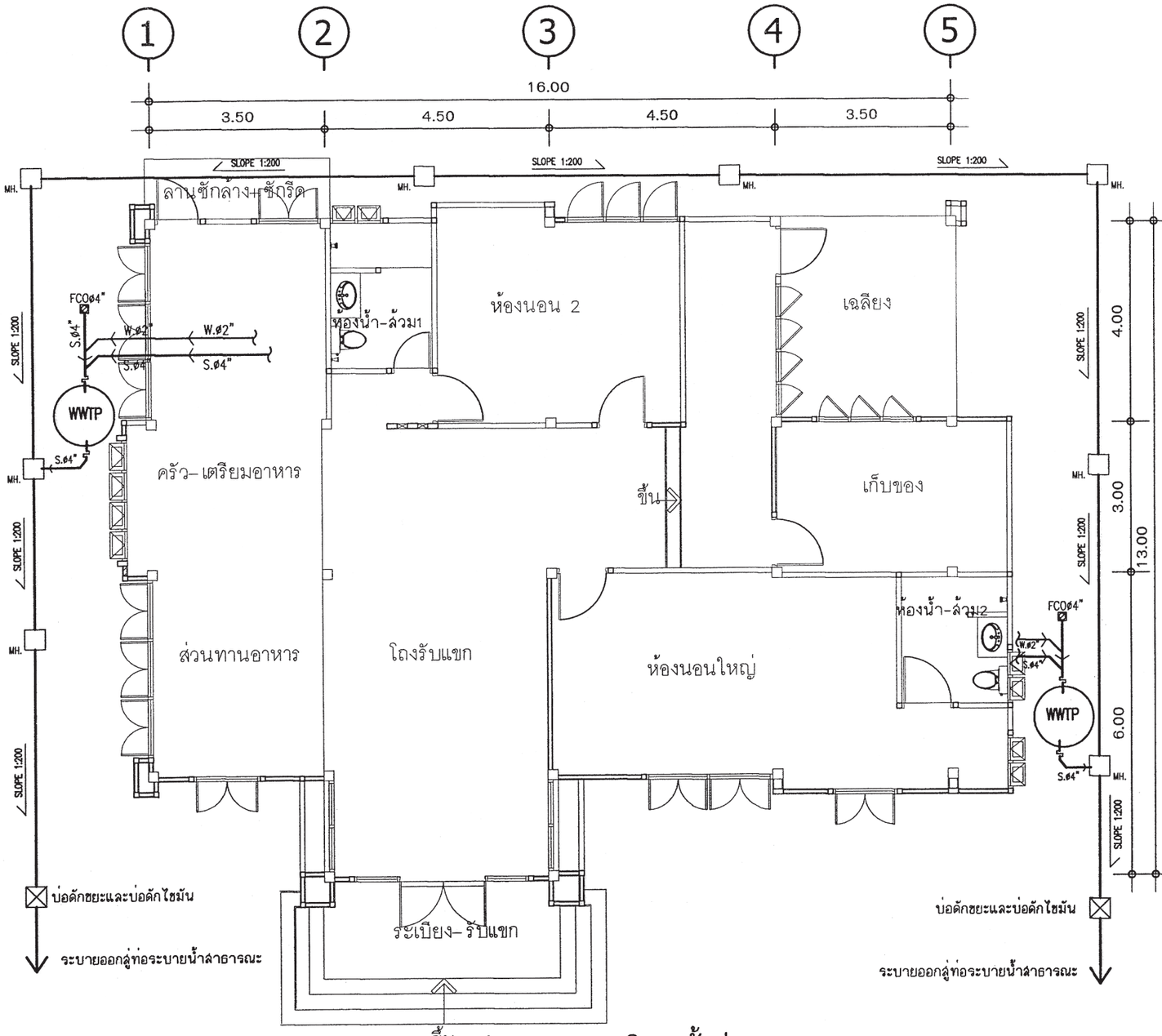

แปลนระบบสุขาภิบาลชั้นล่าง

มาตราส่วน 1 : 100

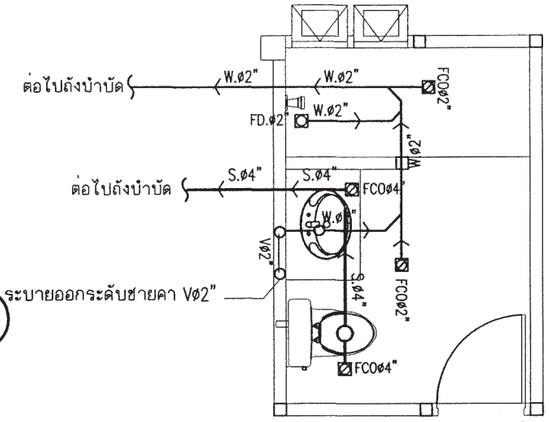

แบบขยายระบบสุขาภิบาลห้องน้ำ1

มาตราส่วน 1 : 50

สัญลักษณ์	อักษรย่อ	รายละเอียด
W	W	ท่อน้ำเสีย[PVC มอก. CLASS 8.5]
S	S	ท่อน้ำทิ้งส้วม [PVC มอก. CLASS 8.5]
V	V	ท่อระบายอากาศ [PVC มอก. CLASS 8.5]
⋈	⋈	จุดปลายท่อน้ำดี [ก๊อกน้ำSTOP VALE]
	CW	ท่อน้ำดี[CW][PVC มอก. CLASS 13.5]
	—	แนวท่อใยหิน เส้นผ่าศูนย์กลาง 0.20 ม
	—	แนวเขตที่ดิน
FD	FD	ท่อระบายน้ำที่พื้น[PVC มอก. CLASS 8.5]
RD	RD	ท่อระบายน้ำฝน[PVC มอก. CLASS 8.5]
	FCO	FLOOR CLEANOUT
M	M	มาตรวัดน้ำ
	P	ปั๊มน้ำ
MH.	—	บ่อพักน้ำทิ้งสำเร็จรูป ขนาด 0.40X0.40 ม
	—	ถังบำบัดน้ำเสีย (WWTP)

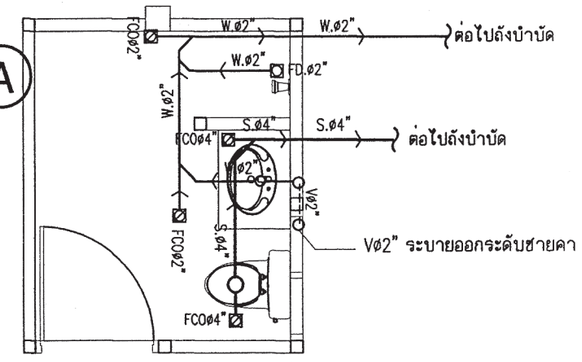

แบบขยายระบบสุขาภิบาลห้องน้ำ2

มาตราส่วน 1 : 50

สำนักการ โยธา
กรุงเทพมหานคร

โครงการ
แบบบ้านยิ้มเพื่อประชาชน ระยะที่ 3

ตามนโยบาย
ม.ร.ว. สุขุมพันธุ์ บริพัตร
ผู้ว่าราชการกรุงเทพมหานคร
นายจุมพล สำเภาพล
รองผู้ว่าราชการกรุงเทพมหานคร
นางนินนาท ชลิตานนท์
ปลัดกรุงเทพมหานคร

ผู้อำนวยการสำนักการโยธา
รองผู้อำนวยการสำนักการโยธา
นายทวีศักดิ์ เลิศประพันธ์
ผู้อำนวยการสำนักงานออกแบบ
นายวัชรินทร์ บรรพต
หัวหน้ากลุ่มงานสถาปัตยกรรม
นายสินธุ์ชัย บุญปักษ์
หัวหน้ากลุ่มงานวิศวกรรมอาคาร
นายอริยะ เมฆะกูล
สถาปนิก
นายพิณเณศ เพ็ชร์คำ ส.สถ.2561
วิศวกรโครงสร้าง
นายวัณโณ บรัศไพบูลย์ สย.6633
วิศวกรไฟฟ้า
นายกิตติพงษ์ จิระเดชากร ภฟก.12282
วิศวกรสุขาภิบาล
นายมนัสวี อารยะศิริ ภส.341
วิศวกรเครื่องกล
นายช่างเขียนแบบ
นางปุณยนุช ประกอบกิจ

แบบ บ้านพักอาศัย 1 ชั้น
แบบที่ 030
ชื่อบ้าน ดุสิตา
เจ้าของ
สถานที่

แบบแสดง
แปลนระบบสุขาภิบาล ชั้นล่าง

วันที่ :	เลขที่	รวม
30 พฤษภาคม 2557	SN-02	3

แผ่นที่	รวมแผ่น
26	27

FILE :
รายการแก้ไขแบบ

หมายเหตุ

ผังบริเวณนี้เป็นเพียงตัวอย่างเพื่อประมาณราคา ค่าก่อสร้างส่วนประกอบอาคารเท่านั้น
ส่วนรายละเอียดของสถานที่จริง ให้กำหนดรายละเอียดขณะก่อสร้าง
ส่วนที่มิได้ปรากฏในแบบให้ปฏิบัตตาม พรบ.ควบคุมอาคารและ ข้อบัญญัติกรุงเทพมหานคร

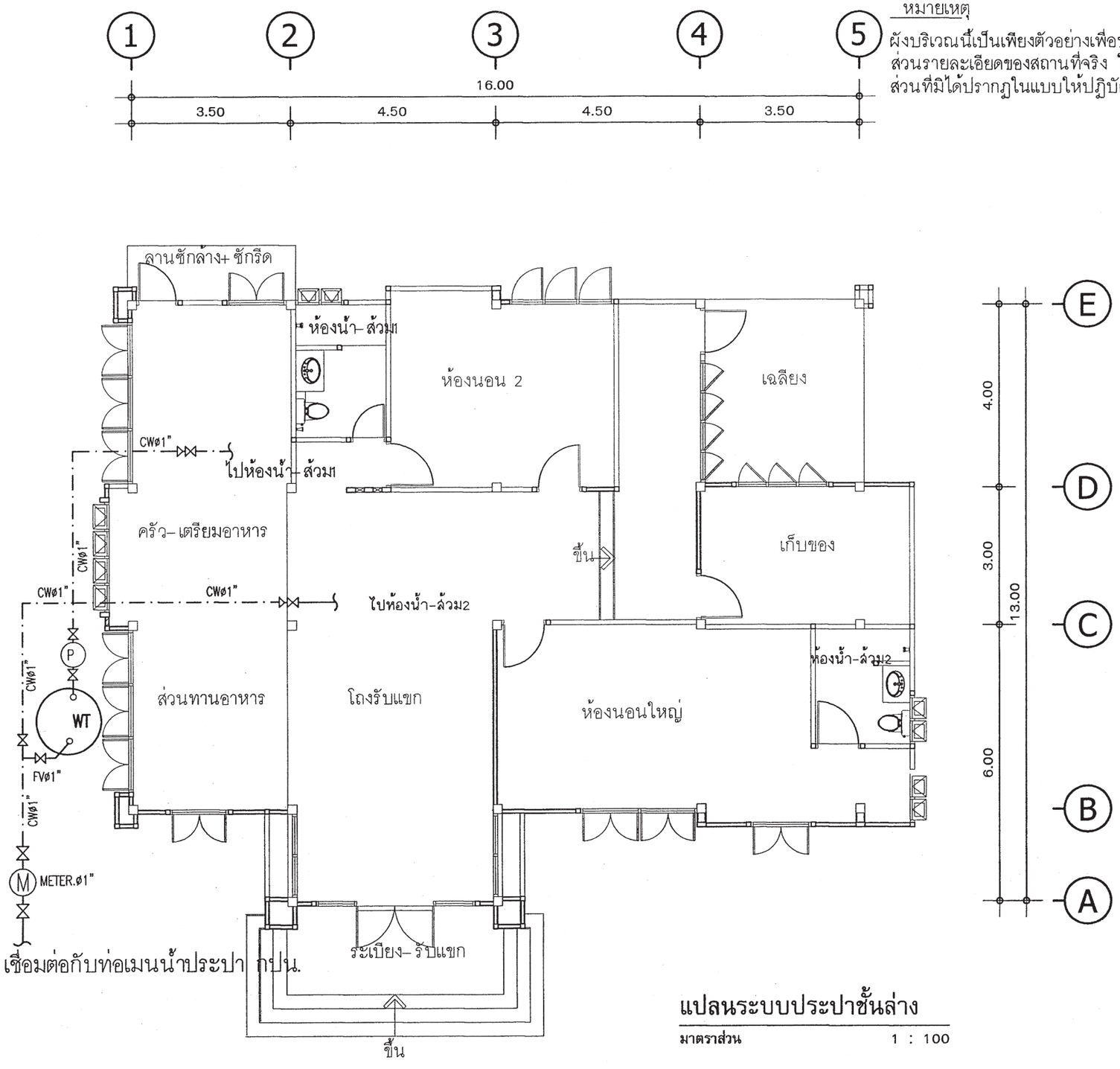

แปลนระบบประปาชั้นล่าง

มาตราส่วน 1 : 100

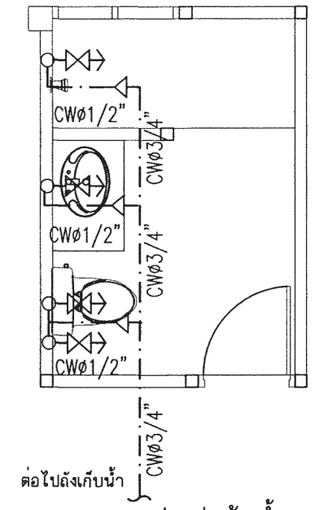

แบบขยายระบบประปาห้องน้ำ1

มาตราส่วน 1 : 50

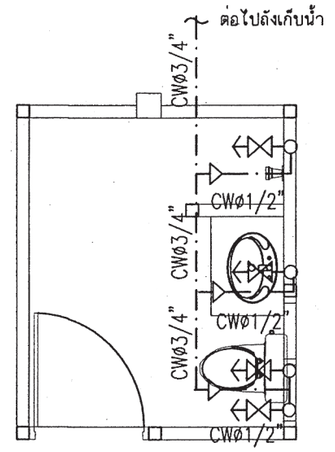

แบบขยายระบบประปาห้องน้ำ2

มาตราส่วน 1 : 50

สำนักการ โยธา
กรุงเทพมหานคร

โครงการ

แบบบ้านยิ้มเพื่อประชาชน ระยะที่ 3

ตามนโยบาย

ม.ร.ว. สุขุมพันธุ์ บริพัตร
ผู้ว่าราชการกรุงเทพมหานคร

นายจุมพล สำเภาพล
รองผู้ว่าราชการกรุงเทพมหานคร

นางนินนาท ชลิตานนท์
ปลัดกรุงเทพมหานคร

ผู้อำนวยการสำนักการโยธา

รองผู้อำนวยการสำนักการโยธา
นายทวีศักดิ์ เลิศประพันธ์

ผู้อำนวยการสำนักงานออกแบบ
นายวัชรินทร์ บรรพต

หัวหน้ากลุ่มงานสถาปัตยกรรม
นายสินธุชัย บุญปักษ์

หัวหน้ากลุ่มงานวิศวกรรมอาคาร
นายอริยะ เมฆะกุล

สถาปนิก
นายพิฆเณศ เพ็ชร์คำ ส.สถ.2561

วิศวกรโครงสร้าง
นายวัณโณ บรัศไพบูลย์ สย.6633

วิศวกรไฟฟ้า
นายกิตติพงษ์ จิระเดชากร ภฟก.12282

วิศวกรสุขาภิบาล
นายมนัสวี อารยะศิริ ภส.341

วิศวกรเครื่องกล

นายช่างเขียนแบบ
นางปุณยนุช ประกอบกิจ

แบบ บ้านพักอาศัย 1 ชั้น
แบบที่ 030
ชื่อบ้าน ดุสิตา

เจ้าของ

สถานที่

แบบแสดง
แปลนระบบประปา ชั้นล่าง

วันที่ :	เลขที่	รวม
30 พฤษภาคม 2557	SN-03	3

แผ่นที่	รวมแผ่น
27	27

FILE :

รายการแก้ไขแบบ

สำนักการโยธา กทม.

โครงการแบบบ้านยิ้ม...เพื่อประชาชนระยะที่ 3

www.bangkok.go.th/yota



เป็นเอกสารในการถ่ายสำเนาให้แก่ประชาชน ห้ามจำหน่าย หรือคิดค่าบริการในการออกแบบบ้านโดยเด็ดขาด